https://zavodjbi.com/

ПРОЕКТНЫЙ ИНСТИТУТ

ЛЕНЖИЛПРОЕКТ

Типовые конструкции и детали зданий и сооружений
для капитального ремонта в Ленинграде

СЕРИЯ 1.123-КР-1

КОЛОННЫ

Выпуск 4

Альбом I — РАБОЧИЕ ЧЕРТЕЖИ

1977г.

ЗАВОД ЖБИ

https://zavodjbi.com/

https://zavodjbi.com/

Типовые конструкции и детали зданий и сооружений
для капитального ремонта в Ленинграде

СЕРИЯ 1.123-КР-1

КОЛОННЫ

ВЫПУСК 4

Альбом I — РАБОЧИЕ ЧЕРТЕЖИ

Главный инженер института _____ /Иванов В.Н./
Главный конструктор _____ /Сдобников Л.В./
Начальник отдела _____ /Воронцов А.Л./

Согласовано:
Главный инженер
объединения „Стройдеталь" _____ Б.Ж.Марковский

1977 г.

ЗАВОД ЖБИ

https://zavodjbi.com/

Наименование чертежей	NN стр.	NN чертеж
Информационная карта Содержание альбома	1А 2	1.123-КР-1.4 ИК-1 1.123-КР-1.4.000 И1
Пояснительная записка	3	1.123-КР-1.4.001
Номенклатура Железобетонные колонны КЛ^{ВМ}205 - КЛ^{ВМ}370	4	1.123-КР-1.4.002
Колонны КЛ^{ВМ}205÷КЛ^{ВМ}375. Опалубочный чертеж и армирование	5	1.123-КР-1.4.003
Колонны КЛ^{ВМ}205 ÷ КЛ^{ВМ}375. Арматура.	6	1.123-КР-1.4.004
Спецификации и характеристика изделия КЛ^{ВМ}205	7	1.123-КР-1.4.005
Спецификации и характеристика изделия КЛ^{ВМ}215	8	1.123-КР-1.4.006
Спецификации и характеристика изделия КЛ^{ВМ}225	9	1.123-КР-1.4.007
Спецификации и характеристика изделия КЛ^{ВМ}235	10	1.123-КР-1.4.008
Спецификации и характеристика изделия КЛ^{ВМ}245	11	1.123-КР-1.4.009
Спецификации и характеристика изделия КЛ^{ВМ}255	12	1.123-КР-1.4.010
Спецификации и характеристика изделия КЛ^{ВМ}265	13	1.123-КР-1.4.011
Спецификации и характеристика изделия КЛ^{ВМ}275	14	1.123-КР-1.4.012
Спецификации и характеристика изделия КЛ^{ВМ}285	15	1.123-КР-1.4.013
Спецификации и характеристика изделия КЛ^{ВМ}295	16	1.123-КР-1.4.014
Спецификации и характеристика изделия КЛ^{ВМ}305	17	1.123-КР-1.4.015
Спецификации и характеристика изделия КЛ^{ВМ}315	18	1.123-КР-1.4.016
Спецификации и характеристика изделия КЛ^{ВМ}325	19	1.123-КР-1.4.017
Спецификации и характеристика изделия КЛ^{ВМ}335	20	1.123-КР-1.4.018
Спецификации и характеристика изделия КЛ^{ВМ}345	21	1.123-КР-1.4.019
Спецификации и характеристика изделия КЛ^{ВМ}355	22	1.123-КР-1.4.020
Спецификации и характеристика изделия КЛ^{ВМ}365	23	1.123-КР-1.4.021
Спецификации и характеристика изделия КЛ^{ВМ}375	24	1.123-КР-1.4.022
Колонны КЛ^{ВМ}205÷КЛ^{ВМ}375. Выборка стали при классе стали А III	25	1.123-КР-1.4.023
Закладные детали	26	1.123-КР-1.4.024

Инв. № подл. | Подп. и дата | Взам. инв. №

		ИК-1			1.123-КР-1.4.000 И1
Изм.	Лист	N докум.	Подпись	Дата	
Разраб.		Дерюгина			Содержание альбома.
Пров.		Антонова			
Т. контр.		Хомич			
					Лит. / Масса / Масштаб
					Лист / Листов
					институт Ленжилпроект

Копировал: Никитина

Формат 12

https://zavodjbi.com/

Пояснительная записка.

В альбоме 1.123-КР-1, выпуск 4, разработаны рабочие чертежи колонн КЛ^{мв} 205 ÷ КЛ^{мв} 375, сечением 300 × 400 мм, длиной 2050 ÷ 3750 мм через 100 мм, для последних этажей зданий с металлическими консолями для опирания ригеля.

Колонны разработаны в соответствии со СН и П 11-21-75 гл. 21. Рабочая арматура каркасов из стали А-II и А-III (ГОСТ 5781-75). Выборку стали при А-III см. стр. 25.

Колонны изготовляются из бетона марки 200. Несущая способность колонн при центрально приложенной нагрузке 124 тонны. (расчетная)

При внецентренной нагрузке на колонну расчетное сечение элемента должно быть дополнительно проверено расчетом.

При изготовлении сборных железобетонных элементов необходимо выполнять требования следующих нормативных документов: „Изделия железобетонные и бетонные. Общие технические требования" (ГОСТ 13015-75), СНиП II-21-75.

Требования по допускам, складированию, транспортировке, методам испытания изделий принимаются по действующим техническим условиям.

Контроль жесткости и прочности колонн производить по ГОСТу 8829-77.

Перед массовым изготовлением колонн необходимо провести опытные испытания.

Размеры колонн приняты в соответствии с номенклатурой сборных железобетонных изделий для капитального ремонта жилых домов в Ленинграде.

Альбом разработан взамен альбома 1-НТ вып. 1962 г.

Изм.	Лист	N докум.	Подпись	Дата	1.123-КР-1.4.001			
Разраб.		Дерюгина			Пояснительная записка	Лит.	Масса	Масштаб
Пров.		Антонова				Лист	Листов	
Т. контр.		Хомич				Институт Ленжилпроект		

Инв N подл. 128 | Подпись и дата 13.06.79г

Копировал: Никитина

Формат 12

Эскиз

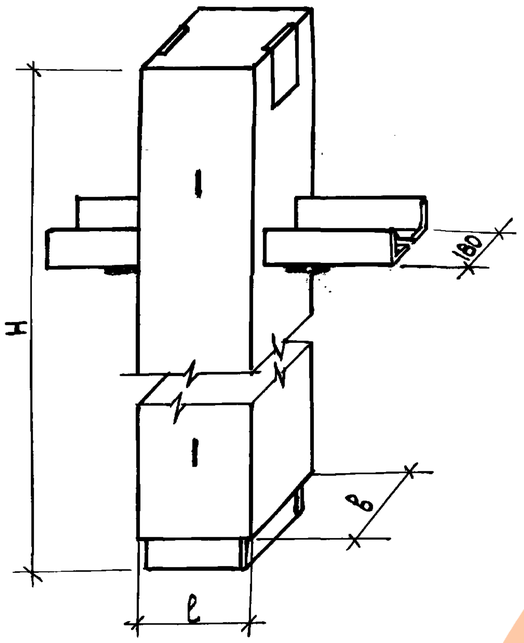

Марка изделия	Размеры в мм ℓ	В	Н	Бетон Марка	Объем	Масса в кг Изделия	Арматуры А-II	А-III	Заклад-ных дета-лей	Содержание стали в м³ бетона при А-II	при А-III	NN стр.
КЛ^{МВ}-205	400	300	2050	200	0.246	615	26.3	18.16	53,3	106.9	73.8	5; 6; 7
КЛ^{МВ}-215	400	300	2150	200	0.258	645	27.8	19.28	53.3	107.7	74.7	5; 6; 8
КЛ^{МВ}-225	400	300	2250	200	0.270	675	29.0	20.08	53.3	107.4	74.4	5; 6; 9
КЛ^{МВ}-235	400	300	2350	200	0.282	705	30.2	20.88	53.3	107.1	74.0	5; 6; 10
КЛ^{МВ}-245	400	300	2450	200	0.294	735	31.7	21.96	53.3	107.8	74.7	5; 6; 11
КЛ^{МВ}-255	400	300	2550	200	0.306	765	32.9	22.76	53.3	107.5	74.4	5; 6, 12
КЛ^{МВ}-265	400	300	2650	200	0.318	795	34.1	23.56	53.3	107.2	74.1	5; 6; 13
КЛ^{МВ}-275	400	300	2750	200	0.330	825	35.6	24.64	53.3	107.9	74.7	5; 6; 14
КЛ^{МВ}-285	400	300	2850	200	0.342	855	36.8	25.44	53.3	107.6	74.4	5; 6; 15
КЛ^{МВ}-295	400	300	2950	200	0.354	885	38.0	26.24	53.3	107.3	74.1	5; 6; 16
КЛ^{МВ}-305	400	300	3050	200	0.366	915	39.5	27.34	53.3	107.9	74.7	5; 6; 17
КЛ^{МВ}-315	400	300	3150	200	0.378	945	40.7	28.14	53.3	107.7	74.4	5; 6; 18
КЛ^{МВ}-325	400	300	3250	200	0.390	975	41.9	28.94	53.3	107.4	74.2	5; 6; 19
КЛ^{МВ}-335	400	300	3350	200	0.402	1005	43.3	30.02	53.3	107.7	74.7	5; 6; 20
КЛ^{МВ}-345	400	300	3450	200	0.414	1035	44.5	30.82	53.3	107.5	74.4	5; 6; 21
КЛ^{МВ}-355	400	300	3550	200	0.426	1065	45.7	32.07	53.3	107.3	75.3	5; 6; 22
КЛ^{МВ}-365	400	300	3650	200	0.438	1095	47.3	32.74	53.3	107.9	74.7	5; 6; 23
КЛ^{МВ}-375	400	300	3750	200	0.450	1125	48.5	35.54	53.3	107.8	74.5	5; 6; 24

Инв.N подл. | Подпись и дата

Изм.	Лист.	N докум.	Подпись	Дата
Разраб		Зыкина		
Пров.		Антонова		
Т.контр.		Хомич.		

1.123-КР-1.4.002

Колонны КЛ^{МВ}-205÷375
Номенклатура

Лит.	Масса	Масштаб

Лист | Листов

Институт
Ленжилпроект

Копировал: Никитина

Формат 12

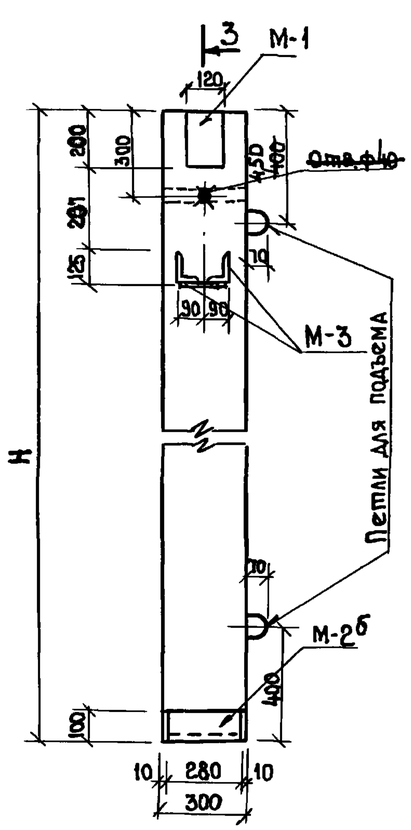

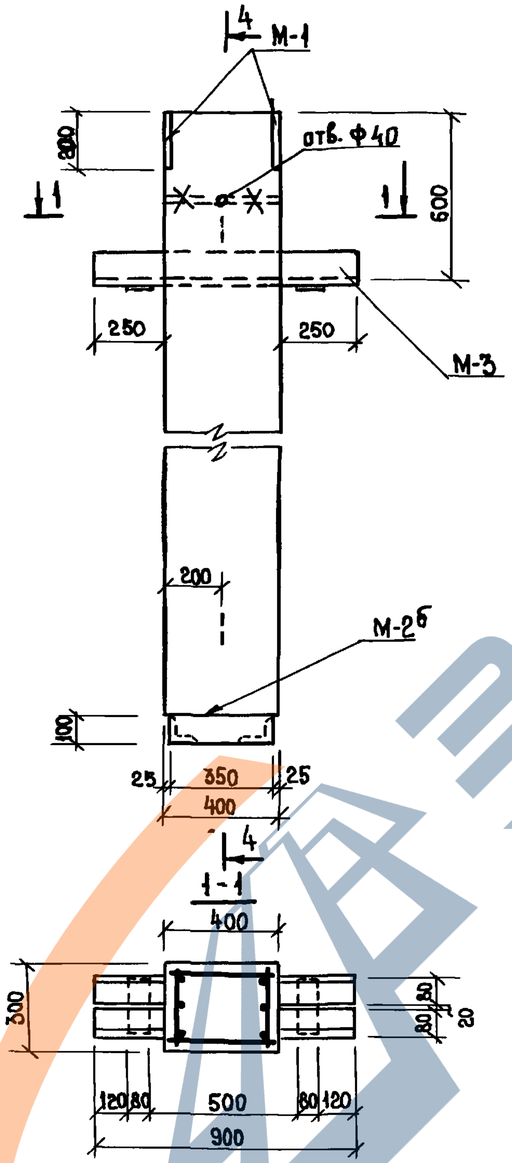

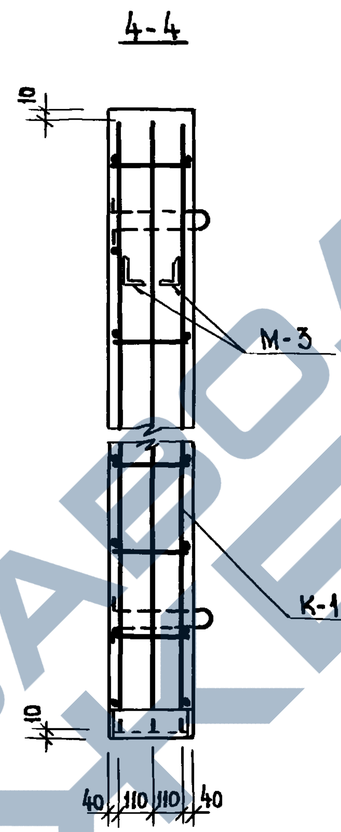

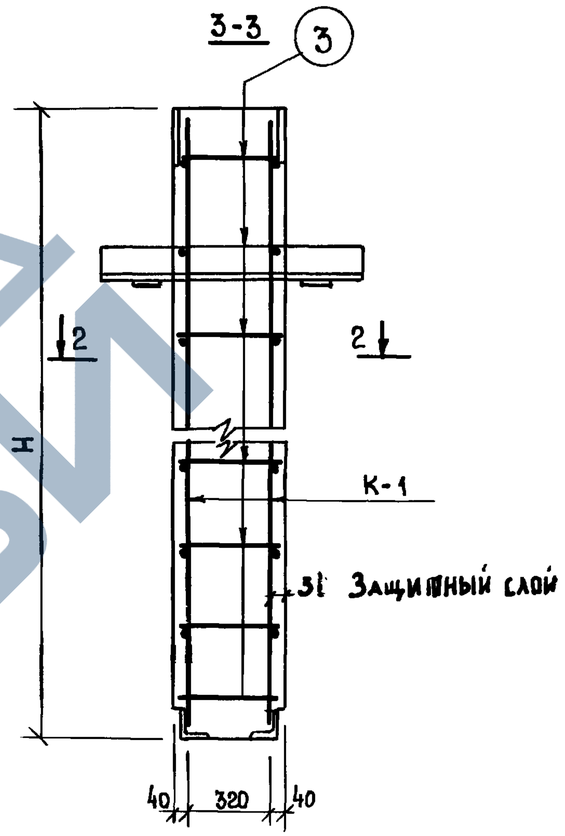

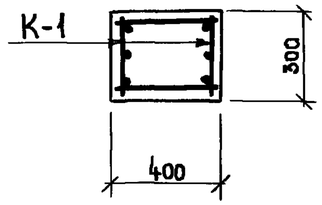

1. Каркасы см. чертеж 1.123-КР-1.4.004
2. Спецификации и характеристики изделий см. черт. 1.123-КР-1.4.005÷1.123 КР-1.4.022
3. Закладные детали см. черт. 1.123-КР-1.4.024
4. Отверстие ф 40 для строповки колонн
5. Уголки закладных деталей М-2б приварить к каркасам К-1

Инв.N подл. | Подпись и дата | Взам.инв.N

		ИК-1			
Изм	Лист	N докум.	Подп	Дата	
Разраб		Дерюгина			
Пров		Антонова			

1.123-КР-1.4.003 И1

Колонны КЛ^{мв}-205÷375
Опалубочный чертеж и армирование.

Лит.	Масса	Масштаб
Лист	Листов	

Институт
Ленжилпроект

Копировал: Никитина

Формат 12

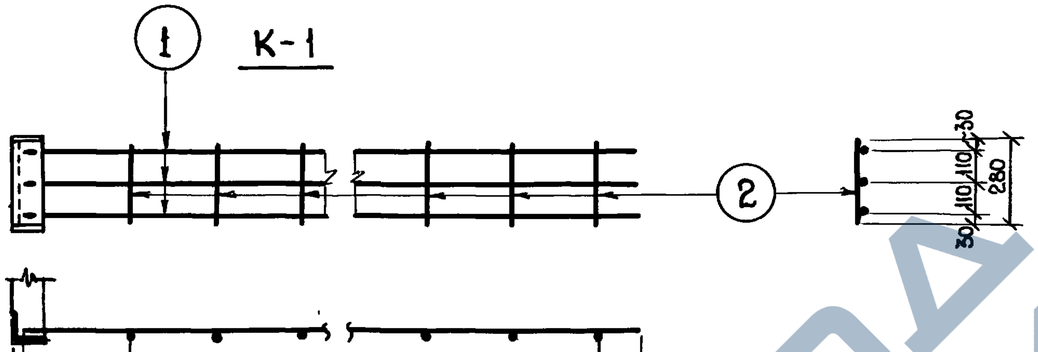

10	380	300×5=1500	150	ℓ = 2040	для	КЛ^{МВ} - 205
10	180	300×6=1800	150	ℓ = 2140	для	КЛ^{МВ} - 215
10	280	300×6=1800	150	ℓ = 2240	"	КЛ^{МВ} - 225
10	380	300×6=1800	150	ℓ = 2340	"	КЛ^{МВ} - 235
10	180	300×7=2100	150	ℓ = 2440	"	КЛ^{МВ} - 245
10	280	300×7=2100	150	ℓ = 2540	"	КЛ^{МВ} - 255
10	380	300×7=2100	150	ℓ = 2640	"	КЛ^{МВ} - 265
10	180	300×8=2400	150	ℓ = 2740	"	КЛ^{МВ} - 275
10	280	300×8=2400	150	ℓ = 2840	"	КЛ^{МВ} - 285
10	380	300×8=2400	150	ℓ = 2940	"	КЛ^{МВ} - 295
10	180	300×9=2700	150	ℓ = 3040	"	КЛ^{МВ} - 305
10	280	300×9=2700	150	ℓ = 3140	"	КЛ^{МВ} - 315
10	380	300×9=2700	150	ℓ = 3240	"	КЛ^{МВ} - 325
10	180	300×10=3000	150	ℓ = 3340	"	КЛ^{МВ} - 335
10	280	300×10=3000	150	ℓ = 3440	"	КЛ^{МВ} - 345
10	380	300×10=3000	150	ℓ = 3540	"	КЛ^{МВ} - 355
10	180	300×11=3300	150	ℓ = 3640	"	КЛ^{МВ} - 365
10	280	300×11=3300	150	ℓ = 3740	"	КЛ^{МВ} - 375

1. Изготовление сварных каркасов производить согласно СН 393-69.
2. Уголки закладной детали М-2^{б} приварить к каркасу К-1

Изм	Лист	№ докум	Подп.	Дата
Разраб.		Дерюгина		
Пров.		Антонова		

1.123 - КР-1.4.004

Колонны КЛ^{МВ} 205÷375
Арматура

Лит.	Масса	Масштаб
		1:20

Лист | Листов

Институт Ленжилпроект

Инв. № подл. | Подпись и дата

Копировал: Никитина Формат 12

Спецификация арматуры на один элемент

Марка	№№ поз.	⌀ мм.	Длина мм.	Кол-во шт.	Общая длина м	Масса кг.
К-1	1	18 AII	2030	3	6.09	12.18
	2	6 AI	280	6	1.68	0.37
Отдельные стержни	3	6 AI	380	14	5.32	1.18

Выборка стали на изделие

Диаметр и классы стали	⌀18 AII	⌀6 AI
Длина	12.18	8.68
Масса кг	24.36	1.92
$R_a^н$ кг/см²	3000	2400
ГОСТ	5781-75	

Спецификация стальных элементов

Марка	Кол-во шт.	Масса кг. Одного элемента	Масса кг. Всех элементов	№№ стр.
К-1	2	12.55	25.10	
Отдельные стержни	14	-	1.18	

Спецификация металлоизделий

Марка	Кол-во шт.	Масса кг Одного элемента	Масса кг Всех элементов
М-26	1	12.34	12.34
М-1	2	236	472
М-3	1	34.60	34.60
Петля	2	0.83	1.66

Характеристика изделия

Масса	кг.	615
Объем бетона	м³.	0.246
Масса стали	кг.	26.3
Расход стали на 1м³ изделия	кг	106.9
Масса закладных элементов	кг	53,3
Марка бетона		200
Кубиковая прочность бетона к моменту выдачи изделия с завода	кг/см²	160

Инв.№ подл. | Подпись и дата | Взам.инв.№

Изм.	Лист	№ докум.	Подпись	Дата
Разраб		Дерюгина		
Пров.		Антонова		

1.123-КР-1.4.005

Колонна КЛ^{мв}-205 Спецификации, выборка стали, характеристика изделия

Лит.	Масса	Масштаб

Лист | Листов

институт Ленжилпроект

Копировала: Смирнова

Формат 12

Спецификация арматуры на один элемент

Марка	№№ поз.	ф мм	Длина мм	Кол.во шт	Общая длина м	Масса кг
К-1	1	18 А II	2130	3	6.39	12.78
	2	6 А I	280	7	1.96	0.44
Отдельные стержни	3	6 А I	380	16	6.08	1.36

Спецификация металлоизделий

Марка	Кол.во шт	Масса, кг: одного элемента	Масса, кг: всех элементов
М-2б	1	12.34	12.34
М-1	2	2.36	4.72
М-3	1	34.60	34.60
Петля	2	0.83	1.66

Выборка стали на изделие

Диаметр и классы стали	ф 18 А II	ф 6 А I
Длина м	12.78	10.00
Масса кг	25.56	2.24
$Ra^{н}$ кг/см²	3000	2400
ГОСТ	5781-75	

Характеристика изделия

Масса	кг	645
Объем бетона	м³	0.258
Масса стали	кг	27.8
Расход стали на 1 м³ изделия	кг	107.7
Масса закладных элементов	кг	53.3
Марка бетона		200
Кубиковая прочность бетона к моменту выдачи изделия с завода	кг/см²	160

Спецификация стальных элементов

Марка	Кол.во шт	Масса, кг: одного элемента	Масса, кг: всех элементов	№№ стр.
К-1	2	13.22	26.44	
Отдельные стержни	16	—	1.36	

Изм.	Лист	№ докум.	Подп.	Дата
Разраб.		Дерюгина		
Пров.		Антонова		

1.123-КР-1.4.006

Колонна КЛ мв-215
Спецификации, выборка стали, характеристика изделия

Лит.	Масса	Масшт.

Лист | Листов

Институт Ленжилпроект

Инв. № подл. | Подп. и дата

Копир.: Дольникова

Формат 12

ЗАВОД КБИ

Спецификация арматуры на один элемент

Марка	NN поз.	ф мм	Длина шт	Кол. во шт	Общая длина м	Масса кг
К-1	1	18 AII	2230	3	6.69	13.38
	2	6 AI	280	7	1.96	0.44
Отдельные стержни	3	6 AI	380	16	6.08	1.36

Выборка стали на изделие

Диаметр и классы стали	ф18 AII	ф6 AI
Длина м	13.38	10.00
Масса кг	26.76	2.24
$R_a^н$ кг/см^2	3000	2400
ГОСТ	5781-75	

Спецификация стальных элементов

Марка	Кол. во шт	Масса, кг одного элемента	Масса, кг всех элементов	NN стр.
К-1	2	13.82	27.64	
Отдельные стержни	16	—	1.36	

Спецификация металлоизделий

Марка	Кол. во шт	Масса, кг одного элемента	Масса, кг всех элементов
М-2б	1	12.34	12.34
М-1	2	2.36	4.72
М-3	1	34.60	34.60
Петля	2	0.83	1.66

Характеристика изделия

Масса	кг	675
Объем бетона	м^3	0.270
Масса стали	кг	29.0
Расход стали на 1 м^3 изделия	кг	107.4
Масса закладных элементов	кг	53.3
Марка бетона		200
Кубиковая прочность бетона к моменту выдачи изделия с завода	кг/см^2	160

Инв.№ подл. | Подп. и дата | 634 | 15.6.76

Изм.	Лист	№ докум.	Подп.	Дата
Разраб.		Дерюгина		
Пров.		Антонова		

1.123-КР-1.4.007

Колонна КЛ^{нв}-225 Спецификации, выборка стали, характеристика изделия

Лит.	Масса	Масшт.
Лист	Листов	

Институт Ленниилпроект

Копир.: Дольникова

Формат 12

https://zavodjbi.com/

Спецификация арматуры на один элемент

Марка	№№ поз.	ф мм	Длина мм	Кол-во шт	Общая длина м	Масса кг
К-1	1	18 А II	1330	3	6.99	13.98
	2	6 А I	280	7	1.96	0.44
Отдельные стержни	3	6 А I	380	16	6.08	1.36

Выборка стали на изделие

Диаметр и классы стали	Ф 18 А II	Ф 6 А I
Длина м	13.98	10.00
Масса кг	27.96	2.14
$R_a^н$ кг/см²	3000	2400
ГОСТ	5781-75	

Спецификация стальных элементов

Марка	Кол-во шт	Масса, кг: одного элемента	Масса, кг: всех элементов	№№ стр
К-1	2	14.42	28.84	
Отдельные стержни	16	—	1.36	

Спецификация металлоизделий

Марка	Кол-во шт.	Масса, кг: одного элемента	Масса, кг: всех элементов
М-2б	1	12.34	12.34
М-1	2	2.36	4.72
М-3	1	34.60	34.60
Петля	2	0.83	1.66

Характеристика изделия

Масса	кг	705
Объем бетона	м³	0.282
Масса стали	кг	30.2
Расход стали на 1 м³ изделия	кг	107.1
Масса закладных элементов	кг	53.3
Марка бетона		200
Кубиковая прочность бетона к моменту выдачи изделия с завода	кг/см²	160

Инв.№ подл. | Подп. и дата | 695 | 15.06.92

Изм.	Лист	№ докум.	Подп.	Дата
Разраб.		Дерюгина		
Пров.		Антонова		

1.123-КР-1.4.008

Колонна КЛ^нв-235
Спецификации, выборка стали, характеристика изделия

Лит.	Масса	Масшт.
Лист	Листов	

Институт Ленжилпроект

ЗАВОДА ЖБИ

https://zavodjbi.com/

https://zavodjbi.com/

Спецификация арматуры на один элемент

Марка	№№ поз.	ф мм.	Длина мм.	Кол-во шт.	Общая длина м	Масса кг
К-1	1	18 А II	2430	3	7.29	14.58
	2	6 А I	280	8	2.24	0.50
Отдельные стержни	3	6 А I	380	18	6.84	1.52

Спецификация металлоизделий

Марка	Кол-во шт.	Масса кг.	
		Одного элемента	Всех элементов
М-2б	1	12.34	12.34
М-1	2	2.36	4.72
М-3	1	34.60	34.60
Петля	2	0.83	1.66

Выборка стали на изделие

Диаметр и классы стали	ф 18 А II	ф 6 А I
Длина м	14.58	11.32
Масса кг.	29.16	2.52
$R_a^н$ кг/см²	3000	2400
ГОСТ	5781-75	

Характеристика изделия

Масса	кг.	735
Объем бетона	м³	0.294
Масса стали	кг.	31.7
Расход стали на 1м³ изделия	кг.	107.8
Масса закладных элементов	кг.	53.3
Марка бетона		200
Кубиковая прочность бетона к моменту выдачи изделия с завода	кг/см²	160

Спецификация стальных элементов

Марка	Кол-во шт.	Масса кг.		№№ стр.
		Одного элемента	Всех элементов	
К-1	2	15.08	30.16	
Отдельные стержни	18	-	1.52	

Инв.№подл. | Подпись и дата

Изм	Лист	№докум.	Подпись	Дата
Разраб.		Дерюгина		
Пров.		Антонова		

1.123-КР-1.4.009

Колонна КЛмв-245
Спецификации, выборка стали, характеристика изделия.

Лит.	Масса	Масштаб

Лист | Листов

институт Ленжилпроект

https://zavodjbi.com/

Спецификация арматуры на один элемент

Марка	№№ поз.	ф мм.	Длина мм.	Кол-во шт.	Общая длина м.	Масса кг.
К-1	1.	18 А II	2530	3	7.59	15.18
	2.	6 А I	280	8	2.24	0.50
Отдельные стержни	3.	6 А I	380	18	6.84	1.52

Выборка стали на изделие

Диаметр и классы стали	ф 18 А II	ф 6 А I
Длина м.	15.18	11.32
Масса кг.	30.36	2.52
$R_a^н$ кг/см²	3000	2400
ГОСТ	5781-75	

Спецификация стальных элементов

Марка	Кол-во шт.	Масса кг. Одного элемента	Масса кг. Всех элементов	№№ стр.
К-1	2	15.68	31.36	
Отдельные стержни	18		1.52	

Спецификация металлоизделий

Марка	Кол-во шт.	Масса кг. Одного элемента	Масса кг. Всех элементов
М-2б	1	12.34	12.34
М-1	2	2.36	4.72
М-3	1	34.60	34.60
Петля	2	0.83	1.66

Характеристика изделия

Масса	кг	765
Объем бетона	м³	0.306
Масса стали	кг.	32.9
Расход стали на 1м³ изделия	кг.	107.5
Масса закладных элементов	кг.	53.3
Марка бетона		200
Кубиковая прочность бетона к моменту выдачи изделия с завода	кг/см²	160

Инв.№ подл. | Подпись и дата | Взам. инв.№

Изм.	Лист	№докум.	Подпись	Дата
Разраб.		Дерюгина		
Пров.		Антонова		

1.123-КР-1.4.010

Колонна КЛ^{мв}-255 Спецификации, выборка стали, характеристика изделия

Лит.	Масса	Масшт.

Лист | Листов

институт Ленжилпроект

Копировала: Смирнова

Формат 12

Спецификация арматуры на один элемент

Марка	№№ поз.	ф мм.	Длина мм.	Кол-во шт.	Общая длина м.	Масса кг.
К-1	1	18 А II	2630	3	7.89	15.78
	2	6 А I	280	8	2.24	0.50
Отдельные стержни	3	6 А I	380	18	6.84	1.52

Спецификация металлоизделий

Марка	Кол-во шт.	Масса кг.	
		Одного элемента	Всех элементов
М-2[6]	1	12.34	12.34
М-1	2	2.36	4.72
М-3	1	34.60	34.60
Петля	2	0.83	1.66

Выборка стали на изделие

Диаметр и классы стали	ф 18 А II	ф 6 А I
Длина м	15.78	11.32
Масса кг.	31.56	2.52
$R_a^н$ кг/см²	3000	2400
ГОСТ	5781-75	

Характеристика изделия

Масса	кг	795
Объем бетона	м³	0.318
Масса стали	кг	34.1
Расход стали на 1м³ изделия	кг	107.2
Масса закладных элементов	кг	53.3
Марка бетона		200
Кубиковая прочность бетона к моменту выдачи изделия с завода	кг/см²	160

Спецификация стальных элементов

Марка	Кол-во шт	Масса кг.		№№ стр.
		Одного элемента	Всех элементов	
К-1	2	16.28	32.56	
Отдельные стержни	18	-	1.52	

Инв.№ подл. | Подпись и дата | Взам. инв.№

Изм	Лист	№ докум.	Подпись	Дата
Разраб		Дерюгина		
Пров.		Антонова		

1.123-КР-1.4.011

Колонна КЛ^{мв}-265
Спецификации, выборка стали, характеристика изделия

Лит.	Масса	Масштаб

Лист | Листов

институт Ленжилпроект

Копировала: Смирнова

Формат 12

Спецификация арматуры на один элемент

Марка	№№ поз.	ф мм.	Длина мм.	Кол-во шт	Общая длина м.	Масса кг.
К-1	1	18АII	2730	3	8.19	16.38
	2	6А I	280	9	2.52	0.56
Отдельные стержни	3	6А I	380	20	7.60	1.68

Выборка стали на изделие

Диаметр и классы стали	ф 18 А II	ф 6 А I
Длина м.	16.38	12.64
Масса кг.	32.76	2.80
$R_a^н$ кг/см²	3000	2400
ГОСТ	5781-75	

Спецификация стальных элементов

Марка	Кол-во шт.	Масса кг. Одного элемента	Масса кг. Всех элементов	№№ стр.
К-1	2	16.94	33.88	
Отдельные стержни	20	-	1.68	

Спецификация металлоизделий

Марка	Кол-во шт.	Масса кг Одного элемента	Масса кг Всех элементов
М-2б	1	12.34	12.34
М-1	2	2.36	4.72
М-3	1	34.60	34.60
Петля	2	0.83	1.66

Характеристика изделия

Масса	кг.	825
Объем бетона	м³	0.330
Масса стали	кг.	35.6
Расход стали на 1м³ изделия	кг.	107.9
Масса закладных элементов	кг.	53.3
Марка бетона		200
Кубиковая прочность бетона к моменту выдачи изделия с завода	кг/см²	160

Инв.№подл. | Подпись и дата | Взам.инв.№

Изм.	Лист	№докум.	Подпись	Дата
Разраб.		Дерюгина		
Пров.		Антонова		

1.123-КР-1-4.012

Колонна КЛ^{мв}-275
Спецификации, выборка стали, характеристика изделия

Лит.	Масса	Масштаб
Лист	Листов	

институт Ленжилпроект

Копировала: Смирнова

Формат 12

Спецификация арматуры на один элемент

Марка	№№ поз.	ф мм.	Длина мм.	Кол-во шт	Общая длина м	Масса кг.
К-1	1	18 А II	2830	3	8.49	16.98
	2	6 А I	280	9	2.52	0.56
Отдельные стержни	3.	6 А I	380	20	7.60	1.68

Выборка стали на изделие

Диаметр и классы стали	ф 18 А II	ф 6 А I
Длина м	16.98	12.64
Масса кг.	33.96	2.80
$R_a^н$ кг/см²	3000	2400
ГОСТ	5781-75	

Спецификация стальных элементов

Марка	Кол-во шт.	Масса кг. Одного элемента	Масса кг. Всех элементов	№№ стр.
К-1	2	17.54	35.08	
Отдельные стержни	20	-	1.68	

Спецификация металлоизделий

Марка	Кол-во шт.	Масса кг. Одного элемента	Масса кг. Всех элементов
М-2б	1	12.34	12.34
М-1	2	2.36	4.72
М-3	1	34.60	34.60
Петля	2	0.83	1.66

Характеристика изделия

Масса	кг.	855
Объем бетона	м³	0.342
Масса стали	кг.	36.8
Расход стали на 1м³ изделия	кг.	107.6
Масса закладных элементов	кг.	53.3
Марка бетона		200
Кубиковая прочность бетона к моменту выдачи изделия с завода	кг/см²	160

Инв.№ подл. | Подпись и дата

Изм.	Лист	№докум.	Подпись	Дата
Разраб.		Дерюгина		
Пров.		Антонова		

1.123-КР-1.4.013

Колонна КЛ^{мв}-285
Спецификации, выборка стали, характеристика изделия.

Лит.	Масса	Масштаб

Лист | Листов

Институт Ленжилпроект

Копировала: Смирнова

Формат 12

Спецификация арматуры на один элемент

Марка	№№ поз	ф мм.	Длина мм.	Кол-во шт	Общая длина м.	Масса кг.
К-1	1	18АII	2930	3	8.79	17.58
	2	6АI	280	9	2.52	0.56
Отдельные стержни	3	6АI	380	20	7.60	1.68

Выборка стали на изделие

Диаметр и классы стали	ф 18 АII	ф6 АI
Длина м	17.58	12.64
Масса кг.	35.16	2.80
$R_a^н$ кг/см²	3000	2400
ГОСТ	5781-75	

Спецификация стальных элементов

Марка	Кол-во шт.	Масса кг. Одного элемента	Масса кг. Всех элементов	№№ стр.
К-1	2	18.14	36.28	
Отдельные стержни	20	-	1.68	

Спецификация металлоизделий

Марка	Кол-во шт.	Масса кг. Одного элемента	Масса кг. Всех элементов
М-2б	1	12.34	12.34
М-1	2	2.36	4.72
М-3	1	34.60	34.60
Петля	2	0.83	1.66

Характеристика изделия

Масса	кг.	885
Объем бетона	м³	0.354
Масса стали	кг.	38.0
Расход стали на 1м³ изделия	кг.	107.3
Масса закладных элементов	кг.	53.3
Марка бетона		200
Кубиковая прочность бетона к моменту выдачи изделия с завода	кг/см²	160

Инв.№ подл. | Подпись и дата | 15.04.92

Изм.	Лист	№ докум.	Подпись	Дата
Разраб.		Дерюгина		
Пров.		Антонова		

1.123-КР-1.4.014

Колонна КЛ^{мв}-295
Спецификации, выборка стали, характеристика изделия

Лит.	Масса	Масшт.
Лист	Листов	

институт Ленжилпроект

Спецификация арматуры на один элемент

Марка	NN поз.	ф. мм.	Длина мм.	Кол-во шт.	Общая длина м	Масса кг.
К-1	1	18АII	3030	3	9.09	18.18
	2	6АI	280	10	2.80	0.62
Отдельные стержни	3	6АI	380	22	8.36	1.86

Спецификация металлоизделий

Марка	Кол-во шт.	Масса кг. Одного элемента	Масса кг. Всех элементов
М-2б	1	12.34	12.34
М-1	2	2.36	4.72
М-3	1	34.60	34.60
Петля	2	0.83	1.66

Выборка стали на изделие

Диаметр и классы стали	ф18АII	ф6АI
Длина м.	18.18	13.96
Масса кг.	36.36	3.10
$R_o^н$ кг/см²	3000	2400
ГОСТ	5781-75	

Характеристика изделия

Масса	кг.	915
Объем бетона	м³.	0.366
Масса стали	кг.	39.5
Расход стали на 1м³ изделия	кг.	107.9
Масса закладных элементов	кг.	53.3
Марка бетона		200
Кубиковая прочность бетона к моменту выдачи изделия с завода	кг/см²	160

Спецификация стальных элементов

Марка	Кол-во шт	Масса кг. Одного элемента	Масса кг. Всех элементов	NN стр.
К-1	2	18.80	37.60	
Отдельные стержни	22	-	1.86	

Изм	Лист	№ докум	Подпись	Дата
Разраб.		Дерюгина		
Пров.		Антонова		

1.123-КР-1.4.015

Колонна КЛ^мв-305
Спецификации, выборка стали, характеристика изделия

Лит	Масса	Масшт.

Лист | Листов

институт Ленжилпроект

Инв. № подл. 702 | Подпись и дата 15.06.79

Копировала: Смирнова

Формат 12

ЗАВОД КБИ

Спецификация арматуры на один элемент

Марка	№№ поз.	ф мм.	Длина мм.	Кол-во шт.	Общая длина м.	Масса кг.
К-1	1	18 AII	3130	3	9.39	18.78
	2	6 AI	280	10	2.80	0.62
Отдельные стержни	3	6 AI	380	22	8.36	1.86

Спецификация металлоизделий

Марка	Кол-во шт.	Масса кг.	
		Одного элемента	Всех элементов
М-2б	1	12.34	12.34
М-1	2	2.36	4.72
М-3	1	34.60	34.60
Петля	2	0.83	1.66

Выборка стали на изделие

Диаметр и классы стали	ф 18 A II	ф 6 AI
Длина м	18.78	13.96
Масса кг.	37.56	3.10
$R_a^н$ кг/см²	3000	2400
ГОСТ	5781-75	

Характеристика изделия

Масса	кг.	945
Объем бетона	м³	0.378
Масса стали II	кг.	40.7
Расход стали на 1м³ изделия	кг.	107.7
Масса закладных элементов	кг.	53,3
Марка бетона		200
Кубиковая прочность бетона к моменту выдачи изделия с завода.	кг/см²	160

Спецификация стальных элементов

Марки	Кол-во шт	Масса кг.		№№ стр.
		Одного элемента	Всех элементов	
К-1	2	19.40	38.80	
Отдельные стержни	22	-	1.86	

Инв.№ подл. | Подпись и дата | Взам. инв.№

Изм.	Лист	№док.	Подп.	Дата
Разраб.		Дерюгина		
Пров.		Антонова		

1.123-КР-1.4.016

Колонна КЛ^{мв}-315 Спецификации, выборка стали, характеристика изделия

Лит.	Масса	Масшт.

Лист | Листов

институт Ленжилпроект

Копировала: Смирнова

Формат 12

Спецификация арматуры на один элемент

Марка	№№ поз.	ф мм.	Длина мм.	Кол-во шт.	Общая длина м.	Масса кг.
К-1	1	18АII	3 230	3	9.69	19.38
	2	6АI	280	10	2.80	0.62
Отдельные стержни	3	6АI	380	22	8.36	1.86

Спецификация металлоизделий

Марка	Кол-во шт	Масса кг.	
		Одного элемента	Всех элементов
М-2б	1	12.34	12.34
М-1	2	2.36	4.72
М-3	1	34.60	34.60
Петля	2	0.83	1.66

Выборка стали на изделие

Диаметр и классы стали	ф 18 А II	ф 6 А I
Длина м	19.38	13.96
Масса кг.	38.76	3.10
$R_a^н$ кг/см²	3000	2400
ГОСТ	5781-75	

Характеристика изделия

Масса	кг.	975
Объем бетона	м³.	0.390
Масса стали	кг.	41.9
Расход стали на 1м³ изделия	кг.	107.4
Масса закладных элементов	кг.	53.3
Марка бетона		200
Кубиковая прочность бетона к моменту выдачи изделия с завода	кг/см²	160

Спецификация стальных элементов

Марка	Кол-во шт.	Масса кг.		№№ стр.
		Одного элемента	Всех элементов	
К-1	2	20.00	40.00	
Отдельные стержни	22	–	1.86	

Изм.	Лист	№ докум	Подпись	Дата
Разраб		Дерюгина		
Пров.		Антонова		

1.123-КР-1.4.017

Колонна КЛ^мв-325
Спецификации, выборка стали, характеристика изделия

Лит.	Масса	Масштаб

Лист | Листов

Институт Ленжилпроект

Инв. № подл. 704 | Подпись и дата 15.06.79г.

Копировала: Смирнова

Формат 12

ЗАВОД КБИ

Спецификация арматуры на один элемент

Марка	№№ поз.	ф мм.	Длина мм.	Кол-во шт.	Общая длина м.	Масса кг.
К-1	1	18 А II	3330	3	9.99	19.98
	2	6 А I	280	11	3.08	0.68
Отдельные стержни	3	6 А I	380	24	9.12	2.02

Выборка стали на изделие

Диаметр и классы стали	ф 18 А II	ф 6 А I
Длина м.	19.98	15.28
Масса кг.	39.96	3.38
$R_a^н$ кг/см²	3000	2400
ГОСТ	5781-75	

Спецификация стальных элементов

Марка	Кол-во шт.	Масса кг. Одного элемента	Масса кг. Всех элементов	№№ стр.
К-1	2	20.66	41.32	
Отдельные стержни	24	-	2.02	

Спецификация металлоизделий

Марка	Кол-во шт.	Масса кг. Одного элемента	Масса кг. Всех элементов
М-2б	1	12.34	12.34
М-1	2	2.36	4.72
М-3	1	34.60	34.60
Петля	2	0.83	1.66

Характеристика изделия

Масса	кг.	1005
Об'ем бетона	м³	0.402
Масса стали	кг.	43.3
Расход стали на 1 м³ изделия	кг	107.7
Масса закладных элементов	кг.	53.3
Марка бетона		200
Кубиковая прочность бетона к моменту выдачи изделия с завода	кг/см²	160

Инв. № подл. | Подпись и дата | Взам. инв. №

Изм.	Лист	№ докум.	Подпись	Дата
Разраб.		Дерюгина		
Пров.		Антонова		

1.123-КР-1.4.018

Колонна КЛ^{мв}-335 Спецификации, выборка стали, характеристика изделия

Лит.	Масса	Масштаб

Лист | Листов

Институт Ленжилпроект

Копировала: Смирнова

Формат 12

Спецификация арматуры на один элемент

Марка	NN поз.	ф мм.	Длина мм	Кол-во шт.	Общая длина м.	Масса кг.
К-1	1	18 А II	3430	3	10.29	20.58
	2	6 А I	280	11	3.08	0.68
Отдельные стержни	3	6 А I	380	24	9.12	2.02

Выборка стали на изделие

Диаметр и классы стали	ф18 А II	ф 6 А I
Длина м	20. 58	15. 28
Масса кг	41. 16	3. 38
$R_a^н$ кг/см²	3000	2400
ГОСТ	5781 - 75	

Спецификация стальных элементов

Марка	Кол-во шт.	Масса кг одного элемента	Масса кг всех элементов	NN стр.
К-1	2	21.26	42.52	
Отдельные стержни	22	–	2.02	

Спецификация металлоизделий

Марка	Кол-во шт.	Масса кг одного элемента	Масса кг всех элементов
М-2б	1	12.34	12.34
М-1	2	2.36	4.72
М-3	1	34.60	34.60
Петля	2	0. 83	1.66

Характеристика изделия

Масса	кг	1035
Объем бетона	м³	0.414
Масса стали	кг	44.5
Расход стали на 1м³ изделия	кг	107.5
Масса закладных элементов	кг	53.3
Марка бетона		200
Кубиковая прочность бетона к моменту выдачи изделия с завода	кг/см²	160

Инв. N подл. | Подп. и дата

Изм.	Лист	N докум.	Подпись	Дата
Разраб.		Дерюгина		
Пров.		Антонова		

1.123-КР-1.4.019

Колонна КЛ мв 345 Спецификации, выборка стали, характеристика изделия.

Лит.	Масса	Масштаб

Лист | Листов

Институт Ленжилпроект

Копировал: Никитина

Формат 12

Спецификация арматуры на один элемент

Марка	NN поз.	ф мм	Длина мм	Кол-во шт.	Общая длина м	Масса кг
К-1	1	18 А II	3530	3	10.59	21.18
	2	6 А I	280	11	3.08	0.68
Отдельные стержни	3	6 А I	380	24	9.12	2.02

Выборка стали на изделие

Диаметр и классы стали	ф 18 А II	ф 6 А I
Длина м	21.18	15.28
Масса кг	42.36	3.38
$R_a^н$ кг/см²	3000	2400
ГОСТ	5781-75	

Спецификация стальных элементов

Марка	Кол-во шт.	Масса кг: одного элемента	Масса кг: всех элементов	NN стр.
К-1	2	21.86	43.72	
Отдельные стержни.	24		2.02	

Спецификация металлоизделий

Марка	Кол-во шт	Масса кг: одного элемента	Масса кг: всех элементов
М-2б	1	12.34	12.34
М-1	2	2.36	4.72
М-3	1	34.60	34.60
Петля	2	0.83	1.66

Характеристика изделия

Масса	Кг	1065
Объем бетона	$м^3$	0.426
Масса стали	кг	45.7
Расход стали на $1 м^3$ изделия	кг	107.3
Масса закладных элементов	кг	53.3
Марка бетона		200
Кубиковая прочность бетона к моменту выдачи изделия с завода	$кг/см^2$	160

Инв. N подл. | Подп. и дата

Изм.	Лист	N докум.	Подпись	Дата
Разраб.		Дерюгина		
Пров.		Антонова		

1.123-КР-1.4020

Колонна КЛмв 355
Спецификации, выборка стали, характеристика изделия.

Лит	Масса	Масштаб
Лист	Листов	

Институт Ленжилпроект

Спецификация арматуры на один элемент

Марка	NN поз.	ф мм	Длина мм	Кол-во шт	Общая длина м	Масса кг
К-1	1	18 AII	3630	3	10.89	21.78
	2	6 AI	280	12	3.36	0.75
Отдельные стержни	3	6 AI	380	26	9.88	2.20

Выборка стали на изделие

Диаметр и классы стали	ф 18 AII	ф 6 AI
Длина м	21.78	16.60
Масса кг	43.56	3.70
$R_a^н$ кг/см²	3000	2400
ГОСТ	5781 - 75*	

Спецификация стальных элементов

Марка	Кол-во шт.	Масса кг		NN стр.
		Одного элемента	Всех элементов	
К-1	2	22.53	45.06	
Отдельные стержни	26		2.20	

Спецификация металлоизделий

Марка	Кол-во шт.	Масса кг	
		Одного элемента	Всех элементов
М-2б	1	12.34	12.34
М-1	2	2.36	4.72
М-3	1	34.60	34.60
Петля	2	0.83	1.66

Характеристика изделия

Масса	кг	1095
Объем бетона	м³	0.438
Масса стали	кг	47.3
Расход стали на 1м³ изделия	кг	107.9
Масса закладных элементов	кг	53.3
Марка бетона		200
Кубиковая прочность бетона к моменту выдачи изделия с завода.	кг/см²	160

Инв.N подл. | Подп. и дата

Изм.	Лист	NДокум.	Подпись	Дата
Разраб		Дерюгина		
Пров.		Антонова		

1.123-КР-14.021

Колонна КЛ^{м3}-365 Спецификация. Выборка стали, характеристика изделия

Лит.	Масса	Масштаб

Лист | Листов

Институт Ленжилпроект

Копировал: Никитина

Формат 12

Спецификация арматуры на один элемент

Марка	NN поз	ф мм	Длина мм	Кол-во шт.	Общая длина м	Масса кг
К-1	1	18 А II	3730	3	11.19	22.38
	2	6 А I	280	12	3.36	0.75
Отдельные стержни	3	6 А I	380	26	9.88	2.20

Спецификация металлоизделий

Марка	Кол-во шт.	Масса кг	
		Одного элемента	Всех элементов
М-2б	1	12.34	12.34
М-1	2	2.36	4.72
М-3	1	34.60	34.60
Петля	2	0.83	1.66

Выборка стали на изделие

Диаметр и классы стали	ф 18 А II	ф 6 А I
Длина м	22.38	16.60
Масса кг	44.76	3.70
$R_a^н$ кг/см²	3000	2400
ГОСТ	5781-75	

Характеристика изделия

Масса	кг	1125
Объем бетона	м³	0.450
Масса стали	кг	48.5
Расход стали на 1м³ изделия	кг	107.8
Масса закладных элементов	кг	53.3
Марка бетона		200
Кубиковая прочность бетона к моменту выдачи изделия с завода	кг/см²	160

Спецификация стальных элементов

Марка	Кол-во шт.	Масса кг		NN стр.
		Одного элемента	Всех элементов	
К-1	2	23.13	46.26	
Отдельные стержни	26		2.20	

Изм	Лист	N Докум.	Подпись	Дата
Разраб.		Дерюгина		
Пров.		Антонова		

1.123-КР-14.022

Колонна КЛ^мв 375
Спецификации, выборка стали, характеристика изделия

Лит.	Масса	Масштаб

Лист | Листов

Институт Ленжилпроект

Инв. N подл. | Подп. и дата

Номер и дата изменений	Краткое содержание изменений	№ чертежей		
		Корректировка	Дополнения	Аннулирование
1	2	3	4	5
16.10.80.	Изменение положения отверстия для строповки и изменение размера привязки петли. Указан размер защитного слоя	1.123-КР-1 изд 1977 1.123-КР-14.000ИК 1.123-КР-14.003ИК	1.123-КР-1.4.ИК1	1.123-КР-14.(1.123-КР-14.(

Инв. № подл.	Подпись и дата	Взам. инв. №

Гл. спец	Винер		
Провер	Антонова		
Испол.	Балашова		

1.123-КР-1.4.ИК-1

ИНФОРМАЦИОННАЯ КАРТА

Лит	Лист	Листов

Проектный институт Ленжилпроект

Выборка стали в кг

Марка колонн	$R_a^н$ кг/см²-4000	$R_a^н$ кг/см²-2400	Всего
	ф 18 A III	ф 6 A I	
КЛ^{МВ} 205	16.24	1.92	18.16
КЛ^{МВ} 215	17.04	2.24	19.28
КЛ^{МВ} 225	17.84	2.24	20.08
КЛ^{МВ} 235	18.64	2.24	20.88
КЛ^{МВ} 245	19.44	2.52	21.96
КЛ^{МВ} 255	20.24	2.52	22.76
КЛ^{МВ} 265	21.04	2.52	23.56
КЛ^{МВ} 275	21.84	2.80	24.64
КЛ^{МВ} 285	22.64	2.80	25.44
КЛ^{МВ} 295	23.44	2.80	26.24
КЛ^{МВ} 305	24.24	3.10	27.34
КЛ^{МВ} 315	25.04	3.10	28.14
КЛ^{МВ} 325	25.84	3.10	28.94
КЛ^{МВ} 335	26.64	3.38	30.02
КЛ^{МВ} 345	27.44	3.38	30.82
КЛ^{МВ} 355	28.24	3.83	32.07
КЛ^{МВ} 365	29.04	3.70	32.74
КЛ^{МВ} 375	29.84	3.70	33.54

Инв. № подл.	Подпись и дата	Взам. инв. №

Изм.	Лист	№ докум.	Подпись	Дата
Разраб.		Дерюгина		
Пров.		Антонова		

1.123-КР-1.4.023

Колонны КЛ^{МВ} 205-КЛ^{МВ} 375 Выборка стали при классе A III

Лит.	Масса	Масштаб

Лист	Листов

институт Ленжилпроект

Копировал: Никитина Формат 12

М-2б

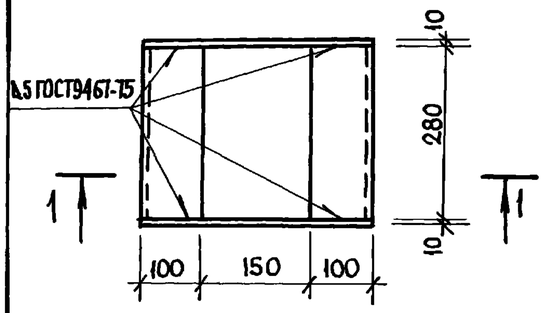

М-1

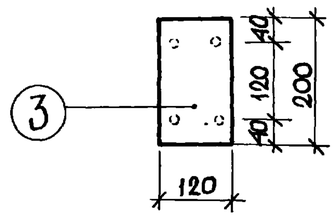

1-1

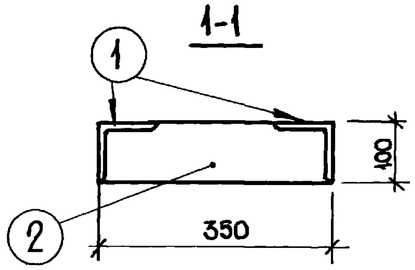

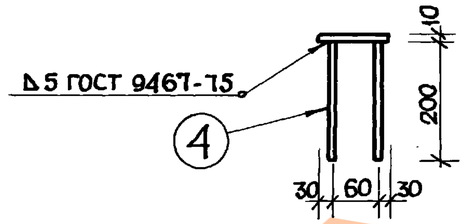

М-3

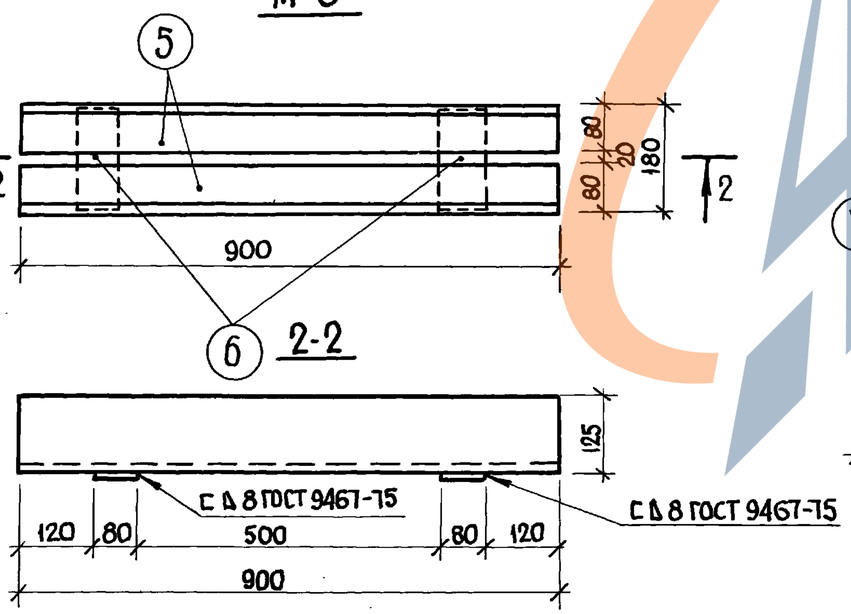

Петля

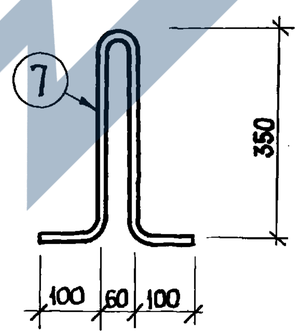

Спецификация стали на одну закладную деталь

Марка	Поз.	Профиль	Длина мм	Кол-во шт.	Масса, кг.		
					Одной поз.	Всех поз.	Эл-та
М-2б	1	L 100×8	280	2	3.42	6.84	12.34
	2	−100×10	350	2	2.75	5.50	
М-1	3	−120×10	200	1	1.88	1.88	2.36
	4	Ф10 А II	200	4	0.12	0.48	
М-3	5	L 125×80×12	900	2	16.50	33.00	34.60
	6	−80×8	160	2	0.80	1.60	
Петля	7	Ф12 А I	940	1	0.83	0.83	0.83

Закладные детали изготовлять в соответствии с СН 313-65*

Инв. N подл. | Подпись и дата | Взам. инв. N

Изм.	Лист	N докум.	Подпись	Дата
Разраб.		Шикалова		
Пров.		Антонова		

1.123-КР-1.4.024

Закладные детали к колоннам КЛ^МВ 205÷КЛ^МВ 375

Лит.	Масса	Масшт.
		1:10

Лист | Листов

институт Ленжилпроект