https://zavodjbi.com/

ТИПОВЫЕ КОНСТРУКЦИИ
ИЗДЕЛИЯ И УЗЛЫ ЗДАНИЙ И СООРУЖЕНИЙ

СЕРИЯ 1.289.1-2
ШАХТЫ ЛИФТОВ ИЗ ЖЕЛЕЗОБЕТОННЫХ ПАНЕЛЕЙ ДЛЯ ОБЩЕСТВЕННЫХ ЗДАНИЙ

ВЫПУСК 2-1

ПАНЕЛИ ШАХТ ПАССАЖИРСКИХ ЛИФТОВ ПО ГОСТ 5746-83. АРМАТУРНЫЕ И ЗАКЛАДНЫЕ ИЗДЕЛИЯ.

24329-03 РАБОЧИЕ ЧЕРТЕЖИ
ЦЕНА

https://zavodjbi.com/

https://zavodjbi.com/

ТИПОВЫЕ КОНСТРУКЦИИ
ИЗДЕЛИЯ И УЗЛЫ ЗДАНИЙ И СООРУЖЕНИЙ

СЕРИЯ 1.289.1-2
ШАХТЫ ЛИФТОВ ИЗ ЖЕЛЕЗОБЕТОННЫХ ПАНЕЛЕЙ ДЛЯ ОБЩЕСТВЕННЫХ ЗДАНИЙ

ВЫПУСК 2-1

ПАНЕЛИ ШАХТ ПАССАЖИРСКИХ ЛИФТОВ ПО ГОСТ 5746-83. АРМАТУРНЫЕ И ЗАКЛАДНЫЕ ИЗДЕЛИЯ.

РАБОЧИЕ ЧЕРТЕЖИ

Разработаны ГИПРОНИИЗДРАВ
Минздрава СССР

Гл.инженер института Ф.Д.Ким
Гл.инженер проекта Ю.С.Некритин

Утверждены ГОСКОМАРХИТЕКТУРЫ
письмо от 21.02.90 № ЮШ-2-270
Введены в действие с 01.10.90
ГИПРОНИИЗДРАВ Минздрава СССР
Приказ от 22.03.90 № 16
Срок действия 1996

24329-03 2

https://zavodjbi.com/

https://zavodjbi.com/

Обозначение документа	Наименование	Стр.
1.289.1-2.2-1-ТТ	Технические требования	4
1.289.1-2.2-1-01	Блок арматурный БА1 ; БА2; БА3	6
1.289.1-2.2-1-02	Блок арматурный БА4 ; БА5; БА6	7
1.289.1-2.2-1-03	Блок арматурный БА7 ; БА8; БА9	8
1.289.1-2.2-1-04	Блок арматурный БА10 ; БА11 ; БА12	9
1.289.1-2.2-1-05	Блок арматурный БА13 ; БА14; БА15	10
1.289.1-2.2-1-06	Блок арматурный БА16 ; БА17; БА18	11
1.289.1-2.2-1-07	Блок арматурный БА19 ; БА20; БА21	12
1.289.1-2.2-1-08	Каркас пространственный КП1.;.КП2; КП3	13
1.289.1-2.2-1-09	Каркас пространственный КП4 ; КП5; КП6	14
1.289.1-2.2-1-10	Каркас пространственный КП7	15
1.289.1-2.2-1-11	Каркас пространственный КП8 ; КП9 ; КП10	16
1.289.1-2.2-1-12	Каркас пространственный КП11 ; КП12;КП13	17
1.289.1-2.2-1-13	Каркас пространственный КП14	18
1.289.1-2.2-1-14	Каркас пространственный КП15 ; КП16;КП17	19
1.289.1-2.2-1-15	Каркас пространственный КП18	20
1.289.1-2.2-1-16	Сетка С1 ; С2; С3	21
1.289.1-2.2-1-17	Сетка С4.;.С5; С6	22
1.289.1-2.2-1-18	Сетка С7.;.С8 ; С9	23
1.289.1-2.2-1-19	Сетка С10	24
1.289.1-2.2-1-20	Сетка С11.;.С12; С13	25

Взам.инв.№ | Подпись и дата | Инв.№ подл.

Нач.отд.	Новичков	
Н.контр.	Некритин	
ГИП	Некритин	
Рук.гр.	Домахина	
Инженер	Комарова	

1.289.1-2.2-1

Содержание

Стадия	Лист	Листов
Р	1	2

ГИПРОНИИЗДРАВ

24329-03 3

https://zavodjbi.com/

https://zavodjbi.com/

Обозначение документа	Наименование	Стр.
1.289.1-2.2-1-21	Сетка С14 ; С15 ; С16	26
1.289.1-2.2-1-22	Сетка С17 ; С18 ; С19	27
1.289.1-2.2-1-23	Сетка С20; С41	28
1.289.1-2.2-1-24	Сетка С21 ; С22 ; С23	29
1.289.1-2.2-1-25	Сетка С24 ; С25 ; С26	30
1.289.1-2.2-1-26	Сетка С27	31
1.289.1-2.2-1-27	Сетка С28 ; С29 ; С30	32
1.289.1-2.2-1-28	Сетка С31	33
1.289.1-2.2-1-29	Сетка С32 ; С33 ; С34	34
1.289.1-2.2-1-30	Сетка С35 ; С36 ; С37	35
1.289.1-2.2-1-31	Сетка С38 ; С39 ; С40	36
1.289.1-2.2-1-32	Сетка С42 ; С43 ; С44	37
1.289.1-2.2-1-33	Сетка С45 ; С46 ; С47	38
1.289.1-2.2-1-34	Сетка С48; С55	39
1.289.1-2.2-1-35	Сетка С49 ; С50 ; С51	40
1.289.1-2.2-1-36	Сетка С52 ; С53 ; С54	41
1.289.1-2.2-1-37	Петля П1; П2	42
1.289.1-2.2-1-38	Изделие закладное МН1	43
1.289.1-2.2-1-39	Изделие закладное МН2	44
1.289.1-2.2-1-40	Изделие закладное МН3	45
1.289.1-2.2-1-41	Изделие закладное МН4 ; МН5 ; МН6	46
1.289.1-2.2-1-42	Изделие закладное МН7	47
1.289.1-2.2-1-Д	Узел I... III	48

Инв.№ подл. | Подпись и дата | Взам.инв.№

24329-03 4

https://zavodjbi.com/

https://zavodjbi.com/

1. Пространственные арматурные блоки для панелей шахт лифтов собираются из плоских сеток, пространственных каркасов, монтажных петель и отдельных стержней.

2. Соединение отдельных изделий выполняется контактно-точечной сваркой при помощи сварочных клещей.

3. Сборка арматурных блоков должна производиться на специальном стенде.

4. Монтажные петли П1; П2 крепятся к блоку сварочными клещами (узел I и II чертеж 1.289.1-2.2-1-д).

5. Узлы Iн; IIн зеркальны узлам I; II, поэтому на чертеже 1.289.1-2.2-1-д дано только одно исполнение этих узлов.

На сборочных чертежах арматурные блоки панелей шахты лифта показаны в вертикальном положении (в проектном положении железобетонного изделия).

6. Сетки и каркасы - сварные, изготовляемые на многоточечных и одноточечных сварочных машинах контактной точечной сваркой. Сетки и каркасы изготовляются из стержневой горячекатаной гладкой арматурной стали А-I и периодического профиля - класса А-III по ГОСТ 5781-82.

Монтажные петли изготовляются из арматурной стали класса А-I (сталь марок ВСт3сп2 и ВСт3пс2). При возможном монтаже конструкций при температуре ниже минус 40°С применять сталь ВСт3пс2 не допускается.

7. Закладные изделия изготовляются из полосовой стали по ГОСТ 103-76.

Нач.отд.	Новичков		
Н.контр.	Некритин		
ГИП	Некритин		
Рук.гр.	Домахина		
Инженер	Комарова		

1.289.1-2.2-1-ТТ

Технические требования

Стадия	Лист	Листов
Р	1	2

ГИПРОНИИЗДРАВ

Взам.инв.№ | Подпись и дата | Инв.№ подл.

24329-03 5

https://zavodjbi.com/

https://zavodjbi.com/

Марка стали – ВСт3пс6, анкерные стержни закладных изделий – из стержневой горячекатаной арматурной стали переодического профиля класса А-II, А-III по ГОСТ 5781-82, на конце анкерных стержней у большинства закладных изделий предусмотрены высаженные головки, конструкция которых разработана в НИИЖБ.

При отсутствии оборудования для высаживания головок разрешается применять усилие на конце анкерных стержней по узлу III (рис. 2 и 3) на чертеже 1.289.1-2.2-1-Д.

8. Закладные изделия покрыть антикоррозийным покрытием I группы (раздел 2 СНиП 2.03.11-85 "Защита строительных конструкций от коррозии").

Рекомендуется крепить изделия к пространственному каркасу до установки его в форму, особенно изделия МН2 и МН7.

9. Сталь для изготовления сеток, каркасов, монтажных петель и закладных изделий должна удовлетворять требованиям ГОСТ 380-71, ГОСТ 5781-82.

Для крепления закладных изделий к опалубке в них предусмотрены отверстия d = 10 мм.

Механические свойства арматурной стали должны проверяться по ГОСТ 12004-81 "Сталь арматурная. Методы испытаний на растяжение".

10. Изготовление, приемка и контроль качества арматурных изделий и закладных деталей должны производиться в соответствии с ГОСТ 10922-75 "Арматурные изделия и закладные детали сварные для железобетонных конструкций. Технические требования и методы испытаний". ГОСТ 14098-85 "Соединения сварные арматуры и закладных изделий железобетонных конструкций. Типы, конструкция и размеры".

11. При изготовлении арматурных изделий применяются соединения К1 по ГОСТ 14098-85, при изготовлении закладных изделий – Т1 по ГОСТ 14098-85.

Инв. № подл. | Подпись и дата | Взам. инв. №

24329-03 6

https://zavodjbi.com/

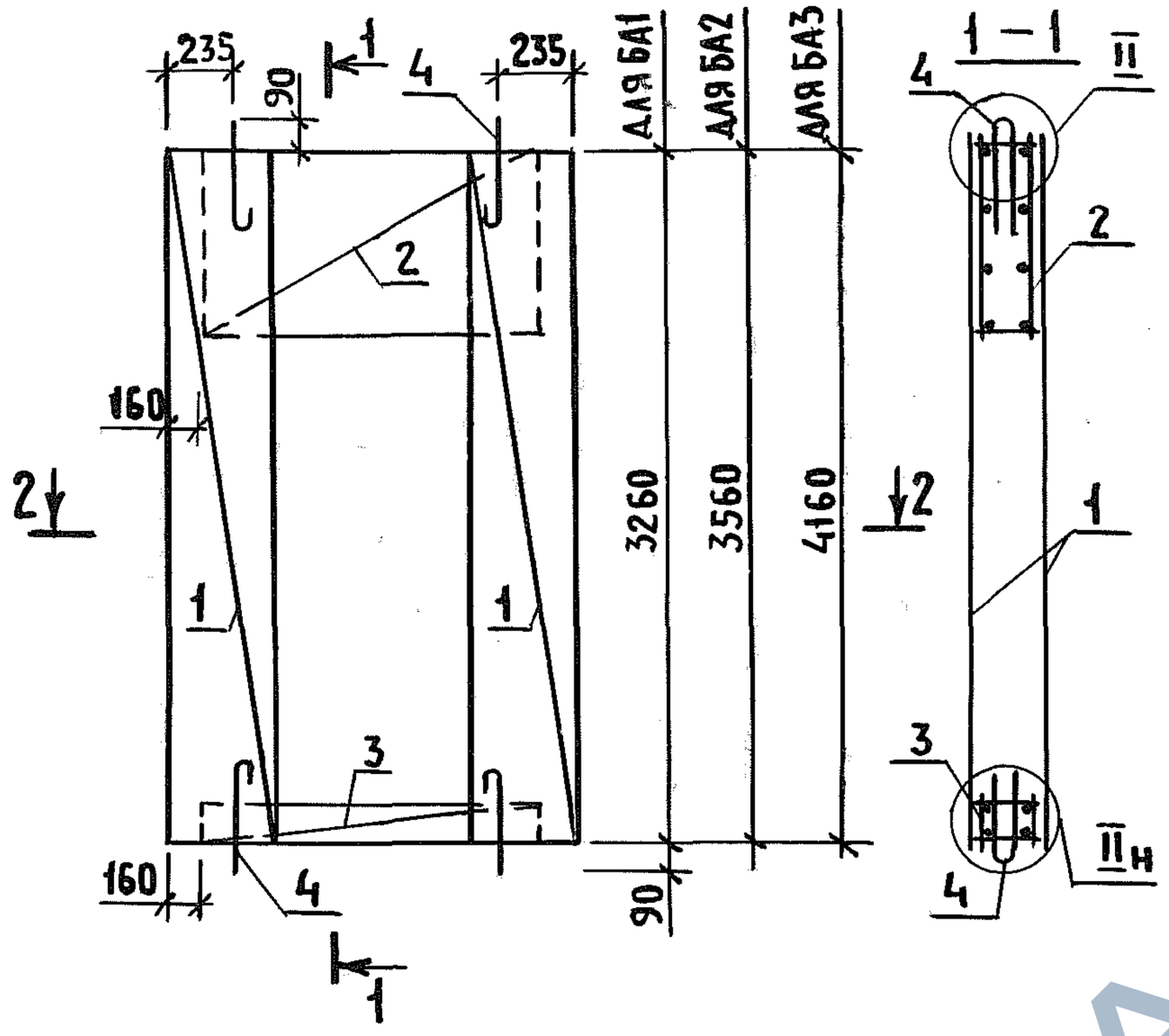

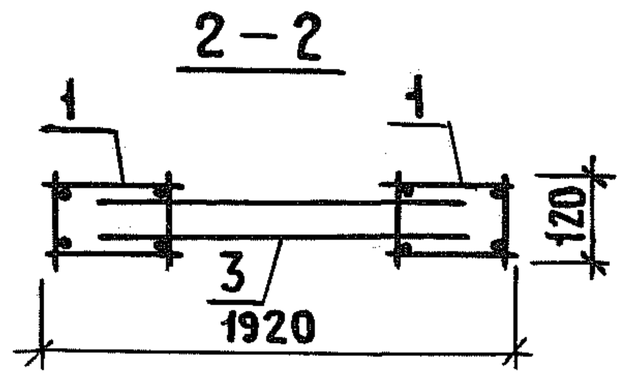

Марка блока	Поз.	Наименование	Кол.	Обозначение документа	Масса блока, кг
БА1	1	Каркас КП1	2	1.289.1-2.2-1-08	77,74
	2	КП4	1	-09	
	3	КП7	1	-10	
	4	Петля П1	4	-37	
БА2	1	Каркас КП2	2	-08	86,36
	2	КП5	1	-09	
	3	КП7	1	-10	
	4	Петля П1	4	-37	
БА3	1	Каркас КП3	2	-08	102,10
	2	КП6	1	-09	
	3	КП7	1	-10	
	4	Петля П1	4	-37	

Взам.инв.№ | Подпись и дата | Инв.№ подл.

1.289.1-2.2-1-01

Нач.отд.	Новичков		
Н.контр.	Некритин		
ГИП	Некритин		
Рук.гр.	Домахина		
Инженер	Комарова		

Блок арматурный БА1; БА2; БА3

Стадия	Лист	Листов
Р		1

ГИПРОНИИЗДРАВ

24329-03 7

https://zavodjbi.com/

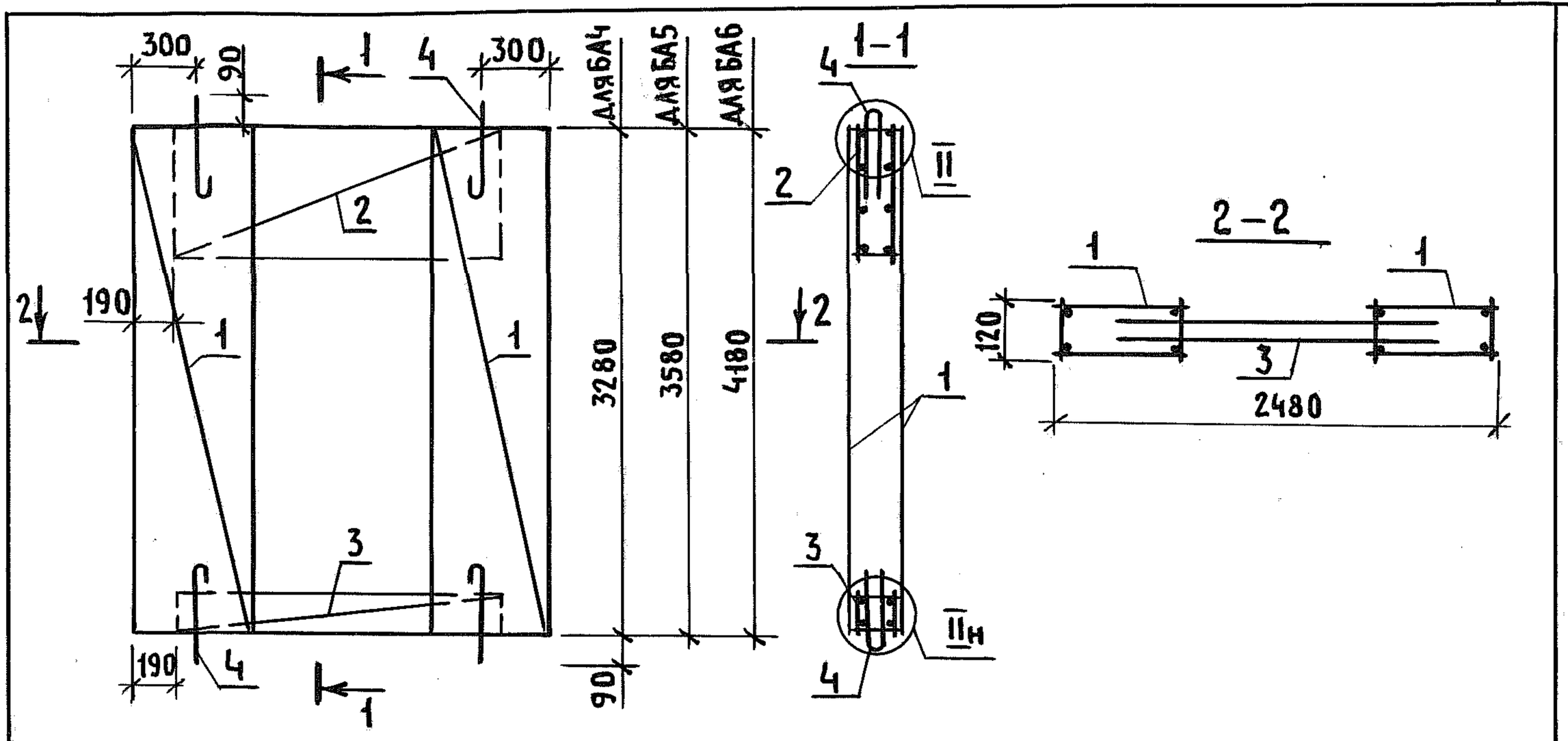

Марка блока	Поз.	Наименование	Кол.	Обозначение документа	Масса блока, кг
БА4	1	Каркас КП8	2	1.289.1-2.2-1-11	92,60
	2	КП11	1	-12	
	3	КП14	1	-13	
	4	Петля П1	4	-37	
БА5	1	Каркас КП9	2	-11	103,24
	2	КП12	1	-12	
	3	КП14	1	-13	
	4	Петля П1	4	-37	
БА6	1	Каркас КП10	2	-11	122,50
	2	КП13	1	-12	
	3	КП14	1	-13	
	4	Петля П1	4	-37	

Взам. инв. № | Подпись и дата | Инв. № подл.

Нач. отд.	Новичков		
Н. контр.	Некритин		
ГИП	Некритин		
Рук. гр.	Домахина		
Инженер	Комарова		

1.289.1-2.2-1-02

Блок арматурный БА4; БА5; БА6

Стадия	Лист	Листов
Р		1

ГИПРОНИИЗДРАВ

24329-03 8

https://zavodjbi.com/

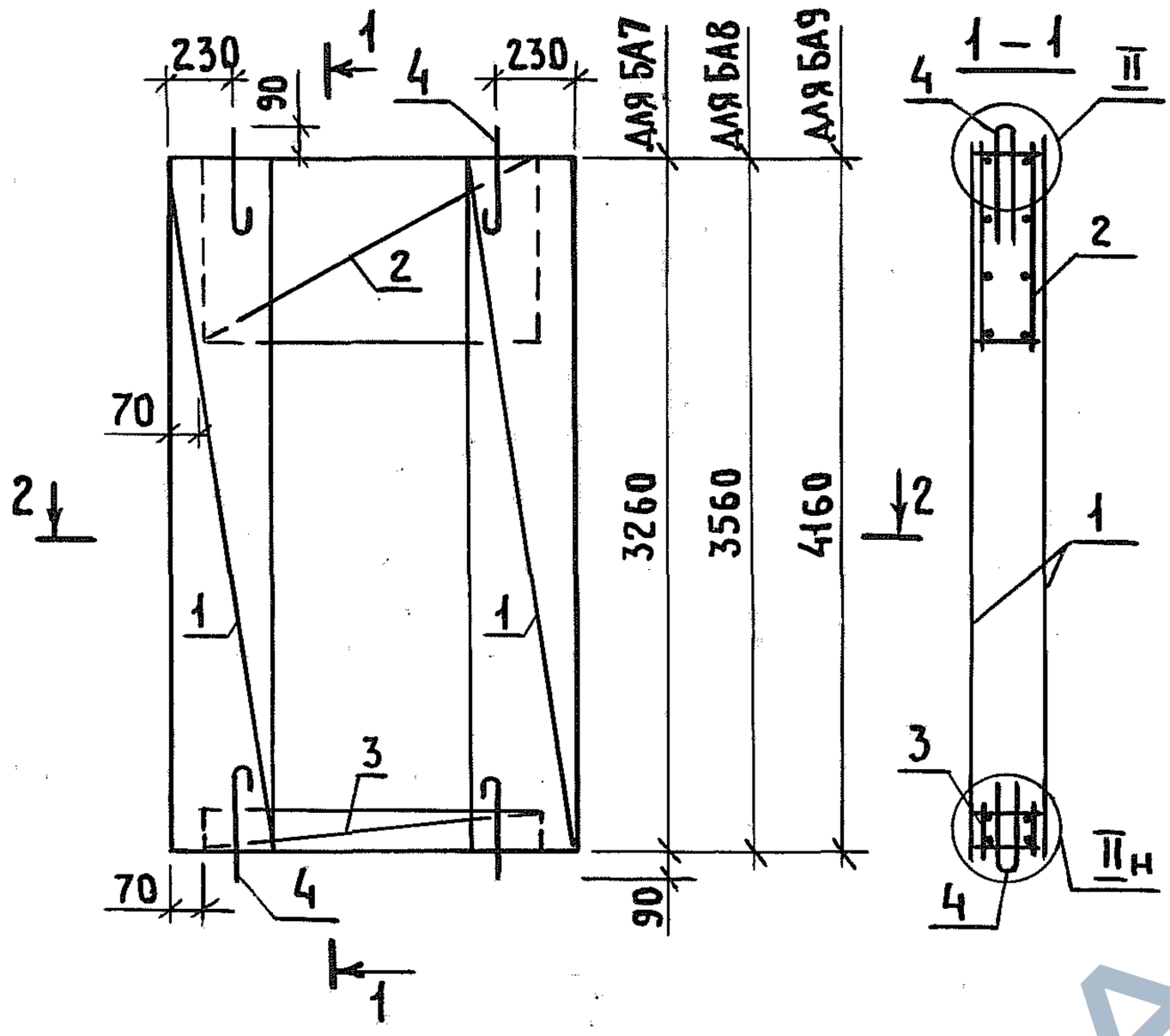

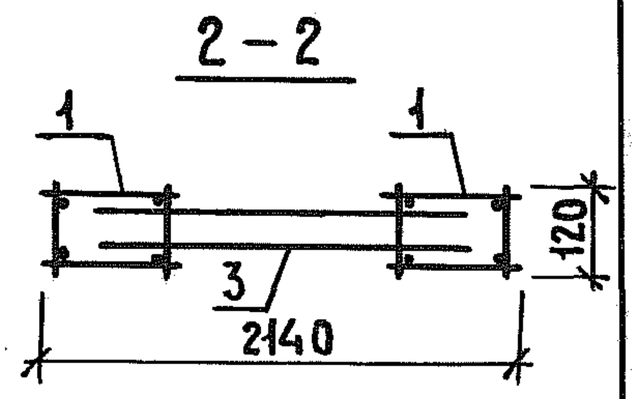

Марка блока	Поз.	Наименование	Кол.	Обозначение документа	Масса блока, кг
БА7	1	Каркас КП1	2	1.289.1-2.2-1-08	82,47
	2	КП15	1	-14	
	3	КП18	1	-15	
	4	Петля П1	4	-37	
БА8	1	Каркас КП2	2	-08	92,13
	2	КП16	1	-14	
	3	КП18	1	-15	
	4	Петля П1	4	-37	
БА9	1	Каркас КП3	2	-08	109,61
	2	КП17	1	-14	
	3	КП18	1	-15	
	4	Петля П1	4	-37	

Инв. № подл. | Подпись и дата | Взам. инв. №

Нач. отд.	Новичков	
Н. контр.	Некритин	
ГИП	Некритин	
Рук. гр.	Домахина	
Инженер	Комарова	

1.289.1-2.2-1-03

Блок арматурный БА7; БА8; БА9

Стадия	Лист	Листов
Р		1

ГИПРОНИИЗДРАВ

24329-03 9

https://zavodjbi.com/

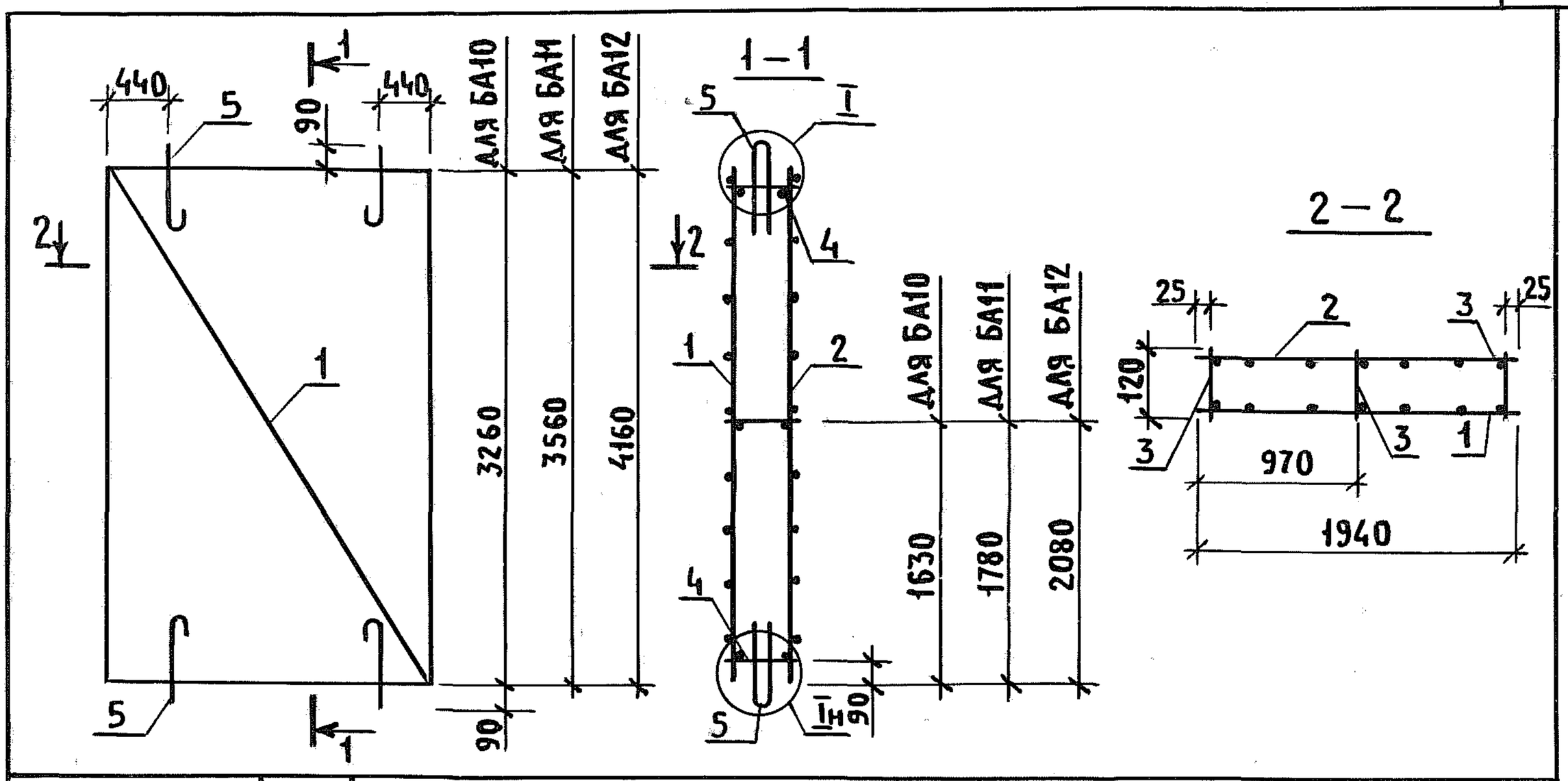

Марка блока	Поз.	Наименование	Кол.	Обозначение документа	Масса блока, кг
БА10	1	Сетка С11	1	1.289.1-2.2-1-20	50,41
	2	С14	1	-21	
	3	С17	3	-22	
	4	С20	3	-23	
	5	Петля П1	4	-37	
БА11	1	Сетка С12	1	-20	54,46
	2	С15	1	-21	
	3	С18	3	-22	
	4	С20	3	-23	
	5	Петля П1	4	-37	
БА12	1	Сетка С13	1	-20	71,02
	2	С16	1	-21	
	3	С19	3	-22	
	4	С20	3	-23	
	5	Петля П1	4	-37	

Взам.инв.№ | Подпись и дата | Инв.№подл.

1.289.1-2.2-1-04

Нач.отд.	Новичков		
Н.контр.	Некритин		
ГИП	Некритин		
Рук.гр.	Домахина		
Инженер	Комарова		

Блок арматурный БА10; БА11; БА12

Стадия	Лист	Листов
Р		1

ГИПРОНИИЗДРАВ

24329-03 10

https://zavodjbi.com/

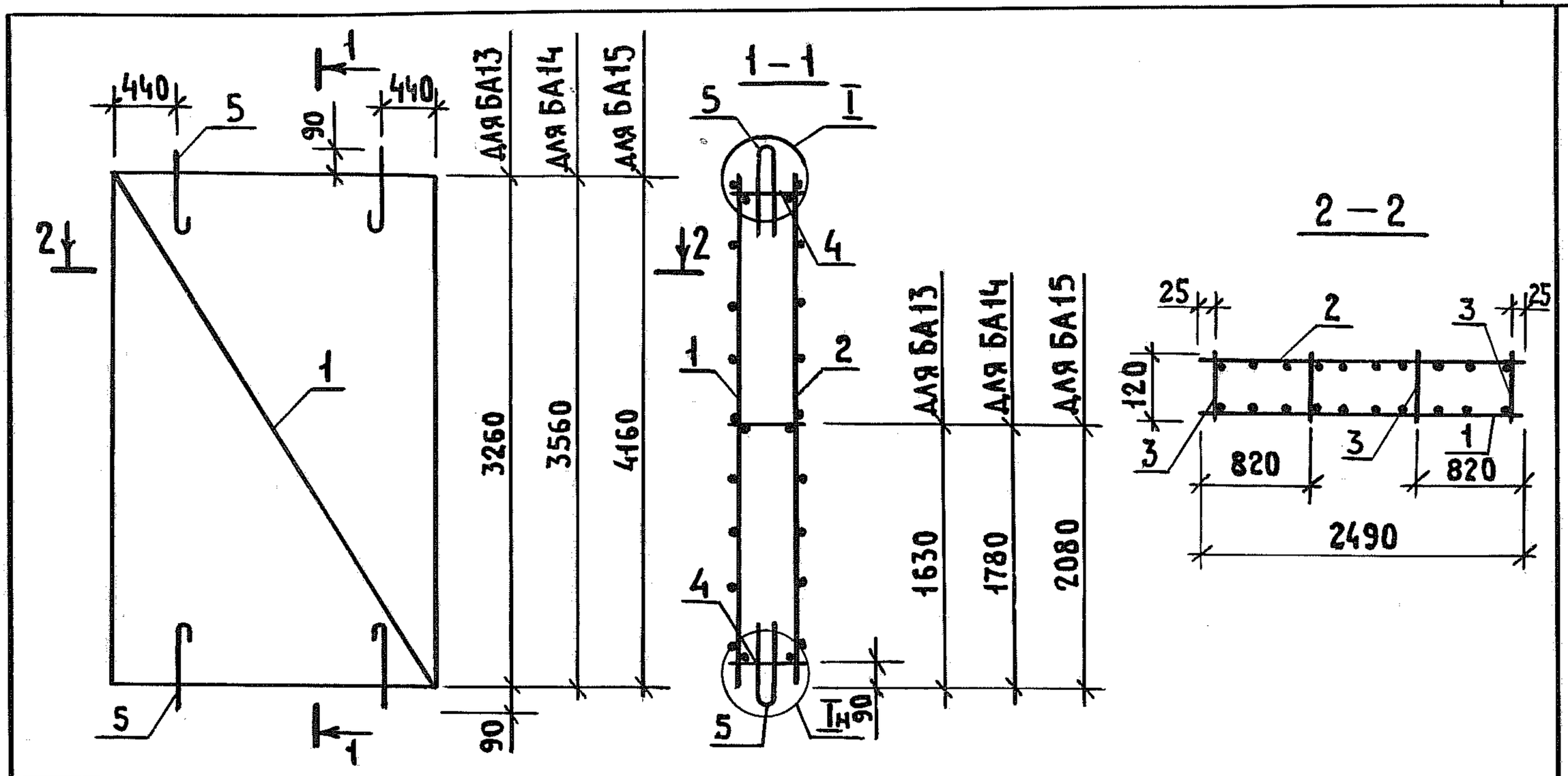

Марка блока	Поз.	Наименование	Кол.	Обозначение документа	Масса блока, кг
БА13	1	Сетка С42	1	1.289.1-2.2-1-32	66,29
	2	С45	1	-33	
	3	С38	4	-31	
	4	С48	3	-34	
	5	Петля П2	4	-37	
БА14	1	Сетка С43	1	-32	71,85
	2	С46	1	-33	
	3	С39	4	-31	
	4	С48	3	-34	
	5	Петля П2	4	-37	
БА15	1	Сетка С44	1	-32	93,41
	2	С47	1	-33	
	3	С40	4	-31	
	4	С48	3	-34	
	5	Петля П2	4	-37	

Инв. № подл. | Подпись и дата | Взам. инв. №

Нач.отд.	Новичков	
Н.контр.	Некритин	
ГИП	Некритин	
Рук.гр.	Домахина	
Инженер	Комарова	

1.289.1-2.2-1-05

Блок арматурный БА13; БА14; БА15

Стадия	Лист	Листов
Р		1

ГИПРОНИИЗДРАВ

24329-03 11

https://zavodjbi.com/

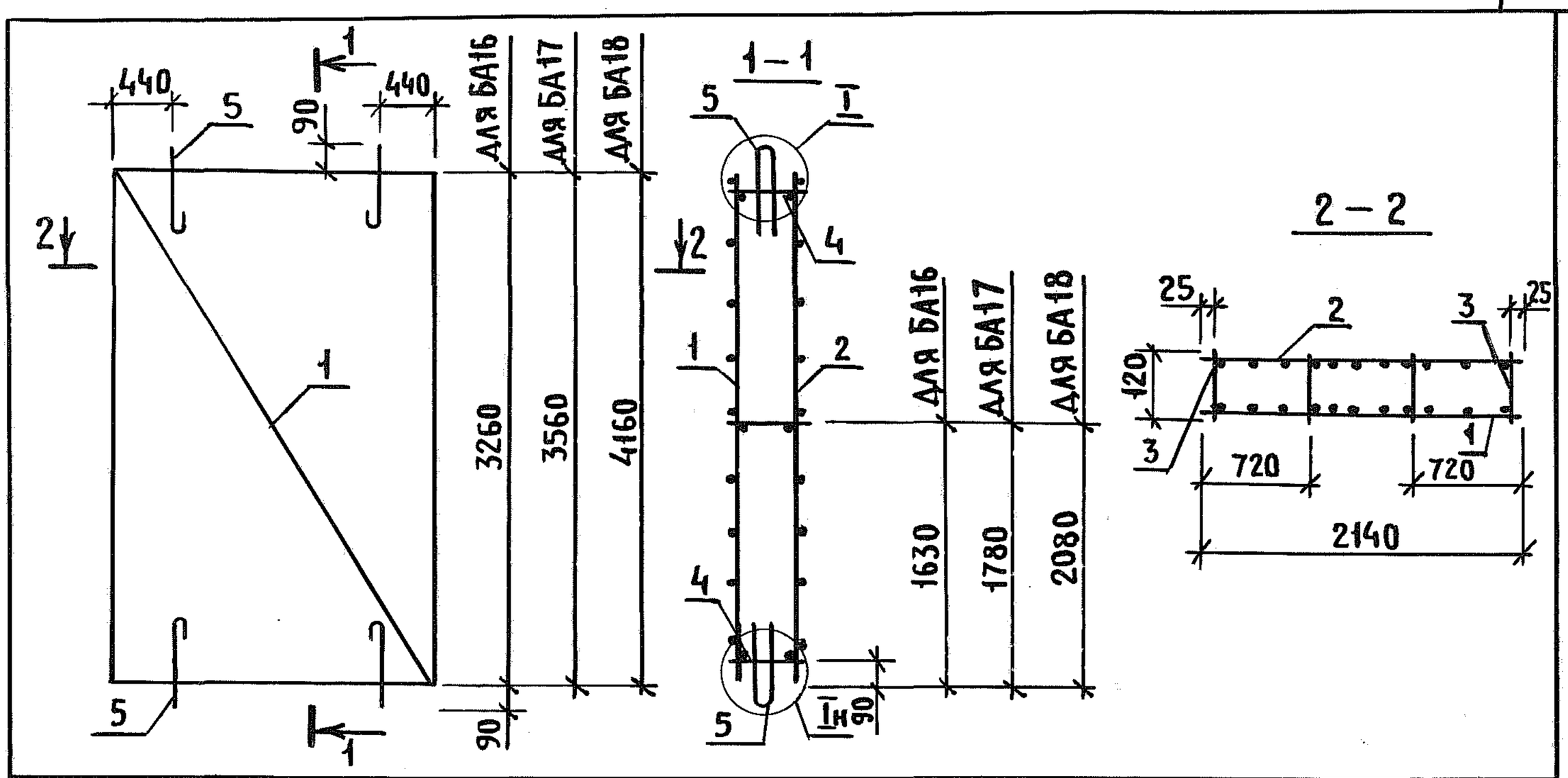

Марка блока	Поз.	Наименование	Кол.	Обозначение документа	Масса блока, кг
БА 16	1	Сетка С32	1	1.289.1-2.2-1-29	55,88
	2	С35	1	-30	
	3	С38	4	-31	
	4	С41	3	-23	
	5	Петля П1	4	-37	
БА 17	1	Сетка С33	1	-29	63,02
	2	С36	1	-30	
	3	С39	4	-31	
	4	С41	3	-23	
	5	Петля П2	4	-37	
БА 18	1	Сетка С34	1	-29	81,49
	2	С37	1	-30	
	3	С40	4	-31	
	4	С41	3	-23	
	5	Петля П2	4	-37	

Инв. № подл. | Подпись и дата | Взам. инв. №

Нач. отд.	Новичков	
Н. контр.	Некритин	
ГИП	Некритин	
Рук. гр.	Домахина	
Инженер	Комарова	

1.289.1-2.2-1-06

Блок арматурный БА16; БА17; БА18

Стадия	Лист	Листов
Р		1

ГИПРОНИИЗДРАВ

24329-03 12

https://zavodjbi.com/

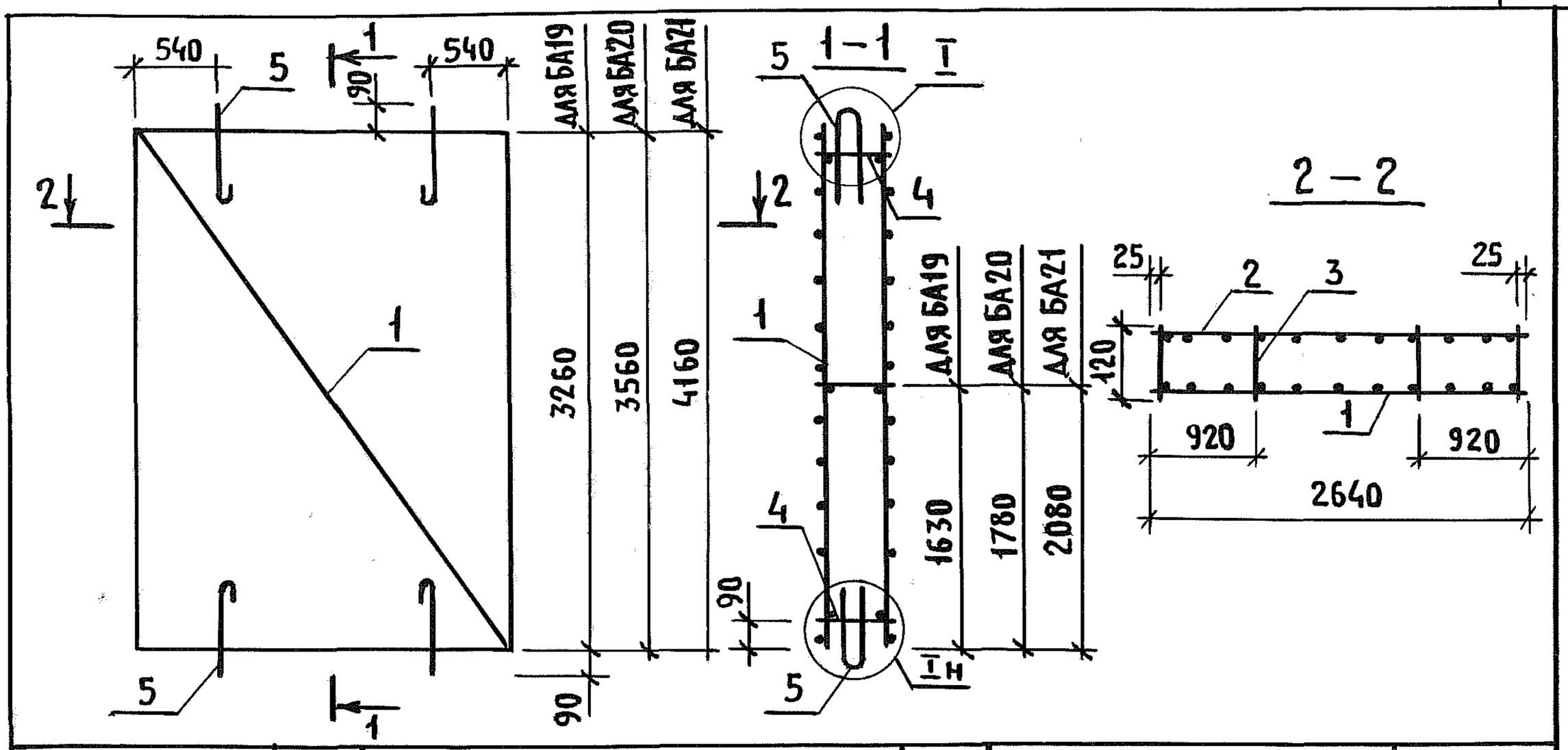

Марка блока	Поз.	Наименование	Кол.	Обозначение документа	Масса блока, кг
БА19	1	Сетка С49	1	1.289.1-2.2-1-35	69,18
	2	С52	1	-36	
	3	С38	4	-31	
	4	С55	3	-34	
	5	Петля П2	4	-37	
БА20	1	Сетка С50	1	-35	74,16
	2	С53	1	-36	
	3	С39	4	-31	
	4	С55	3	-34	
	5	Петля П2	4	-37	
БА21	1	Сетка С51	1	-35	97,77
	2	С54	1	-36	
	3	С40	4	-31	
	4	С55	3	-34	
	5	Петля П2	4	-37	

Инв. № подл. | Подпись и дата | Взам. инв. №

1.289.1-2.2-1-07

Нач.отд.	Новичков		
Н.контр.	Некритин		
ГИП	Некритин		
Рук. гр.	Домахина		
Инженер	Комарова		

Блок арматурный БА19; БА20; БА21

Стадия	Лист	Листов
Р		1

ГИПРОНИИЗДРАВ

24329-03 13

https://zavodjbi.com/

https://zavodjbi.com/

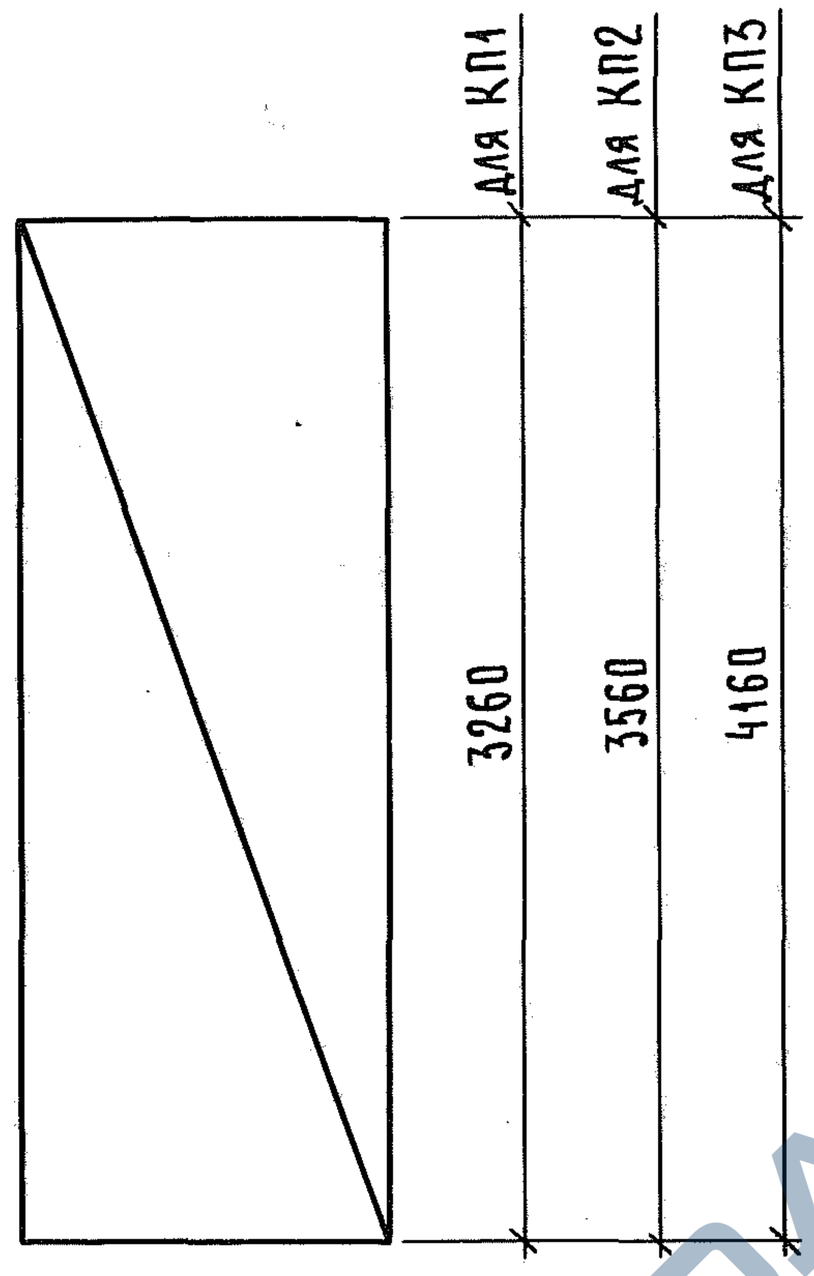

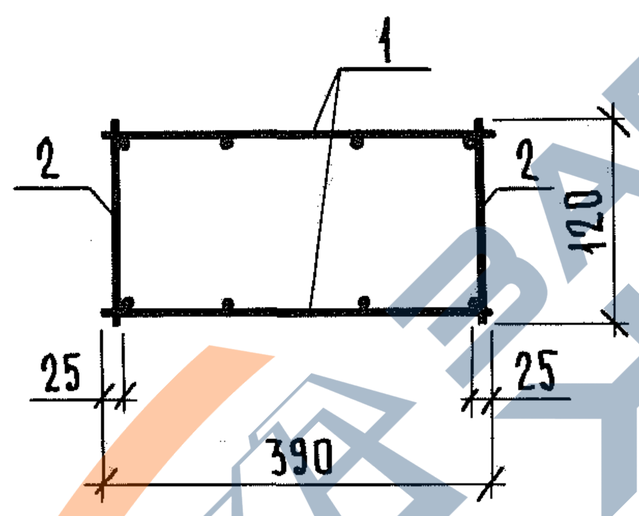

Марка каркаса	Поз.	Наименование	Кол.	Обозначение документа	Масса каркаса, кг
КП1	1	Сетка С1	2	1.289.1-2.2-1-16	27,52
	2	Сетка С4	2	-17	
КП2	1	Сетка С2	2	-16	30,10
	2	Сетка С5	2	-17	
КП3	1	Сетка С3	2	-16	35,14
	2	Сетка С6	2	-17	

Взам. инв. №

Подпись и дата

Инв. № подл.

Нач. отд.	Новичков		
Н. контр.	Некритин		
ГИП	Некритин		
Рук. гр.	Домахина		
Инженер	Комарова		

1.289.1-2.2-1-08

Каркас пространственный КП1; КП2; КП3

Стадия	Лист	Листов
Р		1

ГИПРОНИИЗДРАВ

24329-03 14

https://zavodjbi.com/

https://zavodjbi.com/

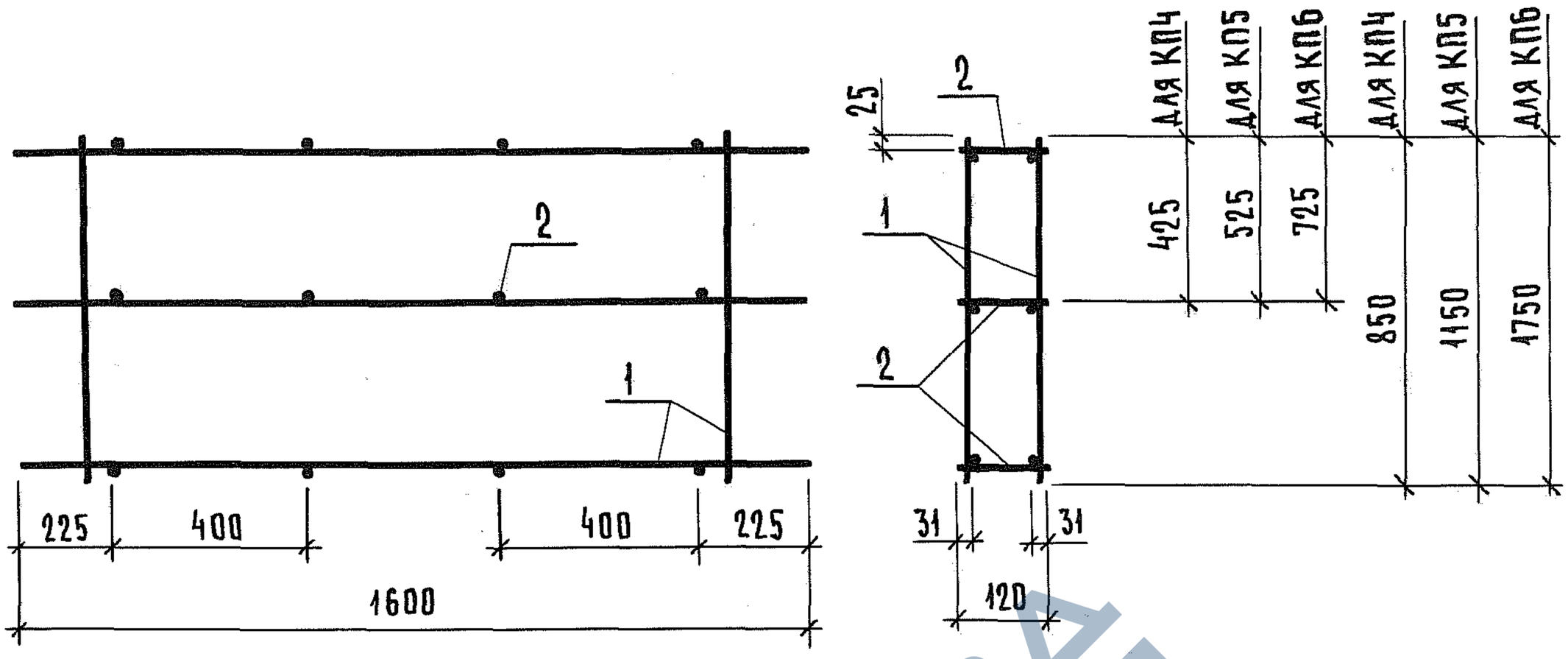

Марка каркаса	Поз.	Наименование	Кол.	Обозначение документа	Масса каркаса, кг
КП4	1	Сетка С7	2	1.289.1-2.2-1-18	9,28
	2	Ф6АI, ℓ = 120, 0,027 кг	12	БЕЗ ЧЕРТ.	
КП5	1	Сетка С8	2	1.289.1-2.2-1-18	12,74
	2	Ф6АI, ℓ = 120, 0,027 кг	12	БЕЗ ЧЕРТ.	
КП6	1	Сетка С9	2	1.289.1-2.2-1-18	18,40
	2	Ф6АI, ℓ = 120, 0,027 кг	12	БЕЗ ЧЕРТ.	

Арматура: класса А-I по ГОСТ 5781-82.

Нач. отд.	Новичков		
Н. контр.	Некритин		
ГИП	Некритин		
Рук. гр.	Домахина		
Инженер	Комарова		

1.289.1-2.2-1-09

Каркас пространственный КП4; КП5; КП6

Стадия	Лист	Листов
Р		1

ГИПРОНИИЗДРАВ

Инв. № подл. | Подпись и дата | Взам. инв. №

24329-03 15

https://zavodjbi.com/

https://zavodjbi.com/

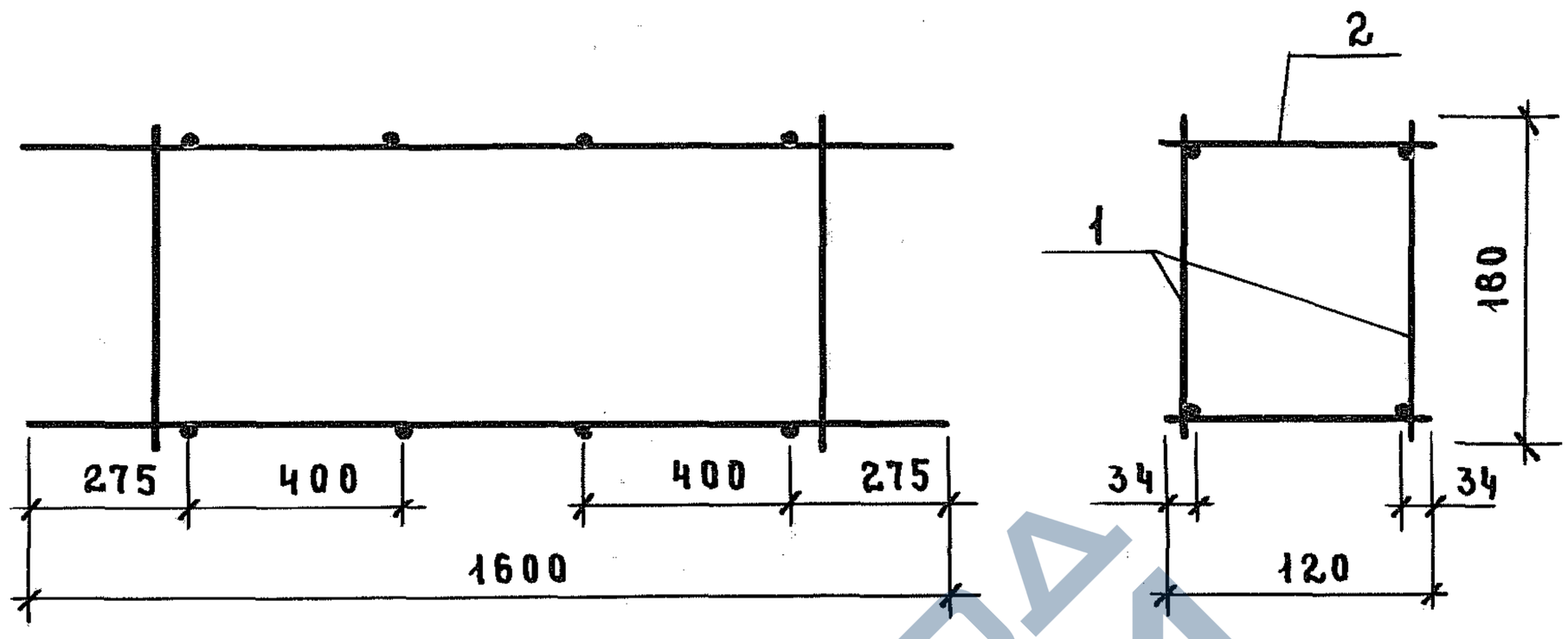

Марка каркаса	Поз.	Наименование	Кол.	Обозначение документа	Масса каркаса, кг
КП 7	1	Сетка С 10	2	1.289.1-2.2-1-19	6,86
	2	⌀6АI, ℓ = 120, 0,027 кг	8	Без черт.	

Арматура: класса А-I по ГОСТ 5781-82.

Нач. отд.	Новичков		
Н. контр.	Некритин		
ГИП	Некритин		
Рук. гр.	Домахина		
Инженер	Комарова		

1.289.1-2.2-1-10

Каркас пространственный КП 7

Стадия	Лист	Листов
Р		1

ГИПРОНИИЗДРАВ

Взам. инв. № | Подпись и дата | Инв. № подл.

24329-03 16

https://zavodjbi.com/

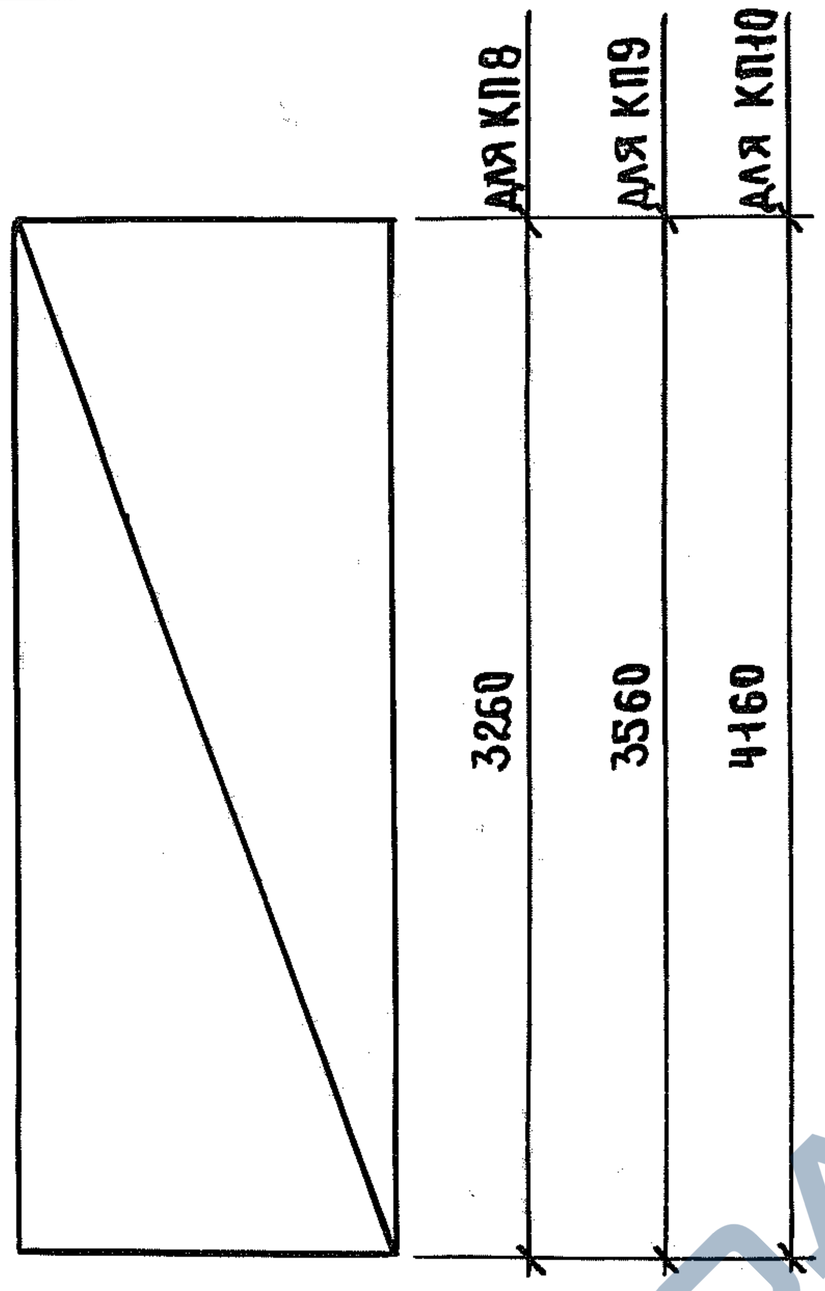

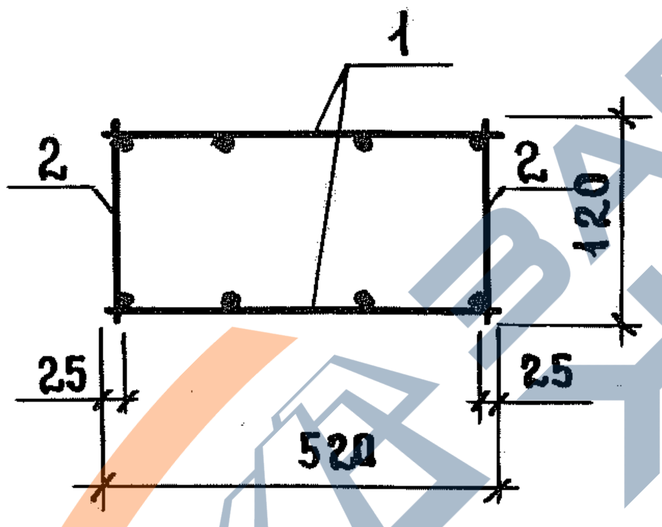

Марка каркаса	Поз.	Наименование	Кол.	Обозначение документа	Масса каркаса, кг
КП 8	1	Сетка С21	2	1.289.1-2.2-1-24	32,50
	2	Сетка С 4	2	-17	
КП 9	1	Сетка С22	2	-24	35,56
	2	Сетка С5	2	-17	
КП10	1	Сетка С23	2	-24	41,50
	2	Сетка С 6	2	-17	

Взам. инв. № | Подпись и дата | Инв. № подл.

1.289.1-2.2-1-11

Нач. отд.	Новичков		
Н. контр.	Некритин		
ГИП	Некритин		
Рук. гр.	Домахина		
Инженер	Комарова		

Каркас пространственный КП8; КП9; КП10

Стадия	Лист	Листов
Р		1

ГИПРОНИИЗДРАВ

24329-03 17

https://zavodjbi.com/

https://zavodjbi.com/

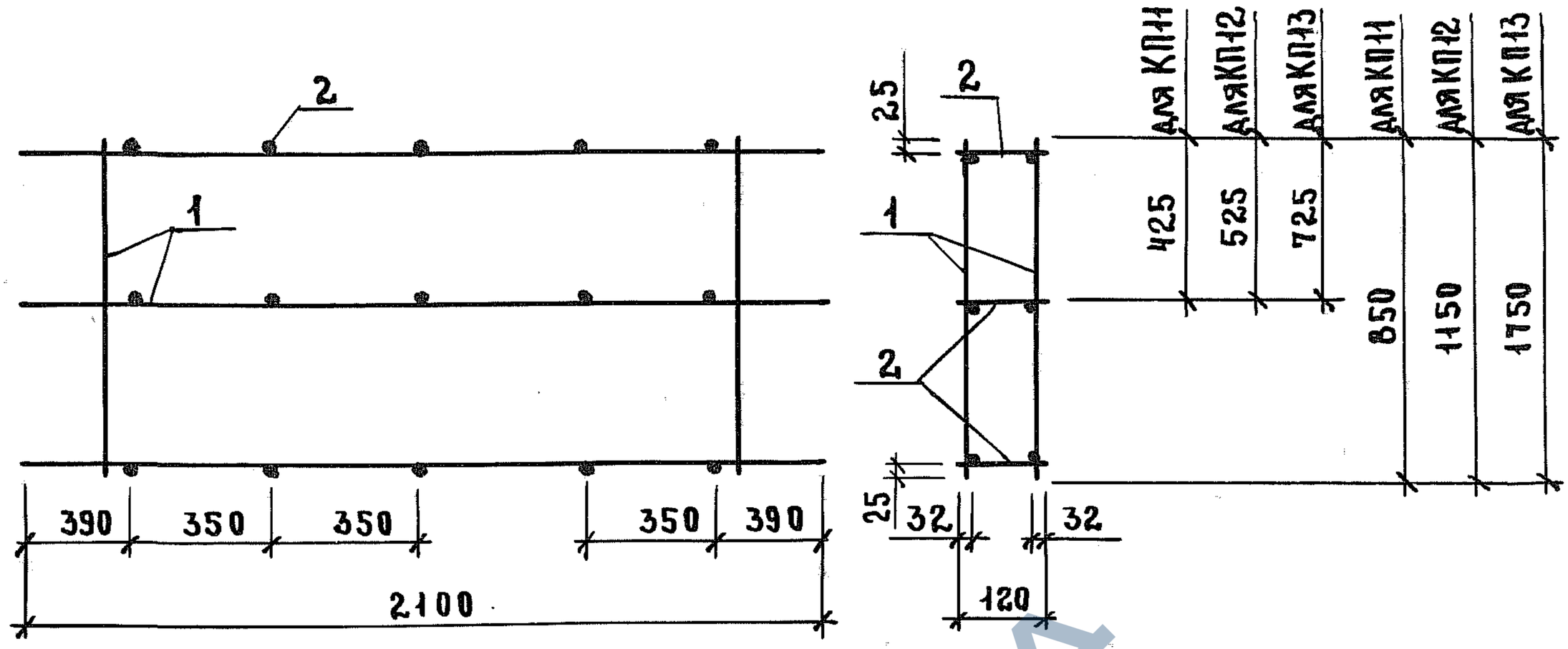

Марка каркаса	Поз.	Наименование	Кол.	Обозначение документа	Масса каркаса, кг
КП11	1	Сетка С24	2	1.289.1-2.2-1-25	12,11
	2	⌀6АI, ℓ = 120, 0,027кг	15	БЕЗ ЧЕРТ.	
КП12	1	Сетка С25	2	1.289.1-2.2-1-25	16,63
	2	⌀6АI, ℓ = 120, 0,027кг	15	БЕЗ ЧЕРТ.	
КП13	1	Сетка С26	2	1.289.1-2.2-1-25	24,01
	2	⌀6АI, ℓ = 120, 0,027кг	15	БЕЗ ЧЕРТ.	

Арматура: класса А-I по ГОСТ 5781-82.

Нач. отд.	Новичков		1.289.1-2.2-1-12			
Н. контр.	Некритин		Каркас пространственный КП11; КП12; КП13	Стадия	Лист	Листов
ГИП	Некритин			Р		1
Рук. гр.	Домахина			ГИПРОНИИЗДРАВ		
Инженер	Комарова					

Взам. инв. № | Подпись и дата | Инв. № подл.

24329-03 18

https://zavodjbi.com/

https://zavodjbi.com/

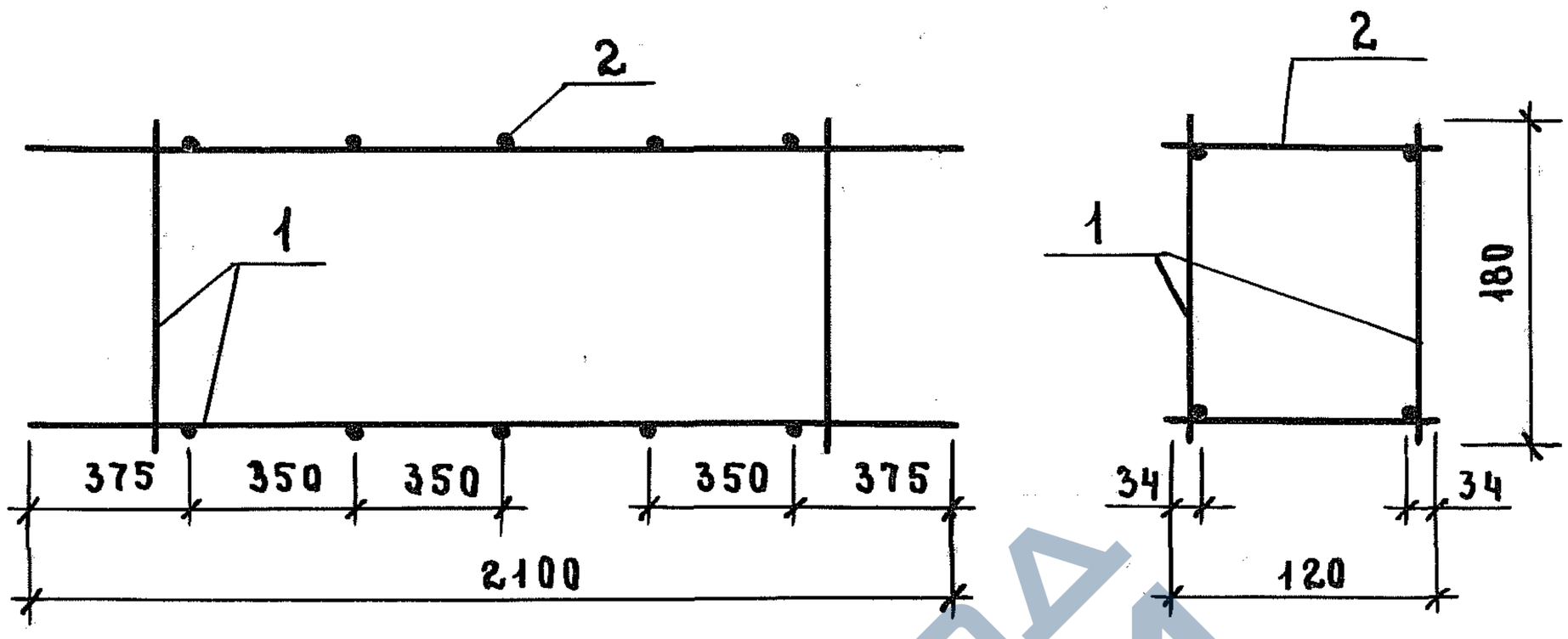

Марка каркаса	Поз.	Наименование	Кол.	Обозначение документа	Масса каркаса, кг
КП14	1	Сетка С27	2	1.289.1-2.2-1-26	8,93
	2	⌀6АI, ℓ = 120, 0,027кг	10	БЕЗ ЧЕРТ.	

Арматура: класса А-I по ГОСТ 5781-82.

Нач.отд.	Новичков			1.289.1-2.2-1-13
Н.контр.	Некритин			Каркас пространственный КП14
ГИП	Некритин			Стадия: Р; Лист: ; Листов: 1
Рук.гр.	Домахина			ГИПРОНИИЗДРАВ
Инженер	Комарова			

Инв.№ подл. | Подпись и дата | Взам.инв.№

24329-03 19

https://zavodjbi.com/

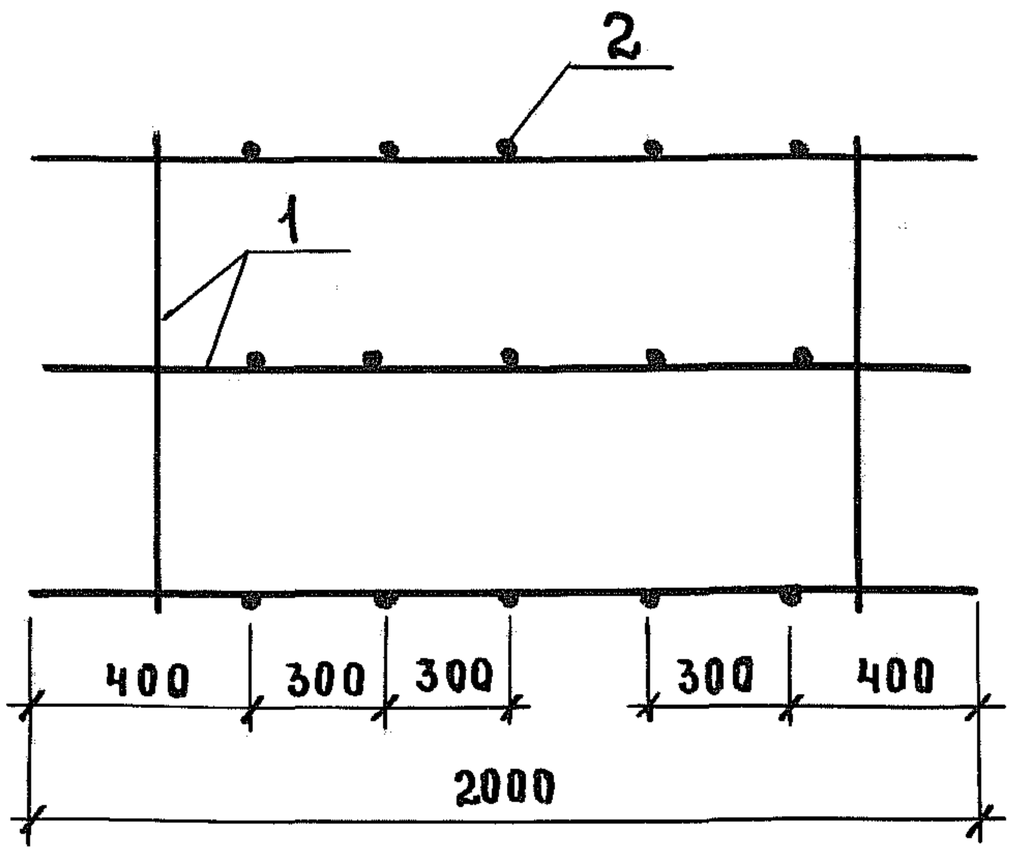

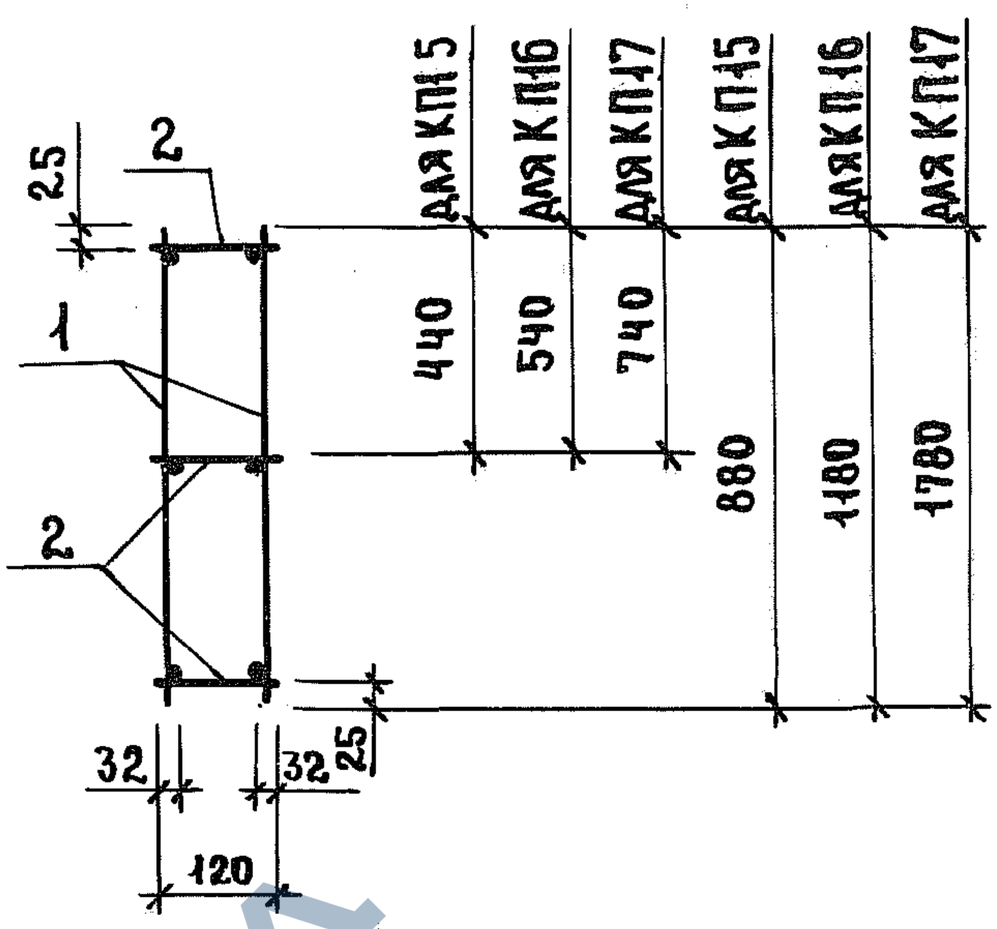

Марка каркаса	Поз.	Наименование	Кол.	Обозначение документа	Масса каркаса, кг
КП15	1	Сетка С28	2	1.289.1-2.2-1-27	12,21
	2	⌀6АI, ℓ=120, 0,027кг	15	БЕЗ ЧЕРТ.	
КП16	1	Сетка С29	2	1.289.1-2.2-1-27	16,71
	2	⌀6АI, ℓ=120, 0,027кг	15	БЕЗ ЧЕРТ.	
КП17	1	Сетка С30	2	1.289.1-2.2-1-27	24,11
	2	⌀6АI, ℓ=120, 0,027кг	15	БЕЗ ЧЕРТ.	

Арматура: класса А-I по ГОСТ 5781-82.

Нач.отд.	Новичков		1.289.1-2.2-1-14	
Н. контр.	Некритин		Каркас пространственный КП15; КП16; КП17	Стадия: Р; Лист: ; Листов: 1
ГИП	Некритин			ГИПРОНИИЗДРАВ
Рук. гр.	Домахина			
Инженер	Комарова			

Инв. № подл. | Подпись и дата | Взам. инв. №

24329-03 20

https://zavodjbi.com/

https://zavodjbi.com/

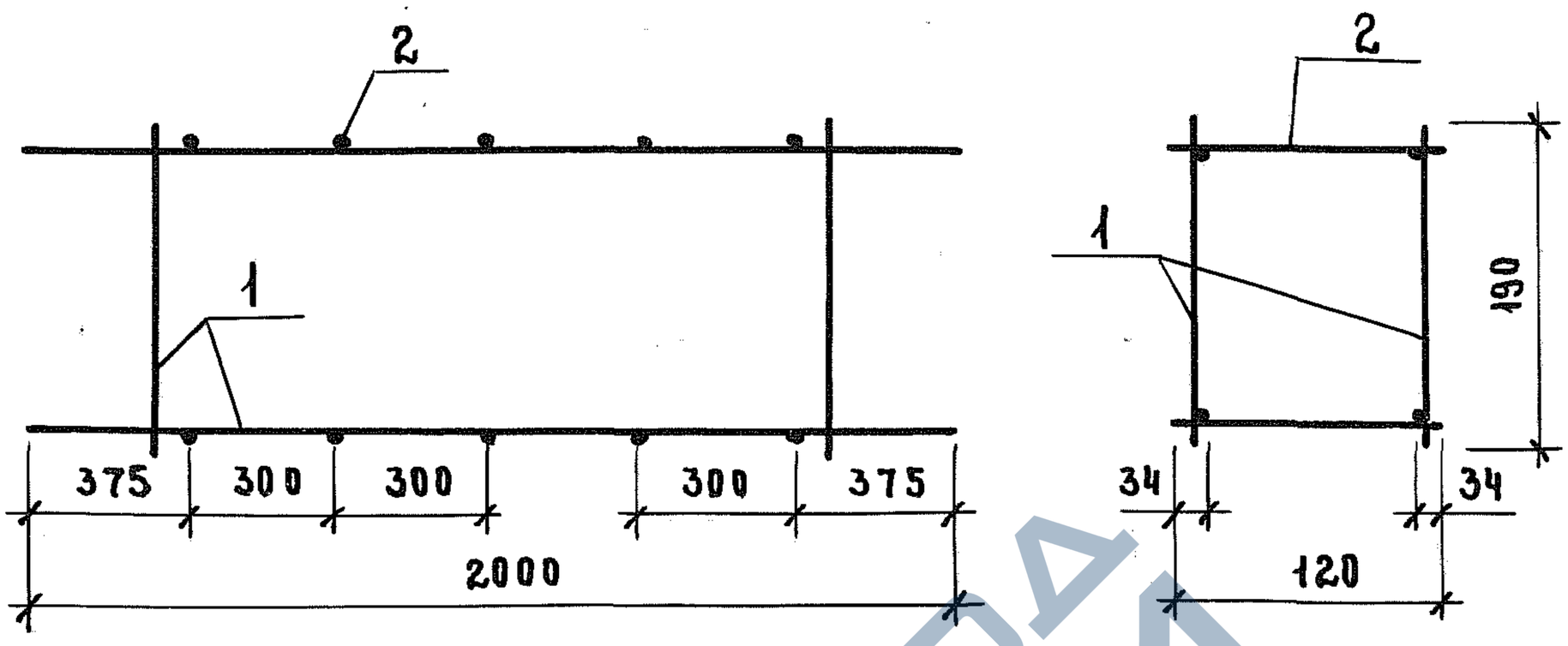

Марка каркаса	Поз.	Наименование	Кол.	Обозначение документа	Масса каркаса, кг
КП 18	1	Сетка С 31	2	1.289.1-2.2-1-28	8,66
	2	⌀6АI, ℓ=120, 0,027кг	10	без черт.	

Арматура: класса А-I по ГОСТ 5781-82.

Нач.отд.	Новичков		
Н.контр.	Некритин		
ГИП	Некритин		
Рук.гр.	Домахина		
Инженер	Комарова		

1.289.1-2.2-1-15

Каркас пространственный КП 18

Стадия	Лист	Листов
Р		1

ГИПРОНИИЗДРАВ

Инв.№ подл. | Подпись и дата | Взам.инв.№

24329-03 21

https://zavodjbi.com/

https://zavodjbi.com/

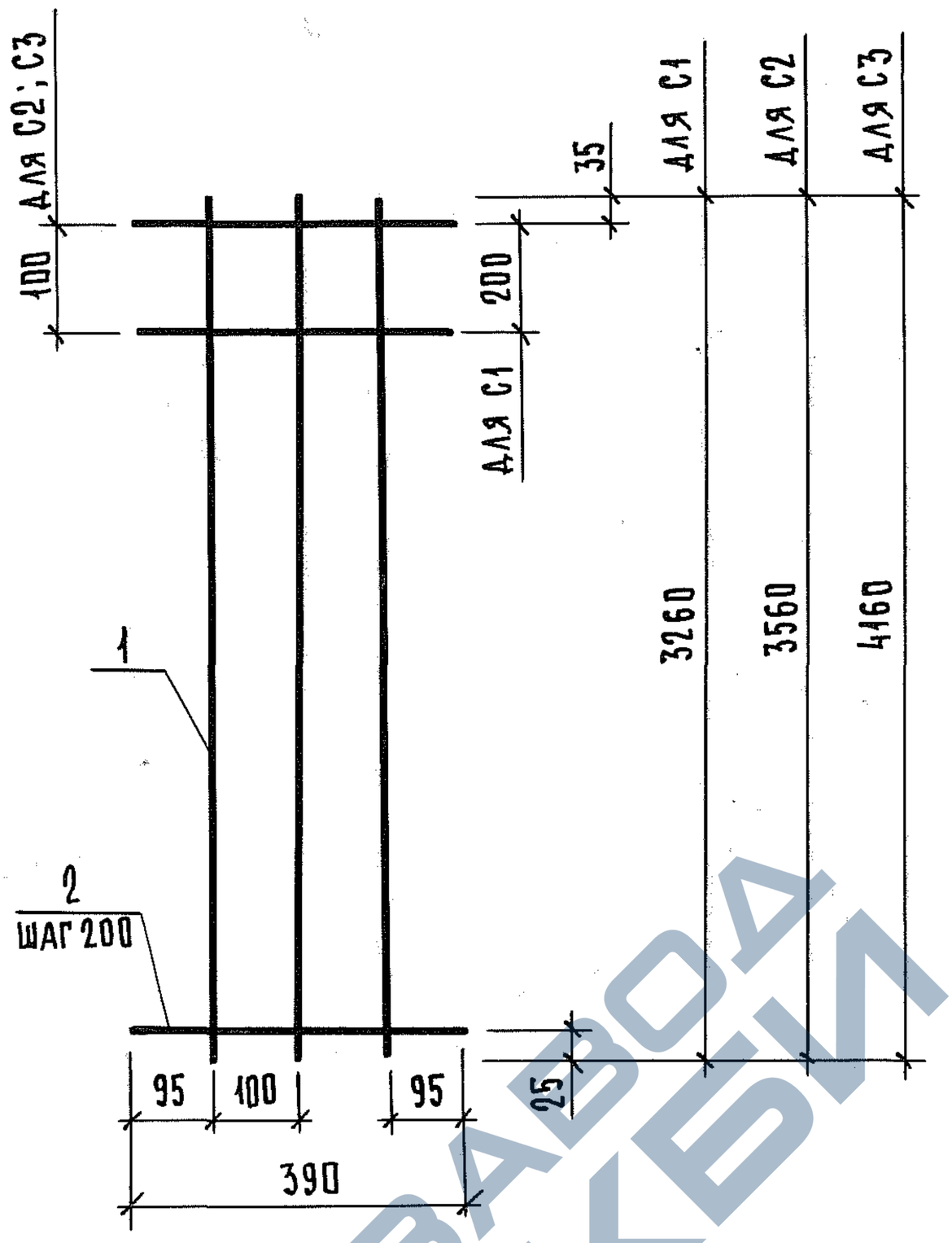

Марка сетки	Поз.	Наименование	Кол.	Масса ед., кг	Масса сетки, кг
С1	1	⌀10 А III, ℓ = 3260	3	2,011	7,51
	2	6 А I, ℓ = 390	17	0,087	
С2	1	⌀10 А III, ℓ = 3560	3	2,196	8,24
	2	6 А I, ℓ = 390	19	0,087	
С3	1	⌀10 А III, ℓ = 4160	3	2,566	9,61
	2	6 А I, ℓ = 390	22	0,087	

Арматура: класса А-I, А-III по ГОСТ 5781-82.

Нач. отд.	Новичков		
Н.контр.	Некритин		
ГИП	Некритин		
Рук. гр.	Домахина		
Инженер	Комарова		

1.289.1-2.2-1-16

Сетка С1; С2; С3

Стадия	Лист	Листов
Р		1

ГИПРОНИИЗДРАВ

Инв. № подл. | Подпись и дата | Взам. инв. №

24329-03 22

https://zavodjbi.com/

https://zavodjbi.com/

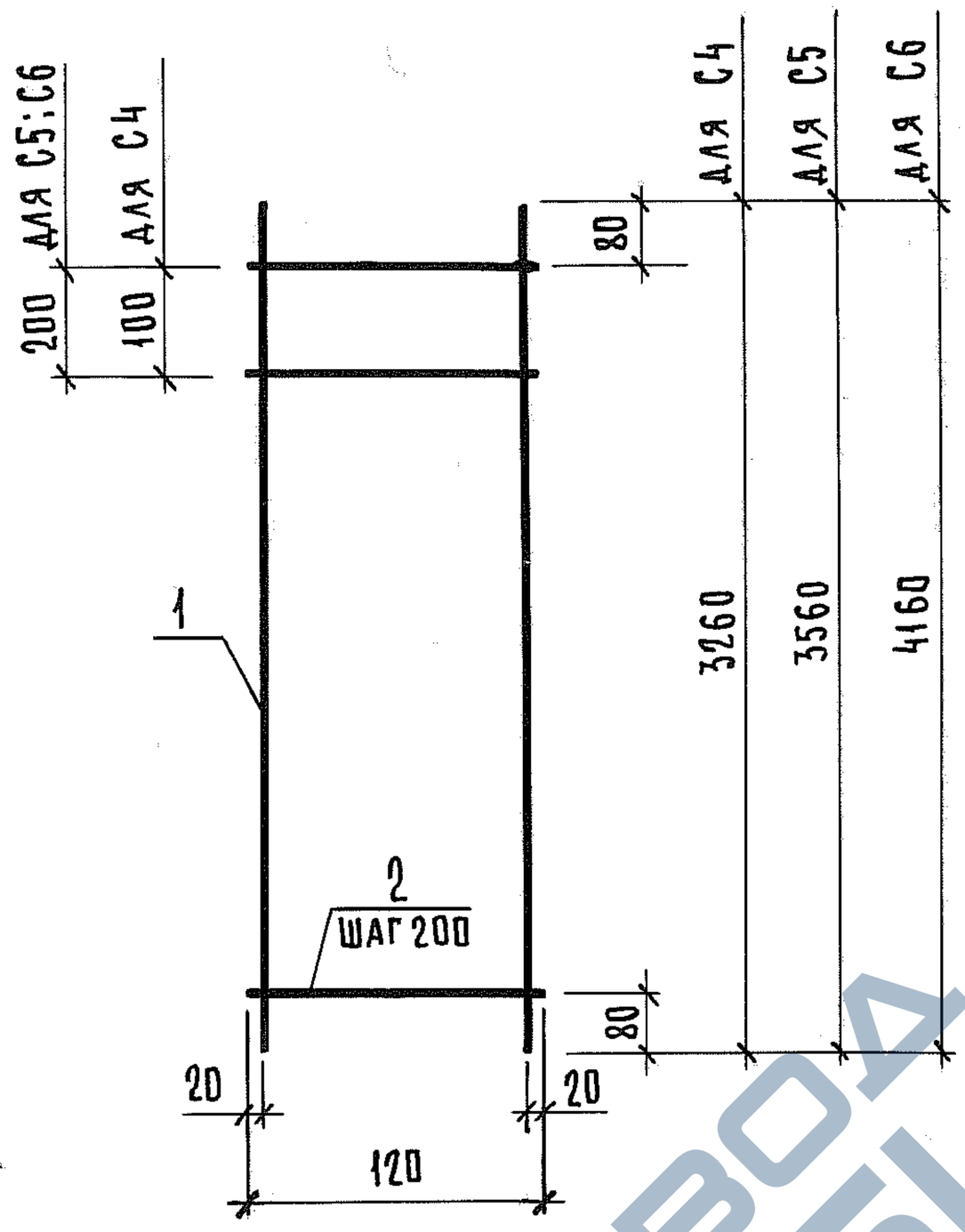

Марка сетки	Поз.	Наименование	Кол.	Масса ед., кг	Масса сетки, кг
С4	1	⌀12АIII, ℓ = 3260	2	2,894	6,25
	2	6АI, ℓ = 120	17	0,027	
С5	1	⌀12АIII, ℓ = 3560	2	3,161	6,81
	2	6АI, ℓ = 120	18	0,027	
С6	1	⌀12АIII, ℓ = 4160	2	3,694	7,96
	2	6АI, ℓ = 120	21	0,027	

Арматура: класса А-I; А-III по ГОСТ 5781-82.

1.289.1-2.2-1-17

Нач.отд.	Новичков	
Н.контр.	Некритин	
ГИП	Некритин	
Рук.гр.	Домахина	
Инженер	Комарова	

Сетка С4; С5; С6

Стадия	Лист	Листов
Р		1

ГИПРОНИИЗДРАВ

Инв.№ подл. | Подпись и дата | Взам.инв.№

24329-03 23

https://zavodjbi.com/

https://zavodjbi.com/

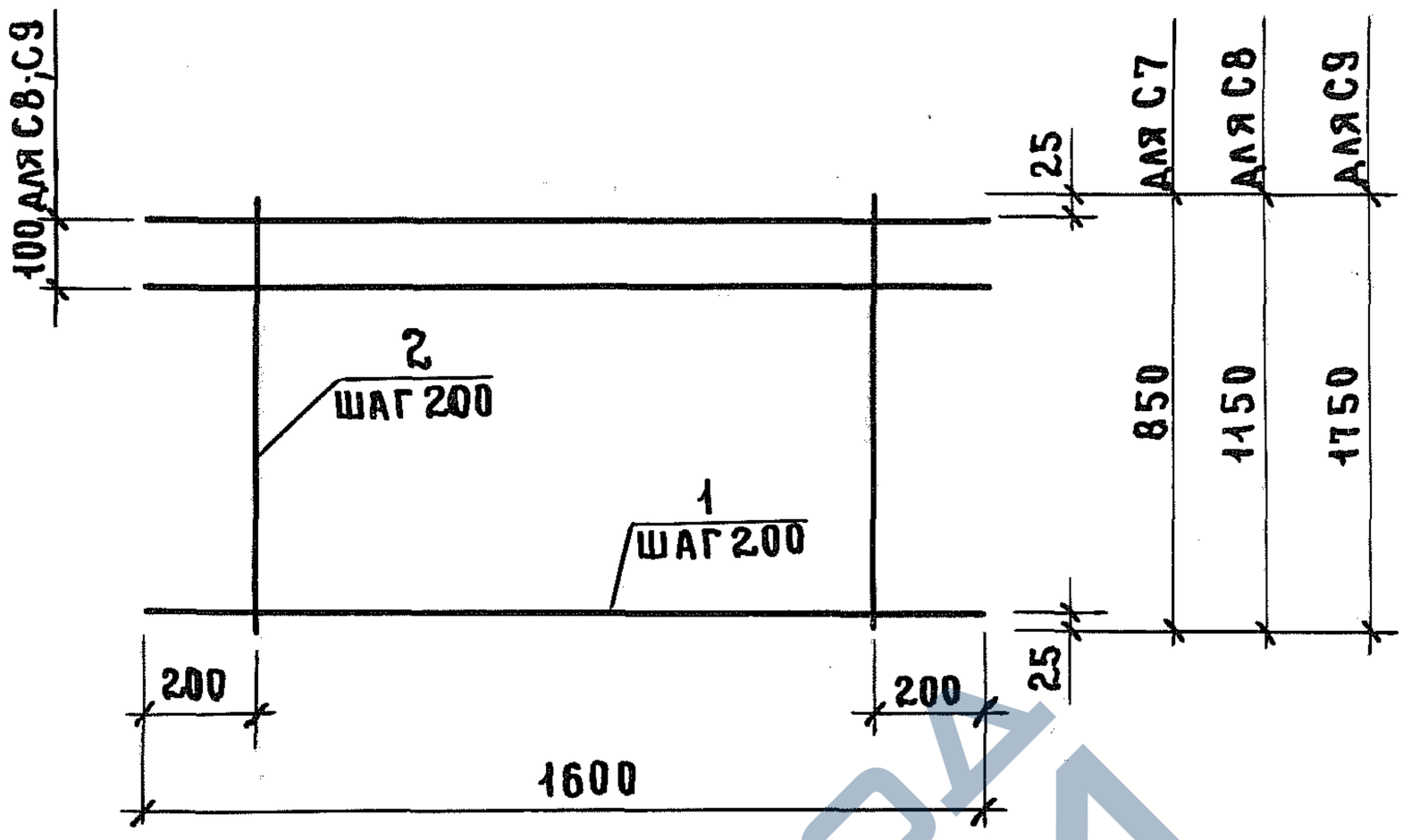

Марка сетки	Поз.	Наименование	Кол.	Масса ед., кг	Масса сетки, кг
С7	1	⌀8АI, ℓ = 1600	5	0,632	4,48
	2	6АI, ℓ = 850	7	0,189	
С8	1	⌀8АI, ℓ = 1600	7	0,632	6,21
	2	6АI, ℓ = 1150	7	0,255	
С9	1	⌀8АI, ℓ = 1600	10	0,632	9,04
	2	6АI, ℓ = 1750	7	0,389	

Арматура: класса А-I по ГОСТ 5781-82.

Нач.отд.	Новичков		
Н.контр.	Некритин		
ГИП	Некритин		
Рук.гр.	Домахина		
Инженер	Комарова		

1.289.1-2.2-1-18

Сетка С7; С8; С9

Стадия	Лист	Листов
Р		1

ГИПРОНИИЗДРАВ

Инв.№ подл. | Подпись и дата | Взам.инв.№

24329-03 24

https://zavodjbi.com/

https://zavodjbi.com/

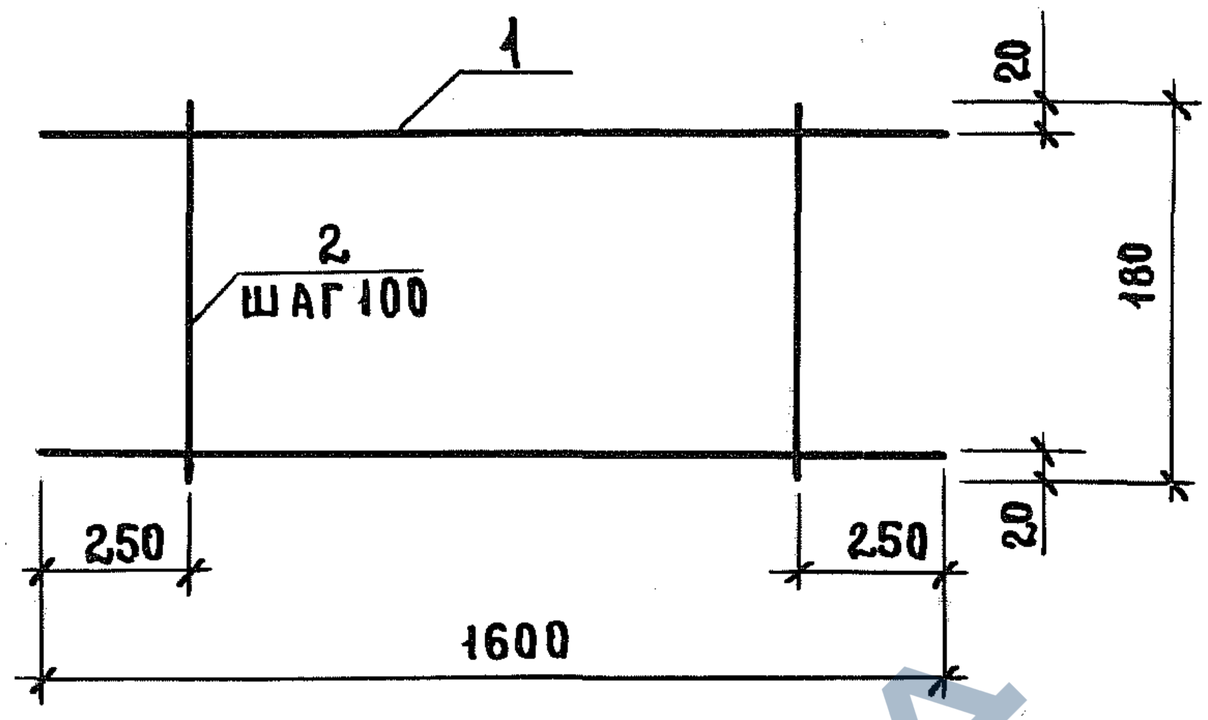

Марка сетки	Поз.	Наименование	Кол.	Масса ед., кг	Масса сетки, кг
С 10	1	⌀12АIII, ℓ=1600	2	1,421	3,32
	2	6АI, ℓ= 180	12	0,040	

Арматура: класса А-I, А-III по ГОСТ 5781-82.

Нач. отд.	Новичков		
Н. контр.	Некритин		
ГИП	Некритин		
Рук. гр.	Домахина		
Инженер	Комарова		

1.289.1-2.2-1-19

Сетка С 10

Стадия	Лист	Листов
Р		1

ГИПРОНИИЗДРАВ

Инв. № подл. | Подпись и дата | Взам. инв. №

24329-03 25

https://zavodjbi.com/

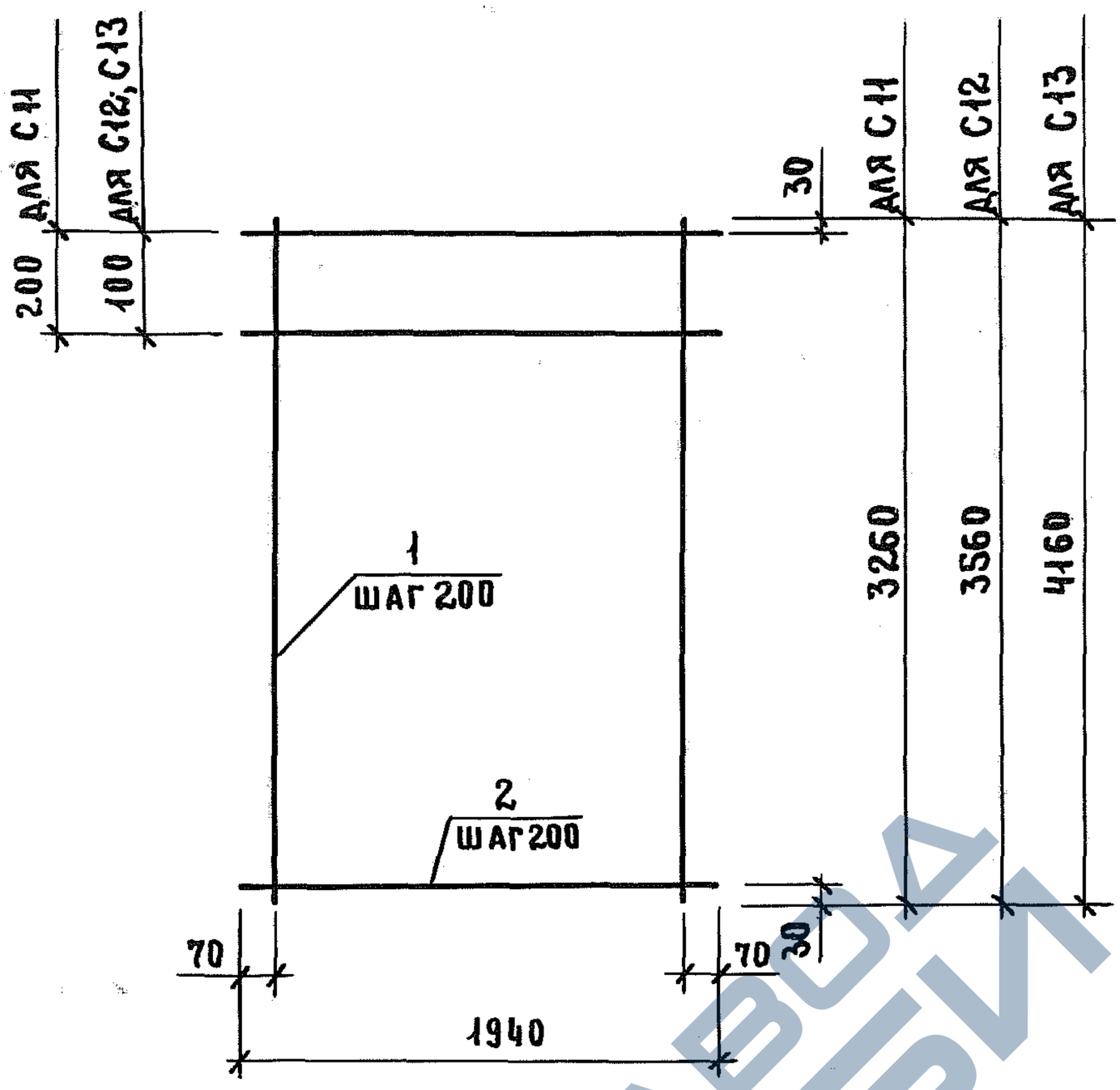

Марка сетки	Поз.	Наименование	Кол.	Масса ед., кг	Масса сетки, кг
С11	1	⌀8АIII, ℓ = 3260	10	1,287	20,18
	2	6АI, ℓ = 1940	17	0,430	
С12	1	⌀8АIII, ℓ = 3560	10	1,406	22,23
	2	6АI, ℓ = 1940	19	0,430	
С13	1	⌀10АIII, ℓ = 4160	10	2,566	35,12
	2	6АI, ℓ = 1940	22	0,430	

Арматура: класса А-I, А-III по ГОСТ 5781-82.

Нач.отд.	Новичков		
Н.контр.	Некритин		
ГИП	Некритин		
Рук.гр.	Домахина		
Инженер	Комарова		

1.289.1-2.2-1-20

Сетка С11; С12; С13

Стадия	Лист	Листов
Р		1

ГИПРОНИИЗДРАВ

Инв.№ подл. | Подпись и дата | Взам.инв.№

24329-03 26

https://zavodjbi.com/

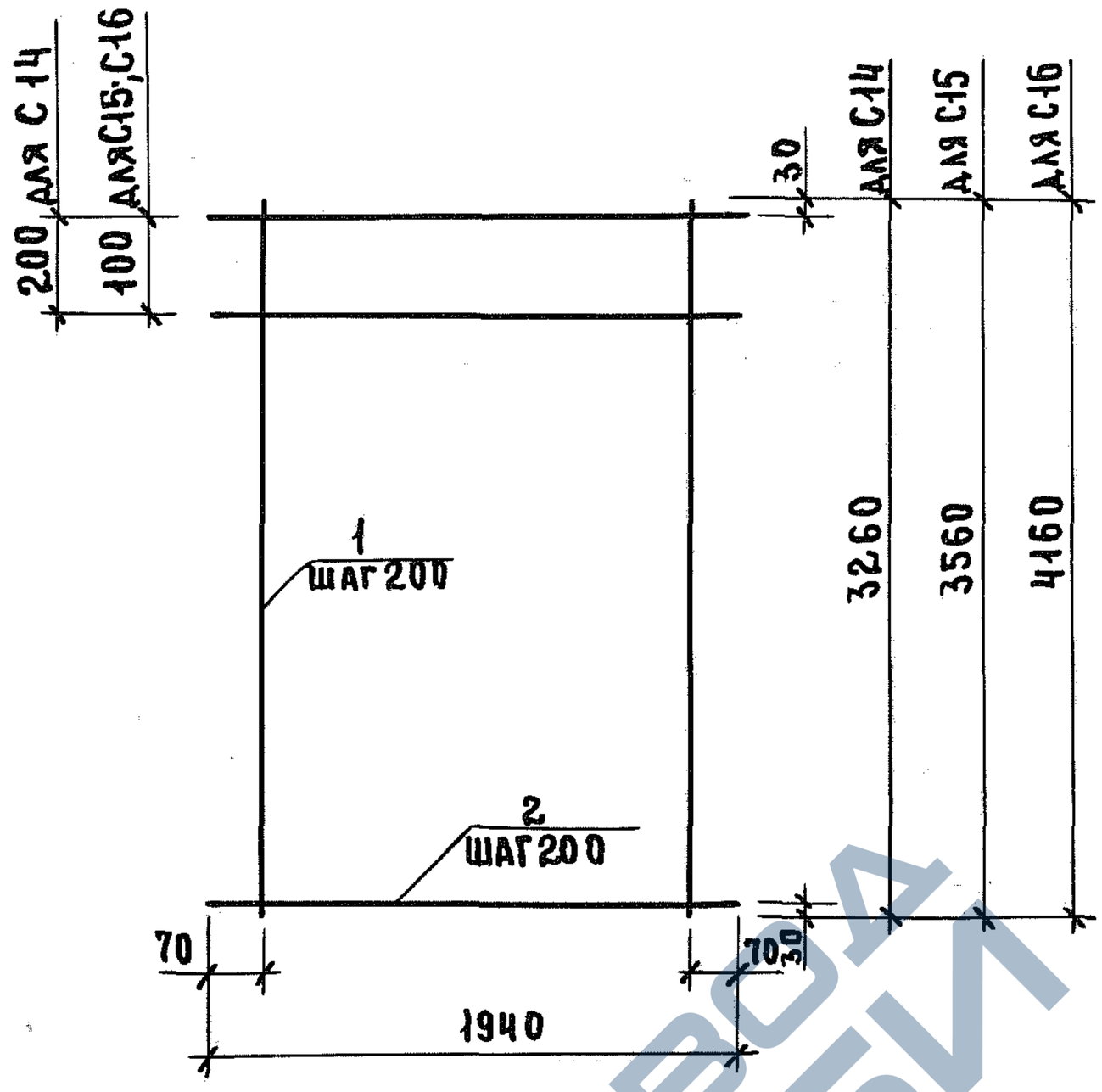

Марка сетки	Поз.	Наименование	Кол.	Масса ед., кг	Масса сетки, кг
С14	1	⌀6АI, ℓ = 3260	10	0,723	14,54
	2	6АI, ℓ = 1940	17	0,430	
С15	1	⌀6АI, ℓ = 3560	10	0,790	16,07
	2	6АI, ℓ = 1940	19	0,430	
С16	1	⌀6АI, ℓ = 4160	10	0,923	18,69
	2	6АI, ℓ = 1940	22	0,430	

Арматура: класса А-I по ГОСТ 5781-82.

1.289.1-2.2-1-21

Нач. отд.	Новичков		
Н. контр.	Некритин		
ГИП	Некритин		
Рук. гр.	Домахина		
Инженер	Комарова		

Сетка С14; С15; С16.

Стадия	Лист	Листов
Р		1

ГИПРОНИИЗДРАВ

Взам. инв. № | Подпись и дата | Инв. № подл.

24329-03 27

https://zavodjbi.com/

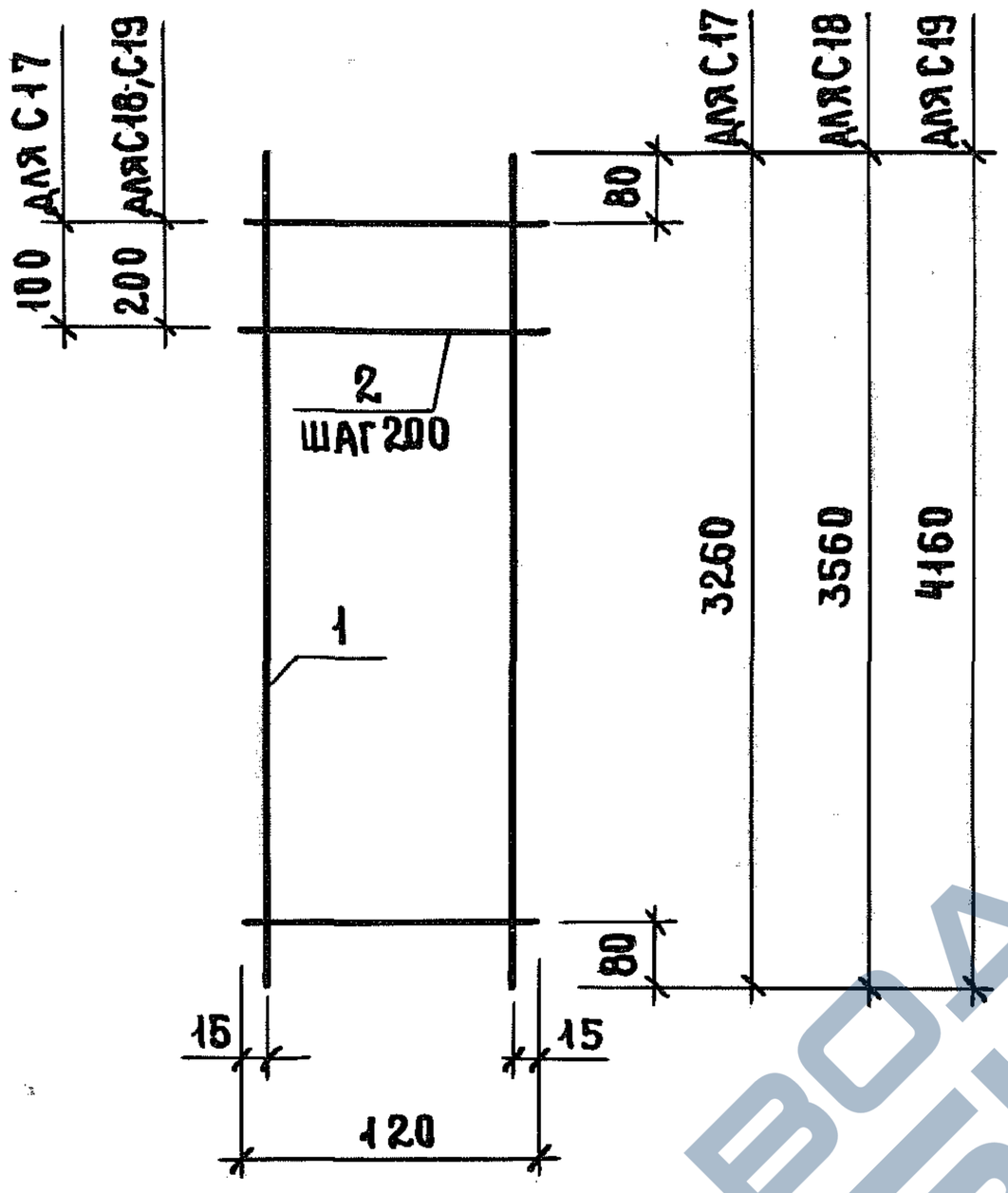

Марка сетки	Поз.	Наименование	Кол.	Масса ед., кг	Масса сетки, кг
С17	1	⌀6АI, ℓ = 3260	2	0,723	1,91
	2	6АI, ℓ = 120	17	0,027	
С18	1	⌀6АI, ℓ = 3560	2	0,79	2,07
	2	6АI, ℓ = 120	18	0,027	
С19	1	⌀6АI, ℓ = 4160	2	0,923	2,42
	2	6АI, ℓ = 120	21	0,027	

Арматура: класса А-I по ГОСТ 5781-82.

Взам. инв. № | Подпись и дата | Инв. № подл.

1.289.1-2.2-1-22

Нач.отд.	Новичков	
Н. контр.	Некритин	
ГИП	Некритин	
Рук. гр.	Домахина	
Инженер	Комарова	

Сетка С17; С18; С19.

Стадия	Лист	Листов
Р		1

ГИПРОНИИЗДРАВ

24329-03 28

https://zavodjbi.com/

https://zavodjbi.com/

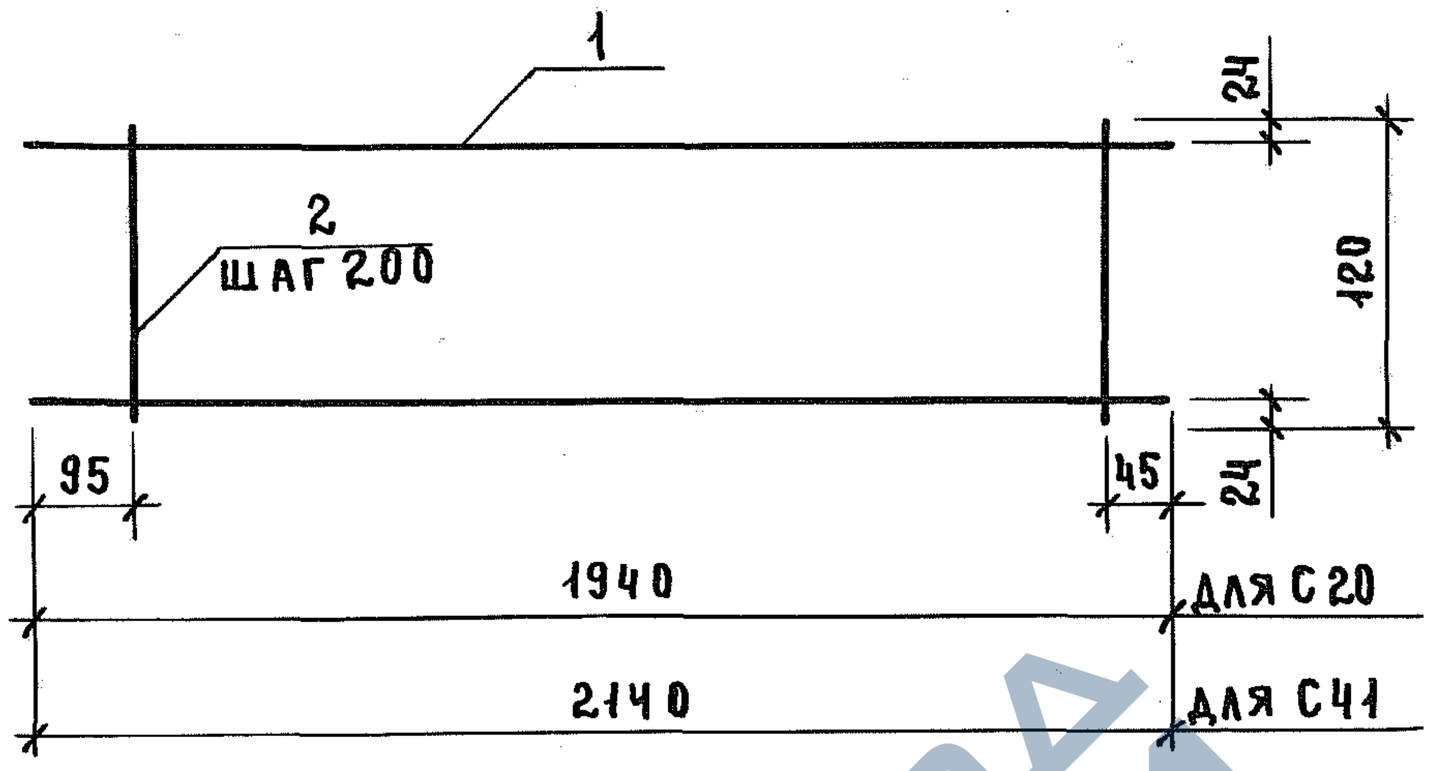

Марка сетки	Поз.	Наименование	Кол.	Масса ед., кг	Масса сетки, кг
С20	1	⌀6АI, ℓ=1940	2	0,430	1,13
	2	6АI, ℓ= 120	10	0,027	
С41	1	⌀6АI, ℓ=2140	2	0,475	1,25
	2	6АI, ℓ= 120	11	0,027	

Арматура: класса А-I по ГОСТ 5781-82.

Инв. № подл.	Подпись и дата	Взам. инв. №

1 289.1-2.2-1-23

Нач. отд.	Новичков		
Н. контр.	Некритин		
ГИП	Некритин		
Рук. гр.	Домахина		
Инженер	Комарова		

Сетка С20; С41

Стадия	Лист	Листов
Р		1

ГИПРОНИИЗДРАВ

24329-03 29

https://zavodjbi.com/

https://zavodjbi.com/

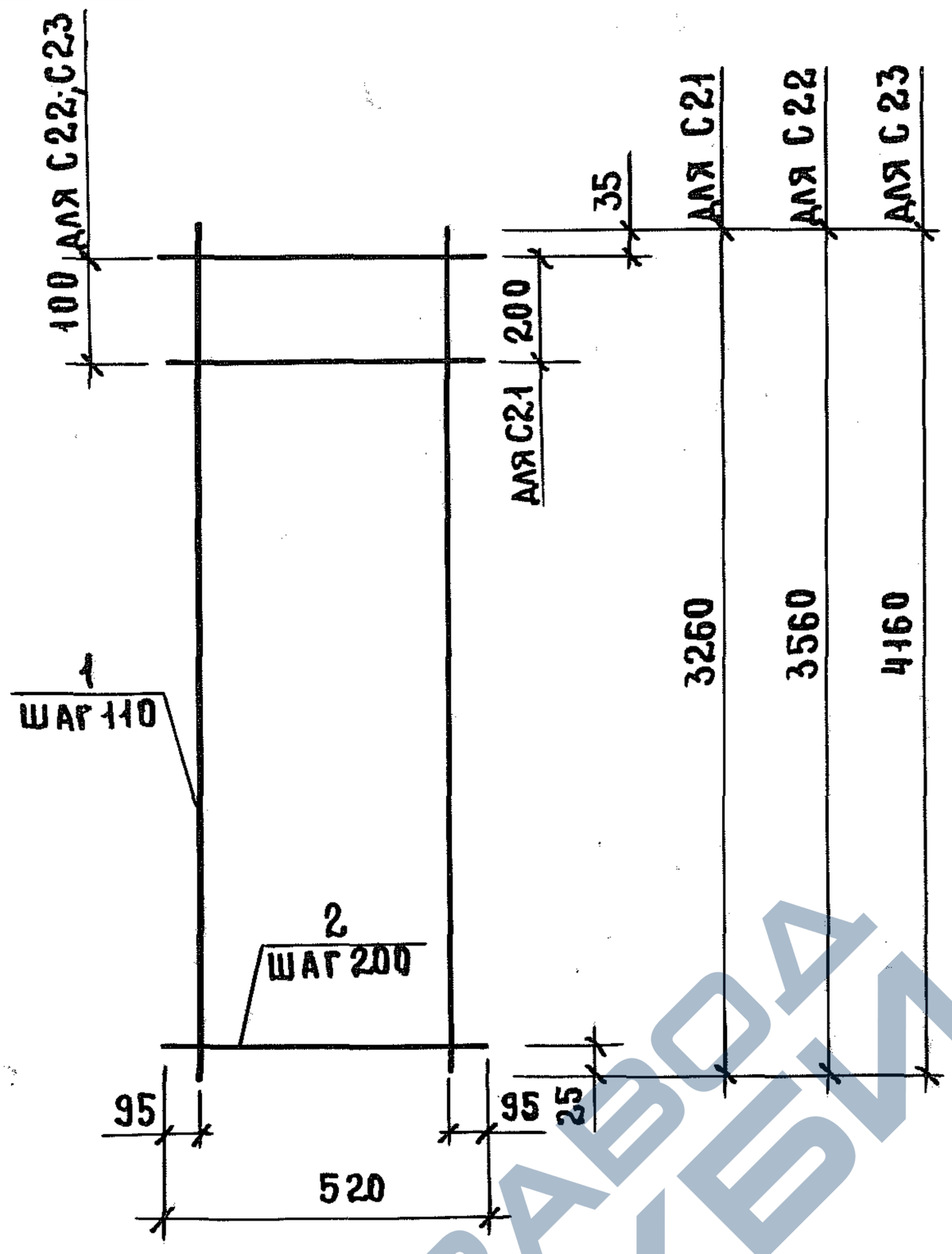

Марка сетки	Поз.	Наименование	Кол.	Масса ед., кг	Масса сетки, кг
С21	1	⌀10 А III, ℓ = 3260	4	2,011	10,00
	2	6 А I, ℓ = 520	17	0,115	
С22	1	⌀10 А III, ℓ = 3560	4	2,196	10,97
	2	6 А I, ℓ = 520	19	0,115	
С23	1	⌀10 А III, ℓ = 4160	4	2,566	12,79
	2	6 А I, ℓ = 520	22	0,115	

Арматура: класса А-I, А-III по ГОСТ 5781-82.

Нач.отд.	Новичков		
Н. контр.	Некритин		
ГИП	Некритин		
Рук. гр.	Домахина		
Инженер	Комарова		

1.289.1-2.2-1-24

Сетка С21; С22; С23

Стадия	Лист	Листов
Р		1

ГИПРОНИИЗДРАВ

Инв. № подл. | Подпись и дата | Взам. инв. №

24329-03 30

https://zavodjbi.com/

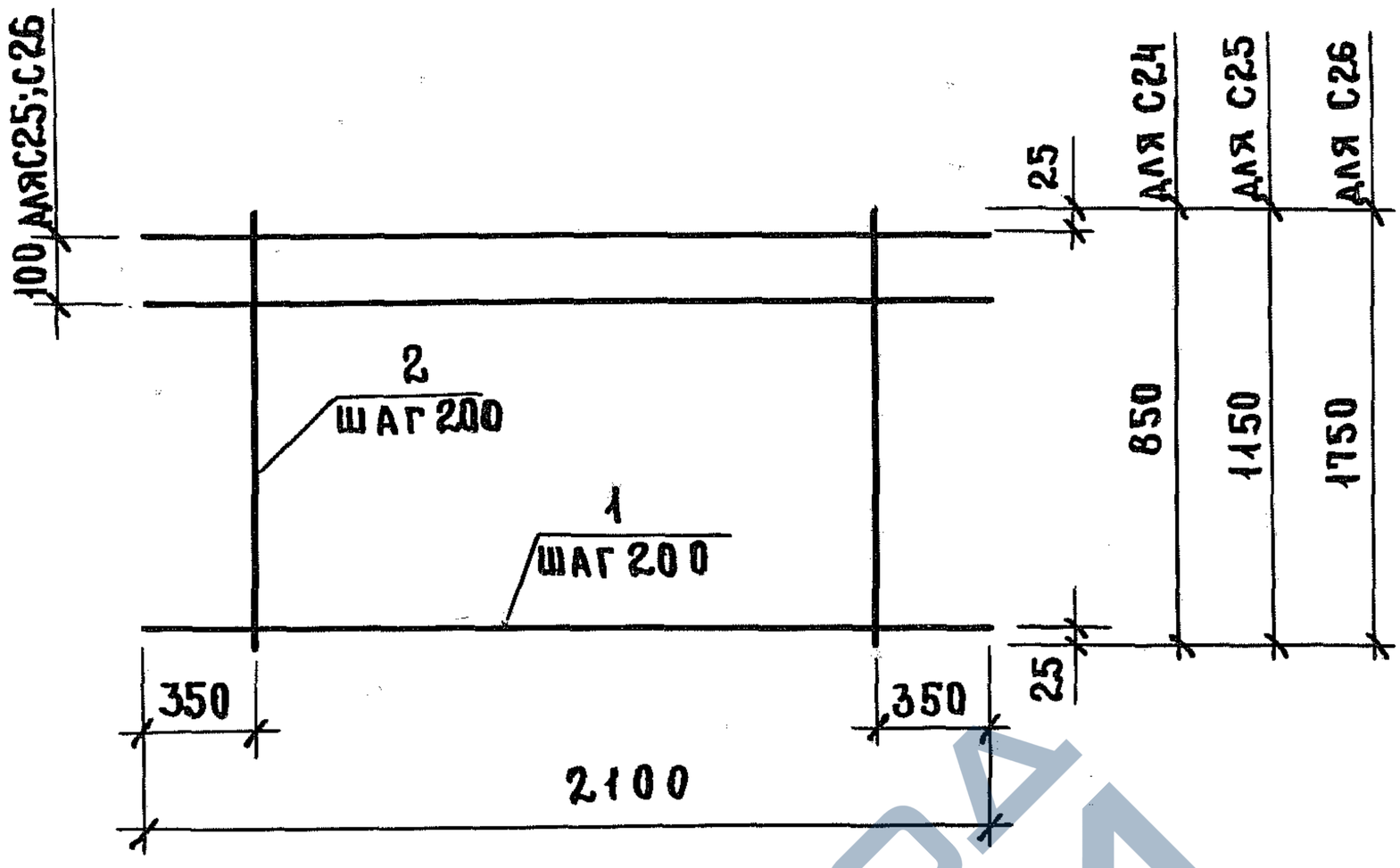

Марка сетки	Поз.	Наименование	Кол.	Масса ед., кг	Масса сетки, кг
С24	1	⌀8АIII, ℓ = 2100	5	0,830	5,85
	2	6АI, ℓ = 850	9	0,189	
С25	1	⌀8АIII, ℓ = 2100	7	0,830	8,11
	2	6АI, ℓ = 1150	9	0,255	
С26	1	⌀8АIII, ℓ = 2100	10	0,830	11,80
	2	6АI, ℓ = 1750	9	0,389	

Арматура: класса А-I, А-III по ГОСТ 5781-82.

Нач.отд.	Новичков		
Н. контр.	Некритин		
ГИП	Некритин		
Рук.гр.	Домахина		
Инженер	Комарова		

1.289.1-2.2-1-25

Сетка С24; С25; С26

Стадия	Лист	Листов
Р		1

ГИПРОНИИЗДРАВ

Инв.№ подл. | Подпись и дата | Взам.инв.№

24329-03 31

https://zavodjbi.com/

https://zavodjbi.com/

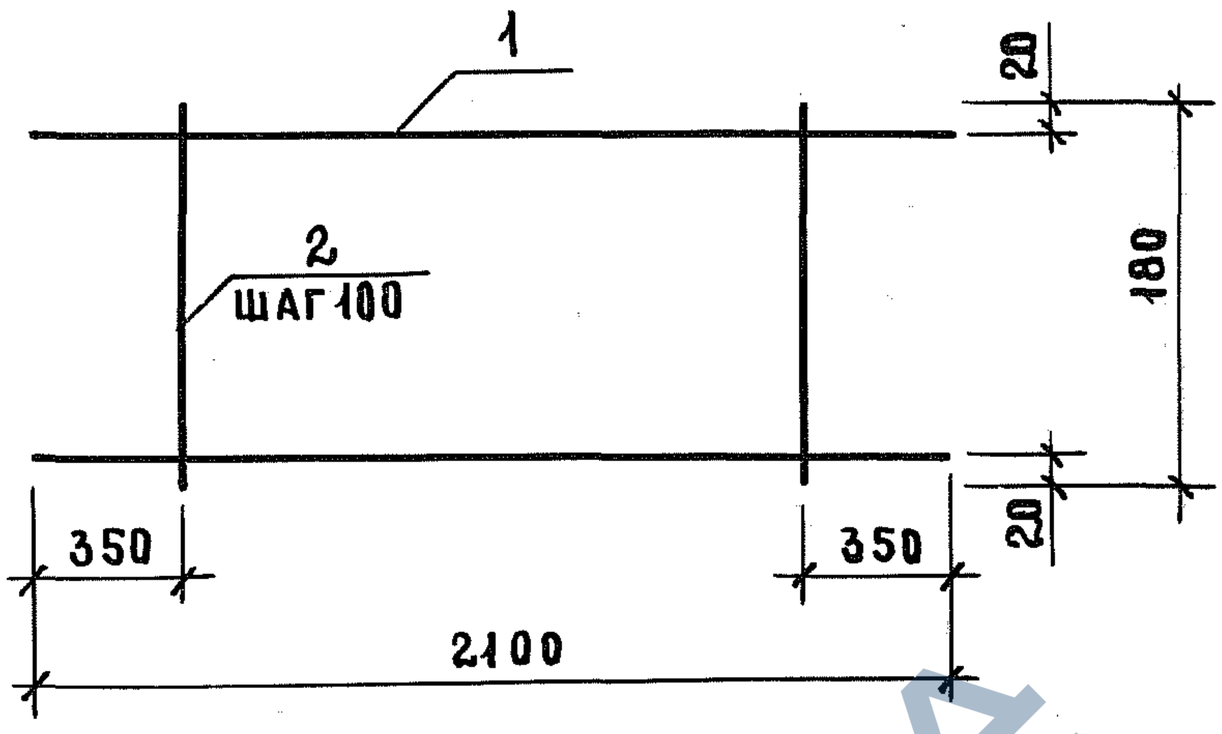

Марка сетки	Поз.	Наименование	Кол.	Масса ед., кг	Масса сетки, кг
С 27	1	⌀12 А III, ℓ=2100	2	1,865	4,33
	2	6 А I, ℓ= 180	15	0,040	

Арматура: класса А-I, А-III по ГОСТ 5781-82.

Нач. отд.	Новичков		
Н. контр.	Некритин		
ГИП	Некритин		
Рук. гр.	Домахина		
Инженер	Комарова		

1.289.1-2.2-1-26

Сетка С 27

Стадия	Лист	Листов
Р		1

ГИПРОНИИЗДРАВ

Инв. № подл. | Подпись и дата | Взам. инв. №

24329-03 32

https://zavodjbi.com/

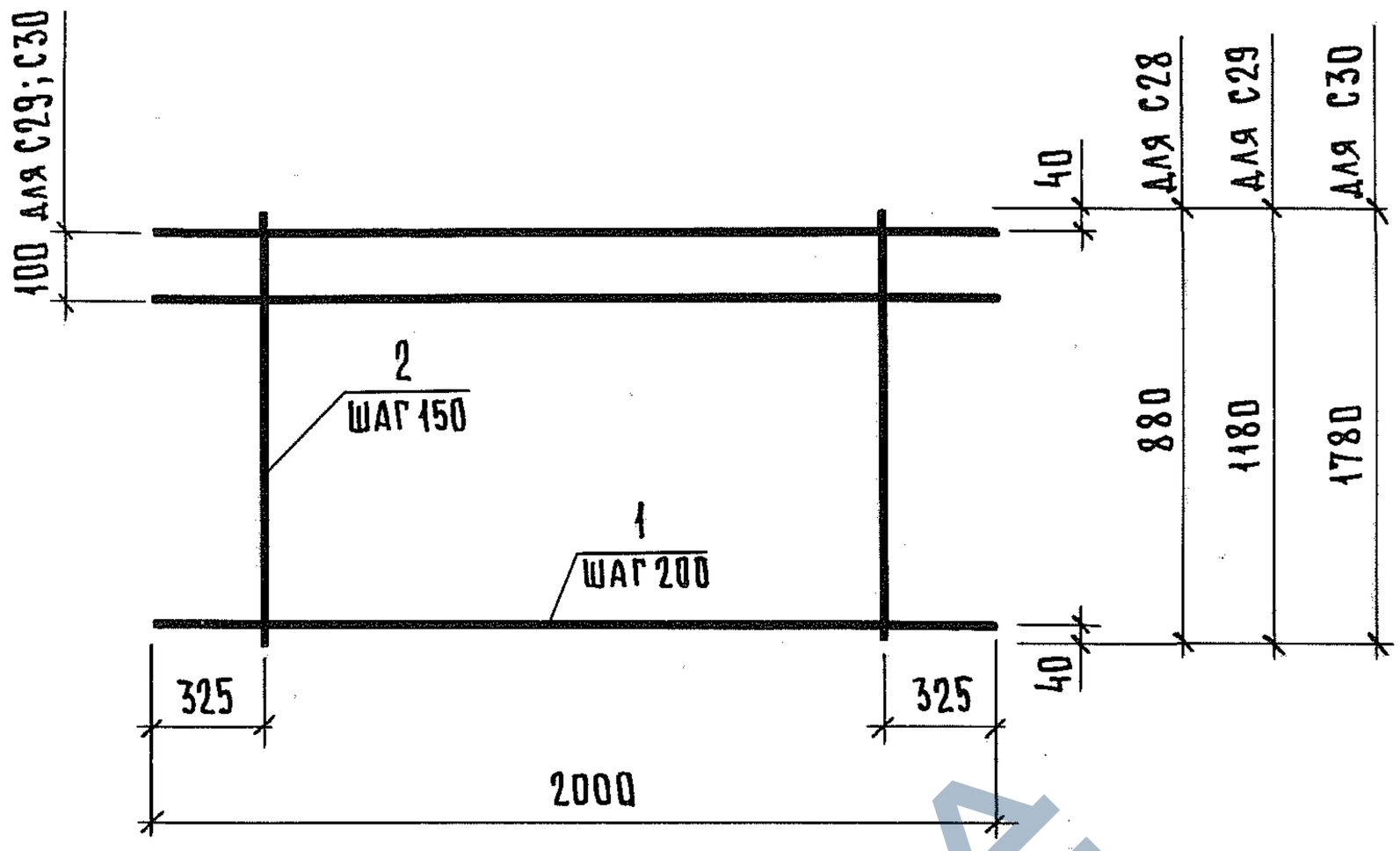

Марка сетки	Поз.	Наименование	Кол.	Масса ед., кг	Масса сетки, кг
С 28	1	Ø8АI, ℓ = 2000	5	0,790	5,90
	2	6АI, ℓ = 880	10	0,195	
С 29	1	Ø8АI, ℓ = 2000	7	0,790	8,15
	2	6АI, ℓ = 1180	10	0,262	
С 30	1	Ø8АI, ℓ = 2000	10	0,790	11,85
	2	6АI, ℓ = 1780	10	0,395	

Арматура: класса А-I по ГОСТ 5781-82.

Нач. отд	Новичков		
Н. контр.	Некритин		
ГИП	Некритин		
Рук. гр.	Домахина		
Инженер	Комарова		

1.289.1-2.2-1-27

Сетка С28; С29; С30

Стадия	Лист	Листов
Р		1

ГИПРОНИИЗДРАВ

Инв. № подл. | Подпись и дата | Взам. инв. №

24329-03 33

https://zavodjbi.com/

https://zavodjbi.com/

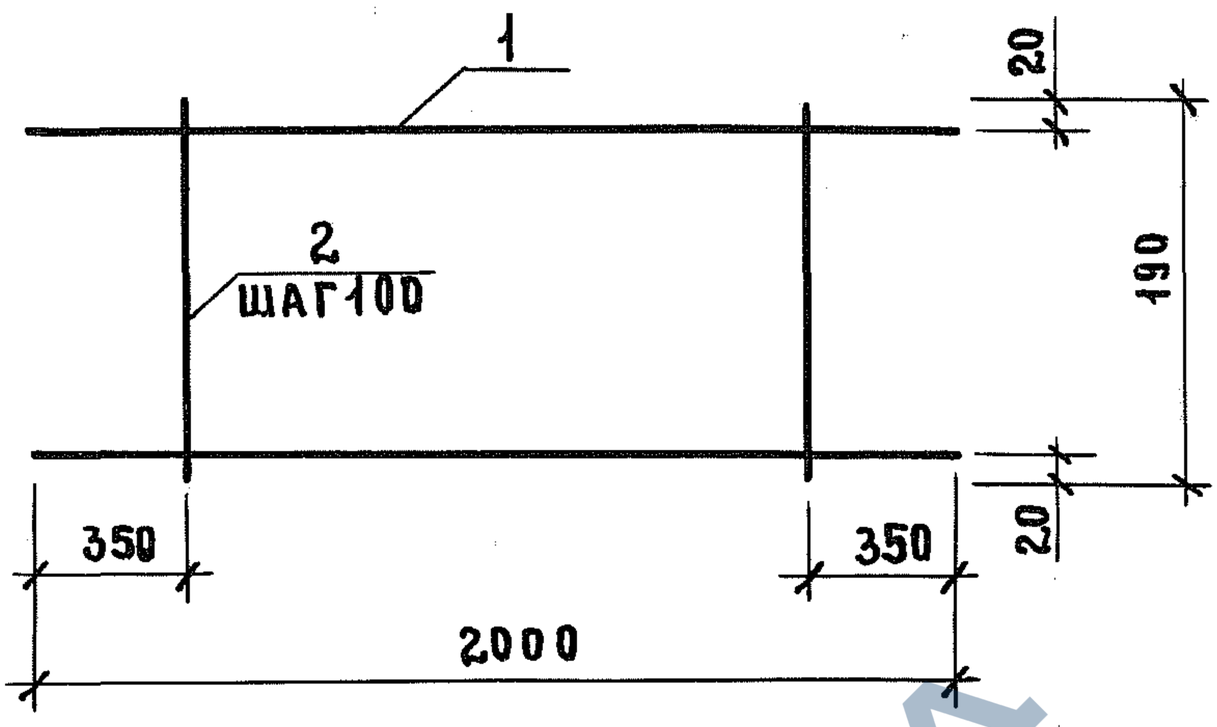

Марка сетки	Поз.	Наименование	Кол.	Масса ед., кг	Масса сетки, кг
С 31	1	⌀ 12А III, ℓ = 2000	2	1,776	4,14
	2	6АI, ℓ = 190	14	0,042	

Арматура: класса А-I, А-III по ГОСТ 5781-82.

Нач.отд.	Новичков		
Н. контр.	Некритин		
ГИП	Некритин		
Рук. гр.	Домахина		
Инженер	Комарова		

1.289.1-2.2-1-28

Сетка С 31

Стадия	Лист	Листов
Р		1

ГИПРОНИИЗДРАВ

Инв.№ подл. | Подпись и дата | Взам.инв.№

24329-03 34

https://zavodjbi.com/

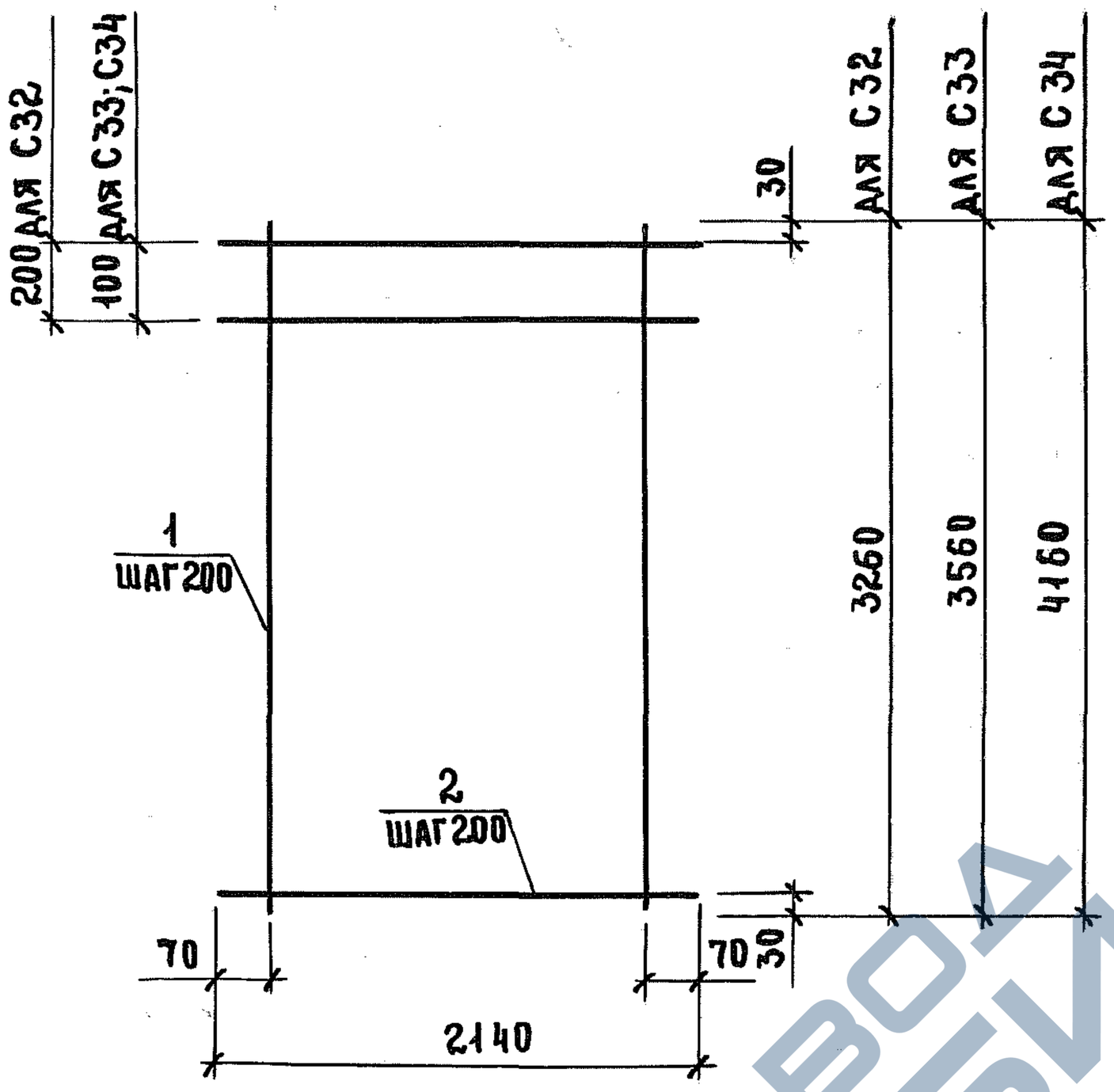

Марка сетки	Поз.	Наименование	Кол.	Масса ед., кг	Масса сетки, кг
С32	1	⌀8АIII, ℓ=3260	11	1,287	22,24
	2	6АI, ℓ=2140	17	0,475	
С33	1	⌀8АIII, ℓ=3560	11	1,406	24,50
	2	6АI, ℓ=2140	19	0,475	
С34	1	⌀8АIII, ℓ=4160	11	2,566	36,68
	2	6АI, ℓ=2140	22	0,475	

Арматура: класса А-I, А-III по ГОСТ 5781-82.

Нач. отд.	Новичков		
Н. контр.	Некритин		
ГИП	Некритин		
Рук. гр.	Домахина		
Инженер	Комарова		

1.289.1-2.2-1-29

Сетка С32; С33; С34

Стадия	Лист	Листов
Р		1

ГИПРОНИИЗДРАВ

Инв. № подл. | Подпись и дата | Взам. инв. №

https://zavodjbi.com/

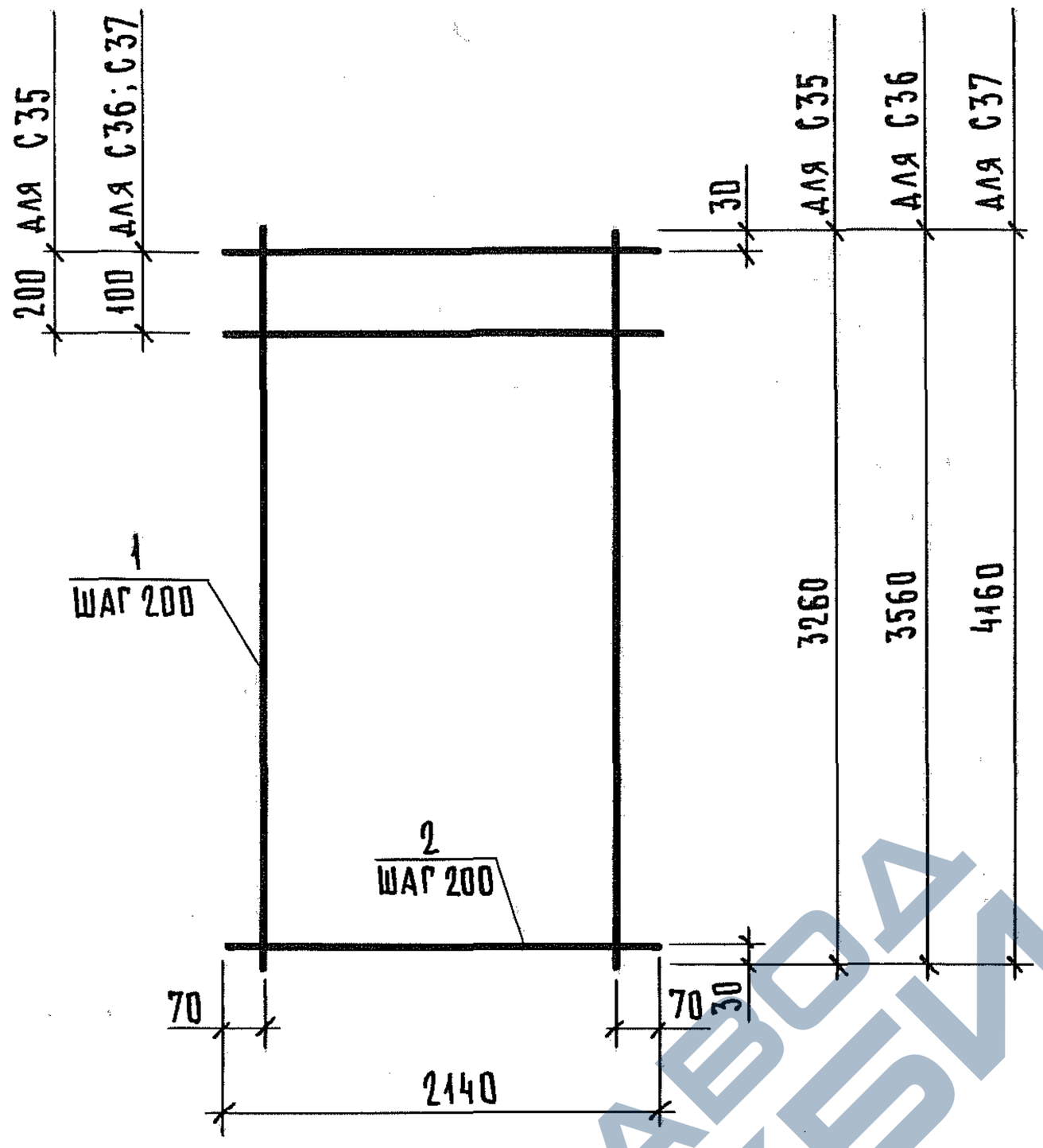

Марка сетки	Поз.	Наименование	Кол.	Масса ед., кг	Масса сетки, кг
С35	1	⌀6АI, ℓ = 3260	11	0,723	16,04
	2	6АI, ℓ = 2140	17	0,475	
С36	1	⌀6АI, ℓ = 3560	11	0,790	17,72
	2	6АI, ℓ = 2140	19	0,475	
С37	1	⌀6АI, ℓ = 4160	11	0,923	20,61
	2	6АI, ℓ = 2140	22	0,475	

Арматура: класса А-I по ГОСТ 5781-82.

Нач. отд.	Новичков		
Н. контр.	Некритин		
ГИП	Некритин		
Рук. гр.	Домахина		
Инженер	Комарова		

1.289.1-2.2-1-30

Сетка С35; С36; С37

Стадия	Лист	Листов
Р		1

ГИПРОНИИЗДРАВ

Инв. № подл. | Подпись и дата | Взам. инв. №

24329-03 36

https://zavodjbi.com/

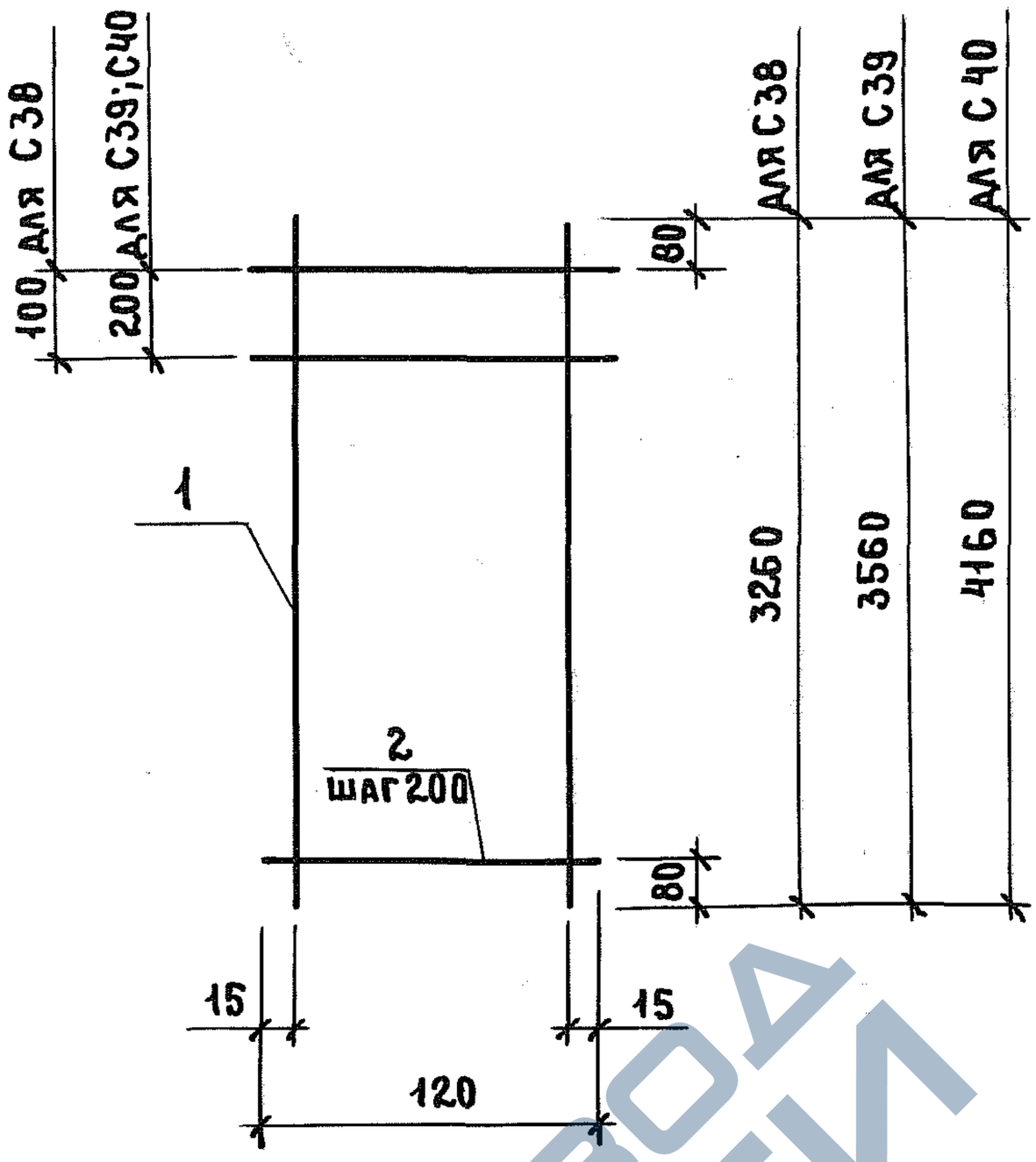

Марка сетки	Поз.	Наименование	Кол.	Масса ед., кг	Масса сетки, кг
С38	1	⌀6АI, ℓ=3260	2	0,723	1,90
	2	6АI, ℓ= 120	17	0,026	
С39	1	⌀6АI, ℓ=3560	2	0,790	2,06
	2	6АI, ℓ= 120	18	0,026	
С40	1	⌀6АI, ℓ=4160	2	0,923	2,41
	2	6АI, ℓ= 120	21	0,026	

Арматура: класса А-I по ГОСТ5781-82.

Инв.№ подл. | Подпись и дата | Взам. инв.№

1.289.1-2.2-1-31

Нач. отд.	Новичков	
Н. контр.	Некритин	
ГИП	Некритин	
Рук. гр.	Домахина	
Инженер	Комарова	

Сетка С38; С39; С40

Стадия	Лист	Листов
Р		1

ГИПРОНИИЗДРАВ

24329-03 37

https://zavodjbi.com/

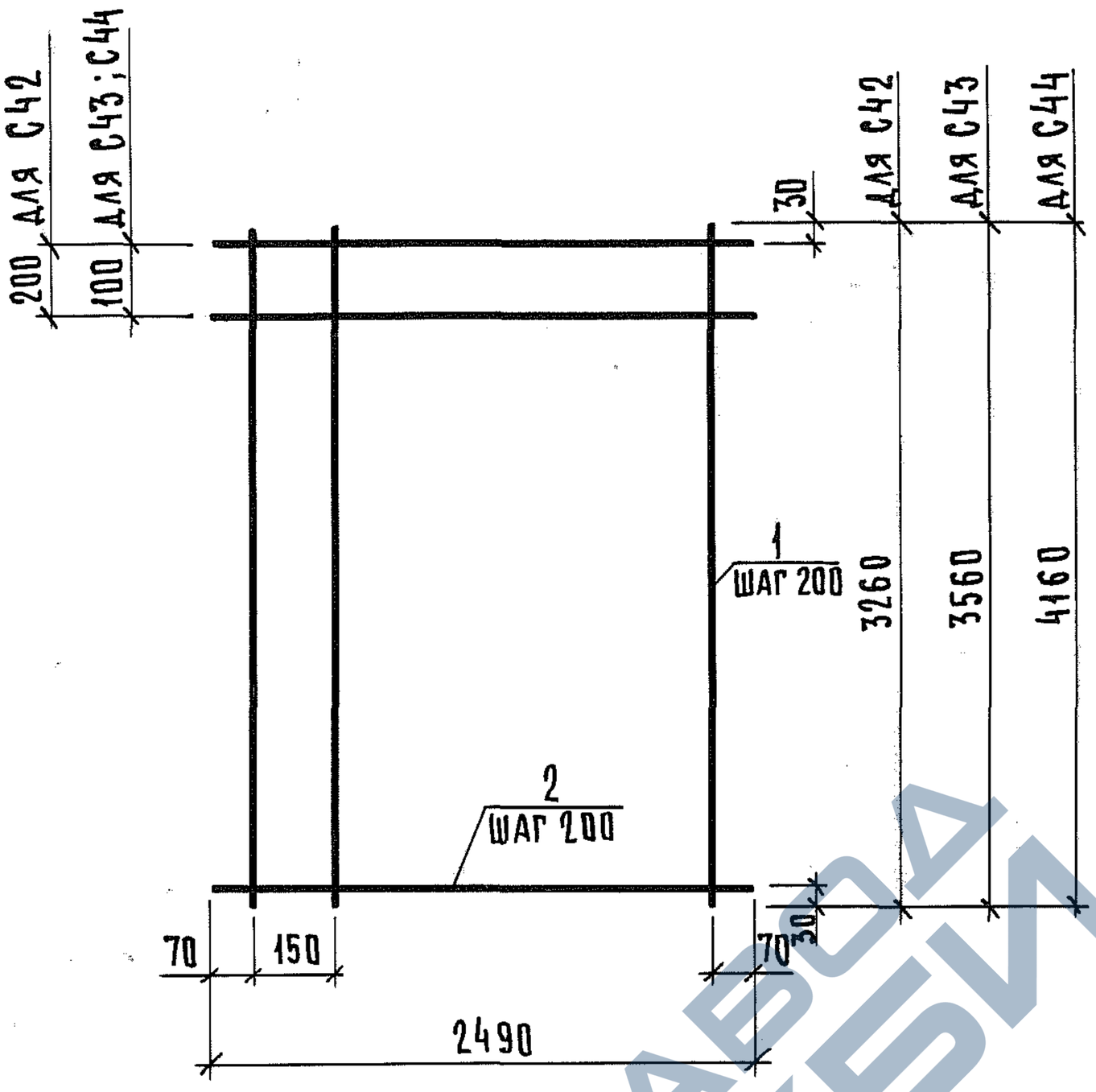

Марка сетки	Поз.	Наименование	Кол.	Масса ед., кг	Масса сетки, кг
С42	1	⌀8АIII, ℓ=3260	13	1,287	26,14
	2	6АI, ℓ=2490	17	0,552	
С43	1	⌀8АIII, ℓ=3560	13	1,406	28,78
	2	6АI, ℓ=2490	19	0,552	
С44	1	⌀10АIII, ℓ=4160	13	2,566	45,53
	2	6АI, ℓ=2490	22	0,552	

Арматура: класса А-I, А-III по ГОСТ 5781-82.

Инв. № подл. | Подпись и дата | Взам. инв. №

1.289.1-2.2-1-32

Нач.отд.	Новичков	
Н.контр.	Некритин	
ГИП	Некритин	
Рук.гр.	Домахина	
Инженер	Комарова	

Сетка С42; С43; С44

Стадия	Лист	Листов
Р		1

ГИПРОНИИЗДРАВ

https://zavodjbi.com/

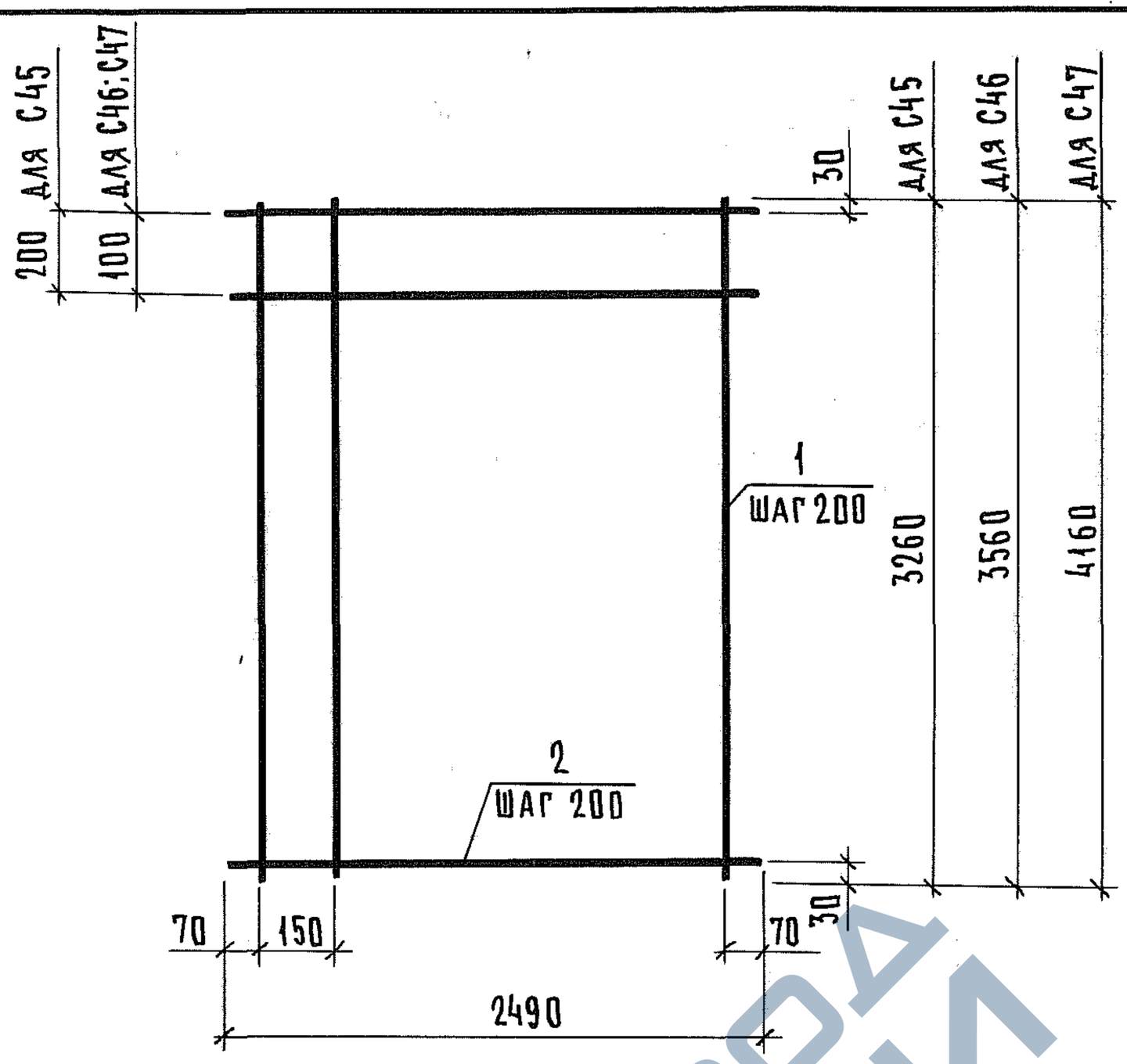

Марка сетки	Поз.	Наименование	Кол.	Масса ед., кг	Масса сетки, кг
С45	1	Ø6АI, ℓ=3260	13	0,723	19,36
	2	6АI, ℓ=2490	17	0,552	
С46	1	Ø6АI, ℓ=3560	13	0,790	21,64
	2	6АI, ℓ=2490	17	0,552	
С47	1	Ø6АI, ℓ=4160	13	0,923	25,05
	2	6АI, ℓ=2490	22	0,552	

Арматура: класса А-I по ГОСТ5781-82.

Нач. отд.	Новичков		
Н. контр.	Некритин		
ГИП	Некритин		
Рук. гр.	Домахина		
Инженер	Комарова		

1.289.1-2.2-1-33

Сетка С45; С46; С47

Стадия	Лист	Листов
Р		1

ГИПРОНИИЗДРАВ

Инв. № подл. | Подпись и дата | Взам. инв. №

24329-03 39

https://zavodjbi.com/

https://zavodjbi.com/

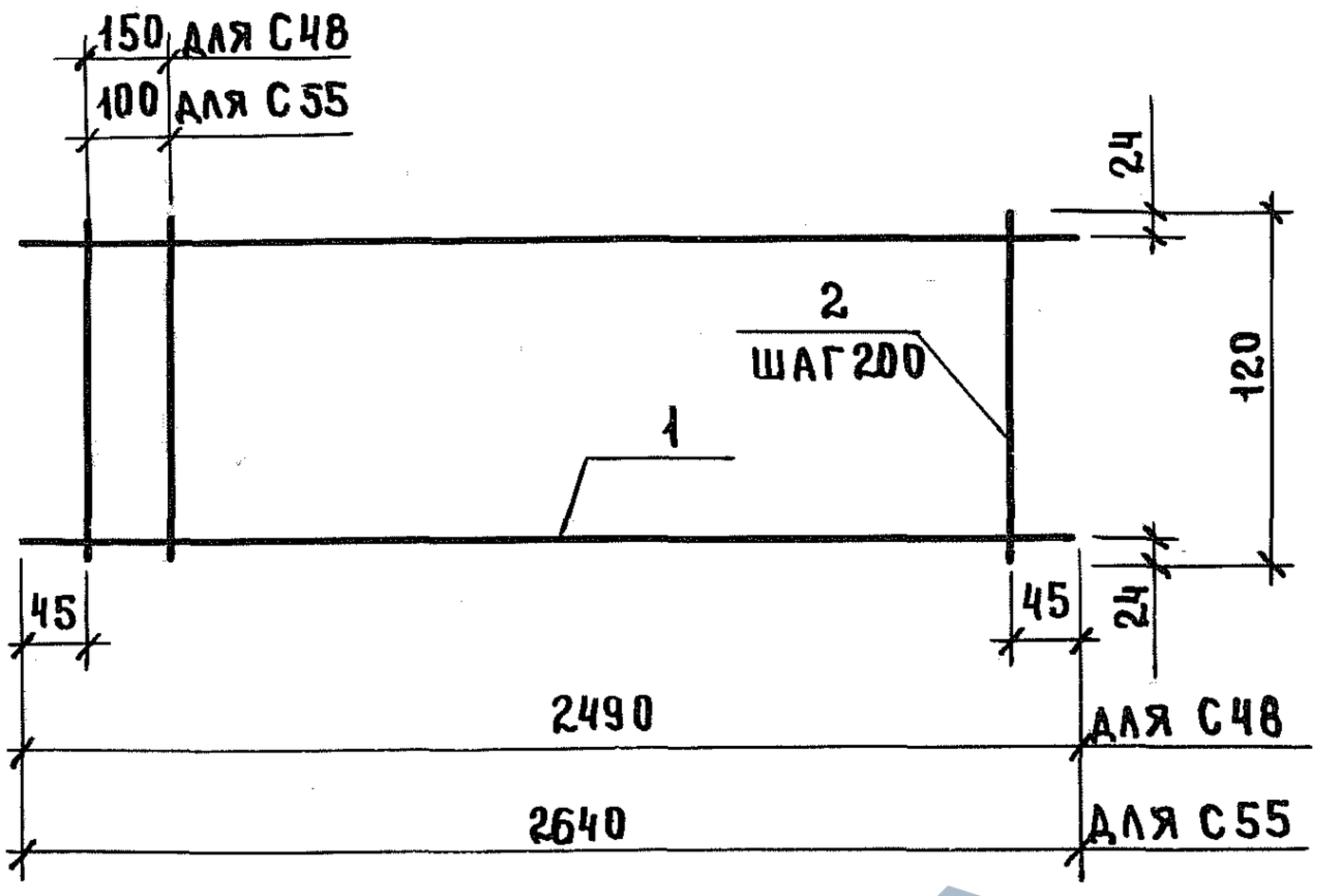

Марка сетки	Поз.	Наименование	Кол.	Масса ед., кг	Масса сетки, кг
С48	1	⌀ 6АI, ℓ=2490	2	0,552	1,45
	2	6АI, ℓ= 120	13	0,026	
С55	1	⌀ 6АI, ℓ=2640	2	0,586	1,55
	2	6АI, ℓ= 120	14	0,026	

Арматура: класса А-I по ГОСТ 5781-82.

1.289.1-2.2-1-34

Нач. отд.	Новичков		
Н. контр.	Некритин		
ГИП	Некритин		
Рук. гр.	Домахина		
Инженер	Комарова		

Сетка С48; С55

Стадия	Лист	Листов
Р		1

ГИПРОНИИЗДРАВ

Подпись и дата | Взам. инв. № | Инв. № подл.

24329-03 40

https://zavodjbi.com/

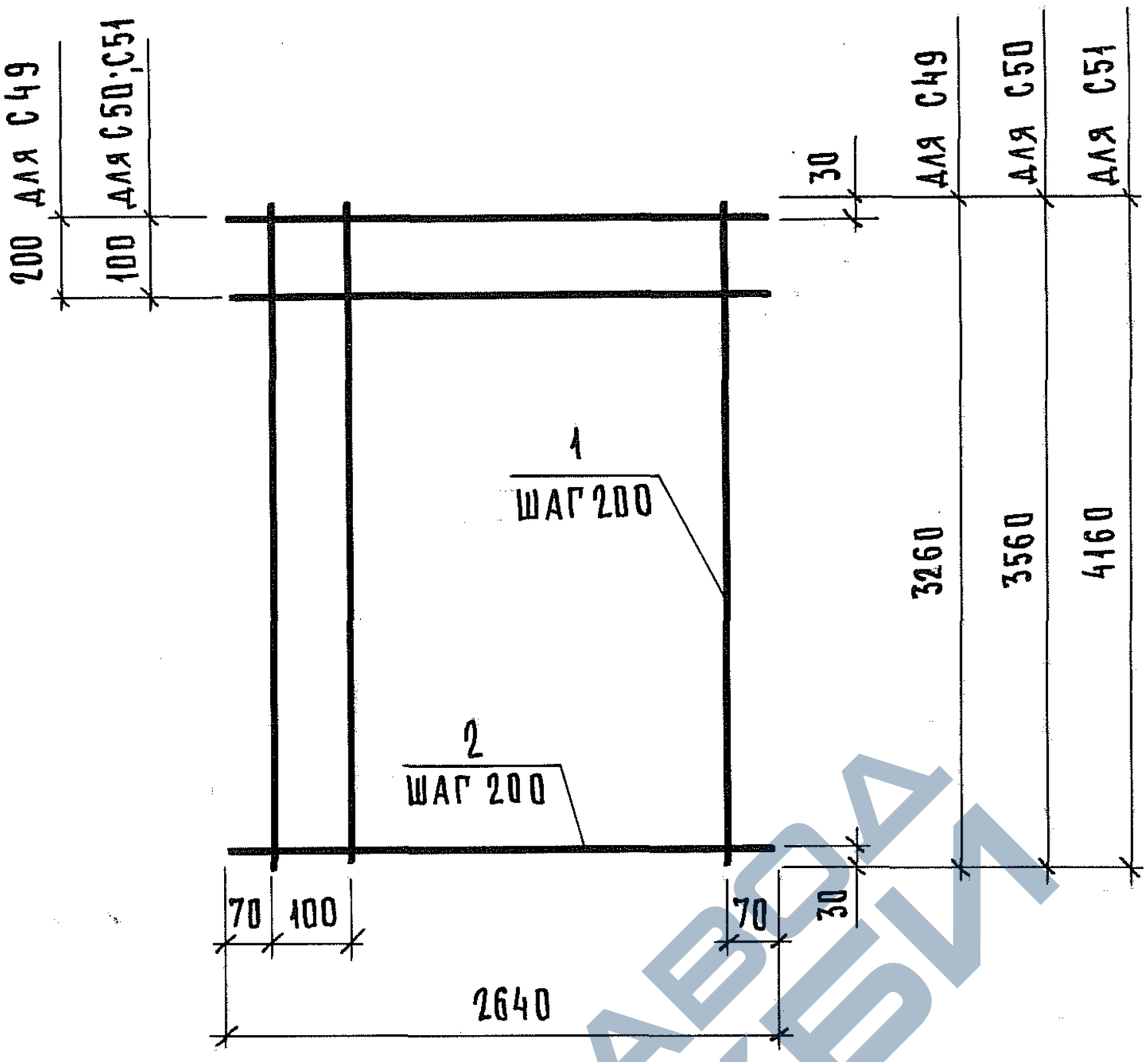

Марка сетки	Поз.	Наименование	Кол.	Масса ед., кг	Масса сетки, кг
С49	1	⌀8АIII, ℓ=3260	14	1,287	27,97
	2	6АI, ℓ=2640	17	0,586	
С50	1	⌀8АIII, ℓ=3560	14	1,406	30,83
	2	6АI, ℓ=2640	19	0,586	
С51	1	⌀10АIII, ℓ=4160	14	2,566	48,82
	2	6АI, ℓ=2640	22	0,586	

Арматура: класса А-I; А-III по ГОСТ5781-82.

Инв.№ подл. | Подпись и дата | Взам. инв.№

1.289.1-2.2-1-35

Нач.отд.	Новичков	
Н.контр.	Некритин	
ГИП	Некритин	
Рук.гр.	Домахина	
Инженер	Комарова	

Сетка С49; С50; С51

Стадия	Лист	Листов
Р		1

ГИПРОНИИЗДРАВ

24329-03 41

https://zavodjbi.com/

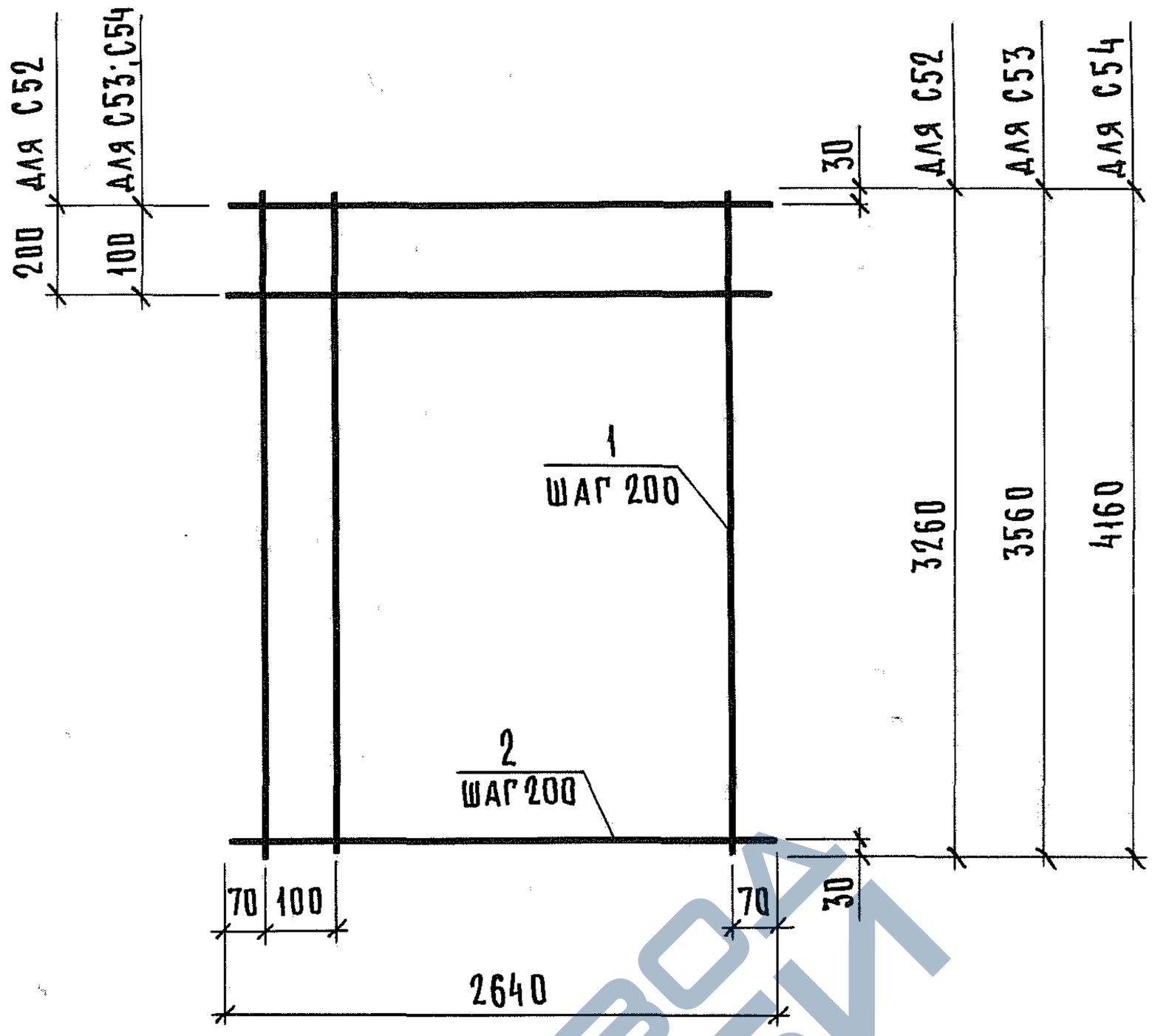

Марка сетки	Поз.	Наименование	Кол.	Масса ед., кг	Масса сетки, кг
С52	1	Ø6АI, ℓ=3260	14	0,723	20,10
	2	6АI, ℓ=2640	17	0,586	
С53	1	Ø6АI, ℓ=3560	14	0,790	22,20
	2	6АI, ℓ=2640	19	0,586	
С54	1	Ø6АI, ℓ=4160	14	0,923	25,82
	2	6АI, ℓ=2640	22	0.586	

Арматура: класса А-I по ГОСТ5781-82.

Нач.отд.	Новичков		
Н.контр.	Некритин		
ГИП	Некритин		
Рук.гр.	Домахина		
Инженер.	Комарова		

1.289.1-2.2-1-36

Сетка С52; С53; С54

Стадия	Лист	Листов
Р		1

ГИПРОНИИЗДРАВ

Взам. инв.№ | Подпись и дата | Инв.№ подл.

24329-03 42

https://zavodjbi.com/

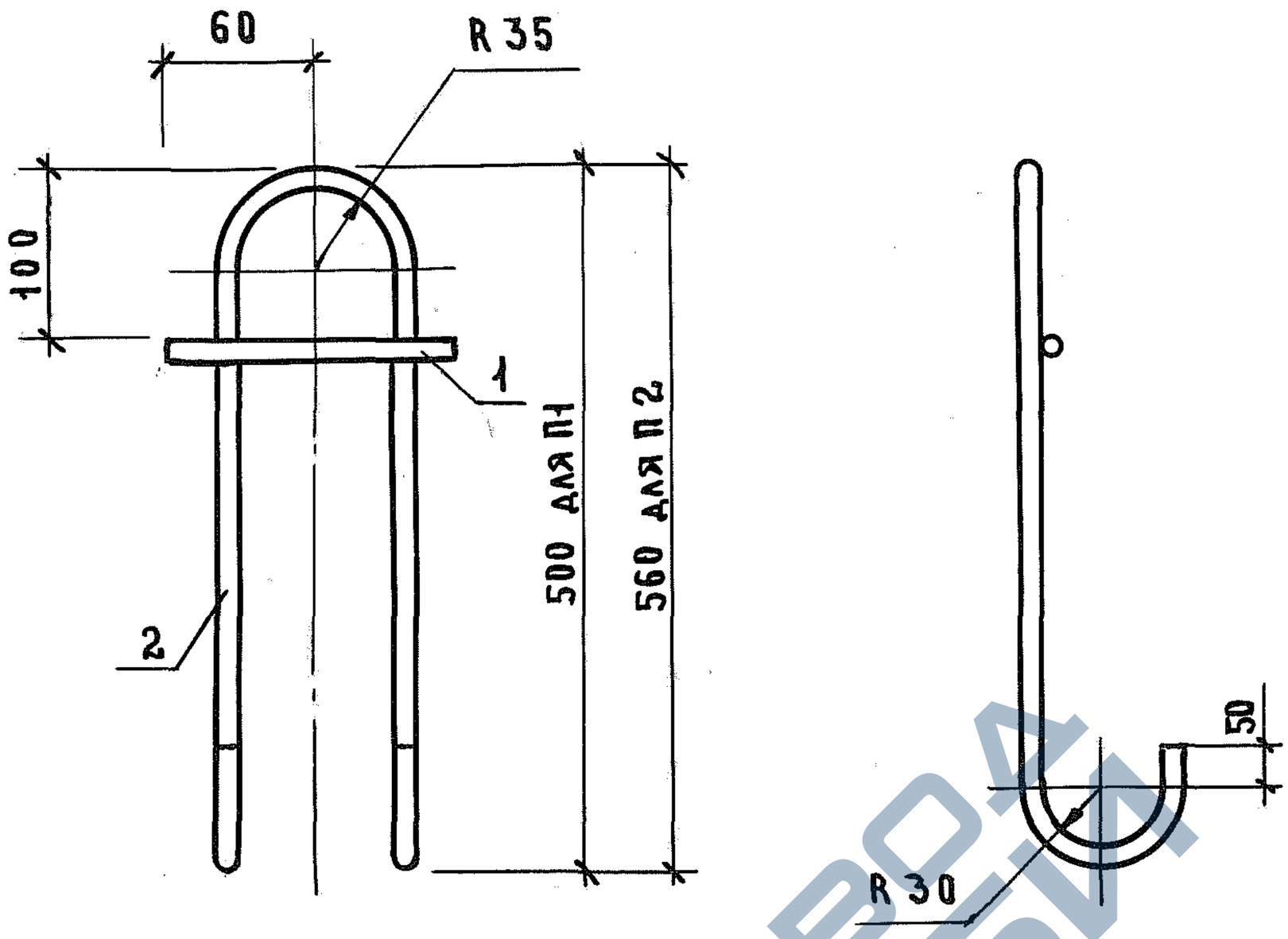

Марка петли	Поз.	Наименование	Кол.	Масса ед., кг	Масса петли, кг
П1	1	⌀10АIII, ℓ=120	1	0,07	1,64
	2	14АI	1	1,57	
П2	1	⌀10АIII, ℓ=120	1	0,07	2,28
	2	16АI	1	2,21	

Арматура: класса А-I, А-III по ГОСТ 5781-82.

Нач. отд.	Новичков		
Н. контр.	Некритин		
ГИП	Некритин		
Рук. гр.	Домахина		
Инженер	Комарова		

1.289.1-2.2-1-37

Петля П1; П2

Стадия	Лист	Листов
Р		1

ГИПРОНИИЗДРАВ

Инв. № подл. | Подпись и дата | Взам. инв. №

24329-03 43

https://zavodjbi.com/

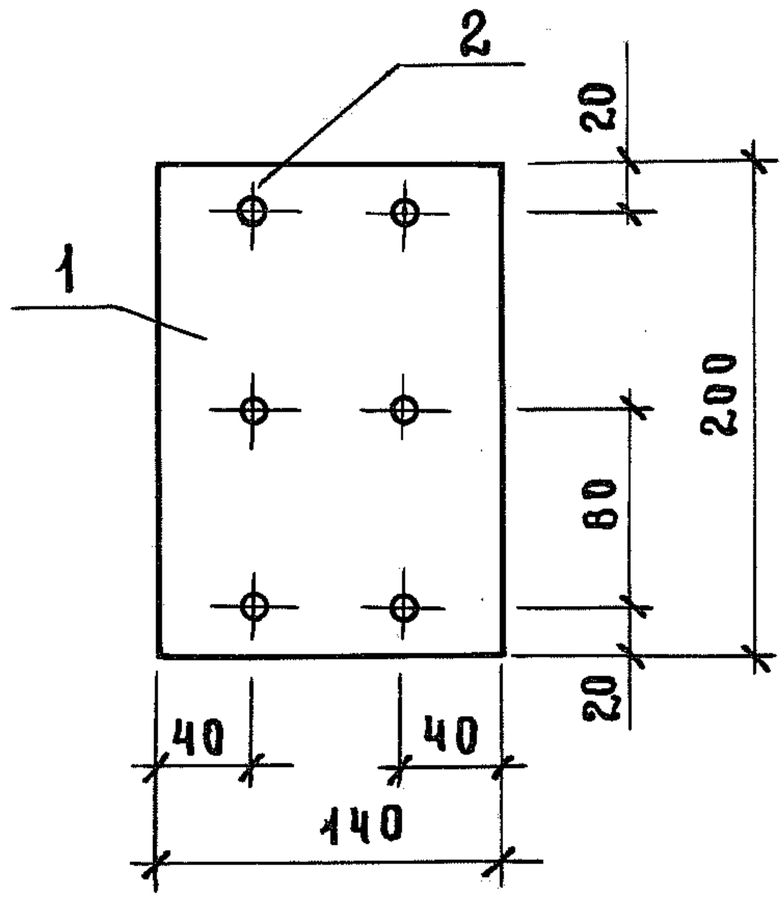

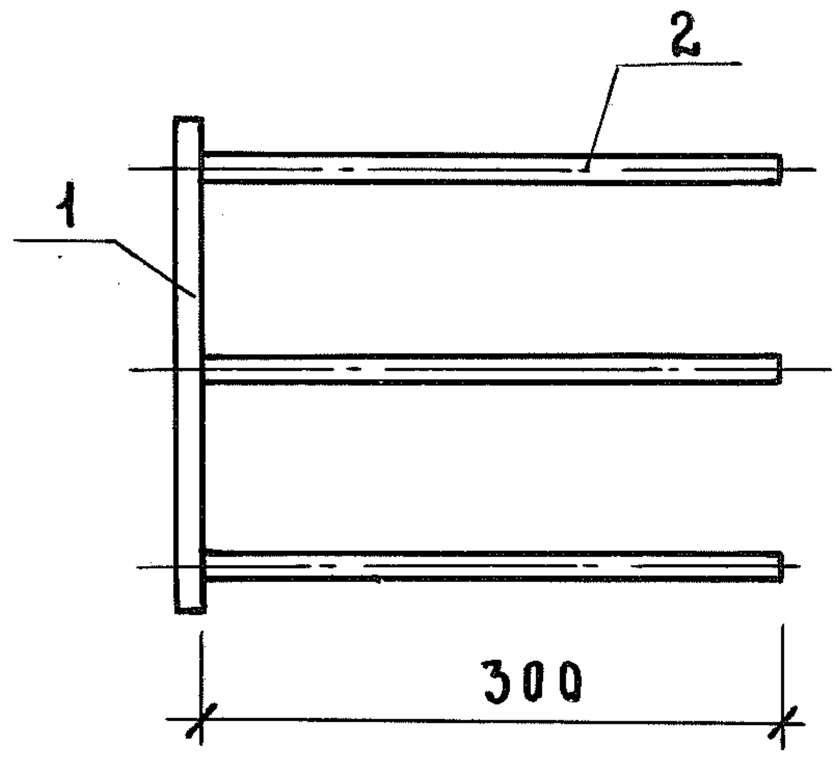

Марка изделия	Поз.	Наименование	Кол.	Масса ед., кг	Масса изделия, кг
МН1	1	полоса $\frac{140\times10\ ГОСТ103-76}{ВСт3пс6\ ГОСТ535-79}$ $\ell=200$	1	2,20	3,31
	2	⌀10 А III, $\ell=300$	6	0,185	

Арматура: класса А-III по ГОСТ5781-82.

				1.289.1-2.2-1-38		
Нач. отд.	Новичков			Изделие закладное МН1	Стадия	Лист	Листов
Н. контр.	Некритин				Р		1
ГИП	Некритин				ГИПРОНИИЗДРАВ		
Рук. гр.	Домахина						
Инженер	Комарова						

Инв. № подл. | Подпись и дата | Взам. инв. №

24329-03 44

https://zavodjbi.com/

https://zavodjbi.com/

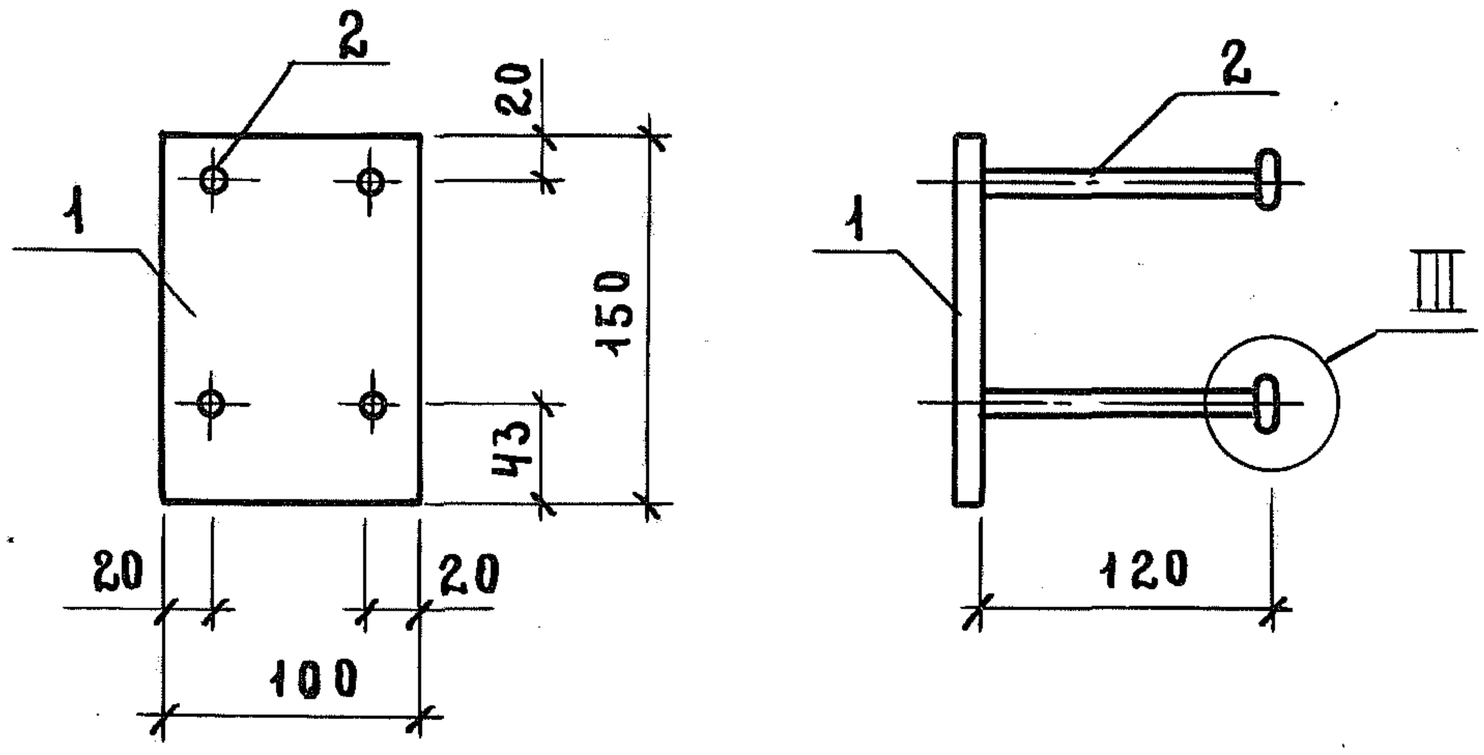

Марка изделия	Поз.	Наименование	Кол.	Масса ед., кг	Масса изделия, кг
МН2	1	Полоса $\frac{100\times8\ ГОСТ\ 103-76}{В\ Ст3пс6\ ГОСТ\ 535-79}$ $\ell=150$	1	0,94	1,28
	2	⌀10 AII, $\ell=140$	4	0,086	

Арматура: класса А-II по ГОСТ 5781-82.

Узел III см. 1.289.1-2.2-1-Д.

Нач.отд.	Новичков		
Н.контр.	Некритин		
ГИП	Некритин		
Рук.гр.	Домахина		
Инженер	Комарова		

1.289.1-2.2-1-39

Изделие закладное МН2

Стадия	Лист	Листов
Р		1

ГИПРОНИИЗДРАВ

Взам. инв. № | Подпись и дата | Инв. № подл.

24329-03 45

https://zavodjbi.com/

https://zavodjbi.com/

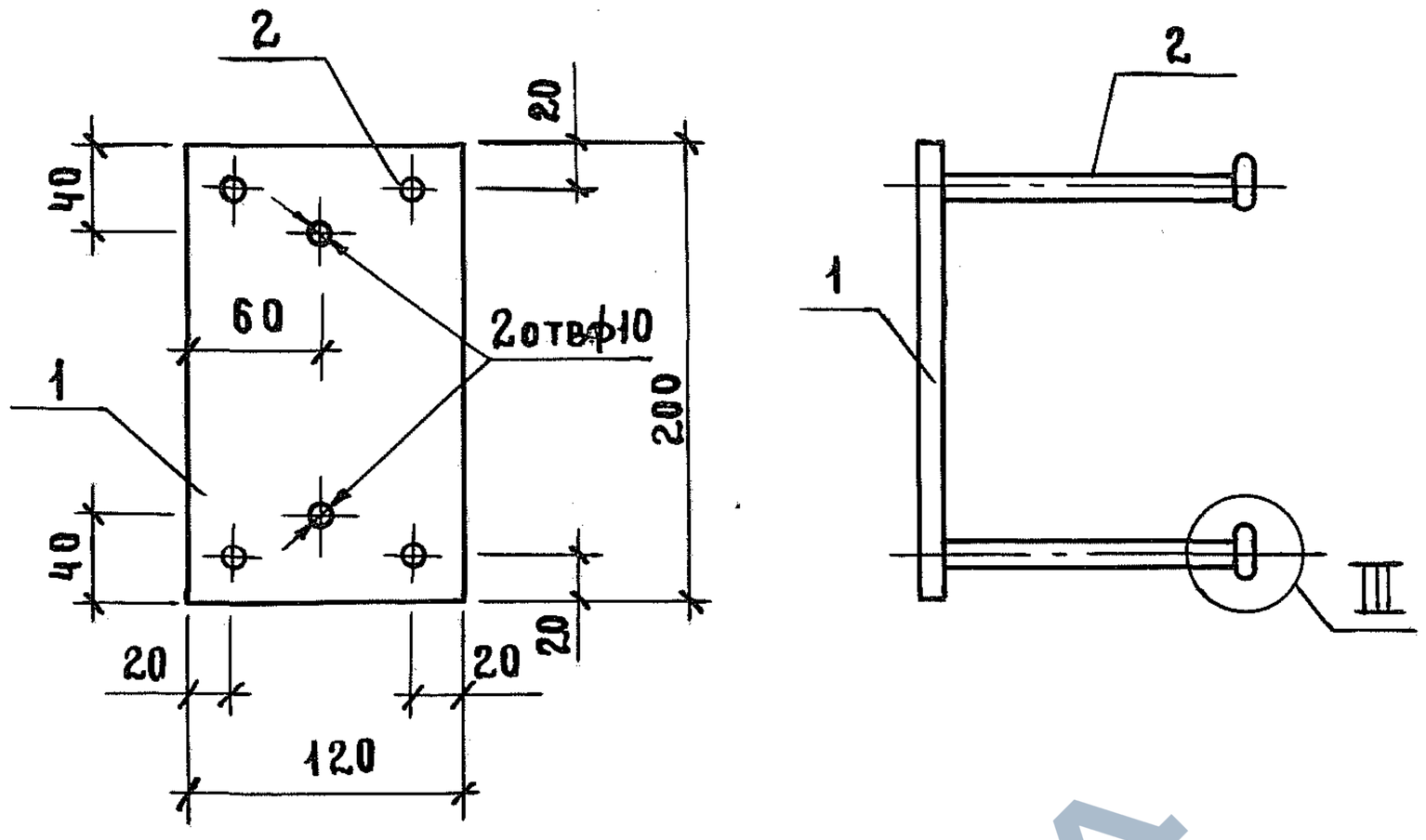

Марка изделия	Поз.	Наименование	Кол.	Масса ед., кг	Масса изделия, кг
МН3	1	полоса $\frac{120\times8\ ГОСТ\ 103-76}{ВСт3пс6\ ГОСТ\ 535-79}$ ℓ = 200	1	1,51	1,85
	2	⌀10AII, ℓ = 140	4	0,086	

1. Арматура: класса А-II по ГОСТ 5781-82.
2. Узел III см. 1.289.1-2.2-1-Д.

Нач.отд.	Новичков		
Н. контр.	Некритин		
ГИП	Некритин		
Рук. гр.	Домахина		
Инженер	Комарова		

1.289.1-2.2-1-40

Изделие закладное МН3

Стадия	Лист	Листов
Р		1

ГИПРОНИИЗДРАВ

Инв.№ подл. | Подпись и дата | Взам. инв.№

24329-03 46

https://zavodjbi.com/

https://zavodjbi.com/

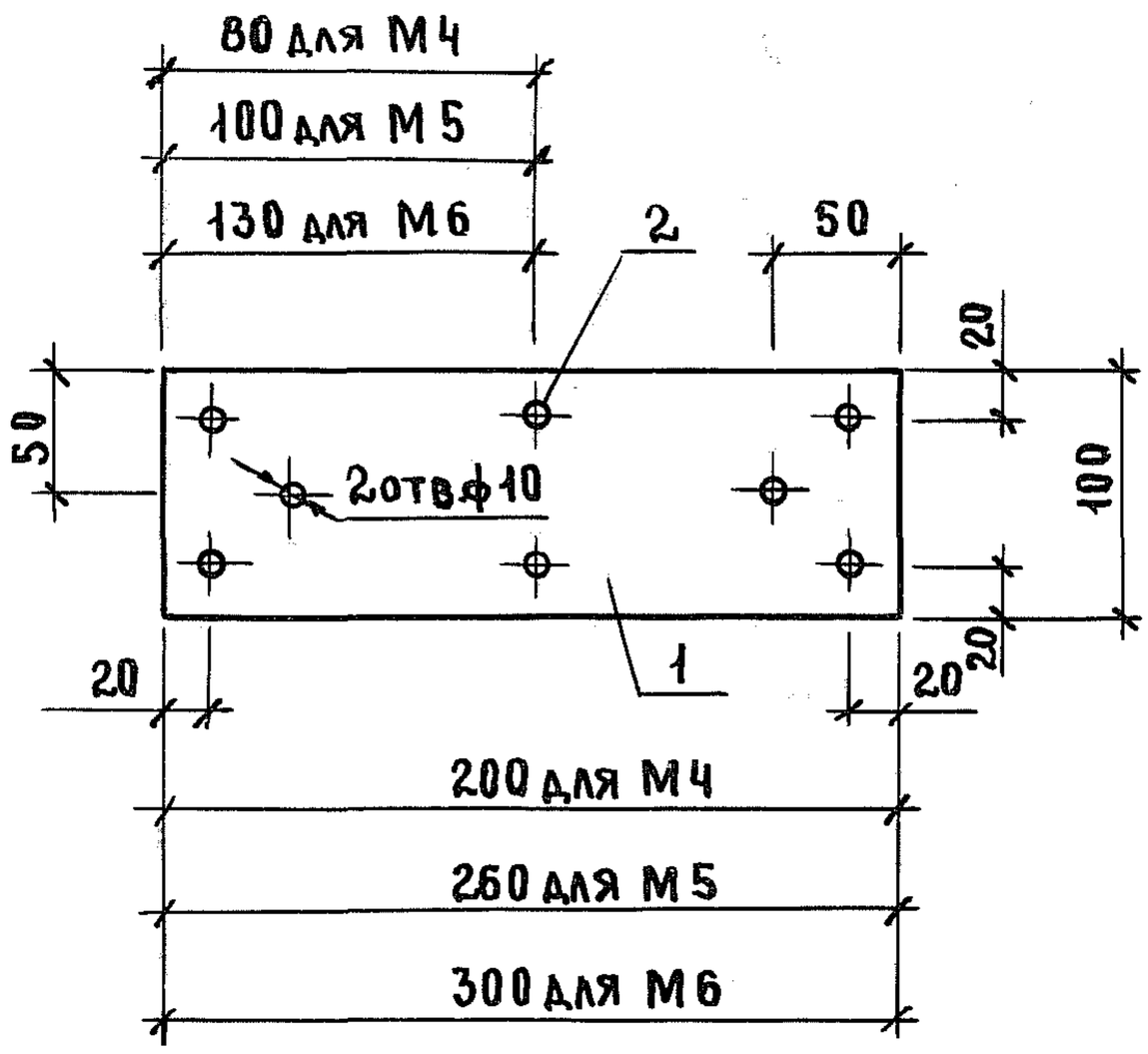

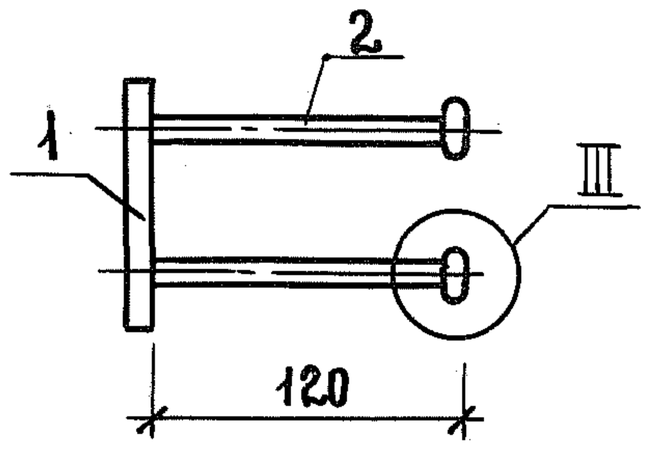

Марка изделия	Поз.	Наименование	Кол.	Масса ед., кг	Масса изделия, кг
МН4	1	полоса $\frac{100\times8\ ГОСТ\ 103-76}{ВСт3пс6\ ГОСТ\ 535-79}$ $\ell = 200$	1	1,28	1,80
	2	⌀10 AII, $\ell = 140$	6	0,086	
МН5	1	полоса $\frac{100\times8\ ГОСТ\ 103-76}{ВСт3пс6\ ГОСТ\ 535-79}$ $\ell = 260$	1	1,63	2,15
	2	⌀10 AII, $\ell = 140$	6	0,086	
МН6	1	полоса $\frac{100\times8\ ГОСТ\ 103-76}{ВСт3пс6\ ГОСТ\ 535-79}$ $\ell = 300$	1	1,88	2,40
	2	⌀10 AII, $\ell = 140$	6	0,086	

1. Арматура: класса А-II по ГОСТ 5781-82.
2. Узел III см. 1.289.1-2.2-1-д.

Инв. № подл. | Подпись и дата | Взам. инв. №

Нач. отд.	Новичков		
Н. контр.	Некритин		
ГИП	Некритин		
Рук. гр.	Домахина		
Инженер	Комарова		

1.289.1-2.2-1-41

Изделие закладное МН4; МН5; МН6

Стадия	Лист	Листов
Р		1

ГИПРОНИИЗДРАВ

https://zavodjbi.com/

https://zavodjbi.com/

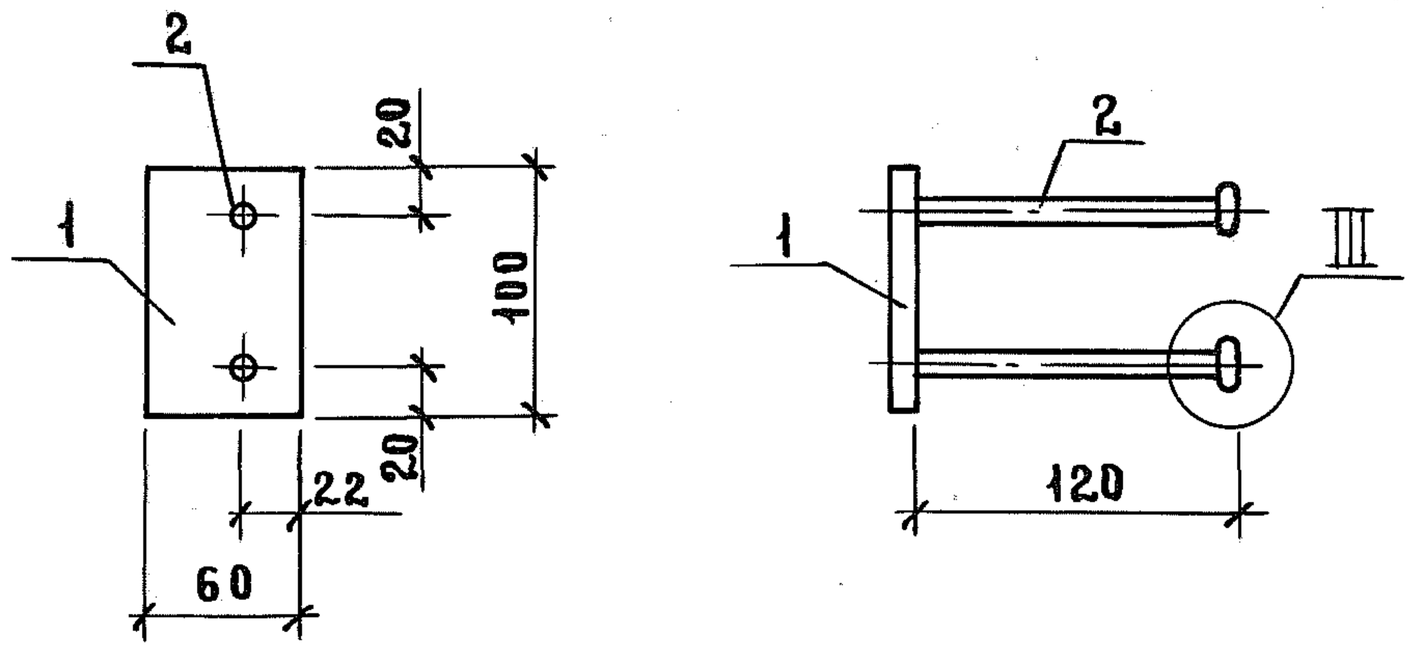

Марка изделия	Поз.	Наименование	Кол.	Масса ед., кг	Масса изделия, кг
МН 7	1	полоса $\frac{100\times8\ ГОСТ\ 103-76}{ВСт3пс6\ ГОСТ\ 535-79}$ $\ell = 60$	1	0,38	0,55
	2	⌀10 AII, $\ell = 140$	2	0,086	

1. Арматура: класса А-II по ГОСТ 5781-82.
2. Узел III см. 1.289.1-2.2-1-Д.

Нач. отд.	Новичков		
Н. контр.	Некритин		
ГИП	Некритин		
Рук. гр.	Домахина		
Инженер	Комарова		

1.289.1-2.2-1-42

Изделие закладное МН 7

Стадия	Лист	Листов
Р		1

ГИПРОНИИЗДРАВ

Взам. инв. № | Подпись и дата | Инв. № подл.

24329-03 48

https://zavodjbi.com/

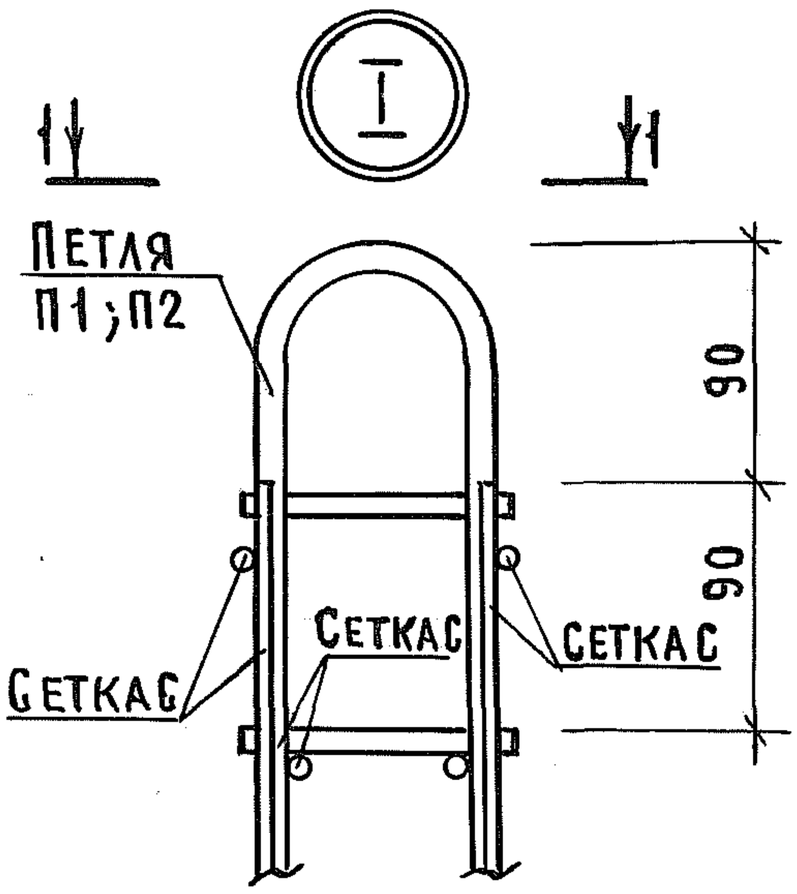

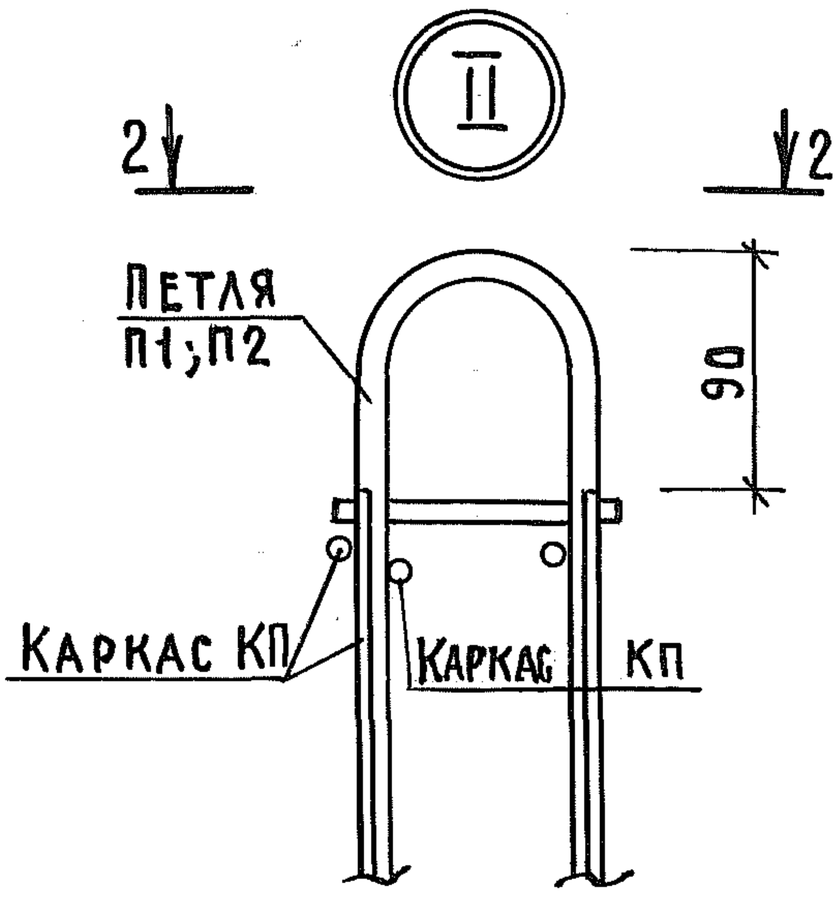

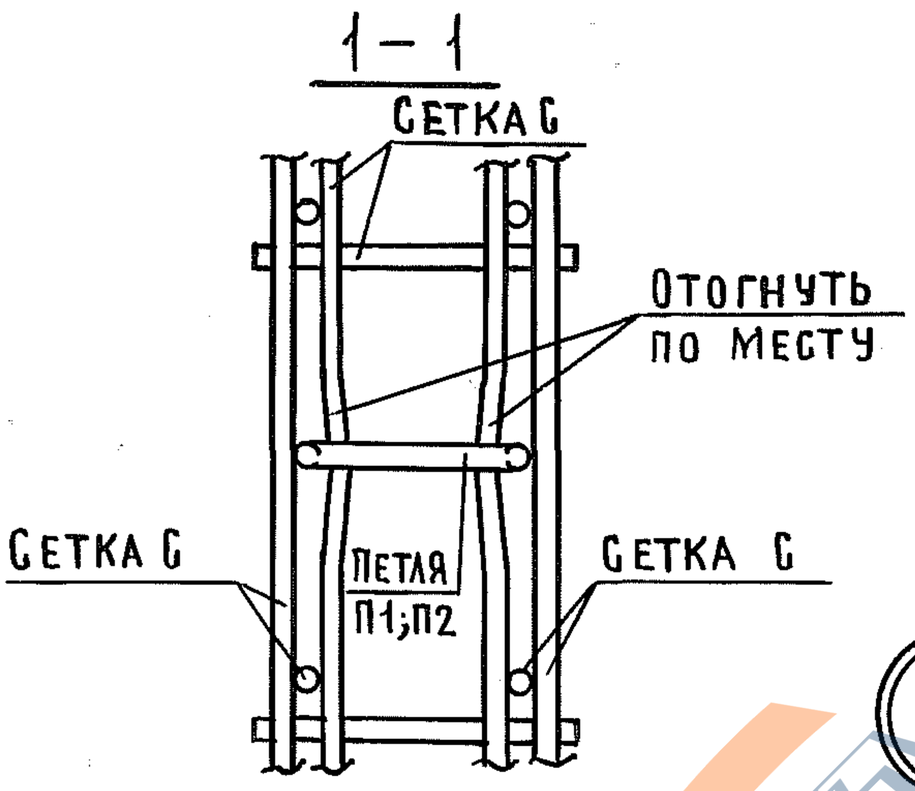

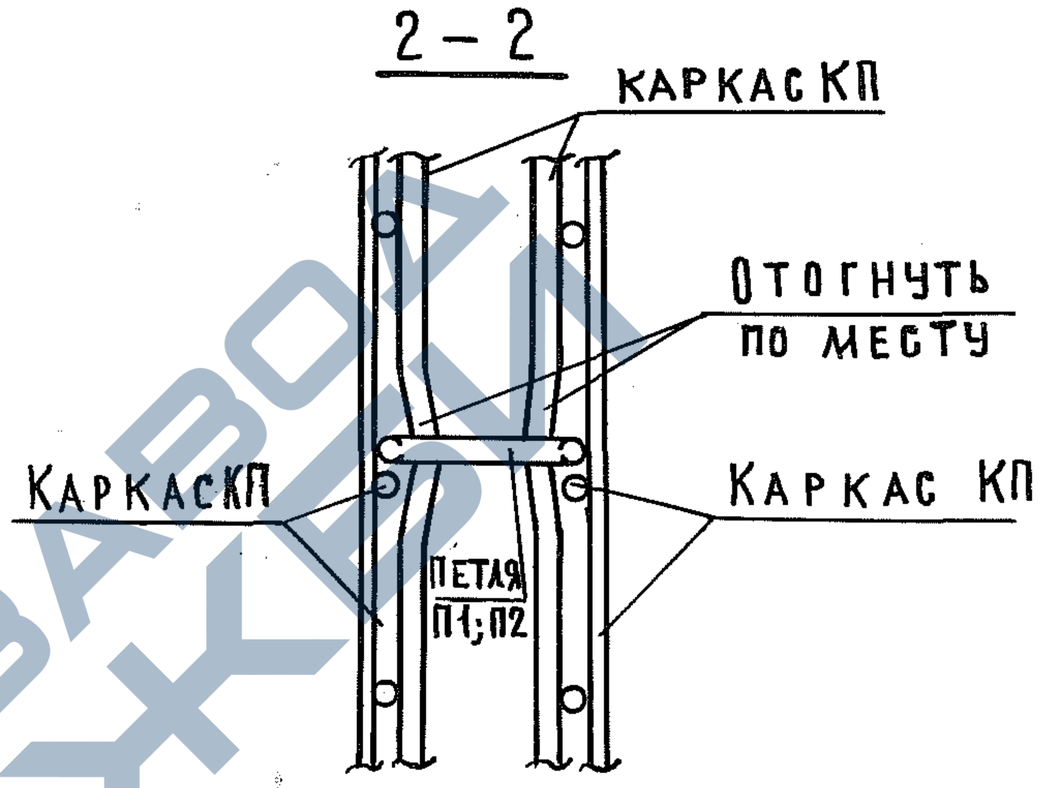

Рис.1

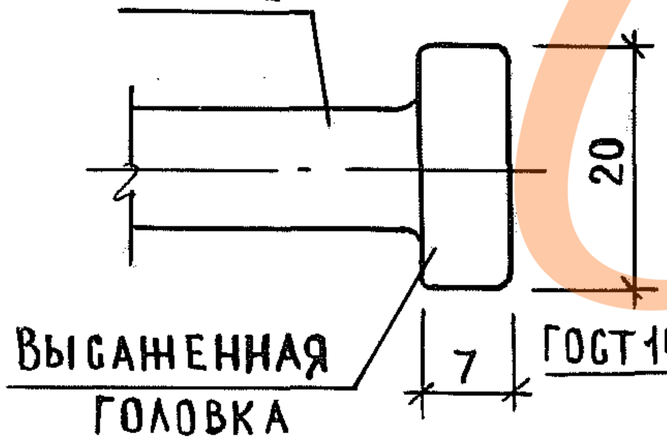

Рис.2

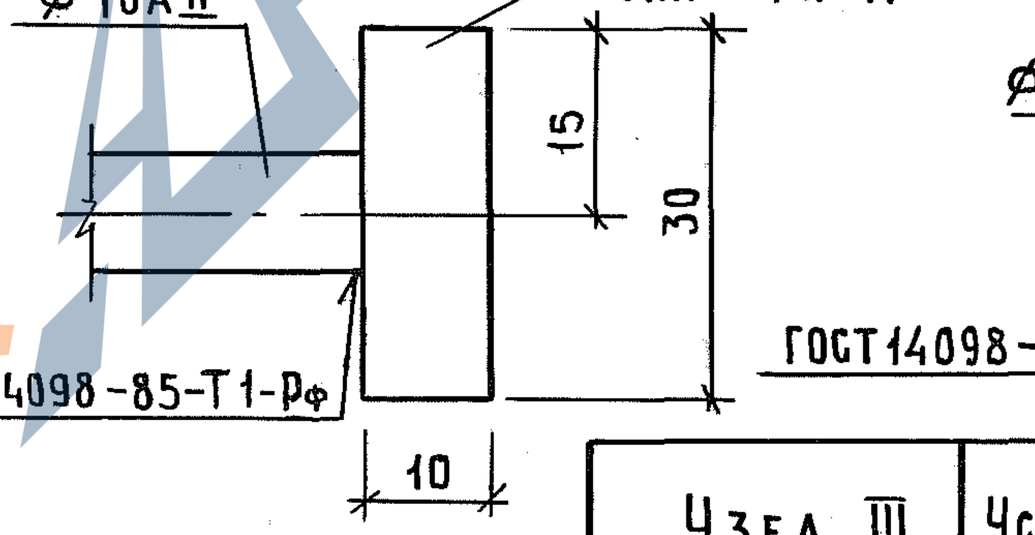

Рис.3

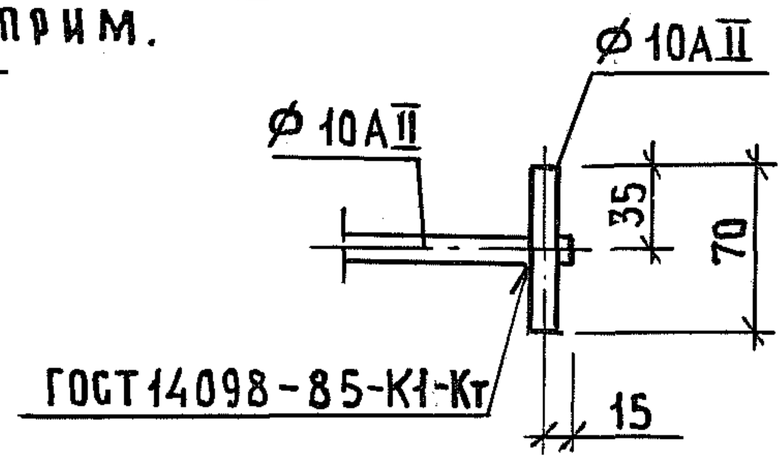

Шайба изготовляется из полосового проката 30×10 ГОСТ 103-76, сталь марки ВСт3пс6 по ГОСТ 380-71.

Узел III	Условие исполнения
Рис.1	При наличии оборудования для высаживания головок
Рис.2;3	При отсутствии оборудования для высаживания головок

Нач.отд.	Новичков		
Н.контр.	Некритин		
ГИП	Некритин		
Рук.гр.	Домахина		
Инженер	Комарова		

1.289.1-2.2-1-Д

Узел I ... III

Стадия	Лист	Листов
Р		1

ГИПРОНИИЗДРАВ

Взам.инв.№ | Подпись и дата | Инв.№ подл.