https://zavodjbi.com/

ТИПОВЫЕ СТРОИТЕЛЬНЫЕ КОНСТРУКЦИИ, ИЗДЕЛИЯ И УЗЛЫ

**СЕРИЯ 5.905 -25.05**

# ОБОРУДОВАНИЕ, УЗЛЫ, ДЕТАЛИ НАРУЖНЫХ И ВНУТРЕННИХ ГАЗОПРОВОДОВ

ВЫПУСК 1
ЧАСТЬ 2(стр. 91-176)

ОБОРУДОВАНИЕ, УЗЛЫ, ДЕТАЛИ. РАБОЧИЕ ЧЕРТЕЖИ

https://zavodjbi.com/

Серия 5.905-25.05 вып. 1, часть 2

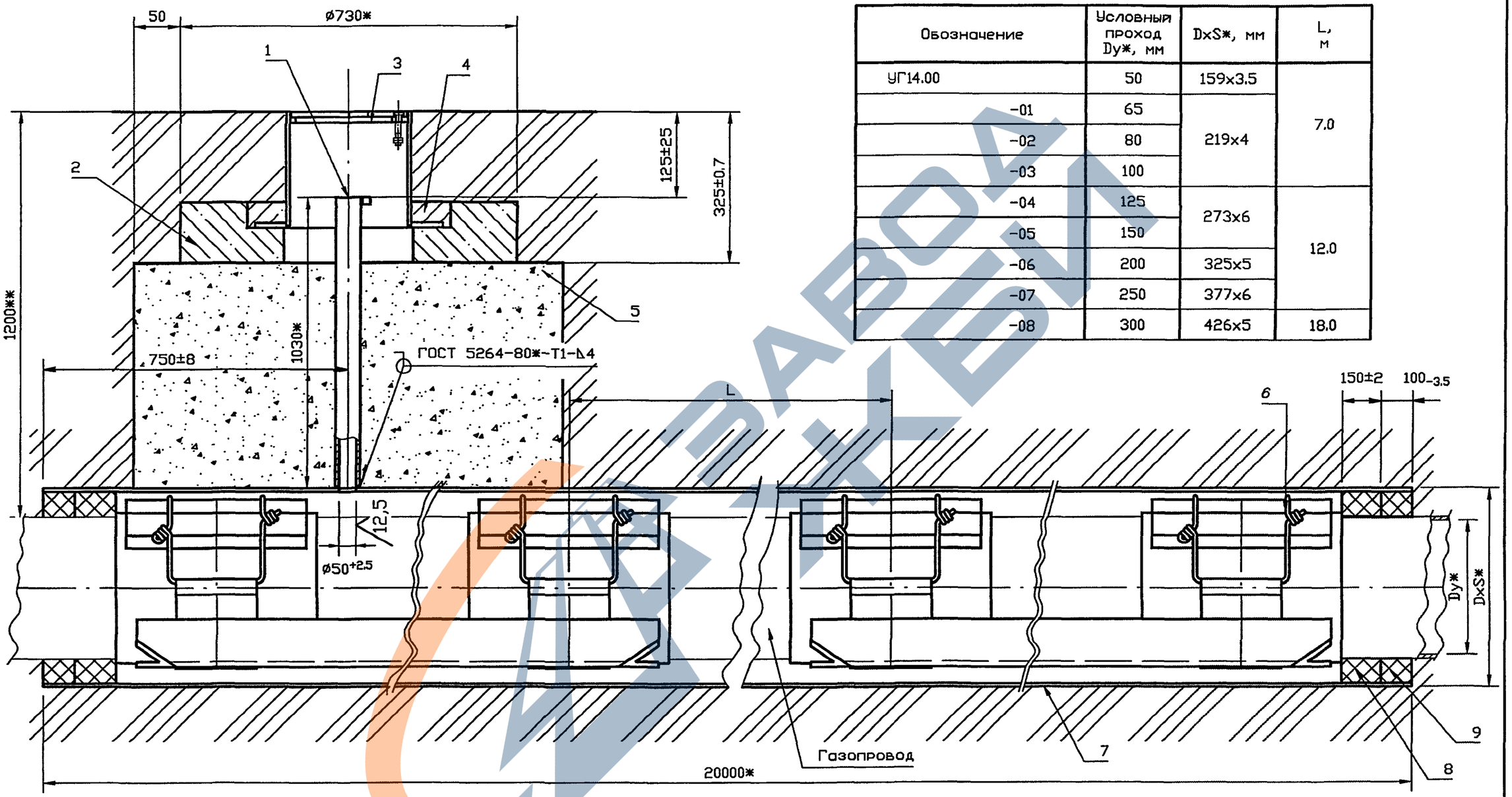


| Обозначение | Условный проход Dy*, мм | DxS*, мм | L, м |
|---|---|---|---|
| УГ14.00 | 50 | 159x3.5 | 7.0 |
| -01 | 65 | 219x4 | |
| -02 | 80 | | |
| -03 | 100 | | |
| -04 | 125 | 273x6 | 12.0 |
| -05 | 150 | | |
| -06 | 200 | 325x5 | |
| -07 | 250 | 377x6 | |
| -08 | 300 | 426x5 | 18.0 |

1. * Размеры для справок.
2. ** Размеры уточнить при проектировании

| Изм. | Лист | N докум. | Подпись | Дата |
|---|---|---|---|---|
| Разраб. | | Василенко | | 07.05 |
| Разраб. | | Тарасенко | | 07.05 |
| Пров. | | Крючков | | 07.05 |
| Н. контр. | | Панасенко | | 07.05 |
| Утв. | | Корж | | 07.05 |

# УГ 14.00 СБ

Прокладка газопровода в футляре. Сборочный чертеж

| Лит. | Масса | Масштаб |
|---|---|---|
| | См. табл. | — |
| Лист | Листов 1 | |

СПКБ "Газпроект"

Копировал

Формат А3

Инв. N подл. | Подпись и дата | Взам инв. N | Инв. N дубл. | Подпись и дата

https://zavodjbi.com/

Серия 5.905-25.05 Вып. 1, часть 2

| Формат | Зона | Поз. | Обозначение | Наименование | Кол. | Приме-чание |
|---|---|---|---|---|---|---|
| | | | | Документация | | |
| | | | | | | |
| А3 | | | УГ 14.00 СБ | Сборочный чертеж | | |
| | | | | Общие указания | | |
| | | | | | | |
| | | | | Сборочные единицы | | |
| А4 | | 1 | УГ14.01.00 | Трубка контрольная | 1 | |
| А4 | | 2 | УГ 1.01.00 | Подушка | 1 | |
| А4 | | 3 | УГ 1.03.00 | Ковер | 1 | |
| | | | | Материалы | | |
| | | 4 | ГОСТ 26633-91* | Бетон тяжелый класса В12.5 | 0.001 | м$^3$ |
| | | 5 | ГОСТ 8736-93* | Песок природный для строи- | | |
| | | | | тельных работ | 0.45 | м$^3$ |
| | | | | | | |
| | | | | | | |
| | | | | | | |
| | | | | | | |
| | | | | | | |
| | | | | | | |
| | | | | | | |
| | | | | Переменные данные для исполнений | | |
| | | | до -08 см. листы 2,3 | | | |
| | | | | | | |
| | | | | | | |

Подпись и дата | Инв. N дубл. | Взам инв. N | Подпись и дата | Инв. N подл.

| Изм. | Лист | N докум. | Подпись | Дата |
|---|---|---|---|---|
| Разраб. | | Василенко | | 07.05 |
| Разраб. | | Тарасенко | | 07.05 |
| Пров. | | Крючков | | 07.05 |
| Н. контр. | | Панасенко | | 07.05 |
| Утв. | | Корж | | 07.05 |

# УГ 14.00

Прокладка газопровода в футляре

| Лит. | Лист | Листов |
|---|---|---|
| | 1 | 3 |

СПКБ "Газпроект"

Копировал

Формат А4

https://zavodjbi.com/

https://zavodjbi.com/

| Инв. N подл. | Подпись и дата | Взам инв. N | Инв. N дубл. | Подпись и дата |
|---|---|---|---|---|
| | | | | |

| Формат | Зона | Поз. | Обозначение | Наименование | Количество на исполнение УГ 14.00 – | | | | | | | | | | Приме-чание |
|---|---|---|---|---|---|---|---|---|---|---|---|---|---|---|---|
| | | | | | – | 01 | 02 | 03 | 04 | 05 | 06 | 07 | 08 | | |
| | | | | Сборочные единицы | | | | | | | | | | | количество уточнить при проектировании |
| А4 | | 6 | УГ14.02.00 | Опора | 3 | | | | | | | | | | |
| | | | –01 | Опора | | 3 | | | | | | | | | |
| | | | –02 | Опора | | | 3 | | | | | | | | |
| | | | –03 | Опора | | | | 3 | | | | | | | |
| | | | –04 | Опора | | | | | 2 | | | | | | |
| | | | –05 | Опора | | | | | | 2 | | | | | |
| | | | –06 | Опора | | | | | | | 2 | | | | |
| | | | –07 | Опора | | | | | | | | 2 | | | |
| | | | –08 | Опора | | | | | | | | | 2 | | |
| | | | | Детали | | | | | | | | | | | |
| А4 | | 7 | УГ14.03 | Труба | 1 | | | | | | | | | | |
| | | | –01 | Труба | | 1 | 1 | 1 | | | | | | | |
| | | | –02 | Труба | | | | | 1 | 1 | | | | | |
| | | | –03 | Труба | | | | | | | 1 | | | | |
| | | | –04 | Труба | | | | | | | | 1 | | | |
| | | | –05 | Труба | | | | | | | | | 1 | | |

| Изм. | Лист | N докум. | Подпись | Дата | УГ 14.00 | Лист 2 |
|---|---|---|---|---|---|---|

Копировал Формат А4

92

https://zavodjbi.com/

https://zavodjbi.com/

| Инв. N подл. | Подпись и дата | Взам инв. N | Инв. N дубл. | Подпись и дата |
|---|---|---|---|---|
| | | | | |



| Формат | Зона | Поз. | Обозначение | Наименование | Количество на исполнение УГ 14.00 – | | | | | | | | | | Приме-чание |
|---|---|---|---|---|---|---|---|---|---|---|---|---|---|---|---|
| | | | | | – | 01 | 02 | 03 | 04 | 05 | 06 | 07 | 08 | | |
| | | | | | | | | | | | | | | | |
| | | | | Материалы | | | | | | | | | | | |
| | | | | | | | | | | | | | | | |
| | | 9 | | Просмоленная пеньковая | | | | | | | | | | | |
| | | | | прядь ГОСТ 9993-74** | 5,4 | 8,1 | 7,5 | 6,1 | 10,8 | 8,7 | 9,8 | 11,2 | 0,3 | | дм$^3$ |
| | | 10 | | Битум нефтяной изоляцион- | | | | | | | | | | | |
| | | | | ный БНИ-IV ГОСТ 9812-74* | 3,6 | 5,5 | 5,0 | 4,1 | 7,2 | 6,0 | 6,6 | 7,5 | 8,3 | | дм$^3$ |
| | | | | | | | | | | | | | | | |
| | | | | | | | | | | | | | | | |
| | | | | | | | | | | | | | | | |
| | | | | | | | | | | | | | | | |
| | | | | | | | | | | | | | | | |
| | | | | | | | | | | | | | | | |
| | | | | | | | | | | | | | | | |
| | | | | | | | | | | | | | | | |
| | | | | | | | | | | | | | | | |
| | | | | | | | | | | | | | | | |

https://zavodjbi.com/



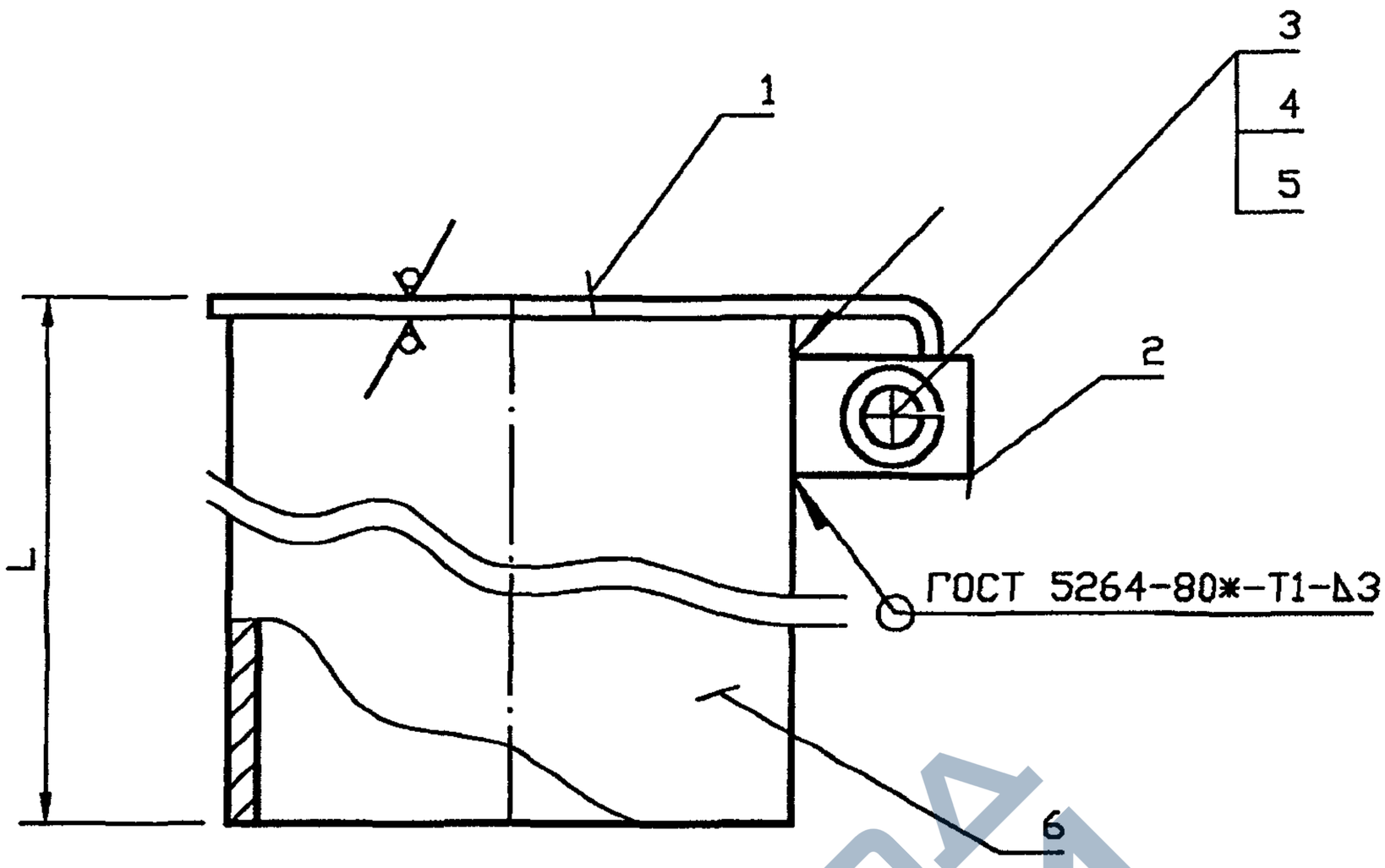


| Обозначение | L, мм | Масса, кг |
|---|---|---|
| УГ 14.01.00 СБ | 880 | 3.82 |
| -01 | 980 | 4.02 |
| -02 | 990 | 4.06 |
| -03 | 1030 | 4.22 |
| -04 | 1080 | 4.42 |
| -05 | 1180 | 4.82 |
| -06 | 1280 | 5.22 |
| -07 | 1340 | 5.46 |
| -08 | 1380 | 5.62 |
| -09 | 1440 | 5.86 |
| -10 | 1480 | 6.02 |
| -11 | 1600 | 6.50 |

Инв. N подл. | Подпись и дата | Взам инв. N | Инв. N дубл. | Подпись и дата

| Изм. | Лист | N докум. | Подпись | Дата |
|---|---|---|---|---|
| Разраб. | | Василенко | | 07.05 |
| Разраб. | | Тарасенко | | 07.05 |
| Пров. | | Крючков | | 07.05 |
| Н. контр. | | Панасенко | | 07.05 |
| Утв. | | Корж | | 07.05 |

# УГ 14.01.00 СБ

Трубка контрольная. Сборочный чертеж

| Лит. | Масса | Масштаб |
|---|---|---|
| | См. табл. | — |
| Лист | Листов 1 | |

СПКБ "Газпроект"

Копировал

Формат А3

https://zavodjbi.com/

https://zavodjbi.com/

Серия 5.905-25.05 вып. 1, часть 2

| Формат | Зона | Поз. | Обозначение | Наименование | Кол. | Приме-чание |
|---|---|---|---|---|---|---|
| | | | | Документация | | |
| | | | | | | |
| А4 | | | УГ 14.01.00 СБ | Сборочный чертеж | | |
| | | | | | | |
| | | | | | | |
| | | | | | | |
| | | | | Детали | | |
| А4 | | 1 | УГ 14.01.01 | Крышка | 1 | |
| А4 | | 2 | УГ 14.01.02 | Скоба | 1 | |
| | | | | | | |
| | | | | | | |
| | | | | Стандартные изделия | | |
| | | 3 | | Ось-2-6 h 12х28 Се3 | 1 | |
| | | | | ГОСТ 9550-80* | | |
| | | 4 | | Шайба 6.01.096 | | |
| | | | | ГОСТ 11371-78* | 2 | |
| | | 5 | | Шплинт 1.6х10.0.05 ГОСТ 397-79* | 2 | |
| | | | | | | |
| | | | | | | |
| | | | | | | |
| | | | | | | |
| | | | | | | |
| | | | Переменные данные для исполнений | | | |
| | | | до -09 см. лист 2 | | | |
| | | | от -10 до -09 см. лист 3 | | | |

Подпись и дата | Инв. N дубл. | Взам инв. N | Подпись и дата | Инв. N подл.

| Изм. | Лист | N докум. | Подпись | Дата |
|---|---|---|---|---|
| Разраб. | | Василенко | | 07.05 |
| Разраб. | | Тарасенко | | 07.05 |
| Пров. | | Крючков | | 07.05 |
| Н. контр. | | Панасенко | | 07.05 |
| Утв. | | Корж | | 07.05 |

# УГ 14.01.00

Трубка контрольная

| Лит. | Лист | Листов |
|---|---|---|
| | 1 | 3 |

СПКБ "Газпроект"

Копировал

Формат А4

https://zavodjbi.com/

https://zavodjbi.com/

| Инв. N подл. | Подпись и дата | Взам инв. N | Инв. N дубл. | Подпись и дата |
|---|---|---|---|---|
| | | | | |

| Формат | Зона | Поз. | Обозначение | Наименование | Количество на исполнение УГ 14.01.00 - | | | | | | | | | | Приме-чание |
|---|---|---|---|---|---|---|---|---|---|---|---|---|---|---|---|
| | | | | | - | 01 | 02 | 03 | 04 | 05 | 06 | 07 | 08 | 09 | |
| | | | | Детали | | | | | | | | | | | |
| А4 | | 6 | УГ14.01.03 | Труба | 1 | | | | | | | | | | |
| | | | -01 | Труба | | 1 | | | | | | | | | |
| | | | -02 | Труба | | | 1 | | | | | | | | |
| | | | -03 | Труба | | | | 1 | | | | | | | |
| | | | -04 | Труба | | | | | 1 | | | | | | |
| | | | -05 | Труба | | | | | | 1 | | | | | |
| | | | -06 | Труба | | | | | | | 1 | | | | |
| | | | -07 | Труба | | | | | | | | 1 | | | |
| | | | -08 | Труба | | | | | | | | | 1 | | |
| | | | -09 | Труба | | | | | | | | | | 1 | |

| Изм. | Лист | N докум. | Подпись | Дата | УГ 14.00 | Лист 2 |
|---|---|---|---|---|---|---|

Копировал Формат А4

94

https://zavodjbi.com/

https://zavodjbi.com/

| Инв. N подл. | Подпись и дата | Взам инв. N | Инв. N дубл. | Подпись и дата |
|---|---|---|---|---|
| | | | | |

Серия 5.905-25.05 вып. 1, часть 2

| Формат | Зона | Поз. | Обозначение | Наименование | Количество на исполнение УГ 14.01.00 - 10 | 11 | | | | | | | | | Приме-чание |
|---|---|---|---|---|---|---|---|---|---|---|---|---|---|---|---|
| | | | | Детали | | | | | | | | | | | |
| А4 | | 6 | УГ14.01.03 -10 | Труба | 1 | | | | | | | | | | |
| | | | -11 | Труба | | 1 | | | | | | | | | |

| Изм. | Лист | N докум. | Подпись | Дата | УГ 14.00 | Лист 3 |
|---|---|---|---|---|---|---|

Копировал Формат А4

https://zavodjbi.com/



12.5

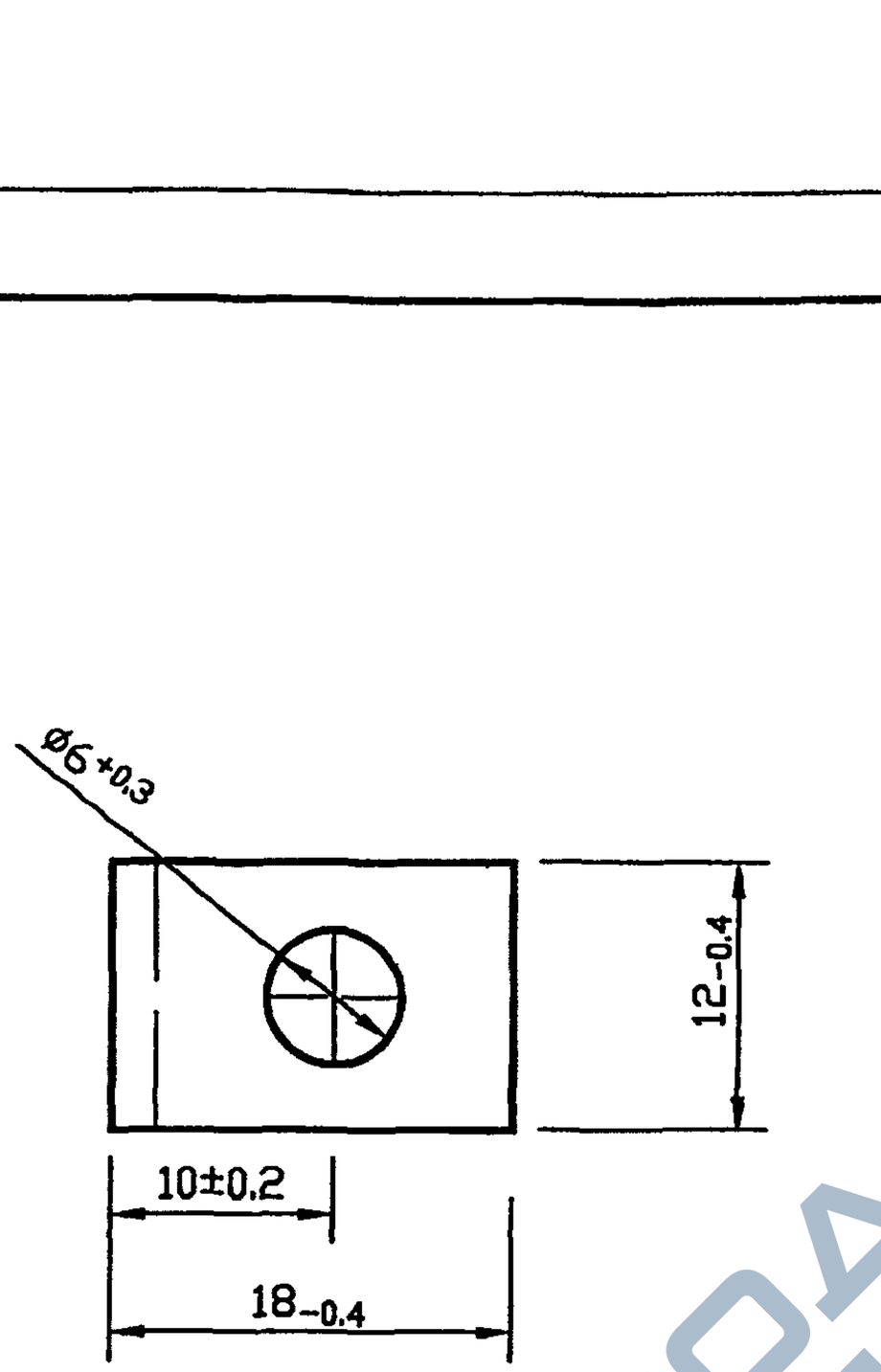


| | | | | | | |
|---|---|---|---|---|---|---|
| | | | | | УГ 14.01.01 | |
| Изм. | Лист | N докум. | Подпись | Дата | Скоба | Лит. / Масса / Масштаб |
| Разраб. | | Василенко | | 07.05 | | См. табл. / — |
| Разраб. | | Тарасенко | | 07.05 | | |
| Пров. | | Крючков | | 07.05 | | Лист / Листов 1 |
| Н. контр. | | Панасенко | | 07.05 | Лист Б-ПН-2.0 ГОСТ 19903-74* I-IV-Ст3 ГОСТ 16523-89* | СПКБ "Газпроект" |
| Утв. | | Корж | | 07.05 | | |

Копировал

Формат А3

Взам. инв. N | Инв. N дубл. | Подпись и дата | Инв. N подл. | Подпись и дата

https://zavodjbi.com/

https://zavodjbi.com/

Серия 5.905-25.05 вып. 1, часть 2

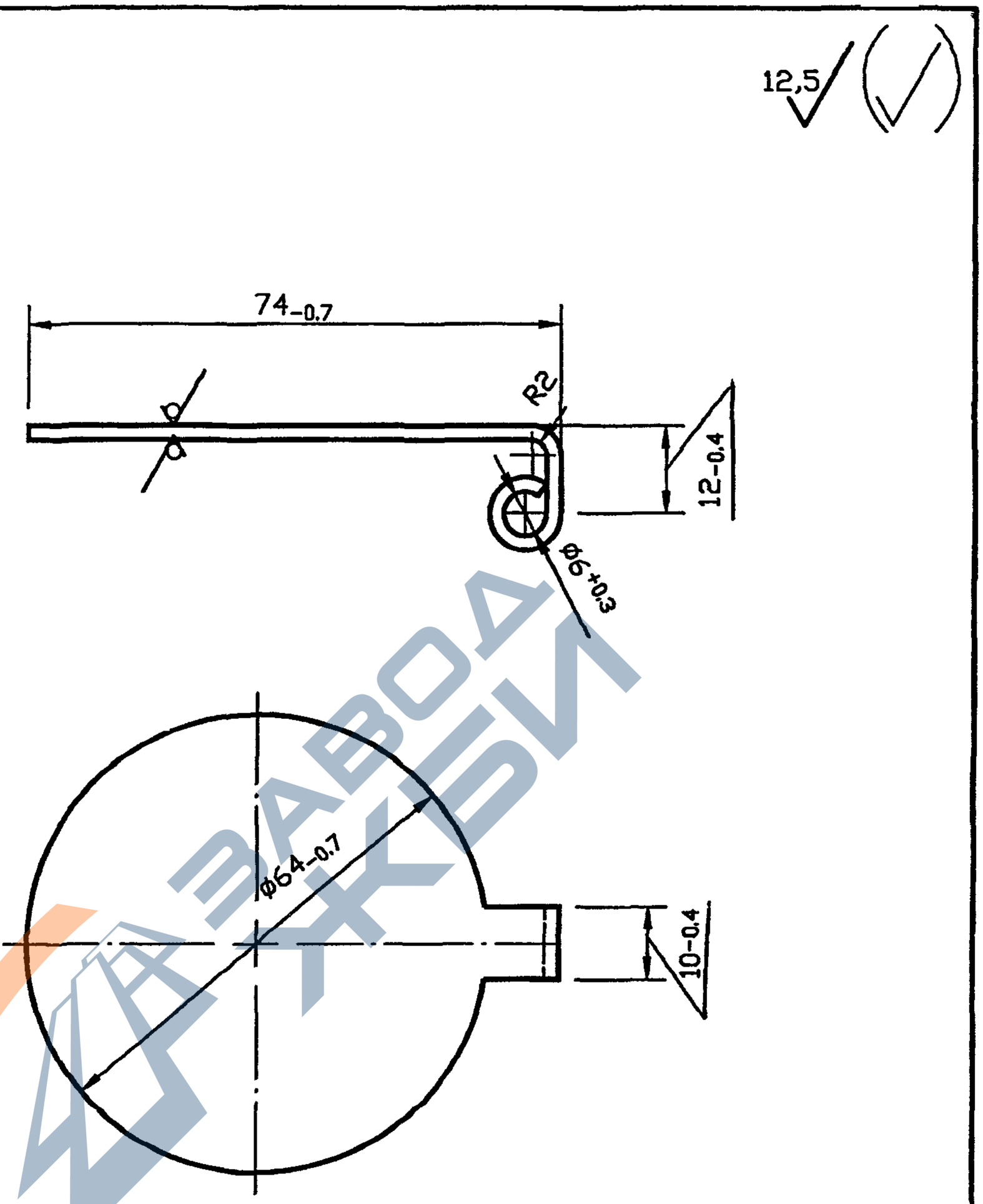


Взам инв. N | Инв. N дубл. | Подпись и дата | Инв. N подл. | Подпись и дата

| Изм. | Лист | N докум. | Подпись | Дата |
|---|---|---|---|---|
| Разраб. | | Василенко | | 07.05 |
| Разраб. | | Тарасенко | | 07.05 |
| Пров. | | Крючков | | 07.05 |
| Н. контр. | | Панасенко | | 07.05 |
| Утв. | | Корж | | 07.05 |

# УГ 14.01.02

Крышка

| Лит. | Масса | Масштаб |
|---|---|---|
| | См. табл. | — |

Лист | Листов 1

Лист Б-ПН-2.0 ГОСТ 19903-74*
I-IV-Ст3 ГОСТ 16523-89*

СПКБ "Газпроект"

Копировал

Формат А3

https://zavodjbi.com/

https://zavodjbi.com/



12,5

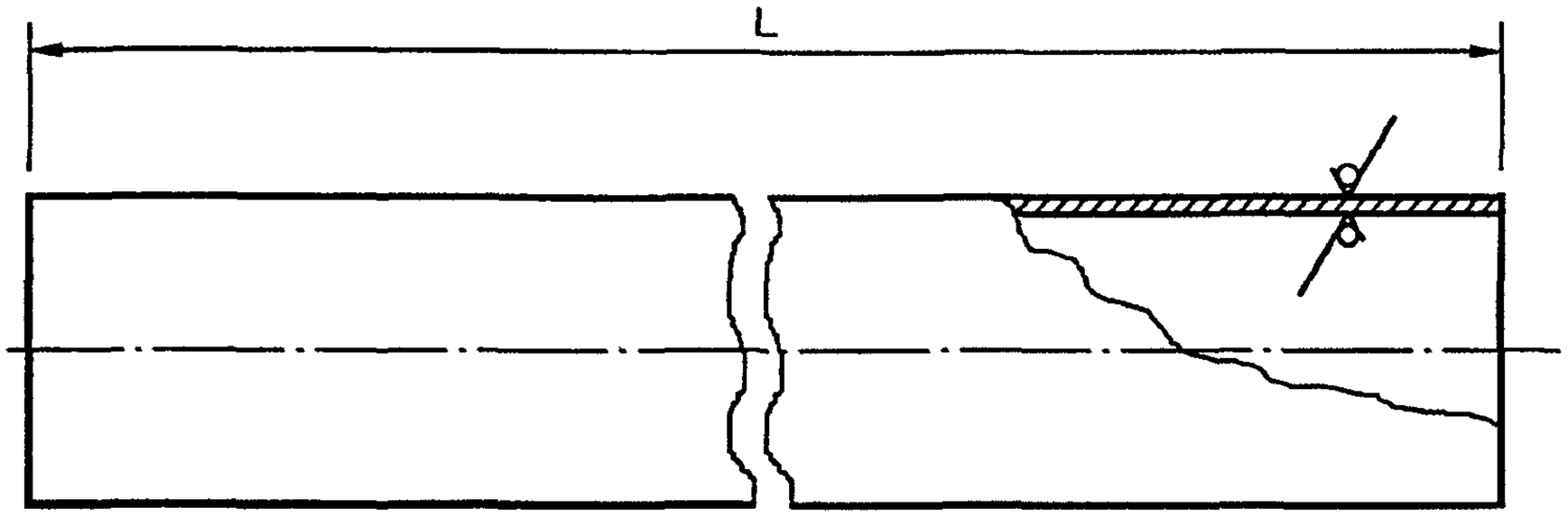


| Обозначение | L, мм | Масса, кг |
|---|---|---|
| УГ 14.01.03 | 878 -2.3 | 3.52 |
| -01 | 979 -2.3 | 3.92 |
| -02 | 988 -2.3 | 3.96 |
| -03 | 1028 -2.6 | 4.12 |
| -04 | 1078 -2.6 | 4.32 |
| -05 | 1178 -2.6 | 4.72 |
| -06 | 1278 -3.1 | 5.12 |
| -07 | 1338 -3.1 | 5.36 |
| -08 | 1438 -3.1 | 5.52 |
| -09 | 1438 -3.1 | 5.76 |
| -10 | 1478 -3.1 | 5.92 |
| -11 | 1598 -3.1 | 6.40 |

Инв. N подл. | Подпись и дата | Взам инв. N | Инв. N дубл. | Подпись и дата

| Изм. | Лист | N докум. | Подпись | Дата |
|---|---|---|---|---|
| Разраб. | | Василенко | | 07.05 |
| Разраб. | | Тарасенко | | 07.05 |
| Пров. | | Крюцков | | 07.05 |
| Н. контр. | | Панасенко | | 07.05 |
| Утв. | | Корж | | 07.05 |

# УГ 14.01.03

Труба

| Лит. | Масса | Масштаб |
|---|---|---|
| | См. табл. | — |
| Лист | Листов 1 | |

Труба 57х3 ГОСТ 10704-91 / Д 20 ГОСТ 10705-80*

СПКБ "Газпроект"

Копировал

Формат А3

https://zavodjbi.com/

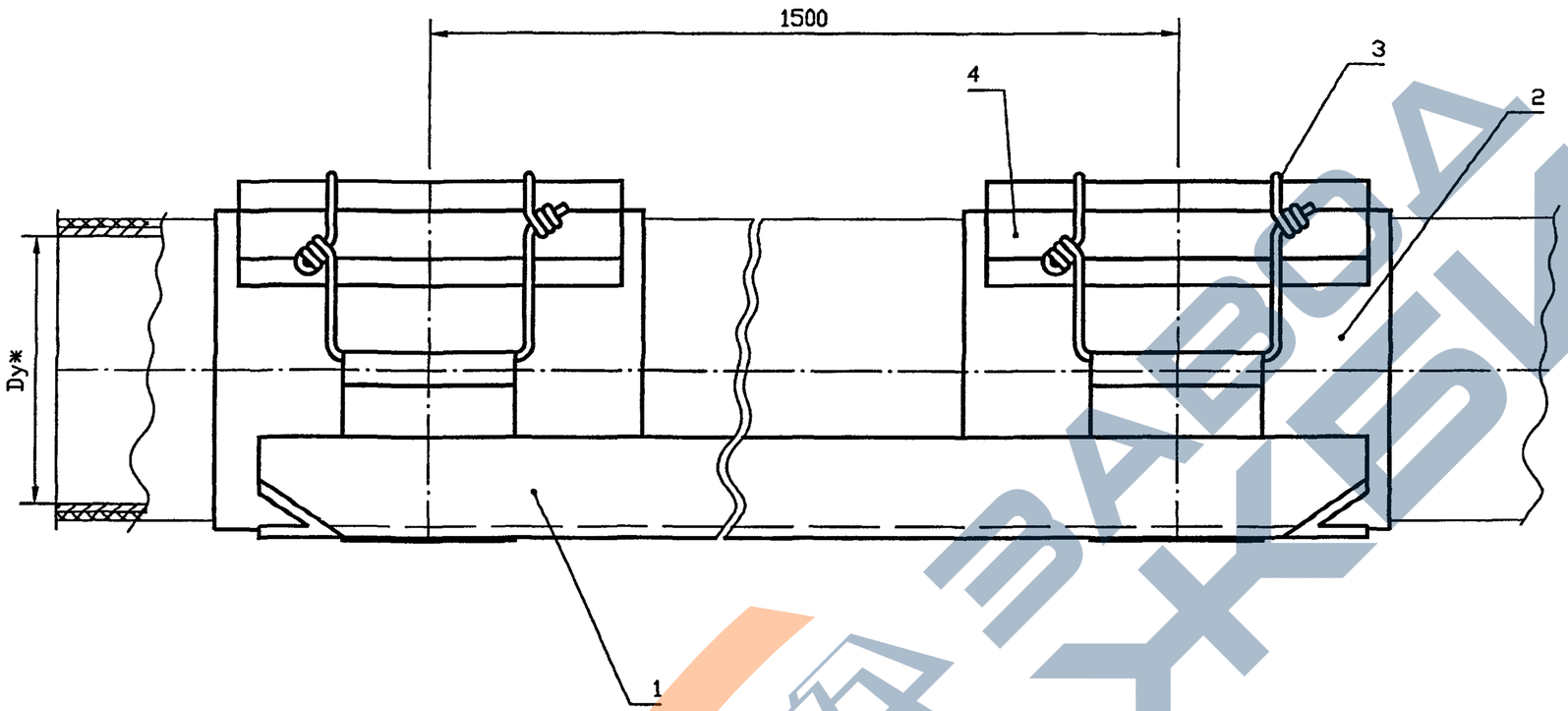


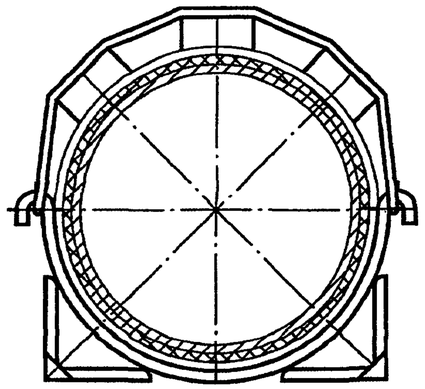

| Обозначение | Условный проход Dy*, мм | Масса, кг |
|---|---|---|
| УГ 14.02.00 | 50 | 10.35 |
| -01 | 65 | 11.05 |
| -02 | 80 | 11.47 |
| -03 | 100 | 12.22 |
| -04 | 125 | 12.72 |
| -05 | 150 | 13.20 |
| -06 | 200 | 15.15 |
| -07 | 250 | 16.70 |
| -08 | 300 | 18.55 |

* Размеры для справок

| Изм. | Лист | N докум. | Подпись | Дата |
|---|---|---|---|---|
| Разраб. | | Василенко | | 07.05 |
| Разраб. | | Тарасенко | | 07.05 |
| Пров. | | Крючков | | 07.05 |
| Н. контр. | | Панасенко | | 07.05 |
| Утв. | | Корж | | 07.05 |

# УГ 14.02.00 СБ

Опора.
Сборочный чертеж

| Лит. | Масса | Масштаб |
|---|---|---|
| | См. табл. | — |

Лист | Листов 1

СПКБ "Газпроект"

Копировал | Формат А3

Инв. N подл. | Подпись и дата | Взам инв. N | Инв. N дубл. | Подпись и дата

https://zavodjbi.com/

| Инв. N подл. | Подпись и дата | Взам инв. N | Инв. N дубл. | Подпись и дата |
|---|---|---|---|---|
| | | | | |

Серия 5.905–25.05 вып. 1, часть 2

| Формат | Зона | Поз. | Обозначение | Наименование | Количество на исполнение УГ 14.02.00 – | | | | | | | | | | Приме-чание |
|---|---|---|---|---|---|---|---|---|---|---|---|---|---|---|---|
| | | | | | – | 01 | 02 | 03 | 04 | 05 | 06 | 07 | 08 | | |
| | | | | Документация | | | | | | | | | | | |
| А3 | | | УГ 14.02.00 СБ | Сборочный чертеж | X | X | X | X | X | X | X | X | X | | |
| | | | | Сборочные единицы | | | | | | | | | | | |
| А4 | | 1 | УГ 14.02.01.00 | Полоз | 1 | | | | | | | | | | |
| | | | –01 | Полоз | | 1 | | | | | | | | | |
| | | | –02 | Полоз | | | 1 | | | | | | | | |
| | | | –03 | Полоз | | | | 1 | | | | | | | |
| | | | –04 | Полоз | | | | | 1 | | | | | | |
| | | | –05 | Полоз | | | | | | 1 | | | | | |
| | | | –06 | Полоз | | | | | | | 1 | | | | |
| | | | –07 | Полоз | | | | | | | | 1 | | | |
| | | | –08 | Полоз | | | | | | | | | 1 | | |

| Изм. | Лист | N докум. | Подпись | Дата |
|---|---|---|---|---|
| Разраб. | | Василенко | | 07.05 |
| Разраб. | | Тарасенко | | 07.05 |
| Пров. | | Крючков | | 07.05 |
| Н. контр. | | Панасенко | | 07.05 |
| Утв. | | Корж | | 07.05 |

УГ14.02.00

Опора

| Лит. | Лист | Листов |
|---|---|---|
| | 1 | 2 |

СПКБ "Газпроект"

Копировал

Формат А4

https://zavodjbi.com/

| Инв. N подл. | Подпись и дата | Взам инв. N | Инв. N дубл. | Подпись и дата |
|---|---|---|---|---|
| | | | | |

| Формат | Зона | Поз. | Обозначение | Наименование | Количество на исполнение УГ 14.02.00 – | | | | | | | | | | Приме-чание |
|---|---|---|---|---|---|---|---|---|---|---|---|---|---|---|---|
| | | | | | – | 01 | 02 | 03 | 04 | 05 | 06 | 07 | 08 | 09 | |
| | | | | | | | | | | | | | | | |
| | | | | Материалы | | | | | | | | | | | |
| | | | | | | | | | | | | | | | |
| | | 2 | | Пластина 2Ф-1-АМС-С-8х120 | | | | | | | | | | | |
| | | | | ГОСТ 7338-90* | 0,50 | 0,65 | 0,73 | 0,89 | 1,00 | 1,10 | 1,54 | 1,88 | 2,30 | | м |
| | | 3 | | Проволока 3 ГОСТ 3282-74* | 1,0 | 1,2 | 1,2 | 1,4 | 1,5 | 1,7 | 2,0 | 2,4 | 2,8 | | м |
| | | | | Пиломатериалы – сосна | | | | | | | | | | | |
| | | 4 | | 1 сорта 10х50х300 | | | | | | | | | | | |
| | | | | ГОСТ 8486-86*Е | 4 | 4 | 6 | 6 | 6 | 6 | 6 | 6 | 6 | | |
| | | | | | | | | | | | | | | | |

| Изм. | Лист | N докум. | Подпись | Дата | УГ 14.02.00 | Лист 2 |
|---|---|---|---|---|---|---|

Копировал Формат А4

98

https://zavodjbi.com/

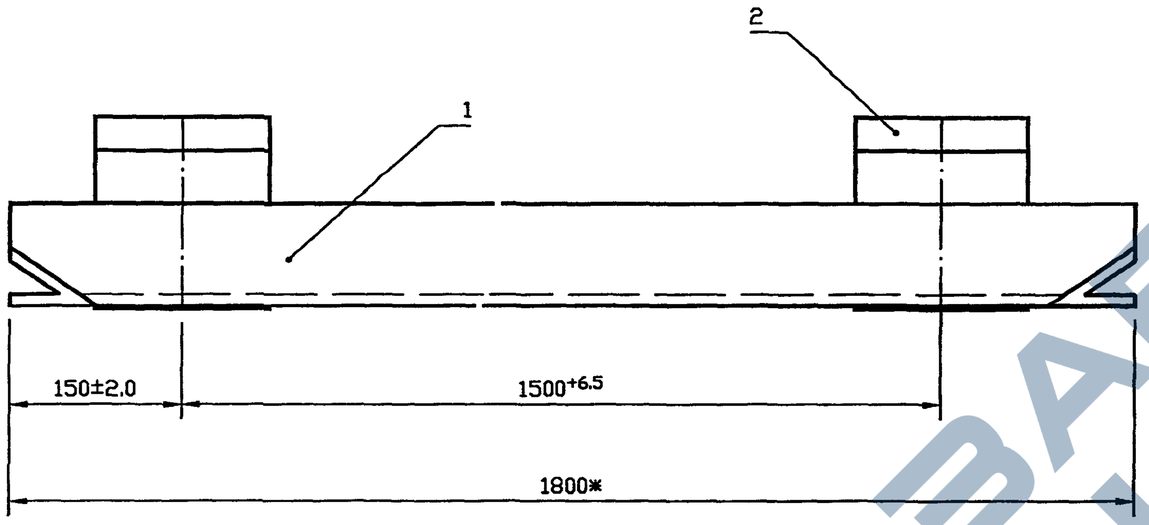


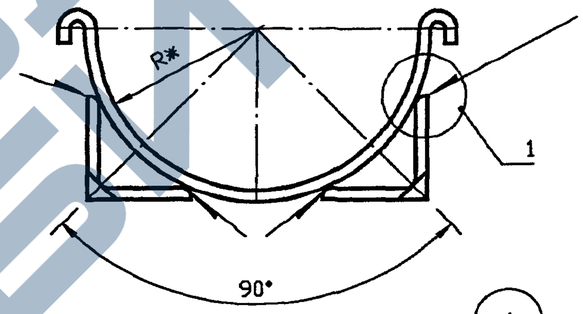


1

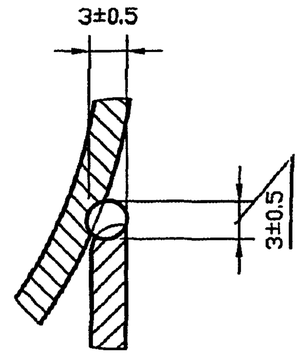


| Обозначение | R*, мм | Масса, кг |
|---|---|---|
| УГ 14.02.01.00 | 46 | 8.10 |
| -01 | 56 | 8.15 |
| -02 | 62 | 8.18 |
| -03 | 75 | 8.26 |
| -04 | 84 | 8.32 |
| -05 | 97 | 8.40 |
| -06 | 127 | 8.56 |
| -07 | 154 | 8.75 |
| -08 | 180 | 8.90 |

1. Сварка ручная электродуговая
2. * Размеры для справок

| Изм. | Лист | N докум. | Подпись | Дата |
|---|---|---|---|---|
| Разраб. | | Василенко | | 07.05 |
| Разраб. | | Тарасенко | | 07.05 |
| Пров. | | Крючков | | 07.05 |
| Н. контр. | | Панасенко | | 07.05 |
| Утв. | | Корж | | 07.05 |

# УГ 14.02.01.00 СБ

Полоз.
Сборочный чертеж

| Лит. | Масса | Масштаб |
|---|---|---|
| | См. табл. | — |
| Лист | Листов 1 | |

СПКБ "Газпроект"

Копировал

Формат А3

Инв. N подл. | Подпись и дата | Взам инв. N | Инв. N дубл. | Подпись и дата

https://zavodjbi.com/

| Инв. N подл. | Подпись и дата | Взам инв. N | Инв. N дубл. | Подпись и дата |
|---|---|---|---|---|
| | | | | |

Серия 5.905-25.05 вып. 1, часть 2

| Формат | Зона | Поз. | Обозначение | Наименование | Количество на исполнение УГ 14.02.01.00 – | | | | | | | | | | Приме-чание |
|---|---|---|---|---|---|---|---|---|---|---|---|---|---|---|---|
| | | | | | – | 01 | 02 | 03 | 04 | 05 | 06 | 07 | 08 | | |
| | | | | Документация | | | | | | | | | | | |
| А3 | | | УГ 14.02.01.00 СБ | Сборочный чертеж | X | X | X | X | X | X | X | X | X | | |
| | | | | Детали | | | | | | | | | | | |
| А4 | | 1 | УГ 14.02.01.01 | Угольник | 2 | 2 | 2 | 2 | 2 | 2 | 2 | 2 | 2 | | |
| А4 | | 2 | УГ 14.02.01.02 | Скоба | 2 | | | | | | | | | | |
| | | | -01 | Скоба | | 2 | | | | | | | | | |
| | | | -02 | Скоба | | | 2 | | | | | | | | |
| | | | -03 | Скоба | | | | 2 | | | | | | | |
| | | | -04 | Скоба | | | | | 2 | | | | | | |
| | | | -05 | Скоба | | | | | | 2 | | | | | |
| | | | -06 | Скоба | | | | | | | 2 | | | | |
| | | | -07 | Скоба | | | | | | | | 2 | | | |
| | | | -08 | Скоба | | | | | | | | | 2 | | |
| | | | | | | | | | | | | | | | |
| | | | | | | | | | | | | | | | |

| Изм. | Лист | N докум. | Подпись | Дата |
|---|---|---|---|---|
| Разраб. | | Василенко | | 07.05 |
| Разраб. | | Тарасенко | | 07.05 |
| Пров. | | Крючков | | 07.05 |
| Н. контр. | | Панасенко | | 07.05 |
| Утв. | | Корж | | 07.05 |

# УГ14.02.01.00

Полоз

| Лит. | Лист | Листов |
|---|---|---|
| | | 1 |

СПКБ "Газпроект"

Копировал

Формат А4

https://zavodjbi.com/

https://zavodjbi.com/

Серия 5.905-25.05 вып. 1, часть 2

12,5

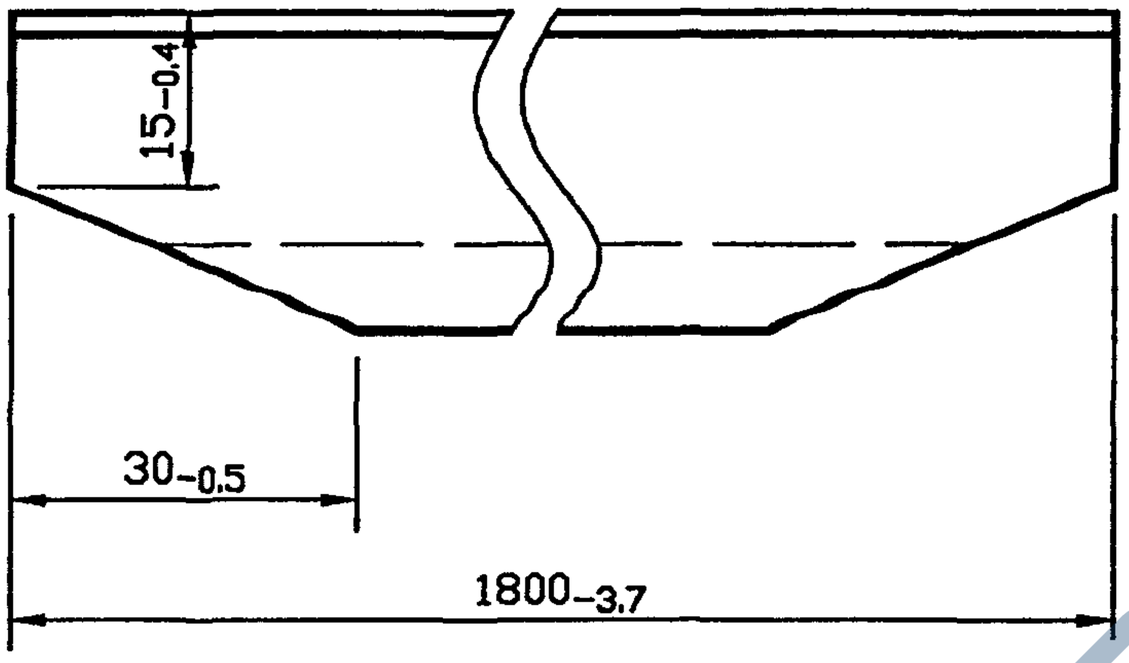


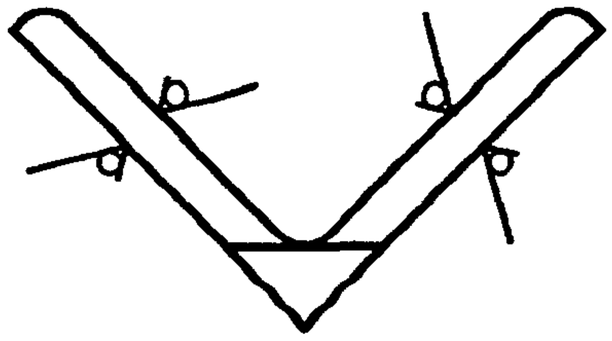

| Изм. | Лист | N докум. | Подпись | Дата |
|---|---|---|---|---|
| Разраб. | | Василенко | | 07.05 |
| Разраб. | | Тарасенко | | 07.05 |
| Пров. | | Крючков | | 07.05 |
| Н. контр. | | Панасенко | | 07.05 |
| Утв. | | Корж | | 07.05 |

# УГ 14.02.01.01

Угольник

| Лит. | Масса | Масштаб |
|---|---|---|
| | 3,9 | — |
| Лист | Листов 1 | |

Уголок 36х36х4-Б ГОСТ 8509-93 / Ст3сп3-I ГОСТ 535-88*

СПКБ "Газпроект"

Копировал

Формат А3

Взам инв. N | Инв. N дубл. | Подпись и дата | Инв. N подл. | Подпись и дата

https://zavodjbi.com/

https://zavodjbi.com/



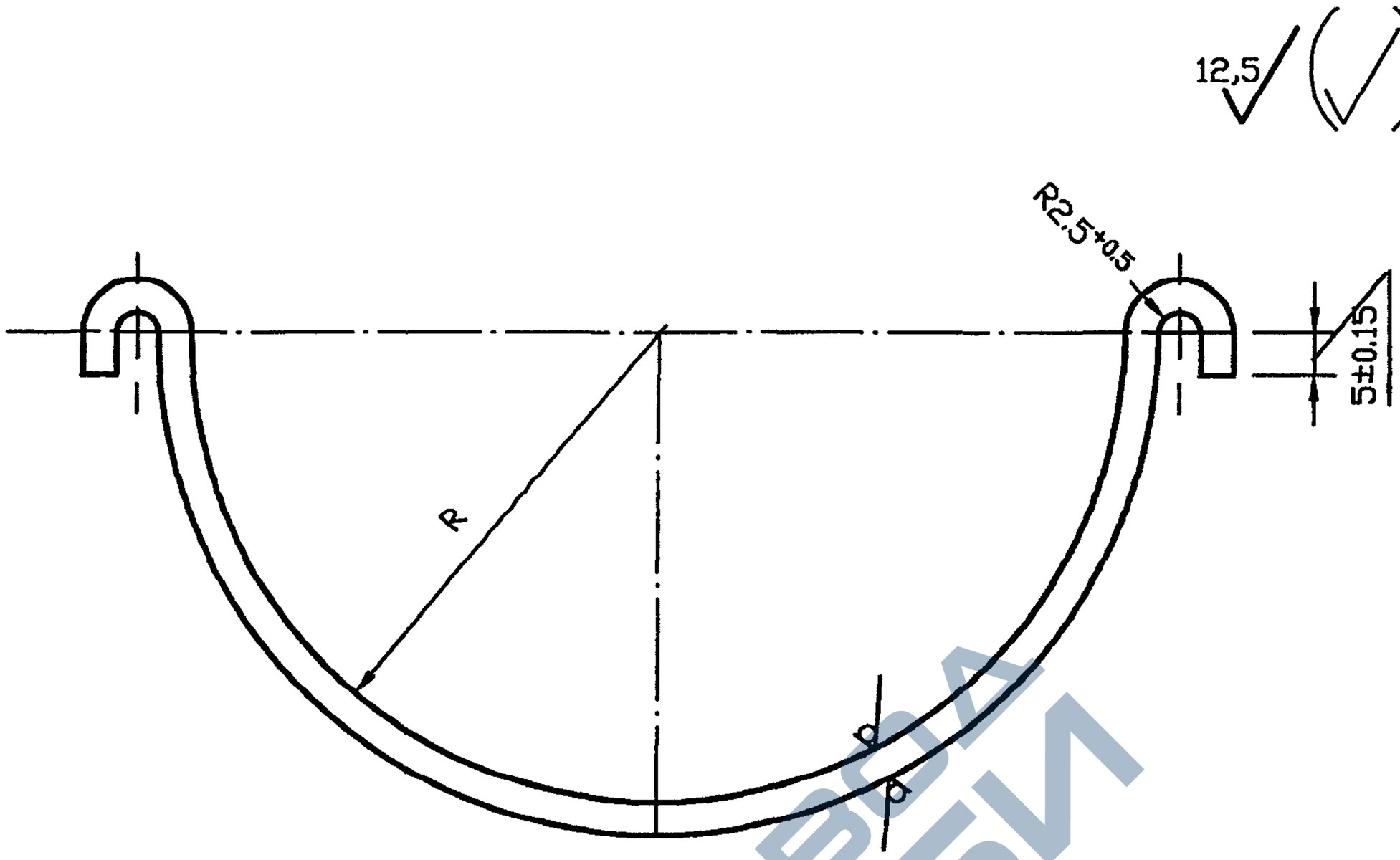


| Обозначение | R, мм | Масса, кг |
|---|---|---|
| УГ 14.02.01.02 | $46^{+2.0}$ | 0.30 |
| -01 | $56^{+2.0}$ | 0.35 |
| -02 | $62^{+3.0}$ | 0.38 |
| -03 | $75^{+3.0}$ | 0.46 |
| -04 | $84^{+3.0}$ | 0.52 |
| -05 | $97^{+4.0}$ | 0.59 |
| -06 | $127^{+4.0}$ | 0.76 |
| -07 | $154^{+4.0}$ | 0.95 |
| -08 | $180^{+4.0}$ | 1.10 |

| Изм. | Лист | N докум. | Подпись | Дата |
|---|---|---|---|---|
| Разраб. | | Василенко | | 07.05 |
| Разраб. | | Тарасенко | | 07.05 |
| Пров. | | Крючков | | 07.05 |
| Н. контр. | | Панасенко | | 07.05 |
| Утв. | | Корж | | 07.05 |

# УГ 14.02.01.02

Скоба

| Лит. | Масса | Масштаб |
|---|---|---|
| | См. табл. | — |

Лист | Листов 1

Полоса 4х60-В-2 ГОСТ 103-76* / Ст3кп2-II ГОСТ 535-88*

СПКБ "Газпроект"

Копировал

Формат А3

Подпись и дата | Инв. N дубл. | Взам инв. N | Подпись и дата | Инв. N подл.

ЗАВОД ЖБИ

https://zavodjbi.com/

12,5

| Обозначение | Сортамент | Масса, кг |
|---|---|---|
| УГ 14.03 | Труба 159х3,5 ГОСТ 10704-91 / Д ГОСТ 10705-80* | 268.4 |
| -01 | Труба 219х4,0 ГОСТ 10704-91 / Д ГОСТ 10705-80* | 424.2 |
| -02 | Труба 273х6,0 ГОСТ 10704-91 / Д ГОСТ 10705-80* | 790.2 |
| -03 | Труба 325х5,0 ГОСТ 10704-91 / Д ГОСТ 10705-80* | 789.2 |
| -04 | Труба 377х6,0 ГОСТ 10704-91 / Д ГОСТ 10705-80* | 1098.0 |
| -05 | Труба 426х5,0 ГОСТ 10704-91 / Д ГОСТ 10705-80* | 1038.2 |
| -06 | Труба 530х6,0 ГОСТ 10704-91 / Д ГОСТ 10705-80* | 1550.8 |
| -07 | Труба 630х7,0 ГОСТ 10704-91 / Д ГОСТ 10705-80* | 2151.0 |
| -08 | Труба 720х10 ГОСТ 10704-91 / Д ГОСТ 10705-80* | 3502.0 |
| -09 | Труба 820х9,0 ГОСТ 10704-91 / Д ГОСТ 10705-80* | 3600.0 |
| -10 | Труба 1020х8 ГОСТ 10704-91 / Д ГОСТ 10705-80* | 3994.0 |
| -11 | Труба 1220х11ГОСТ 10704-91 / Д ГОСТ 10705-80* | 6560.0 |

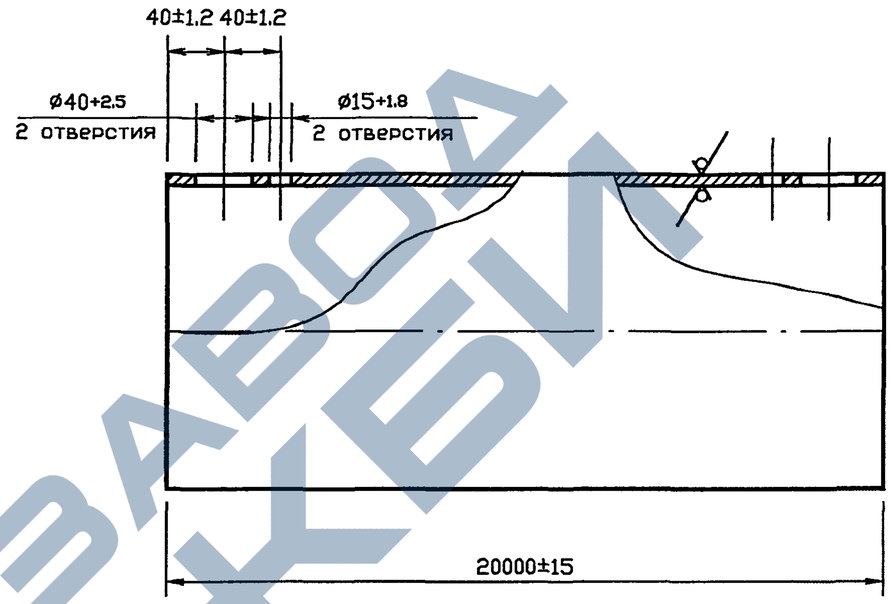


| Изм. | Лист | N докум. | Подпись | Дата |
|---|---|---|---|---|
| Разраб. | | Василенко | | 07.05 |
| Разраб. | | Тарасенко | | 07.05 |
| Пров. | | Крючков | | 07.05 |
| Н. контр. | | Панасенко | | 07.05 |
| Утв. | | Корж | | 07.05 |

# УГ 14.03

Труба

Полоса 4х60-В-2 ГОСТ 103-76* / Ст3кп2-II ГОСТ 535-88*

| Лит. | Масса | Масштаб |
|---|---|---|
| | См. табл. | — |
| Лист | Листов 1 | |

СПКБ "Газпроект"

Копировал

Формат А3

Инв. N подл. | Подпись и дата | Взам инв. N | Инв. N дубл. | Подпись и дата

Серия 5.905-25.05 вып. 1, часть 2

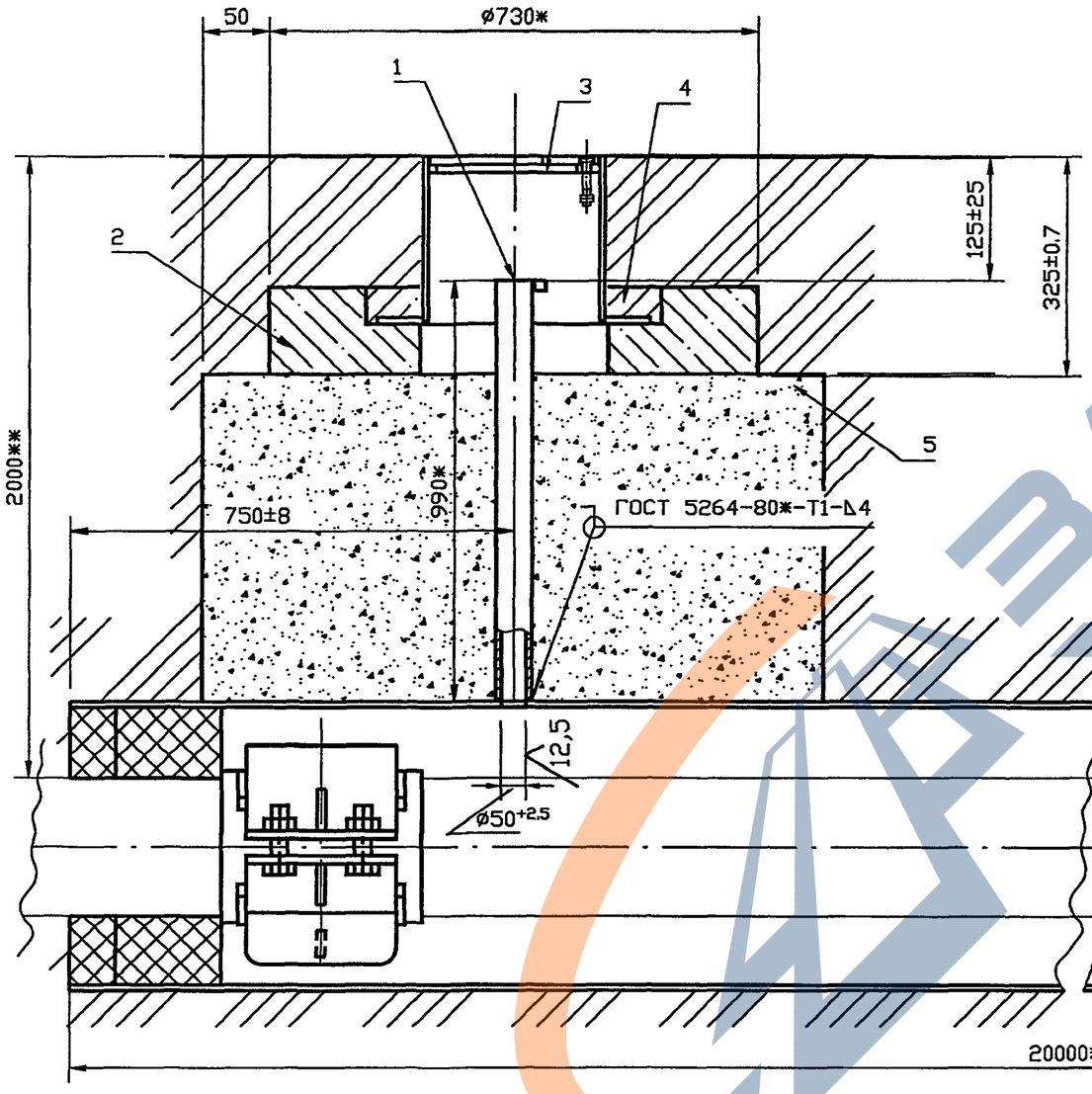


| Обозначение | Условный проход Dу*, мм | DxS*, мм | L, м |
|---|---|---|---|
| УГ 15.00 | 50 | 219x4 | 7.0 |
| -01 | 65 | | |
| -02 | 80 | 273x6 | |
| -03 | 100 | | |
| -04 | 125 | | 12.0 |
| -05 | 150 | 325x5 | |
| -06 | 200 | 377x6 | |
| -07 | 250 | 426x5 | |
| -08 | 300 | 530x5 | 18.0 |
| -09 | 400 | 630x7 | |
| -10 | 500 | 720x10 | |
| -11 | 600 | 820x8 | 23.0 |
| -12 | 800 | 1020x8 | |
| -13 | 1000 | 1220x11 | |

1. * Размеры для справок.
2. ** Размеры уточнить при проектировании

| Изм. | Лист | N докум. | Подпись | Дата |
|---|---|---|---|---|
| Разраб. | | Василенко | | 07.05 |
| Разраб. | | Тарасенко | | 07.05 |
| Пров. | | Крючков | | 07.05 |
| Н. контр. | | Панасенко | | 07.05 |
| Утв. | | Корж | | 07.05 |

# УГ 15.00 СБ

Прокладка газопровода в футляре. Сборочный чертеж

| Лит. | Масса | Масштаб |
|---|---|---|
| | См. табл. | — |

Лист | Листов 1

СПКБ "Газпроект"

Копировал | Формат А3

Инв. N подл. | Подпись и дата | Взам инв. N | Инв. N дубл. | Подпись и дата

https://zavodjbi.com/

Серия 5.905-25.05 вып. 1, часть 2

| Формат | Зона | Поз. | Обозначение | Наименование | Кол. | Приме-чание |
|---|---|---|---|---|---|---|
| | | | | Документация | | |
| | | | | | | |
| А3 | | | УГ 15.00 СБ | Сборочный чертеж | | |
| | | | | Общие указания | | |
| | | | | | | |
| | | | | Сборочные единицы | | |
| А4 | | 1 | УГ 15.01.00 | Трубка контрольная | 1 | |
| А4 | | 2 | УГ 1.01.00 | Подушка | 1 | |
| А4 | | 3 | УГ 1.03.00 | Ковер | 1 | |
| | | | | Материалы | | |
| | | 4 | ГОСТ 26633-91* | Бетон тяжелый класса В12.5 | 0.001 | м³ |
| | | 5 | ГОСТ 8736-93* | Песок природный для строи- | | |
| | | | | тельных работ | 0.84 | м³ |
| | | | | | | |
| | | | | | | |
| | | | | | | |
| | | | | | | |
| | | | | | | |
| | | | | | | |
| | | | | | | |
| | | | | Переменные данные для исполнений | | |
| | | | до -09 см. листы 2,3 | | | |
| | | | 10-13 см. лист 4 | | | |
| | | | | | | |

Подпись и дата | Инв. N дубл. | Взам инв. N | Подпись и дата | Инв. N подл.

| Изм. | Лист | N докум. | Подпись | Дата | УГ 15.00 | | |
|---|---|---|---|---|---|---|---|
| Разраб. | | Василенко | | 07.05 | Прокладка газопровода в футляре | Лит. | Лист 1 / Листов 4 |
| Разраб. | | Тарасенко | | 07.05 | | | |
| Пров. | | Крючков | | 07.05 | | СПКБ "Газпроект" | |
| Н. контр. | | Панасенко | | 07.05 | | | |
| Утв. | | Корж | | 07.05 | | | |

Копировал

Формат А4

https://zavodjbi.com/

https://zavodjbi.com/

| Инв. N подл. | Подпись и дата | Взам инв. N | Инв. N дубл. | Подпись и дата |
|---|---|---|---|---|
| | | | | |

| Формат | Зона | Поз. | Обозначение | Наименование | Количество на исполнение УГ 15.00 - | | | | | | | | | | Приме-чание |
|---|---|---|---|---|---|---|---|---|---|---|---|---|---|---|---|
| | | | | | - | 01 | 02 | 03 | 04 | 05 | 06 | 07 | 08 | 09 | |
| | | | | Сборочные единицы | | | | | | | | | | | количество уточнить при проектировании |
| А4 | | 6 | УГ15.01.00 | Опора | 4 | | | | | | | | | | |
| | | | -01 | Опора | | 4 | | | | | | | | | |
| | | | -02 | Опора | | | 4 | | | | | | | | |
| | | | -03 | Опора | | | | 4 | | | | | | | |
| | | | -04 | Опора | | | | | 3 | | | | | | |
| | | | -05 | Опора | | | | | | 3 | | | | | |
| | | | -06 | Опора | | | | | | | 3 | | | | |
| | | | -07 | Опора | | | | | | | | 3 | | | |
| | | | -08 | Опора | | | | | | | | | 3 | | |
| | | | -09 | Опора | | | | | | | | | | 3 | |
| | | | | Детали | | | | | | | | | | | |
| А4 | | 7 | УГ14.03 -01 | Труба | 1 | 1 | | | | | | | | | |
| | | | -02 | Труба | | | 1 | 1 | 1 | | | | | | |
| | | | -03 | Труба | | | | | | 1 | | | | | |
| | | | -04 | Труба | | | | | | | 1 | | | | |
| | | | -05 | Труба | | | | | | | | 1 | | | |
| | | | -06 | Труба | | | | | | | | | 1 | | |
| | | | -07 | Труба | | | | | | | | | | 1 | |

| Изм. | Лист | N докум. | Подпись | Дата | УГ 15.00 | Лист 2 |
|---|---|---|---|---|---|---|

Копировал Формат А4

104

https://zavodjbi.com/

https://zavodjbi.com/

| Инв. N подл. | Подпись и дата | Взам инв. N | Инв. N дубл. | Подпись и дата |
|---|---|---|---|---|
| | | | | |

Серия 5.905–25.05 вып. 1, часть 2

| Формат | Зона | Поз. | Обозначение | Наименование | Количество на исполнение УГ15.00 – | | | | | | | | | | Приме-чание |
|---|---|---|---|---|---|---|---|---|---|---|---|---|---|---|---|
| | | | | | – | 01 | 02 | 03 | 04 | 05 | 06 | 07 | 08 | 09 | |
| | | | | | | | | | | | | | | | |
| | | | | Материалы | | | | | | | | | | | |
| | | 8 | | Просмоленная пеньковая | | | | | | | | | | | |
| | | | | прядь ГОСТ 9993–74** | 9,0 | 8,4 | 13,5 | 12,2 | 10,8 | 15,8 | 18,0 | 20,2 | 34,8 | 42,8 | $дм^3$ |
| | | 9 | | Битум нефтяной изоляцион– | | | | | | | | | | | |
| | | | | ный БНИ–IV ГОСТ 9812–74* | 6,6 | 5,6 | 9,0 | 8,1 | 7,2 | 10,5 | 12,0 | 13,5 | 23,2 | 28,4 | $дм^3$ |

| Изм. | Лист | N докум. | Подпись | Дата | УГ 15.00 | Лист 3 |
|---|---|---|---|---|---|---|

Копировал Формат А4

https://zavodjbi.com/

https://zavodjbi.com/

| Инв. N подл. | Подпись и дата | Взам инв. N | Инв. N дубл. | Подпись и дата |
|---|---|---|---|---|
| | | | | |

| Формат | Зона | Поз. | Обозначение | Наименование | Количество на исполнение УГ 15.00 – 10 | 11 | 12 | 13 | | | | | | | Приме-чание |
|---|---|---|---|---|---|---|---|---|---|---|---|---|---|---|---|
| | | | | Сборочные единицы | | | | | | | | | | | количество уточнить при проектировании |
| А4 | | 6 | УГ 15.01.00 –10 | Опора | 3 | | | | | | | | | | |
| | | | –11 | Опора | | 2 | | | | | | | | | |
| | | | –12 | Опора | | | 2 | | | | | | | | |
| | | | –13 | Опора | | | | 2 | | | | | | | |
| | | | | Детали | | | | | | | | | | | |
| А4 | | 7 | УГ14.03 –08 | Труба | 1 | | | | | | | | | | |
| | | | –09 | Труба | | 1 | | | | | | | | | |
| | | | –10 | Труба | | | 1 | | | | | | | | |
| | | | –11 | Труба | | | | 1 | | | | | | | |
| | | | | | | | | | | | | | | | |
| | | | | | | | | | | | | | | | |
| | | | | Материалы | | | | | | | | | | | |
| | | 8 | | Просмоленная пеньковая | | | | | | | | | | | |
| | | | | прядь ГОСТ 9993–74** | 45,3 | 52,8 | 70,8 | 84,0 | | | | | | | $дм^3$ |
| | | 9 | | Битум нефтяной изоляцион– | | | | | | | | | | | |
| | | | | ный БНИ–IV ГОСТ 9812–74 | 30,2 | 35,2 | 47,2 | 56,0 | | | | | | | $дм^3$ |

| Изм. | Лист | N докум. | Подпись | Дата | УГ 15.00 | Лист 4 |
|---|---|---|---|---|---|---|

Копировал Формат А4

105

https://zavodjbi.com/

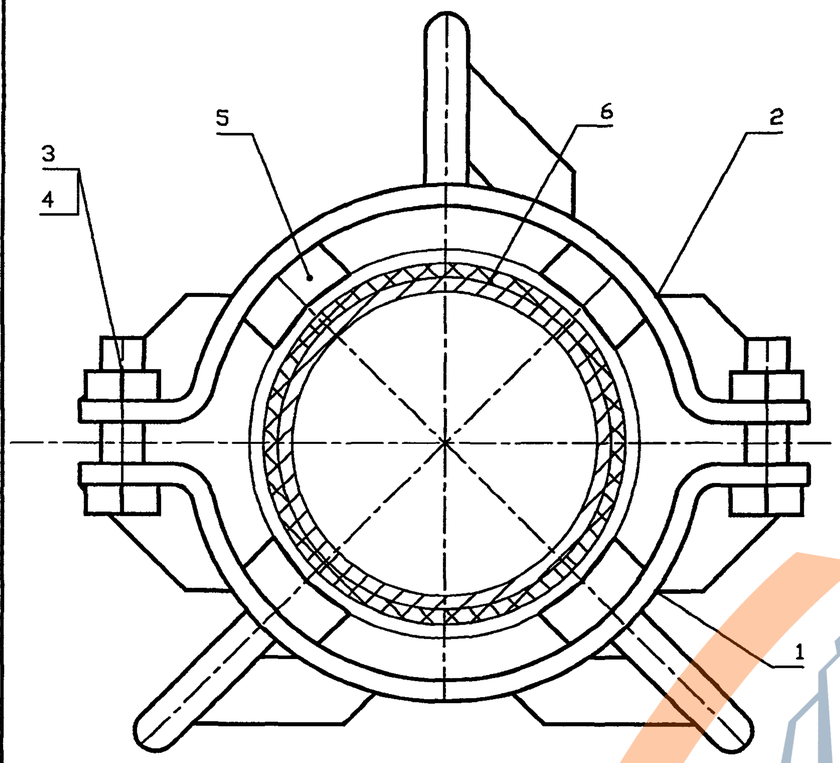


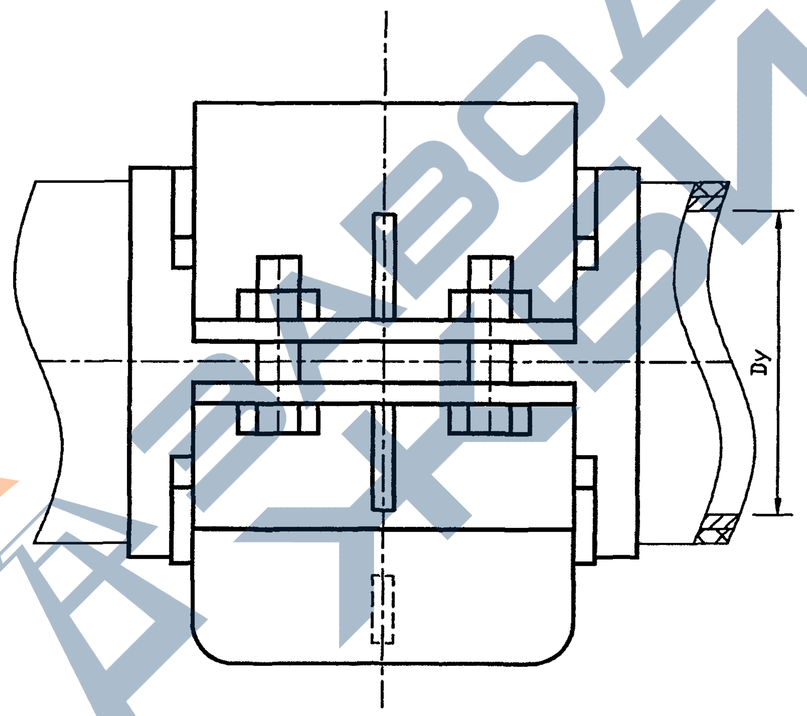


| Обозначение | Условный проход Dy, мм | Масса ед., кг |
|---|---|---|
| УГ 15.01.00 | 50 | 3.27 |
| -01 | 65 | 3.75 |
| -02 | 80 | 4.93 |
| -03 | 100 | 4.22 |
| -04 | 125 | 4.83 |
| -05 | 150 | 5.27 |
| -06 | 200 | 7.23 |
| -07 | 250 | 8.13 |
| -08 | 300 | 9.03 |
| -09 | 400 | 10.72 |
| -10 | 500 | 11.98 |
| -11 | 600 | 12.87 |
| -12 | 800 | 15.74 |
| -13 | 1000 | 17.72 |

Инв. N подл. | Подпись и дата | Взам инв. N | Инв. N дубл. | Подпись и дата

| Изм. | Лист | N докум. | Подпись | Дата |
|---|---|---|---|---|
| Разраб. | | Василенко | | 07.05 |
| Разраб. | | Тарасенко | | 07.05 |
| Пров. | | Крючков | | 07.05 |
| Н. контр. | | Панасенко | | 07.05 |
| Утв. | | Корж | | 07.05 |

УГ 15.01.00 СБ

Опора.
Сборочный чертеж

| Лит. | Масса | Масштаб |
|---|---|---|
| | См. табл. | — |

Лист | Листов 1

СПКБ "Газпроект"

Копировал | Формат А3

https://zavodjbi.com/

| Инв. N подл. | Подпись и дата | Взам инв. N | Инв. N дубл. | Подпись и дата |
|---|---|---|---|---|
| | | | | |

Серия 5.905–25.05 вып. 1, часть 2

| Формат | Зона | Поз. | Обозначение | Наименование | Количество на исполнение УГ 15.01.00 – | | | | | | | | | | Приме-чание |
|---|---|---|---|---|---|---|---|---|---|---|---|---|---|---|---|
| | | | | | – | 01 | 02 | 03 | 04 | 05 | 06 | 07 | 08 | 09 | |
| | | | | Документация | | | | | | | | | | | |
| А3 | | | УГ 15.01.00 СБ | Сборочный чертеж | X | X | X | X | X | X | X | X | X | X | |
| | | | | Сборочные единицы | | | | | | | | | | | |
| А4 | | 1 | УГ 15.01.01.00 | Полухомут | 1 | | | | | | | | | | |
| | | | –01 | Полухомут | | 1 | | | | | | | | | |
| | | | –02 | Полухомут | | | 1 | | | | | | | | |
| | | | –03 | Полухомут | | | | 1 | | | | | | | |
| | | | –04 | Полухомут | | | | | 1 | | | | | | |
| | | | –05 | Полухомут | | | | | | 1 | | | | | |
| | | | –06 | Полухомут | | | | | | | 1 | | | | |
| | | | –07 | Полухомут | | | | | | | | 1 | | | |
| | | | –08 | Полухомут | | | | | | | | | 1 | | |
| | | | –09 | Полухомут | | | | | | | | | | 1 | |
| | | | | | | | | | | | | | | | |
| | | | | | | | | | | | | | | | |

Исполнения 10 ... 13 см. листы 3,4

| Изм. | Лист | N докум. | Подпись | Дата |
|---|---|---|---|---|
| Разраб. | | Василенко | | 07.05 |
| Разраб. | | Тарасенко | | 07.05 |
| Пров. | | Крючков | | 07.05 |
| Н. контр. | | Панасенко | | 07.05 |
| Утв. | | Корж | | 07.05 |

УГ15.01.00

Опора

| Лит. | Лист | Листов |
|---|---|---|
| | 1 | 4 |

СПКБ "Газпроект"

Копировал

Формат А4

https://zavodjbi.com/

| Инв. N подл. | Подпись и дата | Взам инв. N | Инв. N дубл. | Подпись и дата |
|---|---|---|---|---|
| | | | | |

| Формат | Зона | Поз. | Обозначение | Наименование | Количество на исполнение УГ 15.01.00 – | | | | | | | | | | Приме-чание |
|---|---|---|---|---|---|---|---|---|---|---|---|---|---|---|---|
| | | | | | – | 01 | 02 | 03 | 04 | 05 | 06 | 07 | 08 | 09 | |
| А4 | | 2 | УГ 15.01.02.00 | Полухомут | 1 | | | | | | | | | | |
| | | | –01 | Полухомут | | 1 | | | | | | | | | |
| | | | –02 | Полухомут | | | 1 | | | | | | | | |
| | | | –03 | Полухомут | | | | 1 | | | | | | | |
| | | | –04 | Полухомут | | | | | 1 | | | | | | |
| | | | –05 | Полухомут | | | | | | 1 | | | | | |
| | | | –06 | Полухомут | | | | | | | 1 | | | | |
| | | | –07 | Полухомут | | | | | | | | 1 | | | |
| | | | –08 | Полухомут | | | | | | | | | 1 | | |
| | | | –09 | Полухомут | | | | | | | | | | 1 | |
| | | | | Стандартные изделия | | | | | | | | | | | |
| БЧ | | 3 | | Болт М10х35.58.096 ГОСТ 7798–70* | 4 | 4 | 4 | 4 | 4 | 4 | 4 | 4 | 4 | 4 | |
| БЧ | | 4 | | Гайка М10.5.096 ГОСТ 5915–70* | 4 | 4 | 4 | 4 | 4 | 4 | 4 | 4 | 4 | 4 | |
| | | | | Материалы | | | | | | | | | | | |
| | | 5 | | Пиломатериалы–сосна 1 сорта | | | | | | | | | | | |
| | | | | 10х25х100 ГОСТ 8486–86* Е | 4 | 4 | 4 | 6 | 6 | 8 | 8 | 8 | 12 | 12 | |
| | | 6 | | Пластина 2Ф–1–АМС–С–8х120 | | | | | | | | | | | |
| | | | | ГОСТ 7338–90* | 0,25 | 0,32 | 0,36 | 0,44 | 0,5 | 0,58 | 0,77 | 0,94 | 1,15 | 1,42 | м |

| Изм. | Лист | N докум. | Подпись | Дата | УГ 15.01.00 | Лист 2 |
|---|---|---|---|---|---|---|

Копировал Формат А4



https://zavodjbi.com/

https://zavodjbi.com/

| Инв. N подл. | Подпись и дата | Взам инв. N | Инв. N дубл. | Подпись и дата |
|---|---|---|---|---|
| | | | | |



| Формат | Зона | Поз. | Обозначение | Наименование | Количество на исполнение УГ 15.01.00 – 10 | 11 | 12 | 13 | | | | | | | Примечание |
|---|---|---|---|---|---|---|---|---|---|---|---|---|---|---|---|
| | | | | Документация | | | | | | | | | | | |
| А3 | | | УГ 15.01.00 СБ | Сборочный чертеж | X | X | X | X | | | | | | | |
| | | | | | | | | | | | | | | | |
| | | | | Сборочные единицы | | | | | | | | | | | |
| А4 | | 1 | УГ 15.01.01.00 –10 | Полухомут | 1 | | | | | | | | | | |
| | | | –11 | Полухомут | | 1 | | | | | | | | | |
| | | | –12 | Полухомут | | | 1 | | | | | | | | |
| | | | –13 | Полухомут | | | | 1 | | | | | | | |
| А4 | | 2 | УГ 15.01.02.00 –10 | Полухомут | 1 | | | | | | | | | | |
| | | | –11 | Полухомут | | 1 | | | | | | | | | |
| | | | –12 | Полухомут | | | 1 | | | | | | | | |
| | | | –13 | Полухомут | | | | 1 | | | | | | | |
| | | | | | | | | | | | | | | | |
| | | | | | | | | | | | | | | | |
| | | | | | | | | | | | | | | | |

| Изм. | Лист | N докум. | Подпись | Дата | УГ 15.01.00 | Лист 3 |
|---|---|---|---|---|---|---|

https://zavodjbi.com/

| Инв N подл. | Подпись и дата | Взам инв. N | Инв. N дубл. | Подпись и дата |
|---|---|---|---|---|
| | | | | |

| Формат | Зона | Поз. | Обозначение | Наименование | Количество на исполнение УГ 15.01.00 – 10 | 11 | 12 | 13 | | | | | | | Приме-чание |
|---|---|---|---|---|---|---|---|---|---|---|---|---|---|---|---|
| | | | | | | | | | | | | | | | |
| | | | | Стандартные изделия | | | | | | | | | | | |
| БЧ | | 3 | | Болт М10х35.58.096 ГОСТ 7798-70* | 4 | 4 | 4 | 4 | | | | | | | |
| БЧ | | 4 | | Гайка М10.5.096 ГОСТ 5915-70* | 4 | 4 | 4 | 4 | | | | | | | |
| | | | | | | | | | | | | | | | |
| | | | | Материалы | | | | | | | | | | | |
| | | 5 | | Пиломатериалы-сосна 1 сорта | | | | | | | | | | | |
| | | | | 10х25х100 ГОСТ 8486-86* Е | 12 | 12 | 12 | 12 | | | | | | | |
| | | 6 | | Пластина 2Ф-1-АМС-С-8х120 | | | | | | | | | | | |
| | | | | ГОСТ 7338-90* | 1,75 | 2,06 | 2,66 | 3,29 | | | | | | | м |
| | | | | | | | | | | | | | | | |
| | | | | | | | | | | | | | | | |
| | | | | | | | | | | | | | | | |
| | | | | | | | | | | | | | | | |
| | | | | | | | | | | | | | | | |
| | | | | | | | | | | | | | | | |
| | | | | | | | | | | | | | | | |
| | | | | | | | | | | | | | | | |

| Изм. | Лист | N докум. | Подпись | Дата | УГ 15.01.00 | Лист 4 |
|---|---|---|---|---|---|---|

Копировал Формат А4

108

https://zavodjbi.com/

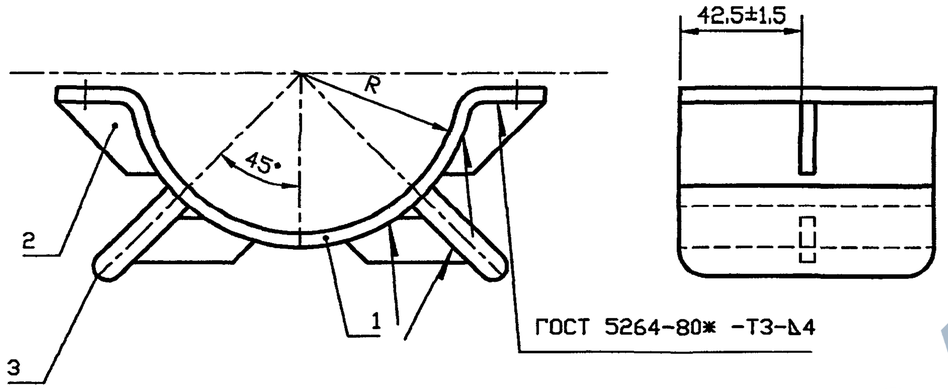


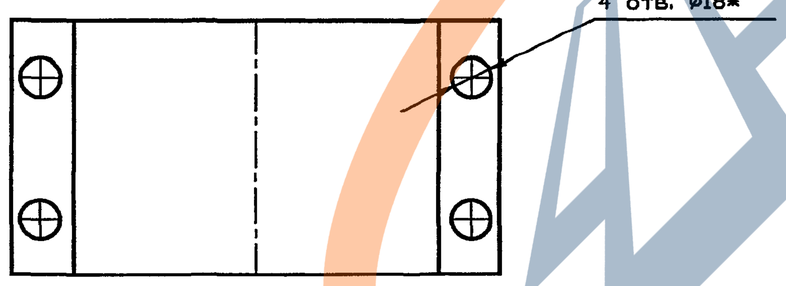


| Обозначение | R*, мм | Масса ед., кг |
|---|---|---|
| УГ 15.01.01.00 | 56 | 1.48 |
| -01 | 66 | 1.62 |
| -02 | 72 | 2.34 |
| -03 | 85 | 1.72 |
| -04 | 94 | 1.98 |
| -05 | 107 | 2.12 |
| -06 | 137 | 3.10 |
| -07 | 164 | 3.40 |
| -08 | 190 | 3.60 |
| -09 | 241 | 4.20 |
| -10 | 293 | 4.08 |
| -11 | 343 | 4.68 |
| -12 | 438 | 5.06 |
| -13 | 538 | 6.68 |

Инв. N подл. | Подпись и дата | Взам инв. N | Инв. N дубл. | Подпись и дата

| Изм. | Лист | N докум. | Подпись | Дата |
|---|---|---|---|---|
| Разраб. | | Василенко | | 07.05 |
| Разраб. | | Тарасенко | | 07.05 |
| Пров. | | Крючков | | 07.05 |
| Н. контр. | | Панасенко | | 07.05 |
| Утв. | | Корж | | 07.05 |

# УГ 15.01.01.00 СБ

Полухомут. Сборочный чертеж

| Лит. | Масса | Масштаб |
|---|---|---|
| | См. табл. | — |

Лист | Листов 1

СПКБ "Газпроект"

Копировал | Формат А3

https://zavodjbi.com/

| Инв. N подл. | Подпись и дата | Взам инв. N | Инв. N дубл. | Подпись и дата |
|---|---|---|---|---|
| | | | | |

Серия 5.905-25.05 вып. 1, часть 2

| Формат | Зона | Поз. | Обозначение | Наименование | Количество на исполнение УГ 15.01.01.00 – | | | | | | | | | | Приме-чание |
|---|---|---|---|---|---|---|---|---|---|---|---|---|---|---|---|
| | | | | | – | 01 | 02 | 03 | 04 | 05 | 06 | 07 | 08 | 09 | |
| | | | | Документация | | | | | | | | | | | |
| А3 | | | УГ 15.01.01.00 СБ | Сборочный чертеж | X | X | X | X | X | X | X | X | X | X | |
| | | | | Детали | | | | | | | | | | | |
| А4 | | 1 | УГ 15.01.01.01 | Скоба | 1 | | | | | | | | | | |
| | | | -01 | Скоба | | 1 | | | | | | | | | |
| | | | -02 | Скоба | | | 1 | | | | | | | | |
| | | | -03 | Скоба | | | | 1 | | | | | | | |
| | | | -04 | Скоба | | | | | 1 | | | | | | |
| | | | -05 | Скоба | | | | | | 1 | | | | | |
| | | | -06 | Скоба | | | | | | | 1 | | | | |
| | | | -07 | Скоба | | | | | | | | 1 | | | |
| | | | -08 | Скоба | | | | | | | | | 1 | | |
| | | | -09 | Скоба | | | | | | | | | | 1 | |

Исполнения 10 ... 13 см. лист 3

| Изм. | Лист | N докум. | Подпись | Дата |
|---|---|---|---|---|
| Разраб. | | Василенко | | 07.05 |
| Разраб. | | Тарасенко | | 07.05 |
| Пров. | | Крючков | | 07.05 |
| Н. контр. | | Панасенко | | 07.05 |
| Утв. | | Корж | | 07.05 |

# УГ 15.01.01.00

Полухомут

| Лит. | Лист | Листов |
|---|---|---|
| | 1 | 3 |

СПКБ "Газпроект"

Копировал

Формат А4

https://zavodjbi.com/

| Инв. N подл. | Подпись и дата | Взам инв. N | Инв. N дубл. | Подпись и дата |
|---|---|---|---|---|
| | | | | |

| Формат | Зона | Поз. | Обозначение | Наименование | Количество на исполнение УГ 15.01.01.00 – | | | | | | | | | | Приме-чание |
|---|---|---|---|---|---|---|---|---|---|---|---|---|---|---|---|
| | | | | | – | 01 | 02 | 03 | 04 | 05 | 06 | 07 | 08 | 09 | |
| А3 | | 2 | УГ 15.01.01.02 | Ребро | 4 | | | | | | | | | | |
| | | | -01 | Ребро | | 4 | | | | | | | | | |
| | | | -02 | Ребро | | | 4 | | | | | | | | |
| | | | -03 | Ребро | | | | 4 | | | | | | | |
| | | | -04 | Ребро | | | | | 4 | | | | | | |
| | | | -05 | Ребро | | | | | | 4 | | | | | |
| | | | -06 | Ребро | | | | | | | 4 | | | | |
| | | | -07 | Ребро | | | | | | | | 4 | | | |
| | | | -08 | Ребро | | | | | | | | | 4 | | |
| | | | -09 | Ребро | | | | | | | | | | 4 | |
| А4 | | 3 | УГ 15.01.01.03 | Ножка | 2 | 2 | | 2 | 2 | 2 | | | | | |
| | | | -01 | Ножка | | | 2 | | | | 2 | 2 | 2 | 2 | |

| Изм. | Лист | N докум. | Подпись | Дата | УГ 15.01.01.00 | Лист 2 |
|---|---|---|---|---|---|---|

Копировал Формат А4



https://zavodjbi.com/

https://zavodjbi.com/

| Инв. N подл. | Подпись и дата | Взам инв. N | Инв. N дубл. | Подпись и дата |
|---|---|---|---|---|
| | | | | |

Серия 5.905-25.05 вып. 1, часть 2

| Формат | Зона | Поз. | Обозначение | Наименование | Количество на исполнение УГ 15.01.01.00 - 10 | 11 | 12 | 13 | | | | | | | Примечание |
|---|---|---|---|---|---|---|---|---|---|---|---|---|---|---|---|
| | | | | Документация | | | | | | | | | | | |
| А3 | | | УГ 15.01.01.00 СБ | Сборочный чертеж | X | X | X | X | | | | | | | |
| | | | | | | | | | | | | | | | |
| | | | | Детали | | | | | | | | | | | |
| А4 | | 1 | УГ 15.01.01.01 -10 | Скоба | 1 | | | | | | | | | | |
| | | | -11 | Скоба | | 1 | | | | | | | | | |
| | | | -12 | Скоба | | | 1 | | | | | | | | |
| | | | -13 | Скоба | | | | 1 | | | | | | | |
| А3 | | 2 | УГ 15.01.01.02 -10 | Ребро | 4 | | | | | | | | | | |
| | | | -11 | Ребро | | 4 | | | | | | | | | |
| | | | -12 | Ребро | | | 4 | | | | | | | | |
| | | | -13 | Ребро | | | | 4 | | | | | | | |
| А4 | | 3 | УГ 15.01.01.03 | Ножка | 2 | 2 | 2 | 2 | | | | | | | |

| Изм. | Лист | N докум. | Подпись | Дата | УГ 15.01.01.00 | Лист 3 |
|---|---|---|---|---|---|---|

Копировал Формат А4

https://zavodjbi.com/



12.5

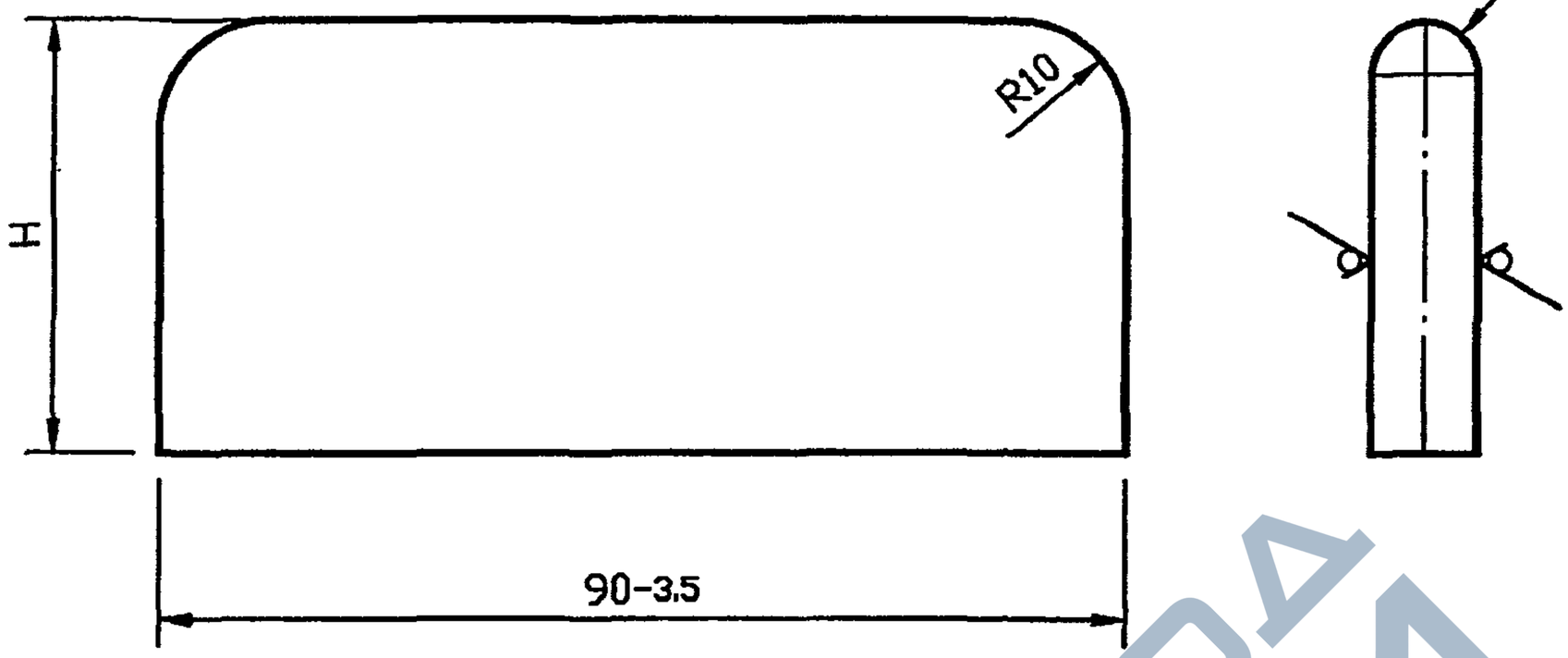


| Обозначение | H, мм | Масса, кг |
|---|---|---|
| УГ 15.01.01.03 | $40_{-2.5}$ | 0.28 |
| -01 | $90_{-3.0}$ | 0.64 |

| Изм. | Лист | N докум. | Подпись | Дата |
|---|---|---|---|---|
| Разраб. | | Василенко | | 07.05 |
| Разраб. | | Тарасенко | | 07.05 |
| Пров. | | Крючков | | 07.05 |
| Н. контр. | | Панасенко | | 07.05 |
| Утв. | | Корж | | 07.05 |

# УГ 15.01.01.03

Ножка

| Лит. | Масса | Масштаб |
|---|---|---|
| | См. табл. | — |

Лист | Листов 1

Лист Б-ПН-10 ГОСТ 19903-74*
Ст3кп2 ГОСТ 14637-89*

СПКБ "Газпроект"

Копировал

Формат А3

Подпись и дата | Взам инв. N | Инв. N дубл. | Подпись и дата | Инв. N подл.

https://zavodjbi.com/

Серия 5.905-25.05 вып. 1, часть 2

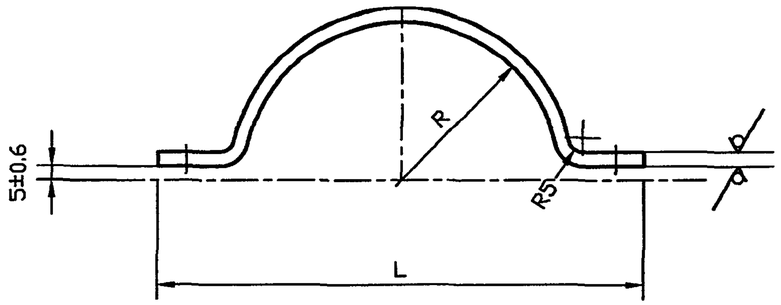


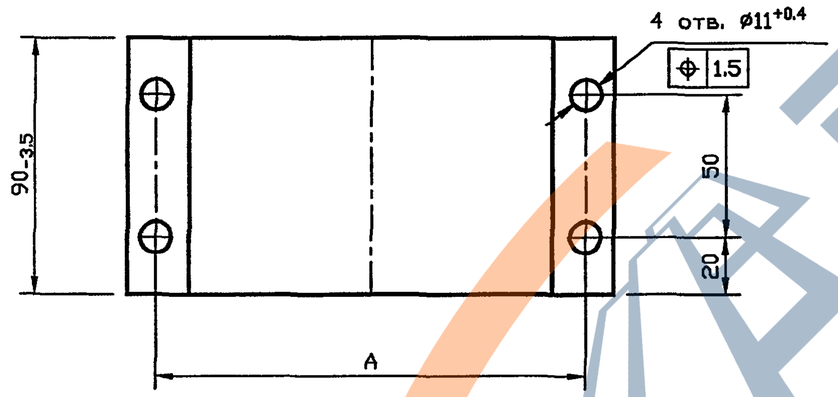


| Обозначение | Размеры, мм | | | Масса ед., кг |
|---|---|---|---|---|
| | R | L | A | |
| УГ 15.01.01.01 | $56^{+2}$ | 172±2 | 152 | 0.8 |
| -01 | $66^{+2}$ | 192±2 | 172 | 0.9 |
| -02 | $72^{+2}$ | 204±2 | 184 | 0.9 |
| -03 | $85^{+2}$ | 230±2 | 210 | 1.0 |
| -04 | $94^{+2}$ | 248±2 | 228 | 1.3 |
| -05 | $107^{+3}$ | 274±3 | 254 | 1.4 |
| -06 | $137^{+3}$ | 334±3 | 314 | 1.7 |
| -07 | $164^{+3}$ | 388±2 | 368 | 2.0 |
| -08 | $190^{+3}$ | 440±2 | 420 | 2.2 |
| -08 | $241^{+4}$ | 542±2 | 532 | 2.8 |
| -10 | $293^{+4}$ | 646±4 | 626 | 3.4 |
| -11 | $343^{+4}$ | 746±4 | 726 | 4.0 |
| -12 | $438^{+5}$ | 936±5 | 916 | 5.0 |
| -13 | $538^{+6}$ | 1136±6 | 1116 | 6.0 |

Инв. N подл. | Подпись и дата | Взам инв. N | Инв. N дубл. | Подпись и дата

| Изм. | Лист | N докум. | Подпись | Дата |
|---|---|---|---|---|
| Разраб. | | Василенко | | 07.05 |
| Разраб. | | Тарасенко | | 07.05 |
| Пров. | | Крючков | | 07.05 |
| Н. контр. | | Панасенко | | 07.05 |
| Утв. | | Корж | | 07.05 |

# УГ 15.01.01.01

Скоба

| Лит. | Масса | Масштаб |
|---|---|---|
| | См. табл. | — |
| Лист | Листов 1 | |

Лист Б-ПН-5.0 ГОСТ 19903-74*
Ст3кп2 ГОСТ 14637-89*

СПКБ "Газпроект"

Копировал

Формат А3

Серия 5.905-25.05 вып. 1, часть 2

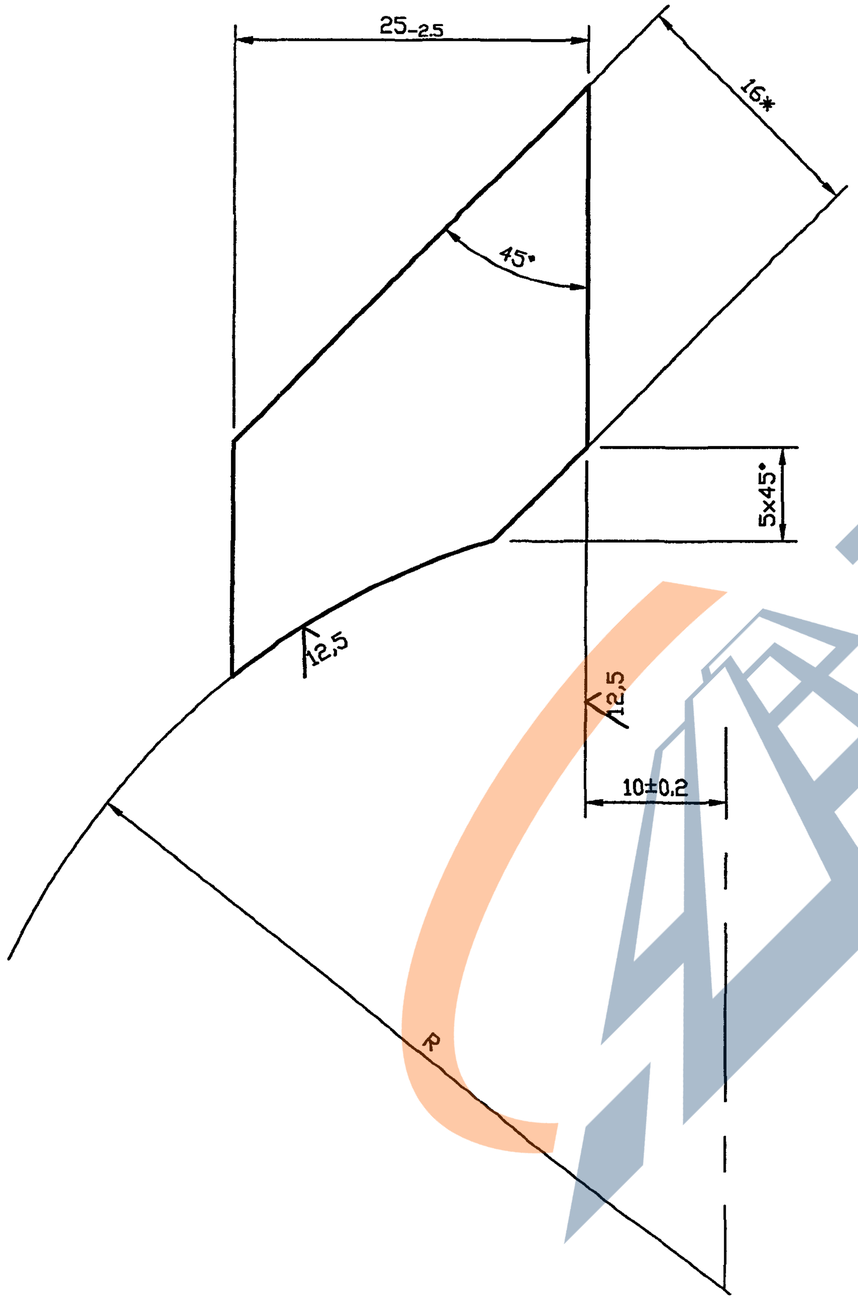


| Обозначение | R | Масса ед., кг |
|---|---|---|
| УГ 15.01.01.02 | $56^{+2}$ | 0.04 |
| -01 | $66^{+2}$ | |
| -02 | $72^{+2}$ | |
| -03 | $85^{+2}$ | |
| -04 | $94^{+2}$ | |
| -05 | $107^{+3}$ | |
| -06 | $137^{+3}$ | 0.03 |
| -07 | $164^{+3}$ | |
| -08 | $190^{+3}$ | |
| -09 | $241^{+4}$ | |
| -10 | $293^{+4}$ | |
| -11 | $343^{+4}$ | |
| -12 | $438^{+5}$ | |
| -13 | $538^{+6}$ | |

* Размер для справок

| Изм. | Лист | N докум. | Подпись | Дата |
|---|---|---|---|---|
| Разраб. | | Василенко | | 07.05 |
| Разраб. | | Тарасенко | | 07.05 |
| Пров. | | Крючков | | 07.05 |
| Н. контр. | | Панасенко | | 07.05 |
| Утв. | | Корж | | 07.05 |

УГ 15.01.01.02

Ребро

| Лит. | Масса | Масштаб |
|---|---|---|
| | См. табл. | — |
| Лист | Листов 1 | |

Полоса 5x16-Б-1 ГОСТ 103-76* / Ст3пс2-II ГОСТ 535-88*

СПКБ "Газпроект"

Копировал

Формат А3

Инв. N подл. | Подпись и дата | Взам инв. N | Инв. N дубл. | Подпись и дата

https://zavodjbi.com/

https://zavodjbi.com/

Серия 5.905-25.05 вып. 1, часть 2

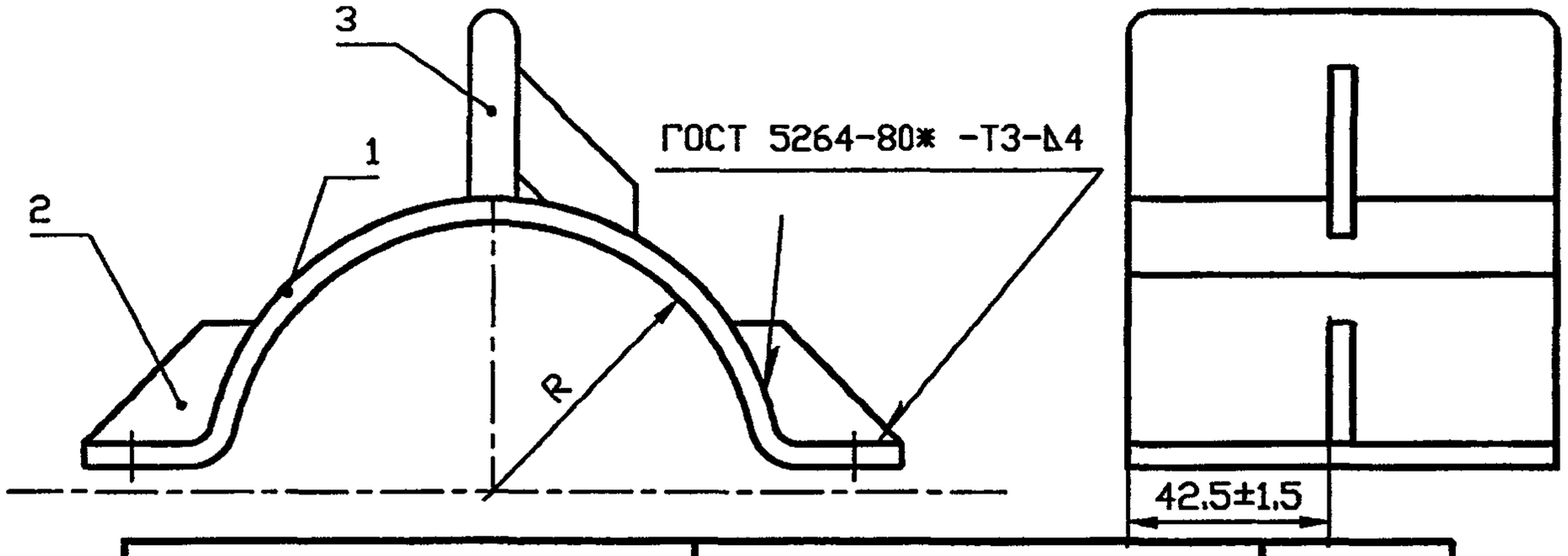


| Обозначение | Размеры, мм | | | Масса ед., кг |
|---|---|---|---|---|
| | R | L | A | |
| УГ 15.01.01.01 | $56^{+2}$ | 172±2 | 152 | 1.16 |
| -01 | $66^{+2}$ | 192±2 | 172 | 1.30 |
| -02 | $72^{+2}$ | 204±2 | 184 | 1.62 |
| -03 | $85^{+2}$ | 230±2 | 210 | 1.40 |
| -04 | $94^{+2}$ | 248±2 | 228 | 1.66 |
| -05 | $107^{+3}$ | 274±3 | 254 | 1.80 |
| -06 | $137^{+3}$ | 334±3 | 314 | 2.43 |
| -07 | $164^{+3}$ | 388±2 | 368 | 2.73 |
| -08 | $190^{+3}$ | 440±2 | 420 | 2.93 |
| -09 | $241^{+4}$ | 542±2 | 532 | 3.53 |
| -10 | $293^{+4}$ | 646±4 | 626 | 4.13 |
| -11 | $343^{+4}$ | 746±4 | 726 | 4.73 |
| -12 | $438^{+5}$ | 936±5 | 916 | 5.73 |
| -13 | $538^{+6}$ | 1136±6 | 1116 | 6.73 |

Подпись и дата | Взам инв. N | Инв. N дубл. | Подпись и дата | Инв. N подл.

| Изм. | Лист | N докум. | Подпись | Дата |
|---|---|---|---|---|
| Разраб. | | Василенко | | 07.05 |
| Разраб. | | Тарасенко | | 07.05 |
| Пров. | | Крючков | | 07.05 |
| Н. контр. | | Панасенко | | 07.05 |
| Утв. | | Корж | | 07.05 |

# УГ 15.01.02.00 СБ

Полухомут.
Сборочный чертеж

| Лит. | Масса | Масштаб |
|---|---|---|
| | См. табл. | — |
| Лист | Листов 1 | |

СПКБ "Газпроект"

Копировал

Формат А3

https://zavodjbi.com/

https://zavodjbi.com/

| Инв. N подл. | Подпись и дата | Взам инв. N | Инв. N дубл. | Подпись и дата |
|---|---|---|---|---|
| | | | | |

| Формат | Зона | Поз. | Обозначение | Наименование | Количество на исполнение УГ 15.01.02.00 – | | | | | | | | | | Приме-чание |
|---|---|---|---|---|---|---|---|---|---|---|---|---|---|---|---|
| | | | | | – | 01 | 02 | 03 | 04 | 05 | 06 | 07 | 08 | 09 | |
| | | | | Документация | | | | | | | | | | | |
| А4 | | | УГ 15.01.02.00 СБ | Сборочный чертеж | X | X | X | X | X | X | X | X | X | X | |
| | | | | *Детали* | | | | | | | | | | | |
| А4 | | 1 | УГ 15.01.01.01 | Скоба | 1 | | | | | | | | | | |
| | | | -01 | Скоба | | 1 | | | | | | | | | |
| | | | -02 | Скоба | | | 1 | | | | | | | | |
| | | | -03 | Скоба | | | | 1 | | | | | | | |
| | | | -04 | Скоба | | | | | 1 | | | | | | |
| | | | -05 | Скоба | | | | | | 1 | | | | | |
| | | | -06 | Скоба | | | | | | | 1 | | | | |
| | | | -07 | Скоба | | | | | | | | 1 | | | |
| | | | -08 | Скоба | | | | | | | | | 1 | | |
| | | | -09 | Скоба | | | | | | | | | | 1 | |

Исполнения 10 ... 13 см. лист 3

| Изм. | Лист | N докум. | Подпись | Дата |
|---|---|---|---|---|
| Разраб. | | Василенко | | 07.05 |
| Разраб. | | Тарасенко | | 07.05 |
| Пров. | | Крючков | | 07.05 |
| Н. контр. | | Панасенко | | 07.05 |
| Утв. | | Корж | | 07.05 |

УГ15.01.02.00

Полухомут

| Лит. | Лист | Листов |
|---|---|---|
| | 1 | 3 |

СПКБ "Газпроект"

Копировал

Формат А4



https://zavodjbi.com/

https://zavodjbi.com/

| Инв. N подл. | Подпись и дата | Взам инв. N | Инв. N дубл. | Подпись и дата |
|---|---|---|---|---|
| | | | | |

Серия 5.905–25.05 вып. 1, часть 2

| Формат | Зона | Поз. | Обозначение | Наименование | Количество на исполнение УГ15.01.02.00 – | | | | | | | | | | Приме-чание |
|---|---|---|---|---|---|---|---|---|---|---|---|---|---|---|---|
| | | | | | – | 01 | 02 | 03 | 04 | 05 | 06 | 07 | 08 | 09 | |
| А3 | | 2 | УГ 15.01.01.02 | Ребро | 3 | | | | | | | | | | |
| | | | –01 | Ребро | | 3 | | | | | | | | | |
| | | | –02 | Ребро | | | 3 | | | | | | | | |
| | | | –03 | Ребро | | | | 3 | | | | | | | |
| | | | –04 | Ребро | | | | | 3 | | | | | | |
| | | | –05 | Ребро | | | | | | 3 | | | | | |
| | | | –06 | Ребро | | | | | | | 3 | | | | |
| | | | –07 | Ребро | | | | | | | | 3 | | | |
| | | | –08 | Ребро | | | | | | | | | 3 | | |
| | | | –09 | Ребро | | | | | | | | | | 3 | |
| А4 | | 3 | УГ 15.01.01.03 | Ножка | 1 | 1 | | 1 | 1 | 1 | | | | | |
| | | | –01 | Ножка | | | 1 | | | | 1 | 1 | 1 | 1 | |

| Изм. | Лист | N докум. | Подпись | Дата | УГ15.01.02.00 | Лист 2 |
|---|---|---|---|---|---|---|

Копировал

Формат А4

https://zavodjbi.com/

https://zavodjbi.com/

| Инв. N подл. | Подпись и дата | Взам инв. N | Инв. N дубл. | Подпись и дата |
|---|---|---|---|---|
| | | | | |

| Формат | Зона | Поз. | Обозначение | Наименование | Количество на исполнение УГ15.01.02.00 – 10 | 11 | 12 | 13 | | | | | | | Приме-чание |
|---|---|---|---|---|---|---|---|---|---|---|---|---|---|---|---|
| | | | | Документация | | | | | | | | | | | |
| А4 | | | УГ 15.01.02.00 СБ | Сборочный чертеж | X | X | X | X | | | | | | | |
| | | | | Детали | | | | | | | | | | | |
| А4 | | 1 | УГ 15.01.01.01 –10 | Скоба | 1 | | | | | | | | | | |
| | | | –11 | Скоба | | 1 | | | | | | | | | |
| | | | –12 | Скоба | | | 1 | | | | | | | | |
| | | | –13 | Скоба | | | | 1 | | | | | | | |
| А3 | | 2 | УГ 15.01.01.02 –10 | Ребро | 2 | | | | | | | | | | |
| | | | –11 | Ребро | | 2 | | | | | | | | | |
| | | | –12 | Ребро | | | 2 | | | | | | | | |
| | | | –13 | Ребро | | | | 2 | | | | | | | |
| А4 | | 3 | УГ 15.01.01.03 | Ножка | 1 | 1 | 1 | 1 | | | | | | | |

| Изм. | Лист | N докум. | Подпись | Дата | УГ15.01.02.00 | Лист 3 |
|---|---|---|---|---|---|---|

Копировал Формат А4



https://zavodjbi.com/

Серия 5.905-25.05 вып. 1, часть 2

| Обозначение | Условный проход Dу*, мм | DxS*, мм | H*, мм | L, м |
|---|---|---|---|---|
| УГ 16.00 | 300 | 1220x11 | 1080 | 18.0 |
| -01 | | 1420x10 | 880 | |
| -02 | 400 | 1220x11 | 1180 | |
| -03 | | 1420x10 | 980 | |
| -04 | 500 | 1220x11 | 1280 | |
| -05 | | 1420x10 | 1080 | |
| -06 | 600 | 1220x11 | 1380 | 23.0 |
| -07 | | 1420x10 | 1180 | |
| -08 | 800 | 1220x11 | 1600 | |
| -09 | | 1420x10 | 1380 | |

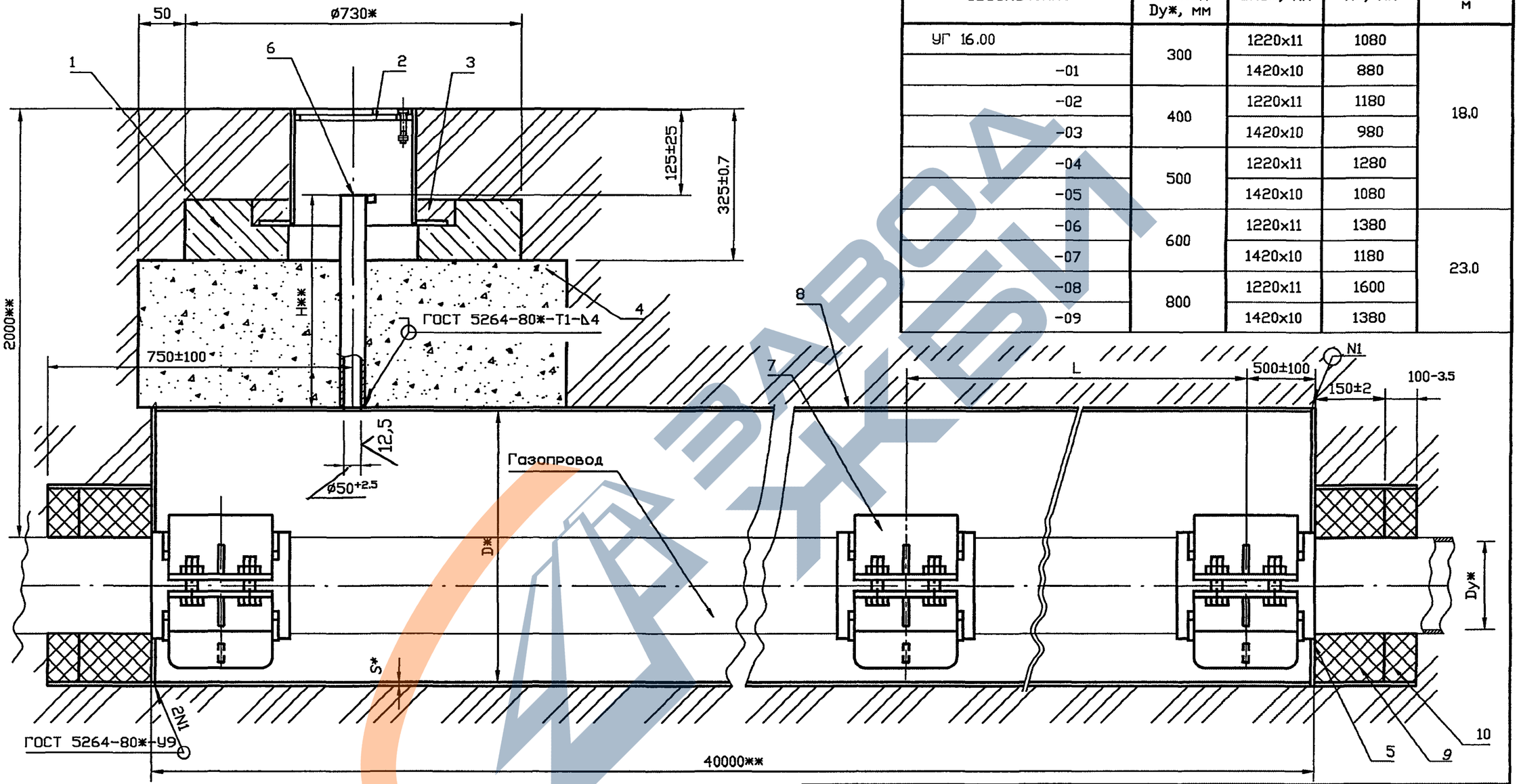


1. * Размеры для справок.
2. ** Размеры уточнить при проектировании

| Изм. | Лист | N докум. | Подпись | Дата |
|---|---|---|---|---|
| Разраб. | | Василенко | | 07.05 |
| Разраб. | | Тарасенко | | 07.05 |
| Пров. | | Крючков | | 07.05 |
| Н. контр. | | Панасенко | | 07.05 |
| Утв. | | Корж | | 07.05 |

# УГ 16.00 СБ

Прокладка газопровода в футляре. Сборочный чертеж

| Лит. | Масса | Масштаб |
|---|---|---|
| | См. табл. | — |

Лист | Листов 1

СПКБ "Газпроект"

Копировал | Формат А3

Инв. N подл. | Подпись и дата | Взам инв. N | Инв. N дубл. | Подпись и дата

https://zavodjbi.com/

Серия 5.905-25.05 вып. 1, часть 2

| Формат | Зона | Поз. | Обозначение | Наименование | Кол. | Приме-чание |
|---|---|---|---|---|---|---|
| | | | | Документация | | |
| | | | | | | |
| А3 | | | УГ 16.00 СБ | Сборочный чертеж | | |
| | | | | Общие указания | | |
| | | | | | | |
| | | | | Сборочные единицы | | |
| А4 | | 1 | УГ 1.01.00 | Подушка | 1 | |
| А4 | | 2 | УГ 1.03.00 | Ковер | 1 | |
| | | | | | | |
| | | | | Материалы | | |
| | | 3 | ГОСТ 26633-91* | Бетон тяжелый класса В12,5 | 0.001 | м³ |
| | | 4 | ГОСТ 8736-93* | Песок природный для строи- | | |
| | | | | тельных работ | 0.60 | м³ |
| | | | | | | |
| | | | | | | |
| | | | | | | |
| | | | | | | |
| | | | | | | |
| | | | | | | |
| | | | | Переменные данные для исполнений | | |
| | | | до -09 см. листы 2,3 | | | |
| | | | | | | |
| | | | | | | |

Подпись и дата | Инв. N дубл. | Взам инв. N | Подпись и дата | Инв. N подл.

| Изм. | Лист | N докум. | Подпись | Дата |
|---|---|---|---|---|
| Разраб. | | Василенко | | 07.05 |
| Разраб. | | Тарасенко | | 07.05 |
| Пров. | | Крючков | | 07.05 |
| Н. контр. | | Панасенко | | 07.05 |
| Утв. | | Корж | | 07.05 |

# УГ 16.00

Прокладка газопровода в футляре

| Лит. | Лист | Листов |
|---|---|---|
| | 1 | 3 |

СПКБ "Газпроект"

Копировал

Формат А4

https://zavodjbi.com/

https://zavodjbi.com/

| Инв. N подл. | Подпись и дата | Взам инв. N | Инв. N дубл. | Подпись и дата |
|---|---|---|---|---|
| | | | | |

| Формат | Зона | Поз. | Обозначение | Наименование | Количество на исполнение УГ 16.00 – | | | | | | | | | | Приме-чание |
|---|---|---|---|---|---|---|---|---|---|---|---|---|---|---|---|
| | | | | | – | 01 | 02 | 03 | 04 | 05 | 06 | 07 | 08 | 09 | |
| | | | | Сборочные единицы | | | | | | | | | | | |
| А4 | | 5 | УГ16.01.00 | Диафрагма | 2 | | | | | | | | | | |
| | | | -01 | Диафрагма | | 2 | | | | | | | | | |
| | | | -02 | Диафрагма | | | 2 | | | | | | | | |
| | | | -03 | Диафрагма | | | | 2 | | | | | | | |
| | | | -04 | Диафрагма | | | | | 2 | | | | | | |
| | | | -05 | Диафрагма | | | | | | 2 | | | | | |
| | | | -06 | Диафрагма | | | | | | | 2 | | | | |
| | | | -07 | Диафрагма | | | | | | | | 2 | | | |
| | | | -08 | Диафрагма | | | | | | | | | 2 | | |
| | | | -09 | Диафрагма | | | | | | | | | | 2 | |
| А4 | | 6 | УГ14.01.00 | -04 Трубка контрольная | 1 | | | | | 1 | | | | | |
| | | | | -00 Трубка контрольная | | 1 | | | | | | | | | |
| | | | | -03 Трубка контрольная | | | 1 | | | | | 1 | | | |
| | | | | -01 Трубка контрольная | | | | 1 | | | | | | | |
| | | | | -06 Трубка контрольная | | | | | 1 | | | | | | |
| | | | | -08 Трубка контрольная | | | | | | | 1 | | | 1 | |
| | | | | -11 Трубка контрольная | | | | | | | | | 1 | | |

| Изм. | Лист | N докум. | Подпись | Дата | УГ 16.00 | Лист 2 |
|---|---|---|---|---|---|---|

Копировал Формат А4



https://zavodjbi.com/

https://zavodjbi.com/

| Инв. N подл. | Подпись и дата | Взам инв. N | Инв. N дубл. | Подпись и дата |
|---|---|---|---|---|
| | | | | |

Серия 5.905-25.05 вып. 1, часть 2

| Формат | Зона | Поз. | Обозначение | Наименование | Количество на исполнение УГ 16.00 – | | | | | | | | | | Приме-чание |
|---|---|---|---|---|---|---|---|---|---|---|---|---|---|---|---|
| | | | | | – | 01 | 02 | 03 | 04 | 05 | 06 | 07 | 08 | 09 | |
| А4 | | 7 | УГ15.01.00 –08 | Опора | 4 | 4 | | | | | | | | | Количество уточнить при проектировании |
| | | | –09 | Опора | | | 4 | 4 | | | | | | | |
| | | | –10 | Опора | | | | | 4 | 4 | | | | | |
| | | | –11 | Опора | | | | | | | 3 | 3 | | | |
| | | | –12 | Опора | | | | | | | | | 3 | 3 | |
| | | | | | | | | | | | | | | | |
| | | | | Материалы | | | | | | | | | | | |
| | | 8 | | Труба 1220х11 ГОСТ 10704-91 Д ГОСТ 10706-76* | 40 | | 40 | | 40 | | 40 | | 40 | | м |
| | | | | Труба 1420х10 ГОСТ 10704-91 Д ГОСТ 10706-76* | | 40 | | 40 | | 40 | | 40 | | 40 | м |
| | | 9 | | Просмоленная пеньковая прядь ГОСТ 9993-74** | 6,2 | 6,2 | 19,2 | 19,2 | 21,8 | 21,8 | 21,8 | 21,8 | 32,6 | 32,6 | дм$^3$ |
| | | 10 | | Битум нефтяной изоляцион-ный БНИ-IV ГОСТ 9812-74* | 4,1 | 4,1 | 12,8 | 12,8 | 14,5 | 14,5 | 14,5 | 14,5 | 21,8 | 21,8 | дм$^3$ |
| | | | | | | | | | | | | | | | |
| | | | | | | | | | | | | | | | |
| | | | | | | | | | | | | | | | |
| | | | | | | | | | | | | | | | |

| Изм. | Лист | N докум. | Подпись | Дата | УГ 16.00 | Лист 3 |
|---|---|---|---|---|---|---|

Копировал Формат А4

https://zavodjbi.com/

https://zavodjbi.com/



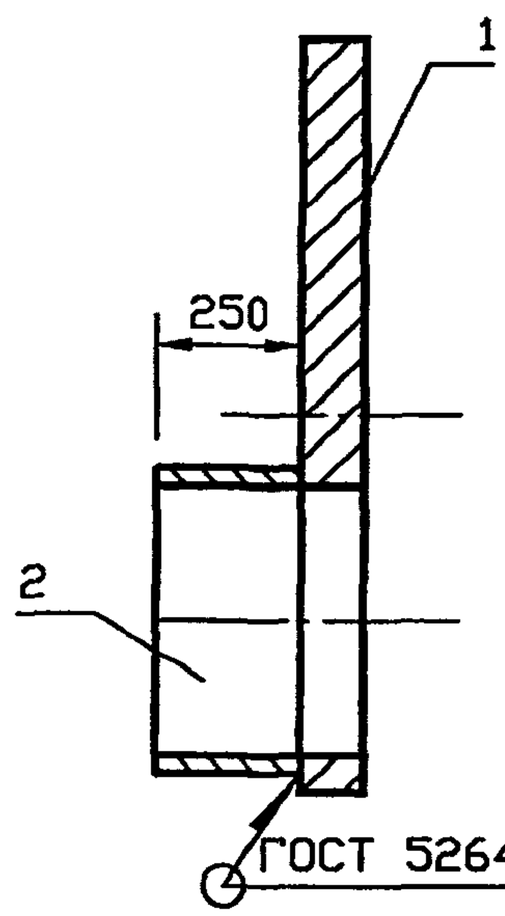


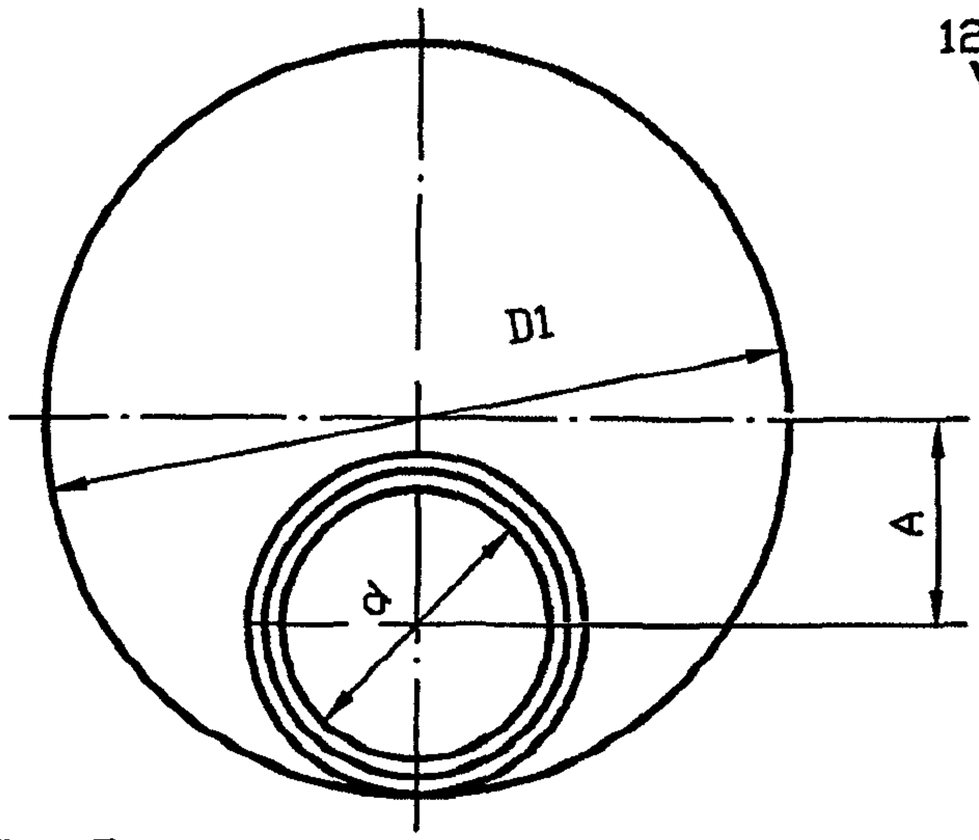


12.5

| Обозначение | D, мм | D1, мм | A, мм | Масса, кг |
|---|---|---|---|---|
| УГ 16.01.00 | 426 | 1220 | 365 | 79.7 |
| -01 | | 1420 | 470 | 106.1 |
| -02 | 530 | 1220 | 315 | 78.9 |
| -03 | | 1420 | 425 | 105.3 |
| -04 | 630 | 1220 | 260 | 84.6 |
| -05 | | 1420 | 365 | 111.1 |
| -06 | 720 | 1220 | 205 | 95.4 |
| -07 | | 1420 | 315 | 121.8 |
| -08 | 920 | 1220 | 95 | 85.2 |
| -09 | | 1420 | 210 | 108.9 |

Взам инв. N | Подпись и дата | Инв. N дубл. | Подпись и дата | Инв. N подл.

| Изм. | Лист | N докум. | Подпись | Дата |
|---|---|---|---|---|
| Разраб. | | Василенко | | 07.05 |
| Разраб. | | Тарасенко | | 07.05 |
| Пров. | | Крючков | | 07.05 |
| Н. контр. | | Панасенко | | 07.05 |
| Утв. | | Корж | | 07.05 |

# УГ 16.01.00 СБ

Диафрагма.
Сборочный чертеж

| Лит. | Масса | Масштаб |
|---|---|---|
| | См. табл. | — |
| Лист | Листов 1 | |

СПКБ "Газпроект"

Копировал

Формат А3

https://zavodjbi.com/

https://zavodjbi.com/

| Инв. N подл. | Подпись и дата | Взам инв. N | Инв. N дубл. | Подпись и дата |
|---|---|---|---|---|
| | | | | |

Серия 5.905-25.05 вып. 1, часть 2

| Формат | Зона | Поз. | Обозначение | Наименование | Количество на исполнение УГ 16.01.00 – | | | | | | | | | | Приме-чание |
|---|---|---|---|---|---|---|---|---|---|---|---|---|---|---|---|
| | | | | | – | 01 | 02 | 03 | 04 | 05 | 06 | 07 | 08 | 09 | |
| | | | | Документация | | | | | | | | | | | |
| А4 | | | УГ 16.01.00 СБ | Сборочный чертеж | X | X | X | X | X | X | X | X | X | X | |
| | | | | Детали | | | | | | | | | | | |
| А4 | | 1 | УГ 16.01.01 | Крышка | 1 | | | | | | | | | | |
| | | | -01 | Крышка | | 1 | | | | | | | | | |
| | | | -02 | Крышка | | | 1 | | | | | | | | |
| | | | -03 | Крышка | | | | 1 | | | | | | | |
| | | | -04 | Крышка | | | | | 1 | | | | | | |
| | | | -05 | Крышка | | | | | | 1 | | | | | |
| | | | -06 | Крышка | | | | | | | 1 | | | | |
| | | | -07 | Крышка | | | | | | | | 1 | | | |
| | | | -08 | Крышка | | | | | | | | | 1 | | |
| | | | -09 | Крышка | | | | | | | | | | 1 | |

| Изм. | Лист | N докум. | Подпись | Дата |
|---|---|---|---|---|
| Разраб. | | Василенко | | 07.05 |
| Разраб. | | Тарасенко | | 07.05 |
| Пров. | | Крючков | | 07.05 |
| Н. контр. | | Панасенко | | 07.05 |
| Утв. | | Корж | | 07.05 |

# УГ 16.01.00

Диафрагма

| Лит. | Лист | Листов |
|---|---|---|
| | 1 | 2 |

СПКБ "Газпроект"

Копировал

Формат А4

https://zavodjbi.com/

| Инв. N подл. | Подпись и дата | Взам инв. N | Инв. N дубл. | Подпись и дата |
|---|---|---|---|---|
| | | | | |

| Формат | Зона | Поз. | Обозначение | Наименование | Количество на исполнение УГ 16.01.00 – | | | | | | | | | | Приме-чание |
|---|---|---|---|---|---|---|---|---|---|---|---|---|---|---|---|
| | | | | | – | 01 | 02 | 03 | 04 | 05 | 06 | 07 | 08 | 09 | |
| А4 | | 2 | УГ 16.01.02 –03 | Патрубок | 1 | 1 | | | | | | | | | |
| | | | –04 | Патрубок | | | 1 | 1 | | | | | | | |
| | | | –05 | Патрубок | | | | | 1 | 1 | | | | | |
| | | | –06 | Патрубок | | | | | | | 1 | 1 | | | |
| | | | –07 | Патрубок | | | | | | | | | 1 | 1 | |

| Изм. | Лист | N докум. | Подпись | Дата | УГ 16.01.00 | Лист 2 |
|---|---|---|---|---|---|---|

Копировал Формат А4



https://zavodjbi.com/

https://zavodjbi.com/



12.5

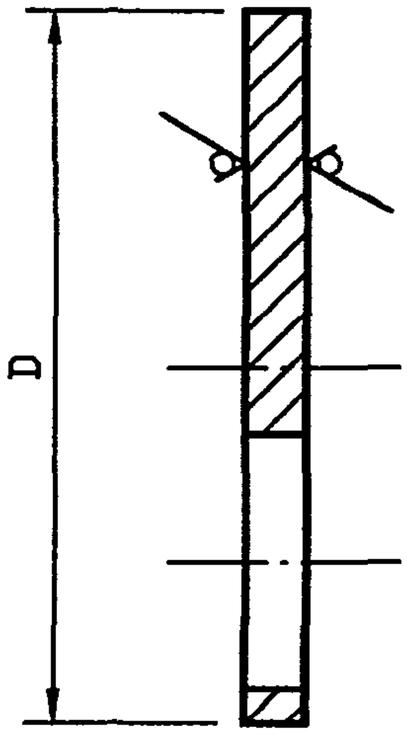


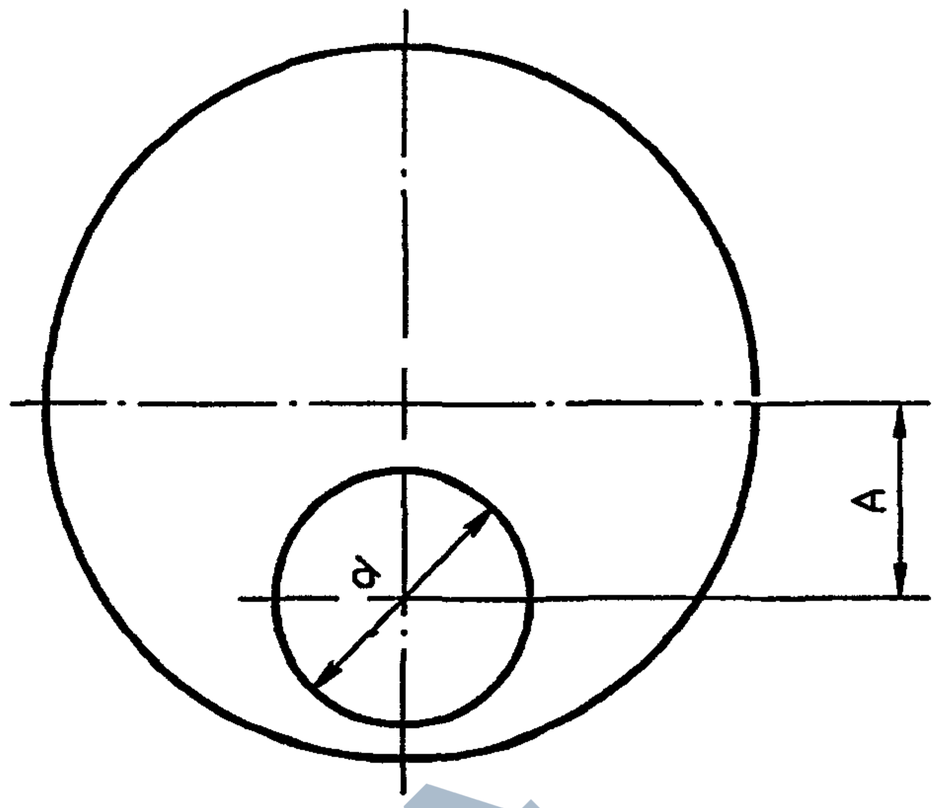


| Обозначение | d, мм | D, мм | A, мм | Масса, кг |
|---|---|---|---|---|
| УГ 16.01.01 | $360^{+3.6}$ | $1220_{-4.5}$ | 365±2 | 66.7 |
| -01 | | $1420_{-5.0}$ | 470±2 | 93.1 |
| -02 | $460^{+4.0}$ | $1220_{-4.5}$ | 315±2 | 62.7 |
| -03 | | $1420_{-5.0}$ | 425±2 | 89.1 |
| -04 | $560^{+4.4}$ | $1220_{-4.5}$ | 260±2 | 57.7 |
| -05 | | $1420_{-5.0}$ | 365±2 | 84.1 |
| -06 | $660^{+5.0}$ | $1220_{-4.5}$ | 205±2 | 51.6 |
| -07 | | $1420_{-5.0}$ | 315±2 | 78.0 |
| -08 | $850^{+5.0}$ | $1220_{-4.5}$ | 95±2 | 37.5 |
| -09 | | $1420_{-5.0}$ | 210±2 | 63.9 |

Подпись и дата | Инв. N дубл. | Взам инв. N | Подпись и дата | Инв. N подл.

| Изм. | Лист | N докум. | Подпись | Дата |
|---|---|---|---|---|
| Разраб. | | Василенко | | 07.05 |
| Разраб. | | Тарасенко | | 07.05 |
| Пров. | | Крючков | | 07.05 |
| Н. контр. | | Панасенко | | 07.05 |
| Утв. | | Корж | | 07.05 |

# УГ 16.01.01

Крышка

| Лит. | Масса | Масштаб |
|---|---|---|
| | См. табл. | — |
| Лист | Листов 1 | |

Лист Б-ПН-8.0 ГОСТ 19904-90 / Ст3кп2 ГОСТ 14637-89*

СПКБ "Газпроект"

Копировал

Формат А3

https://zavodjbi.com/

https://zavodjbi.com/



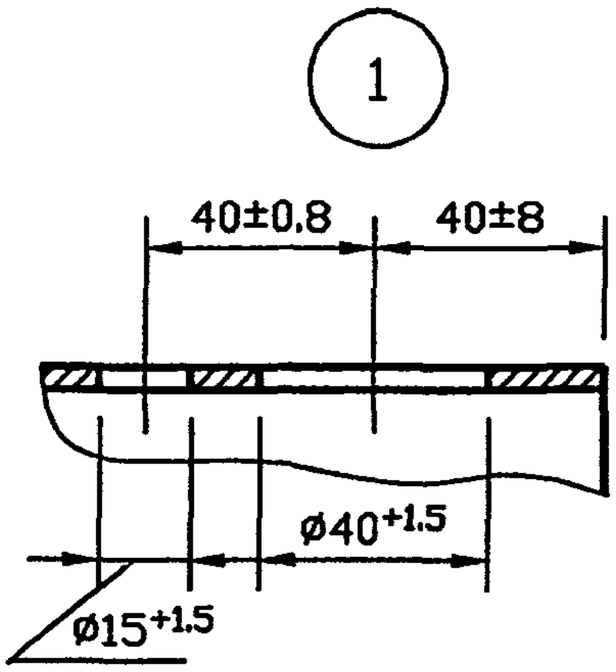


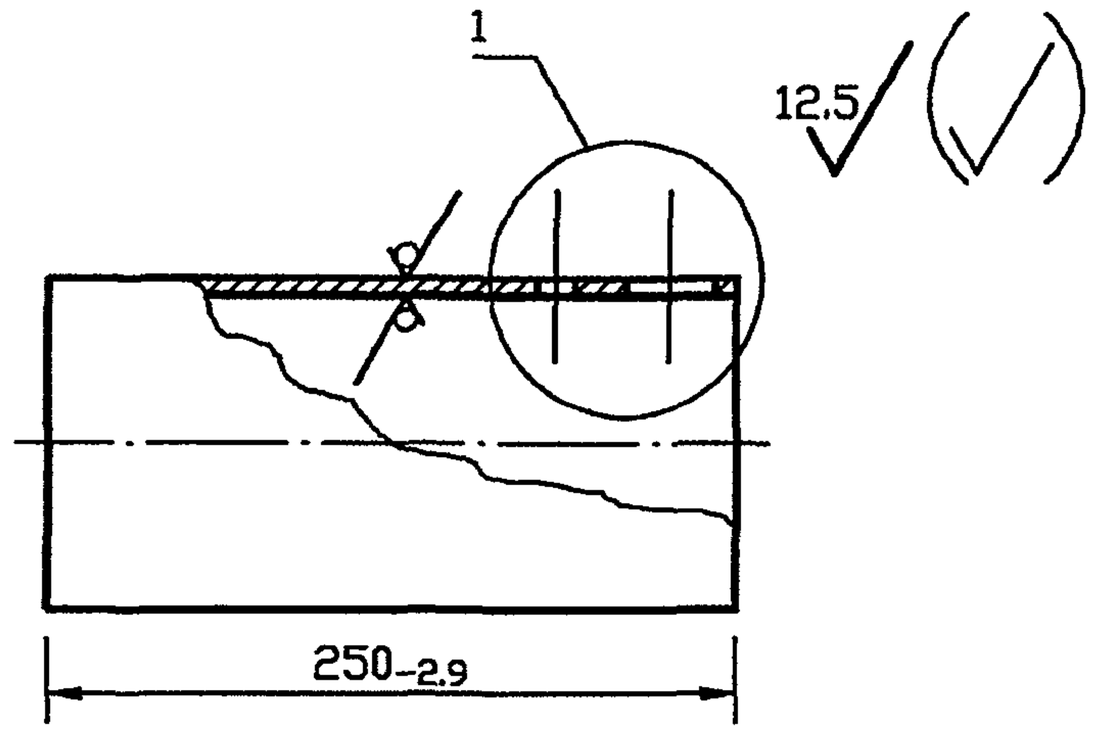


| Обозначение | Сортамент | Масса, кг |
|---|---|---|
| УГ 16.01.02 | Труба 219х4 ГОСТ 10704-91 / Д-20 ГОСТ 10705-80* | 5.30 |
| -01 | Труба 273х6 ГОСТ 10704-91 / Д-20 ГОСТ 10705-80* | 9.88 |
| -02 | Труба 325х5 ГОСТ 10704-91 / Д-20 ГОСТ 10705-80* | 9.90 |
| -03 | Труба 426х5 ГОСТ 10704-91 / Д-20 ГОСТ 10705-80* | 13.00 |
| -04 | Труба 530х5 ГОСТ 10704-91 / Д-20 ГОСТ 10705-80* | 16.20 |
| -05 | Труба 630х7 ГОСТ 10704-91 / Д-20 ГОСТ 10705-80* | 26.90 |
| -06 | Труба 720х10 ГОСТ 10704-91 / Д-20 ГОСТ 10705-80* | 43.80 |
| -07 | Труба 920х8 ГОСТ 10704-91 / Д-20 ГОСТ 10705-80* | 45.00 |

Подпись и дата | Инв. N дубл. | Взам. инв. N | Подпись и дата | Инв. N подл.

| Изм. | Лист | N докум. | Подпись | Дата |
|---|---|---|---|---|
| Разраб. | | Василенко | | 07.05 |
| Разраб. | | Тарасенко | | 07.05 |
| Пров. | | Крючков | | 07.05 |
| Н. контр. | | Панасенко | | 07.05 |
| Утв. | | Корж | | 07.05 |

УГ 16.01.02

Патрубок

| Лит. | Масса | Масштаб |
|---|---|---|
| | См. табл. | — |

| Лист | Листов 1 |
|---|---|

См. табл.

СПКБ "Газпроект"

Копировал

Формат А3

https://zavodjbi.com/

Серия 5.905-25.05 вып. 1, часть 2

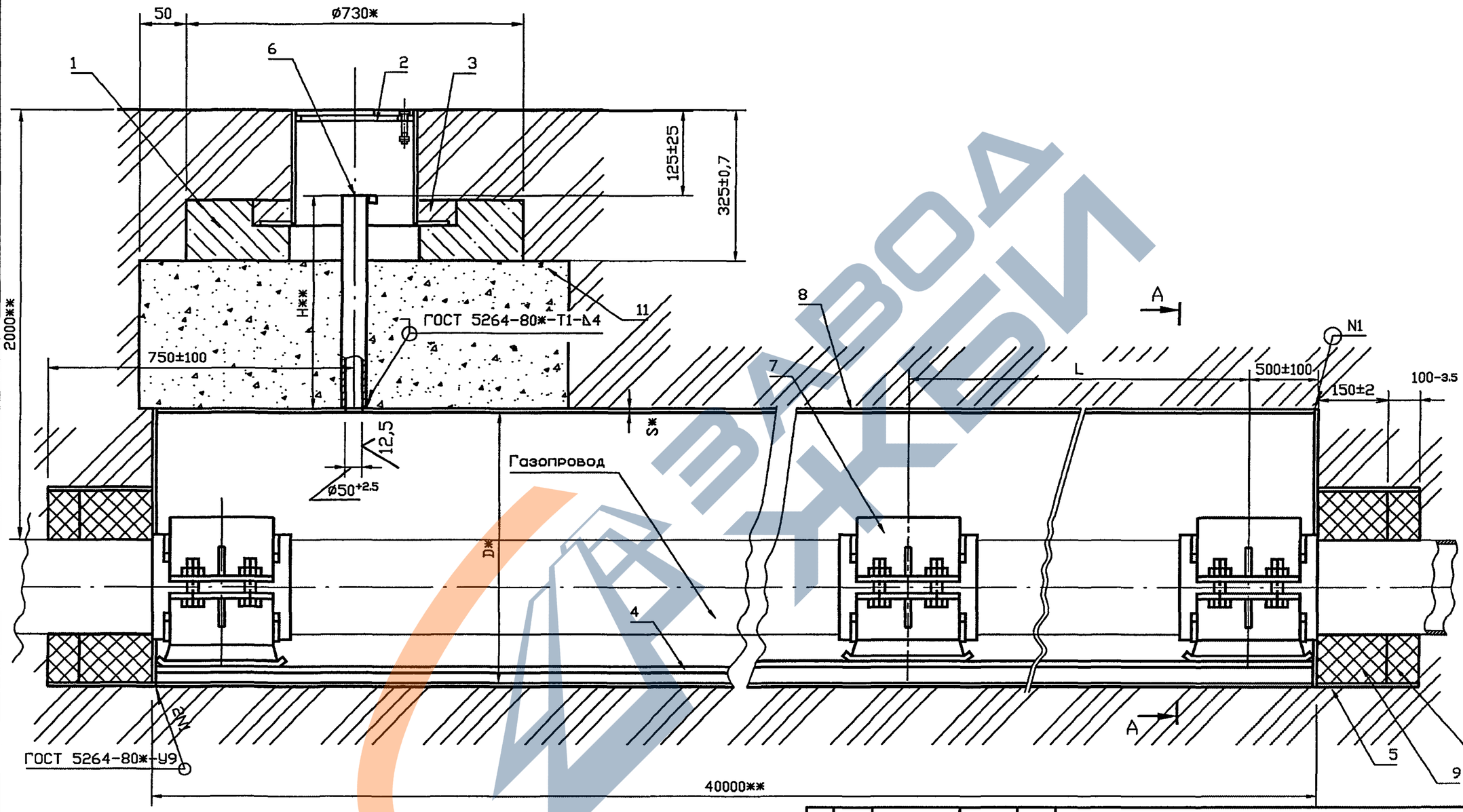


1 Таблицу исполнения см. на листе 2.
2 Сварка шва N2 ручная электродуговая.
3 * Размеры для справок.
4 ** Размеры уточнить при проектировании.

| Изм. | Лист | N докум. | Подпись | Дата |
|---|---|---|---|---|
| Разраб. | | Василенко | | 07.05 |
| Разраб. | | Тарасенко | | 07.05 |
| Пров. | | Крючков | | 07.05 |
| Н. контр. | | Панасенко | | 07.05 |
| Утв. | | Корж | | 07.05 |

УГ 17.00 СБ

Прокладка 2× газопроводов в футляре. Сборочный чертеж

| Лит. | Масса | Масштаб |
|---|---|---|
| | См. табл. | — |
| Лист 1 | Листов 2 | |

СПКБ "Газпроект"

Копировал

Формат А3

Инв. N подл. | Подпись и дата | Взам инв. N | Инв. N дубл. | Подпись и дата

А-А

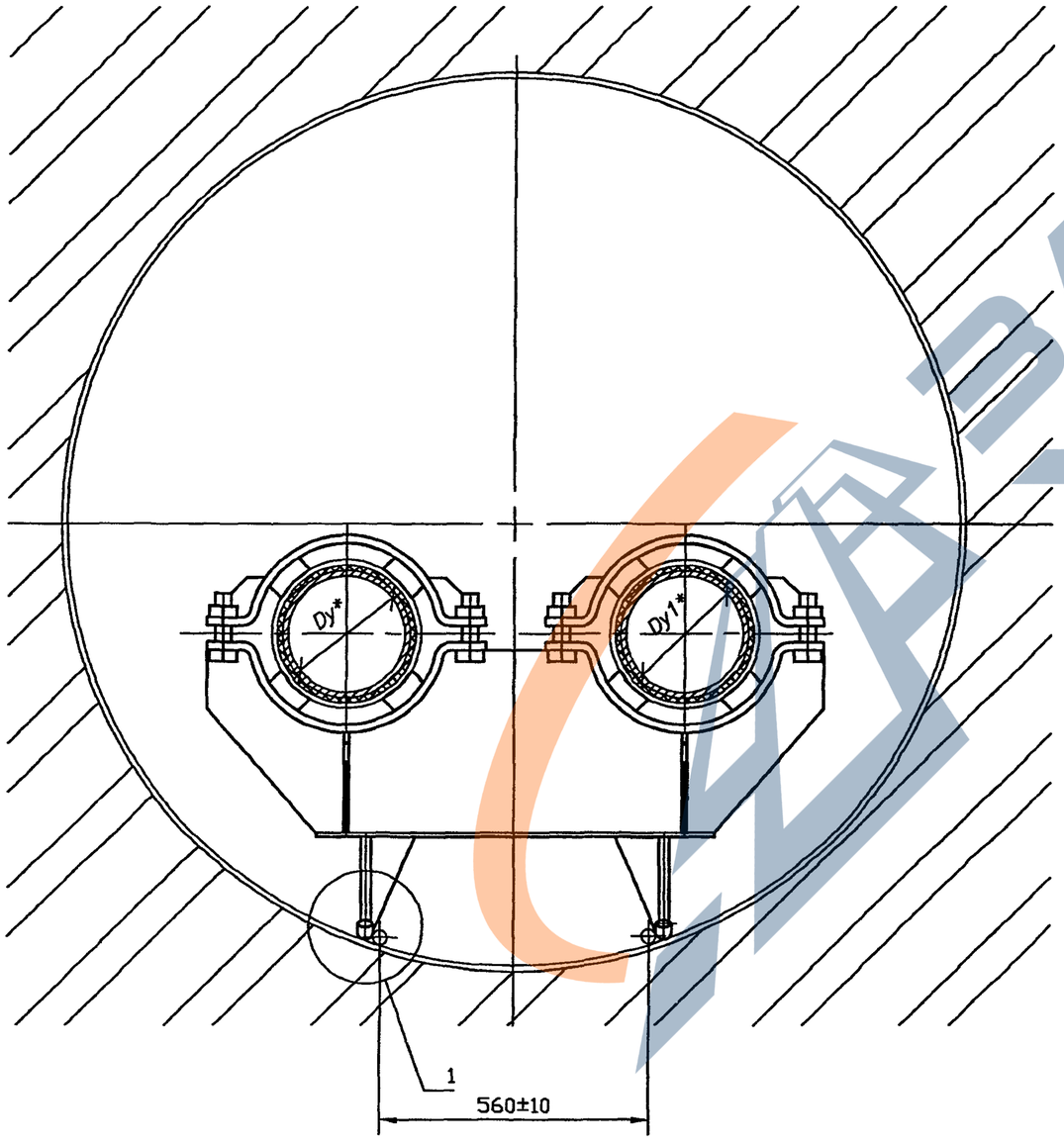


1

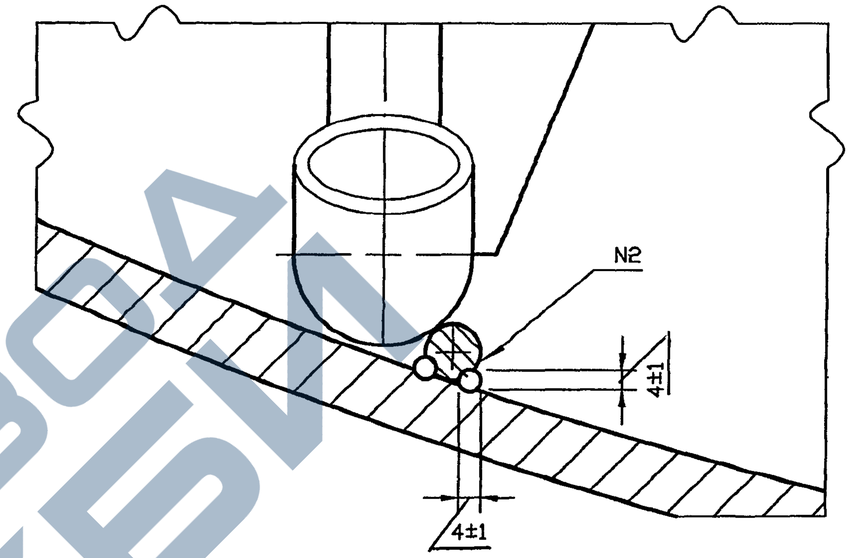


| Обозначение | Условный проход | | DxS* | Н**, мм | L, м |
|---|---|---|---|---|---|
| | Dy, мм | Dy1, мм | | | |
| УГ 17.00 | 200 | 100 | 1220x11 | 570 | 12.0 |
| -01 | | 150 | | | |
| -02 | | 200 | | | |
| -03 | | 100 | 1420x10 | 475 | |
| -04 | | 150 | | | |
| -05 | | 200 | | | |
| -06 | 300 | 150 | 1220x11 | 630 | 18.0 |
| -07 | | 200 | | | |
| -08 | | 300 | | | |
| -09 | | 150 | 1420x10 | 528 | |
| -10 | | 200 | | | |
| -11 | | 300 | | | |
| -12 | 400 | 200 | 1220x11 | 680 | |
| -13 | | 200 | 1420x10 | 580 | |
| -14 | | 300 | | | |
| -15 | | 400 | | | |

Инв. N подл. | Подпись и дата | Взам инв. N | Инв. N дубл. | Подпись и дата

| Изм. | Лист | N докум. | Подпись | Дата | УГ 17.00 СБ | Лист 2 |
|---|---|---|---|---|---|---|

Копировал

Формат А4

https://zavodjbi.com/

Серия 5.905-25.05 вып. 1, часть 2

| Формат | Зона | Поз. | Обозначение | Наименование | Кол. | Приме-чание |
|---|---|---|---|---|---|---|
| | | | | Документация | | |
| | | | | | | |
| А3 | | | УГ 17.00 СБ | Сборочный чертеж | | |
| | | | | Общие указания | | |
| | | | | | | |
| | | | | Сборочные единицы | | |
| А4 | | 1 | УГ 1.01.00 | Подушка | 1 | |
| А4 | | 2 | УГ 1.03.00 | Ковер | 1 | |
| | | | | | | |
| | | | | Материалы | | |
| | | 3 | ГОСТ 26633-91* | Бетон тяжелый класса В12.5 | 0.001 | м³ |
| | | | | | | |
| | | | | | | |
| | | 4 | | Круг 10-В ГОСТ 2590-88 / Ст3пс1-1 ГОСТ 535-88* | 80 | м |
| | | | | | | |
| | | | | | | |
| | | | | | | |
| | | | | Переменные данные для исполнений | | |
| | | | до -09 см. листы 2,3 | | | |
| | | | 10...15 см. листы 5,6 | | | |
| | | | | | | |

Подпись и дата | Инв. N дубл. | Взам инв. N | Подпись и дата | Инв. N подл.

| Изм. | Лист | N докум. | Подпись | Дата |
|---|---|---|---|---|
| Разраб. | | Василенко | | 07.05 |
| Разраб. | | Тарасенко | | 07.05 |
| Пров. | | Крючков | | 07.05 |
| Н. контр. | | Панасенко | | 07.05 |
| Утв. | | Корж | | 07.05 |

# УГ 17.00

Прокладка 2× газопроводов в футляре

| Лит. | Лист | Листов |
|---|---|---|
| | 1 | 5 |

СПКБ "Газпроект"

Копировал

Формат А4

https://zavodjbi.com/

https://zavodjbi.com/

| Инв. N подл. | Подпись и дата | Взам инв. N | Инв. N дубл. | Подпись и дата |
|---|---|---|---|---|
| | | | | |

| Формат | Зона | Поз. | Обозначение | Наименование | Количество на исполнение УГ 17.00 – | | | | | | | | | | Приме-чание |
|---|---|---|---|---|---|---|---|---|---|---|---|---|---|---|---|
| | | | | | – | 01 | 02 | 03 | 04 | 05 | 06 | 07 | 08 | 09 | |
| | | | | Сборочные единицы | | | | | | | | | | | |
| А4 | | 5 | УГ17.02.00 | Диафрагма | 2 | | | | | | | | | | |
| | | | –01 | Диафрагма | | 2 | | | | | | | | | |
| | | | –02 | Диафрагма | | | 2 | | | | | | | | |
| | | | –03 | Диафрагма | | | | 2 | | | | | | | |
| | | | –04 | Диафрагма | | | | | 2 | | | | | | |
| | | | –05 | Диафрагма | | | | | | 2 | | | | | |
| | | | –06 | Диафрагма | | | | | | | 2 | | | | |
| | | | –07 | Диафрагма | | | | | | | | 2 | | | |
| | | | –08 | Диафрагма | | | | | | | | | 2 | | |
| | | | –09 | Диафрагма | | | | | | | | | | 2 | |
| А4 | | 6 | УГ14.01.00 –08 | Трубка контрольная | 1 | 1 | 1 | | | | | | | | |
| | | | –06 | Трубка контрольная | | | | 1 | 1 | 1 | | | | | |
| | | | –09 | Трубка контрольная | | | | | | | 1 | 1 | 1 | | |
| | | | –07 | Трубка контрольная | | | | | | | | | | 1 | |
| А4 | | 7 | УГ17.01.00 | Опора | 5 | | | | | | | | | | Количество уточнить при проектировании |
| | | | –01 | Опора | | 5 | | | | | | | | | |
| | | | –02 | Опора | | | 5 | | | | | | | | |
| | | | –03 | Опора | | | | 5 | | | | | | | |

| Изм. | Лист | N докум. | Подпись | Дата | УГ 17.00 | Лист 2 |
|---|---|---|---|---|---|---|

Копировал Формат А4

123

https://zavodjbi.com/

https://zavodjbi.com/

| Инв. N подл. | Подпись и дата | Взам инв. N | Инв. N дубл. | Подпись и дата |
|---|---|---|---|---|
| | | | | |



| Формат | Зона | Поз. | Обозначение | Наименование | Количество на исполнение УГ 17.00 – | | | | | | | | | | Примечание |
|---|---|---|---|---|---|---|---|---|---|---|---|---|---|---|---|
| | | | | | – | 01 | 02 | 03 | 04 | 05 | 06 | 07 | 08 | 09 | |
| А4 | | 7 | УГ17.01.00 –04 | Опора | | | | | 5 | | | | | | количество уточнить при проектировании |
| | | | –05 | Опора | | | | | | 5 | | | | | |
| | | | –06 | Опора | | | | | | | 4 | | | | |
| | | | –07 | Опора | | | | | | | | 4 | | | |
| | | | –08 | Опора | | | | | | | | | 4 | | |
| | | | –09 | Опора | | | | | | | | | | 4 | |
| | | | | Материалы | | | | | | | | | | | |
| | | 8 | | Труба 1220х11 ГОСТ 10704-91 Д ГОСТ 10706-76* | 40 | 40 | 40 | | | | 40 | 40 | 40 | | м |
| | | | | Труба 1420х10 ГОСТ 10704-91 Д ГОСТ 10706-76* | | | | 40 | 40 | 40 | | | | 40 | м |
| | | 9 | | Просмоленная пеньковая прядь ГОСТ 9993-74** | 17,5 | 22,5 | 24,15 | 17,5 | 22,5 | 24,15 | 22,8 | 27,6 | 31,05 | 22,0 | $дм^3$ |
| | | 10 | | Битум нефтяной изоляционный БНИ-IV ГОСТ 9812-74* | 12,9 | 15,0 | 16,1 | 12,9 | 15,0 | 16,1 | 15,2 | 18,4 | 20,7 | 15,2 | $дм^3$ |
| | | 11 | | Песок природный для строительных работ ГОСТ 98736-93* | 0,62 | 0,62 | 0,62 | 0,57 | 0,57 | 0,57 | 0,55 | 0,55 | 0,55 | 0,50 | $м^3$ |
| | | | | | | | | | | | | | | | |

| Изм. | Лист | N докум. | Подпись | Дата | УГ 17.00 | Лист 3 |
|---|---|---|---|---|---|---|

https://zavodjbi.com/

| Инв. N подл. | Подпись и дата | Взам инв. N | Инв. N дубл. | Подпись и дата |
|---|---|---|---|---|
| | | | | |

| Формат | Зона | Поз. | Обозначение | Наименование | Количество на исполнение УГ 17.00 – 10 | 11 | 12 | 13 | 14 | 15 | | | | | Примечание |
|---|---|---|---|---|---|---|---|---|---|---|---|---|---|---|---|
| | | | | Сборочные единицы | | | | | | | | | | | |
| А4 | | 5 | УГ17.02.00 –10 | Диафрагма | 2 | | | | | | | | | | |
| | | | –11 | Диафрагма | | 2 | | | | | | | | | |
| | | | –12 | Диафрагма | | | 2 | | | | | | | | |
| | | | –13 | Диафрагма | | | | 2 | | | | | | | |
| | | | –14 | Диафрагма | | | | | 2 | | | | | | |
| | | | –15 | Диафрагма | | | | | | 2 | | | | | |
| А4 | | 6 | УГ14.01.00 –07 | Трубка контрольная | 1 | 1 | | | | | | | | | |
| | | | –10 | Трубка контрольная | | | 1 | | | | | | | | |
| | | | –08 | Трубка контрольная | | | | 1 | 1 | 1 | | | | | |
| А4 | | 7 | УГ17.01.00 –10 | Опора | 4 | | | | | | | | | | Количество уточнить при проектировании |
| | | | –11 | Опора | | 4 | | | | | | | | | |
| | | | –12 | Опора | | | 4 | | | | | | | | |
| | | | –13 | Опора | | | | 4 | | | | | | | |
| | | | –14 | Опора | | | | | 4 | | | | | | |
| | | | –15 | Опора | | | | | | 4 | | | | | |

| Изм. | Лист | N докум. | Подпись | Дата | УГ 17.00 | Лист 4 |
|---|---|---|---|---|---|---|

Копировал Формат А4

124

https://zavodjbi.com/

https://zavodjbi.com/

| Инв. N подл. | Подпись и дата | Взам инв. N | Инв. N дубл. | Подпись и дата |
|---|---|---|---|---|
| | | | | |

Серия 5.905-25.05 вып. 1

| Формат | Зона | Поз. | Обозначение | Наименование | Количество на исполнение УГ 17.00 - 10 | 11 | 12 | 13 | 14 | 15 | | | | | Примечание |
|---|---|---|---|---|---|---|---|---|---|---|---|---|---|---|---|
| | | | | Материалы | | | | | | | | | | | |
| | | 8 | | Труба 1220х11 ГОСТ 10704-91 / Д ГОСТ 10706-76* | | | 40 | | | | | | | | м |
| | | | | Труба 1420х10 ГОСТ 10704-91 / Д ГОСТ 10706-76* | 40 | 40 | | 40 | 40 | 40 | | | | | м |
| | | 9 | | Просмоленная пеньковая прядь ГОСТ 9993-74** | 21,6 | 31,05 | 32,6 | 32,6 | 36,0 | 41,0 | | | | | $дм^3$ |
| | | 10 | | Битум нефтяной изоляцион-ный БНИ-IV ГОСТ 9812-74* | 18,4 | 20,7 | 21,7 | 21,7 | 24,0 | 27,3 | | | | | $дм^3$ |
| | | 11 | | Песок природный для строительных работ ГОСТ 98736-93* | 0,50 | 0,50 | 0,53 | 0,48 | 0,48 | 0,48 | | | | | $м^3$ |

| Изм. | Лист | N докум. | Подпись | Дата | УГ 17.00 | Лист 5 |
|---|---|---|---|---|---|---|

Копировал Формат А4

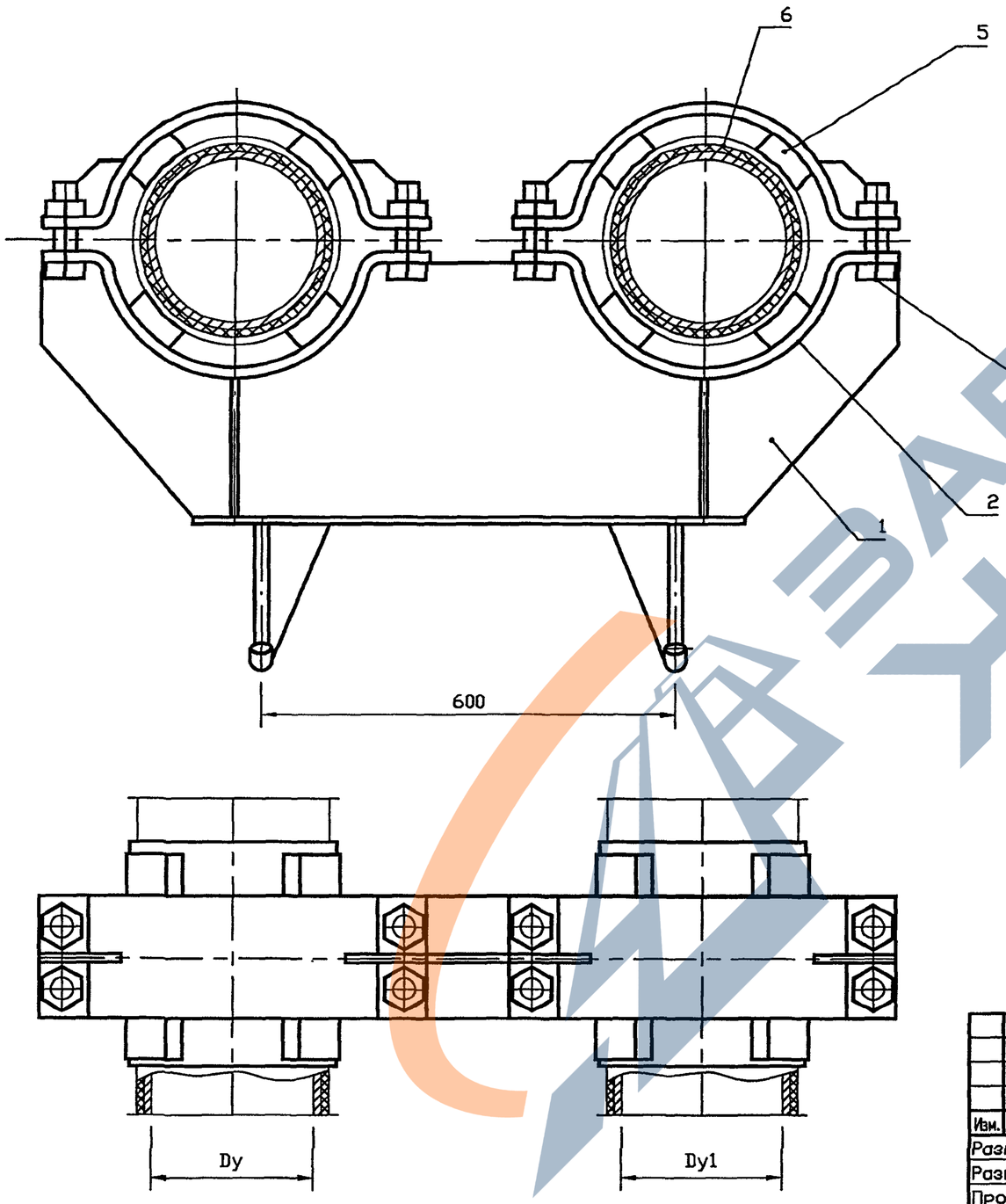


| Обозначение | Условный проход | | Масса, кг |
|---|---|---|---|
| | Dy, мм | Dy1, мм | |
| УГ 17.01.00 | 200 | 100 | 52,2 |
| -01 | | 150 | 52,65 |
| -02 | | 200 | 53,63 |
| -03 | | 100 | 57,0 |
| -04 | | 150 | 57,5 |
| -05 | | 200 | 57,5 |
| -06 | 300 | 150 | 54,75 |
| -07 | | 200 | 54,9 |
| -08 | | 300 | 54,9 |
| -09 | | 150 | 50,0 |
| -10 | | 200 | 50,0 |
| -11 | | 300 | 50,0 |
| -12 | 400 | 200 | 55,6 |
| -13 | | 200 | 60,4 |
| -14 | | 300 | 90,3 |
| -15 | | 400 | 70,0 |

| Изм. | Лист | N докум. | Подпись | Дата |
|---|---|---|---|---|
| Разраб. | | Василенко | | 07.05 |
| Разраб. | | Тарасенко | | 07.05 |
| Пров. | | Крючков | | 07.05 |
| Н. контр. | | Панасенко | | 07.05 |
| Утв. | | Корж | | 07.05 |

УГ 17.01.00 СБ

Опора.
Сборочный чертеж

| Лит. | Масса | Масштаб |
|---|---|---|
| | См. табл. | — |

Лист | Листов 1

СПКБ "Газпроект"

Копировал

Формат А3

Инв. N подл. | Подпись и дата | Взам инв. N | Инв. N дубл. | Подпись и дата

https://zavodgk.com/

https://zavodjbi.com/

| Инв. N подл. | Подпись и дата | Взам инв. N | Инв. N дубл. | Подпись и дата |
|---|---|---|---|---|
| | | | | |

Серия 5.905-25.05 вып. 1, часть 2

| Формат | Зона | Поз. | Обозначение | Наименование | Количество на исполнение УГ 17.01.00 – | | | | | | | | | | Приме-чание |
|---|---|---|---|---|---|---|---|---|---|---|---|---|---|---|---|
| | | | | | – | 01 | 02 | 03 | 04 | 05 | 06 | 07 | 08 | 09 | |
| | | | | Документация | | | | | | | | | | | |
| А3 | | | УГ 17.01.00 СБ | Сборочный чертеж | X | X | X | X | X | X | X | X | X | X | |
| | | | | Сборочные единицы | | | | | | | | | | | |
| А3 | | 1 | УГ 17.01.01.00 | Кронштейн | 1 | | | | | | | | | | |
| | | | -01 | Кронштейн | | 1 | | | | | | | | | |
| | | | -02 | Кронштейн | | | 1 | | | | | | | | |
| | | | -03 | Кронштейн | | | | 1 | | | | | | | |
| | | | -04 | Кронштейн | | | | | 1 | | | | | | |
| | | | -05 | Кронштейн | | | | | | 1 | | | | | |
| | | | -06 | Кронштейн | | | | | | | 1 | | | | |
| | | | -07 | Кронштейн | | | | | | | | 1 | | | |
| | | | -08 | Кронштейн | | | | | | | | | 1 | | |
| | | | -09 | Кронштейн | | | | | | | | | | 1 | |

Исполнения 10 ... 15 см. листы 3,4

| Изм. | Лист | N докум. | Подпись | Дата |
|---|---|---|---|---|
| Разраб. | | Василенко | | 07.05 |
| Разраб. | | Тарасенко | | 07.05 |
| Пров. | | Крючков | | 07.05 |
| Н. контр. | | Панасенко | | 07.05 |
| Утв. | | Корж | | 07.05 |

# УГ 17.01.00

Опора

| Лит. | Лист | Листов |
|---|---|---|
| | 1 | 4 |

СПКБ "Газпроект"

Копировал

Формат А4

https://zavodjbi.com/

| Инв. N подл. | Подпись и дата | Взам инв. N | Инв. N дубл. | Подпись и дата |
|---|---|---|---|---|
| | | | | |

| Формат | Зона | Поз. | Обозначение | Наименование | Количество на исполнение УГ 17.01.00 – | | | | | | | | | | Приме-чание |
|---|---|---|---|---|---|---|---|---|---|---|---|---|---|---|---|
| | | | | | – | 01 | 02 | 03 | 04 | 05 | 06 | 07 | 08 | 09 | |
| А4 | | 2 | УГ 15.01.02.00 –03 | Полухомут | 1 | | | 1 | | | | | | | |
| | | | –05 | Полухомут | | 1 | | | 1 | | 1 | | | 1 | |
| | | | –06 | Полухомут | 1 | 1 | 2 | 1 | 1 | 2 | | 1 | | | |
| | | | –08 | Полухомут | | | | | | | 1 | 1 | 2 | 1 | |
| | | | | | | | | | | | | | | | |
| | | | | | | | | | | | | | | | |
| | | | | Стандартные изделия | | | | | | | | | | | |
| БЧ | | 3 | | Болт М10х35.58.096 ГОСТ 7798-70* | 8 | 8 | 8 | 8 | 8 | 8 | 8 | 8 | 8 | 8 | |
| БЧ | | 4 | | Гайка М10.5,096 ГОСТ 5915-70* | 8 | 8 | 8 | 8 | 8 | 8 | 8 | 8 | 8 | 8 | |
| | | | | Материалы | | | | | | | | | | | |
| | | 5 | | Пиломатериалы-сосна 1 сорта | | | | | | | | | | | |
| | | | | 10х25х100 ГОСТ 8486-86* Е | 12 | 12 | 12 | 12 | 12 | 12 | 12 | 12 | 12 | 12 | |
| | | 6 | | Пластина 2Ф-1-АМС-С-8х120 | 1.22 | 1.36 | 1.55 | 1.22 | 1.36 | 1.55 | 1.7 | 1.89 | 2.22 | 1.7 | м |
| | | | | ГОСТ 7338-90* | | | | | | | | | | | |
| | | | | | | | | | | | | | | | |
| | | | | | | | | | | | | | | | |
| | | | | | | | | | | | | | | | |

| Изм. | Лист | N докум. | Подпись | Дата | УГ 17.01.00 | Лист 2 |
|---|---|---|---|---|---|---|

Копировал Формат А4

127

https://zavodjbi.com/

https://zavodjbi.com/

| Инв. N подл. | Подпись и дата | Взам инв. N | Инв. N дубл. | Подпись и дата |
|---|---|---|---|---|
| | | | | |

Серия 5.905-25.05 вып. 1, часть 2

| Формат | Зона | Поз. | Обозначение | Наименование | Количество на исполнение УГ 17.01.00 – 10 | 11 | 12 | 13 | 14 | 15 | | | | | Примечание |
|---|---|---|---|---|---|---|---|---|---|---|---|---|---|---|---|
| | | | | Документация | | | | | | | | | | | |
| А3 | | | УГ 17.01.00 СБ | Сборочный чертеж | X | X | X | X | X | X | | | | | |
| | | | | Сборочные единицы | | | | | | | | | | | |
| А3 | | 1 | УГ17.01.01.00 -10 | Кронштейн | 1 | | | | | | | | | | |
| | | | -11 | Кронштейн | | 1 | | | | | | | | | |
| | | | -12 | Кронштейн | | | 1 | | | | | | | | |
| | | | -13 | Кронштейн | | | | 1 | | | | | | | |
| | | | -14 | Кронштейн | | | | | 1 | | | | | | |
| | | | -15 | Кронштейн | | | | | | 1 | | | | | |
| А4 | | 2 | УГ 15.01.02.00 -06 | Полухомут | 1 | | | | | | | | | | |
| | | | -08 | Полухомут | 1 | 2 | 1 | 1 | | | | | | | |
| | | | -09 | Полухомут | | | 1 | 1 | 1 | 2 | | | | | |

| Изм. | Лист | N докум. | Подпись | Дата | УГ 17.01.00 | Лист 3 |
|---|---|---|---|---|---|---|

Копировал Формат А4

https://zavodjbi.com/

| Инв. N подл. | Подпись и дата | Взам инв. N | Инв. N дубл. | Подпись и дата |
|---|---|---|---|---|
| | | | | |

| Формат | Зона | Поз. | Обозначение | Наименование | Количество на исполнение УГ 17.01.00 – 10 | 11 | 12 | 13 | 14 | 15 | | | | | Примечание |
|---|---|---|---|---|---|---|---|---|---|---|---|---|---|---|---|
| | | | | Стандартные изделия | | | | | | | | | | | |
| | | 3 | | Болт М10х35.58.096 ГОСТ 7798-70* | 8 | 8 | 8 | 8 | 8 | 8 | | | | | |
| | | 4 | | Гайка М10.5,096 ГОСТ 5915-70* | 8 | 8 | 8 | 8 | 8 | 8 | | | | | |
| | | | | Материалы | | | | | | | | | | | |
| | | 5 | | Пиломатериалы-сосна 1 сорта | | | | | | | | | | | |
| | | | | 10х25х100 ГОСТ 8486-86* Е | 12 | 12 | 12 | 12 | 12 | 12 | | | | | |
| | | 6 | | Пластина 2Ф-1-АМС-С-8х120 | 1,89 | 2,22 | 2,17 | 2,17 | 2,50 | 2,78 | | | | | м |
| | | | | ГОСТ 7338-90* | | | | | | | | | | | |

| Изм. | Лист | N докум. | Подпись | Дата | УГ 17.01.00 | Лист 4 |
|---|---|---|---|---|---|---|

Копировал Формат А4

128

https://zavodjbi.com/

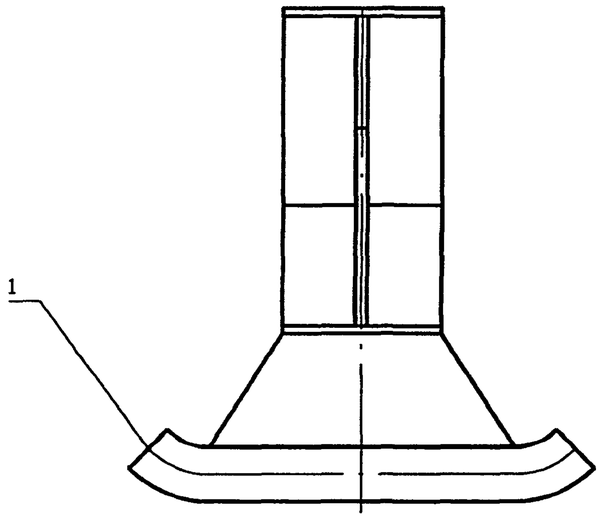


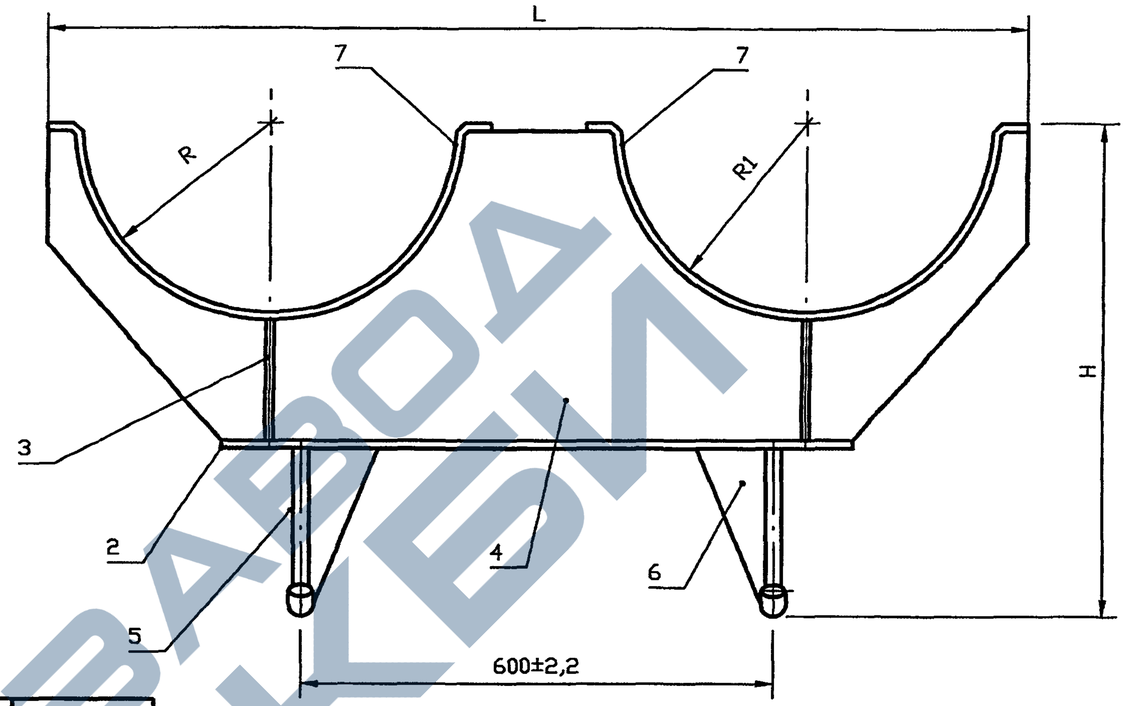


| Обозначение | R, мм | R1, мм | H, мм | L, мм | Масса, кг |
|---|---|---|---|---|---|
| УГ 17.01.01.00 | 137 | 84 | 504 | 934 | 49.0 |
| -01 | | 107 | | | 49,1 |
| -02 | | 137 | | | 49.8 |
| -03 | | 84 | 619 | | 53.8 |
| -04 | | 107 | | | 53.9 |
| -05 | | 137 | | | 53.6 |
| -06 | 190 | 84 | 504 | 1040 | 50.7 |
| -07 | | 137 | | | 50.5 |
| -08 | | 190 | | | *50.0* |
| -09 | | 84 | 619 | | 45.9 |
| -10 | | 137 | | | 45.7 |
| -11 | | 190 | | | 45.2 |
| -12 | 240 | 137 | 504 | 1037 | 50.1 |
| -13 | | 137 | 619 | | 54.9 |
| -14 | | 190 | | 1240 | 64.5 |
| -15 | | 240 | | | 63.9 |

Сварные швы по ГОСТ 5264-80*-Т1-Δ6

| Изм. | Лист | N докум. | Подпись | Дата |
|---|---|---|---|---|
| Разраб. | | Василенко | | 07.05 |
| Разраб. | | Тарасенко | | 07.05 |
| Пров. | | Крючков | | 07.05 |
| Н. контр. | | Панасенко | | 07.05 |
| Утв. | | Корж | | 07.05 |

УГ 17.01.01.00 СБ

Кронштейн.
Сборочный чертеж

| Лит. | Масса | Масштаб |
|---|---|---|
| | См. табл. | — |
| Лист | Листов 1 | |

СПКБ "Газпроект"

Копировал

Формат А3

Подпись и дата | Инв. N дубл. | Взам инв. N | Подпись и дата | Инв. N подл.

https://zavodgki.com/

https://zavodjbi.com/

| Инв. N подл. | Подпись и дата | Взам инв. N | Инв. N дубл. | Подпись и дата |
|---|---|---|---|---|
| | | | | |

Серия 5.905-25.05 вып. 1, часть 2

| Формат | Зона | Поз. | Обозначение | Наименование | Количество на исполнение УГ 17.01.01.00- | | | | | | | | | | Примечание |
|---|---|---|---|---|---|---|---|---|---|---|---|---|---|---|---|
| | | | | | – | 01 | 02 | 03 | 04 | 05 | 06 | 07 | 08 | 09 | |
| | | | | Документация | | | | | | | | | | | |
| А3 | | | УГ 17.01.01.00 СБ | Сборочный чертеж | X | X | X | X | X | X | X | X | X | X | |
| | | | | | | | | | | | | | | | |
| | | | | Детали | | | | | | | | | | | |
| А4 | | 1 | УГ 17.01.01.01 | Труба | 2 | 2 | 2 | 2 | 2 | 2 | 2 | 2 | 2 | 2 | |
| Б Ч | | 2 | УГ 17.01.01.02 | Лист $90_{-0,5} \times 670_{-3,0}$ | | | | | | | | | | | |
| | | | | Лист Б-ПН-12 ГОСТ 19903-74* / Ст3кп2 ГОСТ 14637-89* | 1 | 1 | 1 | 1 | 1 | 1 | 1 | 1 | 1 | 1 | |
| А4 | | 3 | УГ 17.01.01.03 -01 | Ребро | | | | | | | 2 | 2 | 4 | 2 | |
| | | | -02 | Ребро | 2 | 2 | 4 | 2 | 2 | 4 | | 2 | | | |
| | | | -03 | Ребро | | 2 | | | 2 | | 2 | | | 2 | |
| | | | -04 | Ребро | 2 | | | 2 | | | | | | | |
| А3 | | 4 | УГ 17.01.01.04 | Стойка | 1 | | | 1 | | | | | | | |
| | | | -01 | Стойка | | 1 | | | 1 | | | | | | |
| | | | -02 | Стойка | | | 1 | | | 1 | | | | | |

Исполнения 10 ... 15 см. листы 3,4

| Изм. | Лист | N докум. | Подпись | Дата |
|---|---|---|---|---|
| Разраб. | | Василенко | | 07.05 |
| Разраб. | | Тарасенко | | 07.05 |
| Пров. | | Крючков | | 07.05 |
| Н. контр. | | Панасенко | | 07.05 |
| Утв. | | Корж | | 07.05 |

# УГ 17.01.01.00

Кронштейн

| Лит. | Лист | Листов |
|---|---|---|
| | 1 | 4 |

СПКБ "Газпроект"

Копировал

Формат А4

https://zavodjbi.com/

| Инв. N подл. | Подпись и дата | Взам инв. N | Инв. N дубл. | Подпись и дата |
|---|---|---|---|---|
| | | | | |

| Формат | Зона | Поз. | Обозначение | Наименование | Количество на исполнение УГ 17.01.01.00- | | | | | | | | | | Приме-чание |
|---|---|---|---|---|---|---|---|---|---|---|---|---|---|---|---|
| | | | | | – | 01 | 02 | 03 | 04 | 05 | 06 | 07 | 08 | 09 | |
| А4 | | 4 | УГ17.01.01.04 -03 | Стойка | | | | | | | 1 | | | 1 | |
| | | | -04 | Стойка | | | | | | | | 1 | | | |
| | | | -05 | Стойка | | | | | | | | | 1 | | |
| А4 | | 5 | УГ 17.01.01.05 | Ребро | 2 | 2 | 2 | | | | 2 | 2 | 2 | | |
| | | | -01 | Ребро | | | | 2 | 2 | 2 | | | | 2 | |
| А4 | | 6 | УГ 17.01.01.06 | Ребро | 2 | 2 | 2 | | | | 2 | 2 | 2 | | |
| | | | -01 | Ребро | | | | 2 | 2 | 2 | | | | 2 | |
| А4 | | 7 | УГ 15.01.01.01 -03 | Скоба | 1 | | | 1 | | | | | | | |
| | | | -05 | Скоба | | 1 | | | 1 | | 1 | | | 1 | |
| | | | -06 | Скоба | 1 | 1 | 2 | 1 | 1 | 2 | | 1 | | | |
| | | | -08 | Скоба | | | | | | | 1 | 1 | 2 | 1 | |

| Изм. | Лист | N докум. | Подпись | Дата | УГ 17.01.01.00 | Лист 2 |
|---|---|---|---|---|---|---|

Копировал Формат А4

130

https://zavodjbi.com/

https://zavodjbi.com/

| Инв. N подл. | Подпись и дата | Взам инв. N | Инв. N дубл. | Подпись и дата |
|---|---|---|---|---|
| | | | | |

Серия 5.905–25.05 вып. 1, часть 2

| Формат | Зона | Поз. | Обозначение | Наименование | Количество на исполнение УГ 17.01.01.00– | | | | | | | | | | Приме-чание |
|---|---|---|---|---|---|---|---|---|---|---|---|---|---|---|---|
| | | | | | 10 | 11 | 12 | 13 | 14 | 15 | | | | | |
| | | | | Документация | | | | | | | | | | | |
| А3 | | | УГ 17.01.01.00 СБ | Сборочный чертеж | X | X | X | X | X | X | | | | | |
| | | | | | | | | | | | | | | | |
| | | | | Детали | | | | | | | | | | | |
| А4 | | 1 | УГ 17.01.01.01 | Труба | 2 | 2 | 2 | 2 | 2 | 2 | | | | | |
| БЧ | | 2 | УГ 17.01.01.02 | Лист 90–0,5 х 670–3,0 | | | | | | | | | | | |
| | | | | Лист Б–ПН–12 ГОСТ 19903–74* | | | | | | | | | | | |
| | | | | Ст3кп2 ГОСТ 14637–89* | 1 | 1 | 1 | 1 | 1 | 1 | | | | | |
| А4 | | 3 | УГ 17.01.01.03 | Ребро | | | 2 | 2 | 2 | 4 | | | | | |
| | | | –01 | Ребро | 2 | 4 | | | 2 | | | | | | |
| | | | –02 | Ребро | 2 | | 2 | 2 | | | | | | | |
| А3 | | 4 | УГ 17.01.01.04 –04 | Стойка | 1 | | | | | | | | | | |
| | | | –05 | Стойка | | 1 | | | | | | | | | |
| | | | –06 | Стойка | | | 1 | 1 | | | | | | | |
| | | | –07 | Стойка | | | | | 1 | | | | | | |
| | | | –08 | Стойка | | | | | | 1 | | | | | |
| А4 | | 5 | УГ 17.01.01.05 | Ребро | | | | | | | | | | | |
| | | | –01 | Ребро | | | 2 | | | | | | | | |
| | | | | | 2 | 2 | | 2 | 2 | 2 | | | | | |

| Изм. | Лист | N докум. | Подпись | Дата | УГ 17.01.01.00 | Лист 3 |
|---|---|---|---|---|---|---|

Копировал Формат А4

https://zavodjbi.com/

| Инв. N подл. | Подпись и дата | Взам инв. N | Инв. N дубл. | Подпись и дата |
|---|---|---|---|---|
| | | | | |

| Формат | Зона | Поз. | Обозначение | Наименование | Количество на исполнение УГ 17.01.01.00– | | | | | | | | | | Приме-чание |
|---|---|---|---|---|---|---|---|---|---|---|---|---|---|---|---|
| | | | | | 10 | 11 | 12 | 13 | 14 | 15 | | | | | |
| А4 | | 6 | УГ 17.01.01.06 | Ребро | | | 2 | | | | | | | | |
| | | | –01 | Ребро | 2 | 2 | | 2 | 2 | 2 | | | | | |
| А4 | | 7 | УГ 15.01.01.01 –06 | Скоба | 1 | | 1 | 1 | | | | | | | |
| | | | –08 | Скоба | 1 | 2 | | | 1 | | | | | | |
| | | | –09 | Скоба | | | 1 | 1 | 1 | 2 | | | | | |

| Изм. | Лист | N докум. | Подпись | Дата | УГ 17.01.01.00 | Лист 4 |
|---|---|---|---|---|---|---|

Копировал Формат А4

131

https://zavodjbi.com/

https://zavodjbi.com/

12.5 (√)

Серия 5.905-25.05 вып. 1, часть 2

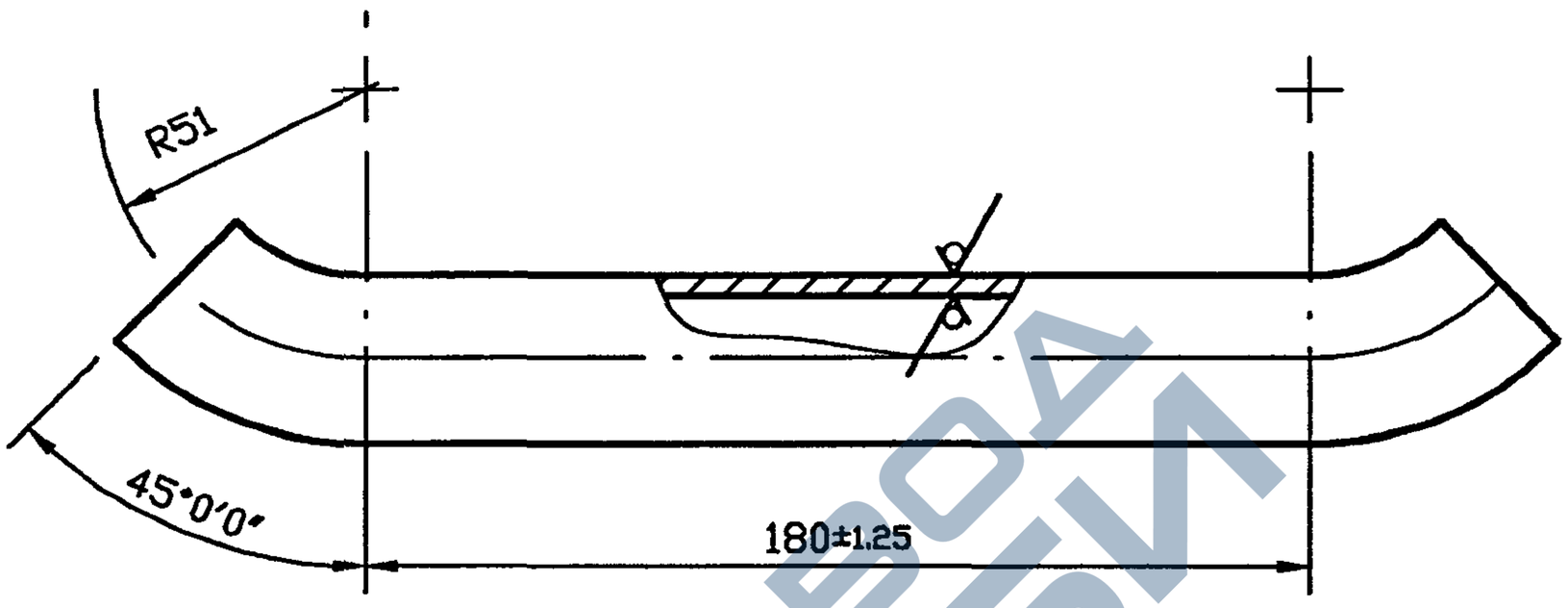


ЗАВОД ЖБИ

| Подпись и дата | Взам инв. N | Инв. N дубл. | Подпись и дата |
|---|---|---|---|
| Инв. N подл. | | | |

| Изм. | Лист | N докум. | Подпись | Дата |
|---|---|---|---|---|
| Разраб. | | Василенко | | 07.05 |
| Разраб. | | Тарасенко | | 07.05 |
| Пров. | | Крючков | | 07.05 |
| Н. контр. | | Панасенко | | 07.05 |
| Утв. | | Корж | | 07.05 |

# УГ 17.01.01.01

Труба

| Лит. | Масса | Масштаб |
|---|---|---|
| | См. табл. | — |

Лист | Листов 1

Труба 32х2.0 ГОСТ 8734-75* / Д ГОСТ 8733-74*

СПКБ "Газпроект"

Копировал

Формат А3

https://zavodjbi.com/

https://zavodjbi.com/



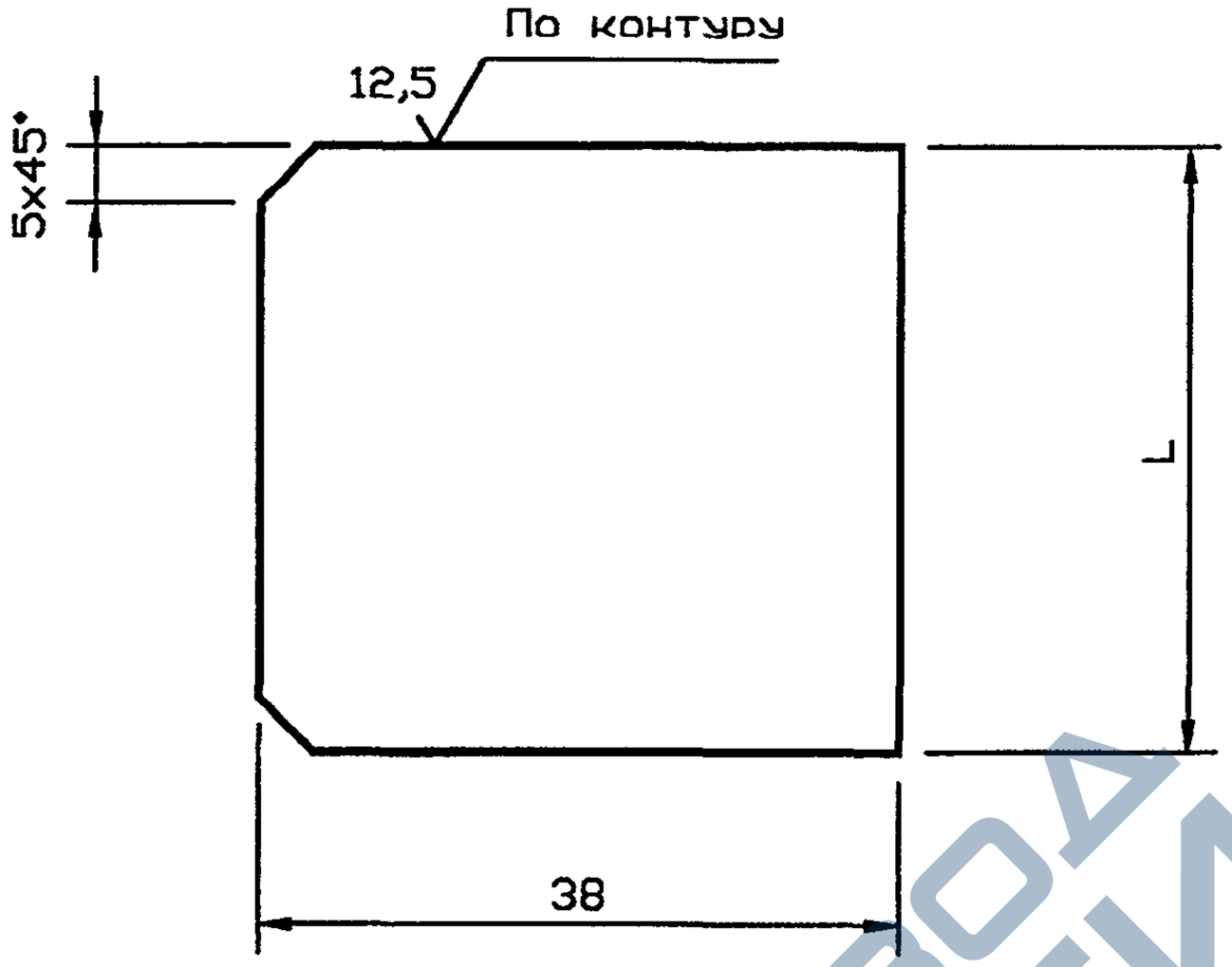


| Обозначение | | L, мм | Масса, кг |
|---|---|---|---|
| УГ 17.01.01.03 | | $155_{-1,0}$ | 0,55 |
| | -01 | $205_{-1,15}$ | 0,73 |
| | -02 | $258_{-1,3}$ | 0,91 |
| | -03 | $288_{-1,3}$ | 1,03 |
| | -04 | $311_{-1,3}$ | 1,15 |

Взам инв. N | Подпись и дата | Инв. N дубл. | Подпись и дата | Инв. N подл.

| Изм. | Лист | N докум. | Подпись | Дата |
|---|---|---|---|---|
| Разраб. | | Василенко | | 07.05 |
| Разраб. | | Тарасенко | | 07.05 |
| Пров. | | Крючков | | 07.05 |
| Н. контр. | | Панасенко | | 07.05 |
| Утв. | | Корж | | 07.05 |

# УГ17.01.01.03

Ребро

| Лит. | Масса | Масштаб |
|---|---|---|
| | См. табл. | — |
| Лист | Листов 1 | |

Лист Б-ПН-12 ГОСТ 19903-74*
Ст3кп2 ГОСТ 14637-89*

СПКБ "Газпроект"

Копировал

Формат А3

https://zavodjbi.com/

Серия 5.905-25.05 вып. 1, часть 2

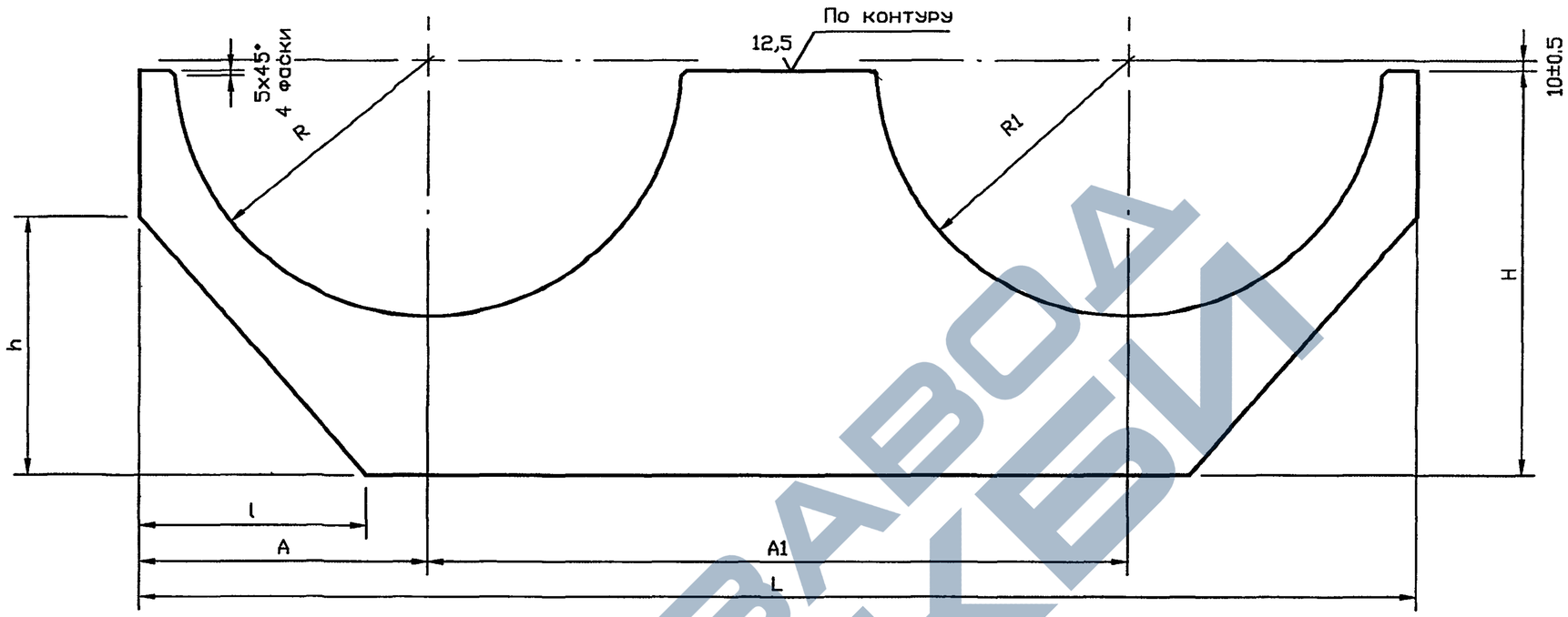


| Обозначение | R, мм | R1, мм | H, мм | L, мм | A, мм | A1, мм | h, мм | l, мм | Масса, кг |
|---|---|---|---|---|---|---|---|---|---|
| УГ 17.01.01.04 | $142^{+2.5}$ | $90^{+2.2}$ | $390_{-3.6}$ | $934_{-5.6}$ | $177\pm1.3$ | $633\pm2.5$ | $120_{-2.2}$ | $67_{-1.9}$ | 32.5 |
| -01 | | $112^{+2.2}$ | | | | $610\pm2.2$ | | | 32.4 |
| -02 | | $142^{+2.5}$ | | | | $580\pm2.2$ | | | 32.1 |
| -03 | $195^{+2.9}$ | $112^{+2.2}$ | | $1040_{-5.6}$ | $230\pm1.5$ | $686\pm2.5$ | $220_{-2.9}$ | $120_{-2.2}$ | 34.0 |
| -04 | | $142^{+2.5}$ | | | | $633\pm2.5$ | | | 33.6 |
| -05 | | $195^{+2.9}$ | | | | $580\pm2.2$ | | | 33.0 |
| -06 | $246^{+2.9}$ | $142^{+2.5}$ | | $1037_{-5.6}$ | $280\pm1.6$ | $580\pm2.2$ | $200_{-2.9}$ | $118_{-2.2}$ | 33.0 |
| -07 | | $195^{+2.9}$ | | $1240_{-5.6}$ | | $730\pm2.5$ | $250_{-2.9}$ | $220_{-2.9}$ | 41.4 |
| -08 | | $246^{+2.9}$ | | | | $680\pm2.5$ | | | 40.6 |

| Изм. | Лист | N докум. | Подпись | Дата |
|---|---|---|---|---|
| Разраб. | | Василенко | | 07.05 |
| Разраб. | | Тарасенко | | 07.05 |
| Пров. | | Крючков | | 07.05 |
| Н. контр. | | Панасенко | | 07.05 |
| Утв. | | Корж | | 07.05 |

УГ 17.01.01.04

Стойка

| Лит. | Масса | Масштаб |
|---|---|---|
| | См. табл. | — |

Лист | Листов 1

Лист Б-ПН-12 ГОСТ 19903-74*
Ст3кп2 ГОСТ 14637-89*

СПКБ "Газпроект"

Копировал

Формат А3

Подпись и дата | Инв. N дубл. | Взам инв. N | Подпись и дата | Инв. N подл.

https://zavodjbi.com/

Серия 5.905-25.05 вып. 1, часть 2

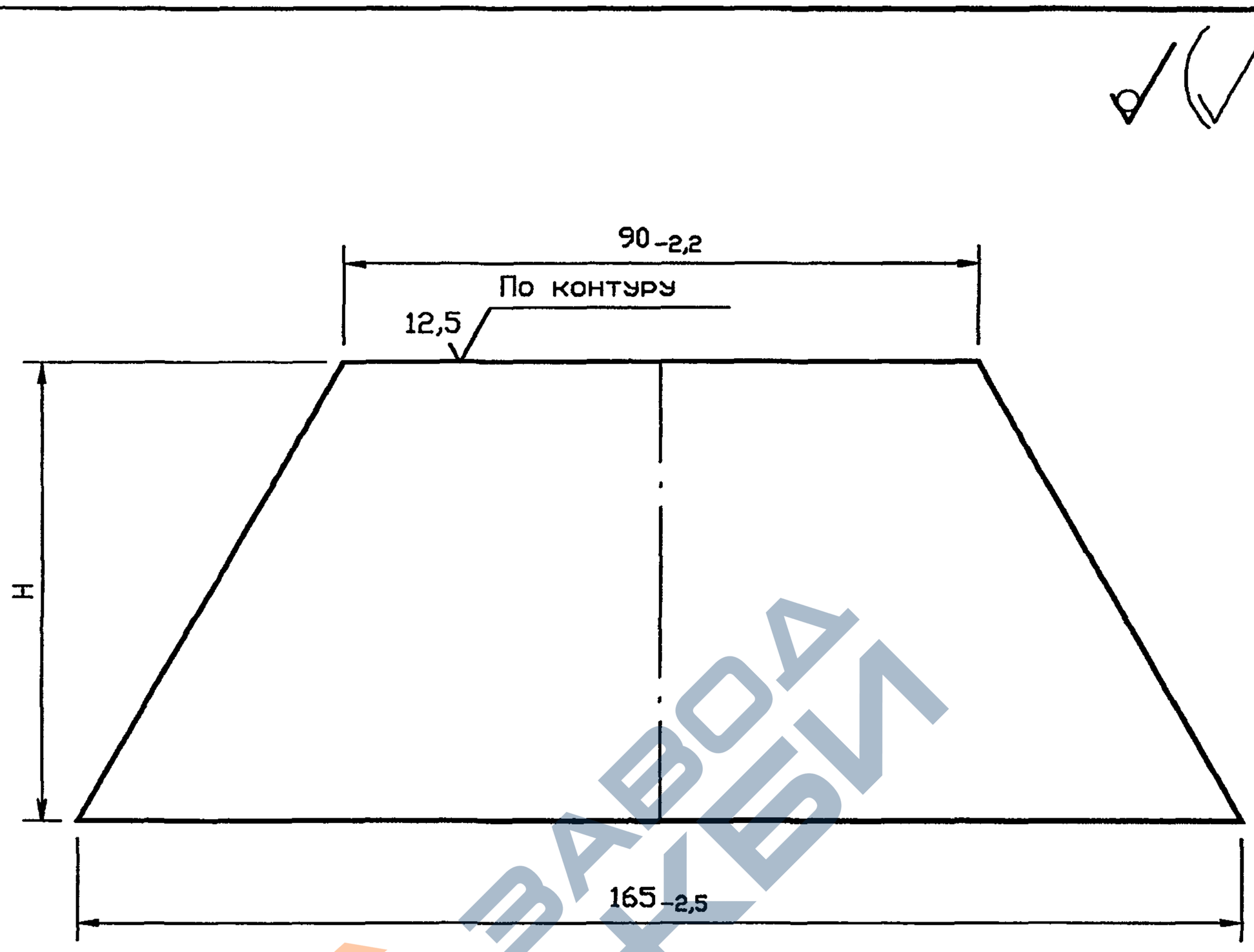


| Обозначение | H, мм | Масса, кг |
|---|---|---|
| УГ 17.01.01.05 | 65-1,9 | 1,0 |
| -01 | 180-2,5 | 2,0 |

Взам инв. N | Инв. N дубл. | Подпись и дата | Инв. N подл.

| Изм. | Лист | N докум. | Подпись | Дата |
|---|---|---|---|---|
| Разраб. | | Василенко | | 07.05 |
| Разраб. | | Тарасенко | | 07.05 |
| Пров. | | Крючков | | 07.05 |
| Н. контр. | | Панасенко | | 07.05 |
| Утв. | | Корж | | 07.05 |

# УГ 17.01.01.05

Ребро

| Лит. | Масса | Масштаб |
|---|---|---|
| | См. табл. | — |

Лист | Листов 1

Лист Б-ПН-12 ГОСТ 19903-74*
Ст3кп2 ГОСТ 14637-89*

СПКБ "Газпроект"

Копировал

Формат А3

https://zavodjbi.com/

https://zavodjbi.com/



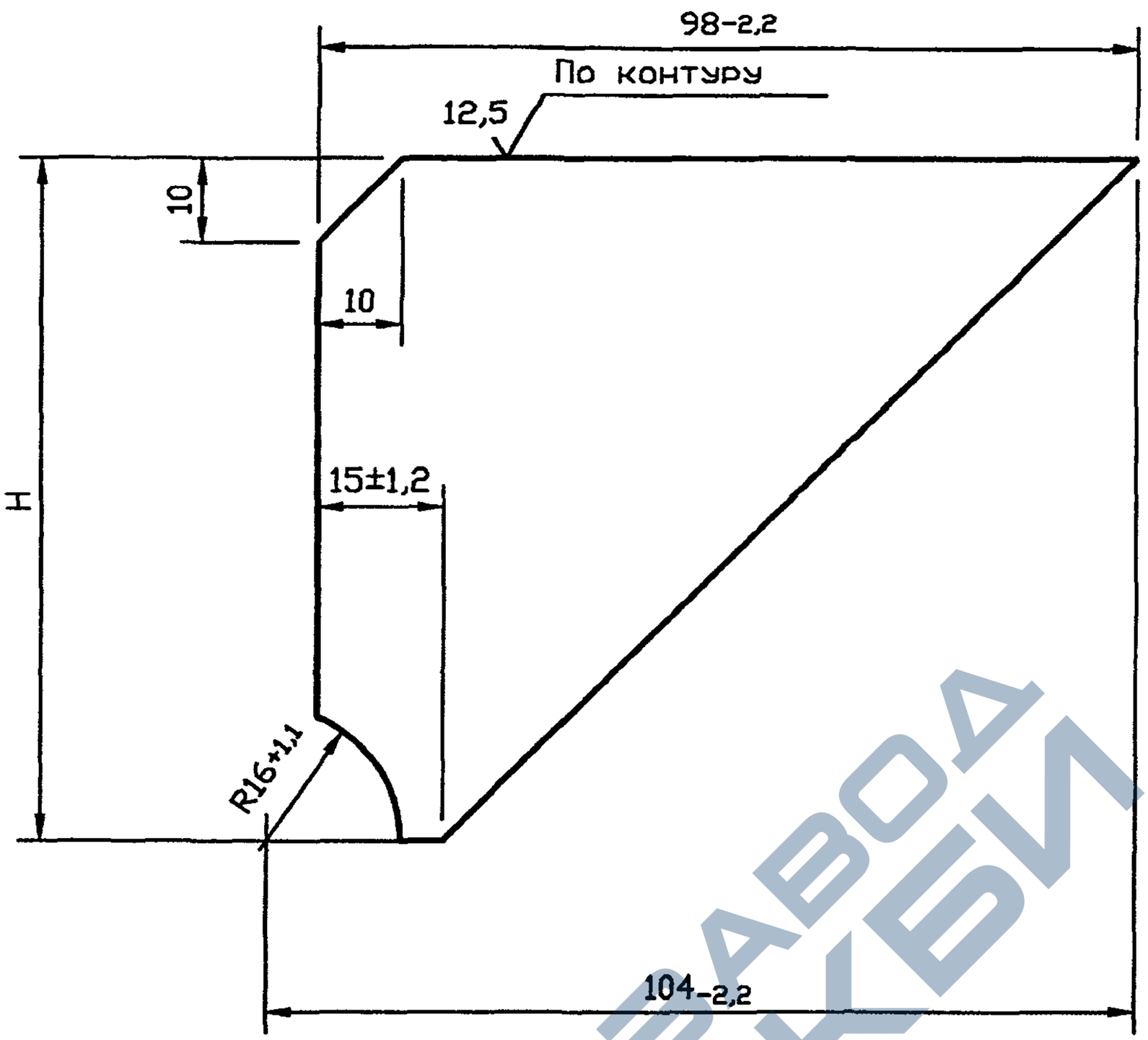


| Обозначение | H, мм | Масса, кг |
|---|---|---|
| УГ 17.01.01.06 | $81_{-1,9}$ | 0,4 |
| -01 | $196_{-2,2}$ | 1,8 |

Взам. инв. N | Подпись и дата | Инв. N дубл. | Подпись и дата | Инв. N подл.

| Изм. | Лист | N докум. | Подпись | Дата |
|---|---|---|---|---|
| Разраб. | | Василенко | | 07.05 |
| Разраб. | | Тарасенко | | 07.05 |
| Пров. | | Крючков | | 07.05 |
| Н. контр. | | Панасенко | | 07.05 |
| Утв. | | Корж | | 07.05 |

# УГ 17.01.01.06

Ребро

| Лит. | Масса | Масштаб |
|---|---|---|
| | См. табл. | — |

Лист | Листов 1

Лист Б-ПН-12 ГОСТ 19903-74*
Ст3кп2 ГОСТ 14637-89*

СПКБ "Газпроект"

Копировал

Формат А3

https://zavodjbi.com/

Серия 5.905-25.05 вып. 1, часть 2

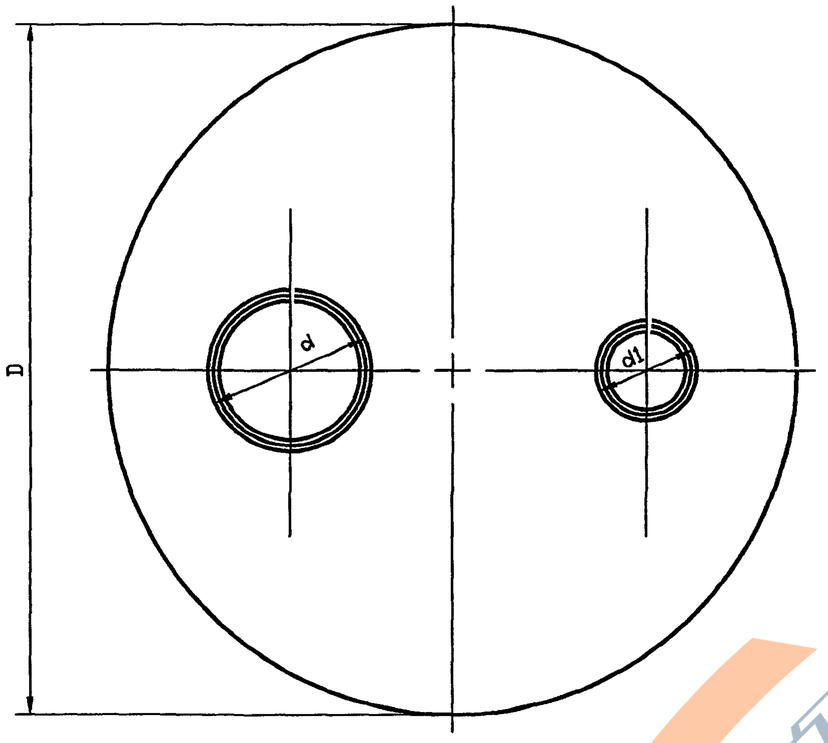


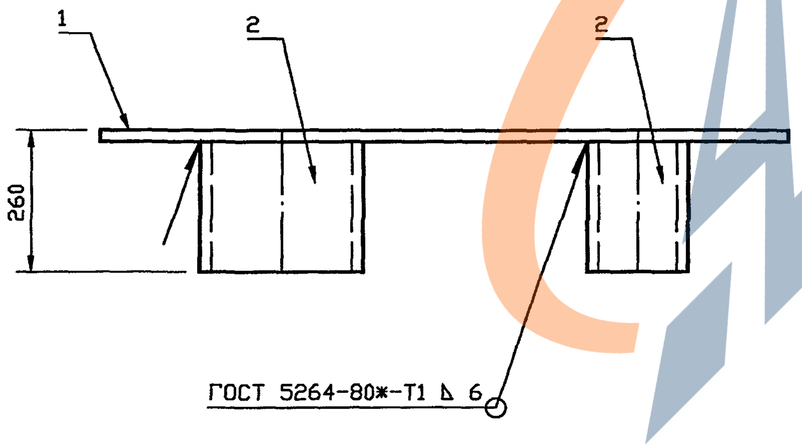


| Обозначение | d, мм | d1, мм | D, мм | Масса, кг |
|---|---|---|---|---|
| УГ 17.02.00 | 325х5,0 | 219х4,0 | 1220 | 102,0 |
| -01 | | 273х6,0 | | 105,5 |
| -02 | | 325х5,0 | | 104,0 |
| -03 | | 219х4,0 | 1420 | 134,5 |
| -04 | | 273х6,0 | | 138,1 |
| -05 | | 325х5,0 | | 137,4 |
| -06 | 426х5,0 | 273х6,0 | 1220 | 105,5 |
| -07 | | 325х5,0 | | 103,0 |
| -08 | | 426х5,0 | | 102,0 |
| -09 | | 273х6,0 | 1420 | 138,1 |
| -10 | | 325х5,0 | | 135,5 |
| -11 | | 426х5,0 | | 134,5 |
| -12 | 530х5 | 325х5,0 | 1220 | 101,0 |
| -13 | | 325х5,0 | 1420 | 133,5 |
| -14 | | 426х5,0 | | 132,5 |
| -15 | | 530х5,0 | | 130,8 |

| Изм. | Лист | N докум. | Подпись | Дата |
|---|---|---|---|---|
| Разраб. | | Василенко | | 07.05 |
| Разраб. | | Тарасенко | | 07.05 |
| Пров. | | Крючков | | 07.05 |
| Н. контр. | | Панасенко | | 07.05 |
| Утв. | | Корж | | 07.05 |

УГ 17.02.00 СБ

Диафрагма.
Сборочный чертеж

| Лит. | Масса | Масштаб |
|---|---|---|
| | См. табл. | — |
| Лист | Листов 1 | |

СПКБ "Газпроект"

Копировал

Формат А3

Инв. N подл. | Подпись и дата | Взам инв. N | Инв. N дубл. | Подпись и дата

https://zavodjbi.com/

| Инв. N подл. | Подпись и дата | Взам инв. N | Инв. N дубл. | Подпись и дата |
|---|---|---|---|---|
| | | | | |

Серия 5.905-25.05 вып. 1, часть 2

| Формат | Зона | Поз. | Обозначение | Наименование | Количество на исполнение УГ 17.02.00 – | | | | | | | | | | Приме-чание |
|---|---|---|---|---|---|---|---|---|---|---|---|---|---|---|---|
| | | | | | – | 01 | 02 | 03 | 04 | 05 | 06 | 07 | 08 | 09 | |
| | | | | Документация | | | | | | | | | | | |
| А3 | | | УГ 17.02.00 СБ | Сборочный чертеж | X | X | X | X | X | X | X | X | X | X | |
| | | | | | | | | | | | | | | | |
| | | | | Детали | | | | | | | | | | | |
| А4 | | 1 | УГ 17.02.01 | Диск | 1 | | | | | | | | | | |
| | | | -01 | Диск | | 1 | | | | | | | | | |
| | | | -02 | Диск | | | 1 | | | | | | | | |
| | | | -03 | Диск | | | | 1 | | | | | | | |
| | | | -04 | Диск | | | | | 1 | | | | | | |
| | | | -05 | Диск | | | | | | 1 | | | | | |
| | | | -06 | Диск | | | | | | | 1 | | | | |
| | | | -07 | Диск | | | | | | | | 1 | | | |
| | | | -08 | Диск | | | | | | | | | 1 | | |
| | | | -09 | Диск | | | | | | | | | | 1 | |
| | | | | | | | | | | | | | | | |

Исполнения 10 ... 15 см. лист 3

| Изм. | Лист | N докум. | Подпись | Дата |
|---|---|---|---|---|
| Разраб. | | Василенко | | 07.05 |
| Разраб. | | Тарасенко | | 07.05 |
| Пров. | | Крючков | | 07.05 |
| Н. контр. | | Панасенко | | 07.05 |
| Утв. | | Корж | | 07.05 |

# УГ 17.02.00

Диафрагма

| Лит. | Лист | Листов |
|---|---|---|
| | 1 | 3 |

СПКБ "Газпроект"

Копировал

Формат А4

https://zavodjbi.com/

| Инв. N подл. | Подпись и дата | Взам инв. N | Инв. N дубл. | Подпись и дата |
|---|---|---|---|---|
| | | | | |

| Формат | Зона | Поз. | Обозначение | Наименование | Количество на исполнение УГ 17.02.00 – | | | | | | | | | | Приме-чание |
|---|---|---|---|---|---|---|---|---|---|---|---|---|---|---|---|
| | | | | | – | 01 | 02 | 03 | 04 | 05 | 06 | 07 | 08 | 09 | |
| А4 | | 2 | УГ 16.01.02 | Патрубок | 1 | | | 1 | | | | | | | |
| | | | -01 | Патрубок | | 1 | | | 1 | | 1 | | | 1 | |
| | | | -02 | Патрубок | 1 | 1 | 2 | 1 | 1 | 2 | | 1 | | | |
| | | | -03 | Патрубок | | | | | | | 1 | 1 | 2 | 1 | |

| Изм. | Лист | N докум. | Подпись | Дата | УГ 17.02.00 | Лист 2 |
|---|---|---|---|---|---|---|

Копировал Формат А4

136

https://zavodjbi.com/

https://zavodjbi.com/

| Инв. N подл. | Подпись и дата | Взам инв. N | Инв. N дубл. | Подпись и дата |
|---|---|---|---|---|
| | | | | |

Серия 5.905–25.05 вып. 1, часть 2

| Формат | Зона | Поз. | Обозначение | Наименование | Количество на исполнение УГ 17.02.00 – 10 | 11 | 12 | 13 | 14 | 15 | | | | | Примечание |
|---|---|---|---|---|---|---|---|---|---|---|---|---|---|---|---|
| | | | | Документация | | | | | | | | | | | |
| А3 | | | УГ 17.02.00 СБ | Сборочный чертеж | X | X | X | X | X | X | | | | | |
| | | | | | | | | | | | | | | | |
| | | | | Детали | | | | | | | | | | | |
| А4 | | 1 | УГ 17.02.01 –10 | Диск | 1 | | | | | | | | | | |
| | | | –11 | Диск | | 1 | | | | | | | | | |
| | | | –12 | Диск | | | 1 | | | | | | | | |
| | | | –13 | Диск | | | | 1 | | | | | | | |
| | | | –14 | Диск | | | | | 1 | | | | | | |
| | | | –15 | Диск | | | | | | 1 | | | | | |
| А4 | | 2 | УГ 16.01.02 –02 | Патрубок | 1 | | 1 | 1 | | | | | | | |
| | | | –03 | Патрубок | 1 | 2 | | | 1 | | | | | | |
| | | | –04 | Патрубок | | | 1 | 1 | 1 | 2 | | | | | |
| | | | | | | | | | | | | | | | |
| | | | | | | | | | | | | | | | |
| | | | | | | | | | | | | | | | |
| | | | | | | | | | | | | | | | |
| | | | | | | | | | | | | | | | |
| | | | | | | | | | | | | | | | |

| Изм. | Лист | N докум. | Подпись | Дата | УГ 17.02.00 | Лист 3 |
|---|---|---|---|---|---|---|

Копировал Формат А4

https://zavodjbi.com/

Серия 5.905-25.05 вып. 1, часть 2

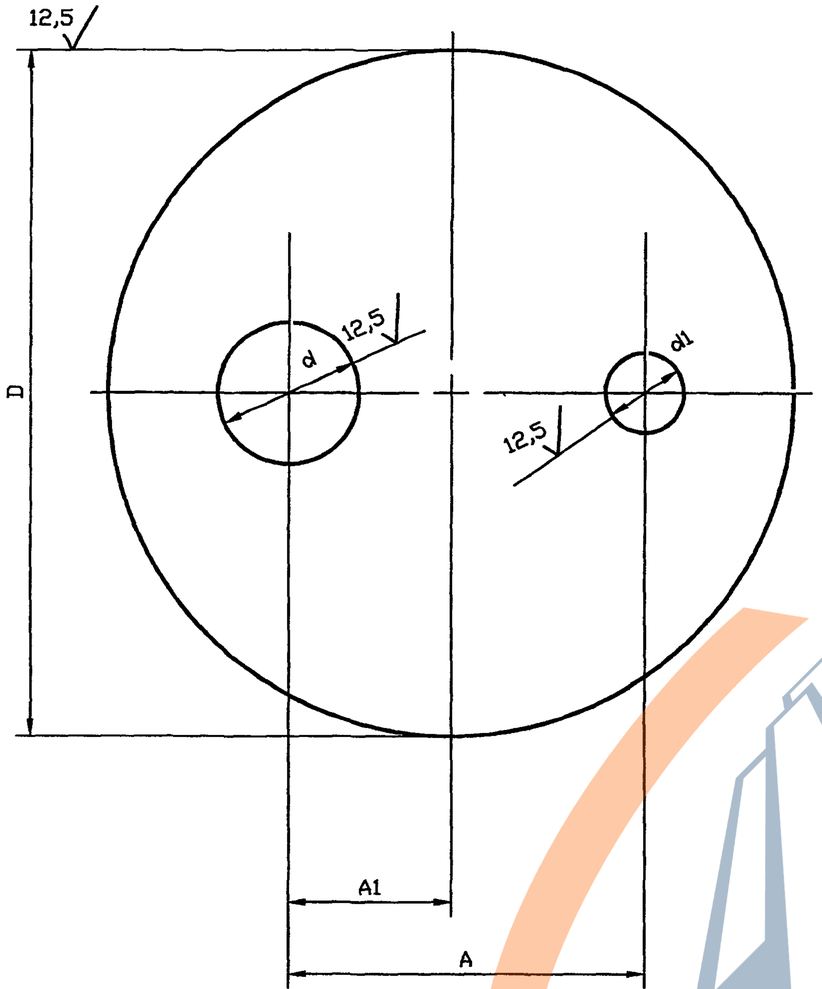


| Обозначение | d, мм | d1, мм | D, мм | A, мм | A1, мм | Масса, кг |
|---|---|---|---|---|---|---|
| УГ 17.02.01 | $250^{+3.2}$ | $140^{+2.5}$ | $1220_{-5.5}$ | 633±2.5 | 290±1.6 | 86.7 |
| -01 | | $190^{+2.9}$ | | 610±2.2 | | 85.7 |
| -02 | | $250^{+3.2}$ | | 580±2.2 | | 84.1 |
| -03 | | $140^{+2.5}$ | $1420_{-7.8}$ | 633±2.5 | | 119.3 |
| -04 | | $190^{+2.9}$ | | 610±2.2 | | 118.3 |
| -05 | | $250^{+3.2}$ | | 580±2.2 | | 117.5 |
| -06 | $360^{+3.6}$ | $190^{+2.9}$ | $1220_{-5.6}$ | 686±2.5 | | 82.6 |
| -07 | | $250^{+3.2}$ | | 633±2.5 | | 80.0 |
| -08 | | $360^{+3.6}$ | | 580±2.2 | | 75.8 |
| -09 | | $190^{+2.9}$ | $1420_{-7.8}$ | 686±2.5 | | 115.2 |
| -10 | | $250^{+3.2}$ | | 633±2.5 | | 112.5 |
| -11 | | $360^{+3.6}$ | | 580±2.2 | | 108.4 |
| -12 | $460^{+4.0}$ | $250^{+3.2}$ | $1220_{-5.6}$ | | 240±1.5 | 74.9 |
| -13 | | $250^{+3.2}$ | $1420_{-7.8}$ | | | 107.4 |
| -14 | | $360^{+3.6}$ | | 730±2.5 | 340±1.8 | 100.3 |
| -15 | | $460^{+4}$ | | 680±2.5 | | 98.2 |

Инв. N подл. | Подпись и дата | Взам инв. N | Инв. N дубл. | Подпись и дата

| Изм. | Лист | N докум. | Подпись | Дата |
|---|---|---|---|---|
| Разраб. | | Василенко | | 07.05 |
| Разраб. | | Тарасенко | | 07.05 |
| Пров. | | Крючков | | 07.05 |
| Н. контр. | | Панасенко | | 07.05 |
| Утв. | | Корж | | 07.05 |

УГ 17.02.01

Диск

| Лит. | Масса | Масштаб |
|---|---|---|
| | См. табл. | — |

Лист | Листов 1

Лист Б-ПН-10 ГОСТ 19903-74*
Ст3кп2 ГОСТ 14637-89*

СПКБ "Газпроект"

Копировал

Формат А3

Серия 5.905-25.05 вып. 1, часть 2

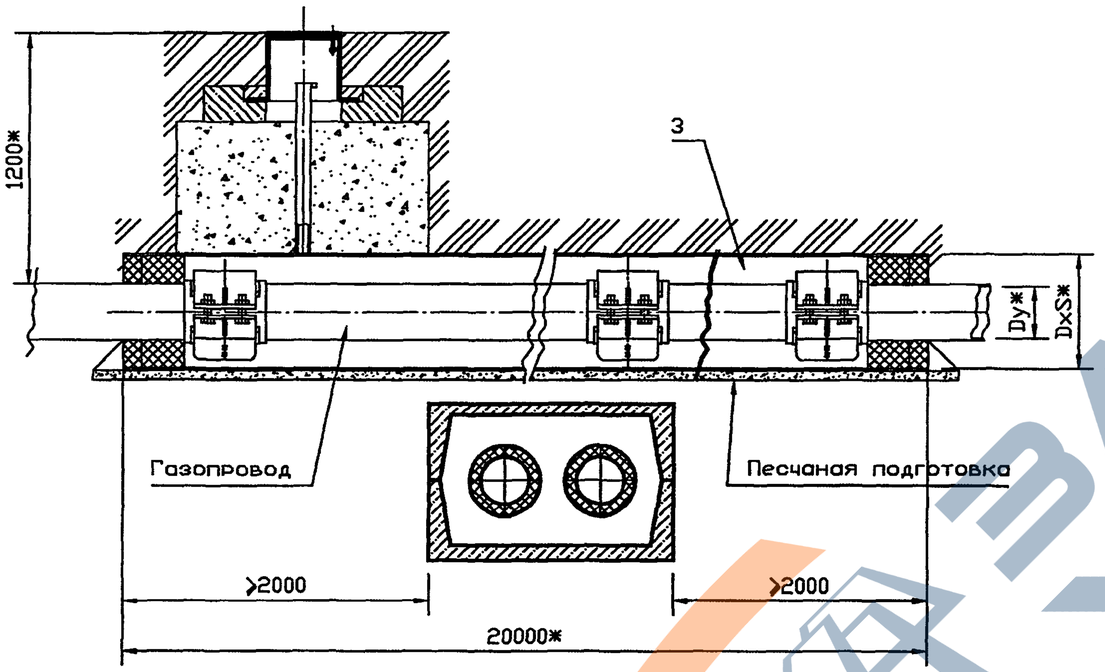


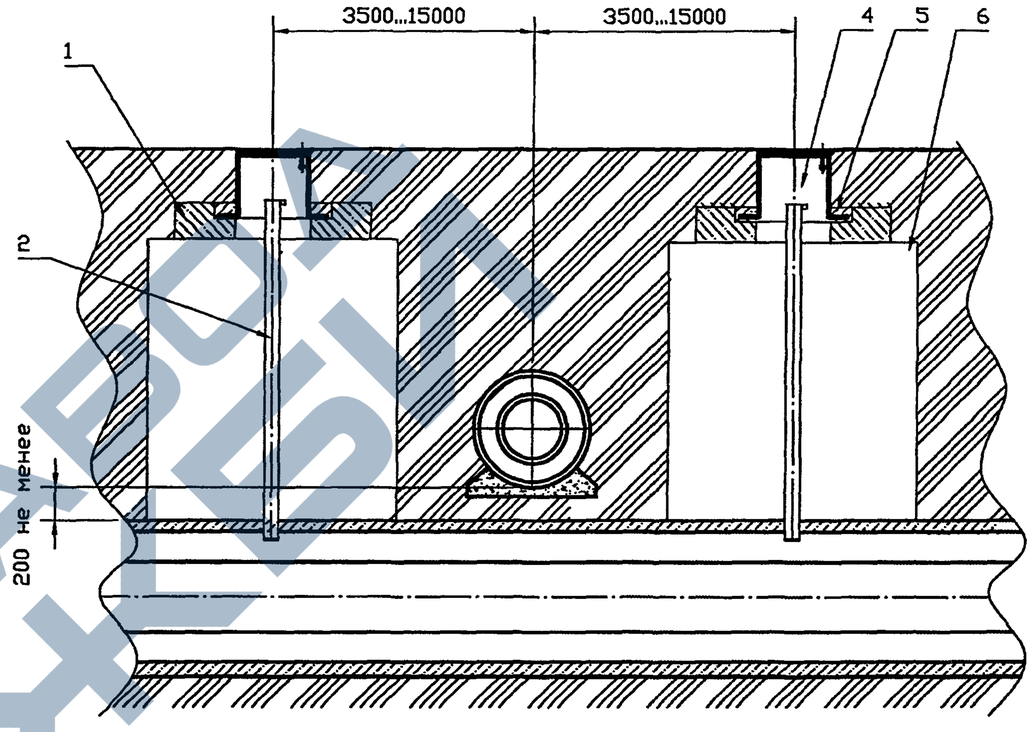


| Обозначение | Условный проход Dy*, мм | DxS*, мм | Масса, кг |
|---|---|---|---|
| УГ 18.00 | 50 | 219x4 | 577 |
| -01 | 65 | 219x4 | 578 |
| -02 | 80 | 273x6 | 946 |
| -03 | 100 | 273x6 | 945 |
| -04 | 125 | 273x6 | 947 |
| -05 | 150 | 325x5 | 952 |
| -06 | 200 | 377x6 | 1261 |
| -07 | 250 | 426x5 | 1204 |
| -08 | 300 | 530x7 | 1769 |
| -09 | 400 | 630x7 | 2324 |

1. Масса дана без учета строительных материалов.
2. * Размер для справок.
3. ** Размеры уточнить при проектировании

| Изм. | Лист | N докум. | Подпись | Дата |
|---|---|---|---|---|
| Разраб. | | Василенко | | 07.05 |
| Разраб. | | Тарасенко | | 07.05 |
| Пров. | | Крючков | | 07.05 |
| Н. контр. | | Панасенко | | 07.05 |
| Утв. | | Корж | | 07.05 |

# УГ 18.00 СБ

Прокладка газопровода над существующим непроходным каналом. Сборочный чертеж

| Лит. | Масса | Масштаб |
|---|---|---|
| | См. табл. | — |

Лист | Листов 1

СПКБ "Газпроект"

Копировал | Формат А3

Инв. N подл. | Подпись и дата | Взам инв. N | Инв. N дубл. | Подпись и дата

https://zavodjbi.com/

| Инв. N подл. | Подпись и дата | Взам инв. N | Инв. N дубл. | Подпись и дата |
|---|---|---|---|---|
| | | | | |

Серия 5.905-25.05 вып. 1, часть 2

| Формат | Зона | Поз. | Обозначение | Наименование | Количество на исполнение УГ 18.00 – | | | | | | | | | | Приме-чание |
|---|---|---|---|---|---|---|---|---|---|---|---|---|---|---|---|
| | | | | | – | 01 | 02 | 03 | 04 | 05 | 06 | 07 | 08 | 09 | |
| | | | | Документация | | | | | | | | | | | |
| А3 | | | УГ 18.00 СБ | Сборочный чертеж | X | X | X | X | X | X | X | X | X | X | |
| А3 | | | | Общие указания | X | X | X | X | X | X | X | X | X | X | |
| | | | | Сборочные единицы | | | | | | | | | | | |
| А4 | | 1 | УГ 1.01.00 | Подушка | 2 | 2 | 2 | 2 | 2 | 2 | 2 | 2 | 2 | 2 | |
| А3 | | 2 | УГ 14.01.00 –11 | Трубка контрольная | 2 | 2 | 2 | 2 | 2 | 2 | 2 | 2 | 2 | 2 | |
| А4 | | 3 | УГ 15.00 | Прокладка газопровода в | | | | | | | | | | | |
| | | | | футляре | 1 | | | | | | | | | | |
| | | | –01 | Прокладка газопровода в | | | | | | | | | | | |
| | | | | футляре | | 1 | | | | | | | | | |
| | | | –02 | Прокладка газопровода в | | | | | | | | | | | |
| | | | | футляре | | | 1 | | | | | | | | |
| | | | –03 | Прокладка газопровода в | | | | | | | | | | | |
| | | | | футляре | | | | 1 | | | | | | | |
| | | | –04 | Прокладка газопровода в | | | | | | | | | | | |
| | | | | футляре | | | | | 1 | | | | | | |

| Изм. | Лист | N докум. | Подпись | Дата |
|---|---|---|---|---|
| Разраб. | | Василенко | | 07.05 |
| Разраб. | | Тарасенко | | 07.05 |
| Пров. | | Крючков | | 07.05 |
| Н. контр. | | Панасенко | | 07.05 |
| Утв. | | Корж | | 07.05 |

# УГ 18.00

Прокладка газопровода над существующим непроходным каналом

| Лит. | Лист | Листов |
|---|---|---|
| | 1 | 2 |

СПКБ "Газпроект"

Копировал

Формат А4

https://zavodjbi.com/

| Инв. N подл. | Подпись и дата | Взам инв. N | Инв. N дубл. | Подпись и дата |
|---|---|---|---|---|
| | | | | |

| Формат | Зона | Поз. | Обозначение | Наименование | Количество на исполнение УГ 18.00 – | | | | | | | | | | Приме-чание |
|---|---|---|---|---|---|---|---|---|---|---|---|---|---|---|---|
| | | | | | – | 01 | 02 | 03 | 04 | 05 | 06 | 07 | 08 | 09 | |
| А4 | | 3 | УГ 15.00 –05 | Прокладка газопровода в | | | | | | | | | | | |
| | | | | футляре | | | | | | 1 | | | | | |
| | | | –06 | Прокладка газопровода в | | | | | | | | | | | |
| | | | | футляре | | | | | | | 1 | | | | |
| | | | –07 | Прокладка газопровода в | | | | | | | | | | | |
| | | | | футляре | | | | | | | | 1 | | | |
| А3 | | | –08 | Прокладка газопровода в | | | | | | | | | | | |
| | | | | футляре | | | | | | | | | 1 | | |
| | | | –09 | Прокладка газопровода в | | | | | | | | | | | |
| | | | | футляре | | | | | | | | | | 1 | |
| А4 | | 4 | УГ 1.03.00 | Ковер | 2 | 2 | 2 | 2 | 2 | 2 | 2 | 2 | 2 | 2 | |
| | | | | | | | | | | | | | | | |
| | | | | Материалы | | | | | | | | | | | |
| | | 5 | | Бетон тяжелый класса В12,5 | 0,002 | 0,002 | 0,002 | 0,002 | 0,002 | 0,002 | 0,002 | 0,002 | 0,002 | 0,002 | $м^3$ |
| | | 6 | | Песок природный для строи- | | | | | | | | | | | |
| | | | | тельных работ | 1,50 | 1,50 | 1,50 | 1,50 | 1,50 | 1,50 | 1,50 | 1,50 | 1,50 | 1,50 | $м^3$ |
| | | | | | | | | | | | | | | | |
| | | | | | | | | | | | | | | | |

| Изм. | Лист | N докум. | Подпись | Дата | УГ 18.00 | Лист 2 |
|---|---|---|---|---|---|---|

Копировал Формат А4

140

https://zavodjbi.com/

Серия 5.905-25.05 вып. 1, часть 2

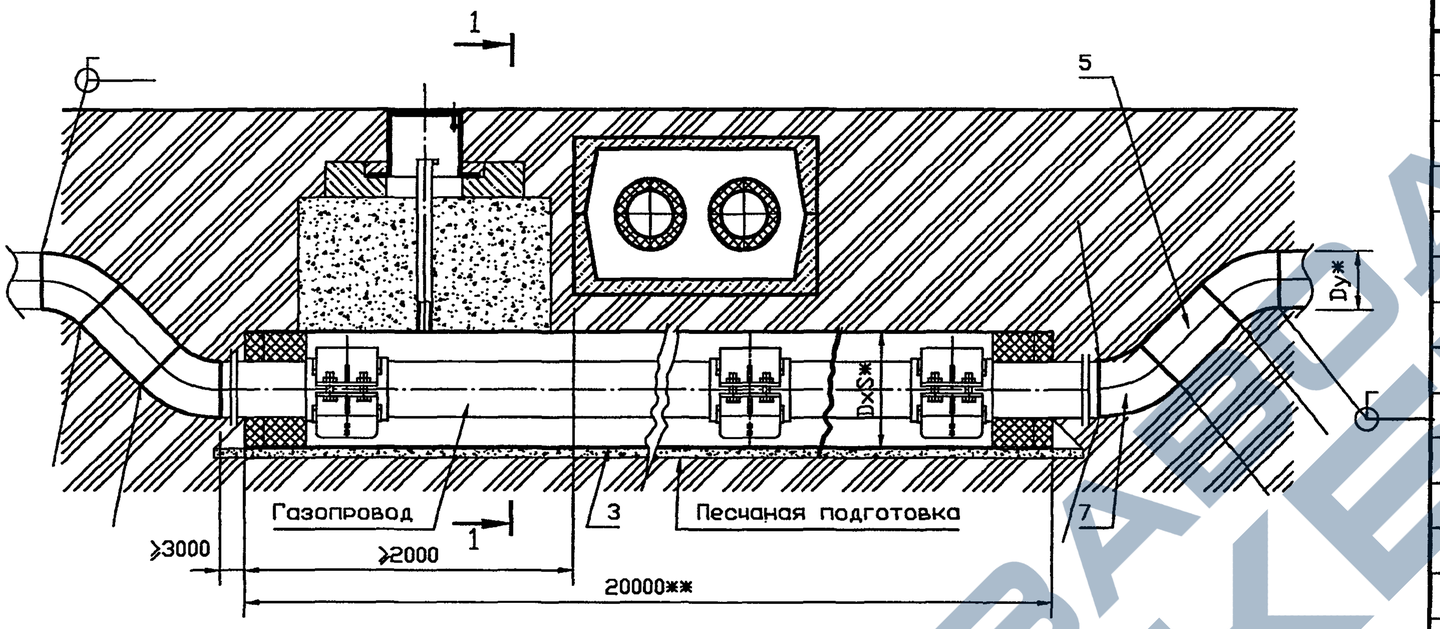


1–1

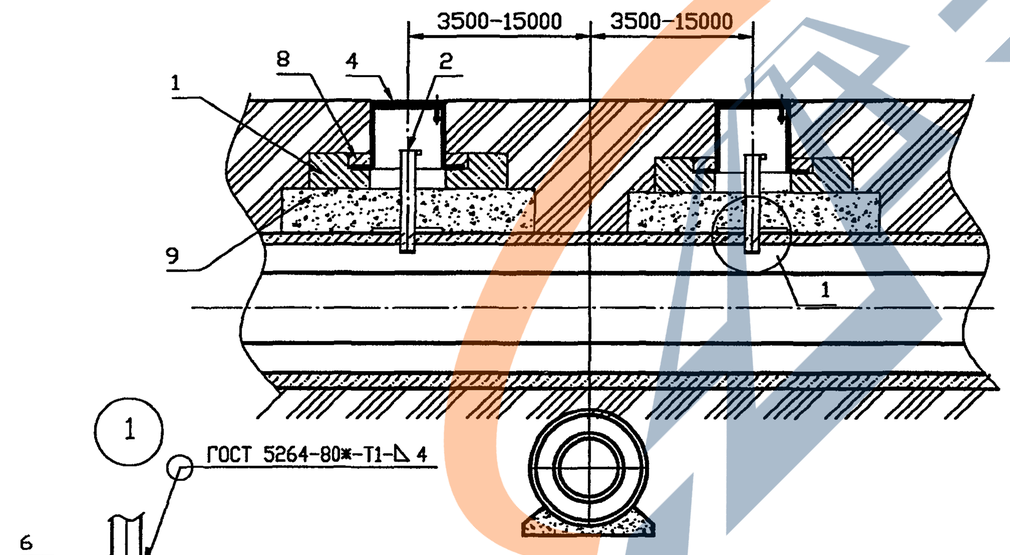


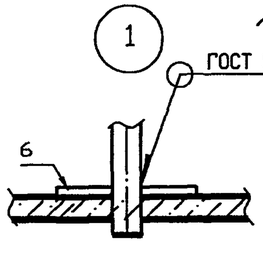


| Обозначение | Условный проход Dy*, мм | Рабочее давление МПа (кгс/см²) | DxS*, мм |
|---|---|---|---|
| УГ19.00 | 50 | до 0,005 (0,05) | 219x5 |
| -01 | 50 | до 1,2 (12) | |
| -02 | 65 | до 0,005 (0,05) | |
| -03 | 65 | до 1,2 (12) | |
| -04 | 80 | до 0,005 (0,05) | 273x5 |
| -05 | 80 | до 1,2 (12) | |
| -06 | 100 | до 0,005 (0,05) | |
| -07 | 100 | до 1,2 (12) | |
| -08 | 125 | до 0,005 (0,05) | |
| -09 | 125 | до 1,2 (12) | |
| -10 | 150 | до 0,005 (0,05) | 325x5 |
| -11 | 150 | до 1,2 (12) | |
| -12 | 200 | до 0,005 (0,05) | 377x6 |
| -13 | 200 | до 1,2 (12) | |
| -14 | 250 | до 0,005 (0,05) | 426x6 |
| -15 | 250 | до 1,2 (12) | |
| -16 | 300 | до 0,005 (0,05) | 530x7 |
| -17 | 300 | до 1,2 (12) | |

1. * Размер для справок.
2. ** Размеры уточнить при проектировании.
3. Сварные швы по ГОСТ 16037-80*

| Изм. | Лист | N докум. | Подпись | Дата |
|---|---|---|---|---|
| Разраб. | | Василенко | | 07.05 |
| Разраб. | | Тарасенко | | 07.05 |
| Пров. | | Крючков | | 07.05 |
| Н. контр. | | Панасенко | | 07.05 |
| Утв. | | Корж | | 07.05 |

# УГ 19.00 СБ

Прокладка газопровода под существующим непроходным каналом. Сборочный чертеж

| Лит. | Масса | Масштаб |
|---|---|---|
| | См. табл. | — |
| Лист | Листов 1 | |

СПКБ "Газпроект"

Копировал

Формат А3

Инв. N подл. | Подпись и дата | Взам инв. N | Инв. N дубл. | Подпись и дата

ЗАВОД ЭХВИ

https://zavodjbi.com/

| Инв. N подл. | Подпись и дата | Взам инв. N | Инв. N дубл. | Подпись и дата |
|---|---|---|---|---|
| | | | | |

Серия 5.905-25.05 вып. 1, часть 2

| Формат | Зона | Поз. | Обозначение | Наименование | Количество на исполнение УГ 19.00 – | | | | | | | | | | Приме-чание |
|---|---|---|---|---|---|---|---|---|---|---|---|---|---|---|---|
| | | | | | – | 01 | 02 | 03 | 04 | 05 | 06 | 07 | 08 | 09 | |
| | | | | Документация | | | | | | | | | | | |
| А3 | | | УГ19.00 СБ | Сборочный чертеж | X | X | X | X | X | X | X | X | X | X | |
| А3 | | | | Общие указания | X | X | X | X | X | X | X | X | X | X | |
| | | | | | | | | | | | | | | | |
| | | | | Сборочные единицы | | | | | | | | | | | |
| А4 | | 1 | УГ 1.01.00 | Подушка | 2 | 2 | 2 | 2 | 2 | 2 | 2 | 2 | 2 | 2 | |
| А3 | | 2 | УГ 14.01.00 | Трубка контрольная | 2 | 2 | 2 | 2 | 2 | 2 | 2 | 2 | 2 | 2 | |
| А3 | | 3 | УГ 15.00 | Прокладка газопровода в футляре | 1 | 1 | | | | | | | | | |
| | | | -01 | Прокладка газопровода в футляре | | | 1 | 1 | | | | | | | |
| | | | -02 | Прокладка газопровода в футляре | | | | | 1 | 1 | | | | | |
| | | | -03 | Прокладка газопровода в футляре | | | | | | | 1 | 1 | | | |
| | | | -04 | Прокладка газопровода в футляре | | | | | | | | | 1 | 1 | |
| А4 | | 4 | УГ 1.03.00 | Ковер | 2 | 2 | 2 | 2 | 2 | 2 | 2 | 2 | 2 | 2 | |
| | | | | | | | | | | | | | | | |
| | | | | | | | | | | | | | | | |

Исполнения 10 ... 17 см. листы 3-4

| Изм. | Лист | N докум. | Подпись | Дата |
|---|---|---|---|---|
| Разраб. | | Василенко | | 07.05 |
| Разраб. | | Тарасенко | | 07.05 |
| Пров. | | Крючков | | 07.05 |
| Н. контр. | | Панасенко | | 07.05 |
| Утв. | | Корж | | 07.05 |

# УГ 19.00

Прокладка газопровода под существующим непроходным каналом

| Лит. | Лист | Листов |
|---|---|---|
| | 1 | 4 |

СПКБ "Газпроект"

Копировал

Формат А4

https://zavodjbi.com/

| Инв. N подл. | Подпись и дата | Взам инв. N | Инв. N дубл. | Подпись и дата |
|---|---|---|---|---|
| | | | | |

| Формат | Зона | Поз. | Обозначение | Наименование | Количество на исполнение УГ 19.00 – | | | | | | | | | | Приме-чание |
|---|---|---|---|---|---|---|---|---|---|---|---|---|---|---|---|
| | | | | | – | 01 | 02 | 03 | 04 | 05 | 06 | 07 | 08 | 09 | |
| | | | | Детали | | | | | | | | | | | |
| А4 | | 5 | УГ 19.01 | Труба | 2 | 2 | | | | | | | | | |
| | | | –02 | Труба | | | 2 | 2 | | | | | | | |
| | | | –04 | Труба | | | | | 2 | 2 | | | | | |
| | | | –06 | Труба | | | | | | | 2 | 2 | | | |
| | | | –08 | Труба | | | | | | | | | 2 | 2 | |
| А4 | | 6 | УГ 19.02 | Опорное кольцо | 2 | 2 | 2 | 2 | 2 | 2 | 2 | 2 | 2 | 2 | |
| | | | | | | | | | | | | | | | |
| | | | | Стандартные изделия | | | | | | | | | | | |
| | | 7 | | Отвод 45° 57х3,5 ГОСТ 17375-2001 | 4 | 4 | | | | | | | | | |
| | | | | Отвод 45° 76х3,0 ГОСТ 17375-2001 | | | 4 | 4 | | | | | | | |
| | | | | Отвод 45° 89х3,5 ГОСТ 17375-2001 | | | | | 4 | 4 | | | | | |
| | | | | Отвод 45° 108х4,0 ГОСТ 17375-2001 | | | | | | | 4 | 4 | | | |
| | | | | Отвод 45° 133х4,0 ГОСТ 17375-2001 | | | | | | | | | 4 | 4 | |
| | | | | Материалы | | | | | | | | | | | |
| | | 8 | ГОСТ 26633-91* | Бетон тяжелый класса В12,5 | 0,002 | 0,002 | 0,002 | 0,002 | 0,002 | 0,002 | 0,002 | 0,002 | 0,002 | 0,002 | м³ |
| | | 9 | ГОСТ 8736-93* | Песок природный для строи- | | | | | | | | | | | |
| | | | | тельных работ | 0,35 | 0,35 | 0,35 | 0,35 | 0,35 | 0,35 | 0,35 | 0,35 | 0,35 | 0,35 | м³ |

| Изм. | Лист | N докум. | Подпись | Дата | УГ 19.00 | Лист 2 |
|---|---|---|---|---|---|---|

Копировал Формат А4

142

https://zavodjbi.com/

https://zavodjbi.com/

| Инв. N подл. | Подпись и дата | Взам инв. N | Инв. N дубл. | Подпись и дата |
|---|---|---|---|---|
| | | | | |



| Формат | Зона | Поз. | Обозначение | Наименование | Количество на исполнение УГ 19.00 - 10 | 11 | 12 | 13 | 14 | 15 | 16 | 17 | | | Примечание |
|---|---|---|---|---|---|---|---|---|---|---|---|---|---|---|---|
| | | | | Документация | | | | | | | | | | | |
| А3 | | | УГ 19.00 СБ | Сборочный чертеж | X | X | X | X | X | X | X | X | | | |
| А3 | | | | Общие указания | X | X | X | X | X | X | X | X | | | |
| | | | | Сборочные единицы | | | | | | | | | | | |
| А4 | | 1 | УГ 1.01.00 | Подушка | 2 | 2 | 2 | 2 | 2 | 2 | 2 | 2 | | | |
| А3 | | 2 | УГ 14.01.00 | Трубка контрольная | 2 | 2 | 2 | 2 | 2 | 2 | 2 | 2 | | | |
| А3 | | 3 | УГ 15.00 -05 | Прокладка газопровода в футляре | 1 | 1 | | | | | | | | | |
| | | | -06 | Прокладка газопровода в футляре | | | 1 | 1 | | | | | | | |
| | | | -07 | Прокладка газопровода в футляре | | | | | 1 | 1 | | | | | |
| | | | -08 | Прокладка газопровода в футляре | | | | | | | 1 | 1 | | | |
| А4 | | 4 | УГ 1.03.00 | Ковер | 2 | 2 | 2 | 2 | 2 | 2 | 2 | 2 | | | |
| | | | | | | | | | | | | | | | |
| | | | | Детали | | | | | | | | | | | |
| А4 | | 5 | УГ 22.01 -10 | Труба | 2 | 2 | | | | | | | | | |
| | | | -12 | Труба | | | 2 | 2 | | | | | | | |
| | | | -14 | Труба | | | | | 2 | 2 | | | | | |
| | | | -16 | Труба | | | | | | | 2 | 2 | | | |
| А4 | | 6 | УГ 19.02 | Опорное кольцо | 2 | 2 | 2 | 2 | 2 | 2 | 2 | 2 | 2 | 2 | |

| Изм. | Лист | N докум. | Подпись | Дата | УГ 19.00 | Лист 3 |
|---|---|---|---|---|---|---|

Копировал Формат А4

https://zavodjbi.com/

| Инв. N подл. | Подпись и дата | Взам инв. N | Инв. N дубл. | Подпись и дата |
|---|---|---|---|---|
| | | | | |

| Формат | Зона | Поз. | Обозначение | Наименование | Количество на исполнение УГ 22.00 – | | | | | | | | | | Приме-чание |
|---|---|---|---|---|---|---|---|---|---|---|---|---|---|---|---|
| | | | | | 10 | 11 | 12 | 13 | 14 | 15 | 16 | 17 | | | |
| | | | | | | | | | | | | | | | |
| | | 7 | | Стандартные изделия | | | | | | | | | | | |
| | | | | Отвод 45° 57х3,5 ГОСТ 17375–2001 | 4 | 4 | | | | | | | | | |
| | | | | Отвод 45° 76х3,0 ГОСТ 17375–2001 | | | 4 | 4 | | | | | | | |
| | | | | Отвод 45° 89х3,5 ГОСТ 17375–2001 | | | | | 4 | 4 | | | | | |
| | | | | Отвод 45° 108х4,0 ГОСТ 17375–2001 | | | | | | | 4 | 4 | | | |
| | | | | Отвод 45° 133х4,0 ГОСТ 17375–2001 | | | | | | | | | 4 | 4 | |
| | | | | | | | | | | | | | | | |
| | | | | Материалы | | | | | | | | | | | |
| | | 8 | ГОСТ 26633–91* | Бетон тяжелый класса В12,5 | 0,002 | 0,002 | 0,002 | 0,002 | 0,002 | 0,002 | 0,002 | 0,002 | 0,002 | 0,002 | м³ |
| | | 9 | ГОСТ 8736–93* | Песок природный для строи- | | | | | | | | | | | |
| | | | | тельных работ | 0,35 | 0,35 | 0,35 | 0,35 | 0,35 | 0,35 | 0,35 | 0,35 | 0,35 | 0,35 | м³ |
| | | | | | | | | | | | | | | | |
| | | | | | | | | | | | | | | | |
| | | | | | | | | | | | | | | | |
| | | | | | | | | | | | | | | | |
| | | | | | | | | | | | | | | | |
| | | | | | | | | | | | | | | | |

| Изм. | Лист | N докум. | Подпись | Дата | УГ 19.00 | Лист 4 |
|---|---|---|---|---|---|---|

Копировал Формат А4

143

https://zavodjbi.com/

https://zavodjbi.com/



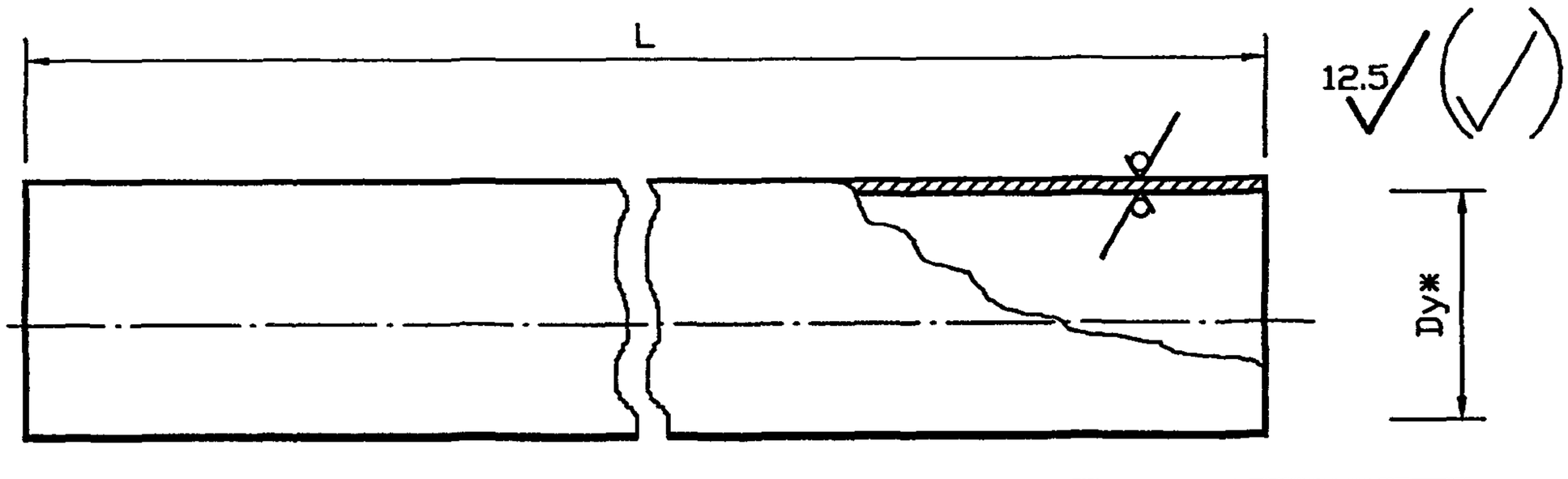


| Обозначение | Dy, мм | DxS, мм | L, мм | Масса, кг |
|---|---|---|---|---|
| УГ 22.01 | 50 | 57x3,0 | 1046±5 | 3,5 |
| -01 | | | 26000±15 | 104,0 |
| -02 | 65 | 76x3,0 | 1018±5 | 5,5 |
| -03 | | | 26000±15 | 129,6 |
| -04 | 80 | 89x3,0 | 994±5 | 6,3 |
| -05 | | | 26000±15 | 165,4 |
| -06 | 100 | 114x4,0 | 958±5 | 11,6 |
| -07 | | | 26000±15 | 282,1 |
| -08 | 125 | 133x4,5 | 912±5 | 13,3 |
| -09 | | | 26000±15 | 380,1 |
| -10 | 150 | 159x4,5 | 872±5 | 14,9 |
| -11 | | | 26000±15 | 445,9 |
| -12 | 200 | 219x5,0 | 786±5 | 3,44 |
| -13 | | | 26000±15 | 686,1 |
| -14 | 250 | 273x5,0 | 698±3 | 23,1 |
| -15 | | | 26000±15 | 859,3 |
| -16 | 300 | 325x5,0 | 612±3 | 24,1 |
| -17 | | | 26000±15 | 1020,5 |

Подпись и дата | Инв. N дубл. | Взам инв. N | Подпись и дата | Инв. N подл.

| Изм. | Лист | N докум. | Подпись | Дата |
|---|---|---|---|---|
| Разраб. | | Василенко | | 07.05 |
| Разраб. | | Тарасенко | | 07.05 |
| Пров. | | Крюков | | 07.05 |
| Н. контр. | | Панасенко | | 07.05 |
| Утв. | | Корж | | 07.05 |

# УГ19.01

Труба

| Лит. | Масса | Масштаб |
|---|---|---|
| | См. табл. | — |
| Лист | Листов 1 | |

Труба DxS ГОСТ 10704-91 / В 20 ГОСТ 10705-80*

СПКБ "Газпроект"

Копировал

Формат А3

https://zavodjbi.com/

https://zavodjbi.com/



12,5 (✓)

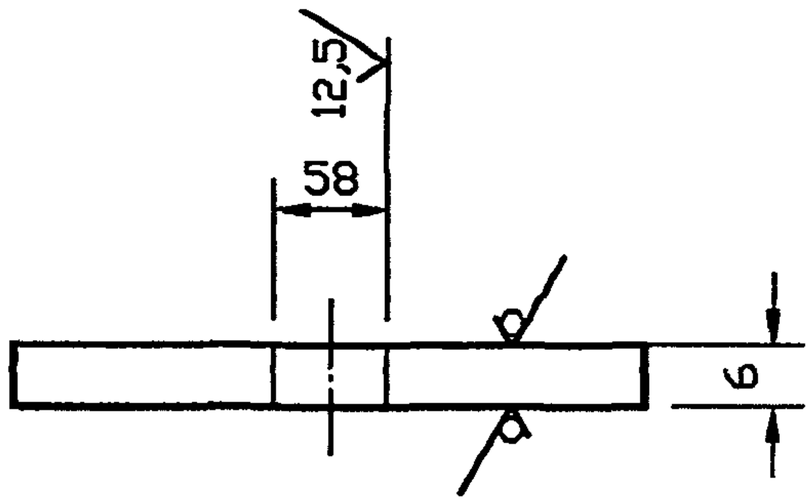


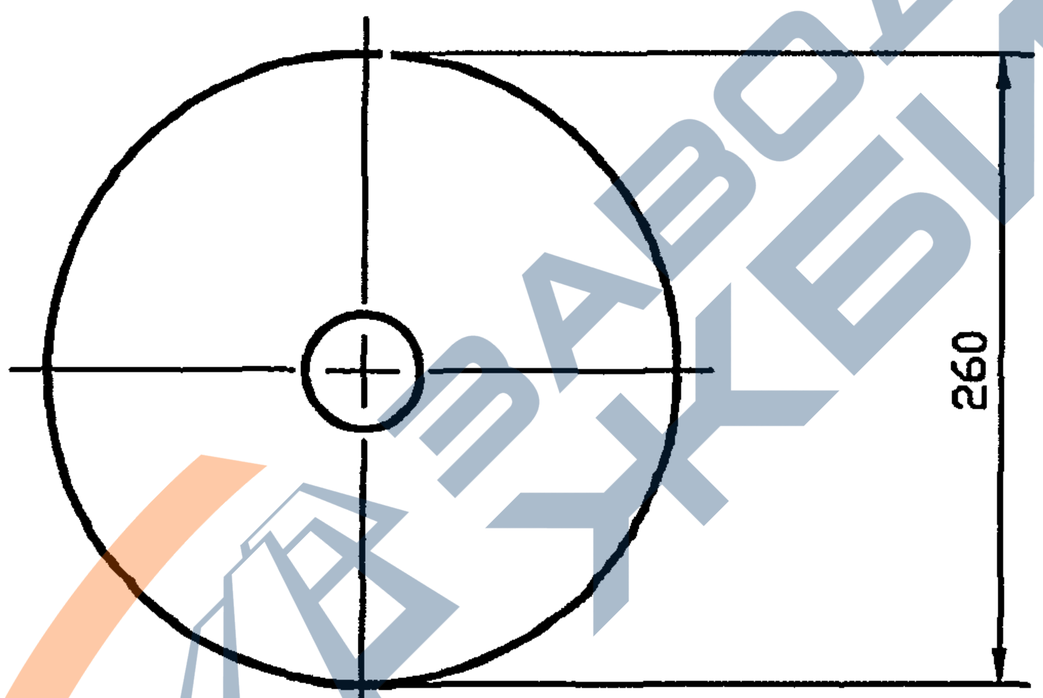


Взам инв. N | Инв. N дубл. | Подпись и дата | Инв. N подл. | Подпись и дата

| Изм. | Лист | N докум. | Подпись | Дата |
|---|---|---|---|---|
| Разраб. | | Василенко | | 07.05 |
| Разраб. | | Тарасенко | | 07.05 |
| Пров. | | Крючков | | 07.05 |
| Н. контр. | | Паносенко | | 07.05 |
| Утв. | | Корж | | 07.05 |

# УГ 19.02

Опорное кольцо

| Лит. | Масса | Масштаб |
|---|---|---|
| | 2.34 | — |

Лист | Листов 1

Лист Б-ПН-6 ГОСТ 19903-74*
С235 ГОСТ 27772-88*

СПКБ "Газпроект"

Копировал

Формат А3

https://zavodjbi.com/

Серия 5.905-25.05 вып. 1, часть 2

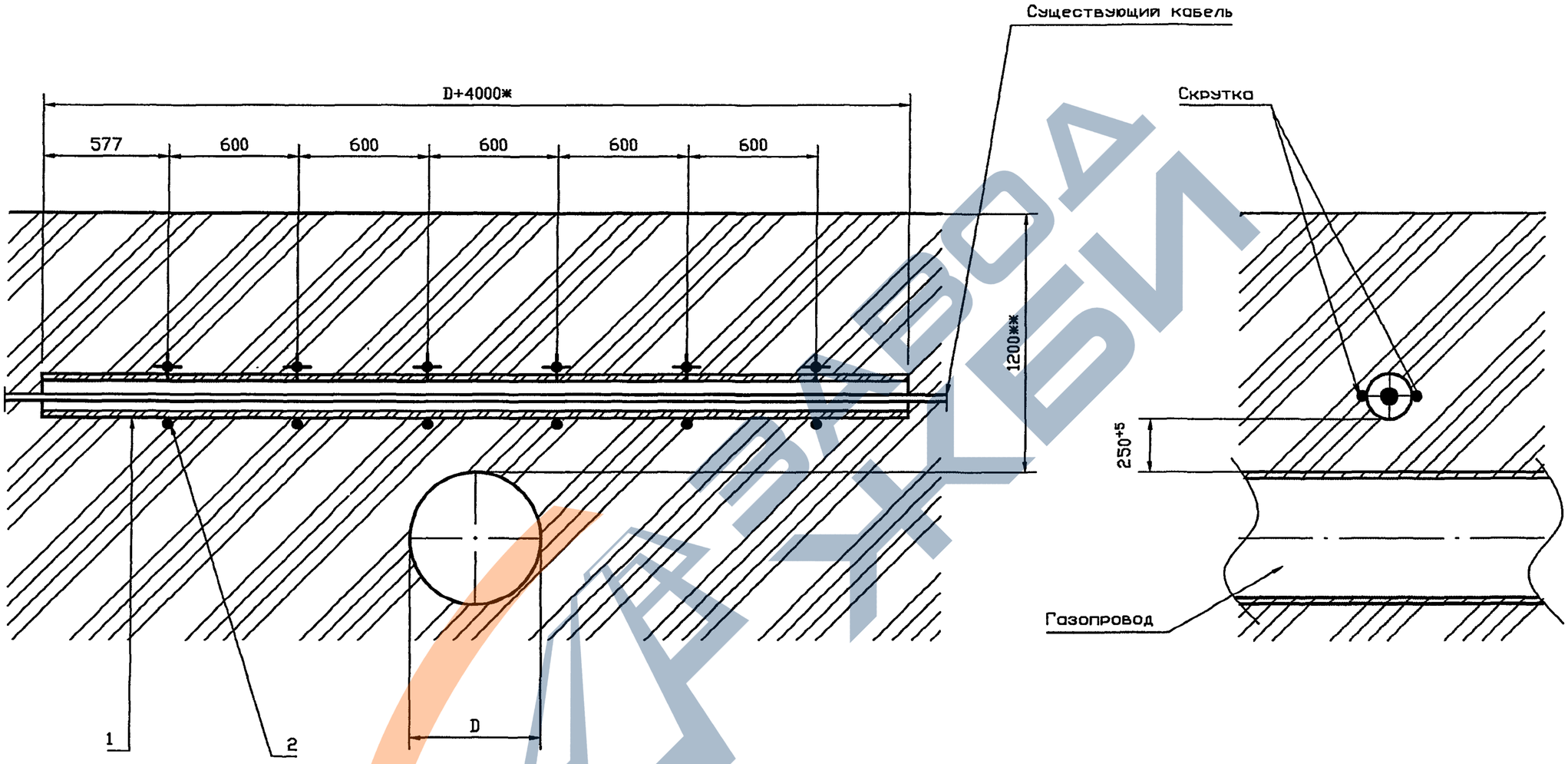


1. * Размер для справок.
2. ** Размеры уточнить при проектировании

| | | | | | | |
|---|---|---|---|---|---|---|
| | | | | | УГ 20.00 СБ | |
| Изм. | Лист | N докум. | Подпись | Дата | Прокладка газопровода под кабелем. Сборочный чертеж | Лит. / Масса / Масштаб: См. табл. / — |
| Разраб. | | Василенко | | 07.05 | | |
| Разраб. | | Тарасенко | | 07.05 | | Лист / Листов 1 |
| Пров. | | Крючков | | 07.05 | | |
| Н. контр. | | Панасенко | | 07.05 | | СПКБ "Газпроект" |
| Утв. | | Корж | | 07.05 | | |

Копировал

Формат А3

Инв. N подл. | Подпись и дата | Взам инв. N | Инв. N дубл. | Подпись и дата

https://zavodjbi.com/

Серия 5.905-25.05 вып. 1, часть 2

| Формат | Зона | Поз. | Обозначение | Наименование | Кол. | Приме-чание |
|---|---|---|---|---|---|---|
| | | | | Документация | | |
| А3 | | | УГ 20.00 СБ | Сборочный чертеж | | |
| А3 | | | | Общие указания | | |
| | | | | | | |
| | | | | Детали | | |
| А4 | | 1 | УГ 20.01 | Полутруба | 2 | |
| | | | | | | |
| | | | | | | |
| | | | | Материалы | | |
| | | | | | | |
| | | 2 | | Проволока 3 | 10 | м |
| | | | | ГОСТ 3282-74* | | |
| | | | | | | |
| | | | | | | |
| | | | | | | |
| | | | | | | |
| | | | | | | |
| | | | | | | |
| | | | | | | |
| | | | | | | |
| | | | | | | |
| | | | | | | |
| | | | | | | |
| | | | | | | |

Подпись и дата | Взам. инв. N | Инв. N дубл. | Подпись и дата | Инв. N подл.

| Изм. | Лист | N докум. | Подпись | Дата |
|---|---|---|---|---|
| Разраб. | | Василенко | | 07.05 |
| Разраб. | | Тарасенко | | 07.05 |
| Пров. | | Крючков | | 07.05 |
| Н. контр. | | Панасенко | | 07.05 |
| Утв. | | Корж | | 07.05 |

# УГ 20.00

Прокладка газопровода под кабелем

| Лит. | Лист | Листов |
|---|---|---|
| | | 1 |

СПКБ "Газпроект"

Копировал

Формат А4

https://zavodjbi.com/

https://zavodjbi.com/



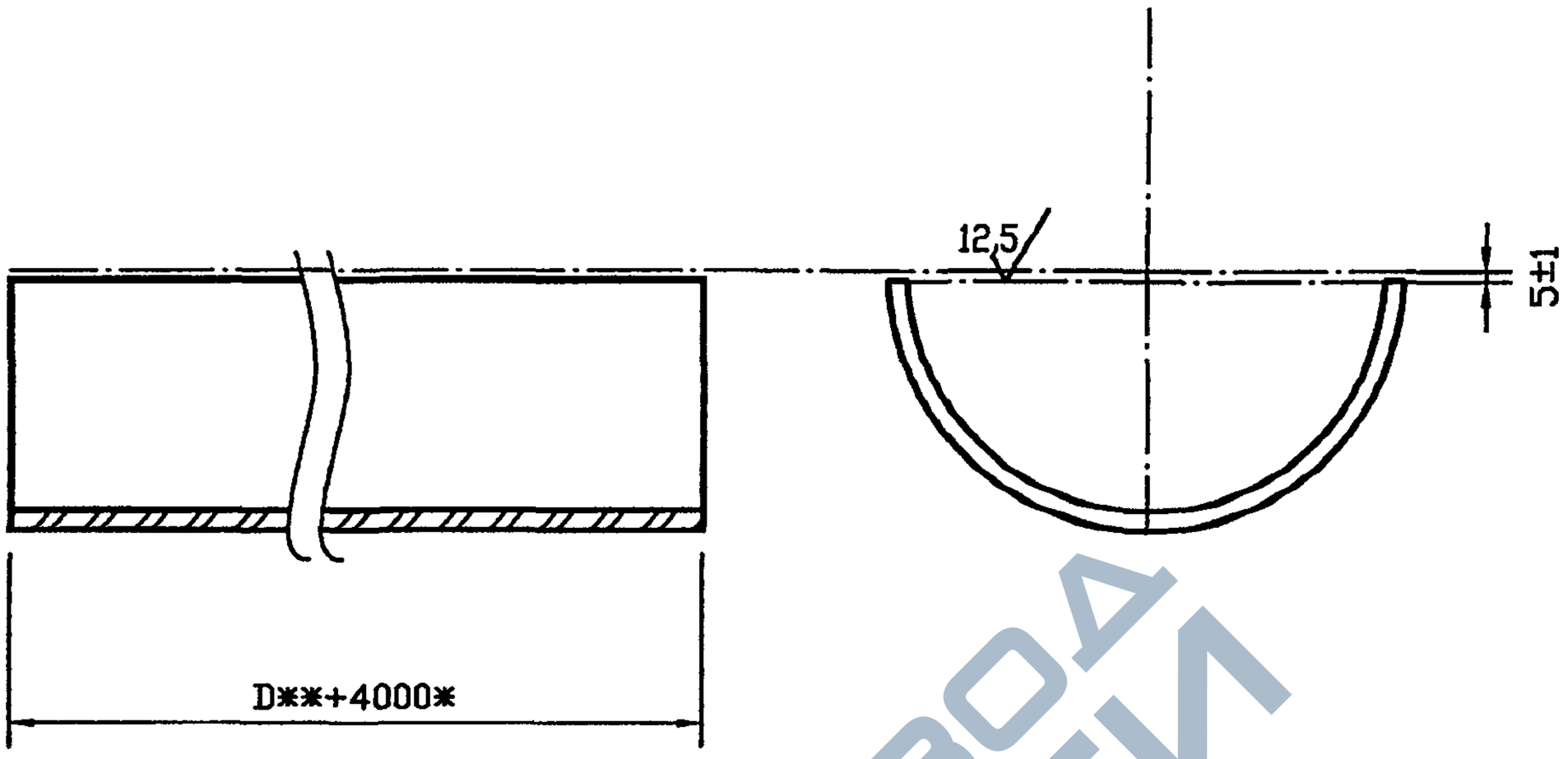


1. D* -наружный диаметр газопровода
2. ** -размер для справок

| Изм. | Лист | N докум. | Подпись | Дата | УГ 20.01 | | |
|---|---|---|---|---|---|---|---|
| Разраб. | | Василенко | | 07.05 | Полутруба | Лит. | Масса: См. табл. |
| Разраб. | | Тарасенко | | 07.05 | | | Масштаб: - |
| Пров. | | Крюцков | | 07.05 | | Лист | Листов 1 |
| Н. контр. | | Панасенко | | 07.05 | Труба асбестоцементная БНТ Dy100 ГОСТ 1839-80* | СПКБ "Газпроект" | |
| Утв. | | Корж | | 07.05 | | | |

Подпись и дата | Инв. N подл. | Взам инв. N | Инв. N дубл. | Подпись и дата

Копировал

Формат А4

https://zavodjbi.com/

Серия 5.905-25.05 вып. 1, часть 2

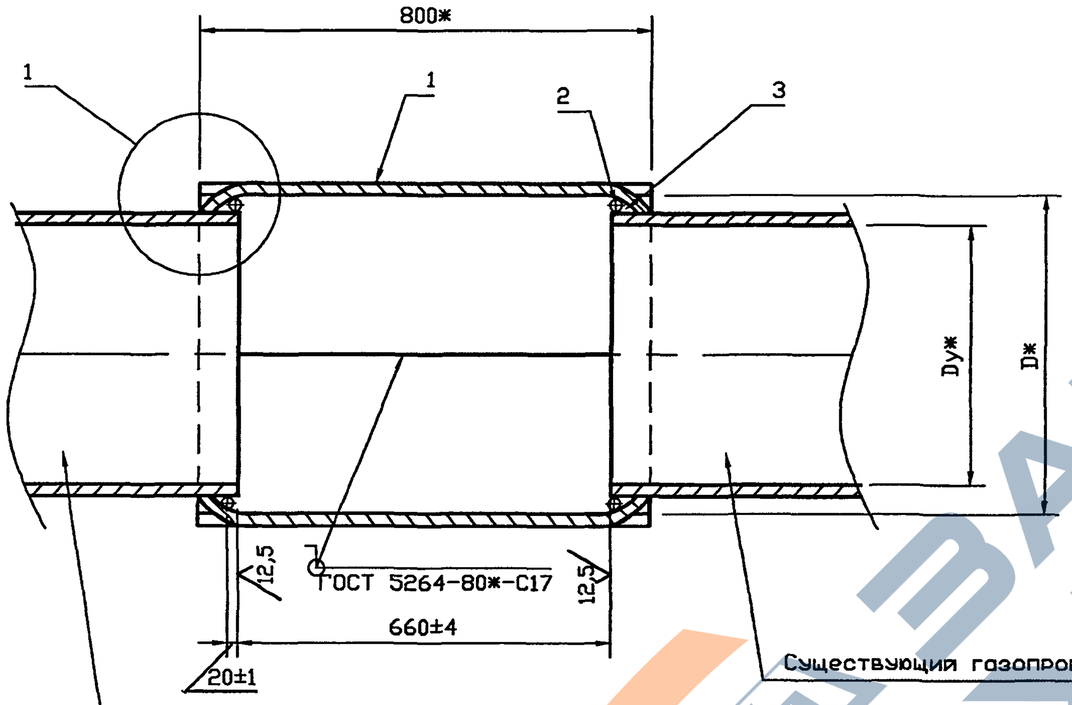


| Обозначение | Условный проход Dу*, мм | D*, мм | K, мм | Масса, мм |
|---|---|---|---|---|
| УГ 21.00 СБ | 50 | 85 | 4±0,6 | 5,0 |
| -01 | 65 | 105 | 5±0,6 | 6,0 |
| -02 | 80 | 115 | | 6,9 |
| -03 | 100 | 145 | | 10,4 |
| -04 | 125 | 165 | | 13,0 |
| -05 | 150 | 190 | | 18,6 |
| -06 | 200 | 250 | | 30,2 |
| -07 | 250 | 305 | | 36,0 |
| -08 | 300 | 360 | 6±0,6 | 42,9 |
| -09 | 400 | 460 | | 74,1 |
| -10 | 500 | 565 | | 78,4 |
| -11 | 600 | 665 | | 104,6 |
| -12 | 800 | 860 | | 136,5 |
| -13 | 1000 | 1060 | 7±0,6 | 166,6 |

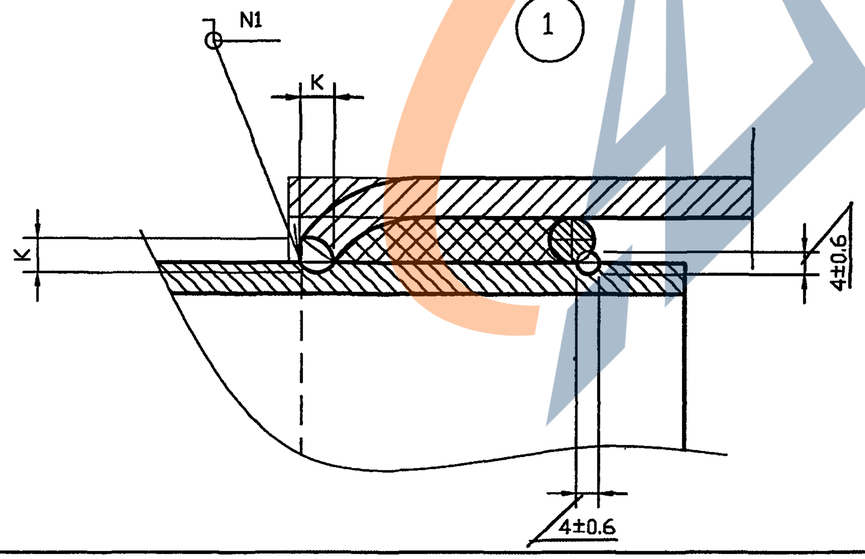


1. Сварка шва N1 ручная электродуговая.
2. * Размеры для справок

| Изм. | Лист | N докум. | Подпись | Дата |
|---|---|---|---|---|
| Разраб. | | Василенко | | 07.05 |
| Разраб. | | Тарасенко | | 07.05 |
| Пров. | | Крючков | | 07.05 |
| Н. контр. | | Панасенко | | 07.05 |
| Утв. | | Корж | | 07.05 |

# УГ 21.00 СБ

Врезка в газопровод торцевая. Сборочный чертеж

| Лит. | Масса | Масштаб |
|---|---|---|
| | См. табл. | — |

Лист | Листов 1

СПКБ "Газпроект"

Копировал

Формат А3

Инв. N подл. | Подпись и дата | Взам инв. N | Инв. N дубл. | Подпись и дата

https://zavodjbi.com/

| Инв. N подл. | Подпись и дата | Взам инв. N | Инв. N дубл. | Подпись и дата |
|---|---|---|---|---|
| | | | | |

Серия 5.905-25.05 вып. 1, часть 2

| Формат | Зона | Поз. | Обозначение | Наименование | Количество на исполнение УГ 21.00 – | | | | | | | | | | Приме-чание |
|---|---|---|---|---|---|---|---|---|---|---|---|---|---|---|---|
| | | | | | – | 01 | 02 | 03 | 04 | 05 | 06 | 07 | 08 | 09 | |
| | | | | Документация | | | | | | | | | | | |
| А3 | | | УГ 21.00 СБ | Сборочный чертеж | X | X | X | X | X | X | X | X | X | X | |
| А3 | | | | Общие указания | X | X | X | X | X | X | X | X | X | X | |
| | | | | | | | | | | | | | | | |
| | | | | Детали | | | | | | | | | | | |
| А4 | | 1 | УГ 21.01 | Полумуфта | 2 | | | | | | | | | | |
| | | | -01 | Полумуфта | | 2 | | | | | | | | | |
| | | | -02 | Полумуфта | | | 2 | | | | | | | | |
| | | | -03 | Полумуфта | | | | 2 | | | | | | | |
| | | | -04 | Полумуфта | | | | | 2 | | | | | | |
| | | | -05 | Полумуфта | | | | | | 2 | | | | | |
| | | | -06 | Полумуфта | | | | | | | 2 | | | | |
| | | | -07 | Полумуфта | | | | | | | | 2 | | | |
| | | | -08 | Полумуфта | | | | | | | | | 2 | | |
| | | | -09 | Полумуфта | | | | | | | | | | 2 | |

Исполнения 10 ... 12 см. лист 3

| Изм. | Лист | N докум. | Подпись | Дата |
|---|---|---|---|---|
| Разраб. | | Василенко | | 07.05 |
| Разраб. | | Тарасенко | | 07.05 |
| Пров. | | Крючков | | 07.05 |
| Н. контр. | | Панасенко | | 07.05 |
| Утв. | | Корж | | 07.05 |

# УГ 21.00

Врезка в газопровод торцевая

| Лит. | Лист | Листов |
|---|---|---|
| | 1 | 3 |

СПКБ "Газпроект"

Копировал

Формат А4

https://zavodjbi.com/

| Инв. N подл. | Подпись и дата | Взам инв. N | Инв. N дубл. | Подпись и дата |
|---|---|---|---|---|
| | | | | |

| Формат | Зона | Поз. | Обозначение | Наименование | Количество на исполнение УГ 21.00 – | | | | | | | | | | Приме-чание |
|---|---|---|---|---|---|---|---|---|---|---|---|---|---|---|---|
| | | | | | – | 01 | 02 | 03 | 04 | 05 | 06 | 07 | 08 | 09 | |
| | | | | Материалы | | | | | | | | | | | |
| | | 2 | | Круг 8-В ГОСТ 2590-88 / Ст3кп-1-II ГОСТ 535-88* | 0,418 | 0,538 | 0,610 | 0,765 | 0,885 | 1,050 | 1,420 | 1,760 | 2,090 | 2,730 | м |
| | | 3 | | Шнур асбестовый высокой теплостойкости ШАОН10 ГОСТ 1779-83* Е | 10,5 | 13,5 | 15,3 | 19,2 | 22,1 | 26,2 | 35,2 | 44,0 | 52,2 | 68,2 | м |

| Изм. | Лист | N докум. | Подпись | Дата | УГ 21.00 | Лист 2 |
|---|---|---|---|---|---|---|

Копировал Формат А4

148

https://zavodjbi.com/

https://zavodjbi.com/

| Инв. N подл. | Подпись и дата | Взам инв. N | Инв. N дубл. | Подпись и дата |
|---|---|---|---|---|
| | | | | |

Серия 5.905-25.05 вып. 1, часть 2

| Формат | Зона | Поз. | Обозначение | Наименование | Количество на исполнение УГ 21.00 – 10 | 11 | 12 | 13 | | | | | | Примечание |
|---|---|---|---|---|---|---|---|---|---|---|---|---|---|---|
| | | | | Документация | | | | | | | | | | |
| А3 | | | УГ 21.00 СБ | Сборочный чертеж | X | X | X | X | | | | | | |
| | | | | | | | | | | | | | | |
| | | | | | | | | | | | | | | |
| | | | | Детали | | | | | | | | | | |
| А4 | | 1 | УГ 21.01 –10 | Полумуфта | 2 | | | | | | | | | |
| | | | –11 | Полумуфта | | 2 | | | | | | | | |
| | | | –12 | Полумуфта | | | 2 | | | | | | | |
| | | | –13 | Полумуфта | | | | 2 | | | | | | |
| | | | | | | | | | | | | | | |
| | | | | | | | | | | | | | | |
| | | | | Материалы | | | | | | | | | | |
| | | 2 | | Круг $\frac{\text{В-В ГОСТ 2590-88}}{\text{Ст3кп-1-II ГОСТ 535-88*}}$ | 3,38 | 4,02 | 5,25 | 6,45 | | | | | | м |
| | | 3 | | Шнур асбестовый высокой теплостойкости ШАОН10 ГОСТ 1779-83* Е | 84,5 | 135,0 | 150,0 | 161,0 | | | | | | м |
| | | | | | | | | | | | | | | |

| Изм. | Лист | N докум. | Подпись | Дата | УГ 21.00 | Лист 3 |
|---|---|---|---|---|---|---|

Копировал

Формат А4

https://zavodjbi.com/



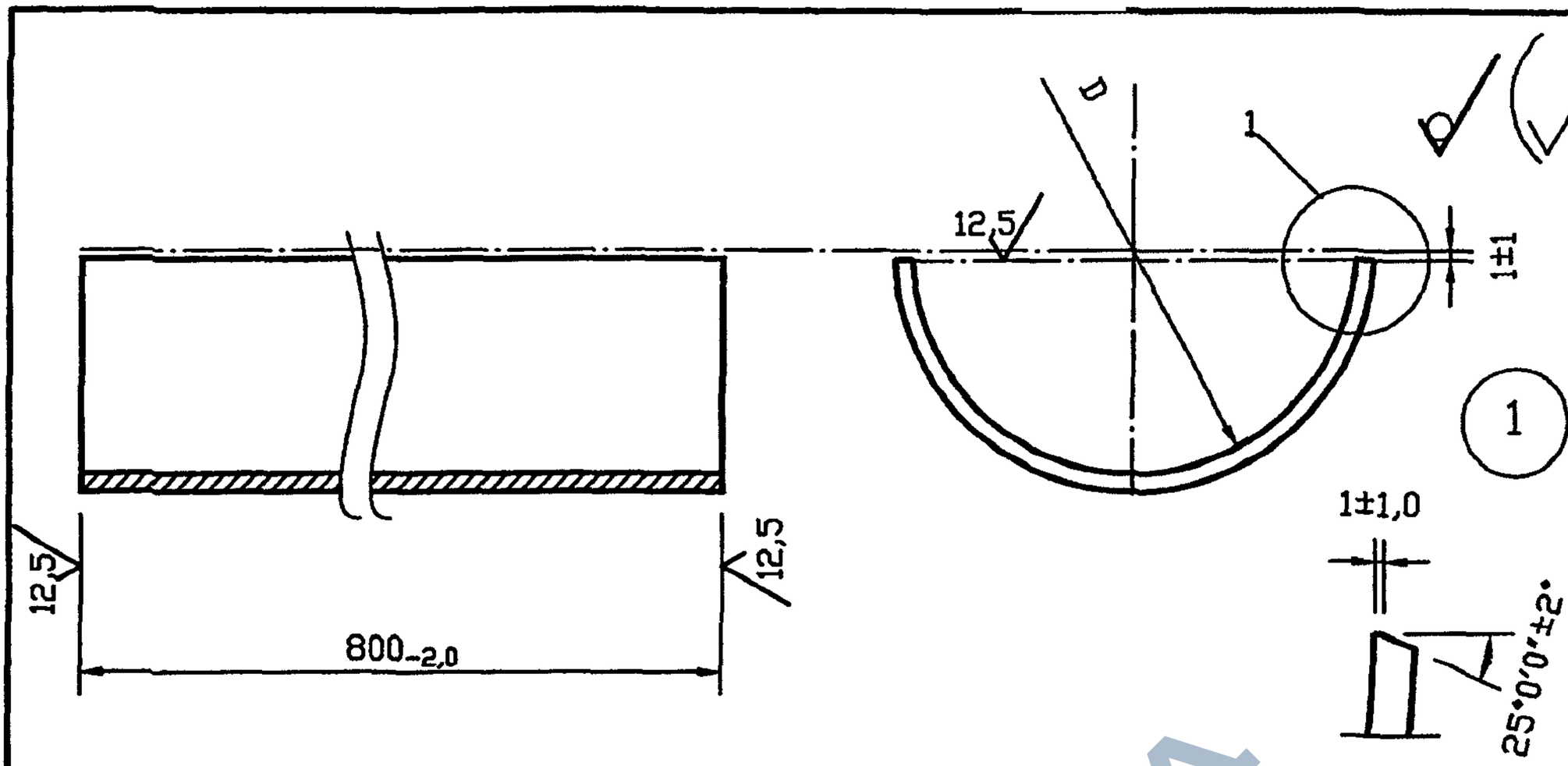


| Обозначение | D, мм | Материал | Масса, кг |
|---|---|---|---|
| УГ 21.01 | 85-3,5 | Лист Б-ПН-3,0 ГОСТ 19903-74* / Ст3сп4 ГОСТ 14637-89* | 2,4 |
| -01 | 105-3,5 | | 2,9 |
| -02 | 115-3,5 | | 3,3 |
| -03 | 145-4,0 | Лист Б-ПН-4,0 ГОСТ 19903-74* / Ст3сп4 ГОСТ 14637-89* | 5,5 |
| -04 | 165-4,0 | | 6,3 |
| -05 | 190-4,0 | Лист Б-ПН-5,0 ГОСТ 19903-74* / Ст3сп4 ГОСТ 14637-89* | 9,1 |
| -06 | 250-4,5 | Лист Б-ПН-6,0 ГОСТ 19903-74* / Ст3сп4 ГОСТ 14637-89* | 14,8 |
| -07 | 305-5,4 | | 17,6 |
| -08 | 360-5,4 | | 21,0 |
| -09 | 460-8,3 | Лист Б-ПН-7,0 ГОСТ 19903-74* / Ст3сп4 ГОСТ 14637-89* | 35,5 |
| -10 | 565-7,0 | | 38,5 |
| -11 | 665-8,0 | | 51,5 |
| -12 | 860-9,0 | Лист Б-ПН-8,0 ГОСТ 19903-74* / Ст3сп4 ГОСТ 14637-89* | 67,0 |
| -13 | 1060-10 | | 82,0 |

Подпись и дата | Инв. N дубл. | Взам. инв. N | Подпись и дата | Инв. N подл.

| Изм. | Лист | N докум. | Подпись | Дата |
|---|---|---|---|---|
| Разраб. | | Василенко | | 07.05 |
| Разраб. | | Тарасенко | | 07.05 |
| Пров. | | Крючков | | 07.05 |
| Н. контр. | | Панасенко | | 07.05 |
| Утв. | | Корж | | 07.05 |

# УГ 21.01

Полумуфта

| Лит. | Масса | Масштаб |
|---|---|---|
| | См. табл. | — |
| Лист | Листов 1 | |

См. табл.

СПКБ "Газпроект"

Копировал

Формат А3

https://zavodjbi.com/

Серия 5.905-25.05 вып. 1, часть 2

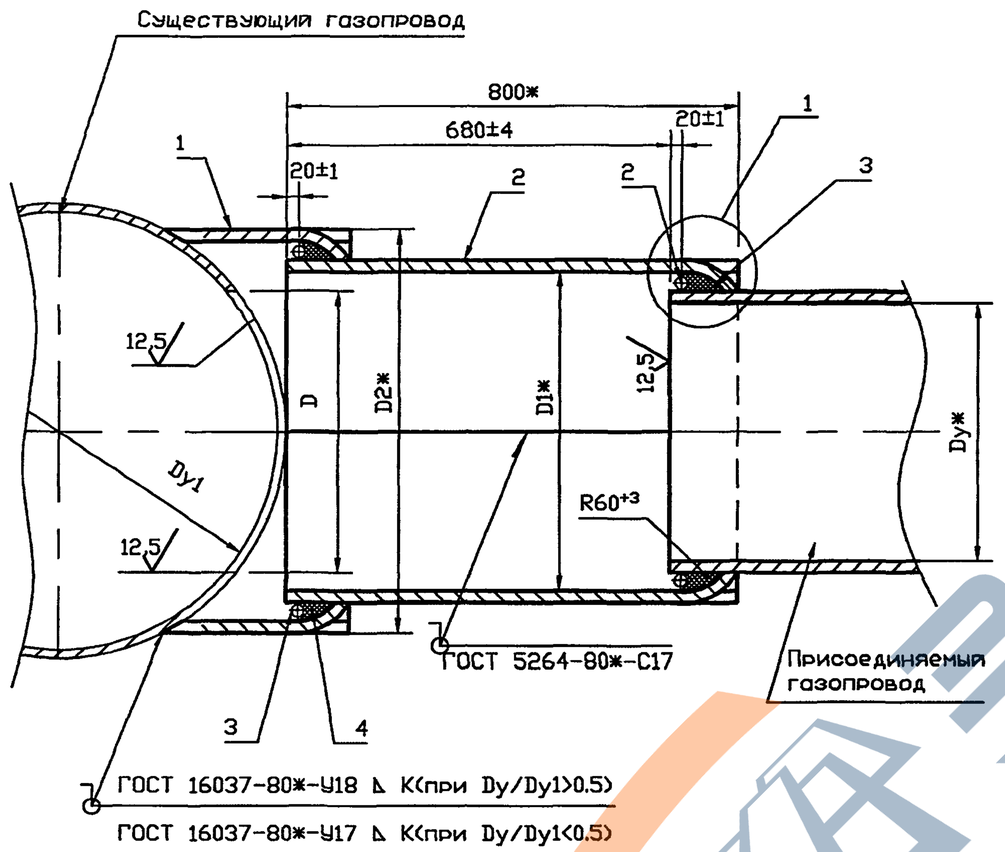


| Обозначение | Условный проход Dy*, мм | D, мм | D1*, мм | D2*, мм | K, мм | K1, мм | Масса, кг |
|---|---|---|---|---|---|---|---|
| УГ 22.00 СБ | 50 | $50^{+2,5}$ | 85 | 115 | 4 | 4±0,6 | 6,3 |
| -01 | 65 | $65^{+3,0}$ | 105 | 135 | 4 | | 7,5 |
| -02 | 80 | $80^{+3,0}$ | 115 | 145 | 4 | 5±0,6 | 8,4 |
| -03 | 100 | $100^{+3,5}$ | 145 | 175 | 6 | | 13,9 |
| -04 | 125 | $125^{+3,5}$ | 165 | 195 | 6 | | 15,8 |
| -05 | 150 | $150^{+4,0}$ | 190 | 225 | 6 | | 22,8 |
| -06 | 200 | $200^{+4,6}$ | 250 | 285 | 7 | | 36,5 |
| -07 | 250 | $250^{+4,6}$ | 305 | 340 | 7 | | 45,0 |
| -08 | 300 | $300^{+5,4}$ | 360 | 395 | 7 | 6±0,6 | 54,4 |
| -09 | 400 | $400^{+6,3}$ | 460 | 495 | 8 | | 94,6 |
| -10 | 500 | $500^{+6,3}$ | 565 | 600 | 8 | | 106,8 |
| -11 | 600 | $800^{+7,0}$ | 665 | 700 | 9 | | 137,6 |
| -12 | 800 | $800^{+8,0}$ | 860 | 900 | 10 | 7±0,6 | 183,70 |

Таблица N1

| Условный проход Dy1, мм | Условный проход Dy, мм | | | | | | | | | | | | |
|---|---|---|---|---|---|---|---|---|---|---|---|---|---|
| | 50 | 65 | 80 | 100 | 125 | 150 | 200 | 250 | 300 | 400 | 500 | 600 | 800 |
| 100 | X | | | | | | | | | | | | |
| 125 | X | | | | | | | | | | | | |
| 150 | X | X | X | | | | | | | | | | |
| 200 | X | X | X | X | | | | | | | | | |
| 250 | X | X | X | X | X | X | | | | | | | |
| 300 | X | X | X | X | X | X | X | | | | | | |
| 400 | X | X | X | X | X | X | X | X | X | | | | |
| 500 | X | X | X | X | X | X | X | X | X | X | X | | |
| 600 | X | X | X | X | X | X | X | X | X | X | X | X | |
| 800 | X | X | X | X | X | X | X | X | X | X | X | X | X |
| 1000 | X | X | X | X | X | X | X | X | X | X | X | X | X |

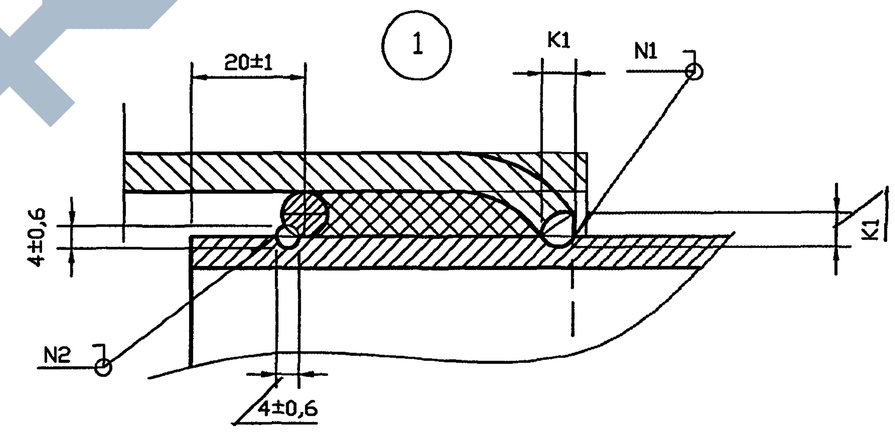


1. Знаком "X " в табл. 1 отмечены возможные исполнения врезок.
2. Сварка шва N1 ручная электродуговая.
3. * Размеры для справок

| Изм. | Лист | N докум. | Подпись | Дата |
|---|---|---|---|---|
| Разраб. | Василенко | | | 07.05 |
| Разраб. | Тарасенко | | | 07.05 |
| Пров. | Крючков | | | 07.05 |
| Н. контр. | Панасенко | | | 07.05 |
| Утв. | Корж | | | 07.05 |

# УГ 22.00 СБ

Врезка в газопровод телескопическая. Сборочный чертеж

| Лит. | Масса | Масштаб |
|---|---|---|
| | См. табл. | — |
| Лист | Листов 1 | |

СПКБ "Газпроект"

Копировал

Формат А3

Инв. N подл. | Подпись и дата | Взам инв. N | Инв. N дубл. | Подпись и

https://zavodjbi.com/

| Инв. N подл. | Подпись и дата | Взам инв. N | Инв. N дубл. | Подпись и дата |
|---|---|---|---|---|
| | | | | |

Серия 5.905-25.05 вып. 1, часть 2

| Формат | Зона | Поз. | Обозначение | Наименование | Количество на исполнение УГ 22.00 – | | | | | | | | | | Приме-чание |
|---|---|---|---|---|---|---|---|---|---|---|---|---|---|---|---|
| | | | | | – | 01 | 02 | 03 | 04 | 05 | 06 | 07 | 08 | 09 | |
| | | | | Документация | | | | | | | | | | | |
| А3 | | | УГ 22.00 СБ | Сборочный чертеж | X | X | X | X | X | X | X | X | X | X | |
| А3 | | | | Общие указания | X | X | X | X | X | X | X | X | X | X | |
| | | | | | | | | | | | | | | | |
| | | | | Детали | | | | | | | | | | | |
| А4 | | 1 | УГ 22.01 | Обечайка | 1 | | | | | | | | | | |
| | | | -01 | Обечайка | | 1 | | | | | | | | | |
| | | | -02 | Обечайка | | | 1 | | | | | | | | |
| | | | -03 | Обечайка | | | | 1 | | | | | | | |
| | | | -04 | Обечайка | | | | | 1 | | | | | | |
| | | | -05 | Обечайка | | | | | | 1 | | | | | |
| | | | -06 | Обечайка | | | | | | | 1 | | | | |
| | | | -07 | Обечайка | | | | | | | | 1 | | | |
| | | | -08 | Обечайка | | | | | | | | | 1 | | |
| | | | -09 | Обечайка | | | | | | | | | | 1 | |

Исполнения 10 ... 12 см. лист 3

| Изм. | Лист | N докум. | Подпись | Дата |
|---|---|---|---|---|
| Разраб. | | Василенко | | 07.05 |
| Разраб. | | Тарасенко | | 07.05 |
| Пров. | | Крючков | | 07.05 |
| Н. контр. | | Панасенко | | 07.05 |
| Утв. | | Корж | | 07.05 |

# УГ 22.00

Врезка в газопровод телескопическая

| Лит. | Лист | Листов |
|---|---|---|
| | 1 | 3 |

СПКБ "Газпроект"

Копировал

Формат А4

https://zavodjbi.com/

| Инв. N подл. | Подпись и дата | Взам инв. N | Инв. N дубл. | Подпись и дата |
|---|---|---|---|---|
| | | | | |

| Формат | Зона | Поз. | Обозначение | Наименование | Количество на исполнение УГ 22.00 – | | | | | | | | | | Приме-чание |
|---|---|---|---|---|---|---|---|---|---|---|---|---|---|---|---|
| | | | | | – | 01 | 02 | 03 | 04 | 05 | 06 | 07 | 08 | 09 | |
| А4 | | 2 | УГ 21.01 | Полумуфта | 1 | | | | | | | | | | |
| | | | -01 | Полумуфта | | 1 | | | | | | | | | |
| | | | -02 | Полумуфта | | | 1 | | | | | | | | |
| | | | -03 | Полумуфта | | | | 1 | | | | | | | |
| | | | -04 | Полумуфта | | | | | 1 | | | | | | |
| | | | -05 | Полумуфта | | | | | | 1 | | | | | |
| | | | -06 | Полумуфта | | | | | | | 1 | | | | |
| | | | -07 | Полумуфта | | | | | | | | 1 | | | |
| | | | -08 | Полумуфта | | | | | | | | | 1 | | |
| | | | -09 | Полумуфта | | | | | | | | | | 1 | |
| | | | | Материалы | | | | | | | | | | | |
| | | 3 | | Круг 8-В ГОСТ 2590-88 / Ст3кп-1-II ГОСТ 535-88* | 0,506 | 0,623 | 0,691 | 0,861 | 0,982 | 1,147 | 1,550 | 1,860 | 2,205 | 2,835 | м |
| | | 4 | | Шнур асбестовый высокой теплостойкости ШАОН10 ГОСТ 1779-83* Е | 12,7 | 15,6 | 17,2 | 21,5 | 24,6 | 28,6 | 38,8 | 46,6 | 55,2 | 71,0 | м |

| Изм. | Лист | N докум. | Подпись | Дата | УГ 22.00 | Лист 2 |
|---|---|---|---|---|---|---|

Копировал Формат А4

151

https://zavodjbi.com/

https://zavodjbi.com/

| Инв. N подл. | Подпись и дата | Взам инв. N | Инв. N дубл. | Подпись и дата |
|---|---|---|---|---|
| | | | | |



| Формат | Зона | Поз. | Обозначение | Наименование | Количество на исполнение УГ 22.00 - 10 | 11 | 12 | | | | | | | Примечание |
|---|---|---|---|---|---|---|---|---|---|---|---|---|---|---|
| | | | | Документация | | | | | | | | | | |
| А3 | | | УГ 22.00 СБ | Сборочный чертеж | X | X | X | | | | | | | |
| А3 | | | | Общие указания | X | X | X | | | | | | | |
| | | | | | | | | | | | | | | |
| | | | | Детали | | | | | | | | | | |
| А4 | | 1 | УГ 22.01 -10 | Обечайка | 1 | | | | | | | | | |
| | | | -11 | Обечайка | | 1 | | | | | | | | |
| | | | -12 | Обечайка | | | 1 | | | | | | | |
| А4 | | 2 | УГ 21.01 -10 | Полумуфта | 2 | | | | | | | | | |
| | | | -11 | Полумуфта | | 2 | | | | | | | | |
| | | | -12 | Полумуфта | | | 2 | | | | | | | |
| | | | | | | | | | | | | | | |
| | | | | Материалы | | | | | | | | | | |
| | | 3 | | Круг 8-В ГОСТ 2590-88 / Ст3кп-1-II ГОСТ 535-88* | 3,490 | 4,130 | 5,370 | | | | | | | м |
| | | 4 | | Шнур асбестовый высокой теплостойкости ШАОН10 ГОСТ 1779-83* Е | 97,3 | 103,5 | 134,2 | | | | | | | м |

| Изм. | Лист | N докум. | Подпись | Дата | УГ 22.00 | Лист 3 |
|---|---|---|---|---|---|---|

https://zavodjbi.com/



12.5

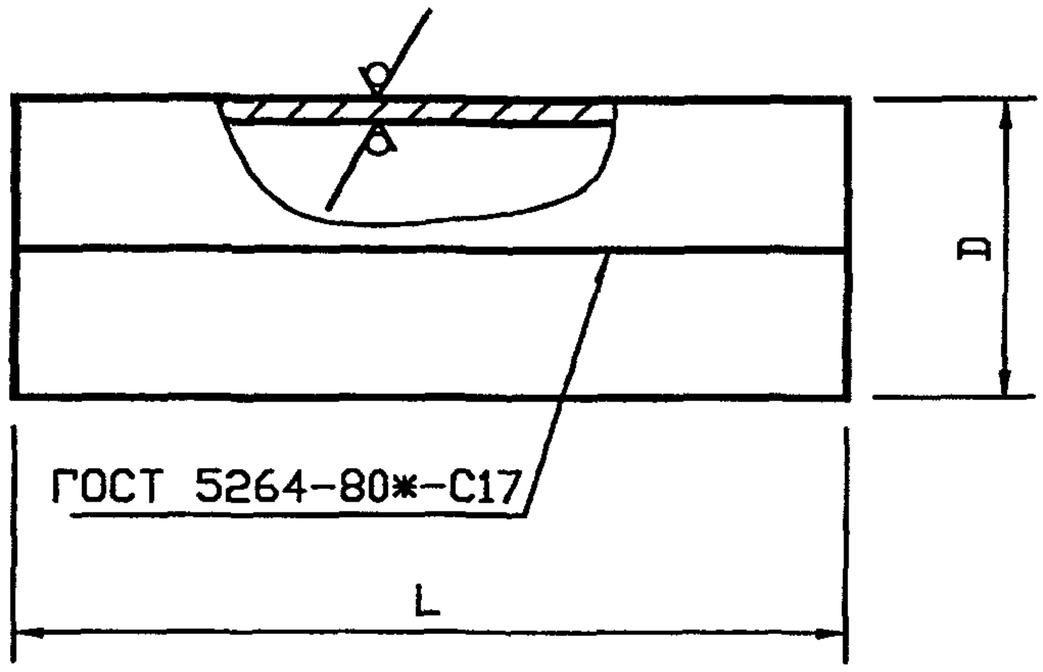


| Обозначение | D, мм | L, мм | Материал | Масса, кг |
|---|---|---|---|---|
| УГ 22.01 | $115_{-3,5}$ | $150_{-4,0}$ | Лист $\frac{Б-ПН-3,0\ ГОСТ\ 19903-74*}{Ст3сп4\ ГОСТ\ 14637-89*}$ | 1,2 |
| -01 | $135_{-4,0}$ | | | 1,4 |
| -02 | $145_{-4,0}$ | | | 1,5 |
| -03 | $175_{-4,0}$ | | Лист $\frac{Б-ПН-4,0\ ГОСТ\ 19903-74*}{Ст3сп4\ ГОСТ\ 14637-89*}$ | 2,5 |
| -04 | $195_{-4,0}$ | | | 2,8 |
| -05 | $225_{-4,5}$ | | Лист $\frac{Б-ПН-5,0\ ГОСТ\ 19903-74*}{Ст3сп4\ ГОСТ\ 14637-89*}$ | 4,1 |
| -06 | $285_{-5,4}$ | | Лист $\frac{Б-ПН-6,0\ ГОСТ\ 19903-74*}{Ст3сп4\ ГОСТ\ 14637-89*}$ | 6,3 |
| -07 | $340_{-6,4}$ | $180_{-4,0}$ | | 9,0 |
| -08 | $395_{-6,3}$ | $200_{-4,5}$ | | 11,5 |
| -09 | $495_{-6,3}$ | $240_{-4,6}$ | Лист $\frac{Б-ПН-7,0\ ГОСТ\ 19903-74*}{Ст3сп4\ ГОСТ\ 14637-89*}$ | 20,5 |
| -10 | $600_{-7,0}$ | $270_{-5,4}$ | | 28,0 |
| -11 | $700_{-8,0}$ | | | 32,5 |
| -12 | $900_{-9,0}$ | $380_{-6,3}$ | Лист $\frac{Б-ПН-8,0\ ГОСТ\ 19903-74*}{Ст3сп4\ ГОСТ\ 14637-89*}$ | 47,0 |
| | | | | |

Взам инв. N | Инв. N дубл. | Подпись и дата | Инв. N подл.

| Изм. | Лист | N докум. | Подпись | Дата | | | |
|---|---|---|---|---|---|---|---|
| Разраб. | | Василенко | | 07.05 | УГ 22.01 | | |
| Разраб. | | Тарасенко | | 07.05 | Обечайка | Лит. | Масса: См. табл. |
| Пров. | | Крючков | | 07.05 | | Масштаб: — | |
| | | | | | | Лист | Листов 1 |
| Н. контр. | | Панасенко | | 07.05 | См. табл. | СПКБ "Газпроект" | |
| Утв. | | Корж | | 07.05 | | | |

Копировал

Формат А3

https://zavodjbi.com/

Серия 5.905-25.05 вып. 1, часть 2

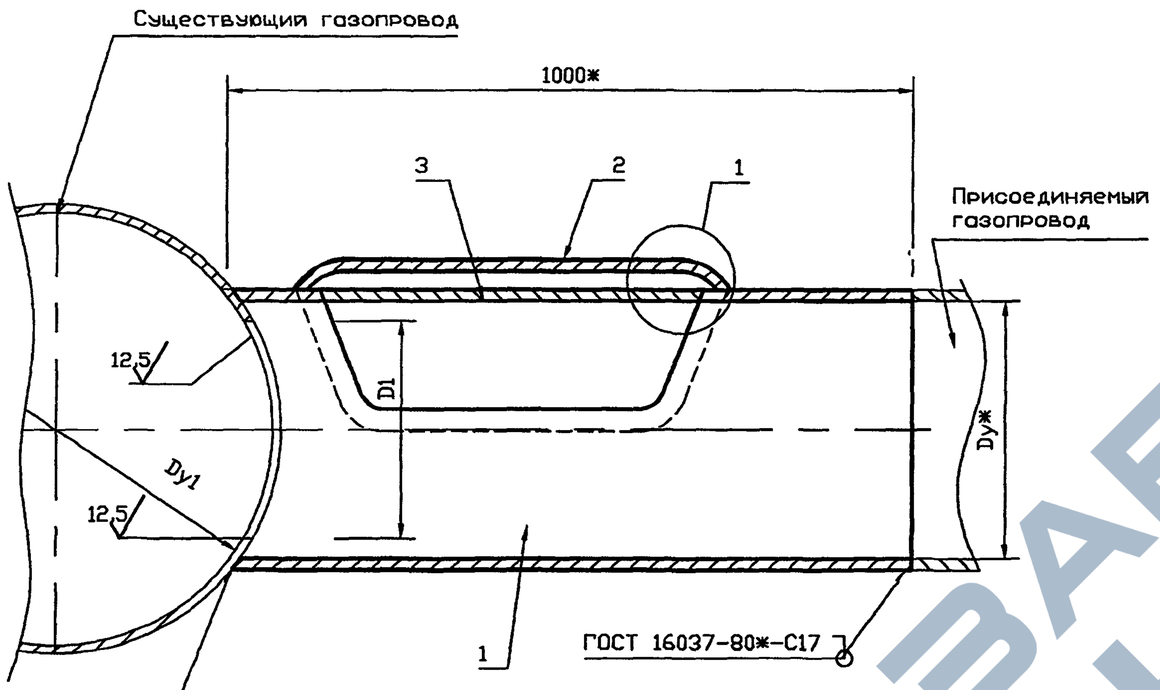


| Обозначение | Условный проход Dy*, мм | D1, мм | К, мм | К1, мм | Масса, кг |
|---|---|---|---|---|---|
| УГ 23.00 СБ | 50 | $40^{+2,5}$ | 4 | 4±0,6 | 4,4 |
| -01 | 65 | $55^{+3,0}$ | 4 | | 5,9 |
| -02 | 80 | $70^{+3,0}$ | 4 | 5±0,6 | 6,8 |
| -03 | 100 | $90^{+3,5}$ | 6 | | 11,6 |
| -04 | 125 | $115^{+3,5}$ | 6 | | 14,9 |
| -05 | 150 | $140^{+4,0}$ | 6 | | 19,5 |
| -06 | 200 | $190^{+4,6}$ | 7 | | 41,5 |
| -07 | 250 | $240^{+4,6}$ | 7 | | 62,6 |
| -08 | 300 | $290^{+5,4}$ | 7 | 6±0,6 | 75,3 |
| -09 | 400 | $390^{+6,3}$ | 8 | | 91,4 |
| -10 | 500 | $490^{+6,3}$ | 8 | | 118,6 |
| -11 | 600 | $590^{+7,0}$ | 9 | | 140,5 |
| -12 | 800 | $790^{+8,0}$ | 10 | 7±0,6 | 226,7 |

Таблица N1

| Условный проход Dy1, мм | Условный проход Dy, мм | | | | | | | | | | | | |
|---|---|---|---|---|---|---|---|---|---|---|---|---|---|
| | 50 | 65 | 80 | 100 | 125 | 150 | 200 | 250 | 300 | 400 | 500 | 600 | 800 |
| 100 | X | X | | | | | | | | | | | |
| 125 | X | X | X | | | | | | | | | | |
| 150 | X | X | X | X | | | | | | | | | |
| 200 | X | X | X | X | X | X | | | | | | | |
| 250 | X | X | X | X | X | X | X | | | | | | |
| 300 | X | X | X | X | X | X | X | X | | | | | |
| 400 | X | X | X | X | X | X | X | X | X | | | | |
| 500 | X | X | X | X | X | X | X | X | X | X | | | |
| 600 | X | X | X | X | X | X | X | X | X | X | X | | |
| 800 | X | X | X | X | X | X | X | X | X | X | X | X | |
| 1000 | X | X | X | X | X | X | X | X | X | X | X | X | X |

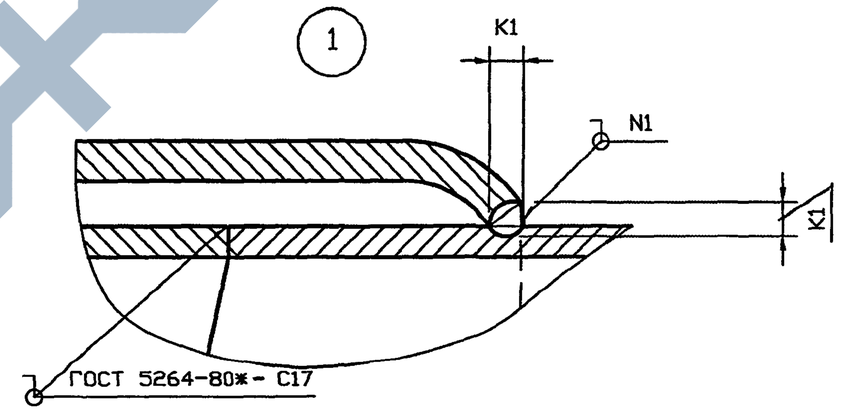


1. Знаком "Х " в табл. 1 отмечены возможные исполнения врезок.
2. Сварка шва N1 ручная электродуговая.
3. * Размеры для справок

| Изм. | Лист | N докум. | Подпись | Дата |
|---|---|---|---|---|
| Разраб. | | Василенко | | 07.05 |
| Разраб. | | Тарасенко | | 07.05 |
| Пров. | | Крючков | | 07.05 |
| Н. контр. | | Панасенко | | 07.05 |
| Утв. | | Корж | | 07.05 |

УГ 23.00 СБ

Врезка в газопровод тавровая. Сборочный чертеж

| Лит. | Масса | Масштаб |
|---|---|---|
| | См. табл. | — |

Лист | Листов 1

СПКБ "Газпроект"

Копировал | Формат А3

Инв. N подл. | Подпись и дата | Взам инв. N | Инв. N дубл. | Подпись и дата

https://zavodjbi.com/

| Инв. N подл. | Подпись и дата | Взам инв. N | Инв. N дубл. | Подпись и дата |
|---|---|---|---|---|
| | | | | |

Серия 5.905-25.05 вып. 1, часть 2

| Формат | Зона | Поз. | Обозначение | Наименование | Количество на исполнение УГ 23.00 – | | | | | | | | | | Приме-чание |
|---|---|---|---|---|---|---|---|---|---|---|---|---|---|---|---|
| | | | | | – | 01 | 02 | 03 | 04 | 05 | 06 | 07 | 08 | 09 | |
| | | | | Документация | | | | | | | | | | | |
| А3 | | | УГ 23.00 СБ | Сборочный чертеж | X | X | X | X | X | X | X | X | X | X | |
| А3 | | | | Общие указания | X | X | X | X | X | X | X | X | X | X | |
| | | | | | | | | | | | | | | | |
| | | | | Детали | | | | | | | | | | | |
| А3 | | 1 | УГ 23.01 | Труба | 1 | | | | | | | | | | |
| | | | –01 | Труба | | 1 | | | | | | | | | |
| | | | –02 | Труба | | | 1 | | | | | | | | |
| | | | –03 | Труба | | | | 1 | | | | | | | |
| | | | –04 | Труба | | | | | 1 | | | | | | |
| | | | –05 | Труба | | | | | | 1 | | | | | |
| | | | –06 | Труба | | | | | | | 1 | | | | |
| | | | –07 | Труба | | | | | | | | 1 | | | |
| | | | –08 | Труба | | | | | | | | | 1 | | |
| | | | –09 | Труба | | | | | | | | | | 1 | |

Исполнения 10 ... 12 см. листы 4,5

| Изм. | Лист | N докум. | Подпись | Дата |
|---|---|---|---|---|
| Разраб. | | Василенко | | 07.05 |
| Разраб. | | Тарасенко | | 07.05 |
| Пров. | | Крючков | | 07.05 |
| Н. контр. | | Панасенко | | 07.05 |
| Утв. | | Корж | | 07.05 |

# УГ 23.00

Врезка в газопровод тавровая

| Лит. | Лист | Листов |
|---|---|---|
| | 1 | 4 |

СПКБ "Газпроект"

Копировал

Формат А4

https://zavodjbi.com/

| Инв. N подл. | Подпись и дата | Взам инв. N | Инв. N дубл. | Подпись и дата |
|---|---|---|---|---|
| | | | | |

| Формат | Зона | Поз. | Обозначение | Наименование | Количество на исполнение УГ 23.00 – | | | | | | | | | | Приме-чание |
|---|---|---|---|---|---|---|---|---|---|---|---|---|---|---|---|
| | | | | | – | 01 | 02 | 03 | 04 | 05 | 06 | 07 | 08 | 09 | |
| А3 | | 2 | УГ 23.02 | Крышка | 1 | | | | | | | | | | |
| | | | -01 | Крышка | | 1 | | | | | | | | | |
| | | | -02 | Крышка | | | 1 | | | | | | | | |
| | | | -03 | Крышка | | | | 1 | | | | | | | |
| | | | -04 | Крышка | | | | | 1 | | | | | | |
| | | | -05 | Крышка | | | | | | 1 | | | | | |
| | | | -06 | Крышка | | | | | | | 1 | | | | |
| | | | -07 | Крышка | | | | | | | | 1 | | | |
| | | | -08 | Крышка | | | | | | | | | 1 | | |
| | | | -09 | Крышка | | | | | | | | | | 1 | |
| | | | | | | | | | | | | | | | |
| | | | | | | | | | | | | | | | |
| А3 | | 3 | УГ 23.03 | Крышка | 1 | | | | | | | | | | |
| | | | -01 | Крышка | | 1 | | | | | | | | | |
| | | | -02 | Крышка | | | 1 | | | | | | | | |
| | | | -03 | Крышка | | | | 1 | | | | | | | |
| | | | -04 | Крышка | | | | | 1 | | | | | | |

| Изм. | Лист | N докум. | Подпись | Дата | УГ 23.00 | Лист 2 |
|---|---|---|---|---|---|---|

Копировал Формат А4

154

https://zavodjbi.com/

https://zavodjbi.com/

| Инв. N подл. | Подпись и дата | Взам инв. N | Инв. N дубл. | Подпись и дата |
|---|---|---|---|---|
| | | | | |

Серия 5.905-25.05 вып. 1, часть 2

| Формат | Зона | Поз. | Обозначение | Наименование | Количество на исполнение УГ 23.00 - | | | | | | | | | | Приме-чание |
|---|---|---|---|---|---|---|---|---|---|---|---|---|---|---|---|
| | | | | | - | 01 | 02 | 03 | 04 | 05 | 06 | 07 | 08 | 09 | |
| А3 | | 3 | УГ 23.03 -05 | Крышка | | | | | | 1 | | | | | |
| | | | -06 | Крышка | | | | | | | 1 | | | | |
| | | | -07 | Крышка | | | | | | | | 1 | | | |
| | | | -08 | Крышка | | | | | | | | | 1 | | |
| | | | -09 | Крышка | | | | | | | | | | 1 | |

| Изм. | Лист | N докум. | Подпись | Дата | УГ 23.00 | Лист 3 |
|---|---|---|---|---|---|---|

Копировал Формат А4

https://zavodjbi.com/

| Инв. N подл. | Подпись и дата | Взам инв. N | Инв. N дубл. | Подпись и дата |
|---|---|---|---|---|
| | | | | |

| Формат | Зона | Поз. | Обозначение | Наименование | Количество на исполнение УГ 23.00 – 10 | 11 | 12 | | | | | | | | Приме-чание |
|---|---|---|---|---|---|---|---|---|---|---|---|---|---|---|---|
| | | | | Документация | | | | | | | | | | | |
| А3 | | | УГ 23.00 СБ | Сборочный чертеж | X | X | X | | | | | | | | |
| А3 | | | | Общие указания | X | X | X | | | | | | | | |
| | | | | | | | | | | | | | | | |
| | | | | Детали | | | | | | | | | | | |
| А3 | | 2 | УГ 23.01 –10 | Труба | 1 | | | | | | | | | | |
| | | | –11 | Труба | | 1 | | | | | | | | | |
| | | | –12 | Труба | | | 1 | | | | | | | | |
| А3 | | 2 | УГ 23.02 –10 | Крышка | 1 | | | | | | | | | | |
| | | | –11 | Крышка | | 1 | | | | | | | | | |
| | | | –12 | Крышка | 1 | | 1 | | | | | | | | |
| А3 | | 3 | УГ 23.03 –10 | Крышка | | 1 | | | | | | | | | |
| | | | –11 | Крышка | | | 1 | | | | | | | | |
| | | | –12 | Крышка | | | | | | | | | | | |
| | | | | | | | | | | | | | | | |
| | | | | | | | | | | | | | | | |
| | | | | | | | | | | | | | | | |
| | | | | | | | | | | | | | | | |

| Изм. | Лист | N докум. | Подпись | Дата | УГ 23.00 | Лист 4 |
|---|---|---|---|---|---|---|

Копировал Формат А4



https://zavodjbi.com/

12.5

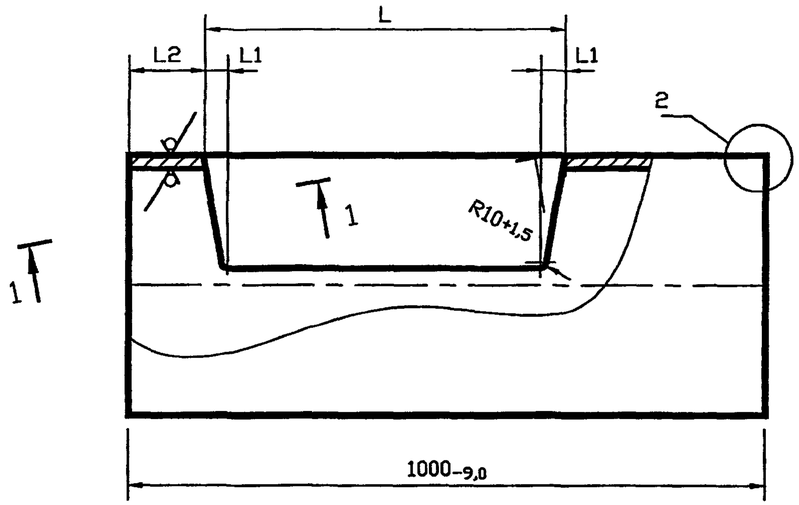


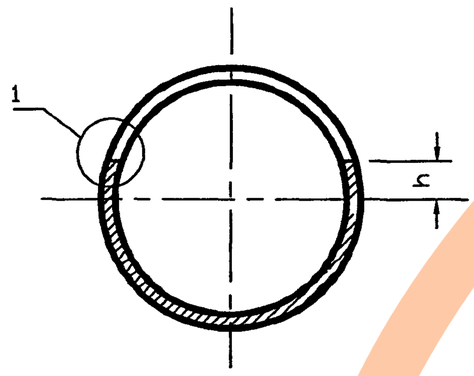


1–1
повернуто

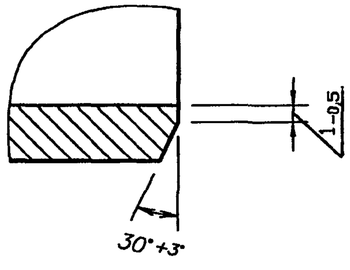


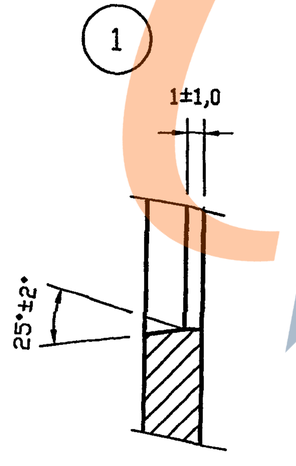


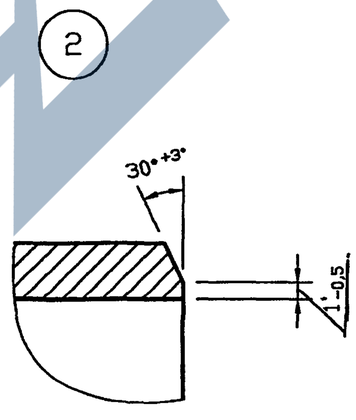


| Обозначение | L, мм | L1, мм | L2, мм | h, мм | Материал | Масса, кг |
|---|---|---|---|---|---|---|
| УГ 23.01 | $150^{+4,0}$ | $5^{+1,2}$ | $25_{-2,1}$ | $10_{-1,5}$ | Труба 57х3,0 ГОСТ 10704-91 / Ст3сп3 ГОСТ 10706-80* | 3,8 |
| -01 | $165^{+4,0}$ | $10^{+1,5}$ | | | Труба 76х3,0 ГОСТ 10704-91 / Ст3сп3 ГОСТ 10706-80* | 5,0 |
| -02 | $180^{+4,0}$ | $15^{+1,8}$ | $30_{-2,1}$ | | Труба 89х3,0 ГОСТ 10704-91 / Ст3сп3 ГОСТ 10706-80* | 5,6 |
| -03 | $200^{+4,6}$ | $10^{+1,5}$ | $70_{-3,0}$ | $30_{-2,1}$ | Труба 114х4,5 ГОСТ 10704-91 / Ст3сп3 ГОСТ 10706-80* | 9,4 |
| -04 | $220^{+4,6}$ | $15^{+1,8}$ | | | Труба 133х4,5 ГОСТ 10704-91 / Ст3сп3 ГОСТ 10706-80* | 12,0 |
| -05 | $250^{+4,5}$ | $20^{+2,1}$ | $75_{-3,0}$ | | Труба 159х4,5 ГОСТ 10704-91 / Ст3сп3 ГОСТ 10706-80* | 15,0 |
| -06 | $300^{+5,4}$ | $35^{+2,5}$ | $80_{-3,0}$ | | Труба 219х5,0 ГОСТ 10704-91 / Ст3сп3 ГОСТ 10706-80* | 30,0 |
| -07 | $350^{+5,4}$ | $55^{+3,0}$ | $90_{-3,5}$ | | Труба 273х5,0 ГОСТ 10704-91 / Ст3сп3 ГОСТ 10706-80* | 44,0 |
| -08 | $400^{+6,3}$ | $60^{+3,0}$ | | | Труба 325х5,0 ГОСТ 10704-91 / Ст3сп3 ГОСТ 10706-80* | 50,0 |
| -09 | $500^{+6,3}$ | $95^{+3,5}$ | $95_{-3,5}$ | | Труба 426х6,0 ГОСТ 10704-91 / Ст3сп3 ГОСТ 10706-80* | 53,0 |
| -10 | $600^{+7,0}$ | $120^{+4,0}$ | $110_{-3,5}$ | | Труба 530х6,0 ГОСТ 10704-91 / Ст3сп3 ГОСТ 10706-80* | 66,5 |
| -11 | $700^{+8,0}$ | $120^{+4,0}$ | | | Труба 630х7,0 ГОСТ 10704-91 / Ст3сп3 ГОСТ 10706-80* | 69,0 |
| -12 | $900^{+9,0}$ | $180^{+4,0}$ | $130_{-3,5}$ | | Труба 820х8,0 ГОСТ 10704-91 / Ст3сп3 ГОСТ 10706-80* | 105,0 |

| Изм. | Лист | N докум. | Подпись | Дата |
|---|---|---|---|---|
| Разраб. | | Василенко | | 07.05 |
| Разраб. | | Тарасенко | | 07.05 |
| Пров. | | Крючков | | 07.05 |
| Н. контр. | | Панасенко | | 07.05 |
| Утв. | | Корж | | 07.05 |

# УГ 23.01

Труба

| Лит. | Масса | Масштаб |
|---|---|---|
| | См. табл. | — |
| Лист | Листов 1 | |

См. табл.

СПКБ "Газпроект"

Копировал

Формат А3

Инв. N подл. | Подпись и дата | Взам инв. N | Инв. N дубл. | Подпись и дата

https://zavodjkl.com/

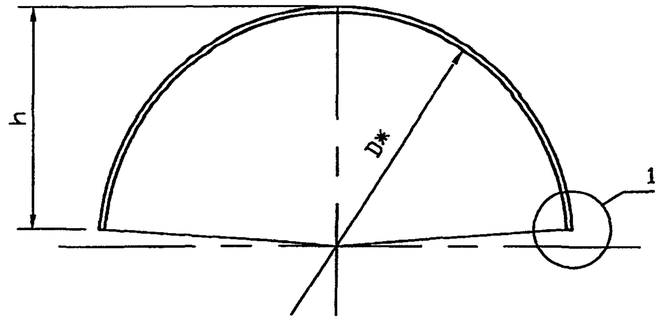


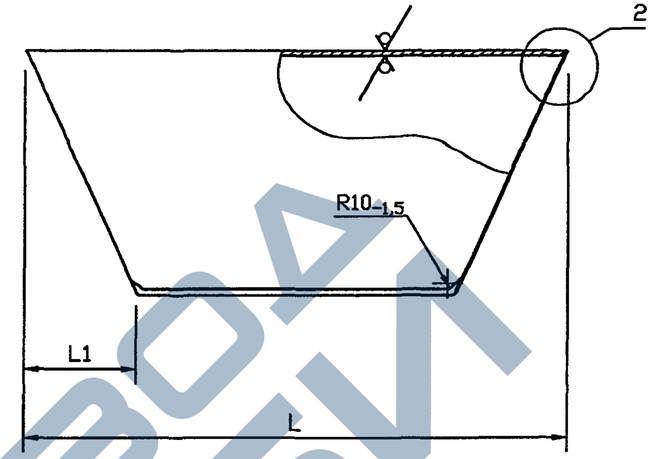


12.5

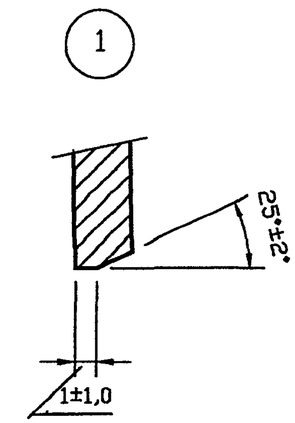


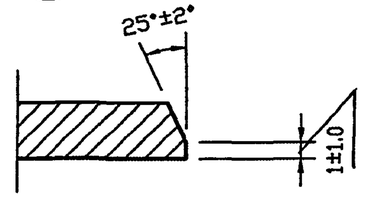


| Обозначение | D, мм | L, мм | L1, мм | h, мм | Материал | Масса, кг |
|---|---|---|---|---|---|---|
| УГ 23.02 | $57_{-3,0}$ | $150_{-4,0}$ | $5_{-1,2}$ | $18,5_{-2,1}$ | Лист $\frac{Б\text{-}ПН\text{-}3,0\ ГОСТ\ 19903\text{-}74*}{Ст3сп4\ ГОСТ\ 14637\text{-}89*}$ | 0,2 |
| -01 | $76_{-3,0}$ | $165_{-4,0}$ | $10_{-1,5}$ | $28_{-2,1}$ | | 0,4 |
| -02 | $89_{-3,5}$ | $180_{-4,0}$ | $15_{-1,8}$ | $34,5_{-2,5}$ | | 0,6 |
| -03 | $114_{-3,5}$ | $200_{-4,6}$ | $10_{-1,5}$ | $27_{-2,1}$ | Лист $\frac{Б\text{-}ПН\text{-}4,0\ ГОСТ\ 19903\text{-}74*}{Ст3сп4\ ГОСТ\ 14637\text{-}89*}$ | 1,0 |
| -04 | $133_{-4,0}$ | $220_{-4,6}$ | $15_{-1,8}$ | $33_{-2,1}$ | | 1,1 |
| -05 | $159_{-4,0}$ | $250_{-4,6}$ | $20_{-2,1}$ | $49,5_{-2,5}$ | Лист $\frac{Б\text{-}ПН\text{-}4,5\ ГОСТ\ 19903\text{-}74*}{Ст3сп4\ ГОСТ\ 14637\text{-}89*}$ | 1,9 |
| -06 | $219_{-4,6}$ | $300_{-5,4}$ | $35_{-2,5}$ | $79,5_{-3,0}$ | Лист $\frac{Б\text{-}ПН\text{-}7,0\ ГОСТ\ 19903\text{-}74*}{Ст3сп4\ ГОСТ\ 14637\text{-}89*}$ | 4,8 |
| -07 | $273_{-5,4}$ | $350_{-5,4}$ | $55_{-3,0}$ | $106,5_{-3,5}$ | Лист $\frac{Б\text{-}ПН\text{-}8,0\ ГОСТ\ 19903\text{-}74*}{Ст3сп4\ ГОСТ\ 14637\text{-}89*}$ | 7,9 |
| -08 | $325_{-5,4}$ | $400_{-6,3}$ | $60_{-3,0}$ | $132,5_{-4,0}$ | | 10,5 |
| -09 | $426_{-6,3}$ | $500_{-6,3}$ | $95_{-3,5}$ | $183_{-4,6}$ | Лист $\frac{Б\text{-}ПН\text{-}7,0\ ГОСТ\ 19903\text{-}74*}{Ст3сп4\ ГОСТ\ 14637\text{-}89*}$ | 15,5 |
| -10 | $530_{-7,0}$ | $600_{-7,0}$ | $120_{-4,0}$ | $235_{-4,6}$ | | 21,5 |
| -11 | $630_{-7,0}$ | $700_{-8,0}$ | $120_{-4,0}$ | $285_{-5,4}$ | | 31,0 |
| -12 | $820_{-9,0}$ | $900_{-9,0}$ | $180_{-4,0}$ | $380_{-6,3}$ | Лист $\frac{Б\text{-}ПН\text{-}8,0\ ГОСТ\ 19903\text{-}74*}{Ст3сп4\ ГОСТ\ 14637\text{-}89*}$ | 45,0 |

* Размеры для справок

| Изм. | Лист | N докум. | Подпись | Дата |
|---|---|---|---|---|
| Разраб. | | Василенко | | 07.05 |
| Разраб. | | Тарасенко | | 07.05 |
| Пров. | | Крючков | | 07.05 |
| Н. контр. | | Панасенко | | 07.05 |
| Утв. | | Корж | | 07.05 |

УГ 23.02

Крышка

| Лит. | Масса | Масштаб |
|---|---|---|
| | См. табл. | — |
| Лист | Листов 1 | |

См. табл.

СПКБ "Газпроект"

Копировал

Формат А3

Инв. N подл. | Подпись и дата | Взам инв. N | Инв. N дубл. | Подпись и дата

https://zavodpki.com/

Серия 5.905-25.05 вып. 1, часть 2

12.5

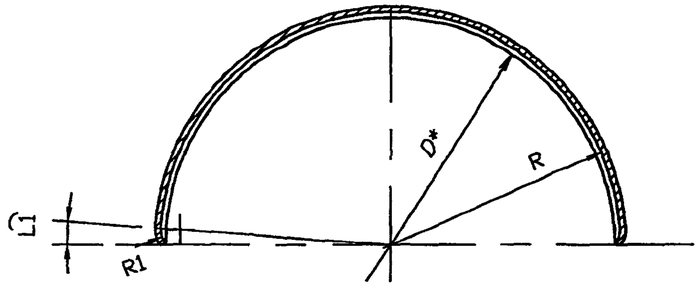


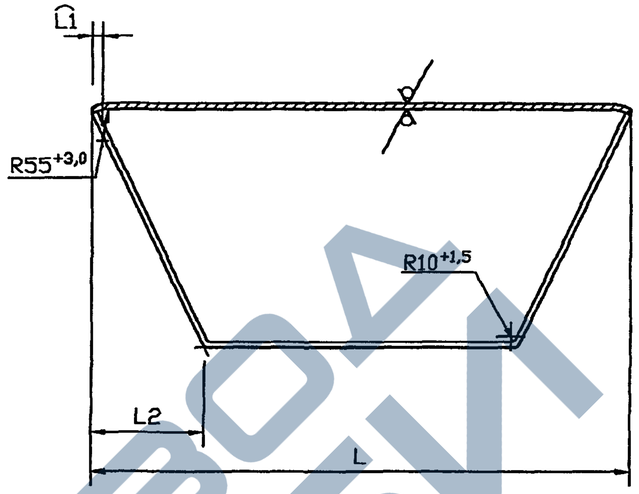


| Обозначение | D*, мм | L, мм | $\widehat{L1}$, мм | $\widehat{L2}$, мм | R, мм | R1, мм | Материал | Масса, кг |
|---|---|---|---|---|---|---|---|---|
| УГ 23.03 | 57 | $170_{-4,0}$ | 10±0,5 | $8^{+1,5}$ | $31^{+2,5}$ | $16^{+2,1}$ | Лист Б-ПН-3,0 ГОСТ 19903-74* / Ст3сп4 ГОСТ 14637-89* | 0,4 |
| -01 | 76 | $185_{-4,6}$ | | $15^{+1,8}$ | $41^{+2,5}$ | | | 0,5 |
| -02 | 89 | $200_{-4,6}$ | | $20^{+2,1}$ | $47^{+2,5}$ | | | 0,6 |
| -03 | 114 | $260_{-4,6}$ | 30±0,6 | $20^{+2,1}$ | $60^{+3,0}$ | $35^{+2,5}$ | Лист Б-ПН-4,0 ГОСТ 19903-74* / Ст3сп4 ГОСТ 14637-89* | 1,2 |
| -04 | 133 | $280_{-4,6}$ | | $25^{+2,1}$ | $70^{+3,0}$ | | | 1,8 |
| -05 | 159 | $310_{-5,4}$ | | $30^{+2,1}$ | $82^{+3,5}$ | | Лист Б-ПН-4,5 ГОСТ 19903-74* / Ст3сп4 ГОСТ 14637-89* | 2,6 |
| -06 | 219 | $360_{-5,4}$ | | $50^{+2,5}$ | $115^{+3,5}$ | | Лист Б-ПН-7,0 ГОСТ 19903-74* / Ст3сп4 ГОСТ 14637-89* | 6,7 |
| -07 | 273 | $410_{-6,3}$ | | $70^{+3,0}$ | $139^{+4,0}$ | | Лист Б-ПН-8,0 ГОСТ 19903-74* / Ст3сп4 ГОСТ 14637-89* | 10,7 |
| -08 | 325 | $460_{-6,3}$ | | $70^{+3,0}$ | $165^{+4,0}$ | | | 14,8 |
| -09 | 426 | $560_{-7,0}$ | | $110^{+3,5}$ | $216^{+4,5}$ | | Лист Б-ПН-7,0 ГОСТ 19903-74* / Ст3сп4 ГОСТ 14637-89* | 22,9 |
| -10 | 530 | $660_{-8,0}$ | | $140^{+4,0}$ | $268^{+5,4}$ | | | 28,6 |
| -11 | 630 | $760_{-8,0}$ | | $140^{+4,0}$ | $318^{+5,4}$ | | | 40,5 |
| -12 | 820 | $960_{-9,0}$ | | $200^{+4,5}$ | $413^{+6,3}$ | | Лист Б-ПН-8,0 ГОСТ 19903-74* / Ст3сп4 ГОСТ 14637-89* | 76,7 |

* Размеры для справок

| Изм. | Лист | N докум. | Подпись | Дата |
|---|---|---|---|---|
| Разраб. | | Василенко | | 07.05 |
| Разраб. | | Тарасенко | | 07.05 |
| Пров. | | Крючков | | 07.05 |
| Н. контр. | | Панасенко | | 07.05 |
| Утв. | | Корж | | 07.05 |

УГ 23.03

Крышка

| Лит. | Масса | Масштаб |
|---|---|---|
| | См. табл. | — |
| Лист | Листов 1 | |

См. табл.

СПКБ "Газпроект"

Копировал

Формат А3

Инв. N подл. | Подпись и дата | Взам инв. N | Инв. N дубл. | Подпись и дата

https://zavodjkl.com/

Серия 5.905-25.05 вып. 1, часть 2

| Обозначение | Условный проход | | D,мм | D1,мм | D2*,мм | H*,мм | h,мм | K,мм | Масса,кг |
|---|---|---|---|---|---|---|---|---|---|
| | Dy*,мм | Dy1*,мм | | | | | | | |
| УГ 24.00 СБ | 50 | 150...500 | 51+2 | 80+3 | 114 | 214 | 109±0,4 | 4 | 4,7 |
| -01 | 65 | | 70+2 | | | | | | |
| -02 | 80 | | 83+2 | | | | | | |
| -03 | 100 | | 95+3 | 80+3 | 119 | 240 | 122±0,5 | 6 | 15,0 |
| -04 | 125 | | 124+3 | | | | | | |
| -05 | 150 | | 150+3 | | | | | | |

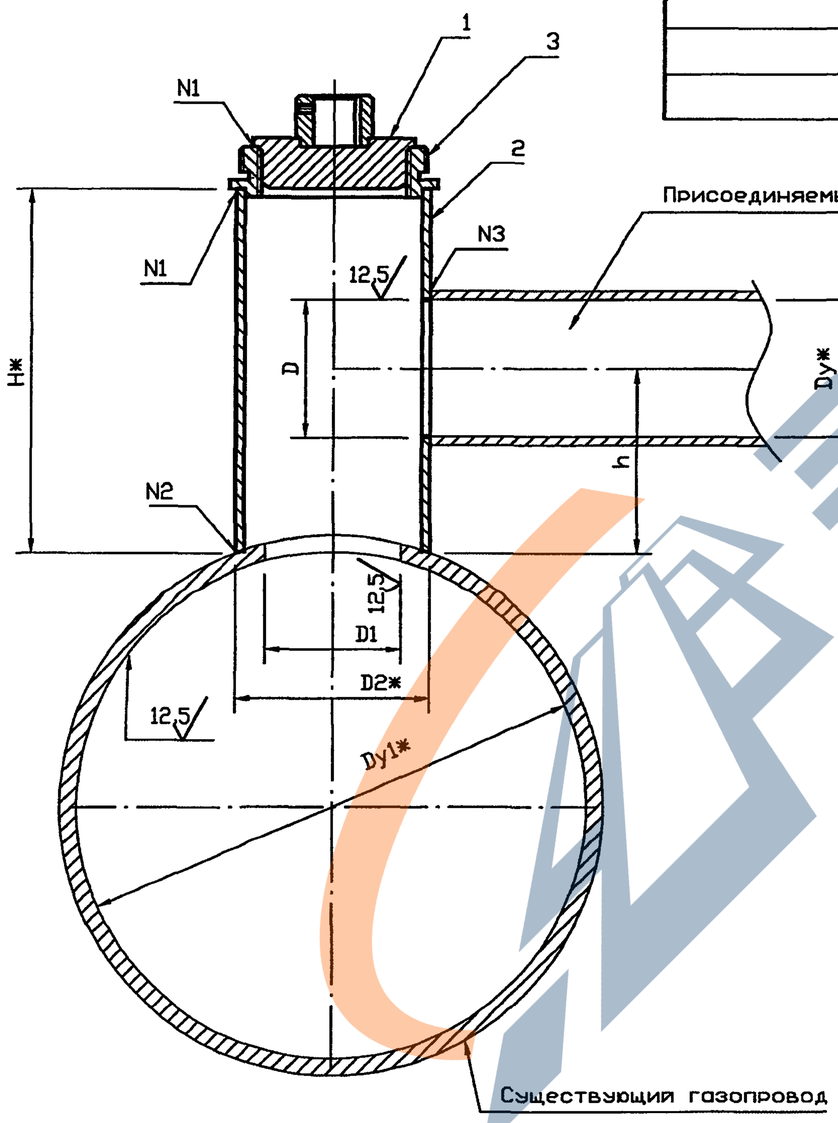


Таблица швов

| N шва | Обозначение |
|---|---|
| 1 | ГОСТ 5264-80*-Т1-Δ5 |
| 2 | ГОСТ 16037-80*-У17-Δ6 (при D2/D1 < 0.5) |
| | ГОСТ 16037-80*-У18-Δ6 (при D2/D1 > 0.5) |
| 3 | ГОСТ 16037-80*-У17-ΔК (при D2/D1 < 0.5) |
| | ГОСТ 16037-80*-У18-ΔК (при D2/D1 > 0.5) |

* Размеры для справок

| Изм. | Лист | N докум. | Подпись | Дата |
|---|---|---|---|---|
| Разраб. | | Василенко | | 07.05 |
| Разраб. | | Тарасенко | | 07.05 |
| Пров. | | Крючков | | 07.05 |
| Н. контр. | | Панасенко | | 07.05 |
| Утв. | | Корж | | 07.05 |

# УГ 24.00 СБ

Врезка газопровода приспособлением ПВГМ-09. Сборочный чертеж

| Лит. | Масса | Масштаб |
|---|---|---|
| | См. табл. | — |
| Лист | Листов 1 | |

СПКБ "Газпроект"

Копировал

Формат А3

Инв. N подл. | Подпись и дата | Взам инв. N | Инв. N дубл. | Подпись и дата

https://zavodjbi.com/

Серия 5.905-25.05 вып. 1, часть 2

| Формат | Зона | Поз. | Обозначение | Наименование | Кол. | Приме-чание |
|---|---|---|---|---|---|---|
| | | | | Документация | | |
| А3 | | | УГ 24.00 СБ | Сборочный чертеж | | |
| А3 | | | | Общие указания | | |
| | | | | Комплекты | | |
| А4 | | | УГ 24.04 | Втулка | 1 | |
| | | | Переменные данные | для исполнений | | |
| | | | | УГ 27.00-00; -01; -02 | | |
| | | | | Сборочный чертеж | | |
| А4 | | 1 | УГ 24.01.00 | Пробка | 1 | |
| | | | | Детали | | |
| БЧ | | 2 | УГ 24.02 | Труба L=214$_{-1,2}$ | | |
| | | | | Труба $\frac{114\times4,0\ \text{ГОСТ}\ 10704-91}{\text{Ст3сп3 ГОСТ}\ 10706-76*}$ | 1 | |
| А4 | | 3 | УГ 24.03 | Втулка | 1 | |
| | | | | УГ 27.00-03; -04; -05 | | |
| | | | | Сборочный чертеж | | |
| А4 | | 1 | УГ 24.01.00-01 | Пробка | 1 | |
| | | | | Детали | | |
| БЧ | | 2 | УГ 24.02 | Труба L=214$_{-1,2}$ | | |
| | | | | Труба $\frac{219\times5,0\ \text{ГОСТ}\ 10704-91}{\text{Ст3сп3 ГОСТ}\ 10706-76*}$ | 1 | |
| А4 | | 3 | УГ 24.03 | Втулка | 1 | |

Подпись и дата | Инв. N дубл. | Взам инв. N | Подпись и дата | Инв. N подл.

| Изм. | Лист | N докум. | Подпись | Дата | УГ 24.00 | | |
|---|---|---|---|---|---|---|---|
| Разраб. | | Василенко | | 07.05 | Врезка газопровода приспособлением ПВГМ-09 | Лит. | Лист | Листов |
| Разраб. | | Тарасенко | | 07.05 | | | 1 | |
| Пров. | | Крючков | | 07.05 | | СПКБ "Газпроект" | | |
| Н. контр. | | Панасенко | | 07.05 | | | | |
| Утв. | | Корж | | 07.05 | | | | |

Копировал

Формат А4

https://zavodjbi.com/

https://zavodjbi.com/



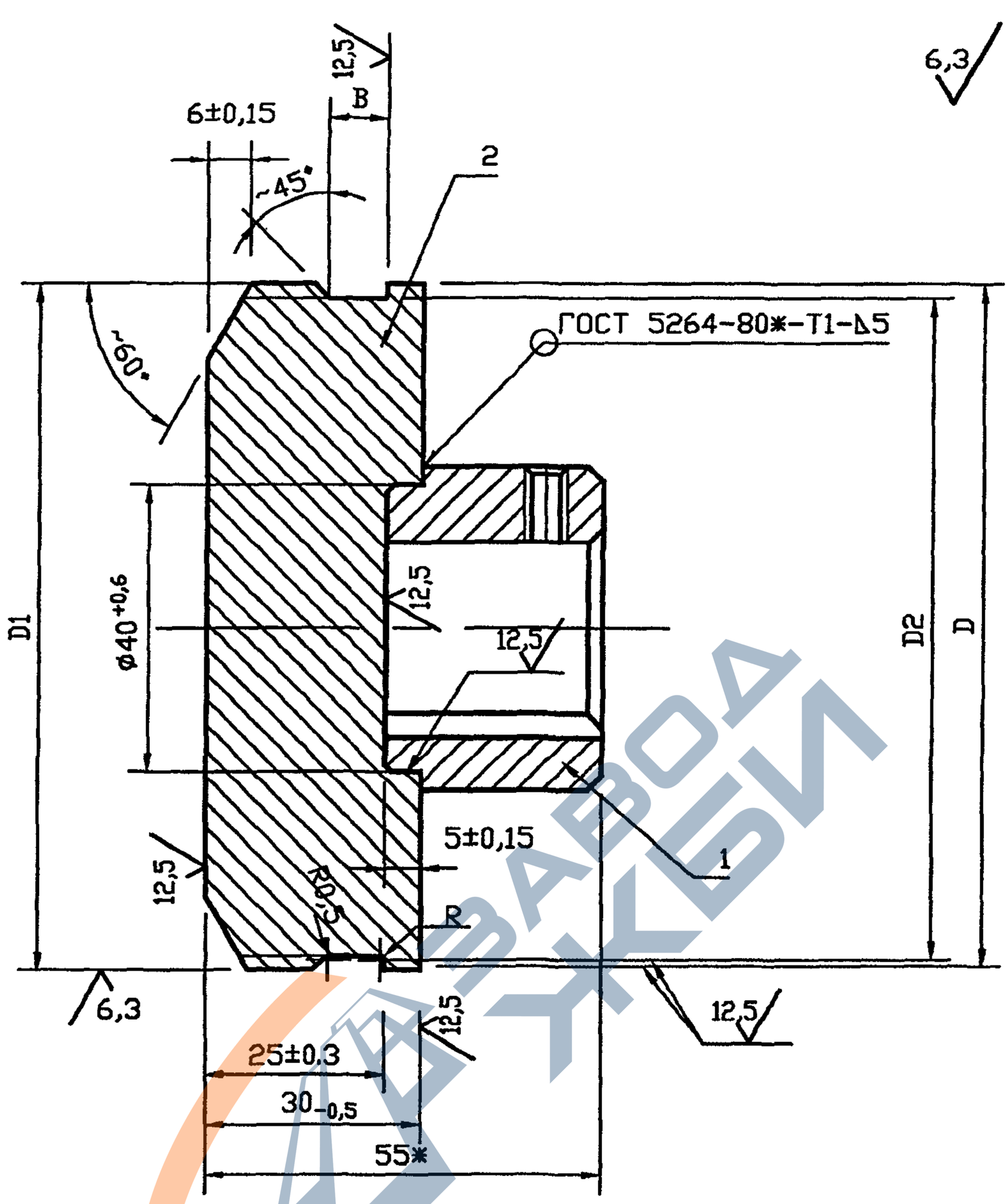


| Обозначение | D, мм | D1, мм | D2, мм | B, мм | R, мм | Масса, кг |
|---|---|---|---|---|---|---|
| УГ 24.01.00 | 95-0,87 | М90х3-8g | 85,5-0,87 | 4+0,3 | 1,0 | 1,7 |
| -01 | 150-1,00 | М145х4-8g | 139-1,00 | 5+0,3 | 1,6 | 4,0 |

* Размер для справок

| Изм. | Лист | N докум. | Подпись | Дата |
|---|---|---|---|---|
| Разраб. | | Василенко | | 07.05 |
| Разраб. | | Тарасенко | | 07.05 |
| Пров. | | Крючков | | 07.05 |
| Н. контр. | | Панасенко | | 07.05 |
| Утв. | | Корж | | 07.05 |

# УГ 24.01.00 СБ

Пробка.
Сборочный чертеж

| Лит. | Масса | Масштаб |
|---|---|---|
| | См. табл. | – |

Лист | Листов 1

35-3ГП-М1-ТВ1-КУВ ГОСТ 1050-88*

СПКБ "Газпроект"

Копировал

Формат А4

Подпись и дата | Инв. N дубл. | Взам инв. N | Подпись и дата | Инв. N подл.

https://zavodjbi.com/

https://zavodjbi.com/

Серия 5.905-25.05 вып. 1, часть 2

| Формат | Зона | Поз. | Обозначение | Наименование | Кол. | Приме-чание |
|---|---|---|---|---|---|---|
| | | | | Документация | | |
| А4 | | | УГ 24.01.00 СБ | Сборочный чертеж | | |
| | | | | Детали | | |
| А4 | | 1 | УГ 24.01.01 | Втулка | 1 | |
| | | | | | | |
| | | | Переменные | данные для исполнений | | |
| | | | | УГ 27.01-00 | | |
| | | | | Детали | | |
| БЧ | | 2 | УГ 24.01.02 | Пробка | | |
| | | | | Сталь 35-3ГП-М1-ТВ1-КУВ ГОСТ 1050-88* | 1 | |
| | | | | | | |
| | | | | УГ 27.01.00-01 | | |
| | | | | Детали | | |
| БЧ | | 2 | УГ 24.01.02-01 | Пробка | | |
| | | | | Сталь 35-3ГП-М1-ТВ1-КУВ ГОСТ 1050-88* | 1 | |

Подпись и дата | Взам. инв. N | Инв. N дубл. | Подпись и дата | Инв. N подл.

| Изм. | Лист | N докум. | Подпись | Дата | УГ 24.01.00 | | |
|---|---|---|---|---|---|---|---|
| Разраб. | | Василенко | | 07.05 | Пробка | Лит. | Лист 1 / Листов |
| Разраб. | | Тарасенко | | 07.05 | | | |
| Пров. | | Крючков | | 07.05 | | СПКБ "Газпроект" | |
| Н. контр. | | Панасенко | | 07.05 | | | |
| Утв. | | Корж | | 07.05 | | | |

Копировал

Формат А4

https://zavodjbi.com/

https://zavodjbi.com/



6,3

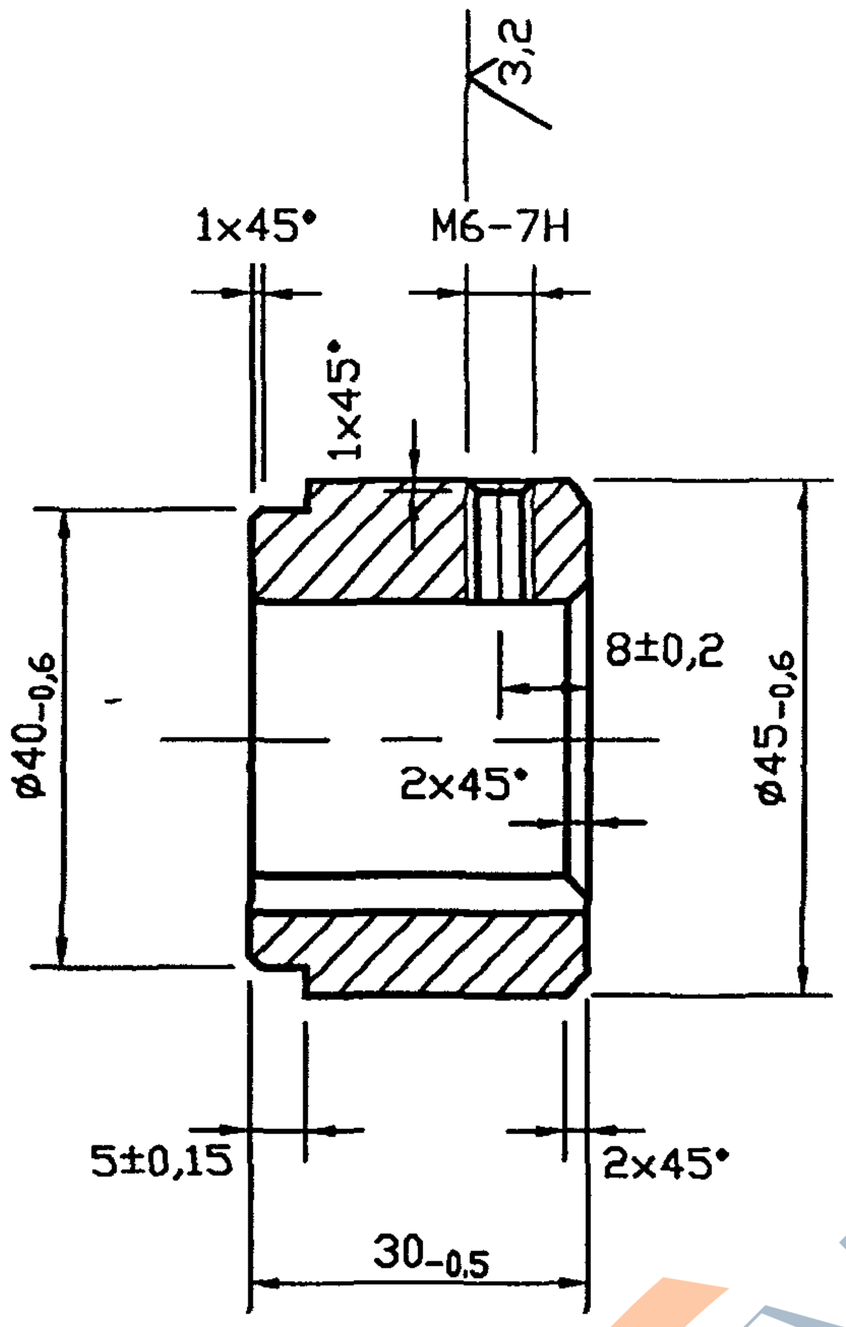


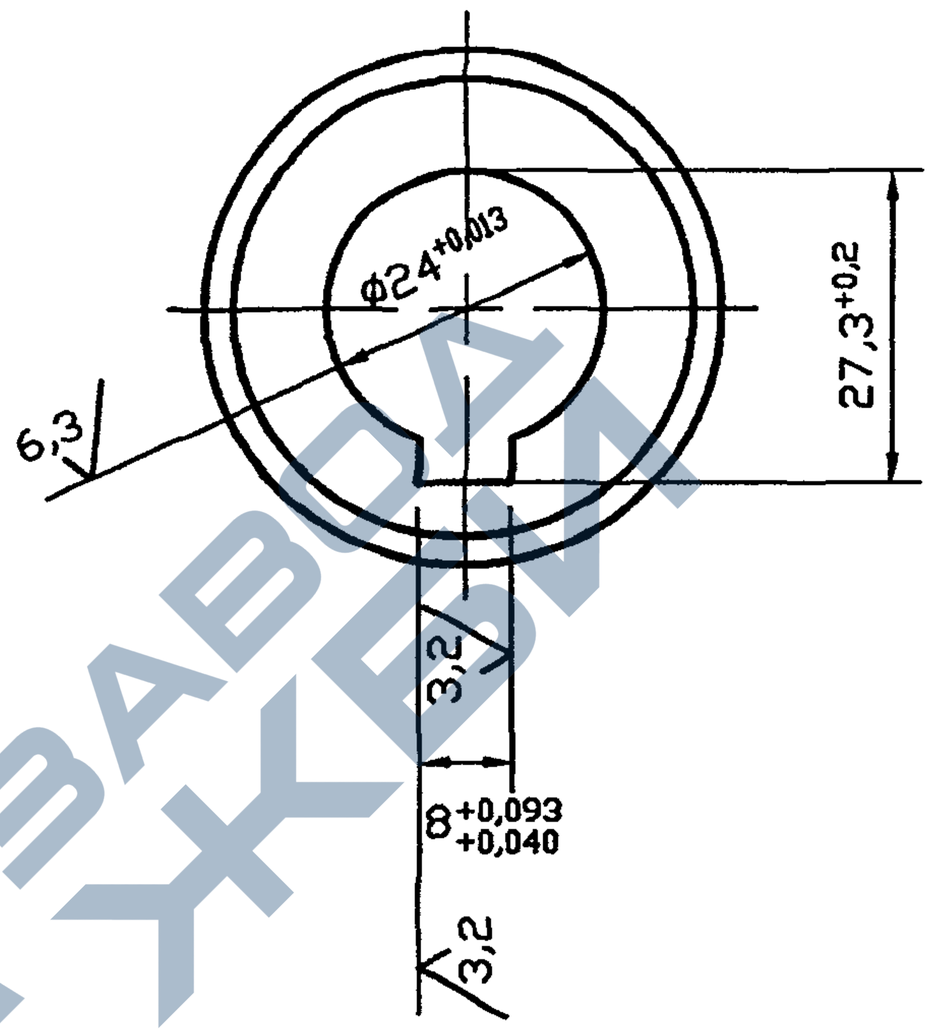


ЗАВОДА ЖБИ

Взам инв. N | Инв. N дубл. | Подпись и дата | Инв. N подл. | Подпись и дата

| Изм. | Лист | N докум. | Подпись | Дата |
|---|---|---|---|---|
| Разраб. | | Василенко | | 07.05 |
| Разраб. | | Тарасенко | | 07.05 |
| Пров. | | Крючков | | 07.05 |
| Н. контр. | | Панасенко | | 07.05 |
| Утв. | | Корж | | 07.05 |

# УГ 24.01.01

Втулка

| Лит. | Масса | Масштаб |
|---|---|---|
| | 0,2 | — |

| Лист | Листов 1 |
|---|---|

35-3ГП-М1-ТВ1-КУВ ГОСТ 1050-88

СПКБ "Газпроект"

Копировал

Формат А4

https://zavodjbi.com/

https://zavodjbi.com/

Серия 5.905-25.05 вып. 1, часть 2

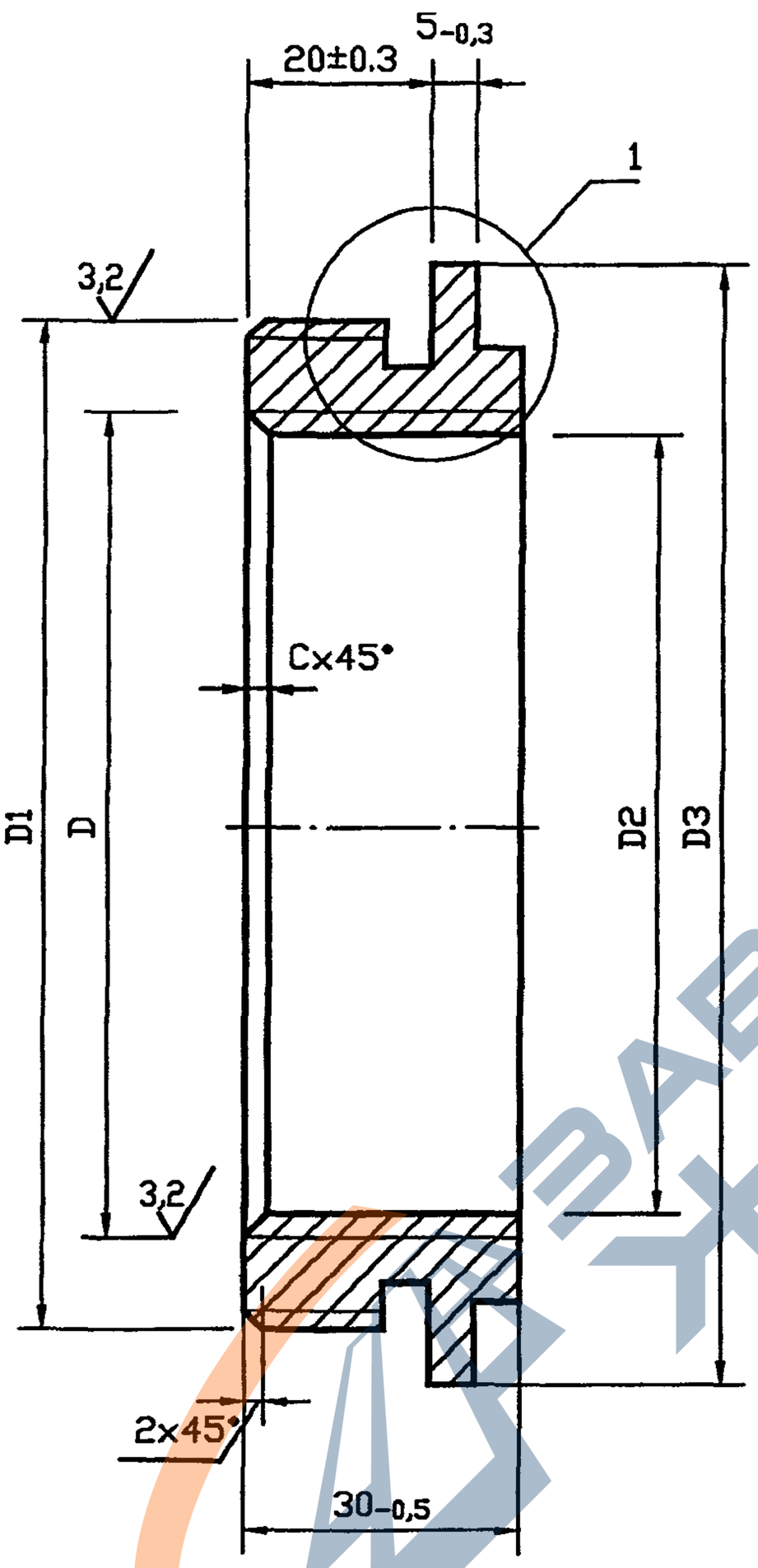


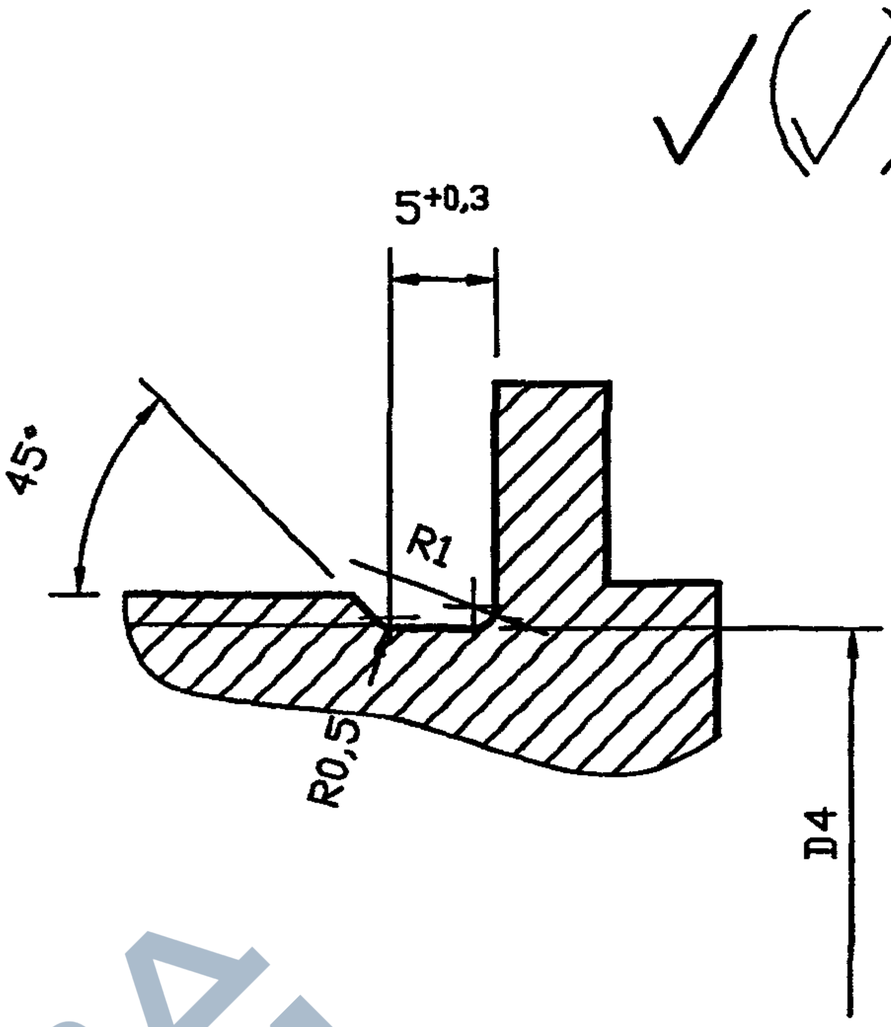


| Обозначение | D, мм | D1, мм | D2, мм | D3, мм | D4, мм | C, мм | Масса, кг |
|---|---|---|---|---|---|---|---|
| УГ 24.03 | M90x3-7H | M110x2-8g | $105_{-0,9}$ | $122_{-1,0}$ | $107_{-0,9}$ | 2,5 | 0,75 |
| -01 | M145x4-7H | M185x2-8g | $204_{-1,2}$ | $232_{-1,2}$ | $182_{-1,2}$ | 3,0 | 2,4 |

| Изм. | Лист | N докум. | Подпись | Дата |
|---|---|---|---|---|
| Разраб. | | Василенко | | 07.05 |
| Разраб. | | Тарасенко | | 07.05 |
| Пров. | | Крючков | | 07.05 |
| Н. контр. | | Панасенко | | 07.05 |
| Утв. | | Корж | | 07.05 |

# УГ 24.03

Втулка

| Лит. | Масса | Масштаб |
|---|---|---|
| | См. табл. | - |

Лист | Листов 1

35-3ГП-М1-ТВ1-КУВ ГОСТ 1050-88*

СПКБ "Газпроект"

Копировал

Формат А4

Взам инв. N | Инв. N дубл. | Подпись и дата | Инв. N подл. | Подпись и дата

https://zavodjbi.com/

https://zavodjbi.com/



12,5

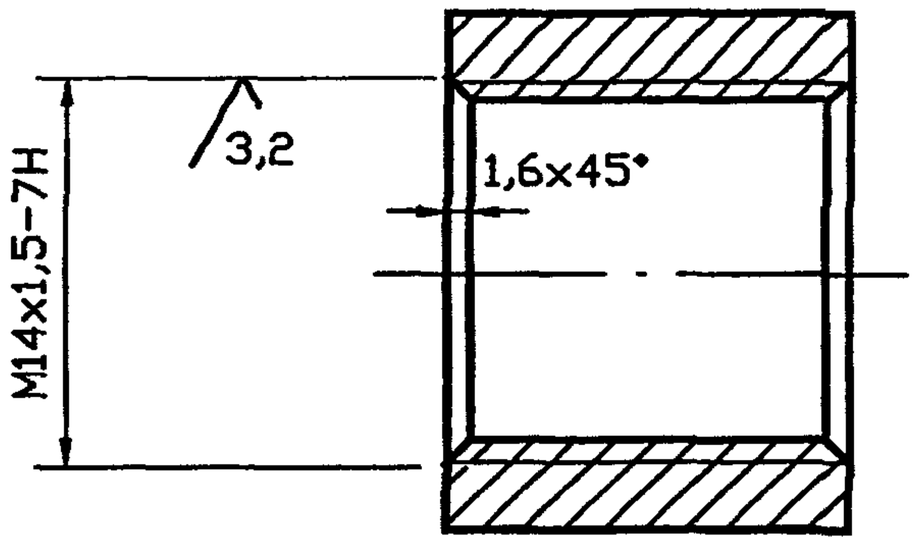


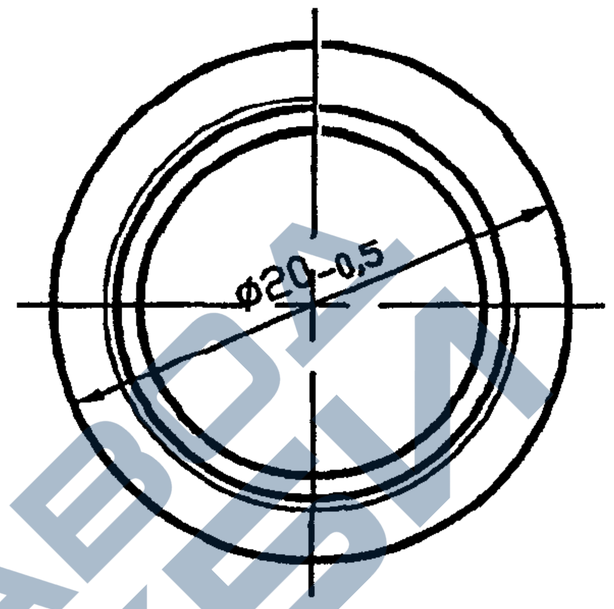


Инв. N подл. | Подпись и дата | Взам. инв. N | Инв. N дубл. | Подпись и дата

| Изм. | Лист | N докум. | Подпись | Дата |
|---|---|---|---|---|
| Разраб. | | Василенко | | 07.05 |
| Разраб. | | Тарасенко | | 07.05 |
| Пров. | | Крючков | | 07.05 |
| Н. контр. | | Панасенко | | 07.05 |
| Утв. | | Корж | | 07.05 |

# УГ 24.04

Втулка

| Лит. | Масса | Масштаб |
|---|---|---|
| | См. табл. | – |

Лист | Листов 1

СтЗсп ГОСТ 380-94

СПКБ "Газпроект"

Копировал

Формат А4

https://zavodjbi.com/

Серия 5.905-25.05 вып. 1, часть 2

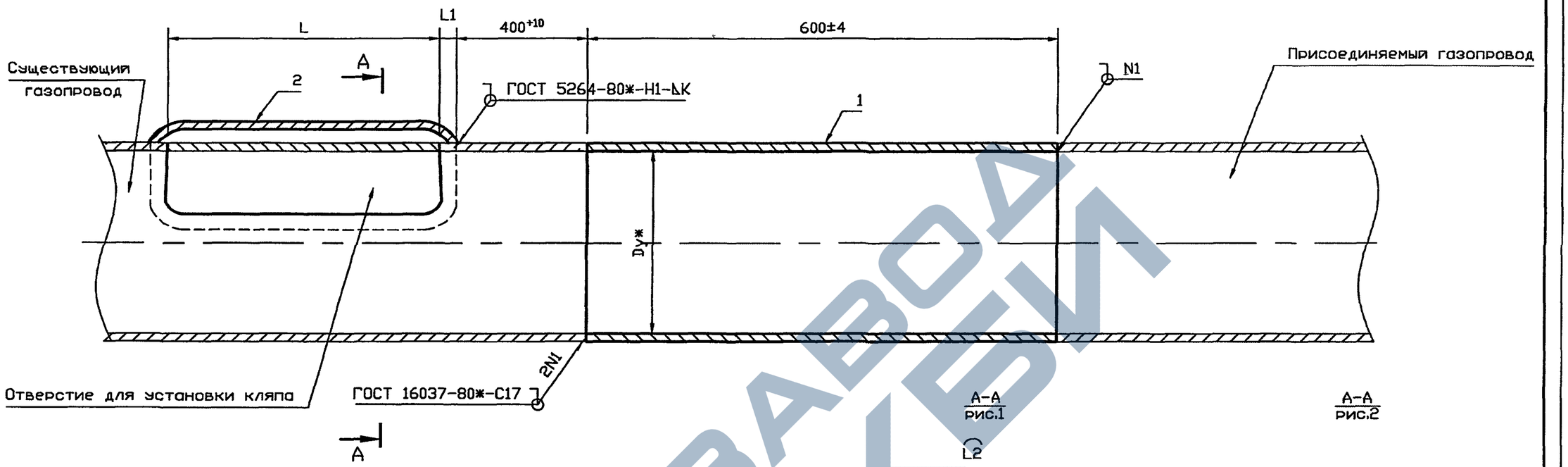


А-А
рис.1

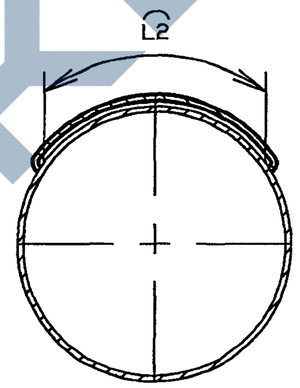


А-А
рис.2

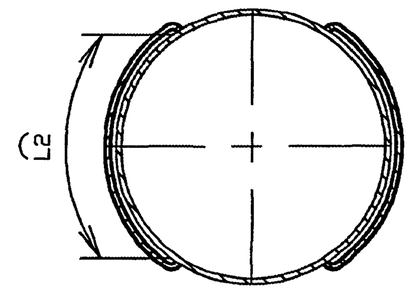


| Обозначение | Условный проход Dу*, мм | Рис. | L, мм | L1, мм | L2, мм | K, мм | Масса, кг |
|---|---|---|---|---|---|---|---|
| УГ 25.00 СБ | 50 | 1 | 50±2 | 10±2 | 60±2 | 4 | 2,53 |
| -01 | 65 | | | | | | 3,37 |
| -02 | 80 | | | | | | 3,95 |
| -03 | 100 | | 100±2 | 20±2 | 220±2 | | 8,21 |
| -04 | 125 | | | | | | 9,69 |
| -05 | 150 | | | | | | 11,21 |
| -06 | 200 | | 300±2 | 30±2 | 250±2 | 5 | 18,04 |
| -07 | 250 | | | | | | 22,04 |
| -08 | 300 | | | | | 6 | 25,89 |
| -09 | 400 | | | | | | 33,36 |
| -10 | 500 | | | | | 7 | 48,73 |
| -11 | 600 | 2 | | | | 8 | 66,74 |
| -12 | 800 | | | | | 10 | 98,33 |
| -13 | 1000 | | | | | | 122,03 |
| -14 | 1200 | | | | | | 199,01 |

* Размеры для справок

| Изм. | Лист | N докум. | Подпись | Дата |
|---|---|---|---|---|
| Разраб. | | Василенко | | 07.05 |
| Разраб. | | Тарасенко | | 07.05 |
| Пров. | | Крючков | | 07.05 |
| Н. контр. | | Панасенко | | 07.05 |
| Утв. | | Корж | | 07.05 |

# УГ 25.00 СБ

Врезка в газопровод торцевая катушкой. Сборочный чертеж

| Лит. | Масса | Масштаб |
|---|---|---|
| | См. табл. | — |
| Лист | Листов 1 | |

СПКБ "Газпроект"

Копировал

Формат А3

Подпись и дата | Инв. N дубл. | Взам инв. N | Подпись и дата | Инв. N подл.

https://zavodjbi.com/

| Инв. N подл. | Подпись и дата | Взам инв. N | Инв. N дубл. | Подпись и дата |
|---|---|---|---|---|
| | | | | |

Серия 5.905-25.05 вып. 1, часть 2

| Формат | Зона | Поз. | Обозначение | Наименование | Количество на исполнение УГ 25.00 – | | | | | | | | | | Приме-чание |
|---|---|---|---|---|---|---|---|---|---|---|---|---|---|---|---|
| | | | | | – | 01 | 02 | 03 | 04 | 05 | 06 | 07 | 08 | 09 | |
| | | | | Документация | | | | | | | | | | | |
| А3 | | | УГ 25.00 СБ | Сборочный чертеж | X | X | X | X | X | X | X | X | X | X | |
| А3 | | | | Общие указания | X | X | X | X | X | X | X | X | X | X | |
| | | | | | | | | | | | | | | | |
| | | | | Детали | | | | | | | | | | | |
| А4 | | 1 | УГ 25.01 | Труба | 1 | | | | | | | | | | |
| | | | –01 | Труба | | 1 | | | | | | | | | |
| | | | –02 | Труба | | | 1 | | | | | | | | |
| | | | –03 | Труба | | | | 1 | | | | | | | |
| | | | –04 | Труба | | | | | 1 | | | | | | |
| | | | –05 | Труба | | | | | | 1 | | | | | |
| | | | –06 | Труба | | | | | | | 1 | | | | |
| | | | –07 | Труба | | | | | | | | 1 | | | |
| | | | –08 | Труба | | | | | | | | | 1 | | |
| | | | –09 | Труба | | | | | | | | | | 1 | |

| Изм. | Лист | N докум. | Подпись | Дата |
|---|---|---|---|---|
| Разраб. | | Василенко | | 07.05 |
| Разраб. | | Тарасенко | | 07.05 |
| Пров. | | Крючков | | 07.05 |
| Н. контр. | | Панасенко | | 07.05 |
| Утв. | | Корж | | 07.05 |

# УГ 25.00

Врезка в газопровод торцевая катушкой

| Лит. | Лист | Листов |
|---|---|---|
| | 1 | 3 |

СПКБ "Газпроект"

Копировал

Формат А4

https://zavodjbi.com/

| Инв. N подл. | Подпись и дата | Взам инв. N | Инв. N дубл. | Подпись и дата |
|---|---|---|---|---|
| | | | | |

| Формат | Зона | Поз. | Обозначение | Наименование | Количество на исполнение УГ 25.00 – | | | | | | | | | | Приме-чание |
|---|---|---|---|---|---|---|---|---|---|---|---|---|---|---|---|
| | | | | | – | 01 | 02 | 03 | 04 | 05 | 06 | 07 | 08 | 09 | |
| А4 | | 2 | УГ 25.02 | Крышка | 1 | | | | | | | | | | |
| | | | –01 | Крышка | | 1 | | | | | | | | | |
| | | | –02 | Крышка | | | 1 | | | | | | | | |
| | | | –03 | Крышка | | | | 1 | | | | | | | |
| | | | –04 | Крышка | | | | | 1 | | | | | | |
| | | | –05 | Крышка | | | | | | 1 | | | | | |
| | | | –06 | Крышка | | | | | | | 1 | | | | |
| | | | –07 | Крышка | | | | | | | | 1 | | | |
| | | | –08 | Крышка | | | | | | | | | 1 | | |
| | | | –09 | Крышка | | | | | | | | | | 1 | |

| Изм. | Лист | N докум. | Подпись | Дата | УГ 25.00 | Лист 2 |
|---|---|---|---|---|---|---|

Копировал Формат А4



https://zavodjbi.com/

https://zavodjbi.com/

| Инв. N подл. | Подпись и дата | Взам инв. N | Инв. N дубл. | Подпись и дата |
|---|---|---|---|---|
| | | | | |



| Формат | Зона | Поз. | Обозначение | Наименование | Количество на исполнение УГ 25.00 - 10 | 11 | 12 | 13 | 14 | | | | | | Примечание |
|---|---|---|---|---|---|---|---|---|---|---|---|---|---|---|---|
| | | | | Документация | | | | | | | | | | | |
| А3 | | | УГ 25.00 СБ | Сборочный чертеж | X | X | X | X | X | | | | | | |
| А3 | | | | Общие указания | X | X | X | X | X | | | | | | |
| | | | | | | | | | | | | | | | |
| | | | | Детали | | | | | | | | | | | |
| А4 | | 1 | УГ 25.01 -10 | Труба | 1 | | | | | | | | | | |
| | | | -11 | Труба | | 1 | | | | | | | | | |
| | | | -12 | Труба | | | 1 | | | | | | | | |
| | | | -13 | Труба | | | | 1 | | | | | | | |
| | | | -14 | Труба | | | | | 1 | | | | | | |
| | | | | | | | | | | | | | | | |
| А3 | | 2 | УГ 25.02 -10 | Крышка | 1 | | | | | | | | | | |
| | | | -11 | Крышка | | 1 | | | | | | | | | |
| | | | -12 | Крышка | | | 1 | | | | | | | | |
| | | | -13 | Крышка | | | | 1 | | | | | | | |
| | | | -14 | Крышка | | | | | 1 | | | | | | |
| | | | | | | | | | | | | | | | |

| Изм. | Лист | N докум. | Подпись | Дата | УГ 25.00 | Лист 3 |
|---|---|---|---|---|---|---|

https://zavodjbi.com/

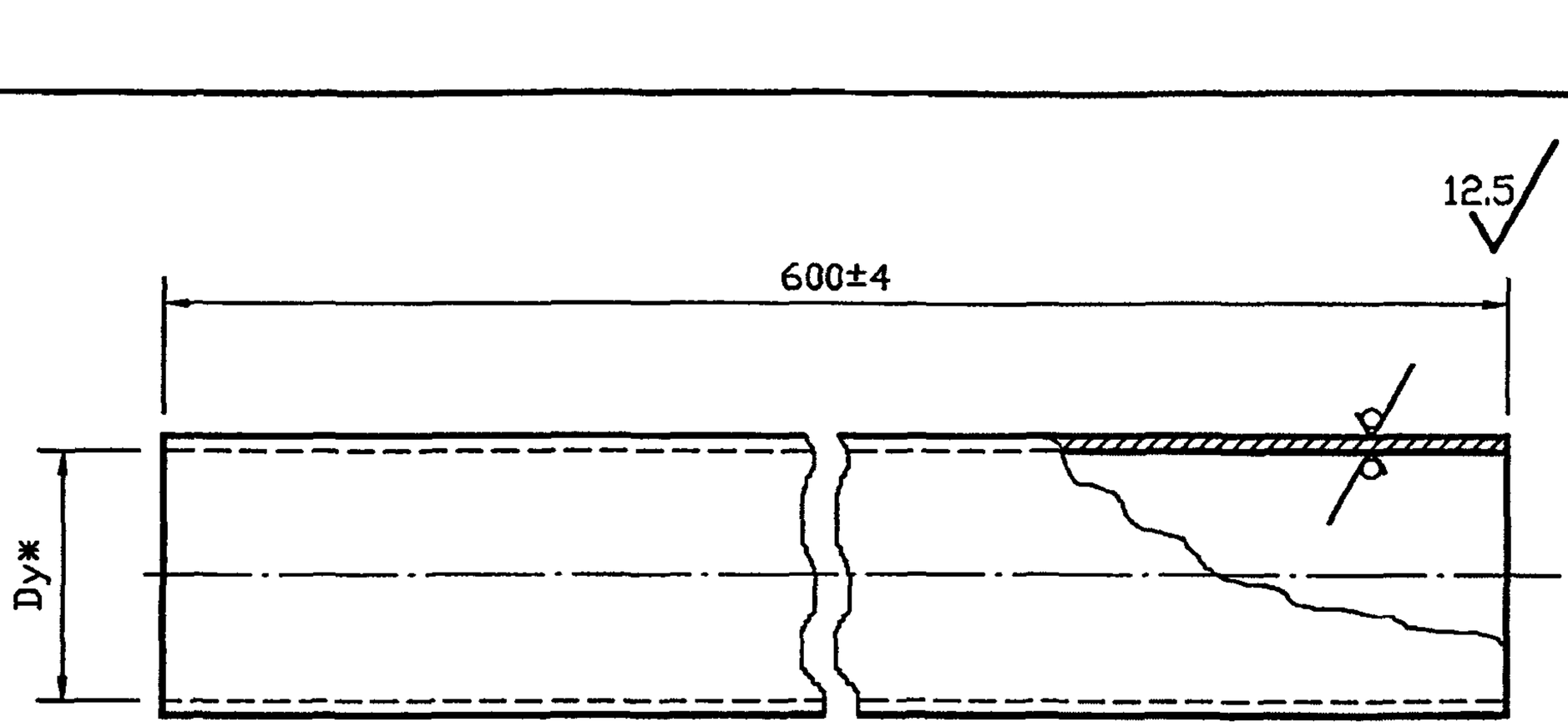


| Обозначение | Dy, мм | DxS, мм | Масса, кг |
|---|---|---|---|
| УГ 25.01 | 50 | 57x3,0 | 2,40 |
| -01 | 65 | 76x3,0 | 3,24 |
| -02 | 80 | 89x3,0 | 3,82 |
| -03 | 100 | 114x4,5 | 7,29 |
| -04 | 125 | 133x4,5 | 8,87 |
| -05 | 150 | 159x4,5 | 10,29 |
| -06 | 200 | 219x5,0 | 15,83 |
| -07 | 250 | 273x5,0 | 19,83 |
| -08 | 300 | 325x5,0 | 23,68 |
| -09 | 400 | 429x5,0 | 31,15 |
| -10 | 500 | 530x6,0 | 46,52 |
| -11 | 600 | 630x7,0 | 64,53 |
| -12 | 800 | 820x8,0 | 95,12 |
| -13 | 1000 | 1020x8,0 | 119,82 |
| -14 | 1200 | 1220x11,0 | 196,80 |

Взам инв. N | Инв. N дубл. | Подпись и дата | Инв. N подл. | Подпись и дата

| Изм. | Лист | N докум. | Подпись | Дата |
|---|---|---|---|---|
| Разраб. | | Василенко | | 07.05 |
| Разраб. | | Тарасенко | | 07.05 |
| Пров. | | Крючков | | 07.05 |
| Н. контр. | | Панасенко | | 07.05 |
| Утв. | | Корж | | 07.05 |

# УГ 25.01

Труба

| Лит. | Масса | Масштаб |
|---|---|---|
| | См. табл. | — |
| Лист | Листов 1 | |

Труба DxS ГОСТ 10704-91 / В 20 ГОСТ 10705-80*

СПКБ "Газпроект"

Копировал

Формат А3

https://zavodjbi.com/

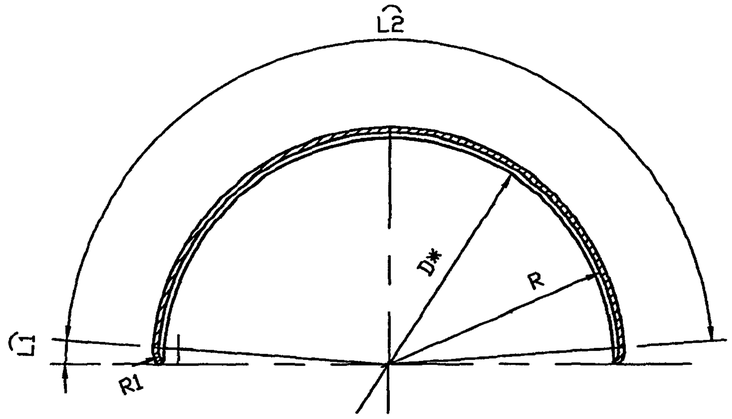


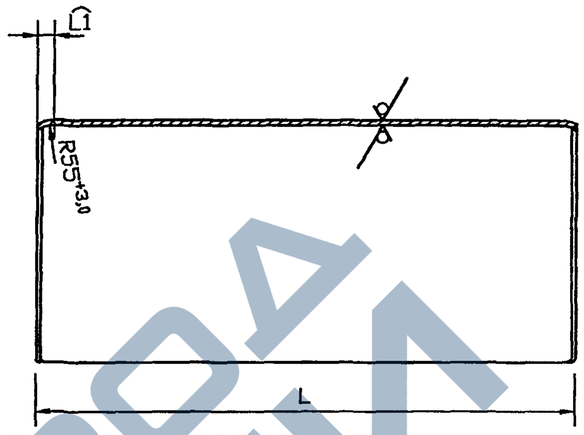


12,5

| Обозначение | D*, мм | L, мм | L1, мм | L2, мм | R, мм | R1, мм | Материал | Масса, кг |
|---|---|---|---|---|---|---|---|---|
| УГ 25.02 | 57 | 70±2 | 10±0,5 | 80±2 | 31+2,5 | 16+2,1 | Лист — Б-ПН-3,0 ГОСТ 19903-74* / Ст3сп4 ГОСТ 14637-89* | 0,13 |
| -01 | 76 | 70±2 | 10±0,5 | 80±2 | 41+2,5 | 16+2,1 | | 0,13 |
| -02 | 89 | 70±2 | 10±0,5 | 80±2 | 47+2,5 | 16+2,1 | | 0,13 |
| -03 | 114 | 140±2 | 30±0,6 | 280±2 | 60+3,0 | 35+2,5 | Лист — Б-ПН-4,0 ГОСТ 19903-74* / Ст3сп4 ГОСТ 14637-89* | 0,92 |
| -04 | 133 | 140±2 | 30±0,6 | 280±2 | 70+3,0 | 35+2,5 | | 0,92 |
| -05 | 159 | 140±2 | 30±0,6 | 280±2 | 82+3,5 | 35+2,5 | | 0,92 |
| -06 | 219 | 360±2 | 30±0,6 | 310±2 | 115+3,5 | 35+2,5 | Лист — Б-ПН-8,0 ГОСТ 19903-74* / Ст3сп4 ГОСТ 14637-89* | 2,21 |
| -07 | 273 | 360±2 | 30±0,6 | 310±2 | 139+4,0 | 35+2,5 | | 2,21 |
| -08 | 325 | 360±2 | 30±0,6 | 310±2 | 165+4,0 | 35+2,5 | | 2,21 |
| -09 | 426 | 360±2 | 30±0,6 | 310±2 | 216+4,5 | 35+2,5 | | 2,21 |
| -10 | 530 | 360±2 | 30±0,6 | 310±2 | 268+5,4 | 35+2,5 | | 2,21 |
| -11 | 630 | 360±2 | 30±0,6 | 310±2 | 318+5,4 | 35+2,5 | | 2,21 |
| -12 | 820 | 360±2 | 30±0,6 | 310±2 | 413+6,3 | 35+2,5 | | 2,21 |
| -13 | 1020 | 360±2 | 30±0,6 | 310±2 | 513+7,0 | 35+2,5 | | 2,21 |
| -14 | 1220 | 360±2 | 30±0,6 | 310±2 | 613+7,0 | 35+2,5 | | 2,21 |

* Размеры для справок

| Изм. | Лист | N докум. | Подпись | Дата |
|---|---|---|---|---|
| Разраб. | | Василенко | | 07.05 |
| Разраб. | | Тарасенко | | 07.05 |
| Пров. | | Крючков | | 07.05 |
| Н. контр. | | Панасенко | | 07.05 |
| Утв. | | Корж | | 07.05 |

УГ 25.02

Крышка

| Лит. | Масса | Масштаб |
|---|---|---|
| | См. табл. | — |

| Лист | Листов 1 |
|---|---|

См. табл.

СПКБ "Газпроект"

Копировал

Формат А3

Инв. N подл. | Подпись и дата | Взам инв. N | Инв. N дубл. | Подпись и дата

Серия 5.905-25.05 вып. 1, часть 2

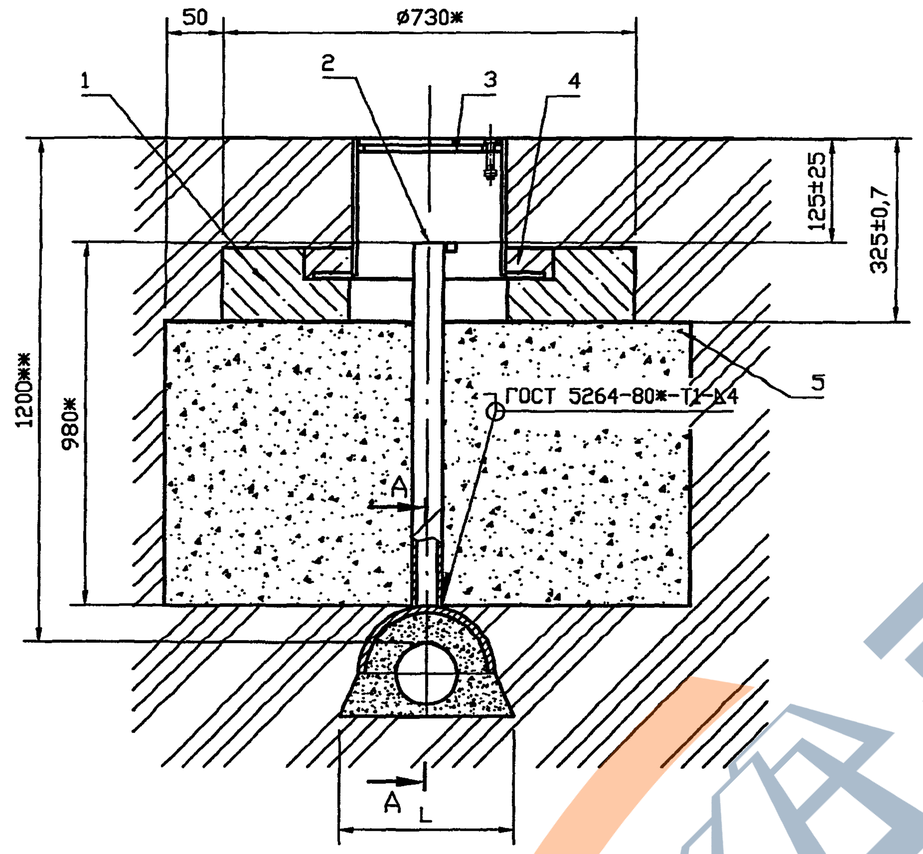


А–А

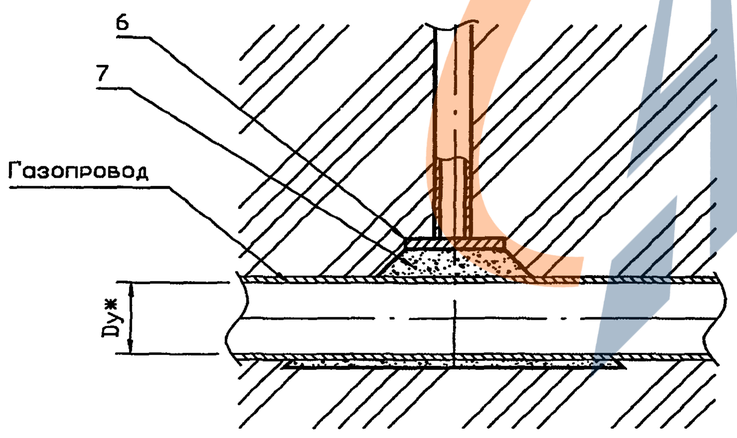


| Обозначение | Условный проход Dуж, мм | L, мм |
|---|---|---|
| УГ 26.00 | 50 | 310±50 |
| -01 | 65 | 350±50 |
| -02 | 80 | 370±50 |
| -03 | 100 | 420±50 |
| -04 | 125 | 460±50 |
| -05 | 150 | 510±50 |
| -06 | 200 | 630±50 |
| -07 | 250 | 740±50 |
| -08 | 300 | 840±50 |
| -09 | 400 | 1050±50 |
| -10 | 500 | 1250±50 |
| -11 | 600 | 1450±50 |

1. Масса дана без учета строительных материалов.
2. * Размеры для справок.
3. ** Размеры уточнить при проектировании

| Изм. | Лист | N докум. | Подпись | Дата |
|---|---|---|---|---|
| Разраб. | | Василенко | | 07.05 |
| Разраб. | | Тарасенко | | 07.05 |
| Пров. | | Крючков | | 07.05 |
| Н. контр. | | Панасенко | | 07.05 |
| Утв. | | Корж | | 07.05 |

УГ 26.00 СБ

Установка контрольной трубки. Сборочный чертеж

| Лит. | Масса | Масштаб |
|---|---|---|
| | См. табл. | — |

Лист | Листов 1

СПКБ "Газпроект"

Копировал

Формат А3

Инв. N подл. | Подпись и дата | Взам инв. N | Инв. N дубл. | Подпись и дата

https://zavodjbi.com/

Серия 5.905-25.05 вып. 1, часть 2

| Формат | Зона | Поз. | Обозначение | Наименование | Кол. | Приме-чание |
|---|---|---|---|---|---|---|
| | | | | Документация | | |
| | | | | | | |
| А3 | | | УГ 26.00 СБ | Сборочный чертеж | | |
| | | | | Общие указания | | |
| | | | | | | |
| | | | | Сборочные единицы | | |
| А4 | | 1 | УГ 1.01.00 | Подушка | 1 | |
| А4 | | 2 | УГ 17.01.00-01 | Трубка контрольная | 1 | |
| А4 | | 3 | УГ 1.03.00 | Ковер | 1 | |
| | | | | Материалы | | |
| | | 4 | ГОСТ 26633-91* | Бетон тяжелый класса В12.5 | 0.001 | м³ |
| | | 5 | ГОСТ 8736-93* | Песок природный для строи- | | |
| | | | | тельных работ | 0.47 | м³ |
| | | | | | | |
| | | | | | | |
| | | | | | | |
| | | | | | | |
| | | | | | | |
| | | | | Переменные данные для исполнений | | |
| | | | до -09 см. лист 2 | | | |
| | | | 10 ... 11 см. лист 3 | | | |
| | | | | | | |

Подпись и дата | Инв. N дубл. | Взам инв. N | Подпись и дата | Инв. N подл.

| Изм. | Лист | N докум. | Подпись | Дата | | | |
|---|---|---|---|---|---|---|---|
| Разраб. | | Василенко | | 07.05 | УГ 26.00 | | |
| Разраб. | | Тарасенко | | 07.05 | | Лит. | Лист 1 / Листов 3 |
| Пров. | | Крючков | | 07.05 | Установка контрольной трубки | | СПКБ "Газпроект" |
| Н. контр. | | Панасенко | | 07.05 | | | |
| Утв. | | Корж | | 07.05 | | | |

Копировал

Формат А4

https://zavodjbi.com/

https://zavodjbi.com/

| Инв. N подл. | Подпись и дата | Взам инв. N | Инв. N дубл. | Подпись и дата |
|---|---|---|---|---|
| | | | | |

| Формат | Зона | Поз. | Обозначение | Наименование | Количество на исполнение УГ 29.00 – | | | | | | | | | | Приме-чание |
|---|---|---|---|---|---|---|---|---|---|---|---|---|---|---|---|
| | | | | | – | 01 | 02 | 03 | 04 | 05 | 06 | 07 | 08 | 09 | |
| | | | | Детали | | | | | | | | | | | |
| А4 | | 6 | УГ 26.02 | Кожух | 1 | | | | | | | | | | |
| | | | -01 | Кожух | | 1 | | | | | | | | | |
| | | | -02 | Кожух | | | 1 | | | | | | | | |
| | | | -03 | Кожух | | | | 1 | | | | | | | |
| | | | -04 | Кожух | | | | | 1 | | | | | | |
| | | | -05 | Кожух | | | | | | 1 | | | | | |
| | | | -06 | Кожух | | | | | | | 1 | | | | |
| | | | -07 | Кожух | | | | | | | | 1 | | | |
| | | | -08 | Кожух | | | | | | | | | 1 | | |
| | | | -09 | Кожух | | | | | | | | | | 1 | |
| | | | | Материалы | | | | | | | | | | | |
| | | 7 | | Гравий для строительных | | | | | | | | | | | |
| | | | | работ ГОСТ 8267-93 | 0.02 | 0.03 | 0.03 | 0.04 | 0.05 | 0.06 | 0.08 | 0.12 | 0.15 | 0.25 | $м^3$ |
| | | | | | | | | | | | | | | | |

| Изм. | Лист | N докум. | Подпись | Дата | УГ 26.00 | Лист 2 |
|---|---|---|---|---|---|---|

Копировал Формат А4

168

https://zavodjbi.com/

https://zavodjbi.com/

| Инв. N подл. | Подпись и дата | Взам инв. N | Инв. N дубл. | Подпись и дата |
|---|---|---|---|---|
| | | | | |

Серия 5.905-25.05 вып. 1, часть 2

| Формат | Зона | Поз. | Обозначение | Наименование | Количество на исполнение УГ 29.00 - 10 | 11 | | | | | | | | | Приме-чание |
|---|---|---|---|---|---|---|---|---|---|---|---|---|---|---|---|
| | | | | Детали | | | | | | | | | | | |
| А4 | | 6 | УГ 26.01 -10 | Кожух | 1 | | | | | | | | | | |
| | | | -11 | Кожух | | 1 | | | | | | | | | |
| | | | | Материалы | | | | | | | | | | | |
| | | 7 | | Гравий для строительных работ ГОСТ 8267-93 | 0.4 | 0.6 | | | | | | | | | $м^3$ |

| Изм. | Лист | N докум. | Подпись | Дата | УГ 26.00 | Лист 3 |
|---|---|---|---|---|---|---|

Копировал Формат А4

https://zavodjbi.com/

https://zavodjbi.com/



12.5

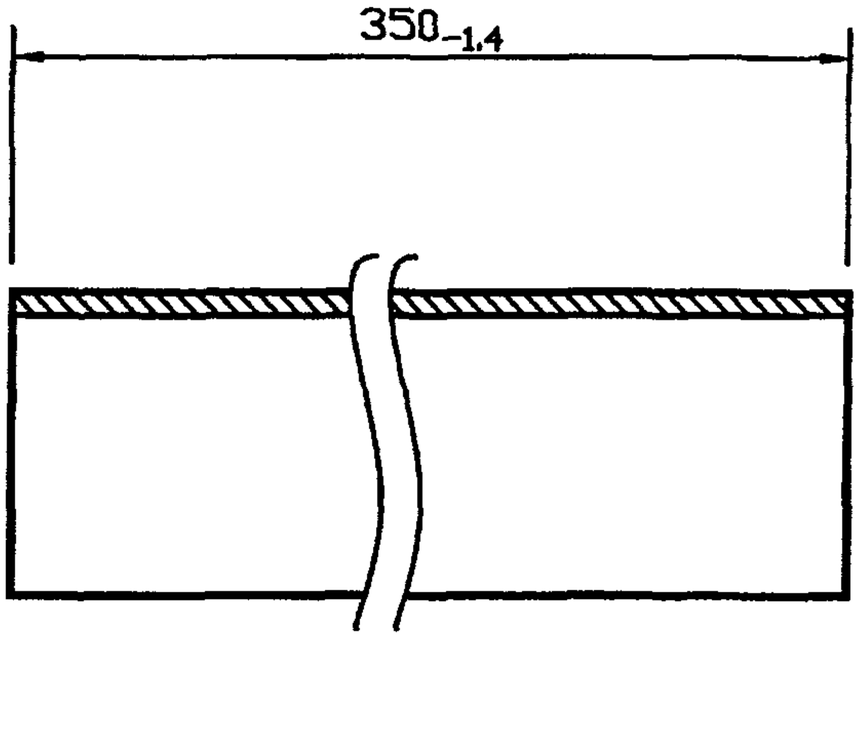


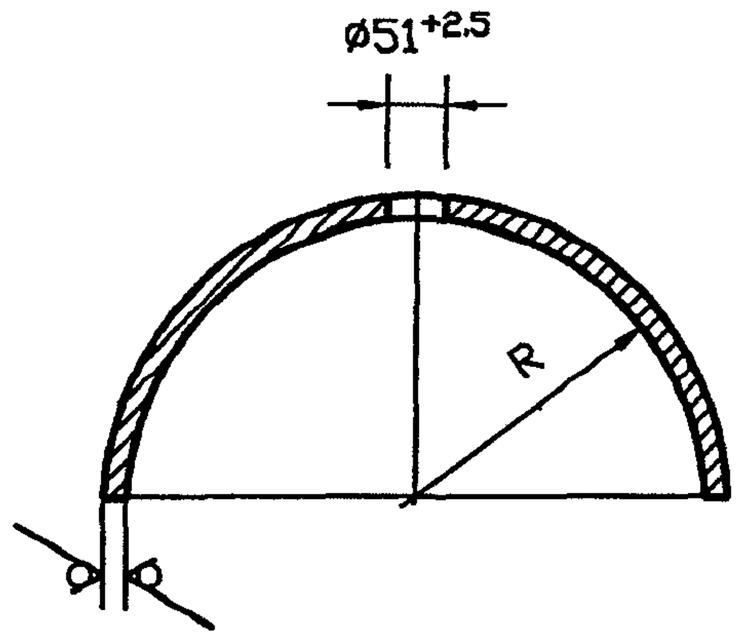


| Обозначение | R, мм | Масса, кг |
|---|---|---|
| УГ 26.01 | $120^{+1,0}$ | 3,1 |
| -01 | $130^{+1,0}$ | 3,3 |
| -02 | $137^{+1,0}$ | 3,5 |
| -03 | $149^{+1,0}$ | 3,8 |
| -04 | $159^{+1,0}$ | 4,2 |
| -05 | $172^{+1,0}$ | 4,5 |
| -06 | $202^{+1,2}$ | 5,2 |
| -07 | $229^{+1,2}$ | 5,9 |
| -08 | $258^{+1,3}$ | 6,6 |
| -09 | $308^{+1,3}$ | 8,0 |
| -10 | $357^{+1,4}$ | 9,2 |
| -11 | $407^{+1,6}$ | 10,5 |

Подпись и дата | Инв. N дубл. | Взам инв. N | Подпись и дата | Инв. N подл.

| Изм. | Лист | N докум. | Подпись | Дата |
|---|---|---|---|---|
| Разраб. | | Василенко | | 07.05 |
| Разраб. | | Тарасенко | | 07.05 |
| Пров. | | Крючков | | 07.05 |
| Н. контр. | | Панасенко | | 07.05 |
| Утв. | | Корж | | 07.05 |

# УГ 26.01

Кожух

| Лит. | Масса | Масштаб |
|---|---|---|
| | См. табл. | — |

Лист | Листов 1

Лист Б-ПН-3 ГОСТ 19903-74*
I-IV-Ст3 ГОСТ 16523-89

СПКБ "Газпроект"

Копировал

Формат А3

https://zavodjbi.com/

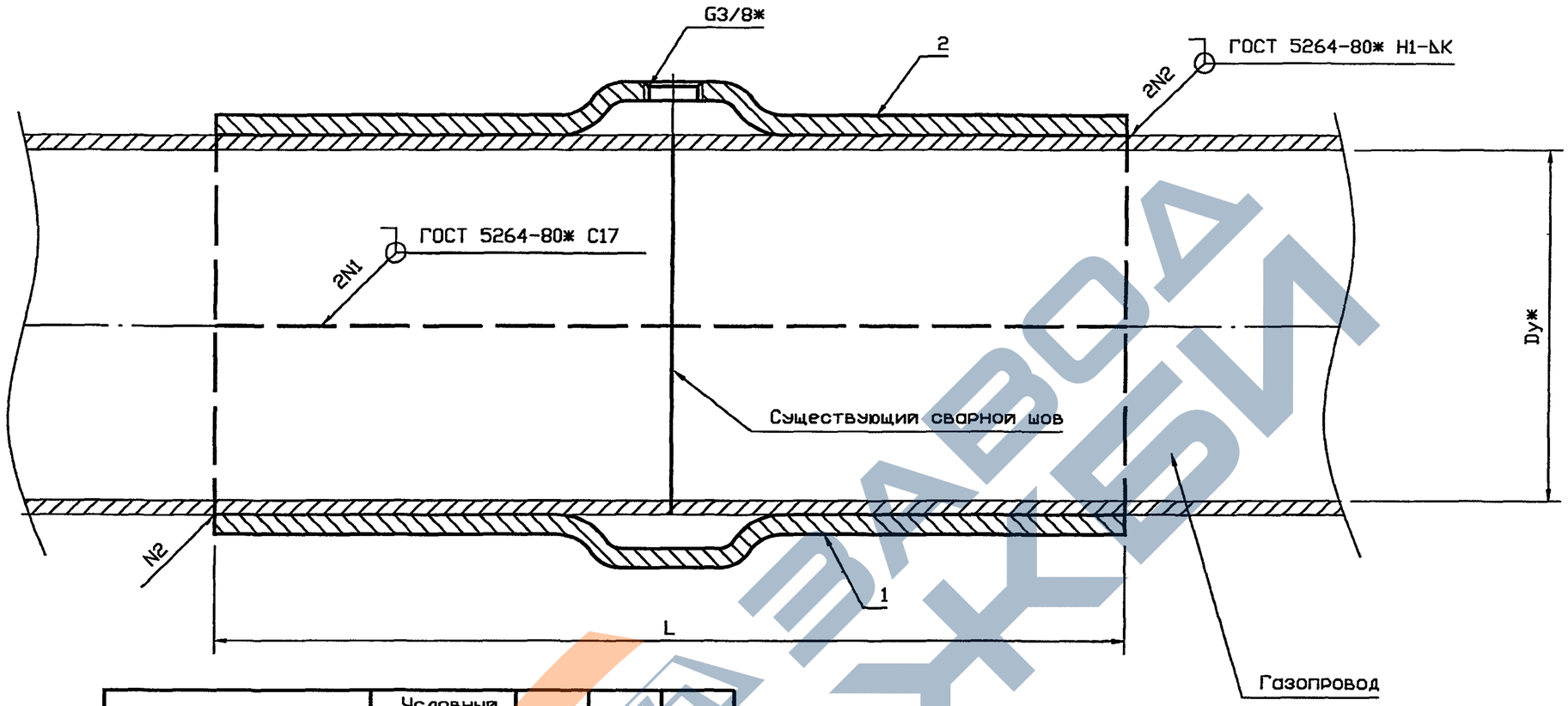


| Обозначение | Условный проход, Dy* мм | L*, мм | K, мм | Масса, кг |
|---|---|---|---|---|
| УГ 27.00 | 50 | 250 | $3^{+1,0}$ | 1,0 |
| -01 | 65 | 300 | | 1,8 |
| -02 | 80 | | | 2,0 |
| -03 | 100 | | $4^{+1,0}$ | 3,2 |
| -04 | 125 | | | 4,2 |
| -05 | 150 | | $5^{+1,0}$ | 5,4 |
| -06 | 200 | | $7^{+1,5}$ | 11,0 |
| -07 | 250 | | $8^{+1,5}$ | 15,6 |
| -08 | 300 | | | 18,8 |
| -09 | 400 | | $7^{+1,5}$ | 21,4 |
| -10 | 500 | 350 | | 27,8 |
| -11 | 600 | | $8^{+1,5}$ | 32,4 |
| -12 | 800 | | | 42,4 |

1. Отверстие в детали поз.2 после испытания газопровода заварить.
2. * Размеры для справок

| Изм. | Лист | N докум. | Подпись | Дата |
|---|---|---|---|---|
| Разраб. | | Василенко | | 07.05 |
| Разраб. | | Тарасенко | | 07.05 |
| Пров. | | Крючков | | 07.05 |
| Н. контр. | | Панасенко | | 07.05 |
| Утв. | | Корж | | 07.05 |

# УГ 27.00 СБ

Установка муфты. Сборочный чертеж

| Лит. | Масса | Масштаб |
|---|---|---|
| | См. табл. | — |

Лист | Листов 1

СПКБ "Газпроект"

Копировал

Формат А3

Инв. N подл. | Подпись и дата | Взам инв. N | Инв. N дубл. | Подпись и дата

https://zavodjbi.com/

| Инв. N подл. | Подпись и дата | Взам инв. N | Инв. N дубл. | Подпись и дата |
|---|---|---|---|---|
| | | | | |

Серия 5.905-25.05 вып. 1, часть 2

| Формат | Зона | Поз. | Обозначение | Наименование | Количество на исполнение УГ 27.00 – | | | | | | | | | | Приме-чание |
|---|---|---|---|---|---|---|---|---|---|---|---|---|---|---|---|
| | | | | | – | 01 | 02 | 03 | 04 | 05 | 06 | 07 | 08 | 09 | |
| | | | | Документация | | | | | | | | | | | |
| А3 | | | УГ 27.00 СБ | Сборочный чертеж | X | X | X | X | X | X | X | X | X | X | |
| А3 | | | | Общие указания | X | X | X | X | X | X | X | X | X | X | |
| | | | | | | | | | | | | | | | |
| | | | | Детали | | | | | | | | | | | |
| А3 | | 1 | 27.01 | Полумуфта | 1 | | | | | | | | | | |
| | | | -01 | Полумуфта | | 1 | | | | | | | | | |
| | | | -02 | Полумуфта | | | 1 | | | | | | | | |
| | | | -03 | Полумуфта | | | | 1 | | | | | | | |
| | | | -04 | Полумуфта | | | | | 1 | | | | | | |
| | | | -05 | Полумуфта | | | | | | 1 | | | | | |
| | | | -06 | Полумуфта | | | | | | | 1 | | | | |
| | | | -07 | Полумуфта | | | | | | | | 1 | | | |
| | | | -08 | Полумуфта | | | | | | | | | 1 | | |
| | | | -09 | Полумуфта | | | | | | | | | | 1 | |

| Изм. | Лист | N докум. | Подпись | Дата |
|---|---|---|---|---|
| Разраб. | | Василенко | | 07.05 |
| Разраб. | | Тарасенко | | 07.05 |
| Пров. | | Крючков | | 07.05 |
| Н. контр. | | Панасенко | | 07.05 |
| Утв. | | Корж | | 07.05 |

# УГ 27.00

Установка муфты

| Лит. | Лист | Листов |
|---|---|---|
| | 1 | 3 |

СПКБ "Газпроект"

Копировал

Формат А4

https://zavodjbi.com/

| Инв. N подл. | Подпись и дата | Взам инв. N | Инв. N дубл. | Подпись и дата |
|---|---|---|---|---|
| | | | | |

| Формат | Зона | Поз. | Обозначение | Наименование | Количество на исполнение УГ 27.00 – | | | | | | | | | | Приме-чание |
|---|---|---|---|---|---|---|---|---|---|---|---|---|---|---|---|
| | | | | | – | 01 | 02 | 03 | 04 | 05 | 06 | 07 | 08 | 09 | |
| А3 | | 2 | УГ 27.01 –13 | Полумуфта | 1 | | | | | | | | | | |
| | | | –14 | Полумуфта | | 1 | | | | | | | | | |
| | | | –15 | Полумуфта | | | 1 | | | | | | | | |
| | | | –16 | Полумуфта | | | | 1 | | | | | | | |
| | | | –17 | Полумуфта | | | | | 1 | | | | | | |
| | | | –18 | Полумуфта | | | | | | 1 | | | | | |
| | | | –19 | Полумуфта | | | | | | | 1 | | | | |
| | | | –20 | Полумуфта | | | | | | | | 1 | | | |
| | | | –21 | Полумуфта | | | | | | | | | 1 | | |
| | | | –22 | Полумуфта | | | | | | | | | | 1 | |

| Изм. | Лист | N докум. | Подпись | Дата | УГ 27.00 | Лист 2 |
|---|---|---|---|---|---|---|

Копировал Формат А4

171

https://zavodjbi.com/

https://zavodjbi.com/

| Инв. N подл. | Подпись и дата | Взам инв. N | Инв. N дубл. | Подпись и дата |
|---|---|---|---|---|
| | | | | |

Серия 5.905-25.05 вып. 1, часть 2

| Формат | Зона | Поз. | Обозначение | Наименование | Количество на исполнение УГ 27.00 - 10 | 11 | 12 | | | | | | | | Примечание |
|---|---|---|---|---|---|---|---|---|---|---|---|---|---|---|---|
| | | | | Документация | | | | | | | | | | | |
| А3 | | | УГ 27.00 СБ | Сборочный чертеж | X | X | X | | | | | | | | |
| А3 | | | | Общие указания | X | X | X | | | | | | | | |
| | | | | | | | | | | | | | | | |
| | | | | Детали | | | | | | | | | | | |
| А3 | | 1 | УГ 27.01 -10 | Полумуфта | 1 | | | | | | | | | | |
| | | | -11 | Полумуфта | | 1 | | | | | | | | | |
| | | | -12 | Полумуфта | | | 1 | | | | | | | | |
| | | 2 | -23 | Полумуфта | 1 | | | | | | | | | | |
| | | | -24 | Полумуфта | | 1 | | | | | | | | | |
| | | | -25 | Полумуфта | | | 1 | | | | | | | | |
| | | | | | | | | | | | | | | | |
| | | | | | | | | | | | | | | | |
| | | | | | | | | | | | | | | | |
| | | | | | | | | | | | | | | | |

| Изм. | Лист | N докум. | Подпись | Дата | УГ 27.00 | Лист 3 |
|---|---|---|---|---|---|---|

Копировал Формат А4

https://zavodjbi.com/

Рис.1

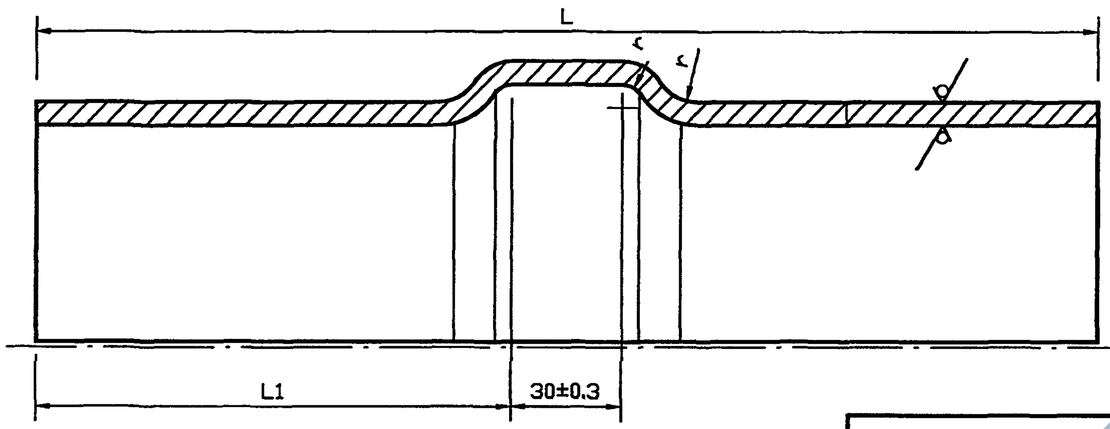


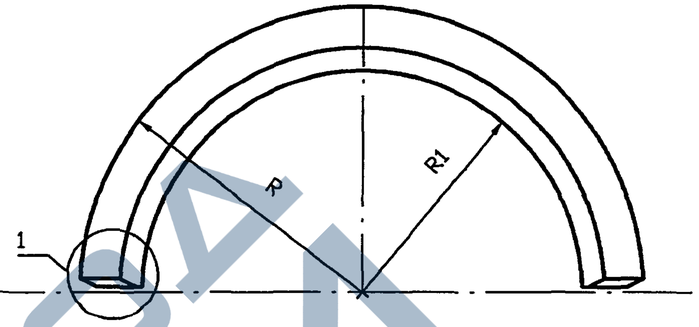


12.5

Рис.2

Остальное см. рис.1

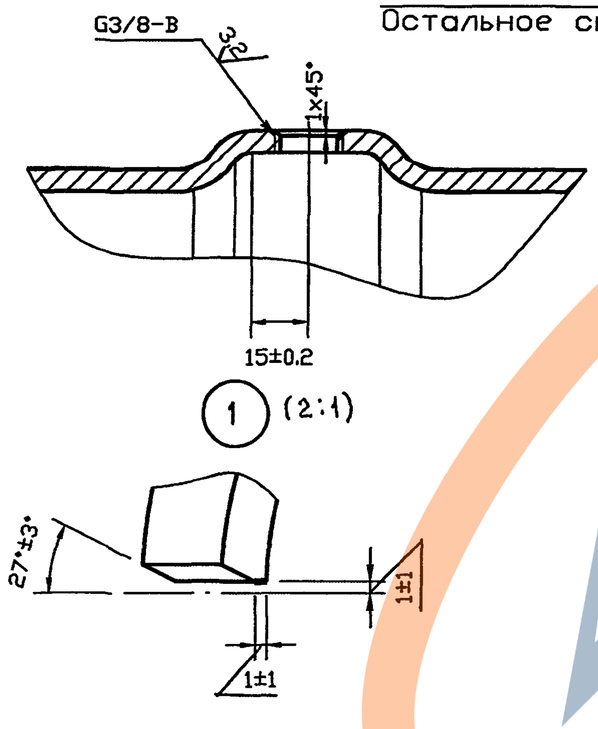


| Обозначение | | L, мм | L1, мм | R, мм | R1, мм | r, мм | Материал | Масса, кг |
|---|---|---|---|---|---|---|---|---|
| УГ 27.01 | -13 | $250_{-1,3}$ | 110±0,4 | $39.5_{-0,6}$ | $29.5^{+0,5}$ | 7 | Лист Б-ПН-3,0 ГОСТ 19903-74* / Ст3сп4 ГОСТ 14637-89* | 0,5 |
| -01 | -14 | | | $50_{-0,6}$ | $39^{+0,6}$ | 8 | | 0,6 |
| -02 | -15 | | | $56.5_{-0,7}$ | $45.5^{+0,6}$ | | | 1,0 |
| -03 | -16 | | | $70_{-0,7}$ | $58^{+0,7}$ | | Лист Б-ПН-4,0 ГОСТ 19903-74* / Ст3сп4 ГОСТ 14637-89* | 1,6 |
| -04 | -17 | | | $80_{-0,7}$ | $67^{+0,7}$ | | | 2,1 |
| -05 | -18 | $300_{-1,3}$ | 135±0,5 | $93.5_{-0,9}$ | $81^{+0,9}$ | | Лист Б-ПН-4,5 ГОСТ 19903-74* / Ст3сп4 ГОСТ 14637-89* | 2,7 |
| -06 | -19 | | | $128_{-1,0}$ | $111^{+0,9}$ | 10 | Лист Б-ПН-7,0 ГОСТ 19903-74* / Ст3сп4 ГОСТ 14637-89* | 5,5 |
| -07 | -20 | | | $157_{-1,0}$ | $139^{+1,0}$ | | | 7,8 |
| -08 | -21 | | | $183_{-1,2}$ | $165^{+1,0}$ | | | 9,4 |
| -09 | -22 | | | $232_{-1,2}$ | $215^{+1,2}$ | | | 10,7 |
| -10 | -23 | $350_{-1,4}$ | 160±0,5 | $284_{-1,3}$ | $267^{+1,3}$ | | Лист Б-ПН-7,0 ГОСТ 19903-74* / Ст3сп4 ГОСТ 14637-89* | 13,9 |
| -11 | -24 | | | $334_{-1,4}$ | $317^{+1,4}$ | | | 16,2 |
| -12 | -25 | | | $430_{-1,6}$ | $412^{+1,6}$ | | Лист Б-ПН-8,0 ГОСТ 19903-74* / Ст3сп4 ГОСТ 14637-89* | 21,2 |

| Обозначение | Рис. |
|---|---|
| От УГ 27.01 до -12 | 1 |
| От УГ 27.01 -13 до -25 | 2 |

| Изм. | Лист | N докум. | Подпись | Дата |
|---|---|---|---|---|
| Разраб. | | Василенко | | 07.05 |
| Разраб. | | Тарасенко | | 07.05 |
| Пров. | | Крючков | | 07.05 |
| Н. контр. | | Панасенко | | 07.05 |
| Утв. | | Корж | | 07.05 |

# УГ 27.01

Полумуфта

| Лит. | Масса | Масштаб |
|---|---|---|
| | См. табл. | — |

Лист | Листов 1

См. таблицу

СПКБ "Газпроект"

Копировал

Формат А3

Инв. N подл. | Подпись и дата | Взам инв. N | Инв. N дубл. | Подпись и дата

https://zavodjbi.com/

Серия 5.905-25.05 вып. 1, часть 2

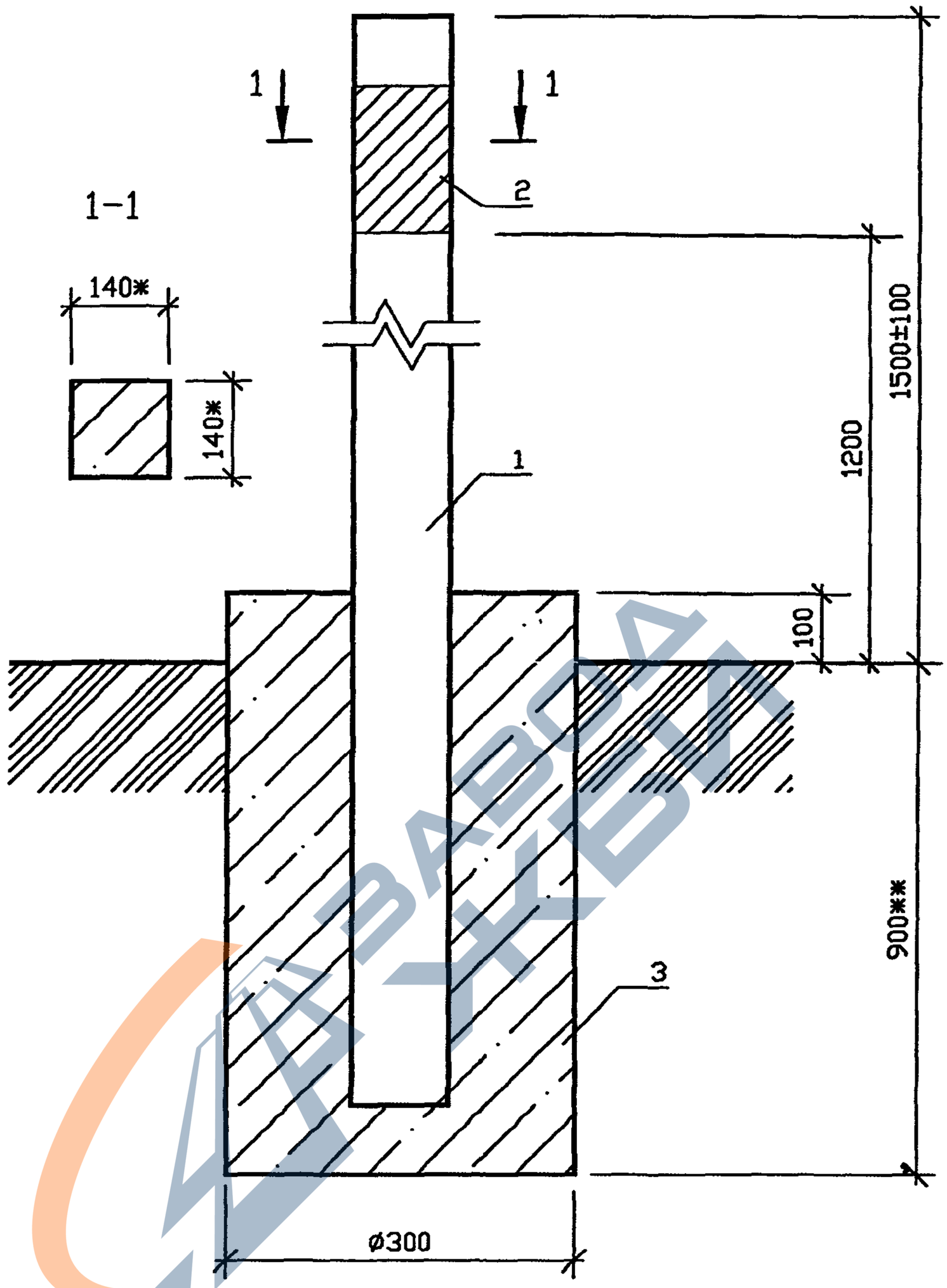


*Размеры для справок

** Глубина заложения фундамента на 100 мм ниже глубины промерзания грунта.

| Изм. | Лист | N докум. | Подпись | Дата | АС 1.00 СБ | | |
|---|---|---|---|---|---|---|---|
| Разраб. | | Василенко | | 07.05 | Установка опознавательного столба. Сборочный чертеж | Лит. | Масса / Масштаб 1:10 |
| Разраб. | | Тарасенко | | 07.05 | | Лист | Листов 1 |
| Пров. | | Крючков | | 07.05 | | СПКБ "Газпроект" | |
| Н. контр. | | Панасенко | | 07.05 | | | |
| Утв. | | Корж | | 07.05 | | | |

Подпись и дата | Инв. N подл. | Взам инв. N | Инв. N дубл. | Подпись и дата

Копировал

Формат А3

https://zavodjbi.com/

https://zavodjbi.com/



| Формат | Зона | Поз. | Обозначение | Наименование | Кол. | Приме-чание |
|---|---|---|---|---|---|---|
| | | | | Документация | | |
| | | | | | | |
| А4 | | | АС 2.00 СБ | Сборочный чертеж | | |
| А3 | | | | Общие указания | | |
| | | | | | | |
| | | | | Изделия | | |
| | | 1 | С. 3.017-3 вып. 1 | 2С24в | 1 | 130 кг |
| | | 2 | АС 2.00 | Табличка-указатель | 1 | |
| | | | | | | |
| | | | | Материалы | | |
| | | 3 | ГОСТ 26633-91* | Бетон тяжелый класса В10 | 0.07 | м³ |

Подпись и дата | Взам инв. N | Инв. N дубл. | Подпись и дата | Инв. N подл.

| Изм. | Лист | N докум. | Подпись | Дата |
|---|---|---|---|---|
| Разраб. | | Василенко | | 07.05 |
| Разраб. | | Тарасенко | | 07.05 |
| Пров. | | Крючков | | 07.05 |
| Н. контр. | | Панасенко | | 07.05 |
| Утв. | | Корж | | 07.05 |

# АС 1.00

Установка опознавательного столба

| Лит. | Лист | Листов |
|---|---|---|
| | | 1 |

СПКБ "Газпроект"

Копировал

Формат А4

https://zavodjbi.com/

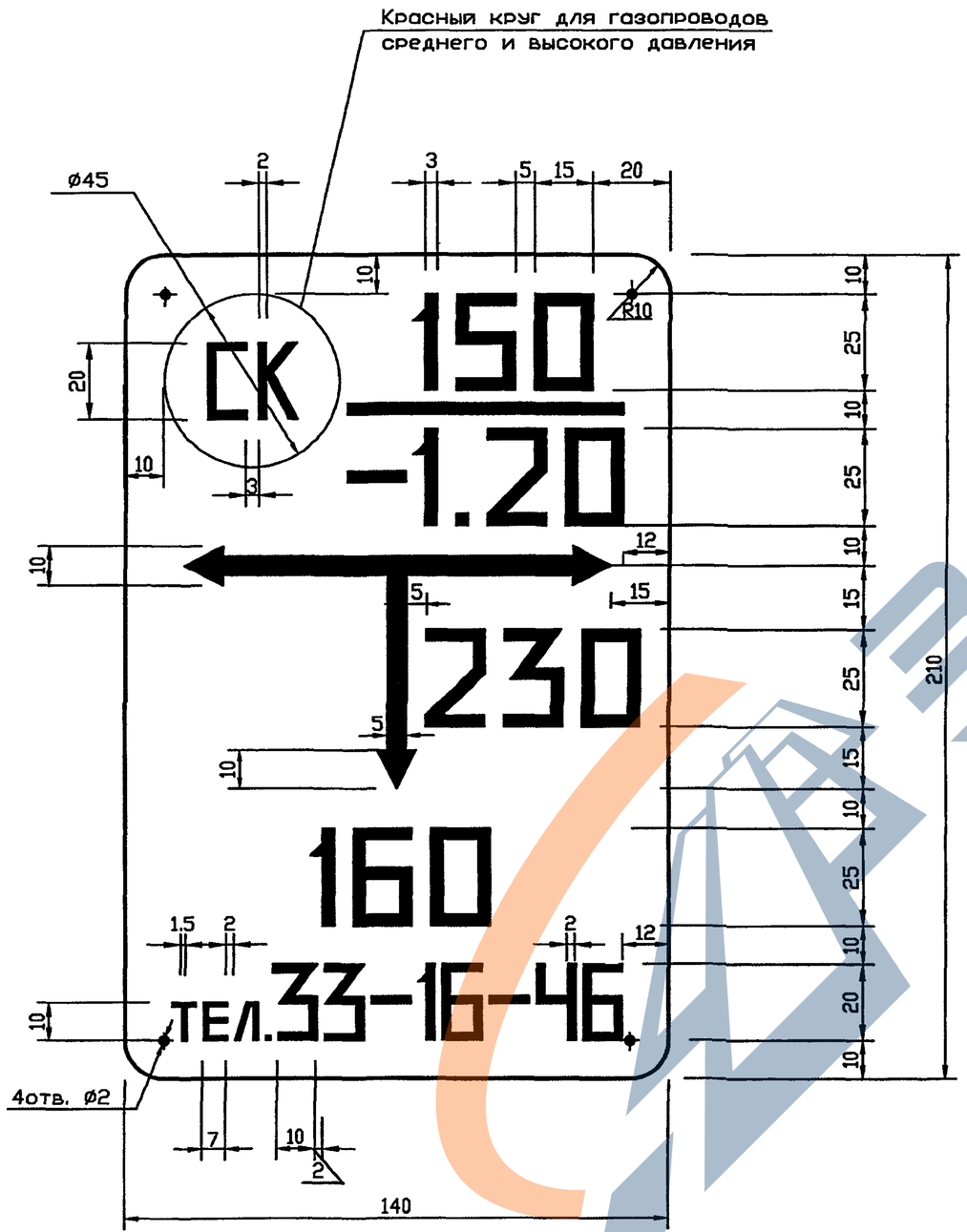


## Общие указания

Табличка-указатель устанавливается в соответствии с требованиями "Правил охраны газораспределительных сетей" утвержденных постановлением Правительства Российской Федерации от 20 ноября 2002 г. N 878.

Табличка-указатель расположения подземных сетевых устройств служит для определения местоположения подземных газопроводов, запорной арматуры и других устройств.

Надписи на табличке-указателе черного цвета на желтом фоне.

На табличку-указатель нанести

В верхней части слева - условное обозначение сетевого сооружения: СК - сборник конденсата; ГК - газовый колодец; КТ - контрольная трубка; КИП - контрольноизмерительный пункт; ВТ - водоотводящая трубка; ПЗ - протекторная защита; З - заглушка на газопроводе; ЭП - электроперемычка.

В верхней части справа:

над чертой - условный диаметр газопровода (в милиметрах);

под чертой - глубина заложения газопровода (в метрах).

В средней части - расстояние от места установки таблички-указателя до оси устройств по перпендикуляру к плоскости указателя (в сантиметрах).

В середине справа или слева от вертикальной стрелки - размер отклонения от перпендикуляра (в сантиметрах).

В нижней части - телефон эксплуатационной организации.

Табличку-указатель установить вблизи от обозначаемого сооружения на стенах зданий, столбах, заборах или на специальных ориентирных столбиках типовой конструкции в зависимости от местных условий прохождения трассы газопровода.

| Изм. | Лист | N докум. | Подпись | Дата |
|---|---|---|---|---|
| Разраб. | | Василенко | | 07.05 |
| Разраб. | | Тарасенко | | 07.05 |
| Пров. | | Крючков | | 07.05 |
| Н. контр. | | Панасенко | | 07.05 |
| Утв. | | Корж | | 07.05 |

# АС 2.00

Табличка-указатель расположения подземных сетевых устройств

| Лит. | Масса | Масштаб |
|---|---|---|
| | | — |
| Лист | Листов 1 | |

Лист А-ПУ-2 ГОСТ 19903-74*
С390 ГОСТ 27772-88*

СПКБ "Газпроект"

Копировал

Формат А3

Инв. N подл. | Подпись и дата | Взам инв. N | Инв. N дубл. | Подпись и дата

https://zavodjbi.com/

Серия 5.905-25.05 вып. 1, часть 2

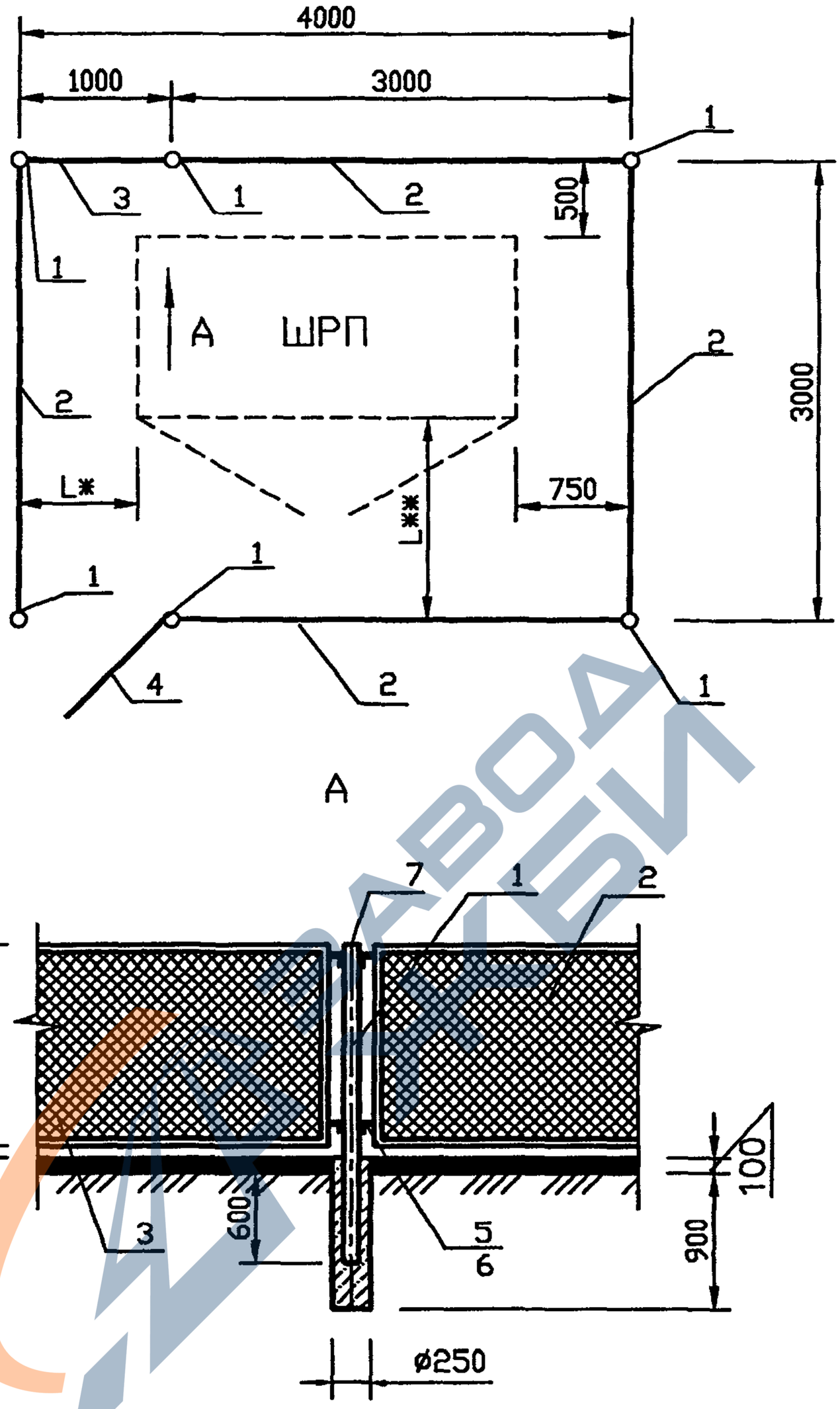


1. L* -Размер уточнить при монтаже.
2. L** — Размер уточнить при монтаже, но не менее 1000 мм.

| Изм. | Лист | N докум. | Подпись | Дата |
|---|---|---|---|---|
| Разраб. | | Василенко | | 07.05 |
| Разраб. | | Тарасенко | | 07.05 |
| Пров. | | Крючков | | 07.05 |
| Н. контр. | | Панасенко | | 07.05 |
| Утв. | | Корж | | 07.05 |

# АС 3.00 СБ

Ограждение шкафного газорегуляторного пункта. Сборочный чертеж

| Лит. | Масса | Масштаб |
|---|---|---|
| | 258.0 | — |
| Лист | Листов 1 | |

СПКБ "Газпроект"

Копировал

Формат А3

Инв. N подл. | Подпись и дата | Взам инв. N | Инв. N дубл. | Подпись и дата

https://zavodjbi.com/

https://zavodjbi.com/



| Формат | Зона | Поз. | Обозначение | Наименование | Кол. | Приме-чание |
|---|---|---|---|---|---|---|
| | | | | Документация | | |
| А4 | | | АС 3.00 СБ | Сборочный чертеж | | |
| | | | | Детали | | |
| БЧ | | 1 | | Труба 57х3.5 ГОСТ 10704-91 / В-10 ГОСТ 10705-80* | | |
| | | | | | | |
| | | | | L=2300 мм | 6 | 10,63кг |
| | | 2 | 3.017-3.2-1 | Панель 1ПМ 30.16 | 4 | 44,80кг |
| | | 3 | 3.017-3.5-10 | Панель КМС 0,85х1,00 | 1 | 23.00кг |
| | | 4 | 3.017-3.5-10 | Панель КМСП 0,85х1,00 | 1 | 23.00кг |
| | | 5 | 3.017-3.4-16 | Соединительный элемент | | |
| | | | | МС-11 | 20 | 0.12кг |
| | | 6 | 3.017-3.4-16 | Соединительный элемент | | |
| | | | | МС-12 | 20 | 0.10кг |
| | | | | | | |
| | | 7 | | Лист Б-ПН-4 ГОСТ 19904-90 / Ст3сп4 ГОСТ 14637-89* | | |
| | | | | круг ⌀65 мм | 6 | 1,23кг |
| | | | | | | |
| | | | | Материалы | | |
| | | | | Гравий ГОСТ 8267-93 | 1.2 | м³ |
| | | | | (для засыпки площадки) | | |
| | | | | | | |

Подпись и дата | Инв. N дубл. | Взам инв. N | Подпись и дата | Инв. N подл.

| Изм. | Лист | N докум. | Подпись | Дата | АС 3.00 | | |
|---|---|---|---|---|---|---|---|
| Разраб. | | Василенко | | 07.05 | Ограждение шкафного газорегуляторного пункта | Лит. | Лист | Листов |
| Разраб. | | Тарасенко | | 07.05 | | | | 1 |
| Пров. | | Крючков | | 07.05 | | СПКБ "Газпроект" | | |
| Н. контр. | | Панасенко | | 07.05 | | | | |
| Утв. | | Корж | | 07.05 | | | | |

Копировал

Формат А4

https://zavodjbi.com/