ТИПОВЫЕ КОНСТРУКЦИИ, ИЗДЕЛИЯ И УЗЛЫ ЗДАНИЙ И СООРУЖЕНИЙ

СЕРИЯ 1.020.1-2с/89

КОНСТРУКЦИИ КАРКАСА МЕЖВИДОВОГО ПРИМЕНЕНИЯ МНОГОЭТАЖНЫХ ОБЩЕСТВЕННЫХ ЗДАНИЙ, ПРОИЗВОДСТВЕННЫХ И ВСПОМОГАТЕЛЬНЫХ ЗДАНИЙ ПРОМЫШЛЕННЫХ ПРЕДПРИЯТИЙ ДЛЯ СТРОИТЕЛЬСТВА В РАЙОНАХ СЕЙСМИЧНОСТЬЮ 7,8 И 9 БАЛЛОВ И В НЕСЕЙСМИЧЕСКИХ РАЙОНАХ, С ИЗГОТОВЛЕНИЕМ ИЗДЕЛИЙ КАРКАСА В ЕДИНЫХ ОПАЛУБОЧНЫХ ФОРМАХ

ВЫПУСК 2-10

КОЛОННЫ СЕЧЕНИЕМ 400Х400 ММ ДЛЯ ЗДАНИЙ С ВЫСОТАМИ ЭТАЖЕЙ 5,4 ; 6,0 И 6,0 (7,2) М
ПРОСТРАНСТВЕННЫЕ КАРКАСЫ
РАБОЧИЕ ЧЕРТЕЖИ

ЧАСТЬ 2
ДЛЯ НЕСЕЙСМИЧЕСКИХ РАЙОНОВ

1962-24

ТИПОВЫЕ КОНСТРУКЦИИ, ИЗДЕЛИЯ И УЗЛЫ ЗДАНИЙ И СООРУЖЕНИЙ

СЕРИЯ 1.020.1-2с/89

КОНСТРУКЦИИ КАРКАСА МЕЖВИДОВОГО ПРИМЕНЕНИЯ МНОГОЭТАЖНЫХ ОБЩЕСТВЕННЫХ ЗДАНИЙ, ПРОИЗВОДСТВЕННЫХ И ВСПОМОГАТЕЛЬНЫХ ЗДАНИЙ ПРОМЫШЛЕННЫХ ПРЕДПРИЯТИЙ ДЛЯ СТРОИТЕЛЬСТВА В РАЙОНАХ СЕЙСМИЧНОСТЬЮ 7,8 И 9 БАЛЛОВ И В НЕСЕЙСМИЧЕСКИХ РАЙОНАХ, С ИЗГОТОВЛЕНИЕМ ИЗДЕЛИЙ КАРКАСА В ЕДИНЫХ ОПАЛУБОЧНЫХ ФОРМАХ

ВЫПУСК 2-10

КОЛОННЫ СЕЧЕНИЕМ 400Х400ММ ДЛЯ ЗДАНИЙ С ВЫСОТАМИ ЭТАЖЕЙ 5,4; 6,0 И 6,0 (7,2) М ПРОСТРАНСТВЕННЫЕ КАРКАСЫ РАБОЧИЕ ЧЕРТЕЖИ

ЧАСТЬ 2

ДЛЯ НЕСЕЙСМИЧЕСКИХ РАЙОНОВ

РАЗРАБОТАНЫ ТБИЛЗНИИЭП

ДИРЕКТОР ИНСТИТУТА Н.А.ЭДИШЕРАШВИЛИ

ГЛ.КОНСТРУКТОР ИНСТ. А.Г.ЧИГОЛАВА

НАЧАЛЬНИК ОТДЕЛА Г.В.ТУРМАНИДЗЕ

ГЛ.ИНЖ.ПРОЕКТА К.А.КАПАНАДЗЕ

СОГЛАСОВАНО С ЦНИИСК им.В.А.КУЧЕРЕНКО

ЗАМ.ДИРЕКТОРА О.О.АНДРЕЕВ

ЗАВ.ЛАБ.СЕЙСМОСТОЙКИХ КОНСТРУКЦИЙ ЗДАНИЙ А.В.ЧЕРКАШИН

СТ.НАУЧНЫЙ СОТР. С.А.МИНАКОВ

ПРИ УЧАСТИИ ИНЖЕН. ГОССТРОЯ СССР

УТВЕРЖДЕНЫ ГОСКОМАРХИТЕКТУРЫ, ПРИКАЗ ОТ 25.12 1989 Г №244

ВВЕДЕНЫ В ДЕЙСТВИЕ С 01.07.1990 Г.

ТБИЛЗНИИЭП ПРИКАЗ ОТ 27.12 1989 Г.

Обозначение	Наименование	Стр.
I.020.I-2с/89 2-I0	Содержание	2
ТТ	Технические требования	4
К67	Каркас пространственный КП1...КП9	6
К68	Каркас пространственный КП10...КП15	8
К69	Каркас пространственный КП1С...КП2I	9
К70	Каркас пространственный КП22...КП27	II
К7I	Каркас пространственный КП28,КП23н... ...КП26н	I2
К72	Каркас пространственный КП27н,КП28н	I4
К73	Каркас пространственный КП29...КП37	I5
К74	Каркас пространственный КП38...КП43	I7
К75	Каркас пространственный КП44...КП49	I8
К76	Каркас пространственный КП50...КП55	20
К77	Каркас пространственный КП56,КП57н... ...КП54н	2I
К78	Каркас пространственный КП55н,КП56н	23
К79	Каркас пространственный КП57...КП63	24
К80	Каркас пространственный КП64...КП70	25
К8I	Каркас пространственный КП7I...КП77	27
К82	Каркас пространственный КП78...КП84	28
К83	Каркас пространственный КП85...КП89	30
К8с	Каркас пространственный КП90...КП93	3I
К85	Каркас пространственный КП86н...КП9Iн	32
К86	Каркас пространственный КП92н, КП93н	34
К87	Каркас пространственный КП94...КП99	35
К88	Каркас пространственный КП100...КП106	36
К89	Каркас пространственный КП107...КП113	38

Обозначение	Наименование	Стр.
I.020.I-2с/89 2-I0 К90	Каркас пространственный КП114...КП119	39
К9I	Каркас пространственный КП120...КП122	4I
К92	Каркас пространственный КП123...КП129	42
К93	Каркас пространственный КП130,КП123н... ... КП128н	43
К94	Каркас пространственный КП129н,КП130н	45
К95	Каркас пространственный КП13I...КП137	46
К96	Каркас пространственный КП138...КП144	48
К97	Каркас пространственный КП145...КП150	50
К98	Каркас пространственный КП15I...КП154	52
К99	Каркас пространственный КП155...КП16I	54
КI00	Каркас пространственный КП162...КП168	56
КI0I	Каркас пространственный КП169,КП163н... ... КП166н	58
КI02	Каркас пространственный КП167н...КП169н	60
КI03	Каркас пространственный КП170...КП175	62
КI04	Каркас пространственный КП176...КП180	64
КI05	Каркас пространственный КП18I...КП184	66
КI06	Каркас пространственный КП185...КП190	68
КI07	Каркас пространственный КП19I...КП195	70
КI08	Каркас пространственный КП196...КП199	72
КI09	Каркас пространственный КП200...КП204	74
КII0	Каркас пространственный КП205,КП206, КП200н...КП202н	

Инв.№подл. | Подпись и дата | Взам.инв.№

1.020.1-2с/89 в.2-10 4.2

Разраб.	Инкветадзе		I.020.I-2с/89 2-I0
Провер.	Чхваидзе		
ГИП	Бускивадзе		Содержание
Н.контр.	Бускивадзе		Стадия Р; Лист 1; Листов 2; ТбилЗНИИЭП

ФОРМАТ А3

Обозначение	Наименование	Стр.
I.020.I-2с/89 2-I0 КII1	Каркас пространственный КП203н, КП204н	78
КII2	Каркас пространственный КП205н, КП206н	80
КII3	Каркас пространственный КП207...КП2I2	82
КII4	Каркас пространственный КП2I3...КП2I7	84
КII5	Каркас пространственный КП228...КП223	86
КII6	Каркас пространственный КП224...КП227	88
КII7	Каркас пространственный КП228...КП232	90
КII8	Каркас пространственный КП223...КП235	92
КII9	Каркас пространственный КП236...КП24I	94
КI20	Каркас пространственный КП242, КП243, КП236н...КП238н	96
КI2I	Каркас пространственный КП239н...КП24Iн	98
КI22	Каркас пространственный КП242н,КП243н	I00
КI23	Каркас пространственный КП244...КП249	I02
КI24	Каркас пространственный КП250...КП254	I04
КI25	Каркас пространственный КП255...КП260	I06
КI26	Каркас пространственный КП26I...КП264	I08
КI27	Каркас пространственный КП265...КП269	II0
КI28	Каркас пространственный КП270...КП272	II2
КI29	Каркас пространственный КП274...КП279	II4
КI30	Каркас пространственный КП280, КП28I, КП274н...КП276н	II6

Обозначение	Наименование	Стр
I.020.I-2с/89 2-I0 КI3I	Каркас пространственный КП277н...КП279н	II8
КI32	Каркас пространственный КП280н,КП28Iн	I20

1.020.1-2с/89 В.2-10 Ч.2

Инв. № подл. | Подпись и дата | Взам. инв. №

I. ОБЩАЯ ЧАСТЬ

I.I. Серия I.020.I-2с/89, выпуск 2-2 содержит рабочие чертежи пространственных каркасов для колонн сечением 400х400 мм при высоте этажей 5,4; 6,0 и 6,0(7,2)м

Выпуск состоит из двух частей:

Часть I содержит рабочие чертежи пространственных каркасов колонн, применяемых для строительства в районах сейсмичностью 7,8 и 9 баллов.

Часть II содержит рабочие чертежи пространственных каркасов колонн, применяемых для строительства в несейсмических районах.

I.2. Рабочие чертежи колонн приведены в выпуске 2-9.

I.3. Детали пространственных каркасов приведены в выпуске 2-I3.

I.4. Арматурные и закладные изделия приведены в выпуске 2-I4.

I.5. Рекомендации по технологии изготовления пространственных каркасов приведены в выпуске 0-3 "Указания по заводской технологии изготовления изделий".

I.6. Изготовление пространственных каркасов должно производится в соответствии с требованиями СНиП 2.03.0I-84 "Бетонные и железобетонные конструкции", СНиП II-23-8I* "Стальные конструкции", СНиП 2.03.II-85 "Защита строительных конструкций от коррозии", СНиП 3.03.0I-87 "Несущие и ограждающие конструкции," Рекомендации по проектированию стальных закладных деталей для железобетонных конструкций", разработанных НИИЖБ Госстроя СССР, ГОСТ I4098-85, ГОСТ I0922-75.

I.7. Класс точности и технологические допуски при изготовлении конструкций должны приниматься в соответствии с требованиями ГОСТ 2I778-8I, ГОСТ 2I779-82, ГОСТ 2I780-83 и ГОСТ I30I5.0-83.

I.8. Указания по применению изделий приведены в выпуске 0-I.

I.9. Перечень выпусков, входящих в состав серии I.020.I-2с/89 приведен в выпуске 0-0.

2. ТЕХНИЧЕСКАЯ ХАРАКТЕРИСТИКА И РЕКОМЕНДАЦИИ ПО ИЗГОТОВЛЕНИЮ АРМАТУРНЫХ КАРКАСОВ

2.I. Пространственные каркасы для колонн следует изготовлять по рабочим чертежам настоящего выпуска.

2.2. Пространственные каркасы собираются из отдельных стержней продольной арматуры в количестве 4 или 8 шт, а также замкнутых хомутов, сеток косвенного армирования и закладных изделий, приведенных в вып.2-I4.

2.3. Сборку пространственных каркасов колонн рекомендуется производить на механизированных линиях, оснащенных поворотным кондуктором и сварочными клещами, допускающими сварку пересечений арматуры с максимальными диаметрами 40+I4 мм, например, подвесными клещами типа К-243В.

2.4. Для обеспечения заданного расстояния между осями крайних стержней продольной арматуры в пространственном каркасе с отклонениями не более 0,5 диаметра стержня необходимо перед сваркой зафиксировать концы продольных стержней в кондукторе со сменными втулками, внутренний диаметр которых должен быть равен диаметру арматуры с учетом свободного прохода стержня периодического профиля.

2.5. В качестве продольной арматуры колонн принята сталь класса А-Ш, ГОСТ 578I-82*.

Поперечная арматура каркасов, в виде замкнутых хомутов, принята из горячекатаной арматурной стали класса А-I, ГОСТ 578I-82*.

Разраб.	Бжсивадзе		I.020.I-2с/89 2-10 ТТ	
Проверил	Чкуанава			
ГИП	Чкуанава			
Н.контр.	Чкуанава		Технические требования	Стадия: Р; Лист: I; Листов: 2
				ТбилЗНИИЭП

Инв.№подл. | Подп. и дата | Взам.инв.№

ЗАВРА КБИ

В сетках косвенного армирования применяется горячекатаная арматурная сталь класса А-Ш ГОСТ 5781-82*.

2.6. Сварку пересечений арматурных стержней в пространственных каркасах рекомендуется выполнять контактно-точечным способом. Однако, при отсутствии оборудования могут быть разработаны конструктивно-технологические варианты пространственных каркасов, изготавливаемых с применением дуговой сварки.

2.7. Качество сварных соединений арматуры должно отвечать требованиям ГОСТ I0922-75 и ГОСТ I4098-85.

2.8. В случае отсутствия необходимого стандартного оборудования для сварки крестообразных соединений арматуры диаметрами до 36 мм или невозможности обеспечения нормируемой прочности соединений в закладных изделиях типов МН6÷МН10 необходимо взамен этих изделий применять закладные изделия МН19÷МН23 соответственно. При этом детали установки МН19÷МН23 в объемных каркасах приведены в вып.2-I3.

Контроль качества и испытания крестообразных соединений производить согласно положений "Рекомендаций по технологии сварки крестообразных и тавровых одиночных и спаренных стержней арматуры железобетонных конструкций", г.Москва I975г., утвержденных директором НИИЖБ 2I октября I974 г.

2.9. Отклонения размеров арматуры и отдельных стержней, а также отклонения в размерах ячеек сварных сеток и в расстояниях между отдельными стержнями пространственных каркасов не должны превышать величин, допускаемых ГОСТ I0922-75.

2.I0. Порядок сборки пространственного каркаса колонн следующий

I) устанавливаются пакеты замкнутых хомутов и сеток косвенного армирования и закладные изделия типа МН1-МН14 между планшайбами поворотного кондуктора;

2) протягиваются стержни продольной арматуры и фиксируются в зажимах кондуктора;

3) распределяются хомуты и сетки по длине каркаса в нижнем торце колонн с соблюдением проектного шага поперечной арматуры, устанавливаются закладные изделия типа МН1-МН14 в строго определенном месте;

4) производится контактная точечная сварка всех пересечений продольной арматуры, хомутов и сеток, изделия закладные МН1-МН14 привариваются непосредственно или с помощью коротышей к продольным стержням электродуговой сваркой;

5) устанавливаются дополнительные закладные изделия (для крепления стен, диафрагм жесткости и др.) и закрепляются в соответствии с деталями армирования, приведенными в вып.2-I3.

Инв. № подл. | Подпись и дата | Взам. инв. №

КП1...КП4

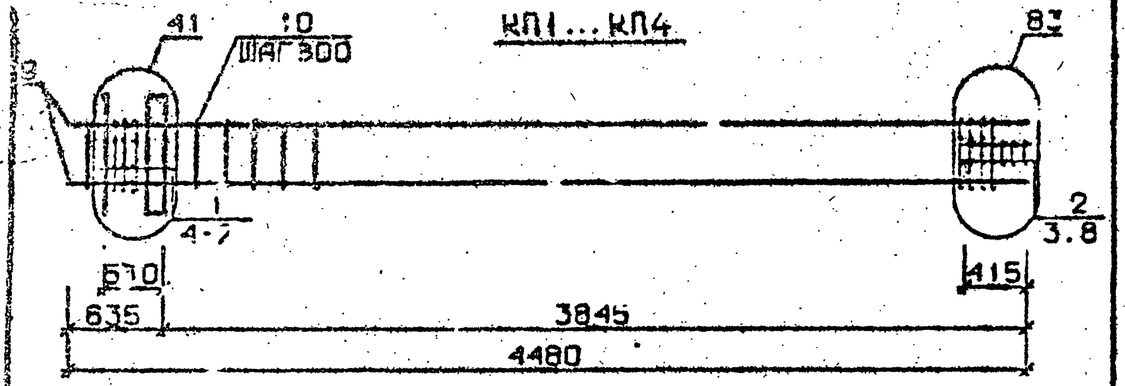

КП5

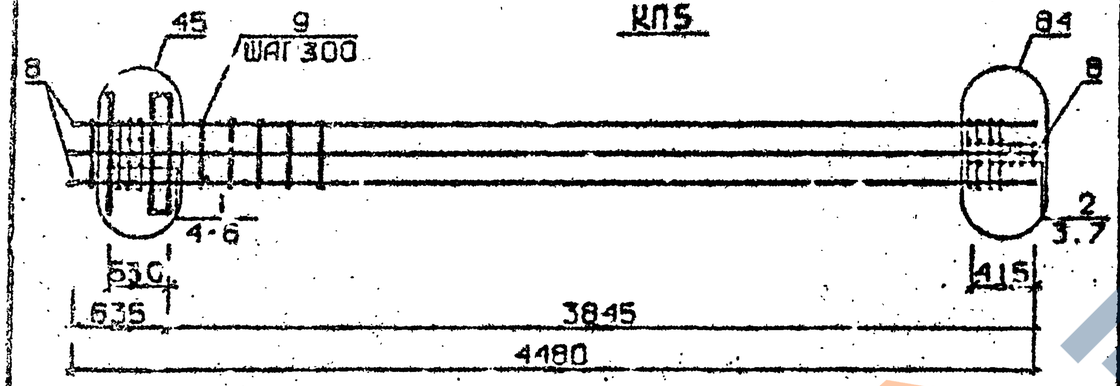

КП6...КП9

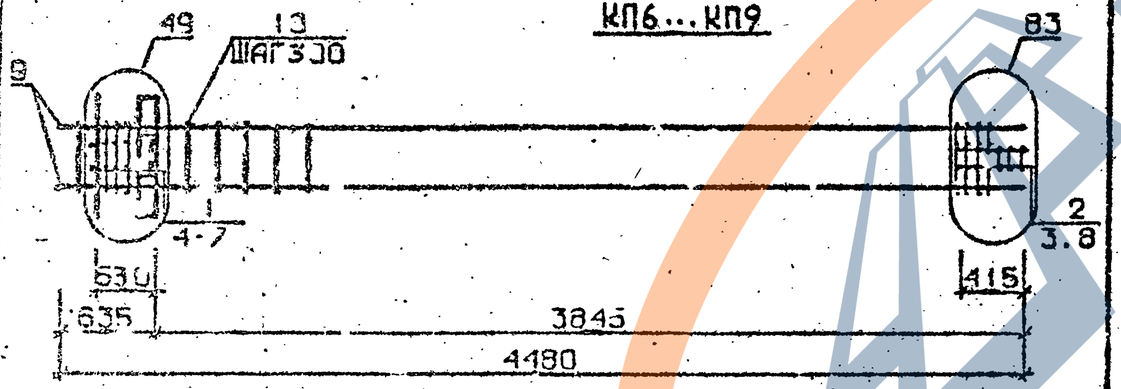

Арматура класса AI и AIII по ГОСТ 5781-82*
Детали см. 1.020.1-2с/89 В.2-13
Спецификацию см. лист 2

Разраб.	Мосесова		1.020.1-2с/89 2-10 КР7
Проверил	Чкванава		
ГИП	Бускиладзе		
Н.контр.	Чкванава		Каркас пространственный КП1...КП9
			Стадия Р; Лист 1; Листов 4
			ТбилЗНИИЭП

Формат А4

Марка пространственного каркаса	Поз.	Марка арматурного изделия	Кол.	Масса, кг		Обозначение документа
				1 шт.	Всего	
КП1	1	С1	5	1,8	9,0	В. 2-14
	2	С2	3	2,9	8,7	В. 2-14
	3	С9	2	0,7	1,4	В. 2-14
	4	МН1	1	25,6	25,6	В. 2-14
	5	Ø28АШ L = 720	2	3,48	6,96	Б.Ч.
	6	Ø10АI L = 380	2	0,23	0,46	Б.Ч.
	7	Ø12АI L = 130	4	0,11	0,44	Б.Ч.
	8	Ø8АI L = 500	2	0,20	0,40	Б.Ч.
	9	Ø20АШ L = 4480	1	11,0	44,0	Б.Ч.
	10	ХМ1	13	0,55	7,15	В. 2-14
				Итого:	104,1	
КП2	1	С1	5	1,8	9,0	В. 2-14
	2	С2	3	2,9	8,7	В. 2-14
	3	С9	2	0,7	1,4	В. 2-14
	4	МН1	1	25,6	25,6	В. 2-14
	5	Ø28АШ L = 720	2	3,48	6,96	Б.Ч.
	6	Ø10АI L = 380	2	0,23	0,46	Б.Ч.
	7	Ø12АI L = 130	4	0,11	0,44	Б.Ч.
	8	Ø8АI L = 500	2	0,20	0,40	Б.Ч.
	9	Ø25АШ L = 4480	4	17,3	69,2	Б.Ч.
	10	ХМ1	13	0,55	7,15	В. 2-14
				Итого:	129,3	
КП3	1	С1	5	1,8	9,0	В. 2-14
	2	С2	3	2,9	8,7	В. 2-14
	3	С9	2	0,7	1,4	В. 2-14
	4	МН1	1	25,6	25,6	В. 2-14
	5	Ø28АШ L = 720	2	3,48	6,96	Б.Ч.
	6	Ø10АI L = 380	2	0,23	0,46	Б.Ч.
	7	Ø12АI L = 130	4	0,11	0,44	Б.Ч.
	8	Ø8АI L = 500	2	0,20	0,40	Б.Ч.
	9	Ø28АШ L = 4480	4	21,7	86,8	Б.Ч.
	10	ХМ2	13	0,55	7,15	В. 2-14
				Итого:	146,7	

Продолжение спецификаций см. лист 3

Инв. № подл. | Подпись и дата | Взам. инв. №

1.020.1-2с/89 2-10 КР7 Лист 2

Формат А3

1.020.1-2с/89 В. 2-10 ч.2

Марка пространственного каркаса	Поз.	Марка арматурного изделия		Кол.	Масса, кг		Обозначение документа
					1 шт.	Всего	
КП4	1	С1		5	1,8	9,0	В. 2-14
	2	С2		3	2,9	8,7	В. 2-14
	3	С9		2	0,7	1,4	В. 2-14
	4	МН1		1	25,6	25,6	В. 2-14
	5	Ø28АШ	L = 720	2	3,48	6,96	Б.Ч.
	6	Ø10АI	L = 380	2	0,23	0,46	Б.Ч.
	7	Ø12АI	L = 130	4	0,11	0,44	Б.Ч.
	8	Ø8АI	L = 500	2	0,20	0,40	Б.Ч.
	9	Ø32АШ	L = 4480	4	28,3	113,2	Б.Ч.
	10	ХМ2		13	0,55	7,15	В. 2-14
					Итого:	173,3	
КП5	1	С1		5	1,8	9,0	В. 2-14
	2	С2		3	2,9	8,7	В. 2-14
	3	С9		2	0,7	1,4	В. 2-14
	4	МН1		1	25,6	25,6	В. 2-14
	5	Ø32АШ	L = 720	2	4,54	9,08	Б.Ч.
	6	Ø10АI	L = 380	2	0,23	0,46	Б.Ч.
	7	Ø8АI	L = 500	2	0,20	0,40	Б.Ч.
	8	Ø32АШ	L = 4480	8	28,3	226,4	Б.Ч.
	9	ХМ2		13	0,55	7,15	В. 2-14
					Итого:	238,2	
КП6	1	С1		4	1,8	7,2	В. 2-14
	2	С2		3	2,9	8,7	В. 2-14
	3	С9		2	0,7	1,4	В. 2-14
	4	МН2		1	40,0	40,0	В. 2-14
	5	Ø28АШ	L = 720	4	3,48	13,92	Б.Ч.
	6	Ø10АI	L = 380	4	0,23	0,92	Б.Ч.
	7	Ø12АI	L = 130	4	0,11	0,44	Б.Ч.
	8	Ø8АI	L = 500	2	0,20	0,40	Б.Ч.
	9	Ø20АШ	L = 4480	4	11,0	44,0	Б.Ч.
	10	ХМ1		13	0,55	7,15	В. 2-14
					Итого:	124,1	

Приложение спецификаций см. лист 4

Формат А4

Марка пространственного каркаса	Поз.	Марка арматурного изделия		Кол.	Масса, кг		Обозначение документа
					1 шт.	Всего	
КП7	1	С1		4	1,8	7,2	В. 2-14
	2	С2		3	2,9	8,7	В. 2-14
	3	С9		2	0,7	1,4	В. 2-14
	4	МН2		1	40,0	40,0	В. 2-14
	5	Ø28АШ	L = 720	4	3,48	13,92	Б.Ч.
	6	Ø10АI	L = 380	4	0,23	0,92	Б.Ч.
	7	Ø12АI	L = 130	4	0,11	0,44	Б.Ч.
	8	Ø8АI	L = 500	2	0,20	0,40	Б.Ч.
	9	Ø25АШ	L = 4480	4	17,3	69,2	Б.Ч.
	10	ХМ1		13	0,55	7,15	В. 2-14
					Итого:	149,3	
КП8	1	С1		4	1,8	7,2	В. 2-14
	2	С2		3	2,9	8,7	В. 2-14
	3	С9		2	0,7	1,4	В. 2-14
	4	МН2		1	40,0	40,0	В. 2-14
	5	Ø28АШ	L = 720	4	3,48	13,92	Б.Ч.
	6	Ø10АI	L = 380	4	0,23	0,92	Б.Ч.
	7	Ø12АI	L = 130	4	0,11	0,44	Б.Ч.
	8	Ø8АI	L = 500	2	0,20	0,40	Б.Ч.
	9	Ø28АШ	L = 4480	4	21,7	86,8	Б.Ч.
	10	ХМ2		13	0,55	7,15	В. 2-14
					Итого:	166,9	
КП9	1	С1		4	1,8	7,2	В. 2-14
	2	С2		3	2,9	8,7	В. 2-14
	3	С9		2	0,7	1,4	В. 2-14
	4	МН2		1	40,0	40,0	В. 2-14
	5	Ø28АШ	L = 720	4	3,48	13,92	Б.Ч.
	6	Ø10АI	L = 380	4	0,23	0,92	Б.Ч.
	7	Ø12АI	L = 130	4	0,11	0,44	Б.Ч.
	8	Ø8АI	L = 500	2	0,20	0,40	Б.Ч.
	9	Ø28АШ	L = 4480	4	28,3	113,2	Б.Ч.
	10	ХМ2		13	0,55	7,15	В. 2-14
					Итого:	193,3	

Формат А4

Инв. № подл. | Подпись и дата | Взам. инв. №

ЗАВОД КВМ

КП10

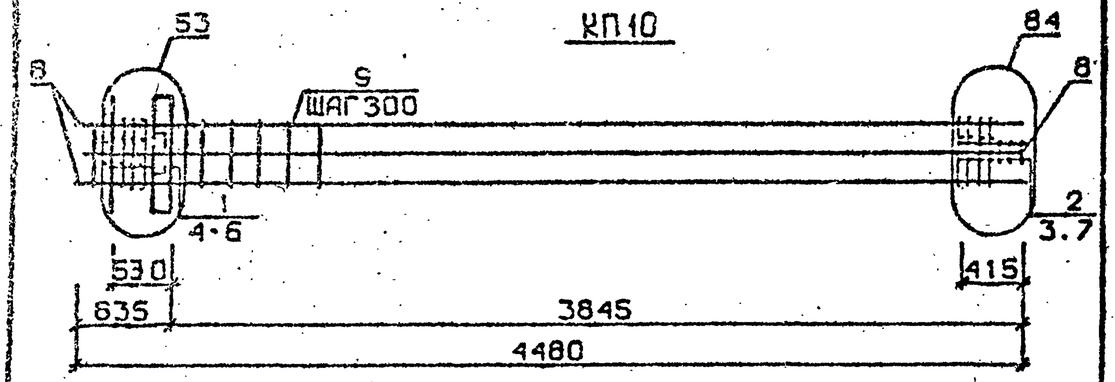

КП11

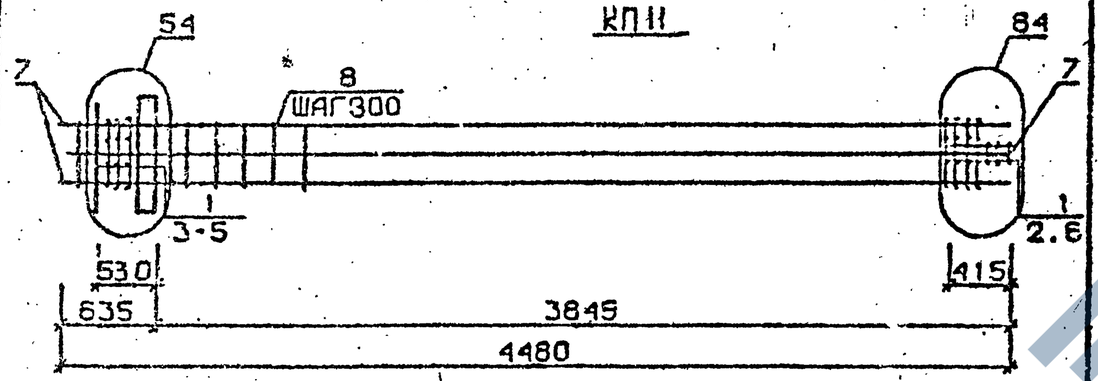

КП12 ... КП15

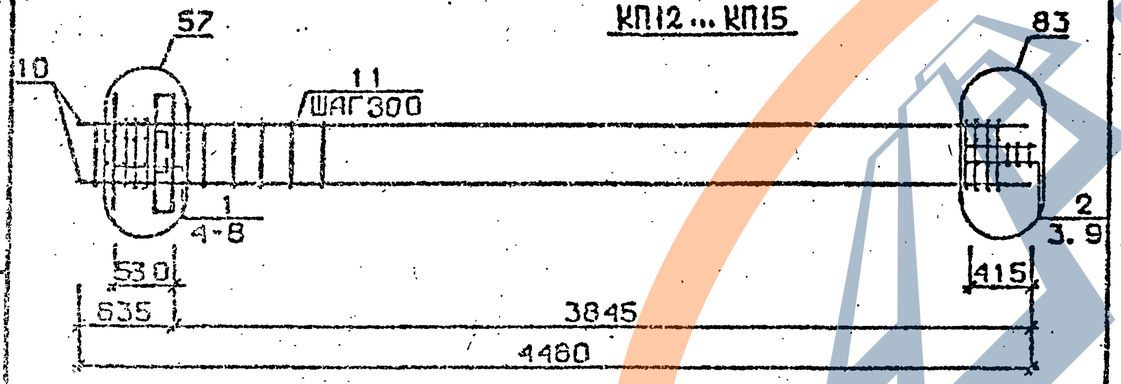

Арматура класса AI и AIII по ГОСТ 5781-82*

Детали см. I.020.I-2с/89 В.2-I3

Спецификацию см. лист 2

Марка пространственного каркаса	Поз.	Марка арматурного изделия	Кол.	Масса, кг		Обозначение документа
				I шт.	Всего	
КП10	I	CI	4	I,8	7,2	В. 2-I4
	2	C2	3	2,9	8,7	В. 2-I4
	3	C9	2	0,7	I,4	В. 2-I4
	4	МН2	I	40,0	40,0	В. 2-I4
	5	Ø32AIII L = 720	4	4,54	I8,I6	Б.Ч.
	6	Ø10AI L = 380	4	0,23	0,92	Б.Ч.
	7	Ø8AI L = 500	2	0,20	0,40	Б.Ч.
	8	Ø32AIII L = 4480	8	28,3	226,4	Б.Ч.
	9	ХМ2	I3	0,55	7.I5	В. 2-I4
				Итого:	310,3	
КП11	I	C2	7	2,9	20,3	В. 2-I4
	2	C9	2	0,7	I,4	В. 2-I4
	3	МН2	I	40,0	40,0	В. 2-I4
	4	Ø36AIII L = 720	4	5,75	23,0	Б.Ч.
	5	Ø10AI L = 380	4	0,23	0,92	Б.Ч.
	6	Ø8AI L = 500	2	0,20	0,40	Б.Ч.
	7	Ø36AIII L = 4480	8	35,8	286,4	Б.Ч.
	8	ХМ3	I3	0,88	II,44	В. 2-I4
				Итого:	383,8	
КП12	I	CI	4	I,4	7,2	В. 2-I4
	2	C2	3	2,9	8,7	В. 2-I4
	3	C9	2	0,7	I,4	В. 2-I4
	4	МН3	I	32,8	32,8	В. 2-I4
	5	МН6	I	8,3	8,3	В. 2-I4
	6	Ø28AIII L = 720	2	3,48	6,96	Б.Ч.
	7	Ø10AI L = 380	2	0,23	0,46	Б.Ч.
	8	Ø12AI L = I30	4	0,II	0,44	Б.Ч.
	9	Ø8AI L = 500	2	0,20	0,40	Б.Ч.
	I0	Ø20AIII L = 4480	4	II,0	44,0	Б.Ч.
	II	ХМI	I3	0,55	7.I5	В. 2-I4
				Итого:	II7,8	

Продолжение спецификаций см.лист 3

Разраб.	Мосесова	
Проверил	Чкванава	
ГИП	Бускиладзе	
Н.контр.	Чкванава	

1.020.1-2с/89 2-10 К68

Каркас пространственный КП10 ... КП15

Стадия	Лист	Листов
Р	1	3

ТбилЗНИИЭП

Инв. № подл. | Подпись и дата | Взам. инв. №

1.020.1-2с/89 2-10 К68

2

ФОРМАТ А4

ЗАВОД ЖБИ

Марка пространственного каркаса	Пов.	Марка арматурного изделия	Кол.	Масса, кг I шт.	Масса, кг Всего	Обозначение документа
КПI3	I	CI	4	I,8	7,2	В. 2-I4
	2	C2	3	2,9	8,7	В. 2-I4
	3	C9	2	0,7	I,4	В. 2-I4
	4	МН3	I	32,8	32,8	В. 2-I4
	5	МН6	I	8,3	8,3	В. 2-I4
	6	Ø28АШ I = 720	2	3,48	6,96	Б.Ч.
	7	ØI0AI I = 380	2	0,23	0,46	Б.Ч.
	8	ØI2AI I = I30	4	0,II	0,44	Б.Ч.
	9	Ø8AI I = 500	2	0,20	0,40	Б.Ч.
	I0	Ø25АШ I = 4480	4	I7,3	69,2	Б.Ч.
	II	ХМI	I3	0,55	7,15	В. 2-I4
				Итого:	143,0	
КПI4	I	CI	4	I,8	7,2	В. 2-I4
	2	C2	3	2,9	8,7	В. 2-I4
	3	C9	2	0,7	I,4	В. 2-I4
	4	МН3	I	32,8	32,8	В. 2-I4
	5	МН6	I	8,3	8,3	В. 2-I4
	6	Ø28АШ I = 720	2	3,48	6,96	Б.Ч.
	7	ØI0AI I = 380	2	0,23	0,46	Б.Ч.
	8	ØI2AI I = I30	4	0,II	0,44	Б.Ч.
	9	Ø8AI I = 500	2	0,20	0,40	Б.Ч.
	I0	Ø28АШ I = 4480	4	2I,7	86,8	Б.Ч.
	II	ХМ2	I3	0,55	7,15	В. 2-I4
				Итого:	160,6	
КПI5	I	CI	4	I,8	7,2	В. 2-I4
	2	C2	3	2,9	8,7	В. 2-I4
	3	C9	2	0,7	I,4	В. 2-I4
	4	МН3	I	32,8	32,8	В. 2-I4
	5	МН6	I	8,3	8,3	В. 2-I4
	6	Ø28АШ I = 720	2	3,48	6,96	Б.Ч.
	7	ØI0AI I = 380	2	0,23	0,46	Б.Ч.
	8	ØI2AI I = I30	4	0,II	0,44	Б.Ч.
	9	Ø8AI I = 500	2	0,20	0,40	Б.Ч.
	I0	Ø32АШ I = 4480	4	28,3	II3,2	Б.Ч.
	II	ХМ2	I3	0,55	7,15	В. 2-I4
				Итого:	187,5	

I.020.I-2с/89 2-10 К68 | Лист 3

Формат А4

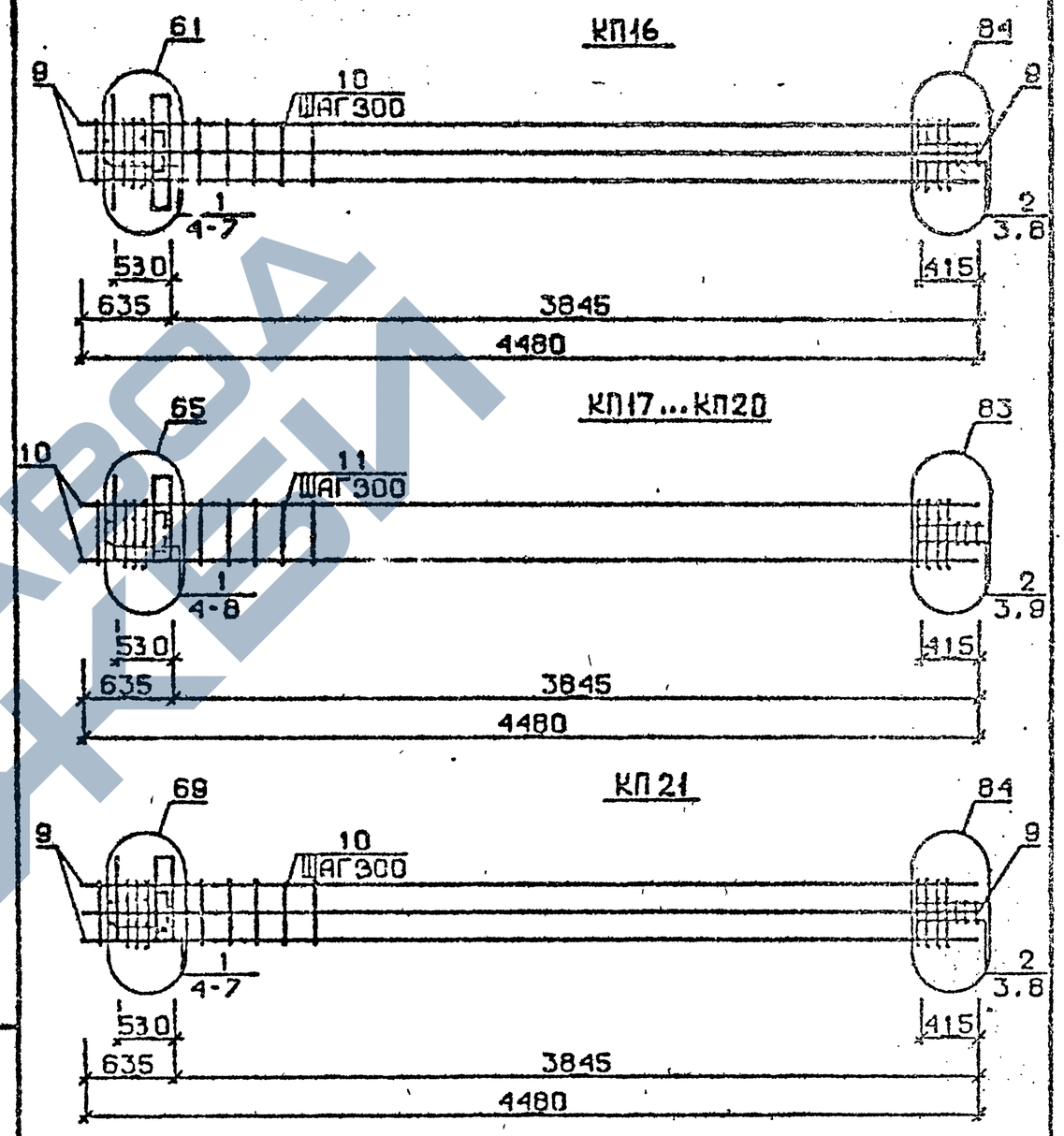

Арматура класса AI и АШ по ГОСТ 578I-82*
Детали см. I.020.I-2с/89 В.2-I3
Спецификацию см. лист 2

Разраб.	Мосесова	
Проверил	Чкванава	
ГИП	Бускивадзе	
Н.контр	Чкванава	

I.020.I-2с/89 2-10 К69

Каркас пространственный КП16 ... КП21

Стадия	Лист	Листов
Р	1	3

ТбилЗНИИЭП

Формат А4

ЗАВОД ЖБИ

Марка пространственного каркаса	Поз.	Марка арматурного изделия		Кол.	Масса, кг		Обозначение документа
					1 шт.	Всего	
КП16	1	С1		4	1,8	7,2	В. 2-14
	2	С2		3	2,9	8,7	В. 2-14
	3	С9		2	0,7	1,4	В. 2-14
	4	МН3		1	32,8	32,8	В. 2-14
	5	МН7		1	9,7	9,7	В. 2-14
	6	Ø32АШ	L = 720	2	4,54	9,08	Б.Ч.
	7	Ø10АI	L = 380	2	0,23	0,46	Б.Ч.
	8	Ø8АI	L = 500	2	0,20	0,40	Б.Ч.
	9	Ø32АШ	L = 4480	8	28,3	226,4	Б.Ч.
	10	ХМ2		13	0,55	7,15	В. 2-14
					Итого:	303,3	
КП17	1	С1		4	1,8	7,2	В. 2-14
	2	С2		3	2,9	8,7	В. 2-14
	3	С9		2	0,7	1,4	В. 2-14
	4	МН4		1	34,8	34,8	В. 2-14
	5	МН6		1	8,3	8,3	В. 2-14
	6	Ø28АШ	L = 720	2	3,48	6,96	Б.Ч.
	7	Ø10АI	L = 380	2	0,23	0,46	Б.Ч.
	8	Ø12АI	L = 130	4	0,11	0,44	Б.Ч.
	9	Ø8АI	L = 500	2	0,20	0,40	Б.Ч.
	10	Ø20АШ	L = 4480	4	11,0	44,0	Б.Ч.
	11	ХМ1		13	0,55	7,15	В. 2-14
					Итого:	119,8	
КП18	1	С1		4	1,8	7,2	В. 2-14
	2	С2		3	2,9	8,7	В. 2-14
	3	С9		2	0,7	1,4	В. 2-14
	4	МН4		1	34,8	34,8	В. 2-14
	5	МН6		1	8,3	8,3	В. 2-14
	6	Ø28АШ	L = 720	2	3,48	6,96	Б.Ч.
	7	Ø10АI	L = 380	2	0,23	0,46	Б.Ч.
	8	Ø12АI	L = 130	4	0,11	0,44	Б.Ч.
	9	Ø8АI	L = 500	2	0,20	0,40	Б.Ч.
	10	Ø25АШ	L = 4480	4	17,3	69,2	Б.Ч.
	11	ХМ1		13	0,55	7,15	В. 2-14
					Итого:	145,0	

Продолжение спецификаций см. лист 3

Марка пространственного каркаса	Поз.	Марка арматурного изделия		Кол.	Масса, кг		Обозначение документа
					1 шт.	Всего	
КП19	1	С1		4	1,8	7,2	В. 2-14
	2	С2		3	2,9	8,7	В. 2-14
	3	С9		2	0,7	1,4	В. 2-14
	4	МН4		1	34,8	34,8	В. 2-14
	5	МН6		1	8,3	8,3	В. 2-14
	6	Ø28АШ	L = 720	2	3,48	6,96	Б.Ч.
	7	Ø10АI	L = 380	2	0,23	0,46	Б.Ч.
	8	Ø12АI	L = 130	4	0,11	0,44	Б.Ч.
	9	Ø8АI	L = 500	2	0,20	0,40	Б.Ч.
	10	Ø28АШ	L = 4480	4	21,7	86,8	Б.Ч.
	11	ХМ2		13	0,55	7,15	В. 2-14
					Итого:	162,6	
КП20	1	С1		4	1,8	7,2	В. 2-14
	2	С2		3	2,9	8,7	В. 2-14
	3	С9		2	0,7	1,4	В. 2-14
	4	МН4		1	34,8	34,8	В. 2-14
	5	МН6		1	8,3	8,3	В. 2-14
	6	Ø28АШ	L = 720	2	3,48	6,96	Б.Ч.
	7	Ø10АI	L = 380	2	0,23	0,46	Б.Ч.
	8	Ø12АI	L = 130	4	0,11	0,44	Б.Ч.
	9	Ø8АI	L = 500	2	0,20	0,40	Б.Ч.
	10	Ø32АШ	L = 4480	4	28,3	113,2	Б.Ч.
	11	ХМ2		13	0,55	7,15	В. 2-14
					Итого:	189,0	
КП21	1	С1		4	1,8	7,2	В. 2-14
	2	С2		3	2,9	8,7	В. 2-14
	3	С9		2	0,7	1,4	В. 2-14
	4	МН4		1	34,8	34,8	В. 2-14
	5	МН7		1	9,7	9,7	В. 2-14
	6	Ø32АШ	L = 720	2	4,54	9,08	Б.Ч.
	7	Ø10АI	L = 380	2	0,23	0,46	Б.Ч.
	8	Ø8АI	L = 500	2	0,20	0,40	Б.Ч.
	9	Ø32АШ	L = 4480	8	28,3	226,4	Б.Ч.
	10	ХМ2		13	0,55	7,15	В. 2-14
					Итого:	305,3	

Инв. № подл. | Подпись и дата | Взам. инв. №

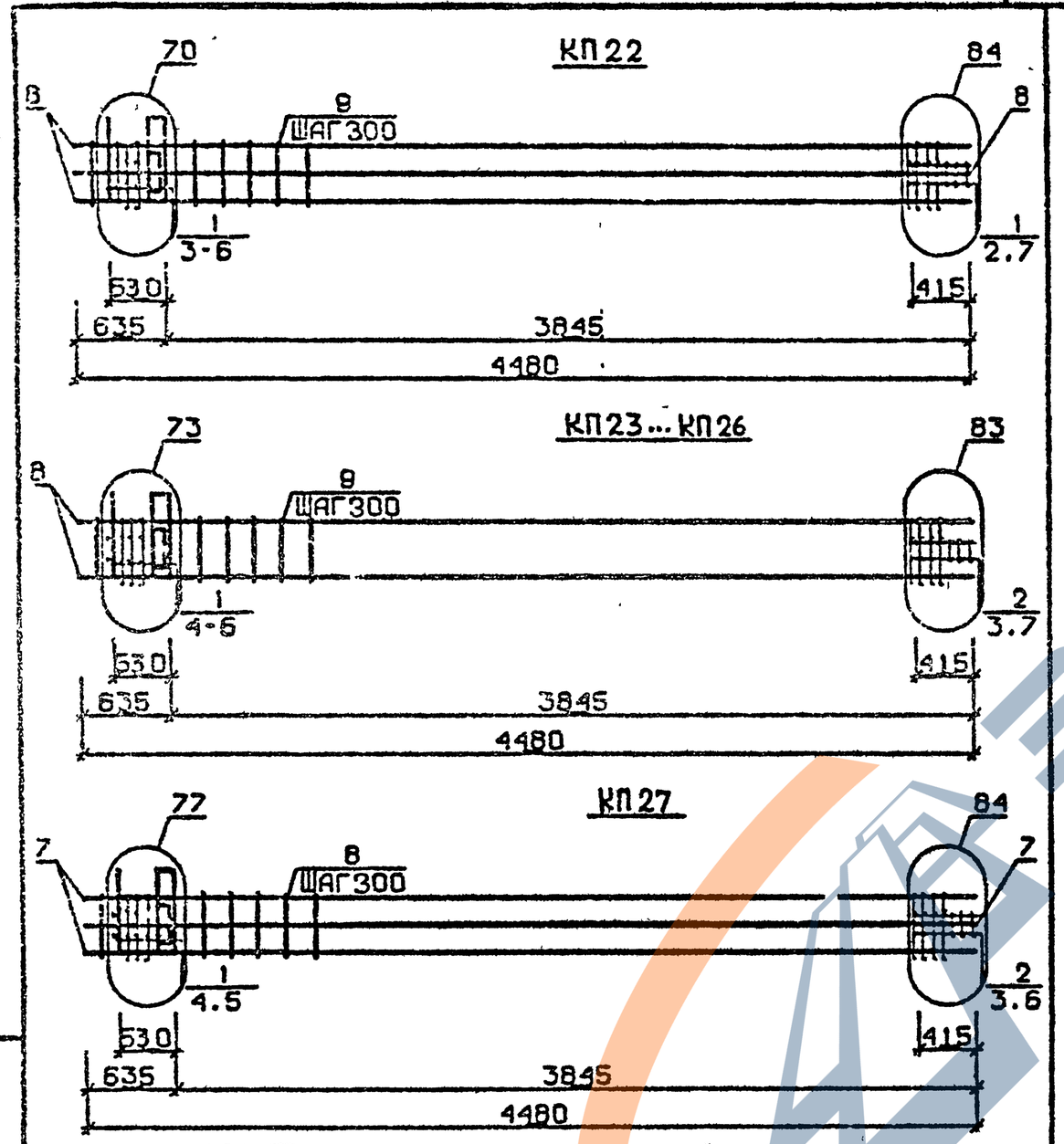

Арматура класса AI и AШ по ГОСТ 5781-82*
Детали см. I.020.I-2с/89 В.2-I3
Спецификацию см. лист 2

Разраб.	Носесова	
Проверил	Чкванава	
Н.контр.	Чкванава	

I.020.I-2с/89 2-10 К70

КП22...КП27

ТбилЗНИИЭП

ФОРМАТ А4

Марка пространственного каркаса	Пов.	Марка арматурного изделия	Кол.	Масса, кг I шт.	Масса, кг Всего	Обозначение документа
КП22	I	С2	7	2,9	20,3	В. 2-I4
	2	С9	2	0,7	I,4	В. 2-I4
	3	МН4	I	34,8	34,8	В. 2-I4
	4	МН8	I	II,9	II,9	В. 2-I4
	5	Ø36АШ I = 720	2	5,75	II,5	Б.Ч.
	6	ØI0AI I = 380	2	0,23	0,46	Б.Ч.
	7	Ø8AI I = 500	2	0,20	0,40	Б.Ч.
	8	Ø36АШ I = 4480	8	35,8	286,4	Б.Ч.
	9	ХМ3	I3	0,88	11,44	В. 2-I4
				Итого:	378,6	
КП23	I	СI	4	I,8	7,2	В. 2-I4
	2	С2	3	2,9	8,7	В. 2-I4
	3	С9	2	0,7	I,4	В. 2-I4
	4	МН5	I	27,6	27,6	В. 2-I4
	5	МН6	2	8,3	I6,6	В. 2-I4
	6	ØI2AI I = I30	4	0,II	0,44	Б.Ч.
	7	Ø8AI I = 500	2	0,20	0,40	Б.Ч.
	8	Ø20АШ I = 4480	4	II,0	44,0	Б.Ч.
	9	ХМI	I3	0,55	7,15	В. 2-I4
				Итого:	113,5	
КП24	I	СI	4	I,8	7,2	В. 2-I4
	2	С2	3	2,9	8,7	В. 2-I4
	3	С9	2	0,7	I,4	В. 2-I4
	4	МН5	I	27,6	27,6	В. 2-I4
	5	МН6	2	8,3	I6,6	В. 2-I4
	6	ØI2AI I = I30	4	0,II	0,44	Б.Ч.
	7	Ø8AI I = 500	2	0,20	0,40	Б.Ч.
	8	Ø25АШ I = 4480	4	I7,3	69,2	Б.Ч.
	9	ХМI	I3	0,55	7,15	Б.Ч.
				Итого:	138,6	

Продолжение спецификаций см. лист 3

I.020.I-2с/89 2-10 К70

Лист 2

Формат А4

ЗАВОД ЖБИ

I.020.I-2с/89 В. 2-I0 ч.2

Марка пространственного каркаса	Поз.	Марка арматурного изделия	Кол.	Масса, кг		Обозначение документа
				1 шт.	Всего	
КП25	1	С1	4	1,8	7,2	В. 2-14
	2	С2	3	2,9	8,7	В. 2-14
	3	С9	2	0,7	1,4	В. 2-14
	4	МН5	1	27,6	27,6	В. 2-14
	5	МН6	2	8,3	16,6	В. 2-14
	6	Ø12АI L = 130	4	0,11	0,44	Б.Ч.
	7	Ø8АI L = 500	2	0,20	0,40	Б.Ч.
	8	Ø28АШ L = 4480	4	21,7	86,8	Б.Ч.
	9	ХМ2	13	0,55	7,15	В. 2-14
				Итого:	156,3	
КП26	1	С1	4	1,8	7,2	В. 2-14
	2	С2	3	2,9	8,7	В. 2-14
	3	С9	2	0,7	1,4	В. 2-14
	4	МН5	1	27,6	27,6	В. 2-14
	5	МН6	2	8,3	16,6	В. 2-14
	6	Ø12АI L = 130	4	0,11	0,44	Б.Ч.
	7	Ø8АI L = 500	2	0,20	0,40	Б.Ч.
	8	Ø32АШ L = 4480	4	28,3	113,2	Б.Ч.
	9	ХМ2	13	0,55	7,15	В. 2-14
				Итого:	182,6	
КП27	1	С1	4	1,8	7,2	В. 2-14
	2	С2	3	2,9	8,7	В. 2-14
	3	С9	2	0,7	1,4	В. 2-14
	4	МН5	1	27,6	27,6	В. 2-14
	5	МН7	2	9,7	19,4	В. 2-14
	6	Ø8АI L = 500	2	0,20	0,40	Б.Ч.
	7	Ø32АШ L = 4480	8	28,3	226,4	Б.Ч.
	8	ХМ2	13	0,55	7,15	В. 2-14
				Итого:	289,3	

КП 28

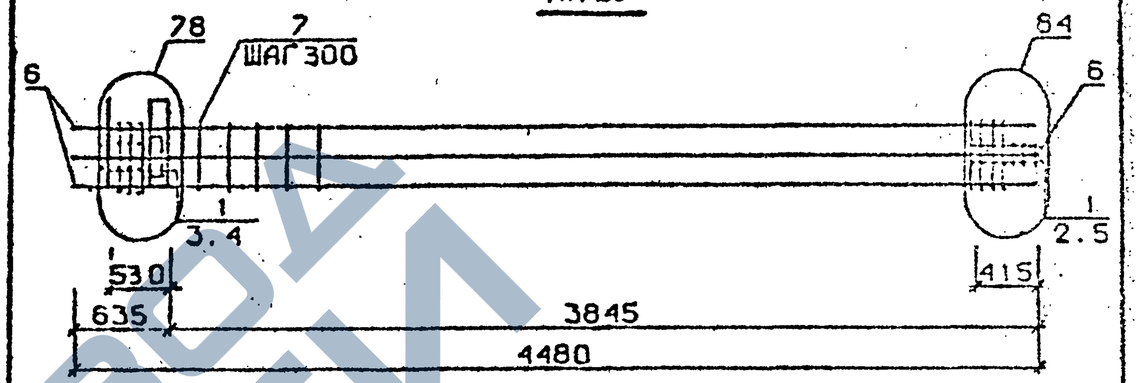

КП 23н ... КП 26н

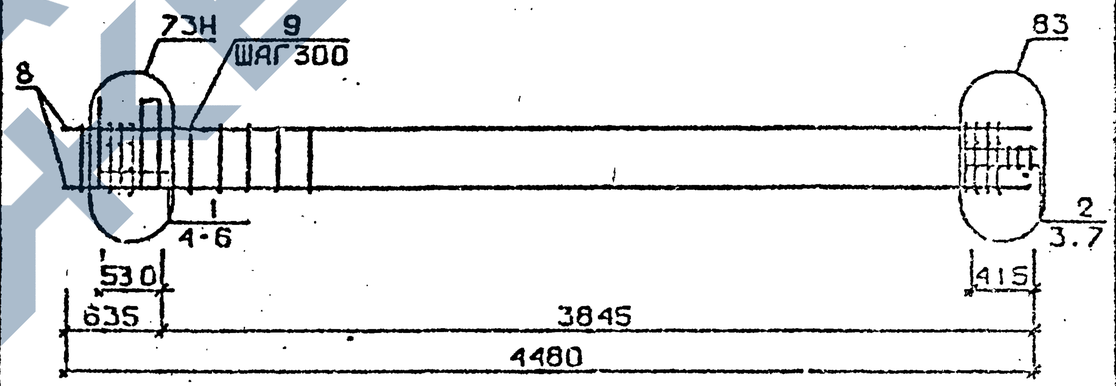

Арматура класса АI и АШ по ГОСТ 5781-82*
Детали см. 1.020.1-2с/89 В.2-13
Спецификацию см. лист 2

Разраб.	Мансуладзе		1.020.1-2с/89 2-10 К71
Проверил	Бускивадзе		
ГИП	Бускивадзе		
Н.контр.	Бускивадзе		Каркас пространственный КП28 КП23н...КП26н

Стадия Р | Лист 1 | Листов 3

ТбилЗНИИЭП

Инв. № подл. | Подпись и дата | Взам. инв. №

Изм. Кол.уч. Лист № док. Подпись и дата Взам. инв. №

1.020.1-2с/89 2-10 К70 Лист 3

Формат А4

Формат А4

Марка пространственного каркаса	Пов.	Марка арматурного изделия		Кол.	Масса, кг		Обозначение документа
					I шт.	Всего	
КП28	I	С2		7	2,9	20,3	В. 2-I4
	2	С9		2	0,7	I,4	В. 2-I4
	3	МН5		I	27,6	27,6	В. 2-I4
	4	МН8		2	II,9	23,8	В. 2-I4
	5	Ø8AI	L = 500	2	0,20	0,40	Б.Ч.
	6	Ø36AIII	L = 4480	8	35,8	286,4	Б.Ч.
	7	ХМ3		I3	0,88	II,44	В. 2-I4
					Итого:	371.3	
КП23н	I	С1		4	I,8	7,2	В. 2-I4
	2	С2		3	2,9	8,7	В. 2-I4
	3	С9		2	0,7	I,4	В. 2-I4
	4	МН5н		I	27,6	27,6	В. 2-I4
	5	МН6		2	8,3	I6,6	В. 2-I4
	6	Ø12AI	L = I30	4	0,II	0,44	Б.Ч.
	7	Ø8AI	L = 500	2	0,20	0,40	Б.Ч.
	8	Ø20AIII	L = 4480	4	II,0	44,0	Б.Ч.
	9	ХМ1		I3	0,55	7,I5	В. 2-I4
					Итого:	II3,5	
КП24н	I	С1		4	I,8	7,2	В. 2-I4
	2	С2		3	2,9	8,7	В. 2-I4
	3	С9		2	0,7	I,4	В. 2-I4
	4	МН5н		I	27,6	27,6	В. 2-I4
	5	МН6		2	8,3	I6,6	В. 2-I4
	6	Ø12AI	L = I30	4	0,II	0,44	Б.Ч.
	7	Ø8AI	L = 500	2	0,20	0,40	Б.Ч.
	8	Ø25AIII	L = 4480	4	I7,3	69,2	Б.Ч.
	9	ХМ1		I3	0,55	7,I5	В. 2-I4
					Итого:	I38,6	

Продолжение спецификаций см.лист 3

Взам инв №

Подпись и дата

Инв № подл.

Формат А4

Марка пространственного каркаса	Пов.	Марка арматурного изделия		Кол.	Масса, кг		Обозначение документа
					I шт.	Всего	
КП25н	I	С1		4	I,8	7,2	В. 2-I4
	2	С2		3	2,9	8,7	В. 2-I4
	3	С9		2	0,7	I,4	В. 2-I4
	4	МН5н		I	27,6	27,6	В. 2-I4
	5	МН6		2	8,3	I6,6	В. 2-I4
	6	Ø12AI	L = I30	4	0,II	0,44	Б.Ч.
	7	Ø8AI	L = 500	2	0,20	0,40	Б.Ч.
	8	Ø28AIII	L = 4480	4	2I,7	86,8	Б.Ч.
	9	ХМ2		I3	0,55	7,I5	В. 2-I4
					Итого:	I56,3	
КП26н	I	С1		4	I,8	7,2	В. 2-I4
	2	С2		3	2,9	8,7	В. 2-I4
	3	С9		2	0,7	I,4	В. 2-I4
	4	МН5н		I	27,6	27,6	В. 2-I4
	5	МН6		2	8,3	I6,6	В. 2-I4
	6	Ø12AI	L = I30	4	0,II	0,44	Б.Ч.
	7	Ø8AI	L = 500	2	0,20	0,40	Б.Ч.
	8	Ø32AIII	L = 4480	4	28,3	II3,2	Б.Ч.
	9	ХМ2		I3	0,55	7,I5	В. 2-I4
					Итого:	I82.6	

Взам инв №

Подпись и дата

Инв № подл.

Формат А4

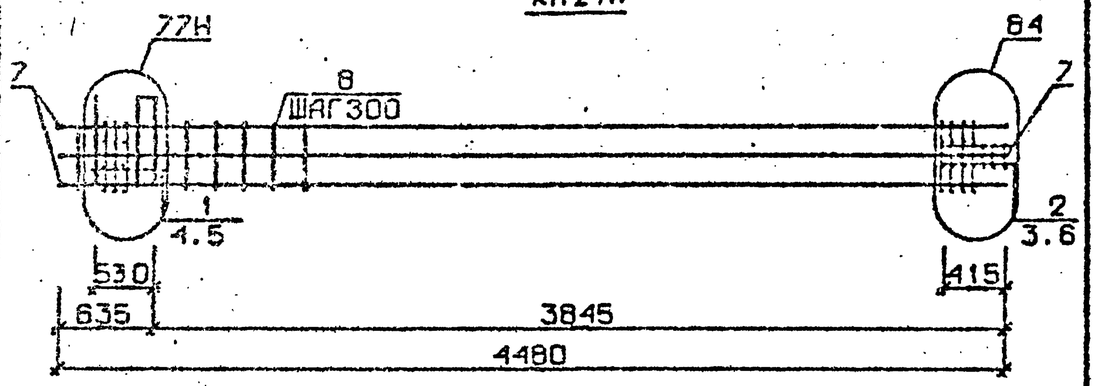

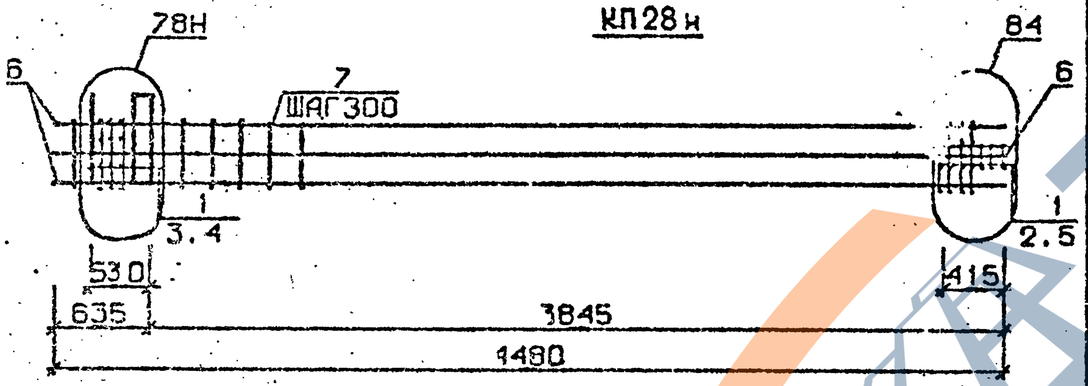

Арматура класса АI и АШ по ГОСТ 5781-82*
Детали см. I.020.I-2с/89 В.2-I3
Спецификацию см. лист 2

Марка пространственного каркаса	Поз.	Марка арматурного изделия	Кол.	Масса, кг I шт.	Масса, кг Всего	Обозначение документа
КП27н	I	СI	4	I,8	7,2	В. 2-I4
	2	С2	3	2,9	8,7	В. 2-I4
	3	С9	2	0,7	I,4	В. 2-I4
	4	МН5н	I	27,6	27,6	В. 2-I4
	5	МН7	2	9,7	I9,4	В. 2-I4
	6	Ø8АI L = 500	2	0,20	0,40	Б.Ч.
	7	Ø32АШ L = 4480	8	28,3	226,4	Б.Ч.
	8	ХМ2	I3	0,55	7.15	В. 2-I4
				Итого:	298.3	
КП28н	I	С2	7	2,9	20,3	В. 2-I4
	2	С9	2	0,7	I,4	В. 2-I4
	3	МН5н	I	27,6	27,6	В. 2-I4
	4	МН8	2	II,9	23,8	В. 2-I4
	5	Ø8АI L = 500	2	0,20	0,40	Б.Ч.
	6	Ø36АШ L = 4480	8	35,8	286,4	Б.Ч.
	7	ХМ3	I3	0,88	11,44	В. 2-I4
				Итого:	371,3	

Разраб.	Майсурадзе		1.020.1-2с/89 2-10 К72
Проверил	Бускивадзе		
ГИП	Бускивадзе		
Н.контр.	Бускивадзе		

Каркас пространственный КП27н, КП28н

Стадия	Лист	Листов
Р	1	2

ТбилЗНИИЭП

Инв. № подл. | Подпись и дата | Взам. инв. №

I.020.I-2с/89 2-10 К72 | Лист 2

ФОРМАТ А4

ЗАВОД ЖБИ

КП29 ... КП32

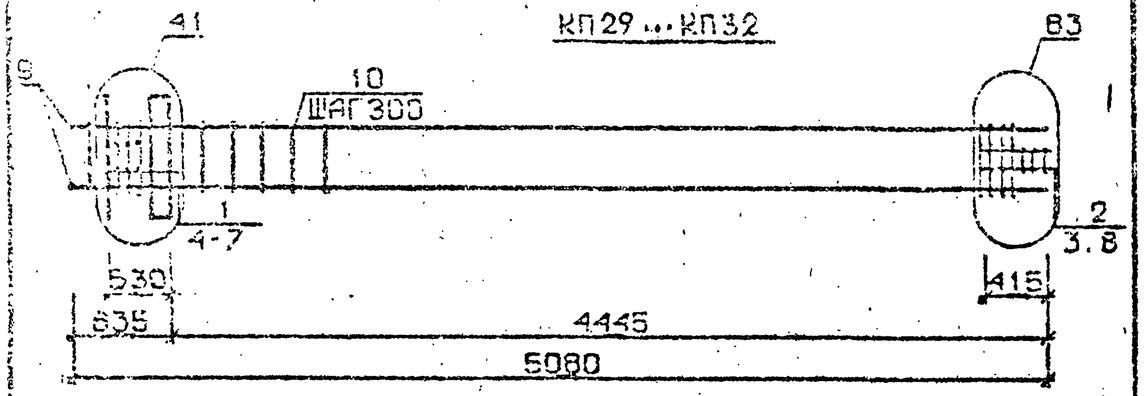

КП33

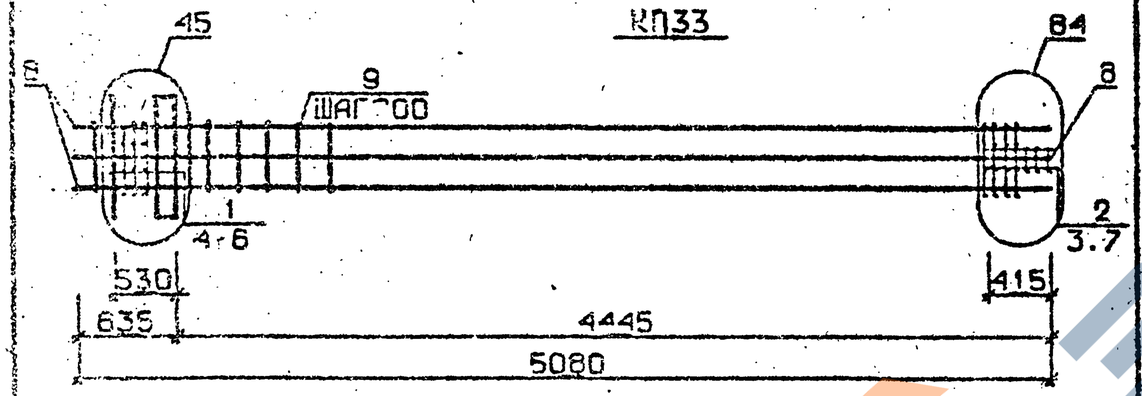

КП34 ... КП37

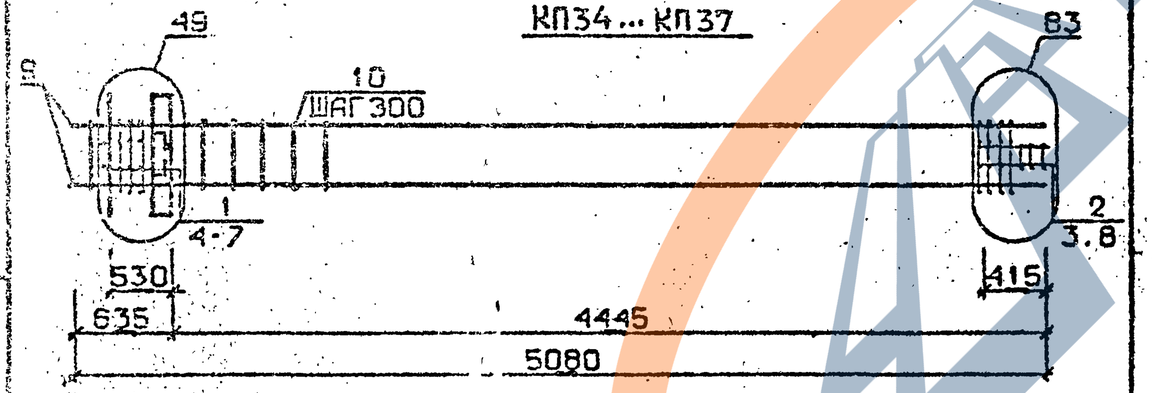

Арматура класса AI и AШ по ГОСТ 5781-82*
Детали см. I.020.I-2с/89 В.2-I3
Спецификацию см. лист 2

Разраб.	Мосесова		I.020.I-2с/89 2-10 К73
Проверил	Чкванава		
ГИП	Бускивадзе		
Н. контр.	Чквачава		Каркас пространственный КП29 ... КП37

Стадия	Лист	Листов
Р	I	4

ТбилЗНИИЭП

Инв. № подл. | Подпись и дата | Взам. инв. №

Формат А4

Марка пространственного каркаса	Поз.	Марка арматурного изделия	Кол.	Масса, кг		Обозначение документа
				1 шт.	Всего	
КП29	I	CI	5	I,8	9,0	В. 2-I4
	2	C2	3	2,9	8,7	В. 2-I4
	3	C9	2	0,7	I,4	В. 2-I4
	4	МНI	I	25,60	25,60	В. 2-I4
	5	Ø28AШ L = 720	2	3,48	6,96	Б.Ч.
	6	ØIOAI L = 380	2	0,23	0,46	Б.Ч.
	7	ØI2AI L = I30	4	0,II	0,44	Б.Ч.
	8	Ø8AI L = 500	2	0,20	0,4	Б.Ч.
	9	Ø20AШ L = 5080	4	I2,55	50,2	Б.Ч.
	I0	ХМI	I5	0,55	8,25	В. 2-I4
				Итого:	III,3	
КП30	I	CI	5	I,8	9,0	В. 2-I4
	2	C2	3	2,9	8,7	В. 2-I4
	3	C9	2	0,7	I,4	В. 2-I4
	4	МНI	I	25,60	25,60	В. 2-I4
	5	Ø28AШ L = 720	2	3,48	6,96	Б.Ч.
	6	ØIOAI L = 380	2	0,23	0,46	Б.Ч.
	7	ØI2AI L = I30	4	0,II	0,44	Б.Ч.
	8	Ø8AI L = 500	2	0,20	0,4	Б.Ч.
	9	Ø25AШ L = 5080	4	I9,6	78,4	Б.Ч.
	I0	ХМI	I5	0,55	8,25	В. 2-I4
				Итого:	I39,3	
КП3I	I	CI	5	I,8	9,0	В. 2-I4
	2	C2	3	2,9	8,7	В. 2-I4
	3	C9	2	0,7	I,4	В. 2-I4
	4	МНI	I	25,60	25,60	В. 2-I4
	5	Ø28AШ L = 720	2	3,48	6,96	Б.Ч.
	6	ØIOAI L = 380	2	0,23	0,46	Б.Ч.
	7	ØI2AI L = I30	4	0,II	0,44	Б.Ч.
	8	Ø8AI L = 500	2	0,20	0,40	Б.Ч.
	9	Ø28AШ L = 5080	4	24,60	98,48	Б.Ч.
	I0	ХМ2	I5	0,55	8,25	В. 2-I4
				Итого:	I59,3	

Продолжение спецификаций см. лист 3

Инв. № подл. | Подпись и дата | Взам. инв. №

I.020.I-2с/89 2-10 К73 Лист 2

Формат А4

Марка пространственного каркаса	Поз.	Марка арматурного изделия	Кол.	Масса, кг I шт.	Масса, кг Всего	Обозначение документа
КП32	I	CI	5	I,8	9,0	В. 2-I4
	2	C2	3	2,9	8,7	В. 2-I4
	3	C9	2	0,7	I,4	В. 2-I4
	4	МН1	I	25,60	25,60	В. 2-I4
	5	Ø28AIII L = 720	2	3,48	6,96	Б.Ч.
	6	ØI0AI L = 380	2	0,23	0,46	Б.Ч.
	7	ØI2AI L = I30	4	0,II	0,44	Б.Ч.
	8	Ø8AI L = 500	2	0,20	0,40	Б.Ч.
	9	Ø32AIII L = 5080	4	32,50	I30,0	Б.Ч.
	I0	ХМ2	I5	0,55	8,25	В. 2-I4
				Итого:	I90,9	
КП33	I	CI	5	I,8	9,0	В. 2-I4
	2	C2	3	2,9	8,7	В. 2-I4
	3	C9	2	0,7	I,4	В. 2-I4
	4	МН1	I	25,60	25,60	В. 2-I4
	5	Ø32AIII L = 720	2	4,54	9,08	Б.Ч.
	6	ØI0AI L = 380	2	0,23	0,46	Б.Ч.
	7	Ø8AI L = 500	2	0,20	0,4	Б.Ч.
	8	Ø32AIII L = 5080	8	32,50	260,00	Б.Ч.
	9	ХМ2	I5	0,55	8,25	В. 2-I4
				Итого:	322,9	
КП34	I	CI	4	I,8	7,2	В. 2-I4
	2	C2	3	2,9	8,7	В. 2-I4
	3	C9	2	0,7	I,4	В. 2-I4
	4	МН2	I	40,0	40,0	В. 2-I4
	5	Ø28AIII L = 720	4	3,48	I3,92	Б.Ч.
	6	ØI0AI L = 380	4	0,23	0,92	Б.Ч.
	7	ØI2AI L = I30	4	0,II	0,44	Б.Ч.
	8	Ø8AI L = 500	2	0,20	0,4	Б.Ч.
	9	Ø20AIII L = 5080	4	I2,50	50,20	Б.Ч.
	I0	ХМI	I5	0,55	8,25	В. 2-I4
				Итого:	I3I,5	

Продолжение спецификаций см. лист 4

Марка пространственного каркаса	Поз.	Марка арматурного изделия	Кол.	Масса, кг I шт.	Масса, кг Всего	Обозначение документа
КП35	I	CI	4	I,8	7,2	В. 2-I4
	2	C2	3	2,9	8,7	В. 2-I4
	3	C9	2	0,7	I,4	В. 2-I4
	4	МН2	I	40,0	40,0	В. 2-I4
	5	Ø28AIII L = 720	4	3,48	I3,92	Б.Ч.
	6	ØI0AI L = 380	4	0,23	0,92	Б.Ч.
	7	ØI2AI L = I30	4	0,II	0,44	Б.Ч.
	8	Ø8AI L = 500	2	0,20	0,4	Б.Ч.
	9	Ø25AIII L = 5080	4	I9,6	78,4	Б.Ч.
	I0	ХМI	I5	0,55	8,25	В. 2-I4
				Итого:	I59,7	
КП36	I	CI	4	I,8	7,2	В. 2-I4
	2	C2	3	2,9	8,7	В. 2-I4
	3	C9	2	0,7	I,4	В. 2-I4
	4	МН2	I	40,0	40,0	В. 2-I4
	5	Ø28AIII L = 720	4	3,48	I3,92	Б.Ч.
	6	ØI0AI L = 380	4	0,23	0,92	Б.Ч.
	7	ØI2AI L = I30	4	0,II	0,44	Б.Ч.
	8	Ø8AI L = 500	2	0,20	0,4	Б.Ч.
	9	Ø28AIII L = 5080	4	24,6	98,40	Б.Ч.
	I0	ХМ2	I5	0,55	8,25	В. 2-I4
				Итого:	I79,7	
КП37	I	CI	4	I,8	7,2	В. 2-I4
	2	C2	3	2,9	8,7	В. 2-I4
	3	C9	2	0,7	I,4	В. 2-I4
	4	МН2	I	40,0	40,0	В. 2-I4
	5	Ø28AIII L = 720	4	3,48	I3,92	Б.Ч.
	6	ØI0AI L = 380	4	0,23	0,92	Б.Ч.
	7	ØI2AI L = I30	4	0,II	0,44	Б.Ч.
	8	Ø8AI L = 500	2	0,20	0,4	Б.Ч.
	9	Ø32AIII L = 5080	4	32,5	I30,00	Б.Ч.
	I0	ХМ2	I5	0,55	8,25	В. 2-I4
				Итого:	2II,7	

I.020.I-2с/89 В. 2-I0 ч.2
Инв. № подл. | Подпись и дата | Взам. инв. №

КП38

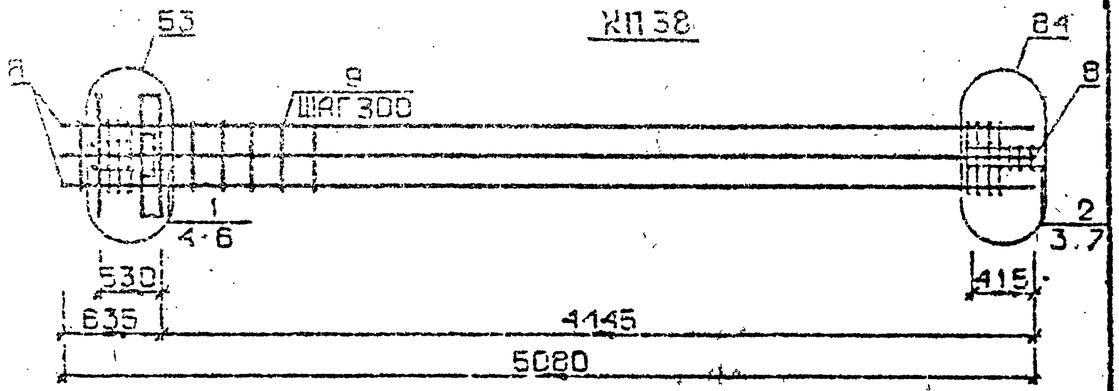

КП39

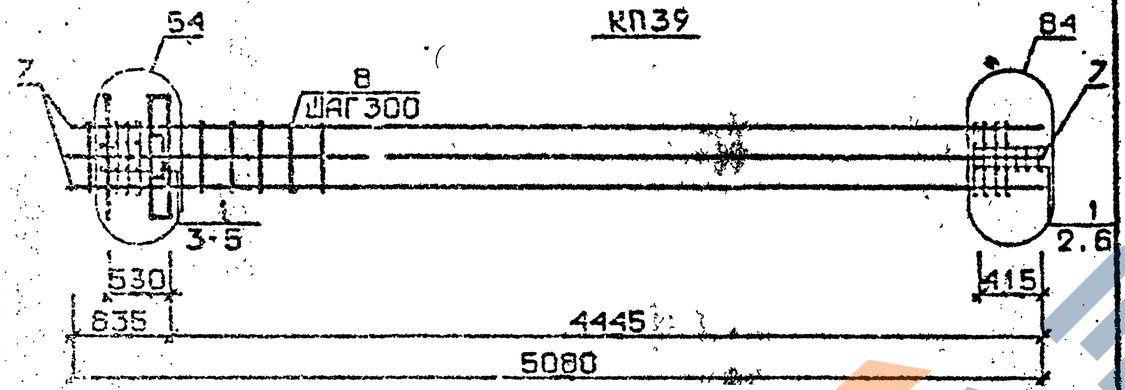

КП40...КП43

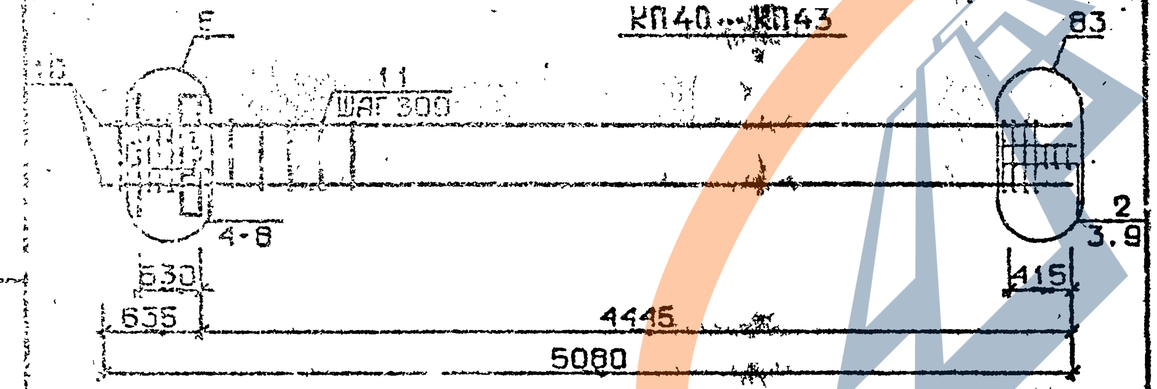

Арматура класса AI и AШ по ГОСТ 5781-82*
Детали см. 1.020.1-2с/89 В.2-13
Спецификацию см. лист 2

Разраб.	Чанкветадзе		1.020.1-2с/89 2-10 К74
Проверил	Барбакадзе		
Н.контр.	Бускибадзе		
Гл.инж.тр	Барбакадзе		Каркас пространственный КП38...КП43

Стадия	Лист	Листов
Р	1	3

ТбилЗНИИЭП

ФОРМАТ А4

Марка пространственного каркаса	Поз.	Марка арматурного изделия	Кол.	Масса, кг		Обозначение документа
				1 шт.	Всего	
КП38	1	С1	4	1,8	7,2	Б. 2-14
	2	С2	3	2,9	8,7	Б. 2-14
	3	С9	2	0.7	1.4	Б. 2-14
	4	МН2	1	40.0	40.0	Б. 2-14
	5	Ø32AШ L = 720	4	4,54	18.16	Б.Ч.
	6	Ø10AI L = 380	4	0,23	0.92	Б.Ч.
	7	Ø8AI L = 500	2	0.20	0.4	Б.Ч.
	8	Ø32AШ L = 5080	8	32.1	256.8	Б.Ч.
	9	ХМ2	15	0,55	8,25	Б. 2-14
				Итого:	341,9	
КП39	1	С2	7	2,9	20,3	Б. 2-14
	2	С9	2	0.7	1,4	Б. 2-14
	3	МН2	1	40.0	40.0	Б. 2-14
	4	Ø32AШ L = 720	4	4.54	18.16	Б.Ч.
	5	Ø10AI L = 380	4	0.23	0,92	Б.Ч.
	6	Ø8AI L = 500	2	0,20	0,4	Б.Ч.
	7	Ø36AШ L = 5080	8	40.6	324,8	Б.Ч.
	8	ХМ3	15	0.88	13,20	Б. 2-14
				Итого:	419,1	
КП40	1	С1	4	1,8	7,2	Б. 2-14
	2	С2	3	2,9	8,7	Б. 2-14
	3	С9	2	0.7	1,4	Б. 2-14
	4	МН3	1	32.8	32,8	Б. 2-14
	5	МН6	1	8.3	8,3	Б. 2-14
	6	Ø28AШ L = 720	2	3,48	6,96	Б.Ч.
	7	Ø10AI L = 380	2	0.23	0,46	Б.Ч.
	8	Ø12AI L = 130	4	0,11	0,44	Б.Ч.
	9	Ø8AI L = 500	2	0,20	0,4	Б.Ч.
	10	Ø20AШ L = 5080	4	12.5	50.0	Б.Ч.
	11	ХМ1	15	0,55	8,25	Б. 2-14
				Итого:	125,0	

Продолжение спецификации см. лист 3

Инв. № подл. | Подпись и дата | Взам. инв. №

1.020.1-2с/89 2-10 К74

Лист 2

Формат А4

1.020.1-2с/89 ВОР

Марка пространственного каркаса	Поз.	Марка арматурного изделия	Кол.	Масса, кг I шт.	Масса, кг Всего	Обозначение документа
КП4I	I	СI	4	I,8	7,2	В. 2-I4
	2	С2	3	2,9	8,7	В. 2-I4
	3	С9	2	0,7	I,4	В. 2-I4
	4	МН3	I	32,8	32,8	В. 2-I4
	5	МН6	I	8,3	8,3	В. 2-I4
	6	Ø28АШ L = 720	2	3,48	6,96	Б.Ч.
	7	ØI0AI L = 380	2	0,23	0,46	Б.Ч.
	8	ØI2AI L = I30	4	0,II	0,44	Б.Ч.
	9	Ø8AI L = 500	2	0,20	0,4	Б.Ч.
	I0	Ø25АШ L = 5080	4	I9,6	78,4	Б.Ч.
	II	ХМI	I5	0,55	8.25	В. 2-I4
				Итого:	I53.4	
КП42	I	СI	4	I,8	7,2	В. 2-I4
	2	С2	3	2,9	8,7	В. 2-I4
	3	С9	2	0,7	I,4	В. 2-I4
	4	МН3	I	32,8	32,8	В. 2-I4
	5	МН6	I	8,3	8,3	В. 2-I4
	6	Ø28АШ L = 720	2	3,48	6,96	Б.Ч.
	7	ØI0AI L = 380	2	0,23	0,46	Б.Ч.
	8	ØI2AI L = I30	4	0,II	0,44	Б.Ч.
	9	Ø8AI L = 500	2	0,20	0,4	Б.Ч.
	I0	Ø28АШ L = 5080	4	24,6	98,4	Б.Ч.
	II	ХМ2	I5	0,55	8.25	В. 2-I4
				Итого:	I73.4	
КП43	I	СI	4	I,8	7,2	В. 2-I4
	2	С2	3	2,9	8,7	В. 2-I4
	3	С9	2	0,7	I,4	В. 2-I4
	4	МН3	I	32,8	32,8	В. 2-I4
	5	МН6	I	8,3	8,3	В. 2-I4
	6	Ø28АШ L = 720	2	3,48	6,96	Б.Ч.
	7	ØI0AI L = 380	2	0,23	0,46	Б.Ч.
	8	ØI2AI L = I30	4	0,II	0,44	Б.Ч.
	9	Ø8AI L = 500	2	0,20	0,4	Б.Ч.
	I0	Ø32АШ L = 5080	4	32,I	I28.4	Б.Ч.
	II	ХМ2	I5	0,55	8.25	В. 2-I4
				Итого:	203.4	

Инв. № подл. | Подпись и дата | Взам. инв. №

I.020.I-2с/89 2-I0 К74 | Лист 3

Формат А4

КП44

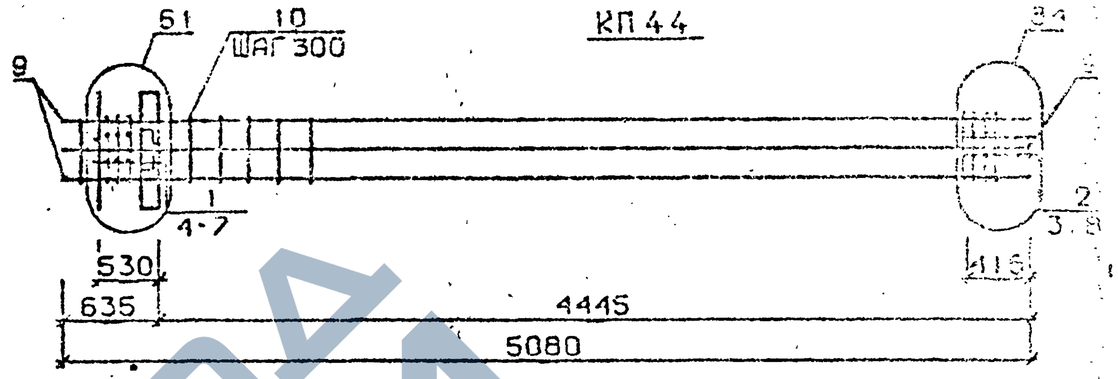

КП45...КП48

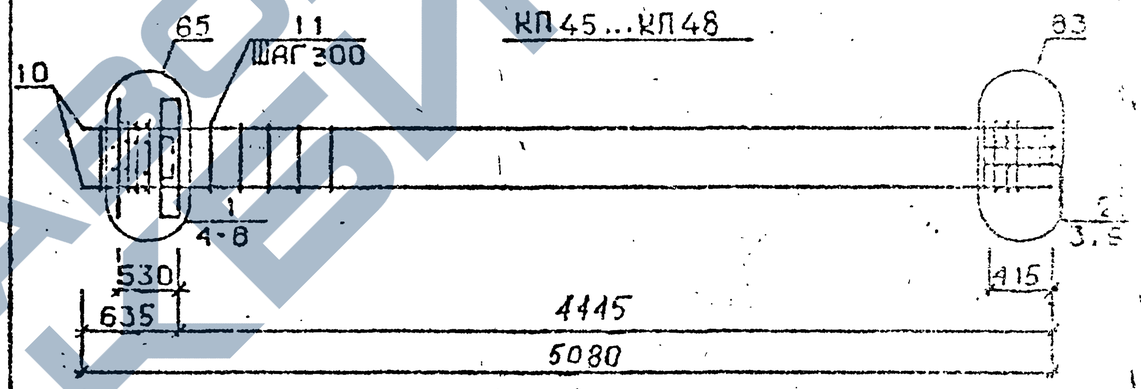

КП49

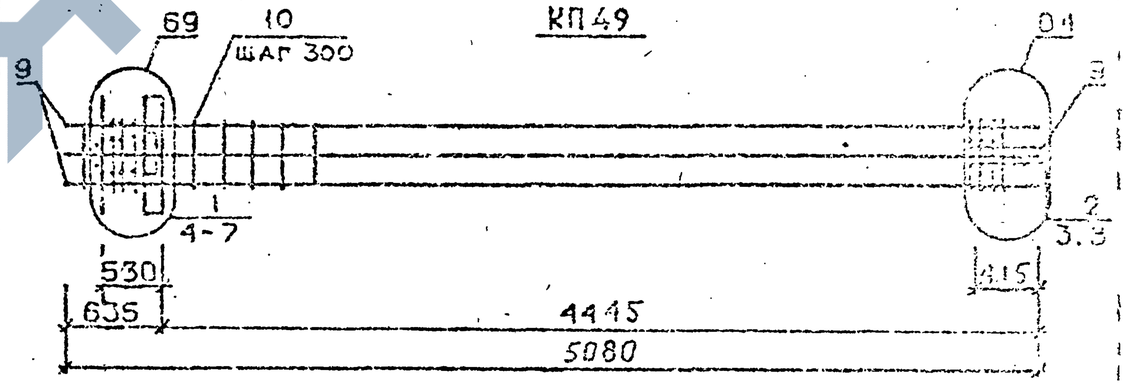

Арматура класса AI и АШ по ГОСТ 5781-82*
Детали см. I.020.I-2с/89 В.2-I3
Спецификацию см. лист 2

Изм. Кол.уч. | Лист | № док. | Подпись | Дата

Разраб.	Чанкветадзе	
Провери	Барбакадзе	
ГИП	Бускивадзе	
Н.контр.	Барбакадзе	

I.020.I-2с/89 2-I0 К75

Каркас пространственный КП44...КП49

Стад. Р | Лист | Листов 5

ТашЗНИИЭП

Формат А4

Марка пространственного каркаса	Пов.	Марка арматурного изделия	Кол.	Масса, кг I шт.	Масса, кг Всего	Обозначение документа
КП44	I	CI	4	I,8	7,2	В. 2-I4
	2	C2	3	2,9	8,7	В. 2-I4
	3	C9	2	0,7	I,4	В. 2-I4
	4	MH3	I	32,8	32,8	В. 2-I4
	5	MH7	I	9,7	9,7	В. 2-I4
	6	Ø32АШ L = 720	2	4,54	9,08	Б.Ч.
	7	ØI0AI L = 380	2	0,23	0,46	Б.Ч.
	8	Ø8AI L = 500	2	0,20	0,4	Б.Ч.
	9	Ø32АШ L = 5080	8	32,I	256,8	Б.Ч.
	I0	XM2	15	0,55	8,25	В. 2-I4
				Итого:	334,8	
КП45	I	CI	4	I,8	7,2	В. 2-I4
	2	C2	3	2,9	8,7	В. 2-I4
	3	C9	2	0,7	I,4	В. 2-I4
	4	MH4	I	34,8	34,8	В. 2-I4
	5	MH6	I	8,3	8,3	В. 2-I4
	6	Ø28АШ L = 720	2	3,48	6,96	Б.Ч.
	7	ØI0AI L = 380	2	0,23	0,46	Б.Ч.
	8	ØI2AI L = I30	4	0,II	0,44	Б.Ч.
	9	Ø8AI L = 500	2	0,20	0,4	Б.Ч.
	I0	Ø20АШ L = 5080	4	I2,5	50,0	Б.Ч.
	II	XMI	15	0,55	8,25	В. 2-I4
				Итого:	126,8	
КП46	I	CI	4	I,8	7,2	В. 2-I4
	2	C2	3	2,9	8,7	В. 2-I4
	3	C9	2	0,7	I,4	В. 2-I4
	4	MH4	I	34,8	34,8	В. 2-I4
	5	MH6	I	8,3	8,3	В. 2-I4
	6	Ø28АШ L = 720	2	3,48	6,96	Б.Ч.
	7	ØI0AI L = 380	2	0,23	0,46	Б.Ч.
	8	ØI2AI L = I30	4	0,II	0,44	Б.Ч.
	9	Ø8AI L = 500	2	0,20	0,4	Б.Ч.
	I0	Ø25АШ L = 5080	4	I9,6	78,4	Б.Ч.
	II	XMI	15	0,55	8,25	В. 2-I4
				Итого:	155,2	

Продолжение спецификаций см.лист 3

Формат А4

Марка пространственного каркаса	Пов.	Марка арматурного изделия	Кол.	Масса, кг I шт.	Масса, кг Всего	Обозначение документа
КП47	I	CI	4	I,8	7,2	В. 2-I4
	2	C2	3	2,9	8,7	В. 2-I4
	3	C9	2	0,7	I,4	В. 2-I4
	4	MH4	I	34,8	34,8	В. 2-I4
	5	MH6	I	8,3	8,3	В. 2-I4
	6	Ø28АШ L = 720	2	3,48	6,96	Б.Ч.
	7	ØI0AI L = 380	2	0,23	0,46	Б.Ч.
	8	ØI2AI L = I30	4	0,II	0,44	Б.Ч.
	9	Ø8AI L = 500	2	0,20	0,4	Б.Ч.
	I0	Ø28АШ L = 5080	4	24,6	98,4	Б.Ч.
	II	XM2	15	0,55	8,25	В. 2-I4
				Итого:	175,2	
КП48	I	CI	4	I,8	7,2	В. 2-I4
	2	C2	3	2,9	8,7	В. 2-I4
	3	C9	2	0,7	I,4	В. 2-I4
	4	MH4	I	34,8	34,8	В. 2-I4
	5	MH6	I	8,3	8,3	В. 2-I4
	6	Ø28АШ L = 720	2	3,48	6,96	Б.Ч.
	7	ØI0AI L = 380	2	0,23	0,46	Б.Ч.
	8	ØI2AI L = I30	4	0,II	0,44	Б.Ч.
	9	Ø8AI L = 500	2	0,20	0,4	Б.Ч.
	I0	Ø32АШ L = 5080	4	32,I	I28,4	Б.Ч.
	II	XMI	15	0,55	8,25	В. 2-I4
				Итого:	205,2	
КП49	I	CI	4	I,8	7,2	В. 2-I4
	2	C2	3	2,9	8,7	В. 2-I4
	3	C9	2	0,7	I,4	В. 2-I4
	4	MH4	I	34,8	34,8	В. 2-I4
	5	MH7	I	9,7	9,7	В. 2-I4
	6	Ø32АШ L = 720	2	4,54	9,08	Б.Ч.
	7	ØI0AI L = 380	2	0,23	0,46	Б.Ч.
	8	Ø8AI L = 500	2	0,20	0,4	Б.Ч.
	9	Ø32АШ L = 5080	8	32,I	256,8	Б.Ч.
	I0	XM2	15	0,55	8,25	В. 2-I4
				Итого:	336,6	

Формат А4

КП50

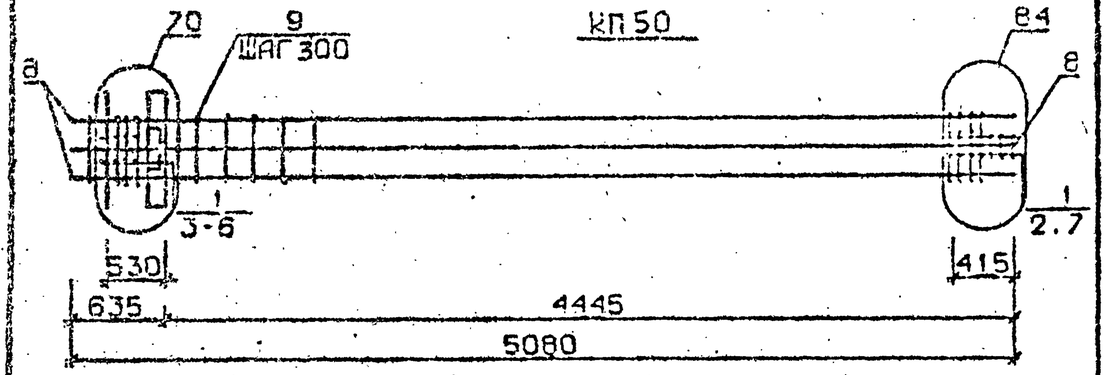

КП51 ... КП54

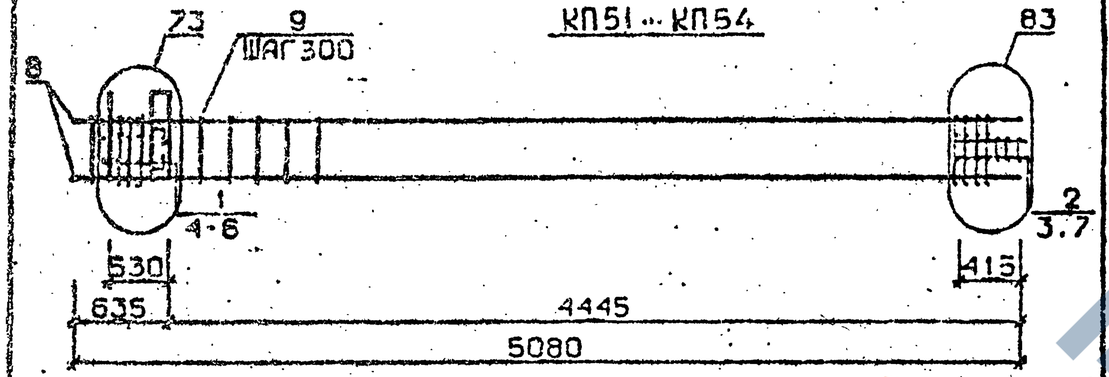

КП55

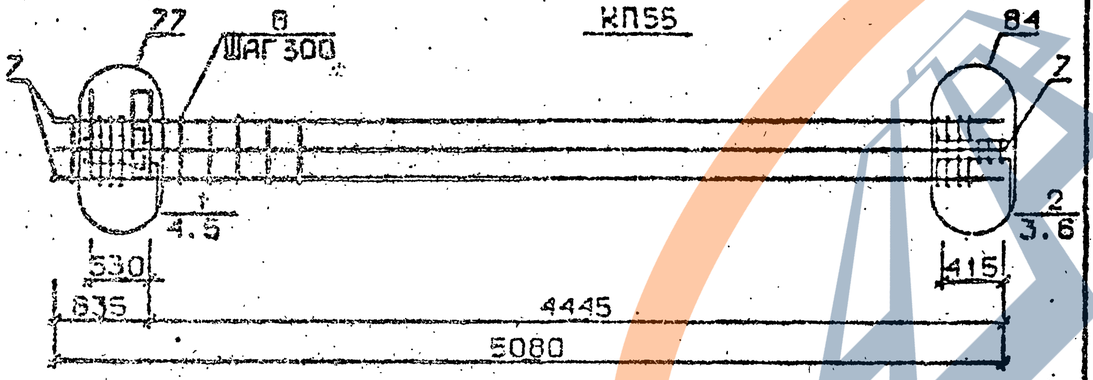

Арматура класса AI и AIII по ГОСТ 5781-82*

Детали см. I.020.I-2с/89 В.2-I3

Спецификацию см. лист 2

Марка пространственного каркаса	Поз.	Марка арматурного изделия	Кол.	Масса, кг		Обозначение документа
				I шт.	Всего	
КП50	I	С2	7	2,9	20,3	В. 2-I4
	2	С9	2	0,7	I,4	В. 2-I4
	3	МН4	I	34,8	34,8	В. 2-I4
	4	МН8	I	II,9	II,9	В. 2-I4
	5	Ø36АШ L = 720	2	5,75	II,5	Б.Ч.
	6	Ø10АI L = 380	2	0,23	0,46	Б.Ч.
	7	Ø8АI L = 500	2	0,20	0,4	Б.Ч.
	8	Ø36АШ L = 5080	8	40,6	324,8	Б.Ч.
	9	ХМ3	I5	0,88	I3,20	В. 2-I4
				Итого:	418,8	
КП5I	I	СI	4	I,8	7,2	В. 2-I4
	2	С2	3	2,9	8,7	В. 2-I4
	3	С9	2	0,7	I,4	В. 2-I4
	4	МН5	I	27,6	27,6	В. 2-I4
	5	МН6	2	8,3	I6,6	В. 2-I4
	6	Ø12АI L = I30	4	0,II	0,44	Б.Ч.
	7	Ø8АI L = 500	2	0,20	0,4	Б.Ч.
	8	Ø20АШ L = 5080	4	I2,5	50,0	Б.Ч.
	9	ХМI	I5	0,55	8,25	В. 2-I4
				Итого:	I20,6	
КП52	I	СI	4	I,8	7,2	В. 2-I4
	2	С2	3	2,9	8,7	В. 2-I4
	3	С9	2	0,7	I,4	В. 2-I4
	4	МН5	I	27,6	27,6	В. 2-I4
	5	МН6	2	8,3	I6,6	В. 2-I4
	6	Ø12АI L = I30	4	0,II	0,44	Б.Ч.
	7	Ø8АI L = 500	2	0,20	0,4	Б.Ч.
	8	Ø25АШ L = 5080	4	I9,6	78,4	Б.Ч.
	9	ХМI	I5	0,55	8,25	В. 2-I4
				Итого:	I49,0	

Продолжение спецификаций см. лист 3

Разраб.	Чанкветадзе		
Проверил	Барбакадзе		
ГИП	Бускиндзе		
Н. контр.	Барбакадзе		

I.020.I-2с/89 2-10 К76

КАРКАС ПРОСТРАНСТВЕННЫЙ КП50...КП55

Стадия	Лист	Листов
Р	I	3

ТбилЗНИИЭП

Инв. № подл. | Подпись и дата | Взам. инв. №

Марка пространственного каркаса	Поз.	Марка арматурного изделия		Кол.	Масса, кг		Обозначение документа
					1 шт.	Всего	
КП53	1	С1		4	1,8	7,2	В. 2-14
	2	С2		3	2,9	8,7	В. 2-14
	3	С9		2	0,7	1,4	В. 2-14
	4	МН5		1	27,6	27,6	В. 2-14
	5	МН6		2	8,3	16,6	В. 2-14
	6	Ø12АI	L = 130	4	0,11	0,44	Б.Ч.
	7	Ø8АI	L = 500	2	0,20	0,4	Б.Ч.
	8	Ø28АШ	L = 5080	4	24,6	98,4	Б.Ч.
	9	ХМ2		15	0,55	8,25	В. 2-14
					Итого:	169,0	
КП54	1	С1		4	1,8	7,2	В. 2-14
	2	С2		3	2,9	8,7	В. 2-14
	3	С9		2	0,7	1,4	В. 2-14
	4	МН5		1	27,6	27,6	В. 2-14
	5	МН6		2	8,3	16,6	В. 2-14
	6	Ø12АI	L = 130	4	0,11	0,44	Б.Ч.
	7	Ø8АI	L = 500	2	0,20	0,4	Б.Ч.
	8	Ø32АШ	L = 5080	4	32,1	128,4	Б.Ч.
	9	ХМ2		15	0,55	8,25	В. 2-14
					Итого:	199,0	
КП55	1	С1		4	1,8	7,2	В. 2-14
	2	С2		3	2,9	8,7	В. 2-14
	3	С9		2	0,7	1,4	В. 2-14
	4	МН5		1	27,6	27,6	В. 2-14
	5	МН7		2	9,7	19,4	В. 2-14
	6	Ø8АI	L = 500	2	0,20	0,4	Б.Ч.
	7	Ø32АШ	L = 5080	8	32,1	256,8	Б.Ч.
	8	ХМ2		15	0,55	8,25	В. 2-14
					Итого:	329,8	

1.020.1-2с/89 В. 2-10 ч.2

Инв.№ подл. | Подпись и дата | Взам.инв.№ | Инв.№ дубл. | Подпись и дата

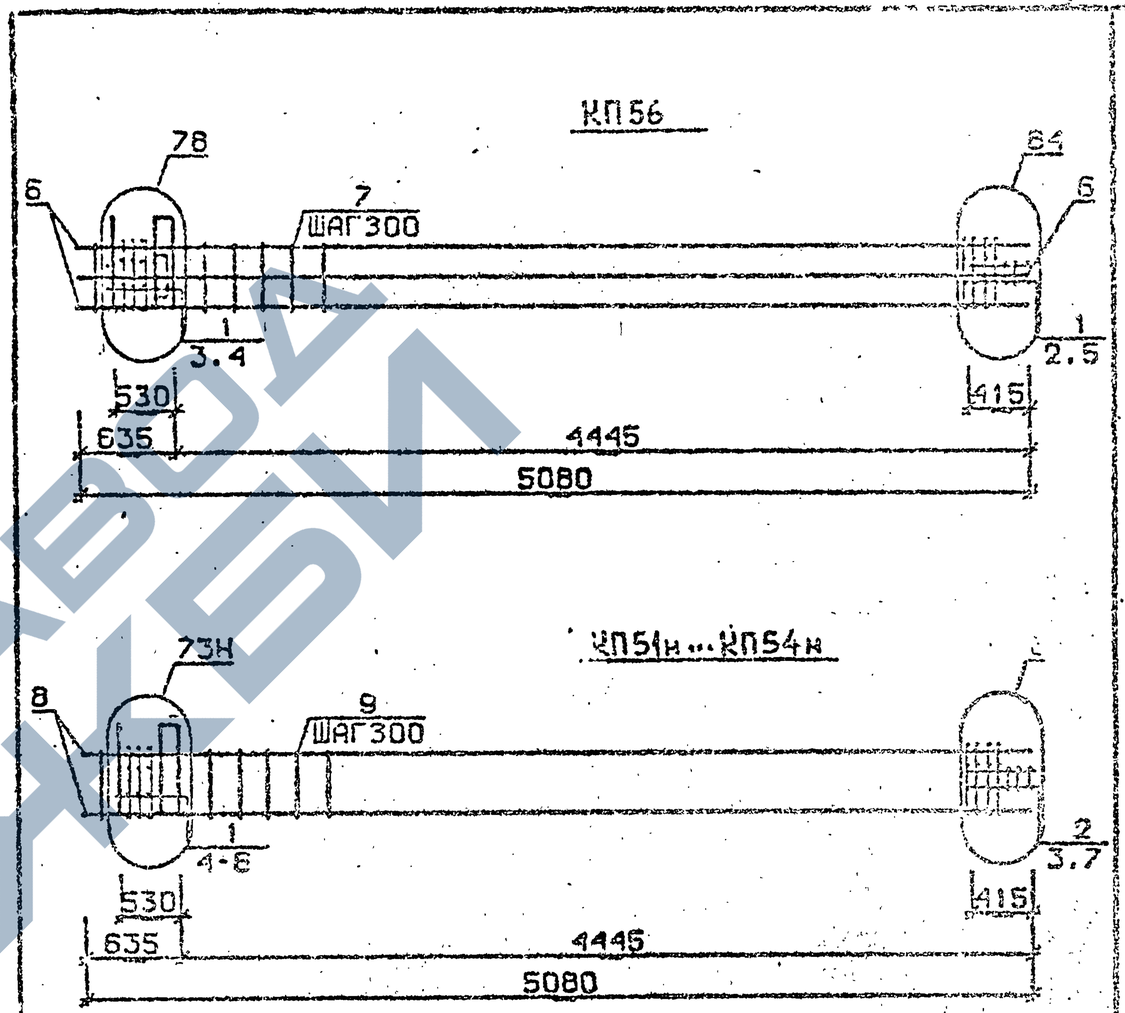

Арматура класса АI и АШ по ГОСТ 5781-82*
Детали см. 1.020.1-2с/89 В.2-13
Спецификацию см. лист 2

Разраб.	Чанкветадзе		1.020.1-2с/89 2-10 К77
Проверил	Барбакадзе		
ГИП	Бускивадзе		
Н.контр.	Барбакадзе		Каркас пространственный КП56 КП51н...КП54н

Стадия	Лист	Листов
Р	1	3

ТбилЗНИИЭП

Марка пространственного каркаса	Поз.	Марка арматурного изделия	Кол.	Масса, кг I шт.	Масса, кг Всего	Обозначение документа
КП55	I	С2	7	2,9	20,3	В. 2-I4
	2	С9	2	0,7	I,4	В. 2-I4
	3	МН5	I	27,6	27,6	В. 2-I4
	4	МН8	2	II,9	23,8	В. 2-I4
	5	Ø6AI L = 500	2	0,20	0,4	Б.Ч.
	6	Ø36AIII L = 5080	8	40,6	324,8	Б.Ч.
	7	ХМ3	I5	0,88	I3.20	В. 2-I4
				Итого:	4II.5	
КП5I н	I	С1	4	I,8	7,2	В. 2-I4
	2	С2	3	2,9	8,7	В. 2-I4
	3	С9	2	0,7	I,4	В. 2-I4
	4	МН5н	I	27,6	27,6	В. 2-I4
	5	МН6	2	8,3	I6,6	В. 2-I4
	6	Ø12AI L = I30	4	0,II	0,44	Б.Ч.
	7	Ø8AI L = 500	2	0,20	0,4	Б.Ч.
	8	Ø20AIII L = 5080	4	I2,5	50,0	Б.Ч.
	9	ХМ1	I5	0,55	8,25	В. 2-I4
				Итого:	I20,6	
КП52 н	I	С1	4	I,8	7,2	В. 2-I4
	2	С2	3	2,9	0,4	В. 2-I4
	3	С9	2	0,7	I,4	В. 2-I4
	4	МН5н	I	27,6	27,6	В. 2-I4
	5	МН6	2	8,3	I6,6	В. 2-I4
	6	Ø12AI L = I30	4	0,II	0,44	Б.Ч.
	7	Ø8AI L = 500	2	0,20	0,4	Б.Ч.
	8	Ø25AIII L = 5080	4	I9,6	78,4	Б.Ч.
	9	ХМ1	I5	0,55	8,25	В. 2-I4
				Итого:	I49,0	

Продолжение спецификаций см.лист 3

Инв. № подл. | Подпись и дата | Взам. инв. №

Формат А4

Марка пространственного каркаса	Поз.	Марка арматурного изделия	Кол.	Масса, кг I шт.	Масса, кг Всего	Обозначение документа
КП53 н	I	С1	4	I,8	7,2	В. 2-I4
	2	С2	3	2,9	8,7	В. 2-I4
	3	С9	2	0,7	I,4	В. 2-I4
	4	МН5н	I	27,6	27,6	В. 2-I4
	5	МН6	2	8,3	I6,6	В. 2-I4
	6	Ø12AI L = I30	4	0,II	0,44	Б.Ч.
	7	Ø8AI L = 500	2	0,20	0,4	Б.Ч.
	8	Ø28AIII L = 5080	4	24,6	98,4	Б.Ч.
	9	ХМ2	I5	0,55	8.25	В. 2-I4
				Итого:	I69,0	
КП54 н	I	С1	4	I,8	7,2	В. 2-I4
	2	С2	3	2,9	8,7	В. 2-I4
	3	С9	2	0,7	I,4	В. 2-I4
	4	МН5н	I	27,6	27,6	В. 2-I4
	5	МН6	2	8,3	I6,6	В. 2-I4
	6	Ø12AI L = I30	4	0,II	0,44	Б.Ч.
	7	Ø8AI L = 500	2	0,20	0,4	Б.Ч.
	8	Ø32AIII L = 5080	4	32,I	I28,4	Б.Ч.
	9	ХМ2	I5	0,55	8.25	В. 2-I4
				Итого:	I99,0	

Инв. № подл. | Подпись и дата | Взам. инв. №

Формат А4

КП55н

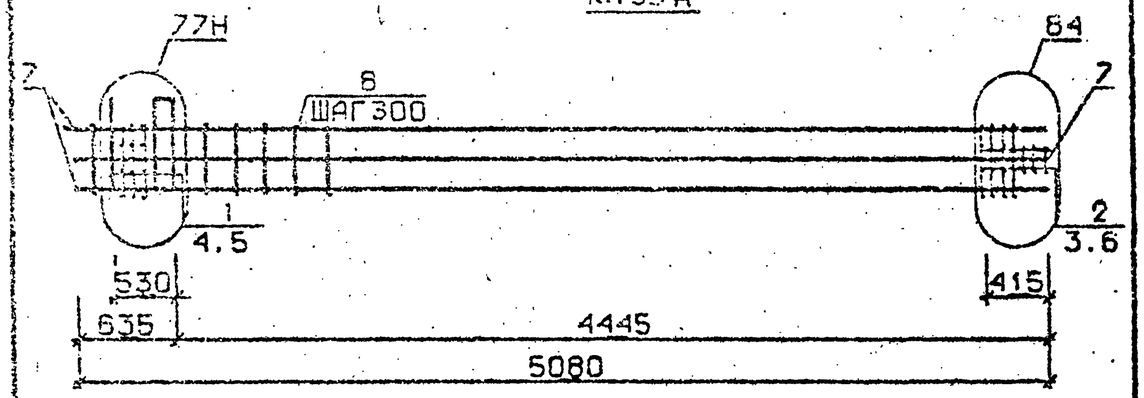

КП56н

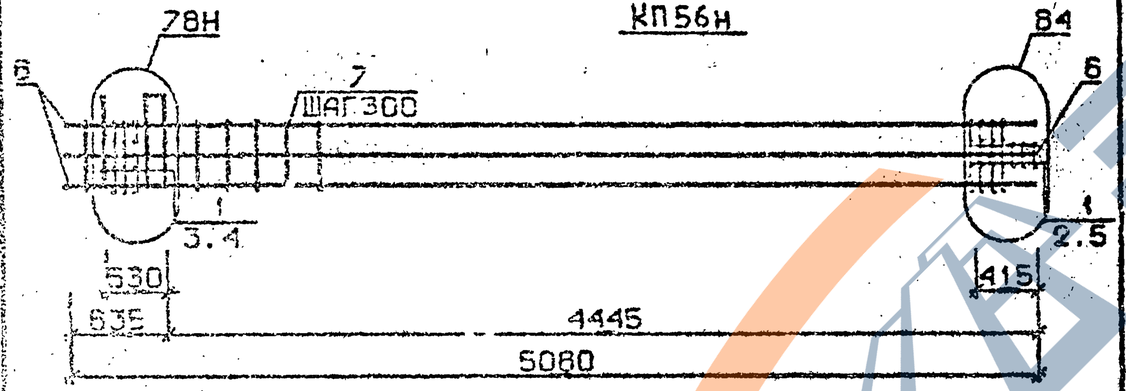

Арматура класса AI и AШ по ГОСТ 5781-82*
Детали см. I.020.I-2с/89 В.2-I3
Спецификацию см. лист 2

Марка пространственного каркаса	Поз.	Марка арматурного изделия	Кол.	Масса, кг: I шт.	Масса, кг: Всего	Обозначение документа
КП55н	I	CI	4	I,8	7,2	В. 2-I4
	2	C2	3	2,9	8,7	В. 2-I4
	3	C9	2	0,7	I,4	В. 2-I4
	4	МН5н	I	27,6	27,6	В. 2-I4
	5	МН7	2	9,7	I9,4	В. 2-I4
	6	Ø8AI L = 500	2	0,20	0,4	В.Ч.
	7	Ø32AШ L = 5080	8	32,I	256,8	В.Ч.
	8	ХМ2	I5	0,55	8,25	В. 2-I4
		Итого:			329,8	
КП56н	I	C2	7	2,9	20,3	В. 2-I4
	2	C9	2	0,7	I,4	В. 2-I4
	3	МН5н	I	27,6	27,6	В. 2-I4
	4	МН8	2	II,9	23,8	В. 2-I4
	5	Ø8AI L = 500	2	0,20	0,4	В.Ч.
	6	Ø36AШ L = 5080	8	40,6	324,8	В.Ч.
	7	ХМ3	I5	0,88	I3,20	В. 2-I4
		Итого:			4II,5	

Разраб.	Чайкветадзе		
Проверил	Барбакадзе		
ГИП	Бускивадзе		
Гл. констр.	Барбакадзе		

1.020.1-2с/89 2-10 К78

Каркас пространственный КП55н, КП56н

Стадия	Лист	Листов
Р	1	2

ТбилЗНИИЭП

Инв. № подл. | Подпись и дата | Взам. инв. №

1.020.1-2с/89 2-10 К78

Лист 2

Формат А4

ЗАВОД ЖБИ

КП57с...КП60с

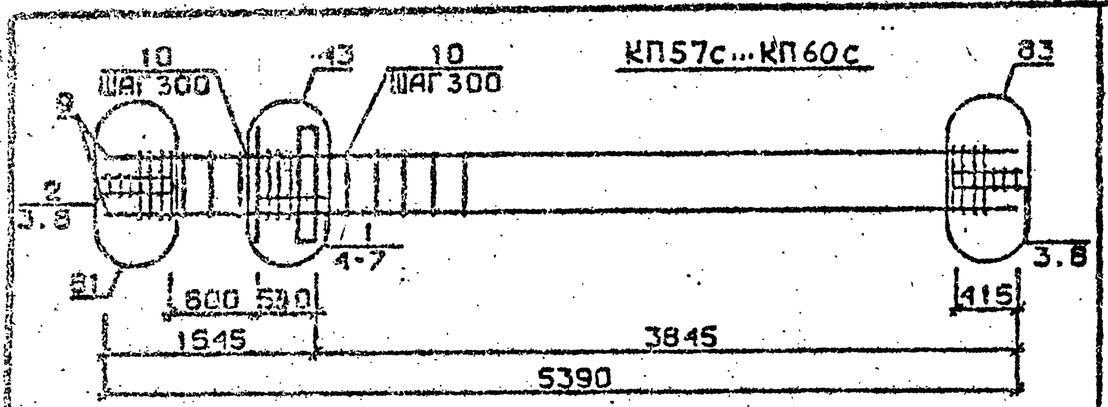

КП61с, КП62с

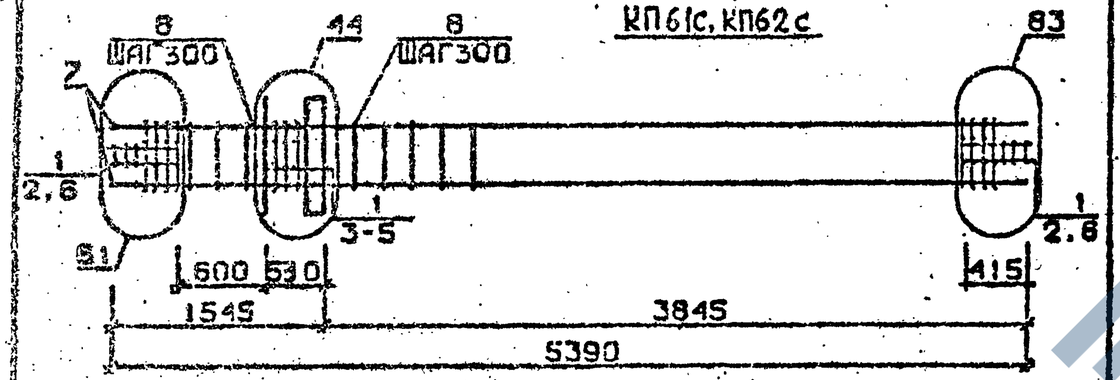

КП63с

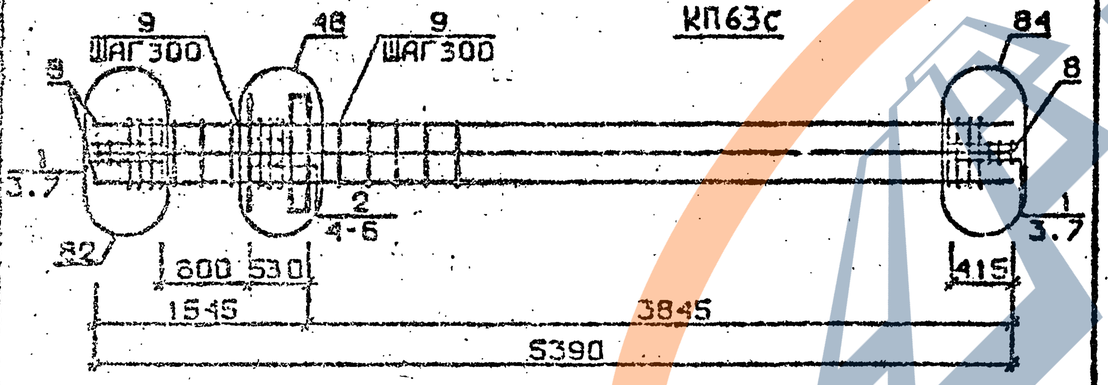

Арматура класса AI и AIII по ГОСТ 5781-82*
Детали см. I.020.I-2с/89 В.2-I3
Спецификацию см. лист 2

Разраб.	Мансурадзе		
Проверил	Бускивадзе		
ГИП	Бускивадзе		
Н.контр.	Бускивадзе		

1.020.1-2с/89 2-10 К79

Каркас пространственный КП57 ...КП63

Стадия	Лист	Листов
Р	1	3

ТбилЗНИИЭП

ФОРМАТ А4

Марка пространственного каркаса	Поз.	Марка арматурного изделия	Кол.	Масса, кг		Обозначение документа
				1 шт.	Всего	
КП57	I	CI	5	I,8	9,0	В. 2-I4
	2	C2	6	2,9	I7,4	В. 2-I4
	3	C9	4	0,7	2,8	В. 2-I4
	4	МНI	I	25,6	25,6	В. 2-I4
	5	Ø32AIII L = 720	2	4,54	9,08	Б.Ч.
	6	Ø10AI L = 380	2	0,23	0,46	Б.Ч.
	7	Ø12AI L = I30	4	0,II	0,44	Б.Ч.
	8	Ø8AI L = 500	4	0,20	0,80	Б.Ч.
	9	Ø20AIII L = 5390	4	I3,3	53,2	Б.Ч.
	I0	ХМI	I6	0,55	8.80	В. 2-I4
				Итого:	I27,5	
КП58	I	CI	5	I,8	9,0	В. 2-I4
	2	C2	6	2,9	I7,4	В. 2-I4
	3	C9	4	0,7	2,8	В. 2-I4
	4	МНI	I	25,6	25,6	В. 2-I4
	5	Ø32AIII L = 720	2	4,54	9,08	Б.Ч.
	6	Ø10AI L = 380	2	0,23	0,46	Б.Ч.
	7	Ø12AI L = I30	4	0,II	0,44	Б.Ч.
	8	Ø8AI L = 500	4	0,20	0,80	Б.Ч.
	9	Ø25AIII L = 5390	4	20,8	83,2	Б.Ч.
	I0	ХМI	I6	0,55	8,80	В. 2-I4
				Итого:	I57,5	
КП59	I	CI	5	I,8	9,0	В. 2-I4
	2	C2	6	2,9	I7,4	В. 2-I4
	3	C9	4	0,7	2,8	В. 2-I4
	4	МНI	I	25,6	25,6	В. 2-I4
	5	Ø32AIII L = 720	2	4,54	9,08	Б.Ч.
	6	Ø10AI L = 380	2	0,23	0,46	Б.Ч.
	7	Ø12AI L = I30	4	0,II	0,44	Б.Ч.
	8	Ø8AI L = 500	4	0,20	0,80	Б.Ч.
	9	Ø28AIII L = 5390	4	26,I	I04,4	Б.Ч.
	I0	ХМ2	I6	0,55	I4,08	В. 2-I4
				Итого:	I78,8	

Взам. инв. № | Подпись и дата | Инв. № подл.

Продолжение спецификаций см. лист 3

Формат А4

Марка пространственного каркаса	Поз.	Марка арматурного изделия	Кол.	Масса, кг		Обозначение документа
				I шт.	Всего	
КП60	I	С1	5	I,8	9,0	В. 2-I4
	2	С2	6	2,9	I7,4	В. 2-I4
	3	С9	4	0,7	2,8	В. 2-I4
	4	МН1	I	25,6	25,6	В. 2-I4
	5	Ø32АШ L = 720	2	4,54	9,08	Б.Ч.
	6	Ø10АI L = 360	2	0,23	0,46	Б.Ч.
	7	Ø12АI L = I30	4	0,II	0,44	Б.Ч.
	8	Ø8АI L = 500	4	0,20	0,80	Б.Ч.
	9	Ø32АШ L = 5390	4	34,0	I36,0	Б.Ч.
	I0	ХМ2	I6	0,55	8,25	В. 2-I4
				Итого:	210,4	
КП6I	I	С2	II	2,9	3I,9	В. 2-I4
	2	С9	4	0,7	2,8	В. 2-I4
	3	МН1	I	25,6	25,6	В. 2-I4
	4	Ø36АШ L = 720	2	5,75	II,5	Б.Ч.
	5	Ø10АI L = 380	2	0,23	0,46	Б.Ч.
	6	Ø8АI L = 500	4	0,20	0,80	Б.Ч.
	7	Ø36АШ L = 5390	4	43,I	I72,4	Б.Ч.
	8	ХМ3	I6	0,88	I3,20	В. 2-I4
				Итого:	259,6	
КП62	I	С2	II	2,9	3I,9	В. 2-I4
	2	С9	4	0,7	2,8	В. 2-I4
	3	МН1	I	25,6	25,6	В. 2-I4
	4	Ø36АШ L = 720	2	5,75	II,5	Б.Ч.
	5	Ø10АI L = 380	2	0,23	0,46	Б.Ч.
	6	Ø8АI L = 500	4	0,20	0,80	Б.Ч.
	7	Ø40АШ L = 5390	4	53,2	2I2,8	Б.Ч.
	8	ХМ3	I6	0,88	I3,20	В. 2-I4
				Итого:	300,0	
КП63	I	С2	6	2,9	I7,4	В. 2-I4
	2	С3	3	4,2	2I,0	В. 2-I4
	3	С9	4	0,7	2,8	В. 2-I4
	4	МН1	I	25,6	25,6	В. 2-I4
	5	Ø36АШ L = 720	I	5,75	23,0	Б.Ч.
	6	Ø10АI L = 380	2	0,23	0,46	Б.Ч.
	7	Ø8АI L = 500	4	0,20	0,80	Б.Ч.
	8	Ø36АШ L = 5390	8	43,I	344,8	Б.Ч.
	9	ХМ3	I6	0,88	I3,20	В. 2-I4
				Итого:	449,3	

Инв.№ подл. | Подпись и дата | Взам. инв. №

I.020.I-2с/89 2-10 К79 | Лист 3

Формат А4

I.020.I-2с/89 В. 2-10 ч.2

КП64 ... КП67

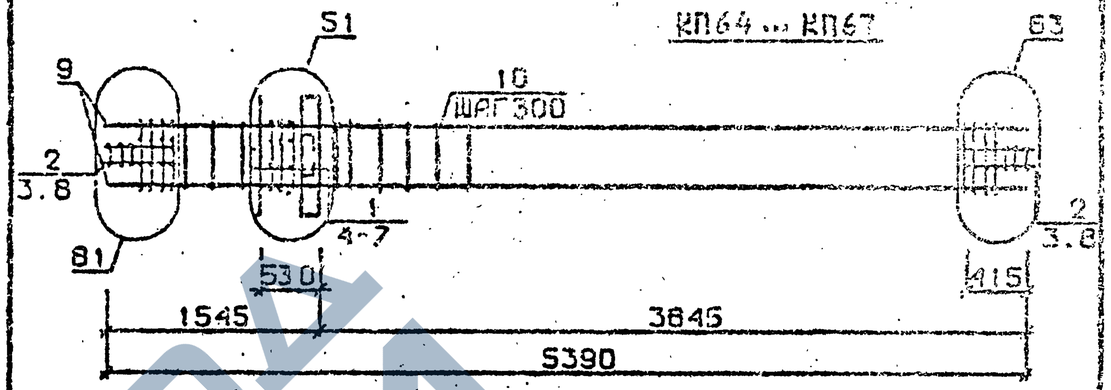

КП68, КП69

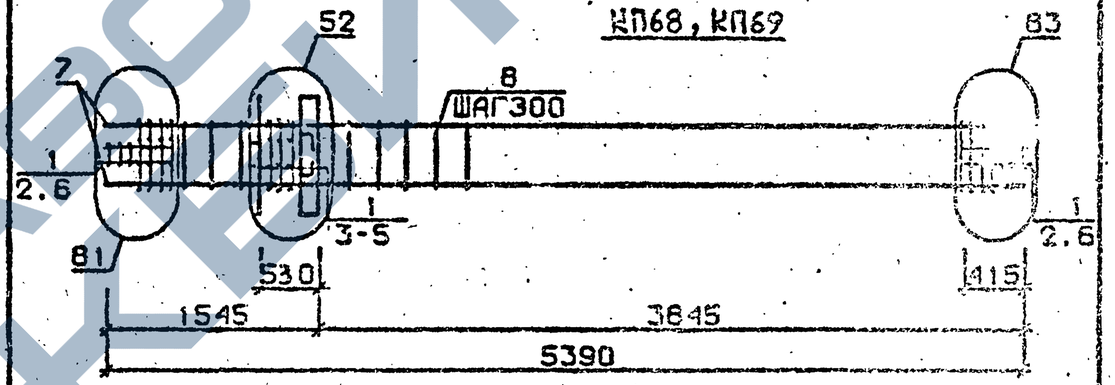

КП70

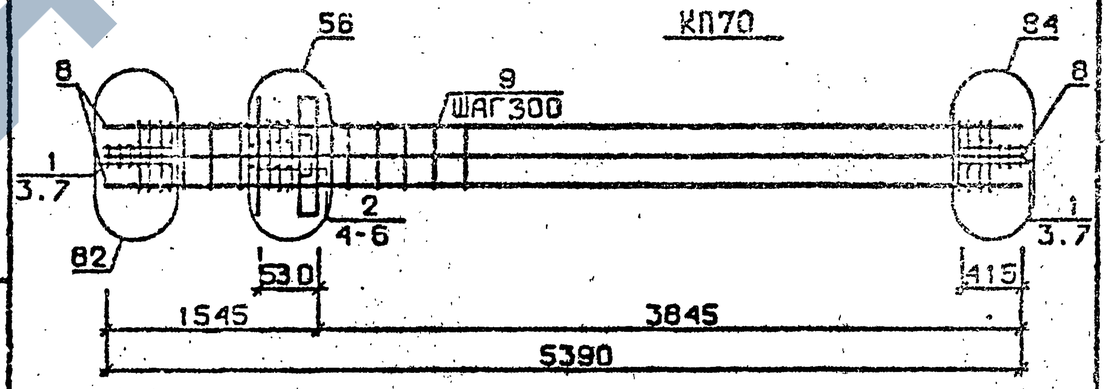

Арматура класса AI и AШ по ГОСТ 5781-82*

Детали см. I.020.I-2с/89 В.2-I3

Спецификацию см. лист 2

Взам. инв. № | Подпись и дата | Инв. № подл.

Разраб.	Маисурадзе		
Проверил	Бускивадзе		
ГИП	Бускивадзе		
Н.контр.	Бускивадзе		

I.020.I-2с/89 2-10 К80

Каркас пространственный КП64 ... КП70

Стадия	Лист	Листов
Р	I	3

ТбилЗНИИЭП

Формат А4

Марка пространственного каркаса	Поз.	Марка арматурного изделия	Кол.	Масса, кг		Обозначение документа
				I шт.	Всего	
КП64	I	С1	5	I,8	9,0	В. 2-I4
	2	С2	5	2,9	I7,4	В. 2-I4
	3	С9	4	0,7	2,8	В. 2-I4
	4	МН2	I	40,0	40,0	В. 2-I4
	5	Ø32АШ L = 720	4	4,54	I8,I6	Б.Ч.
	6	Ø10АI L = 380	4	0,23	0,92	Б.Ч.
	7	Ø12АI L = I30	4	0,II	0,44	Б.Ч.
	8	Ø8АI L = 500	4	0,20	0,80	Б.Ч.
	9	Ø20АШ L = 5390	4	I3,3	53,20	Б.Ч.
	I0	ХМ1	I6	0,55	8,25	В. 2-I4
				Итого:	I5I,5	
КП65	I	С1	5	I,8	9,0	В. 2-I4
	2	С2	6	2,9	I7,4	В. 2-I4
	3	С9	4	0,7	2,8	В. 2-I4
	4	МН2	I	40,0	40,0	В. 2-I4
	5	Ø32АШ L = 720	4	4,54	I8,I6	Б.Ч.
	6	Ø10АI L = 380	4	0,23	0,92	Б.Ч.
	7	Ø12АI L = I30	4	0,II	0,44	Б.Ч.
	8	Ø8АI L = 500	4	0,20	0,80	Б.Ч.
	9	Ø25АШ L = 5390	4	20,8	83,2	Б.Ч.
	I0	ХМ1	I6	0,55	8,25	В. 2-I4
				Итого:	I8I,5	
КП66	I	С1	5	I,8	9,0	В. 2-I4
	2	С2	6	2,9	I7,4	В. 2-I4
	3	С9	4	0,7	2,8	В. 2-I4
	4	МН2	I	40,0	40,0	В. 2-I4
	5	Ø32АШ L = 720	4	4,54	I8,I6	Б.Ч.
	6	Ø10АI L = 380	4	0,23	0,92	Б.Ч.
	7	Ø12АI L = I30	4	0,II	0,44	Б.Ч.
	8	Ø8АI L = 500	4	0,20	0,80	Б.Ч.
	9	Ø28АШ L = 5390	4	25,I	I04,4	Б.Ч.
	I0	ХМ2	I6	0,55	8,25	В. 2-I4
				Итого:	202,7	
КП67	I	С1	5	I,8	9,0	В. 2-I4
	2	С2	6	2,9	I7,4	В. 2-I4
	3	С9	4	0,7	2,8	В. 2-I4
	4	МН2	I	40,0	40,0	В. 2-I4
	5	Ø32АШ L = 720	4	4,54	I8,I6	Б.Ч.
	6	Ø10АI L = 380	4	0,23	0,92	Б.Ч.
	7	Ø12АI L = I30	4	0,II	0,44	Б.Ч.
	8	Ø8АI L = 500	4	0,20	0,80	Б.Ч.
	9	Ø32АШ L = 5390	4	34,0	I36,0	Б.Ч.
	I0	ХМ2	I6	0,55	8,25	В. 2-I4
				Итого:	234,3	

Продолжение спецификации см.лист 3

Марка пространственного каркаса	Поз.	Марка арматурного изделия	Кол.	Масса, кг		Обозначение документа
				I шт.	Всего	
КП68	I	С2	II	2,9	3I,9	В. 2-I4
	2	С9	4	0,7	2,8	В. 2-I4
	3	МН2	I	40,0	40,0	В. 2-I4
	4	Ø36АШ L = 720	4	5,75	23,0	Б.Ч.
	5	Ø10АI L = 380	4	0,23	0,92	Б.Ч.
	6	Ø8АI L = 500	4	0,20	0,80	Б.Ч.
	7	Ø36АШ L = 5390	4	43,I	I72,4	Б.Ч.
	8	ХМ3	I6	0,88	I3,20	В. 2-I4
				Итого:	285,9	
КП69	I	С2	II	2,9	3I,9	В. 2-I4
	2	С2	4	0,7	2,8	В. 2-I4
	3	МН2	I	40,0	40,0	В. 2-I4
	4	Ø36АШ L = 720	4	5,75	23,0	Б.Ч.
	5	Ø10АI L = 380	4	0,23	0,92	Б.Ч.
	6	Ø8АI L = 500	4	0,20	0,80	Б.Ч.
	7	Ø40АШ L = 5390	4	53,2	2I2,8	Б.Ч.
	8	ХМ3	I6	0,88	I3,20	В. 2-I4
				Итого:	326,3	
КП70	I	С2	6	2,9	I7,4	В. 2-I4
	2	С3	5	4,2	2I,0	В. 2-I4
	3	С9	4	0,7	2,8	В. 2-I4
	4	МН2	I	40,0	40,0	В. 2-I4
	5	Ø36АШ L = 720	6	5,75	34,5	Б.Ч.
	6	Ø10АI L = 380	4	0,23	0,92	Б.Ч.
	7	Ø8АI L = 500	4	0,20	0,80	Б.Ч.
	8	Ø36АШ L = 5390	8	43,I	344,8	Б.Ч.
	9	ХМ3	I6	0,88	I3,20	В. 2-I4
				Итого:	476,9	

Инв. № подл. | Подпись и дата | Взам. инв. №

1.020.1-2с/89 2-10 4.2

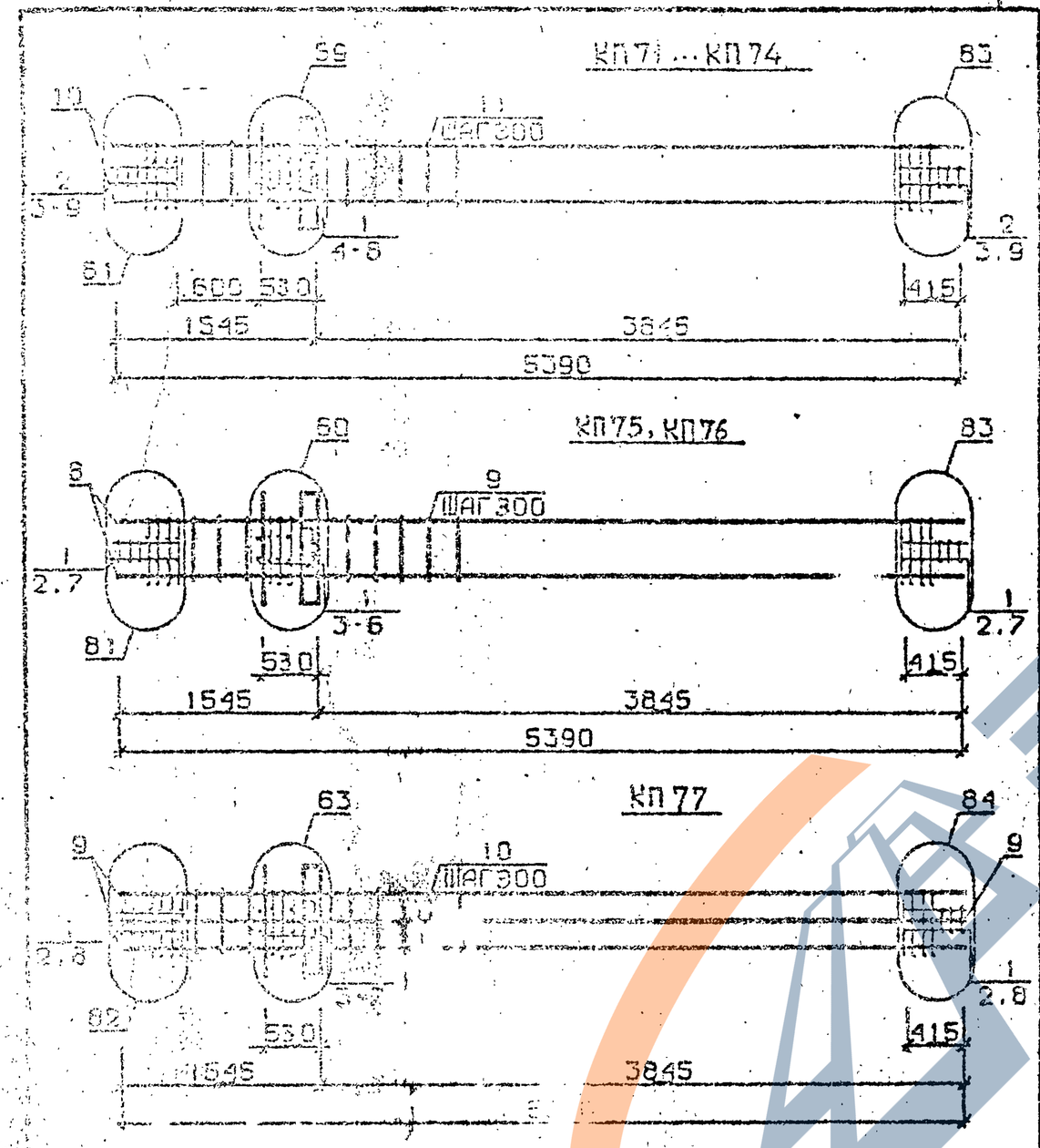

Арматура класса АI и АШ по ГОСТ 5781-82*
Детали см. I.020.I-2с/89 В.2-I3
Спецификацию см. лист 2

Разраб.	Мансурадзе		
Проверил	Бускивадзе		
ГИП	Бускивадзе		
Н.контр.	Бускивадзе		

I.020.I-2с/89 2-10 К81

КАРКАС ПРОСТРАНСТВЕННЫЙ КП71...КП77

Стадия	Лист	Листов
Р	1	3

ТбилЗНИИЭП

Марка пространственного каркаса	Поз.	Марка арматурного изделия		Кол.	Масса, кг I шт.	Масса, кг Всего	Обозначение документа
КП71	I	СI		5	I,8	9,0	В. 2-I4
	2	С2		6	2,9	I7,4	В. 2-I4
	3	С9		4	0,7	2,8	В. 2-I4
	4	МН3		I	32,8	32,8	В. 2-I4
	5	МН7		I	9,7	9,7	В. 2-I4
	6	Ø32АШ	L = 720	2	4,54	9,08	Б.Ч.
	7	ØI0AI	L = 380	2	0,23	0,46	Б.Ч.
	8	ØI2AI	L = I30	4	0,II	0,44	Б.Ч.
	9	Ø8AI	L = 500	4	0,20	0,80	Б.Ч.
	I0	Ø20АШ	L = 5390	4	I3,3	53,2	Б.Ч.
	II	ХМI		16	0,55	8,25	В. 2-I4
					Итого:	144,5	
КП72	I	СI		5	I,8	9,0	В. 2-I4
	2	С2		6	2,9	I7,4	В. 2-I4
	3	С9		4	0,7	2,8	В. 2-I4
	4	МН3		I	32,8	32,8	В. 2-I4
	5	МН7		I	9,7	9,7	В. 2-I4
	6	Ø32АШ	L = 720	2	4,54	9,08	Б.Ч.
	7	ØI0AI	L = 380	2	0,23	0,46	Б.Ч.
	8	ØI2AI	L = I30	4	0,II	0,44	Б.Ч.
	9	Ø8AI	L = 500	4	0,20	0,80	Б.Ч.
	I0	Ø25АШ	L = 5390	4	20,8	83,2	Б.Ч.
	II	ХМI		16	0,55	8,25	В. 2-I4
					Итого:	174,5	
КП73	I	СI		5	I,8	9,0	В. 2-I4
	2	С2		6	2,9	I7,4	В. 2-I4
	3	С9		4	0,7	2,8	В. 2-I4
	4	МН3		I	32,8	32,8	В. 2-I4
	6	Ø32АШ	L = 720	2	4,54	9,08	Б.Ч.
	5	МН7		I	9,7	9,7	В. 2-I4
	7	ØI0AI	L = 380	2	0,23	0,46	Б.Ч.
	8	ØI2AI	L = I30	4	0,II	0,44	Б.Ч.
	9	Ø8AI	L = 500	4	0,20	0,80	Б.Ч.
	I0	Ø28АШ	L = 5390	4	26,I	I04,4	Б.Ч.
	II	ХМ2		16	0,55	8,25	В. 2-I4
					Итого:	195,7	
КП74	I	СI		5	I,8	9,0	В. 2-I4
	2	С2		6	2,9	I7,4	В. 2-I4
	3	С9		4	0,7	2,8	В. 2-I4
	4	МН3		I	32,8	32,8	В. 2-I4
	5	МН7		I	9,7	9,7	В. 2-I4
	6	Ø32АШ	L = 720	2	4,54	9,08	Б.Ч.
	7	ØI0AI	L = 380	2	0,23	0,46	Б.Ч.
	8	ØI2AI	L = I30	4	0,II	0,44	Б.Ч.
	9	Ø8AI	L = 500	4	0,20	0,80	Б.Ч.
	I0	Ø32АШ	L = 5390	4	34,0	I36,0	Б.Ч.
	II	ХМ2		16	0,55	8,25	В. 2-I4
					Итого:	227,3	

Продолжение спецификаций см. лист 3

I.020.I-2с/89 2-10 К81

Лист 2

Инв. № подл. | Подпись и дата | Взам. инв. №

ЗАВОД КВИ

Марка пространственного каркаса	Поз.	Марка арматурного изделия		Кол.	Масса, кг: 1 шт.	Масса, кг: Всего	Обозначение документа
КП75	1	С2		II	2,9	31,9	В. 2-I4
	2	С9		4	0,7	2,8	В. 2-I4
	3	МН3		I	32,8	32,8	В. 2-I4
	4	МН8		I	II,9	II,9	В. 2-I4
	5	Ø36АШ	L = 720	2	5,75	II,5	Б.Ч.
	6	Ø10АI	L = 380	2	0,23	0,46	Б.Ч.
	7	Ø8АI	L = 500	4	0,20	0,80	Б.Ч
	8	Ø36АШ	L = 5390	4	43,I	I72,4	Б.Ч
	9	ХМ3		I6	0,88	I3,20	В. 2-I4
					Итого:	278,7	
КП76	I	С2		II	2,9	31,9	В. 2-I4
	2	С9		4	0,7	2,8	В. 2-I4
	3	МН3		I	32,8	32,8	В. 2-I4
	4	МН8		I	II,9	II,9	В. 2-I4
	5	Ø36АШ	L = 720	2	5,75	II,5	В. 2-I4
	6	Ø10АI	L = 380	2	0,23	0,46	Б.Ч
	7	Ø8АI	L = 500	4	0,20	0,80	Б.Ч
	8	Ø40АШ	L = 5390	4	53,2	2I2,8	Б.Ч
	9	ХМ3		I6	0,88	I3,20	В 2-I4
					Итого:	319,1	
КП77	I	С2		II	2,9	31,9	В. 2-I4
	2	С9		4	0,7	2,8	В. 2-I4
	3	МН3		I	32,8	32,8	В. 2-I4
	4	МН8		I	II,9	II,9	В. 2-I4
	5	Ø28АШ	L = 720	2	3,48	6,96	Б.Ч
	6	Ø36АШ	L = 720	2	5,75	II,5	Б.Ч
	7	Ø10АI	L = 380	2	0,23	0,46	Б.Ч
	8	Ø8АI	L = 500	4	0,20	0,80	Б.Ч
	9	Ø32АШ	L = 5390	3	34,0	272,0	Б.Ч
	I0	ХМ2		I6	0,55	8,25	В. 2-I4
					Итого:	379,9	

КП78

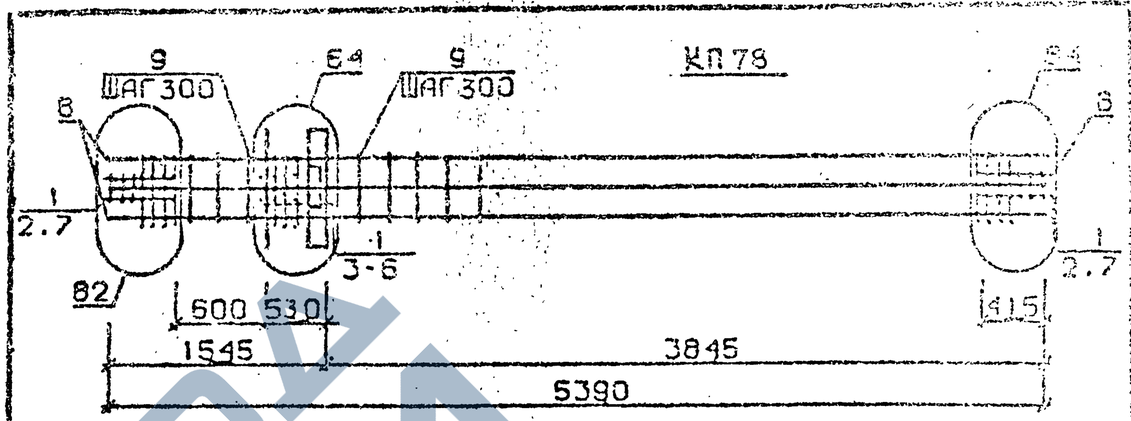

КП79 ...КП82

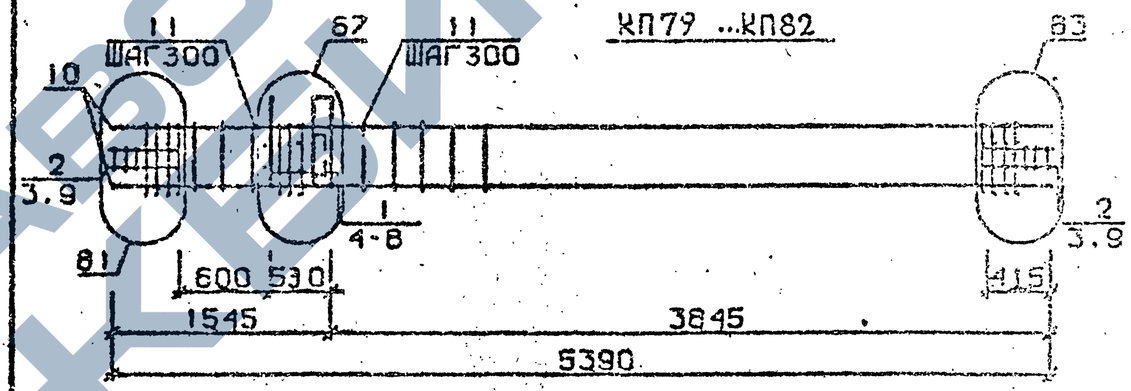

КП83 ,КП84

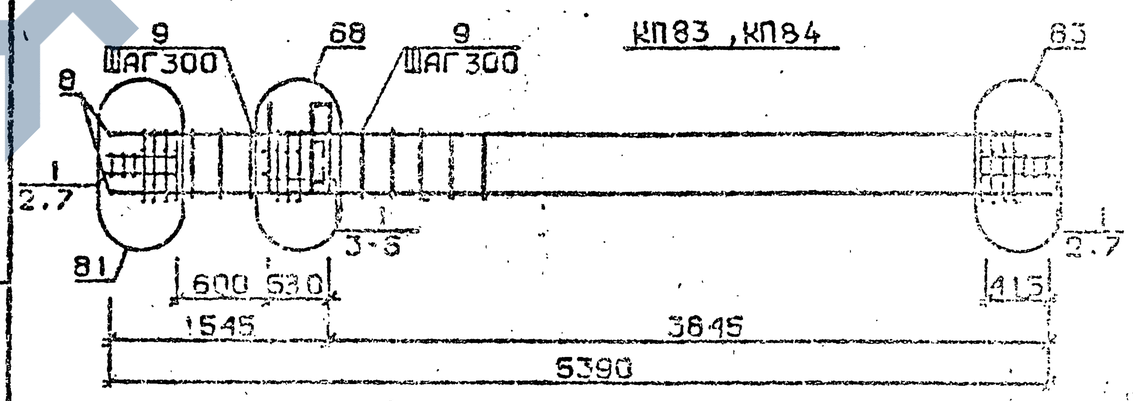

Арматура класса AI и AШ по ГОСТ 5781-82*
Детали см. I.020.I-2с/89 В.2-I3
Спецификацию см. лист 2

Разраб.	Мосесова		
Провери.	Чкванава		
ГИП	Буски Задзе		
Н.контр.	Чкванава		

I.020.I-2с/89 2-10 К82

Каркас пространственный КП78 ... КП84

Стадия	Лист	Листов
Р	I	2

ТбилЗНИИЭП

Инв.№ подл. | Подпись и дата | Взам.инв.№

Изм. Кол.уч. Лист № док. Подпись Дата

I.020.I-2с/89 2-10 К81 — Лист 3

Формат А4

Формат А4

Марка пространственного каркаса	Поз.	Марка арматурного изделия	Кол.	Масса, кг		Обозначение документа
				I шт.	Всего	
КП78	I	С2	II	2,9	3I,9	В. 2-I4
	2	С9	4	0,7	2,8	В. 2-I4
	3	МН3	I	32,8	32,8	В. 2-I4
	4	МН8	I	II,9	II,9	В. 2-I4
	5	Ø36АШ L = 720	4	5,75	23,0	Б.Ч.
	6	Ø10АI L = 380	2	0,23	0,46	Б.Ч.
	7	Ø8АI L = 500	4	0,20	0,80	Б.Ч.
	8	Ø36АШ L = 5390	8	43,I	344,8	Б.Ч.
	9	ХМ3	I6	0,88	I3,20	В. 2-I4
				Итого:	462,6	
КП79	I	С1	5	I,8	9,0	В. 2-I4
	2	С2	6	2,9	I7,4	В. 2-I4
	3	С9	4	0,7	2,8	В. 2-I4
	4	МН4	I	34,8	34,8	В. 2-I4
	5	МН7	I	9,7	9,7	В. 2-I4
	6	Ø32АШ L = 720	2	4,54	9,08	Б.Ч.
	7	Ø10АI L = 380	2	0,23	0,46	Б.Ч.
	8	Ø12АI L = I30	4	0,II	0,44	Б.Ч.
	9	Ø8АI L = 500	4	0,20	0,80	Б.Ч.
	I0	Ø20АШ L = 5390	4	I3,3	53,2	Б.Ч.
	II	ХМ1	I6	0,55	8,25	В. 2-I4
				Итого:	146,5	
КП80	I	С1	5	I,8	9,0	В. 2-I4
	2	С2	6	2,9	I7,4	В. 2-I4
	3	С9	4	0,7	2,8	В. 2-I4
	4	МН4	I	34,8	34,8	В. 2-I4
	5	МН7	I	9,7	9,7	В. 2-I4
	6	Ø32АШ L = 720	2	4,54	9,08	Б.Ч.
	7	Ø10АI L = 380	2	0,23	0,46	Б.Ч.
	8	Ø12АI L = I30	4	0,II	0,44	Б.Ч.
	9	Ø8АI L = 500	4	0,20	0,80	Б.Ч.
	I0	Ø25АШ L = 5390	4	20,8	83,2	Б.Ч.
	II	ХМ1	I6	0,55	8,25	В. 2-I4
				Итого:	176,5	
КП8I	I	С1	4	I,8	9,0	В. 2-I4
	2	С2	6	2,9	I7,4	В. 2-I4
	3	С9	4	0,7	2,8	В. 2-I4
	4	МН4	I	34,8	34,8	В. 2-I4
	5	МН7	I	9,7	9,7	В. 2-I4
	6	Ø32АШ L = 720	2	4,54	9,08	Б.Ч.
	7	Ø10АI L = 380	2	0,23	0,46	Б.Ч.
	8	Ø12АI L = I30	4	0,II	0,44	Б.Ч.
	9	Ø8АI L = 500	4	0,20	0,80	Б.Ч.
	I0	Ø28АШ L = 5390	4	26,I	I04,4	Б.Ч.
	II	ХМ2	I6	0,55	8,25	В. 2-I4
				Итого:	197,8	

Продолжение спецификаций см.лист 3

Марка пространственного каркаса	Поз.	Марка арматурного изделия	Кол.	Масса, кг		Обозначение документа
				I шт.	Всего	
КП82	I	С1	5	I,8	9,0	В. 2-I4
	2	С2	6	2,9	I7,4	В. 2-I4
	3	С9	4	0,7	2,8	В. 2-I4
	4	МН4	I	34,8	34,8	В. 2-I4
	5	МН7	I	9,7	9,7	В. 2-I4
	6	Ø32АШ L = 720	2	4,54	9,08	Б.Ч.
	7	Ø10АI L = 380	2	0,23	0,46	Б.Ч.
	8	Ø12АI L = I30	4	0,II	0,44	Б.Ч.
	9	Ø8АI L = 500	4	0,20	0,80	Б.Ч.
	I0	Ø32АШ L = 5390	4	34,0	I36,0	Б.Ч.
	II	ХМ2	I6	0,55	8,25	В. 2-I4
				Итого:	229,3	
КП83	I	С2	II	2,9	3I,9	В. 2-I4
	2	С9	4	0,7	2,8	В. 2-I4
	3	МН4	I	34,8	34,8	В. 2-I4
	4	МН8	I	II,9	II,9	В. 2-I4
	5	Ø36АШ L = 720	2	5,75	II,5	Б.Ч.
	6	Ø10АI L = 380	2	0,23	0,46	Б.Ч.
	7	Ø8АI L = 500	4	0,20	0,80	Б.Ч.
	8	Ø36АШ L = 5390	4	43,I	I72,4	Б.Ч.
	9	ХМ3	I6	0,88	I3,20	В. 2-I4
				Итого:	280,7	
КП84	I	С2	II	2,9	3I,9	В. 2-I4
	2	С9	4	0,7	2,8	В. 2-I4
	3	МН4	I	34,8	34,8	В. 2-I4
	4	МН8	I	II,9	II,9	В. 2-I4
	5	Ø36АШ L = 720	2	5,75	II,5	Б.Ч.
	6	Ø10АI L = 380	2	0,23	0,4I	Б.Ч.
	7	Ø8АI L = 500	4	0,20	0,80	Б.Ч.
	8	Ø40АШ L = 5390	4	53,2	2I2,8	Б.Ч.
	9	ХМ3	I6	0,88	I3,20	В. 2-I4
				Итого:	321,I	

Инв. № подл. | Подпись и дата | Взам. инв. №
I.020.I-2с/89 2-10 ч.2

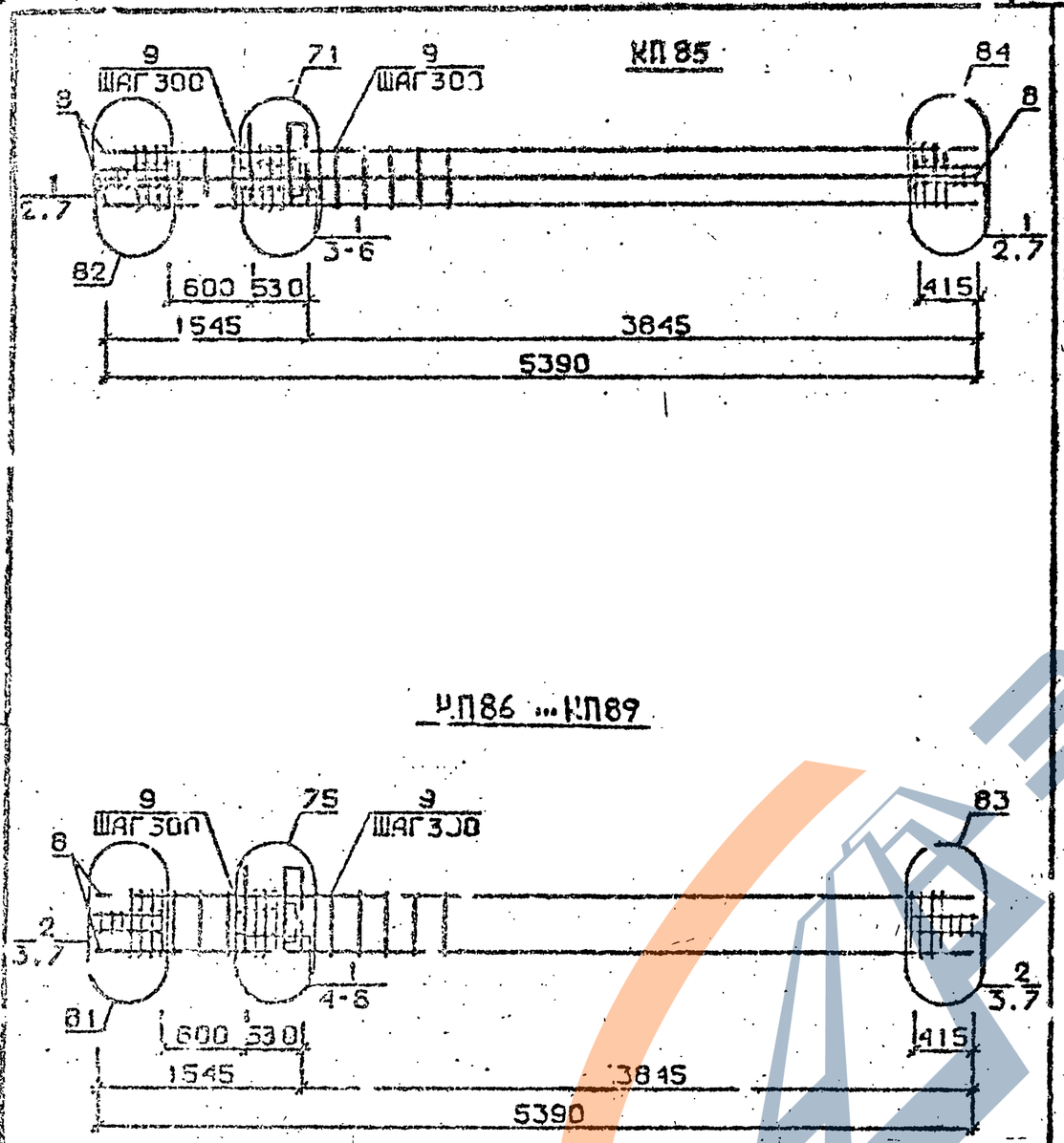

Арматура класса АI и АШ по ГОСТ 578I-82*
Детали см. I.020.I-2с/89 В.2-I3
Спецификацию см. лист 2

Разраб.	Чанкзеладзе	
Проверил	Барбакадзе	
ГИП	Бускивадзе	
Н. контр.	Ба. Закадзе	

I.020.I-2с/89 2-10 К83

КАРКАС ПРОСТРАНСТВЕННЫЙ КП85...КП89

Стадия	Лист	Листов
Р	1	3

ТбилЗНИИЭП

ФОРМАТ А4

Марка пространственного каркаса	Поз.	Марка арматурного изделия	Кол.	Масса, кг I шт.	Масса, кг Всего	Обозначение документа
КП85	I	С2	II	2,9	3I,9	В. 2-I4
	2	С9	4	0,7	2,8	В. 2-I4
	3	МН4	I	34,8	34,8	В. 2-I4
	4	МН9	I	I7,3	I7,3	В. 2-I4
	5	Ø32АШ L = 720	2	4,54	9,08	Б.Ч.
	6	ØI0АI L = 380	2	0,23	0,46	Б.Ч.
	7	Ø8АI L = 500	4	0,20	0,80	Б.Ч.
	8	Ø32АШ L = 5390	8	34,0	272,0	Б.Ч.
	9	ХМ2	16	0,55	8.25	В. 2-I4
				Итого:	377,9	
КП86	I	СI	5	I,8	9,0	В. 2-I4
	2	С2	6	2,9	I7,4	В. 2-I4
	3	С9	4	0,7	2,8	В. 2-I4
	4	МН5	I	27,6	27,6	В. 2-I4
	5	МН7	2	9,7	I9,4	В. 2-I4
	6	ØI2АI L = I30	4	0,II	0,44	Б.Ч.
	7	Ø8АI L = 500	4	0,20	0,80	Б.Ч.
	8	Ø20АШ L = 5390	4	I3,3	53,2	Б.Ч.
	9	ХМI	16	0,55	8,25	В. 2-I4
				Итого:	139,4	
КП87	I	СI	5	I,8	9,0	В. 2-I4
	2	С2	6	2,9	I7,4	В. 2-I4
	3	С9	4	0,7	2,8	В. 2-I4
	4	МН5	I	27,6	27,6	В. 2-I4
	5	МН7	2	9,7	I9,4	В. 2-I4
	6	ØI2АI L = I30	4	0,II	0,44	Б.Ч.
	7	Ø8АI L = 500	4	0,20	0,80	Б.Ч.
	8	Ø25АШ L = 5390	4	20,8	83,2	Б.Ч.
	9	ХМI	16	0,55	8,25	В. 2-I4
				Итого:	169,4	

Продолжение спецификаций см. лист 3

I.020.I-2с/89 2-10 К83 Лист 2

Инв. № подл. | Подпись и дата | Взам. инв. №

ЗАВОД КБИ

Марка пространственного каркаса	Поз.	Марка арматурного изделия	Кол.	Масса, кг		Обозначение документа
				1 шт.	Всего	
КП88	1	С1	5	1,8	9,0	В. 2-14
	2	С2	6	2,9	17,4	В. 2-14
	3	С9	4	0,7	2,8	В. 2-14
	4	МН5	1	27,6	27,6	В. 2-14
	5	МН7	2	9,7	19,4	В. 2-14
	6	Ø12АI L = 130	4	0,11	0,44	Б.Ч.
	7	Ø8АI L = 500	4	0,20	0,80	Б.Ч.
	8	Ø28АШ L = 5390	4	26,1	104,4	Б.Ч.
	9	ХМ2	16	0,55	8.25	В. 2-14
				Итого:	190,6	
КП89	1	С1	5	1,8	9,0	В. 2-14
	2	С2	6	2,9	17,4	В. 2-14
	3	С9	4	0,7	2,8	В. 2-14
	4	МН5	1	27,6	27,6	В. 2-14
	5	МН7	2	9,7	19,4	В. 2-14
	6	Ø12АI L = 130	4	0,11	0,44	Б.Ч.
	7	Ø8АI L = 500	4	0,20	0,80	Б.Ч.
	8	Ø32АШ L = 5390	4	34,0	136,4	Б.Ч.
	9	ХМ2	16	0,55	8,25	В. 2-14
				Итого:	222.2	

1.020.1-2с/89 В. 2-10 К2

Инв. № подл. | Подпись и дата | Взам. инв. №

I.020.I-2c/89 2-10 К83

Лист 3

Формат А4

КП90, КП91

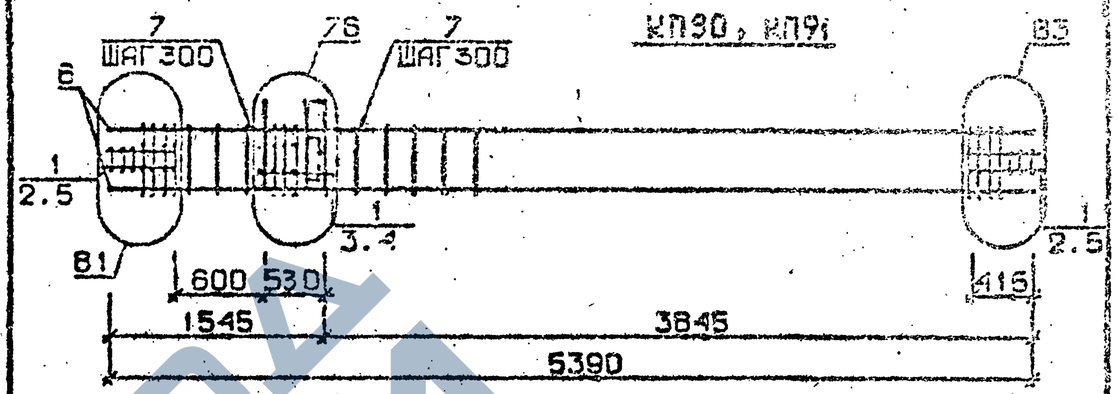

КП92

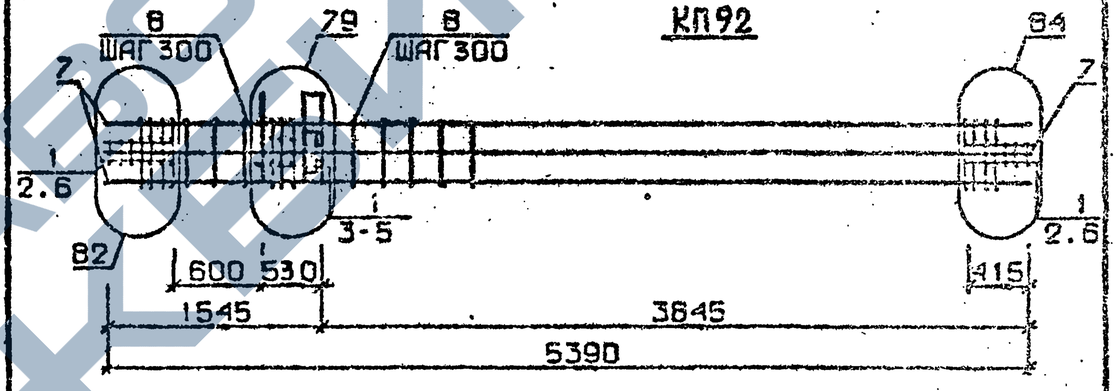

КП93

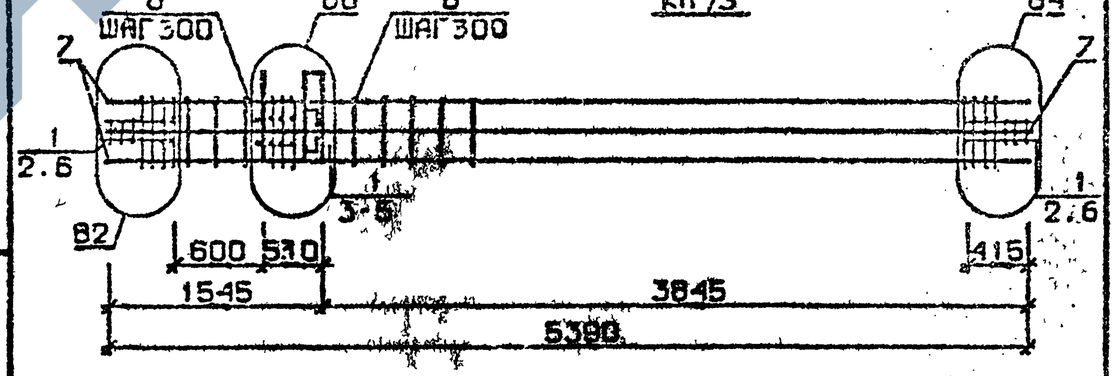

Арматура класса AI, AIII по ГОСТ 5781-82*

Детали см. I.020.1-2с/89 В.2-13

Спецификацию см. лист 2

Инв. № подл. | Подпись и дата | Взам. инв. №

Разраб.	Чанкветадзе	
Провер.	Барбакадзе	
ГИП	Бескиладзе	
Н. контр.	Барбакадзе	

I.020.1-2с/89 2-10 К84

Каркас пространственный КП90...КП93

Стадия	Лист	Листов
Р	1	2

ТбилЗНИИЭП

Формат А4

Марка пространственного каркаса	Поз.	Марка арматурного изделия	Кол.	Масса, кг		Обозначение документа
				1 шт.	Всего	
КП90	1	С2	11	2,9	31,9	В. 2-14
	2	С9	4	0,7	2,8	В. 2-14
	3	МН5	1	27,6	27,6	В. 2-14
	4	МН8	2	11,9	23,8	В. 2-14
	5	Ø8АI L = 500	4	0,20	0,80	Б.Ч.
	6	Ø36АШ L = 5390	4	43,1	172,4	Б.Ч.
	7	ХМ3	16	0,88	13,20	В. 2-14
				Итого:	273,4	
КП91	1	С2	11	2,9	31,9	В. 2-14
	2	С9	4	0,7	2,8	В. 2-14
	3	МН5	1	27,6	27,6	В. 2-14
	4	МН8	2	11,9	23,8	В. 2-14
	5	Ø8АI L = 500	4	0,20	0,80	Б.Ч.
	6	Ø40АШ L = 5390	4	33,2	212,8	Б.Ч.
	7	ХМ3	16	0,88	13,20	В. 2-14
				Итого:	313,8	
КП92	1	С2	11	2,9	31,9	В. 2-14
	2	С9	4	0,7	2,8	В. 2-14
	3	МН5	1	27,6	27,6	В. 2-14
	4	МН8	1	11,9	11,9	Б. 2-14
	5	МН9	1	17,3	17,3	В. 2-14
	6	Ø8АI L = 500	4	0,20	0,80	Б.Ч.
	7	Ø32АШ L = 5390	8	34,0	272,0	Б.Ч.
	8	ХМ2	16	0,55	8,25	В. 2-14
				Итого:	373,1	
КП93	1	С2	11	2,9	31,9	В. 2-14
	2	С9	4	0,7	2,8	В. 2-14
	3	МН5	1	27,6	27,6	В. 2-14
	4	МН8	1	11,9	11,9	В. 2-14
	5	МН10	1	20,8	20,8	В. 2-14
	6	Ø8АI L = 500	4	0,20	0,80	Б.Ч.
	7	Ø36АШ L = 5390	8	43,1	344,8	Б.Ч.
	8	ХМ3	16	0,88	13,20	В. 2-14
				Итого:	454,7	

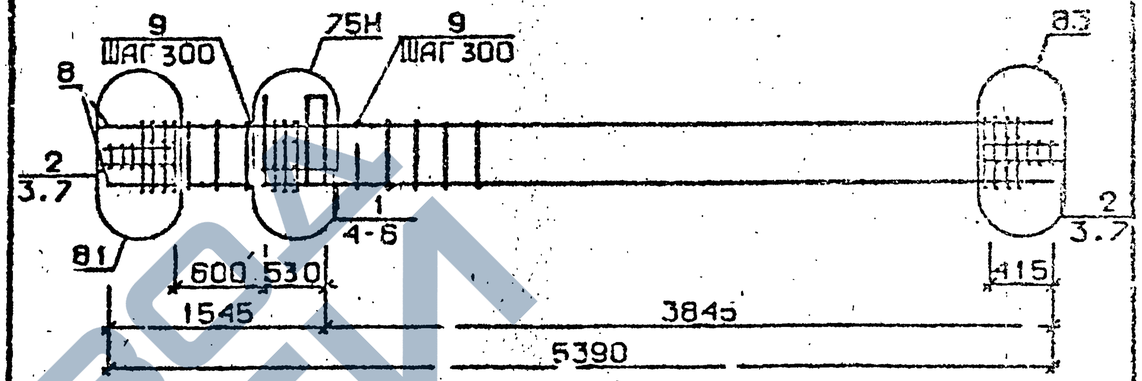

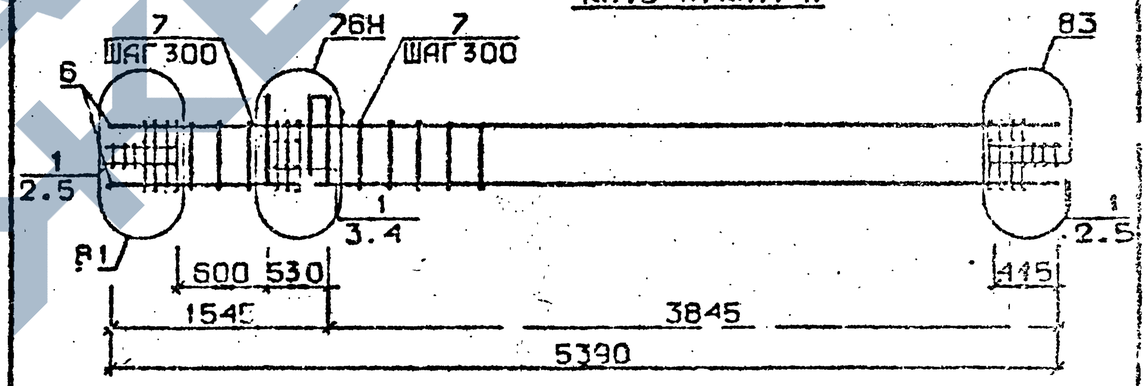

Арматура класса АI и АШ по ГОСТ 5781-82*
Детали см. 1.020.1-2с/89 В.2-13
Спецификацию см. лист 4

Разраб.	Анкветадзе		
Проверил	Барбакадзе		
ГИП	Бускивадзе		
Н. контр.	Барбакадзе		

1.020.1-2с/89 2-10 К85

Каркас пространственный КП86 н...КП91 н

Стадия	Лист	Листов
Р	1	3

ТбилЗНИИЭП

Инв. № подл. | Подп. и дата | Взам. инв. №

1.020.1-2с/89 В. 2-10 4.2

1.020.1-2с/89 2-10 К84 | Лист 2

Формат А

Марка пространственного каркаса	Поз.	Марка арматурного изделия	Кол.	Масса, кг		Обозначение документа
				I шт.	Всего	
КП86н	I	CI	5	I,8	9,0	В. 2-I4
	2	C2	6	2,9	I7,4	В. 2-I4
	3	C9	4	0,7	2,8	В. 2-I4
	4	МН5н	I	I7,6	27,6	В. 2-I4
	5	МН7	2	9,7	I9,4	В. 2-I4
	6	ØI2AI L = I30	4	0,II	0,44	Б.Ч.
	7	Ø8AI L = 500	4	0,20	0,80	Б.Ч.
	8	Ø20AШ L = 5390	4	I3,3	53,2	Б.Ч.
	9	ХМI	I6	0,55	8,25	В. 2-I4
				Итого:	I39,4	
КП87н	I	CI	5	I,8	9,0	В. 2-I4
	2	C2	6	2,9	I7,4	В. 2-I4
	3	C9	4	0,7	2,8	В. 2-I4
	4	МН5н	I	27,6	27,6	В. 2-I4
	5	МН7	2	9,7	I9,4	В. 2-I4
	6	ØI2AI L = I30	4	0,II	0,44	Б.Ч.
	7	Ø8AI L = 500	4	0,20	0,80	Б.Ч.
	8	Ø25AШ L = 5390	4	20,8	83,2	Б.Ч.
	9	ХМI	I6	0,55	8,25	В. 2-I4
				Итого:	I69,4	
КП88н	I	CI	5	I,8	9,0	В. 2-I4
	2	C2	6	2,9	I7,4	В. 2-I4
	3	C9	4	0,7	2,8	В. 2-I4
	4	МН5н	I	27,6	27,6	В. 2-I4
	5	МН7	2	9,7	I9,4	В. 2-I4
	6	ØI2AI L = I30	4	0,II	0,44	Б.Ч.
	7	Ø8AШ L = 500	4	0,20	0,80	Б.Ч.
	8	Ø28AШ L = 5390	4	26,I	I04,4	Б.Ч.
	9	ХМ2	I6	0,55	8,25	В. 2-I4
				Итого:	I90,6	

Продолжение спецификаций см.лист 3

Марка пространственного каркаса	Поз.	Марка арматурного изделия	Кол.	Масса, кг		Обозначение документа
				I шт.	Всего	
КП89н	I	CI	5	4,8	9,0	В. 2-I4
	2	C2	6	2,9	I7,4	В. 2-I4
	3	C9	4	0,7	2,8	В. 2-I4
	4	МН5н	I	27,6	27,6	В. 2-I4
	5	МН7	2	9,7	I9,4	В. 2-I4
	6	ØI2AI L = I30	4	0,II	0,44	Б.Ч.
	7	Ø8AI L = 500	4	0,20	0,80	Б.Ч.
	8	Ø32AШ L = 5390	4	34,0	I36,0	Б.Ч.
	9	ХМ2	I6	0,55	8,25	В. 2-I4
				Итого:	222,2	
КП90н	I	C2	II	2,9	3I,9	В. 2-I4
	2	C9	4	0,7	2,8	В. 2-I4
	3	МН5н	I	27,6	27,6	Б.Ч.
	4	МН8	2	II,9	23,8	Б.Ч.
	5	Ø8AI L = 500	4	0,20	0,80	Б.Ч.
	6	Ø36AШ L = 5390	4	43,I	I72,4	Б.Ч.
	7	ХМ3	I6	0,88	I3,20	В. 2-I4
				Итого:	273,4	
КП9Iн	I	C2	II	2,9	3I,9	В. 2-I4
	2	C9	4	0,7	2,8	В. 2-I4
	3	МН5н	I	27,6	27,6	В. 2-I4
	4	МН8	2	II,9	23,8	В. 2-I4
	5	Ø8AI L = 500	4	0,20	0,80	Б.Ч.
	6	Ø40AШ L = 5390	4	53,2	2I2,8	Б.Ч.
	7	ХМ3	I6	0,88	I3,20	В. 2-I4
				Итого:	3I3,8	

Инв. № подл. | Подпись и дата | Взам. инв. №

КП92 н

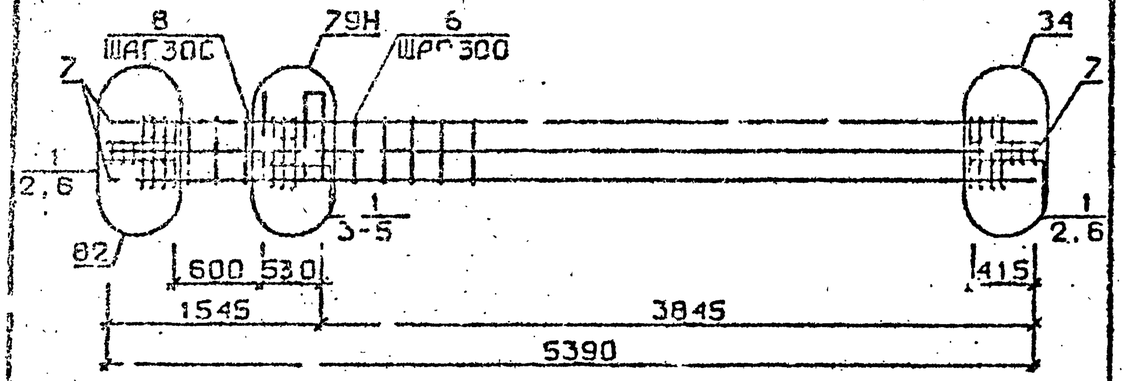

КП93 н

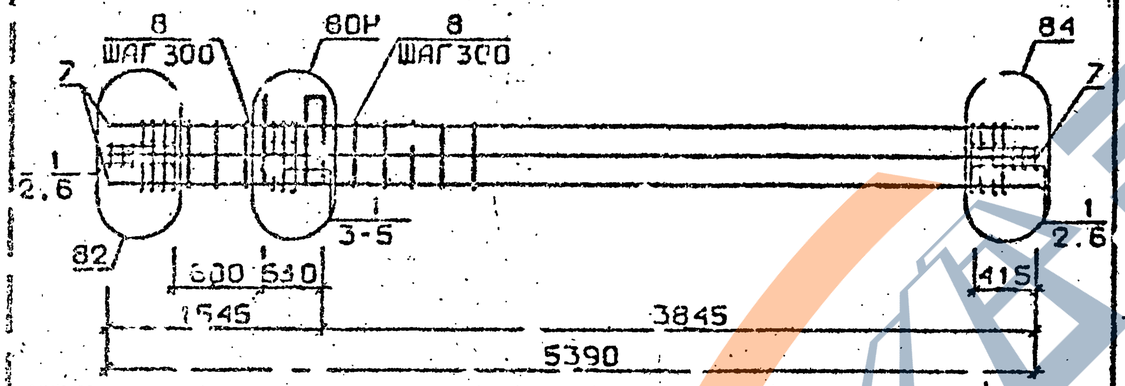

Арматура класса AI .. AIII по ГОСТ 5781-82*
Детали см. . I.020.I-2с/89 В.2-I3
Спецификацию см. лист 2

Марка пространственного каркаса	Поз.	Марка арматурного изделия	Кол.	Масса, кг		Обозначение документа
				1 шт.	Всего	
КП92 н	I	С2	II	2,9	3I,9	В. 2-I4
	2	С9	4	0,7	2,8	В. 2-I4
	3	МН5н	I	27,6	27,6	В. 2-I4
	4	МН8	I	II,9	II,9	В. 2-I4
	5	МН9	I	I7,3	I7,3	В. 2-I4
	6	Ø8AI L = 500	4	0,20	0,80	Б.Ч.
	7	Ø32AIII L = 5390	8	34,0	272,0	Б.Ч.
	8	ХМ2	16	0,55	8,25	В. 2-I4
				Итог :	373,1	
КП93 н	I	С2	II	2,9	3I,9	В. 2-I4
	2	С9	4	0,7	2,8	В. 2-I4
	3	МН5н	I	27,6	27,6	В. 2-I4
	4	МН8	I	II,9	II,9	В. 2-I4
	5	МН9	I	20,8	20,3	В. 2-I4
	6	Ø8AI L = 500	4	0,20	0,80	Б.Ч.
	7	Ø36AIII L = 5390	8	43,_	344,8	Б.Ч.
	8	ХМ3	16	0,88	13,20	В. 2-I4
				Итого	454,7	

Инв. № подл. | Подпись и дата | Взам. инв. №

Разраб.	Макурадзе	
Провер.	Бухникадзе	
ГИП	Бускибадзе	
Н.контр.	Бускибадзе	

1.020.1-2с/89 2-10 К86

Каркас пространственный КП92 н, КП93 н

Стадия	Лист	Листов
Р	1	2

ТбилЗНИИЭП

Инв. № подл. | Подпись и дата | Взам. инв. №

1.020.1-2с/89 2-10 К86 | Лист 2

ФОРМАТ А4

Формат А4

КП94 ...КП97

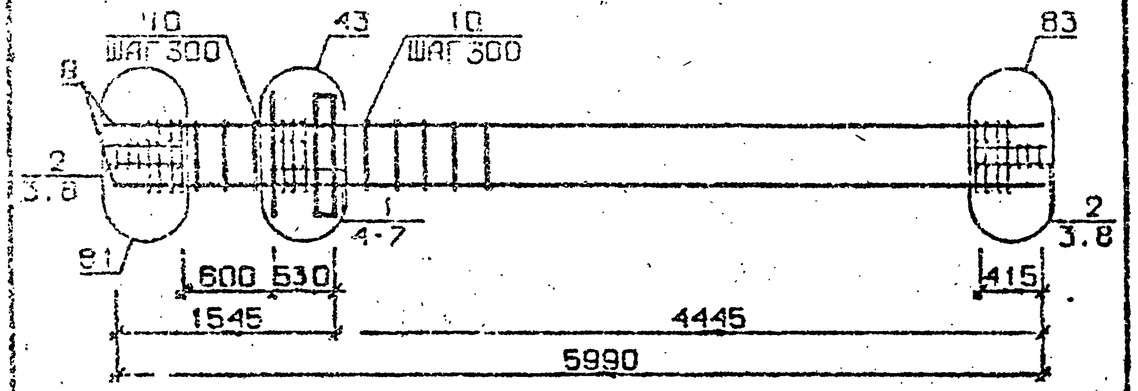

КП98 ,КП99

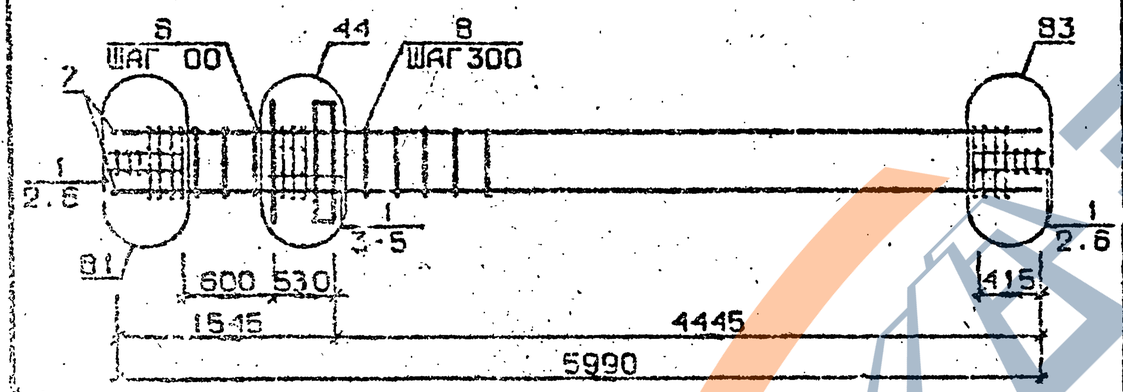

Арматура класса AI и AШ по ГОСТ 5781-82*
Детали см. I.020.I-2с/89 В.2-I3
Спецификацию см. лист 2

Разраб.	Гавшавадзе		I.020.I-2с/89 2-10 К87
Проверил	Бускивадзе		
ГИП	Бускивадзе		
Н.контр.	Бускивадзе		Каркас пространственный КП94 ... КП99
			Стадия Р; Лист 1; Листов 3; ТбилЗНИИЭП

Формат А4

Марка пространственного каркаса	Поз.	Марка арматурного изделия	Кол.	Масса, кг: 1 шт.	Масса, кг: Всего	Обозначение документа
КП94	I	CI	5	I,8	9,0	В. 2-I4
	2	C2	6	2,9	I7,4	В. 2-I4
	3	C9	4	0,7	2,8	В. 2-I4
	4	МНI	I	25,6	25,6	В. 2-I4
	5	Ø32AШ L = 720	2	4,54	90 8	Б.Ч.
	6	ØIOAI L = 380	2	0,23	0,46	Б.Ч.
	7	ØI2AI L = I30	4	0,II	0,44	Б.Ч.
	8	Ø8AI L = 500	4	0,20	0,80	Б.Ч.
	9	Ø20AШ L = 5990	4	I4,8	59,2	Б.Ч.
	I0	ХМI	I7	0,55	9,35	В. 2-I4
				Итого:	I34,I	
КП95	I	CI	5	I,8	9,0	В. 2-I4
	2	C2	6	2,9	I7,4	В. 2-I4
	3	C9	4	0,7	2,8	В. 2-I4
	4	МНI	I	25,6	25,6	В. 2-I4
	5	Ø32AШ L = 720	2	4,54	90 8	Б.Ч.
	6	ØIOAI L = 380	2	0,23	0,46	Б.Ч.
	7	ØI2AI L = I30	4	0,II	0,44	Б.Ч.
	8	Ø8AI L = 500	4	0,20	0,80	Б.Ч.
	9	Ø25AШ L = 5990	4	23,I	92,4	Б.Ч.
	I0	ХМI	I7	0,55	9,35	В. 2-I4
				Итого:	I67,3	
КП96	I	CI	5	I,8	9,0	В. 2-I4
	2	C2	6	2,9	I7,4	В. 2-I4
	3	C9	4	0,7	2,8	В. 2-I4
	4	МНI	I	25,6	25,6	В. 2-I4
	5	Ø32AШ L = 720	2	4,54	90 8	Б.Ч.
	6	ØIOAI L = 380	2	0,23	0,46	Б.Ч.
	7	ØI2AI L = I30	4	0,II	0,44	Б.Ч.
	8	Ø8AI L = 500	4	0,20	0,80	Б.Ч.
	9	Ø28AШ L = 5990	4	29,0	II6,0	Б.Ч.
	I0	ХМ2	I7	0,55	9,35	В. 2-I4
				Итого:	I90,9	

Продолжение спецификаций см. лист 3

Инв. № подл. | Подпись и дата | Взам. инв. №

I.020.I-2с/89 2-10 К87 Лист 2

I.020.I-2с/89 В.2-10 ч.2

Марка пространственного каркаса	Поз.	Марка арматурного изделия		Кол.	Масса, кг		Обозначение документа
					1 ш.	Всего	
КП97	1	С1		5	1,8	9,0	В. 2-14
	2	С2		6	2,9	17,4	В. 2-14
	3	С9		4	0,7	2,8	В. 2-14
	4	МН1		1	25,6	25,6	В. 2-14
	5	Ø32АШ	L = 720	2	4,54	90 8	Б.Ч.
	6	Ø10АI	L = 380	2	0,23	0,46	Б.Ч.
	7	Ø12АI	L = 130	4	0,11	0,44	Б.Ч.
	8	Ø8АI	L = 500	4	0,20	0,80	Б.Ч.
	9	Ø32АШ	L = 5990	4	37,8	151,2	Б.Ч.
	10	ХМ2		17	0,55	9,35	В. 2-14
					Итого:	226,1	
КП98	1	С2		11	2,9	31,9	В. 2-14
	2	С9		4	0,7	2,8	В. 2-14
	3	МН1		1	25,6	25,6	Б.Ч.
	4	Ø36АШ	L = 720	2	5,75	11,5	Б.Ч.
	5	Ø10АI	L = 380	2	0,23	0,46	Б.Ч.
	6	Ø8АI	L = 500	4	0,20	0,80	Б.Ч.
	7	Ø36АШ	L = 5990	4	47,9	191,6	Б.Ч.
	8	ХМ3		17	0,88	14,96	В. 2-14
					Итого:	279,6	
КП99	1	С2		17	2,9	31,9	В. 2-14
	2	С9		4	0,7	2,8	В. 2-14
	3	МН1		1	25,6	25,6	В. 2-14
	4	Ø36АШ	L = 720	2	5,75	11,5	Б.Ч.
	5	Ø10АI	L = 380	2	0,23	0,46	Б.Ч.
	6	Ø8АI	L = 500	4	0,20	0,80	Б.Ч.
	7	Ø40АШ	L = 5990	4	59,1	236,4	Б.Ч.
	8	ХМ3		17	0,88	14,96	В. 2-14
					Итого:	324,4	

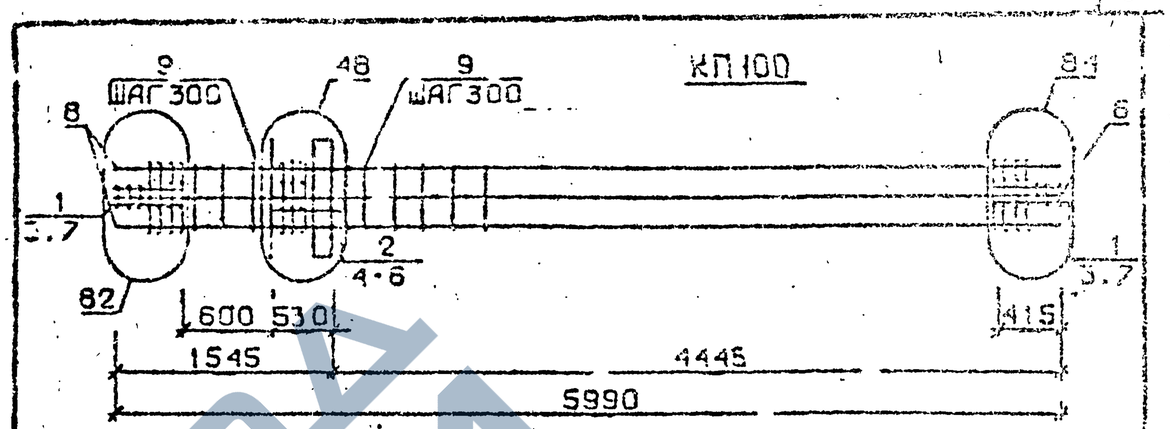

Арматура класса АI и АIII по ГОСТ 5781-82*
Детали см. 1.020.1-2с/89 В.2-13
Спецификацию см. лист 2

Разраб.	Гавшавадзе		
Проверил	Бускивадзе		
ГИП	Бускивадзе		
Н.контр.	Бускивадзе		

1.020.1-2с/89 2-10 К88

Каркас пространственный КП100... КП106

Стадия	Лист	Листов
Р	1	3

ТбилЗНИИЭП

Инв. № подл. | Подпись и дата | Взам. инв. № | Инв. № подл. | Подпись и дата

Формат А4

Марка пространственного каркаса	Поз.	Марка арматурного изделия	Кол.	Масса, кг		Обозначение документа
				I шт.	Всего	
КШ00	I	С2	6	2,9	I7,4	В. 2-I4
	2	С3	5	4,2	2I,0	В. 2-I4
	3	С9	4	0,7	2,8	В. 2-I4
	4	МН1	I	25,6	25,6	В. 2-I4
	5	Ø36АШ L = 720	4	5,75	23,0	Б.Ч.
	6	Ø10АI L = 380	2	0,23	0,46	Б.Ч.
	7	Ø8АI L = 500	4	0,20	0,80	Б.Ч.
	8	Ø36АШ L = 5990	8	47,9	383,2	Б.Ч.
	9	ХМ3	I7	0,88	I4,96	В. 2-I4
				Итого:	489,2	
КШ0I	I	С1	5	I,8	9,0	В. 2-I4
	2	С2	6	2,9	I7,4	В. 2-I4
	3	С9	4	0,7	2,8	В. 2-I4
	4	МН2	I	40,0	40,0	В. 2-I4
	5	Ø32АШ L = 720	4	4,54	I8,I6	Б.Ч.
	6	Ø10АI L = 380	4	0,23	0,92	Б.Ч.
	7	Ø12АI L = I30	4	0,II	0,44	Б.Ч.
	8	Ø8АI L = 500	4	0,20	0,80	Б.Ч.
	9	Ø20АШ L = 5990	4	I4,8	59,2	Б.Ч.
	I0	ХМI	I7	0,55	9,35	В. 2-I4
				Итого:	158,1	
КШ02	I	С1	5	I,8	9,0	В. 2-I4
	2	С2	6	2,9	I7,4	В. 2-I4
	3	С9	4	0,7	2,8	В. 2-I4
	4	МН2	I	40,0	40,0	В. 2-I4
	5	Ø32АШ L = 720	4	4,54	I8,I6	Б.Ч.
	6	Ø10АI L = 380	4	0,23	0,92	Б.Ч.
	7	Ø12АI L = I30	4	0,II	0,44	Б.Ч.
	8	Ø8АI L = 500	4	0,20	0,80	Б.Ч.
	9	Ø25АШ L = 5990	4	23,I	92,4	Б.Ч.
	I0	ХМI	I7	0,55	9,35	В. 2-I4
				Итого:	191,2	
КШ03	I	С1	5	I,8	9,0	В. 2-I4
	2	С2	6	2,9	I7,4	В. 2-I4
	3	С9	4	0,7	2,8	В. 2-I4
	4	МН2	I	40,0	40,0	В. 2-I4
	5	Ø32АШ L = 720	4	4,54	I8,I6	Б.Ч.
	6	Ø10АI L = 380	4	0,23	0,92	Б.Ч.
	7	Ø12АI L = I30	4	0,II	0,44	Б.Ч.
	8	Ø8АI L = 500	4	0,20	0,80	Б.Ч.
	9	Ø28АШ L = 5990	4	29,0	II6,0	Б.Ч.
	I0	ХМ2	I7	0,55	9,35	В. 2-I4
				Итого:	214,9	

Приложение спецификаций см.лист 3

Марка пространственного каркаса	Поз.	Марка арматурного изделия	Кол.	Масса, кг		Обозначение документа
				I шт.	Всего	
КШ04	I	С1	5	I,8	9,0	В. 2-I4
	2	С2	6	2,9	I7,4	В. 2-I4
	3	С9	4	0,7	2,8	В. 2-I4
	4	МН2	I	40,0	40,0	В. 2-I4
	5	Ø32АШ L = 720	4	4,54	I8,I6	Б.Ч.
	6	Ø10АI L = 380	4	0,23	0,92	Б.Ч.
	7	Ø12АI L = I30	4	0,II	0,44	Б.Ч.
	8	Ø8АI L = 500	4	0,20	0,80	Б.Ч.
	9	Ø32АШ L = 5990	4	37,6	I5I,2	Б.Ч.
	I0	ХМ2	I7	0,55	9,35	В. 2-I4
				Итого:	250,57	
КШ05	I	С2	II	2,9	3I,9	В 2-I4
	2	С9	4	0,7	2,8	В. 2-I4
	3	МН2	I	40,0	40,0	В 2-I4
	4	Ø36АШ L = 720	4	5,75	23,0	Б.Ч
	5	Ø10АI L = 380	4	0,23	0,92	Б.Ч.
	6	Ø8АI L = 500	4	0,20	0,80	Б.Ч.
	7	Ø36АШ L = 5990	4	47,9	I9I,6	Б.Ч.
	8	ХМ3	7	0,88	I4,96	В. 2-I4
				Итого:	306,78	
КШ06	I	С2	II	2,9	3I,9	В 2-I4
	2	С9	4	0,7	2,8	В. 2-I4
	3	МН2	I	40,0	40,0	В 2-I4
	4	Ø36АШ L = 720	4	5,75	23,0	Б.Ч.
	5	Ø10АI L = 380	4	0,23	0,92	Б.Ч.
	6	Ø8АI L = 500	4	0,20	0,80	Б.Ч.
	7	Ø40АШ L = 5990	4	59,I	236,4	Б.Ч.
	8	ХМ3	I7	0,88	I4,96	В. 2-I4
				Итого:	350,[illegible]	

Инв. № подл. | Подпись и дата | Взам. инв. №
Формат А4

КП107

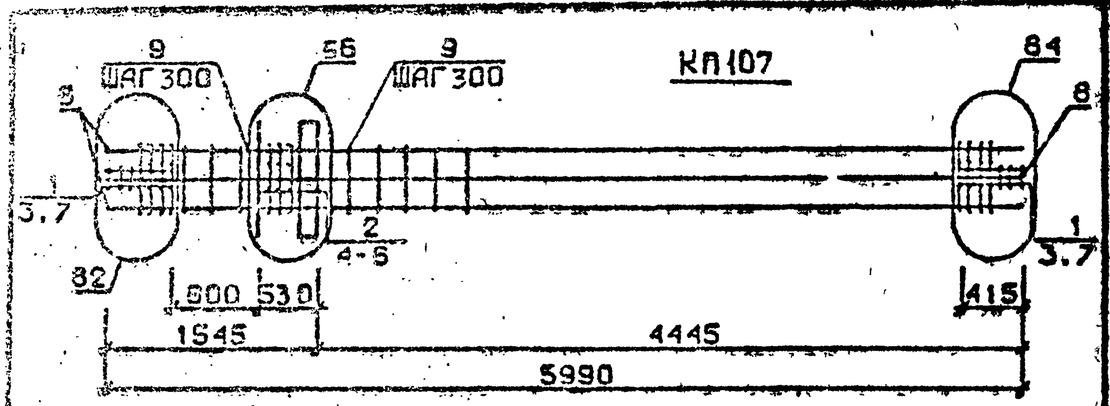

КП108 ...КП111

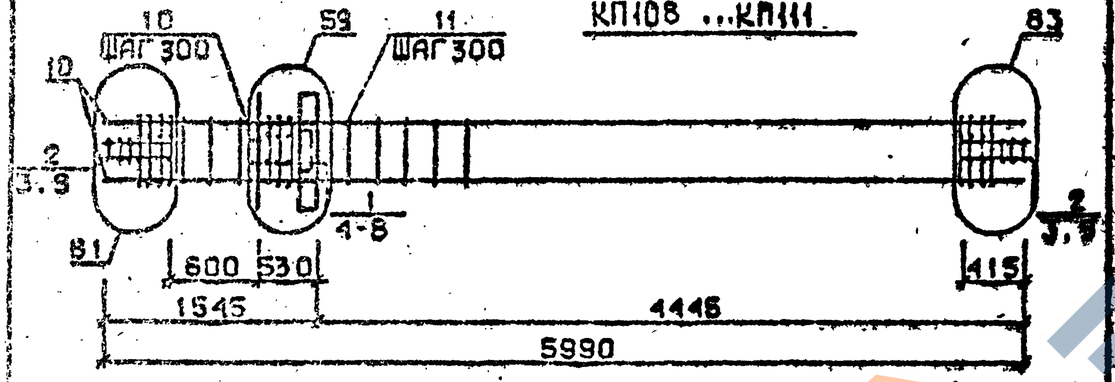

КП112 ,КП113

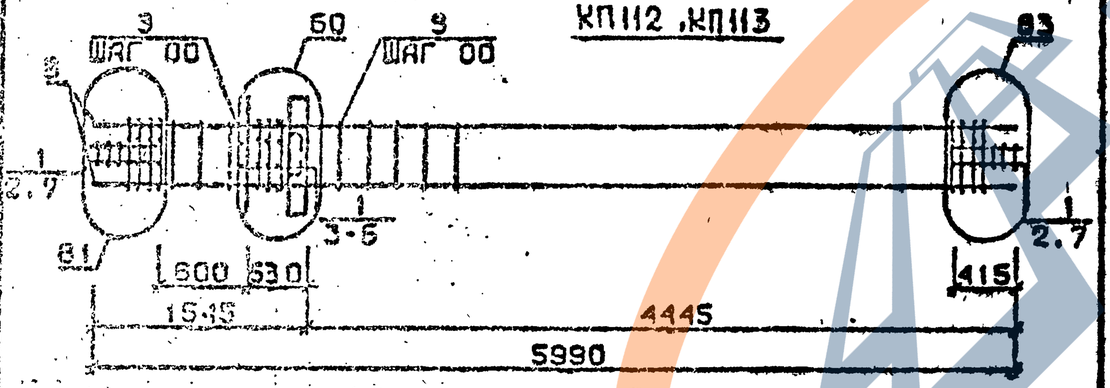

Арматура класса AI и AШ по ГОСТ 5781-82*
Метали см. I.020.I-2с/89 В.2-I3
Спецификацию см. лист 2

Разраб.	Павшавадзе		1.020.1-2с/89 2-10 К89		
Провер.	Бускивадзе				
ГИП	Чиванава		КАРКАС ПРОСТРАНСТВЕННЫЙ КП107...КП113	Стадия Р	Лист 1	Листов 3
Н.контр.	Чиванава			ТбилЗНИИЭП	

Инв.№ подл. | Подпись и дата | Взам.инв.№

Формат А4

Марка пространственного каркаса	Поз.	Марка арматурного изделия	Кол.	Масса, кг		Обозначение документа
				I шт.	Всего	
КП107	I	C2	6	2,9	I7,4	В. 2-I4
	2	C3	5	4,2	2I,0	В. 2-I4
	3	C9	4	0,7	2,8	В. 2-I4
	4	МН2	I	40,0	40,0	В. 2-I4
	5	Ø36AШ L = 720	6	5,75	34,5	
	6	Ø10AI L = 380	4	0,23	0,92	
	7	Ø8AI L = 500	4	0,20	0,80	
	8	Ø36AШ L = 5990	8	47,9	383,2	
	9	МЗ	I7	0,88	I4,96	В. 2-I4
		Итого:			514,8	
КП109	I	C1	5	I,8	9,0	В. 2-I4
	2	C2	6	2,9	I7,4	В. 2-I4
	3	C9	4	0,7	2,8	В. 2-I4
	4	МН3	I	32,8	32,8	В. 2-I4
	5	МН7	I	9,7	9,7	В. 2-I4
	6	Ø32AШ L = 720	2	4,54	9,08	
	7	Ø10AI L = 380	2	0,23	0,46	
	8	Ø12AI L = I30	4	0,II	0,44	
	9	Ø8AI L = 500	4	0,20	0,80	
	I0	Ø20AШ L = 5990	4	I4,8	59,2	
	II	МI	I7	0,55	9,35	В. 2-I4
		Итого:			I5I,0	
КП109	I	C1	5	I,8	9,0	В. 2-I4
	2	C2	6	2,9	I7,4	В. 2-I4
	3	C9	4	0,7	2,8	В. 2-I4
	4	МН3	I	32,8	32,8	В. 2-I4
	5	МН7	I	9,7	9,7	В. 2-I4
	6	Ø32AШ L = 720	2	4,54	9,08	
	7	Ø10AI L = 380	2	0,23	0,46	
	8	Ø12AI L = I30	4	0,II	0,44	
	9	Ø8AI L = 500	4	0,20	0,80	
	I0	Ø25AШ L = 5990	4	23,I	92,4	
	II	МI	I7	0,55	9,35	В. 2-I4
		Итого:			I84,2	
КП110	I	C1	5	I,8	9,0	В. 2-I4
	2	C2	6	2,9	I7,4	В. 2-I4
	3	C9	4	0,7	2,8	В. 2-I4
	4	МН3	I	32,8	32,8	В. 2-I4
	5	МН7	I	9,7	9,7	В. 2-I4
	6	Ø32AШ L = 720	2	4,54	9,08	
	7	Ø10AI L = 380	2	0,23	0,46	
	8	Ø12AI L = I30	4	0,II	0,44	
	9	Ø8AI L = 500	4	0,20	0,80	
	I0	Ø28AШ L = 5990	4	29,0	II6,0	
	II	МI2	I7	0,55	9,35	В. 2-I4
		Итого:			207,8	

Продолжение спецификации см. лист 3

I,020,I-2с/89 2-10 К89 | 2

Формат А4

Марка простран-ственного каркаса	Поз.	Марка арматурного изделия		Кол.	Масса, кг I шт.	Масса, кг Всего	Обозначение документа
КП111	I	С1		5	I,8	9.0	В. 2-I4
	2	С2		6	2,9	I7.4	В. 2-I4
	3	С9		4	0,7	2.8	В. 2-I4
	4	МН5		I	32.8	32.8	В. 2-I4
	5	МН7		I	9,7	9,7	В. 2-I4
	6	Ø32АШ	L = 720	2	4.54	9.08	Б.Ч.
	7	Ø10АI	L = 380	2	0.23	0.46	Б.Ч.
	8	Ø12АI	L = I30	4	0.II	0.44	Б.Ч.
	9	Ø8АI	L = 500	4	0.20	0.80	Б.Ч.
	I0	Ø32АШ	L = 5990	4	37.8	I5I,2	Б.Ч.
	II	ХМ2		I7	0,55	9,35	В. 2-I4
					Итого:	243,0	
КП112	I	С2		II	2,9	3I,9	В. 2-I4
	2	С9		4	0.7	2,8	В. 2-I4
	3	МН3		I	32.8	32,8	В. 2-I4
	4	МН8		I	II,9	II,9	В. 2-I4
	5	Ø36АШ	L = 720	2	5,75	II,5	Б.Ч.
	6	Ø10АI	L = 380	2	0.23	0,46	Б.Ч.
	7	Ø8АI	L = 500	4	0.20	0.80	Б.Ч.
	8	Ø36АШ	L = 5990	4	47.9	I9I,6	Б.Ч.
	9	ХМ3		I7	0.88	I4.96	
					Итого:	298,7	
КП113	I	С2		II	2,9	3I,9	В. 2-I4
	2	С9		4	0,7	2,8	В. 2-I4
	3	МН3		I	32,8	32,8	В. 2-I4
	4	МН8		I	II,9	II,9	В. 2-I4
	5	Ø36АШ	L = 720	2	5,75	II,5	Б.Ч.
	6	Ø10АI	L = 380	2	0.23	0,46	Б.Ч.
	7	Ø8АI	L = 500	4	0,20	0.80	Б.Ч.
	8	Ø40АШ	L = 5990	4	59.I	236,4	Б.Ч.
	9	ХМ3		I7	0,88	I4,96	В. 2-I4
					Итого:	343.5	

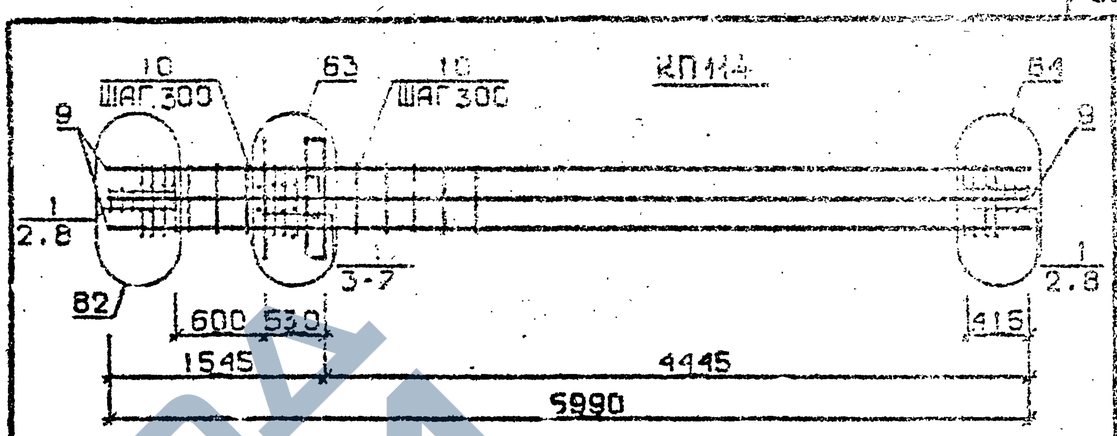

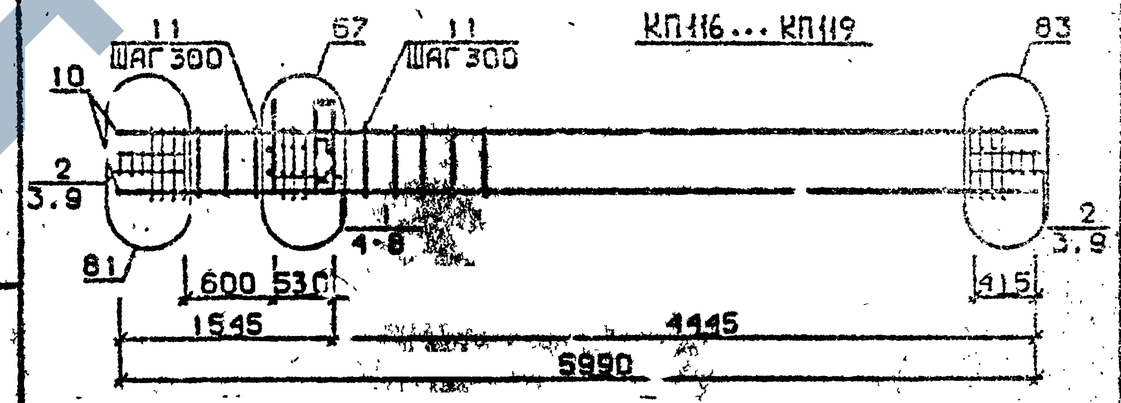

Арматура класса AI и AIII по ГОСТ 5781-82*

Детали см. I.020.I-2с/89 В.2-I3

Спецификацию см. лист 2

Разраб.	Гавшавадзе		
Проверил	Бускивадзе		
ГИП	Бускивадзе		
Н.контр.	Бускивадзе		

I.020.I-2с/89 2-10 К89

Каркасы пространственные КП114...КП119

Стадия Р | Лист | Листов

ТбилЗНИИЭП

I.020.I-2с/89 2-10 К89

Лист 3

Формат А4

Инв.№ подл. | Подпись и дата | Взам.инв.№

Инв.№ подл. | Подпись и дата | Взам.инв.№

Марка пространственного каркаса	Поз.	Марка арматурного изделия	Кол.	Масса, кг		Обозначение документа
				1 шт.	Всего	
КПП14	1	С2	11	2,9	31,9	В. 2-14
	2	С9	4	0.7	2.8	В. 2-14
	3	МН3	1	32.8	32.8	В. 2-14
	4	МН8	1	11.9	11,9	В. 2-14
	5	Ø28АШ L = 720	2	3,48	6.96	Б.Ч.
	6	Ø36АШ L = 720	2	5.75	11,5	Б.Ч.
	7	Ø10АI L = 380	2	0.23	0.46	Б.Ч.
	8	Ø8АI L = 500	4	0,20	0.80	Б.Ч.
	9	Ø32АШ L = 5990	8	37.8	302,4	Б.Ч.
	10	ХМ2	17	0.55	9.35	В. 2-14
				Итого:	440,9	
КПП15	1	С2	11	2.9	31,9	В. 2-14
	2	С9	4	0.7	2,8	В. 2-14
	3	МН3	1	32,8	32,8	В. 2-14
	4	МН8	1	11.9	11,9	В. 2-14
	5	Ø36АШ L = 720	4	5,75	23,0	Б.Ч.
	6	Ø10АI L = 380	2	0,23	0.46	Б.Ч.
	7	Ø8АI L = 500	4	0.20	0.80	Б.Ч.
	8	Ø36АШ L = 5990	8	47.9	383,2	Б.Ч.
	9	ХМ3	17	0.86	14.96	В. 2-14
				Итого:	501,8	
КПП16	1	С1	5	1.8	9,0	В. 2-14
	2	С2	6	2,9	17.4	В. 2-14
	3	С9	4	0.7	2,8	В. 2-14
	4	МН4	1	34.8	34.8	В. 2-14
	5	МН7	1	9.7	9,7	В. 2-14
	6	Ø32АШ L = 720	2	4,54	9,08	Б.Ч.
	7	Ø10АI L = 380	2	0.23	0,46	Б.Ч.
	8	Ø12АI L = 130	4	0,11	0,44	Б.Ч.
	9	Ø8АI L = 500	4	0,20	0,80	Б.Ч.
	10	Ø20АШ L = 5990	4	14.8	59,2	Б.Ч.
	11	ХМ1	17	0,55	9,35	В. 2-14
				Итого:	153,0	

Продолжение спецификаций см.лист 3

Марка пространственного каркаса	Поз.	Марка арматурного изделия	Кол.	Масса, кг		Обозначение документа
				1 шт.	Всего	
КПП17	1	С1	5	1.8	9,0	В. 2-14
	2	С2	6	2.9	17,4	В. 2-14
	3	С9	4	0.7	2,8	В. 2-14
	4	МН4	1	34.8	34,8	В. 2-14
	5	МН7	1	9.7	9,7	В. 2-14
	6	Ø32АШ L = 720	2	4,54	9,08	Б.Ч.
	7	Ø10АI L = 380	2	0.23	0,46	Б.Ч.
	8	Ø12АI L = 130	4	0,11	0,44	Б.Ч.
	9	Ø8АI L = 500	4	0,20	0,80	Б.Ч.
	10	Ø25АШ L = 5990	4	23,1	92,4	Б.Ч.
	11	ХМ1	17	0.55	9,35	В. 2-14
				Итого	186,73	
КПП18	1	С1	5	1,8	9,0	В. 2-14
	2	С2	6	2,9	17,4	В. 2-14
	3	С9	4	0,7	2,8	В. 2-14
	4	МН4	1	34,8	34,8	В. 2-14
	5	МН7	1	9,7	9,7	В. 2-14
	6	Ø32АШ L = 720	2	4,54	9,08	Б.Ч.
	7	Ø10АI L = 380	2	0,23	0,46	Б.Ч.
	8	Ø12АI L = 130	4	0,11	0,44	Б.Ч.
	9	Ø8АI L = 500	4	0,20	0,80	Б.Ч.
	10	Ø28АШ L = 5990	4	29,0	116,0	Б.Ч.
	11	ХМ2	17	0,55	9,35	В. 2-14
				Итого:	209,8	
КПП19	1	С1	5	1,8	9,0	В. 2-14
	2	С2	6	2,9	17,4	В. 2-14
	3	С9	4	0,7	2,8	В. 2-14
	4	МН4	1	34,8	34,8	В. 2-14
	5	МН7	1	9,7	9,7	В. 2-14
	6	Ø32АШ L = 720	2	4,54	9,08	Б.Ч.
	7	Ø10АI L = 380	2	0,23	0,46	Б.Ч.
	8	Ø12АI L = 130	4	0,11	0,44	Б.Ч.
	9	Ø8АI L = 500	4	0,20	0,80	Б.Ч.
	10	Ø32АШ L = 5990	4	37,8	151,2	Б.Ч.
	11	ХМ2	17	0,55	9,35	В. 2-14
				Итого:	245,0	

КП120, КП121

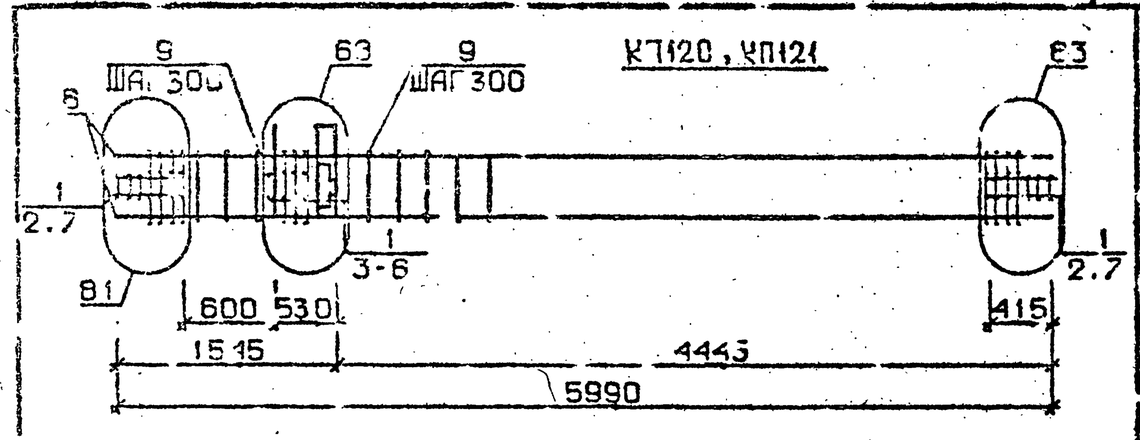

КП122

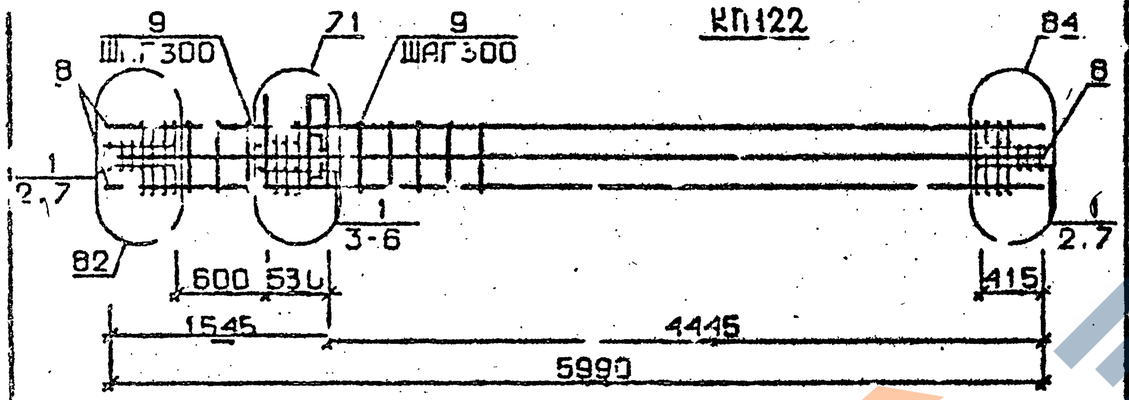

Арматура класса АТ и АШ по ГОСТ 5781-82*
Детали см. 1.020.1-2с/89 В.2-13
Спецификацию см. лист 2

Марка простран-ственного каркаса	Поз.	Марка арматурного изделия	Кол.	Масса, кг		Обозначение документа
				1 шт.	Всего	
КП120	1	С2	11	2,9	31,9	В. 2-14
	2	С9	4	0,7	2,8	В. 2-14
	3	МН4	1	34,8	34,8	В. 2-14
	4	МН8	1	11,9	11,9	В. 2-14
	5	Ø36АШ L = 720	2	5,75	11,5	Б.Ч.
	6	Ø10АI L = 380	2	0,23	0,46	Б.Ч.
	7	Ø8АI L = 500	4	0,20	0,80	Б.Ч.
	8	Ø36АШ L = 5990	4	47,9	191,6	Б.Ч.
	9	ХМ3	17	0,88	14,96	В. 2-14
				Итого:	300,7	
КП121	1	С2	11	2,9	31,9	В. 2-14
	2	С9	4	0,7	2,8	В. 2-14
	3	МН4	1	34,8	34,8	В. 2-14
	4	МН8	1	11,9	11,9	В. 2-14
	5	Ø36АШ L = 720	2	5,75	11,5	Б.Ч.
	6	Ø10АI L = 380	2	0,23	0,46	Б.Ч.
	7	Ø8АI L = 500	4	0,20	0,80	Б.Ч.
	8	Ø40АШ L = 5990	4	59,1	236,4	Б.Ч.
	9	ХМ3	17	0,88	14,96	В. 2-14
				Итого:	345,5	
КП122	1	С2	11	2,9	31,9	В. 2-14
	2	С9	4	0,7	2,8	В. 2-14
	3	МН4	1	34,8	34,8	В. 2-14
	4	МН9	1	17,3	17,3	В. 2-14
	5	Ø32АШ L = 720	2	4,54	9,08	Б.Ч.
	6	Ø10АI L = 380	2	0,23	0,46	Б.Ч.
	7	Ø32АШ L = 5990	3	37,8	302,4	Б.Ч.
	8	ХМ2	17	0,55	9,35	В. 2-14
				Итого:	408,1	

Разраб.	Гавшавадзе		
Проверил	Бускивадзе		
ГИП	Бускивадзе		
Н.контр.	Бускивадзе		

1.020.1-2с/89 2-10 К91

Каркас пространственный КП120...КП122

Стадия	Лист	Листов
Р	1	2

ТбилЗНИИЭП

Инв. № подл. | Подпись и дата | Взам. инв. №

1.020.1-2с/89 2-10 К91 Лист 2

Формат А4

Формат А4

КП123 ...КП126

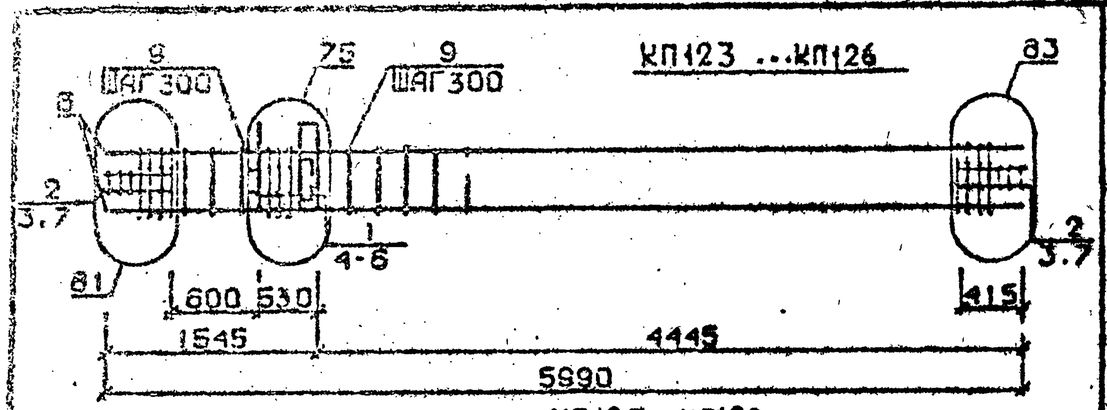

КП127 ,КП128

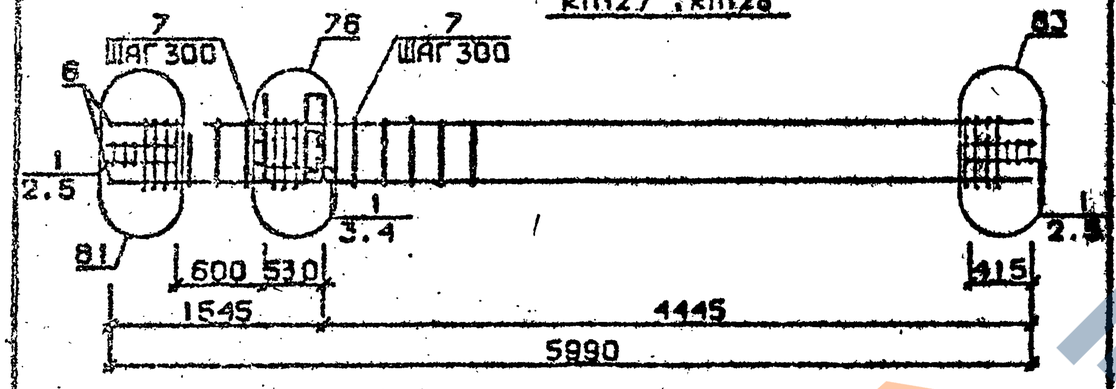

КП129

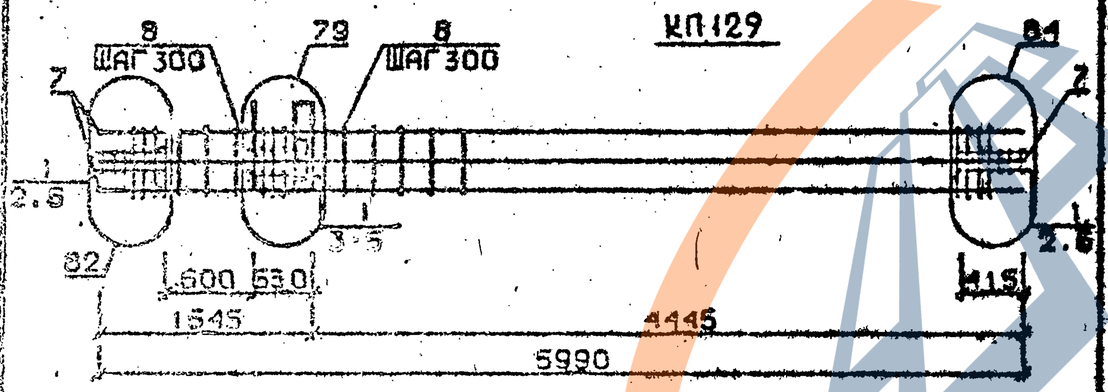

Арматура класса AI и AIII по ГОСТ 5781-82*
Детали см. I.020.I-2с/89 В.2-I3
Спецификации см. лист 2

Разраб.	Гавшавадзе		
Проверил	Бускивадзе		
ГИП	Бускивадзе		
Н.контр.	Бускивадзе		

I.020.I-2с/89 2-10 К92

Каркас пространственный КП123 ...КП129

Стадия	Лист	Листов
Р	1	3

ТбилЗНИИЭП

Формат А4

Марка пространственного каркаса	Поз.	Марка арматурного изделия	Кол.	Масса, кг I шт.	Масса, кг Всего	Сопроводительная документация
КП123	I	CI	5	I,8	9,0	В. 2-I4
	2	C2	6	2,9	I7,4	В. 2-I4
	3	C9	4	0,7	2,8	В. 2-I4
	4	МН5	I	27,6	27,6	В. 2-I4
	5	МН7	2	9,7	I9,4	В. 2-I4
	6	Ø12AI I = I30	4	0,II	0,44	Б.Ч.
	7	Ø8AI I = 500	4	0,20	0,80	Б.Ч.
	8	Ø20AIII I = 5990	4	I4,8	59,2	Б.Ч.
	9	ХМI	I7	0,55	9.35	В. 2-I4
				Итого:	I46.0	
КП124	I	CI	5	I.8	9,0	В. 2-I4
	2	C2	6	2,9	I7,4	В. 2-I4
	3	C9	4	0,7	2,8	В. 2-I4
	4	МН5	I	27,6	27,6	В. 2-I4
	5	МН7	2	9,7	I9,4	В. 2-I4
	6	Ø12AI I = I30	4	0,II	0,44	Б.Ч.
	7	Ø8AI I = 500	4	0,20	0,80	Б.Ч.
	8	Ø25AIII I = 5900	4	23,I	92,4	Б.Ч.
	9	ХМI	I7	0,55	9,35	В. 2-I4
				Итого:	I79,2	
КП125	I	CI	5	I,8	9,0	В. 2-I4
	2	C2	6	2,9	I7,4	В. 2-I4
	3	C9	4	0,7	2,8	В. 2-I4
	4	МН5	I	27,6	27,6	В. 2-I4
	5	МН7	2	9,7	I9,4	В. 2-I4
	6	Ø12AI I = I30	4	0,II	0,44	Б.Ч.
	7	Ø8AI I = 500	4	0,20	0,80	Б.Ч.
	8	Ø28AIII I = 5990	4	29,0	II6,0	Б.Ч.
	9	ХМ2	I7	0,55	9,35	В. 2-I4
				Итого:	202,8	

Продолжение спецификаций см.лист 3

Инв. № подл. | Подпись и дата | Взам. инв. №

I.020.I-2с/89 2-10 К92 Лист 2

Формат А4

ЗАВОД ЖБИ

Марка пространственного каркаса	Поз.	Марка арматурного изделия	Кол.	Масса, кг I шт.	Масса, кг Всего	Обозначение документа
КП126	I	СI	5	I,8	9,0	В. 2-I4
	2	С2	6	2,9	I7,4	В. 2-I4
	3	С9	4	0,7	2,8	В. 2-I4
	4	МН5	I	27,6	27,6	В. 2-I4
	5	МН7	2	9,7	I9,4	В. 2-I4
	6	Ø I2AI L = I30	4	0,II	0,44	Б.Ч.
	7	Ø8AI L = 500	4	0,20	0,80	Б.Ч.
	8	Ø32AШ L = 5990	4	37,8	I5I,2	Б.Ч.
	9	ХМ2	I7	0,55	9,35	В. 2-I4
				Итого:	238,0	
КП127	I	С2	II	2,9	3I,9	В. 2-I4
	2	С9	4	0,7	2,8	В. 2-I4
	3	МН5	I	27,6	27,6	В. 2-I4
	4	МН8	2	II,9	23,8	В. 2-I4
	5	Ø8AI L = 500	4	0,20	0,80	Б.Ч.
	6	Ø36AШ L = 5990	4	47,9	I9I,6	Б.Ч.
	7	ХМ3	I7	0,88	I4,96	В. 2-I4
				Итого:	293,5	
КП128	I	С2	II	2,9	3I,9	В. 2-I4
	2	С9	4	0,7	2,8	В. 2-I4
	3	МН5	I	27,6	27,6	В. 2-I4
	4	МН8	2	II,9	23,8	В. 2-I4
	5	Ø8AI L =560	4	0,20	0,80	Б.Ч.
	6	Ø40AШ L = 5990	4	59,I	236,4	Б.Ч.
	7	ХМ3	I7	0,88	I4,96	В. 2-I4
				Итого:	338,3	
КП129	I	С2	II	2,9	3I,9	В. 2-I4
	2	С9	4	0,7	2,8	В. 2-I4
	3	МН5	I	27,6	27,6	В. 2-I4
	4	МН8	I	II,9	II,9	В. 2-I4
	5	МН9	I	I7,3	I7,3	В. 2-I4
	6	Ø8AI L = 500	4	0,20	0,80	Б.Ч.
	7	Ø32AШ L = 5990	8	37,8	302,4	Б.Ч.
	8	ХМ2	I7	0,55	9,35	В. 2-I4
				Итого:	404,I	

Инв. № подл. | Подпись и дата | Взам. инв. №

I.020.I-2с/89 2-10 К92 | Лист 3

Формат А4

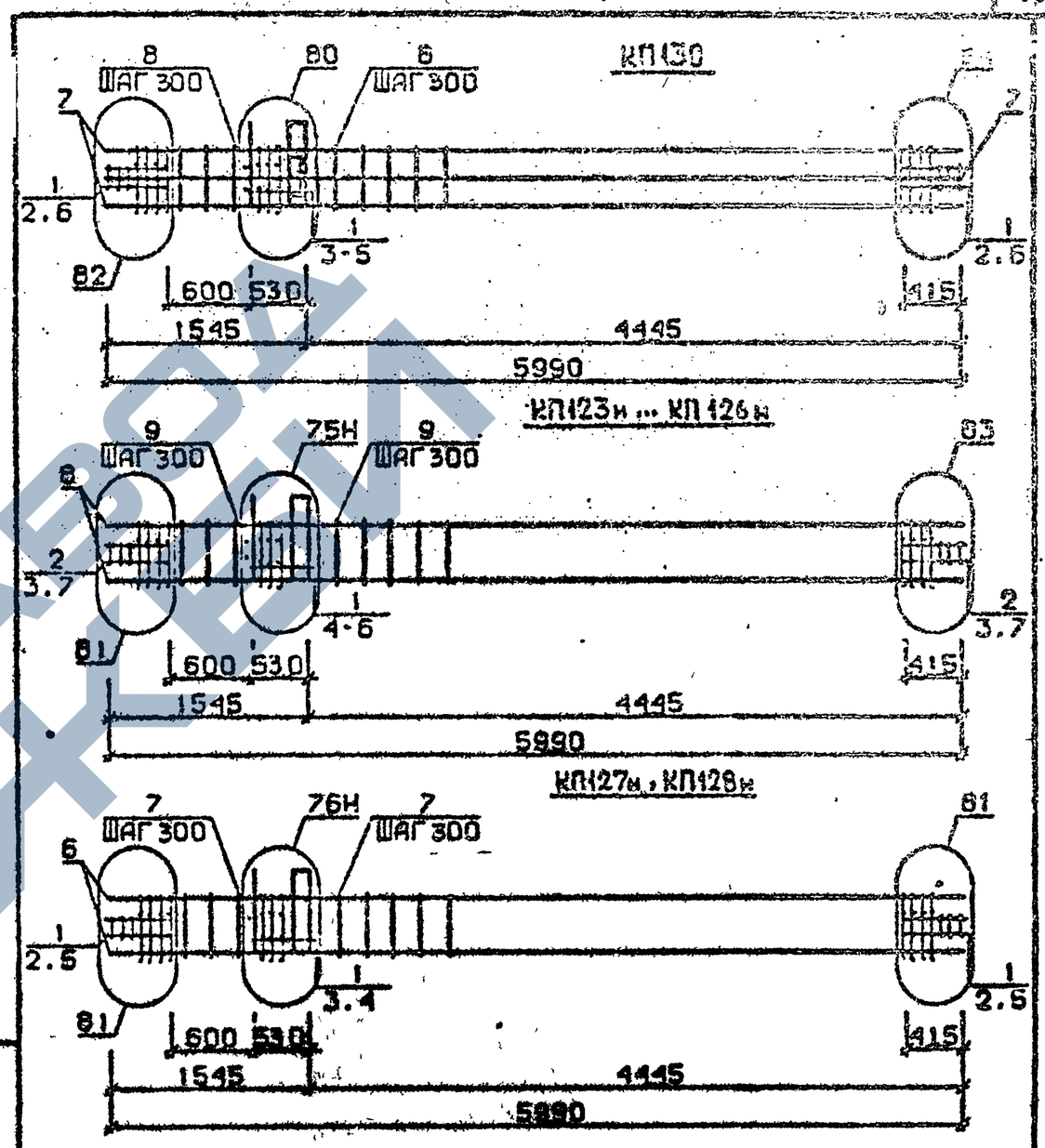

Арматура класса AI и AШ по ГОСТ 5781-82*

Детали см. I.020.I-2с/89 В.2-I3

Спецификацию см. лист 2

Разраб.	Гавшавадзе		
Провери.	Бускивадзе		
ГИП	Бускивадзе		
Н.контр.	Бускивадзе		

I.020.I-2с/89 2-10 К93

Каркас пространственный КП130 КП123н ... КП128н

Стадия	Лист	Листов
Р	1	3

ТбилЗНИИЭП

Инв. № подл. | Подпись и дата | Взам. инв. №

Формат А4

Марка пространственного каркаса	Поз.	Марка арматурного изделия	Кол.	Масса, кг		Обозначение документа
				I шт.	Всего	
КШ20	I	С2	II	2,9	3I,9	В. 2-I4
	2	С9	4	0,7	2,8	В. 2-I4
	3	МН5	I	27,6	27,6	В. 2-I4
	4	МН8	I	II,9	II,9	В. 2-I4
	5	МН10	I	20,8	20,8	В. 2-I4
	6	Ø8AI L = 500	4	0,20	0,80	Б.Ч.
	7	Ø36AIII L = 5990	8	47,9	383,2	Б.Ч.
	8	УМ3	17	0,88	14,96	В. 2-I4
				Итого:	494,0	
	I	С1	5	I,8	9,0	В. 2-I4
	2	С2	6	2,9	I7,4	В. 2-I4
	3	С9	4	0,7	2,8	В. 2-I4
	4	МН5н	I	27,6	27,6	В. 2-I4
	5	МН7	2	9,7	I9,4	В. 2-I4
	6	Ø12AI L = I30	4	0,II	0,44	Б.Ч.
	7	Ø8AI L = 500	4	0,20	0,80	Б.Ч.
	8	Ø20AIII L = 5990	4	I4,8	59,2	Б.Ч.
	9	УМ1	17	0,55	9,35	В. 2-I4
				Итого:	146,0	
КШ24 н	I	С1	5	I,8	9,0	В. 2-I4
	2	С2	6	2,9	I7,4	В. 2-I4
	3	С9	4	0,7	2,8	В. 2-I4
	4	МН5н	I	27,6	27,6	В. 2-I4
	5	МН7	2	9,7	I9,4	В. 2-I4
	6	Ø12AI L = I30	4	0,II	0,44	Б.Ч.
	7	Ø8AI L = 500	4	0,20	0,80	Б.Ч.
	8	Ø25AIII L = 5990	4	23,I	92,4	Б.Ч.
	9	УМ2	17	0,55	9,35	В. 2-I4
				Итого:	179,2	
КШ25 н	I	С1	5	I,8	9,0	В. 2-I4
	2	С2	6	2,9	I7,4	В. 2-I4
	3	С9	4	0,7	2,8	В. 2-I4
	4	МН5н	I	27,6	27,6	В. 2-I4
	5	МН7	2	9,7	I9,4	В. 2-I4
	6	Ø12AI L = I30	4	0,II	0,44	Б.Ч.
	7	Ø8AI L = 500	4	0,20	0,80	Б.Ч.
	8	Ø28AIII L = 5990	4	29,0	II6,0	Б.Ч.
	9	УМ2	17	0,55	9,35	В. 2-I4
				Итого:	202,8	

Продолжение спецификации см.лист 3

Марка пространственного каркаса	Поз.	Марка арматурного изделия	Кол.	Масса, кг		Обозначение документа
				I шт.	Всего	
КШ26 н	I	С1	5	I,8	9,0	В. 2-I4
	2	С2	6	2,9	I7,4	В. 2-I4
	3	С9	4	0,7	2,8	В. 2-I4
	4	МН5н	I	27,6	27,6	В. 2-I4
	5	МН7	2	9,7	I9,4	В. 2-I4
	6	Ø12AI L = I30	4	0,II	0,44	Б.Ч.
	7	Ø8AI L = 500	4	0,20	0,80	Б.Ч.
	8	Ø32AIII L = 5990	4	37,8	I5I,2	Б.Ч.
	9	УМ2	17	0,55	9,35	В. 2-I4
				Итого:	238,0	
КШ27 н	I	С2	II	2,9	3I,9	В. 2-I4
	2	С9	4	0,7	2,8	В. 2-I4
	3	МН5н	I	27,6	27,6	В. 2-I4
	4	МН8	2	II,9	23,8	В. 2-I4
	5	Ø8AI L = 500	4	0,20	0,80	Б.Ч.
	6	Ø36AIII L = 5990	4	47,9	I9I,6	Б.Ч.
	7	УМ3	17	0,88	14,96	В. 2-I4
				Итого:	293,5	
КШ28 н	I	С2	II	2,9	3I,9	В. 2-I4
	2	С9	4	0,7	2,8	В. 2-I4
	3	МН5н	I	27,6	27,6	В. 2-I4
	4	МН8	2	II,9	23,8	В. 2-I4
	5	Ø8AI L = 500	4	0,20	0,80	Б.Ч.
	6	Ø40AIII L = 5990	4	59,I	236,4	Б.Ч.
	7	УМ3	17	0,88	14,96	В. 2-I4
				Итого:	338,3	

Инв. № подл. | Подпись и дата | Взам. инв. №

Формат А4

КП129н

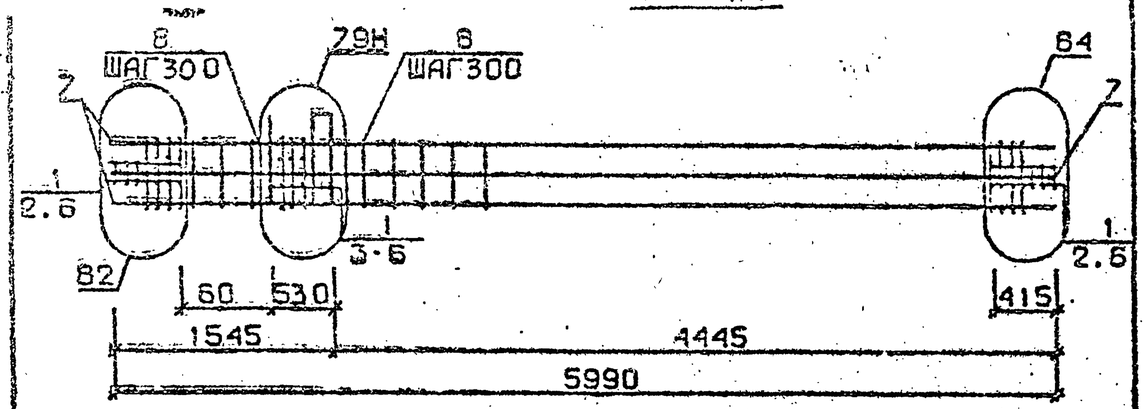

КП130н

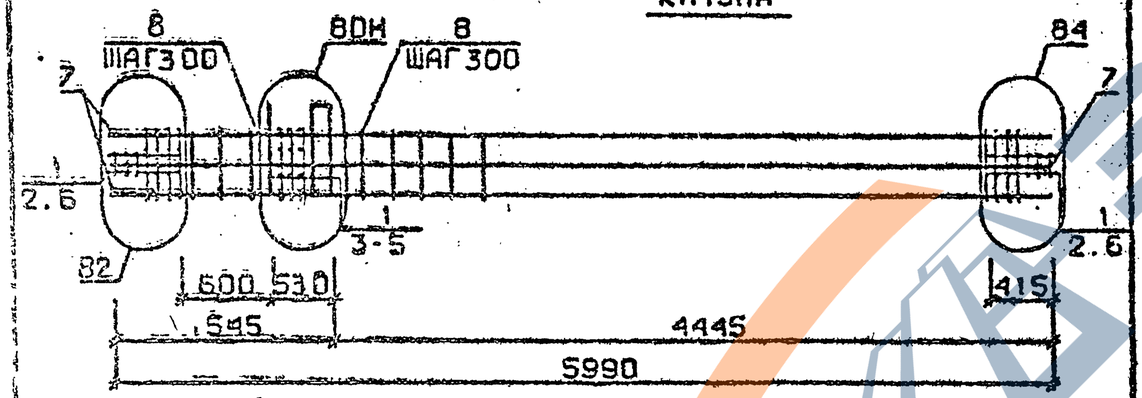

Арматура класса AI и AIII по ГОСТ 5781-82*
Детали см. I.020.I-2с/89 В.2-I3
Спецификацию см. лист 2

Марка пространственного каркаса	Поз.	Марка арматурного изделия	Кол.	Масса, кг		Обозначение документа
				I шт.	Всего	
КПI29н	I	С2	II	2,9	3I,9	В. 2-I4
	2	С9	4	0,7	2,8	В. 2-I4
	3	МН5	I	27,6	27,6	В. 2-I4
	4	МН8	I	II,9	II,9	В. 2-I4
	5	МН9	I	I7,3	I7,3	В. 2-I4
	6	Ø8AI L = 500	4	0,20	0,80	Б.Ч.
	7	Ø32AIII L = 5990	8	37,8	302,4	Б.Ч.
	8	ХМ2	I7	0,55	9,35	В. 2-I4
		Итого:			404,1	
КПI30н	I	С2	II	2,9	3I,9	В. 2-I4
	2	С9	4	0,7	2,8	В. 2-I4
	3	МН5	I	27,6	27,6	В. 2-I4
	4	МН8	I	II,9	II,9	В. 2-I4
	5	МНIO	I	20,8	20,8	В. 2-I4
	6	Ø8AI L = 500	4	0,20	0,80	Б.Ч.
	7	Ø36AIII L = 5990	6	47,9	383,2	Б.Ч.
	8	ХМ3	I7	0,88	I4,96	В. 2-I4
		Итого:			494,0	

Разраб.	Мосесова		1.020.1-2с/89 2-10 К94
Проверил	Чкванава		
ГИП	Бускиладзе		
Н. контр.	Чкванава		
Каркас пространственный КП129н, КП130н		Стадия: Р	Лист: 1	Листов: 2
		ТбилЗНИИЭП	

Инв. № подл. | Подпись и дата | Взам. инв. № | Взам. инв. №

1.020.1-2с/89 2-10 К94 Лист 2

Формат А4

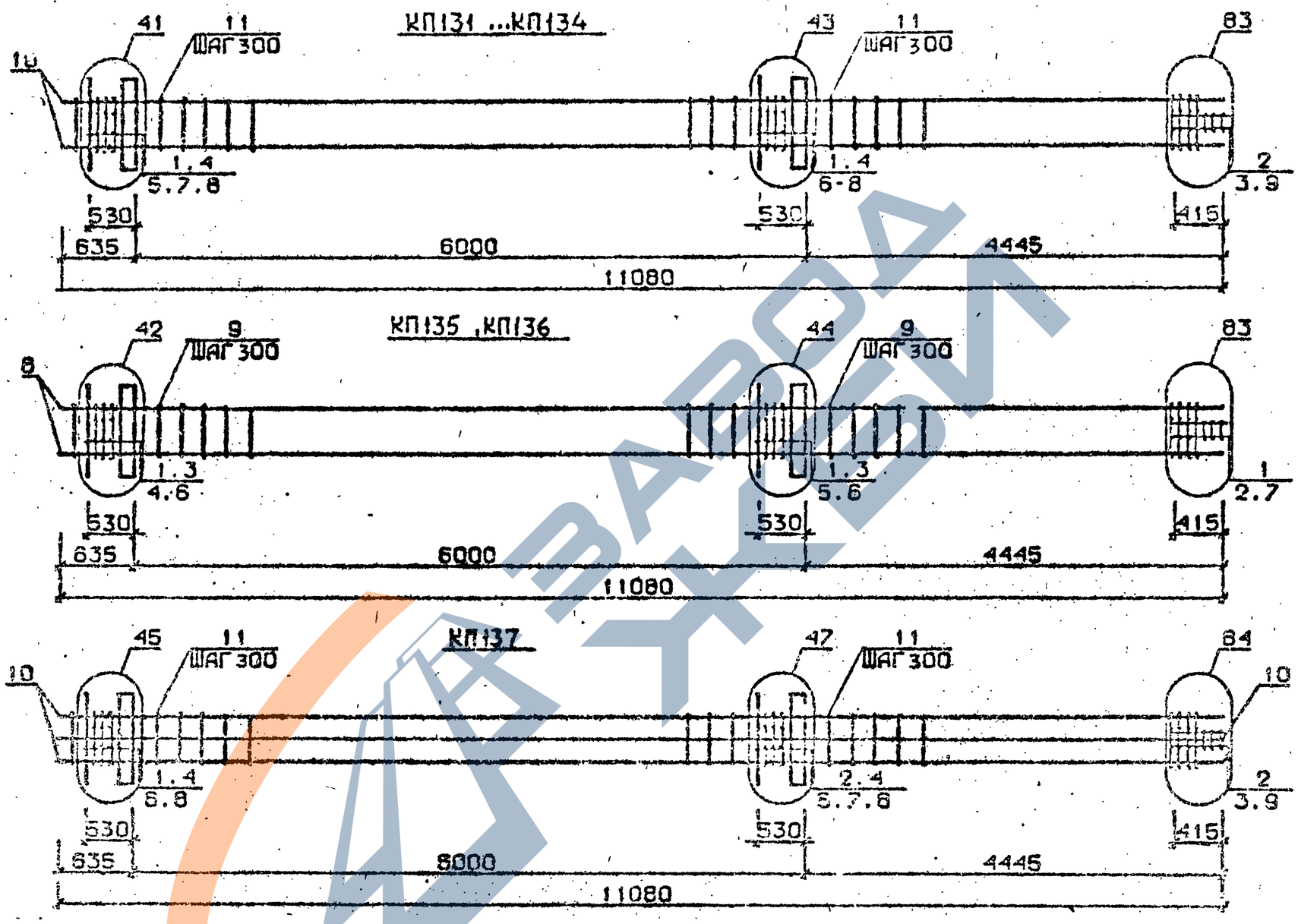

Арматура класса АI и АШ по ГОСТ 5781-82*
Детали см. I.020.I-2с/89 В.2-I3
Спецификацию см. лист 2

Разраб.	Чанкветадзе		1.020.1-2с/89 2-10 К95
Проверил	Барвакадзе		
ГИП	Бускивадзе		Каркас пространственный КП131 ...КП137
Н.контр.	Барвакадзе		

Стадия	Лист	Листов
Р	1	2

ТбилЗНИИЭП

ФОРМАТ А3

ЗАВОД ЖБИ

1.020.1-2с/89 В.2-10 Ч.2

Марка пространственного каркаса	Поз.	Марка арматурного изделия	Кол.	Масса, кг		Обозначение документа
				1 шт.	Всего	
КШ31	1	С1	10	1,8	18,0	В. 2-14
	2	С2	3	2,9	8,7	В. 2-14
	3	С9	2	0,7	1,4	В. 2-14
	4	МН1	2	25,60	51,2	В. 2-14
	5	Ø28АШ L = 720	2	3,48	6,96	Б.Ч.
	6	Ø32АШ L = 720	2	4,54	9,08	Б.Ч.
	7	Ø10АI L = 380	4	0,23	0,92	Б.Ч.
	8	Ø12АI L = 130	8	0,11	0,88	Б.Ч.
	9	Ø8АI L = 500	2	0,20	0,4	Б.Ч.
	10	Ø20АШ L = 22080	4	27,3	109,2	Б.Ч.
	11	ХМ1	35	0,55	19,25	В. 2-14
				Итого:	225,9	
КШ32	1	С1	10	1,8	18,0	В. 2-14
	2	С2	3	2,9	8,7	В. 2-14
	3	С9	2	0,7	1,4	В. 2-14
	4	МН1	2	25,60	51,2	В. 2-14
	5	Ø28АШ L = 720	2	3,48	6,96	Б.Ч.
	6	Ø32АШ L = 720	2	4,54	9,08	Б.Ч.
	7	Ø10АI L = 380	4	0,23	0,92	Б.Ч.
	8	Ø12АI L = 130	8	0,11	0,88	Б.Ч.
	9	Ø8АI L = 500	2	0,20	0,4	Б.Ч.
	10	Ø25АШ L = 11080	4	42,7	170,8	Б.Ч.
	11	ХМ1	35	0,55	19,25	В. 2-14
				Итого:	287,5	
КШ33	1	С1	10	1,8	18,0	В. 2-14
	2	С2	3	2,9	8,7	В. 2-14
	3	С9	2	0,7	1,4	В. 2-14
	4	МН1	2	25,60	51,2	В. 2-14
	5	Ø28АШ L = 720	2	3,48	6,96	Б.Ч.
	6	Ø32АШ L = 720	2	4,54	9,08	Б.Ч.
	7	Ø10АI L = 380	4	0,23	0,92	Б.Ч.
	8	Ø12АI L = 130	8	0,11	0,88	Б.Ч.
	9	Ø8АI L = 500	2	0,20	0,4	Б.Ч.
	10	Ø28АШ L = 11080	4	53,6	214,4	Б.Ч.
	11	ХМ2	35	0,55	19,25	В. 2-14
				Итого:	331,1	
КШ34	1	С1	10	1,8	18,0	В. 2-14
	2	С2	3	2,9	8,7	В. 2-14
	3	С9	2	0,7	1,4	В. 2-14
	4	МН1	2	25,60	51,2	В. 2-14
	5	Ø28АШ L = 720	2	3,48	6,96	Б.Ч.
	6	Ø32АШ L = 720	2	4,54	9,08	Б.Ч.
	7	Ø10АI L = 380	4	0,23	0,92	Б.Ч.
	8	Ø12АI L = 130	8	0,11	0,88	Б.Ч.
	9	Ø8АI L = 500	2	0,20	0,4	Б.Ч.
	10	Ø32АШ L = 11080	4	69,2	279,6	Б.Ч.
	11	ХМ2	35	0,55	19,25	В. 2-14
				Итого:	397,1	

Марка пространственного каркаса	Поз.	Марка арматурного изделия	Кол.	Масса, кг		Обозначение документа
				1 шт.	Всего	
КШ35	1	С2	13	2,9	37,7	В. 2-14
	2	С9	2	0,67	1,34	В. 2-14
	3	МН1	2	25,60	51,2	В. 2-14
	4	Ø32АШ L = 720	2	4,54	9,08	Б.Ч.
	5	Ø36АШ L = 720	2	5,75	11,5	Б.Ч.
	6	Ø36АШ L = 380	4	0,23	0,92	Б.Ч.
	7	Ø8АI L = 500	2	0,20	0,4	Б.Ч.
	8	Ø36АШ L = 11080	4	88,5	354,0	Б.Ч.
	9	ХМ3	35	0,88	30,80	В. 2-14
				Итого:	496,9	
КШ36	1	С2	13	2,9	37,7	В. 2-14
	2	С9	2	0,67	1,34	В. 2-14
	3	МН1	2	25,60	51,2	В. 2-14
	4	Ø32АШ L = 720	2	4,54	9,08	Б.Ч.
	5	Ø36АШ L = 720	2	5,75	11,5	Б.Ч.
	6	Ø10АI L = 380	4	0,23	0,92	Б.Ч.
	7	Ø8АI L = 500	2	0,20	0,4	Б.Ч.
	8	Ø40АШ L = 11080	4	109,0	436,0	Б.Ч.
	9	ХМ1	35	0,88	30,80	В. 2-14
				Итого:	578,9	
КШ37	1	С1	5	1,8	9,0	В. 2-14
	2	С2	8	2,9	23,2	В. 2-14
	3	С9	2	0,67	1,34	Б.Ч.
	4	МН1	2	25,60	51,2	Б.Ч.
	5	Ø28АШ L = 720	2	3,48	6,96	Б.Ч.
	6	Ø32АШ L = 720	2	4,54	9,08	Б.Ч.
	7	Ø36АШ L = 720	2	5,75	11,5	Б.Ч.
	8	Ø10АI L = 380	4	0,23	0,92	Б.Ч.
	9	Ø8АI L = 500	2	0,20	0,4	Б.Ч.
	10	Ø32АШ L = 11080	8	69,9	559,2	Б.Ч.
	11	ХМ2	35	0,55	19,25	В. 2-14
				Итого:	692,7	

Инв. № подл. | Подпись и дата | Взам. инв. №

КП138

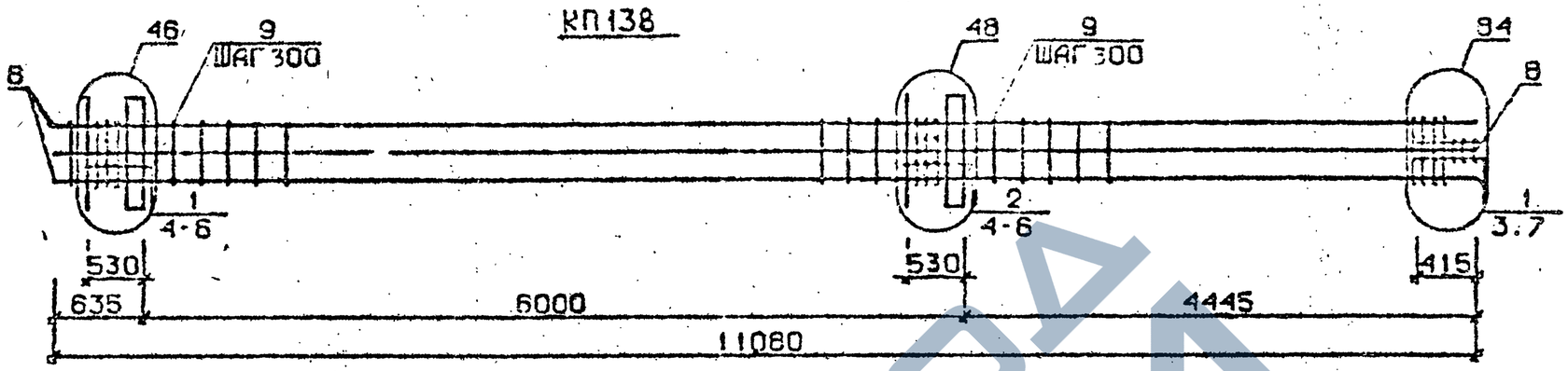

КП139 ...КП142

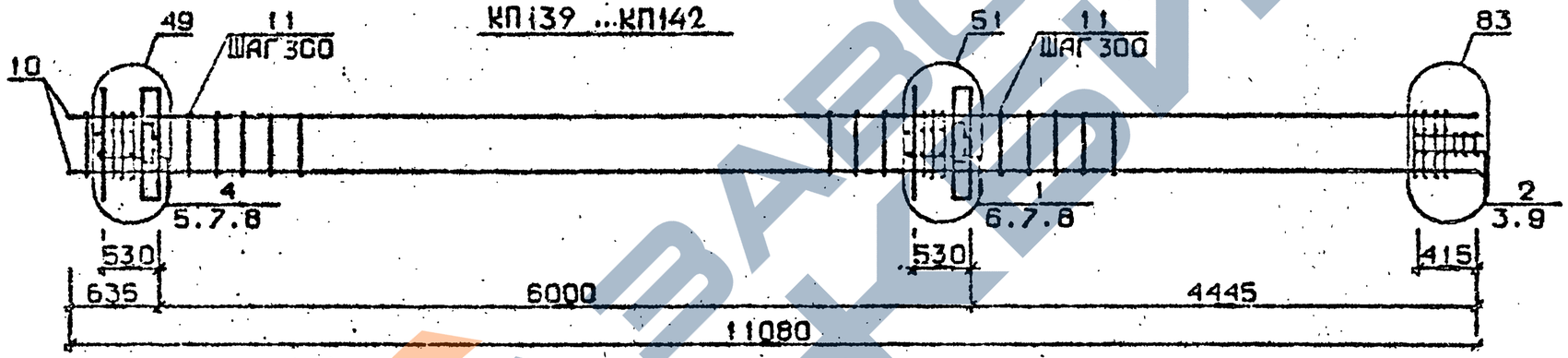

КП143 , КП144

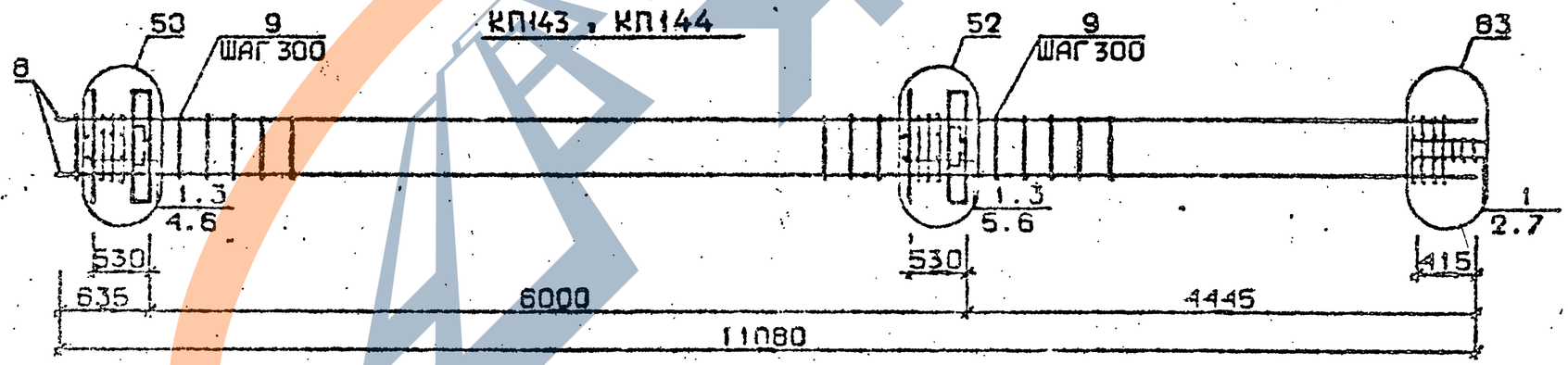

Арматура класса AI и AIII по ГОСТ 5781-82*

Детали см. I.020.I-2с/89 В.2-I3

Спецификацию см. лист 2

Разраб.	Чанкветадзе		
Проверил	Барбакадзе		
ГИП	Бускиладзе		
Н.контр.	Барбакадзе		

1.020.1-2с/89 2-40 К96

Каркас пространственный КП138 ...КП144

Стадия	Лист	Листов
Р	1	2

ТбилЗНИИЭП

Инв.№подл. | Подп. и дата | Взам.инв.№

Формат А3

Марка пространственного каркаса	Поз.	Марка арматурного изделия		Кол.	Масса, кг		Обозначение документа
					1 шт.	Всего	
КШ38	1	С2		8	2,9	23,2	В. 2-14
	2	С3		5	4,2	21,0	В. 2-14
	3	С9		2	0,7	1,4	В. 2-14
	4	МН1		2	25,60	51,2	В. 2-14
	5	Ø36АШ	L = 720	6	5,75	34,5	Б.Ч.
	6	Ø10АI	L = 380	4	0,23	0,92	Б.Ч.
	7	Ø8АI	L = 500	2	0,20	0,4	Б.Ч.
	8	Ø36АШ	L = 11080	8	88,5	708,0	Б.Ч.
	9	ХМ3		35	0,88	30,80	В. 2 14
					Итого:	870,9	
КШ39	1	С1		9	1,8	16,2	В. 2-14
	2	С2		3	2,9	8,7	В. 2-14
	3	С9		2	0,7	1,4	В. 2-14
	4	МН2		2	40,0	80,0	В. 2-14
	5	Ø28АШ	L = 720	4	3,48	13,92	Б.Ч.
	6	Ø32АШ	L = 720	4	4,54	18,16	Б.Ч.
	7	Ø10АI	L = 380	8	0,23	1,84	Б.Ч.
	8	Ø12АI	L = 130	8	0,11	0,88	Б.Ч.
	9	Ø8АI	L = 500	2	0,20	0,4	Б.Ч.
	10	Ø20АШ	L = 11080	4	27,3	109,2	Б.Ч.
	11	ХМ1		35	0,55	19,25	В. 2-14
					Итого:	269,9	
КШ40	1	С1		9	1,8	16,2	В. 2-14
	2	С2		3	2,9	8,7	В. 2-14
	3	С9		2	0,7	1,4	В. 2-14
	4	МН2		2	40,0	80,0	В. 2-14
	5	Ø28АШ	L = 720	4	3,48	13,92	Б.Ч.
	6	Ø32АШ	L = 720	4	4,54	18,16	Б.Ч.
	7	Ø10АI	L = 380	8	0,23	1,84	Б.Ч.
	8	Ø12АI	L = 130	8	0,11	0,88	Б.Ч.
	9	Ø8АI	L = 500	2	0,20	0,4	Б.Ч.
	10	Ø25АШ	L = 11080	4	42,7	170,8	Б.Ч.
	11	ХМ1		35	0,55	19,25	В. 2-14
					Итого:	331,5	
КШ41	1	С1		9	1,8	16,2	В. 2-14
	2	С2		3	2,9	8,7	В. 2-14
	3	С9		2	0,7	1,4	В. 2-14
	4	МН2		2	40,0	80,0	В. 2-14
	5	Ø28АШ	L = 720	4	3,48	13,92	Б.Ч.
	6	Ø32АШ	L = 720	4	4,54	18,16	Б.Ч.
	7	Ø10АI	L = 380	8	0,23	1,84	Б.Ч.
	8	Ø12АI	L = 130	8	0,11	0,88	Б.Ч.
	9	Ø8АI	L = 500	2	0,20	0,4	Б.Ч.
	10	Ø28АШ	L = 11080	4	53,6	214,4	Б.Ч.
	11	ХМ2		35	0,55	19,25	В. 2-14
					Итого:	375,3	

Марка пространственного каркаса	Поз.	Марка арматурного изделия		Кол.	Масса, кг		Обозначение документа
					1 шт.	Всего	
КШ42	1	С1		9	1,8	16,2	В. 2-14
	2	С2		3	2,9	8,7	В. 2-14
	3	С9		2	0,7	1,4	В. 2-14
	4	МН2		2	40,0	80,0	В. 2-14
	5	Ø28АШ	L = 720	4	3,48	13,92	Б.Ч.
	6	Ø32АШ	L = 720	4	4,54	18,16	Б.Ч.
	7	Ø10АI	L = 380	8	0,23	1,84	Б.Ч.
	8	Ø12АI	L = 130	8	0,11	0,88	Б.Ч.
	9	Ø8АI	L = 500	2	0,20	0,4	Б.Ч.
	10	Ø32АШ	L = 11080	4	69,9	279,6	Б.Ч.
	11	ХМ2		35	0,55	19,25	В. 2-14
					Итого:	440,3	
КШ43	1	С2		12	2,9	34,8	В. 2-14
	2	С9		2	0,7	1,4	В. 2-14
	3	МН2		2	40,0	80,0	В. 2-14
	4	Ø32АШ	L = 720	4	4,54	18,16	Б.Ч.
	5	Ø36АШ	L = 720	4	5,75	23,0	Б.Ч.
	6	Ø10АI	L = 380	8	0,23	1,84	Б.Ч.
	7	Ø8АI	L = 500	2	0,20	0,4	Б.Ч.
	8	Ø36АШ	L = 11060	4	88,5	354,0	Б.Ч.
	9	ХМ3		35	0,88	30,80	В. 2-14
					Итого:	544,4	
КШ44	1	С2		12	2,9	34,8	В. 2-14
	2	С9		2	0,7	1,4	В. 2-14
	3	МН2		2	40,0	80,0	В. 2-14
	4	Ø32АШ	L = 720	4	4,54	18,16	Б.Ч.
	5	Ø36АШ	L = 720	4	5,75	23,0	Б.Ч.
	6	Ø10АI	L = 380	8	0,23	1,84	Б.Ч.
	7	Ø8АI	L = 500	2	0,20	0,4	Б.Ч.
	8	Ø40АШ	L = 11060	4	109,0	436,0	Б.Ч.
	9	ХМ3		35	0,88	30,80	В. 2-14
					Итого:	626,4	

КП145

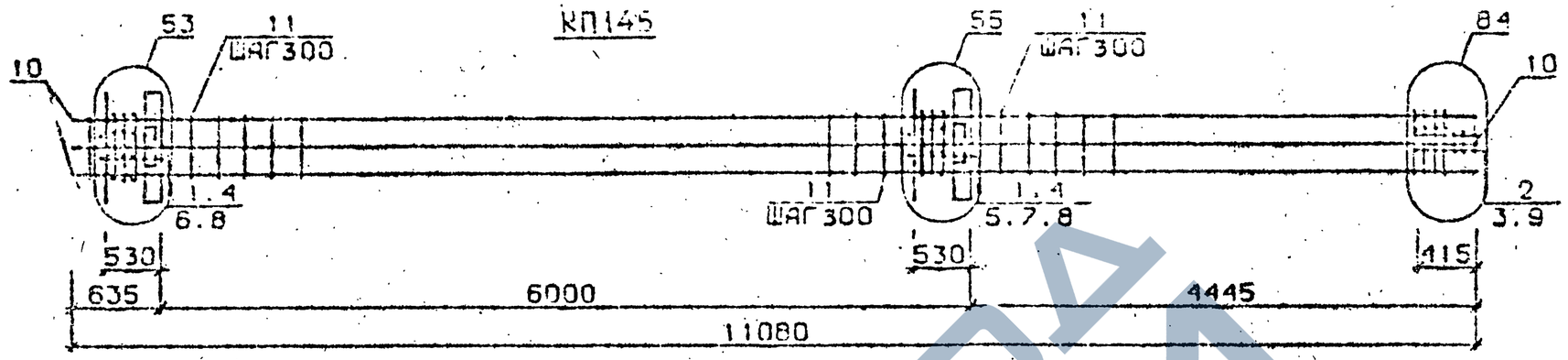

КП146

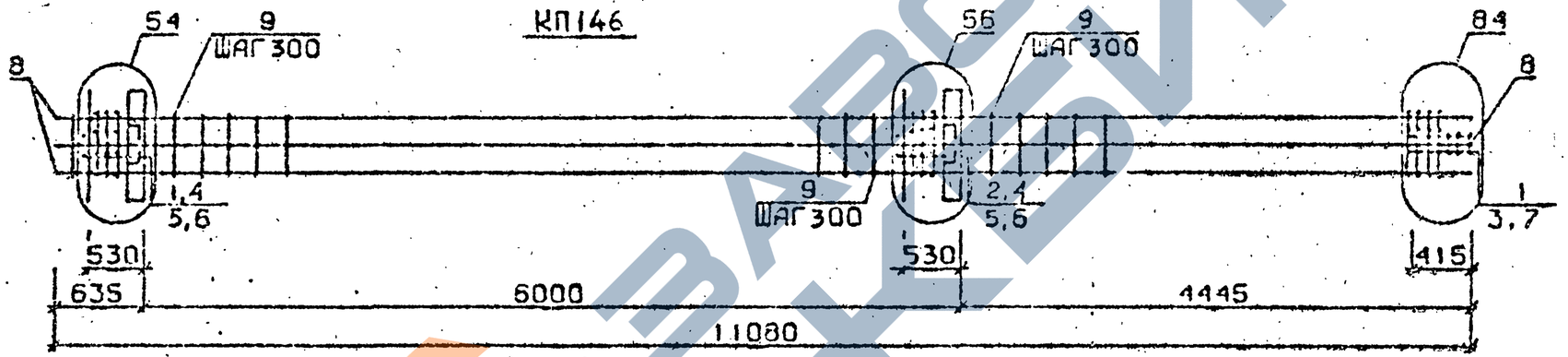

КП147 ... КП150

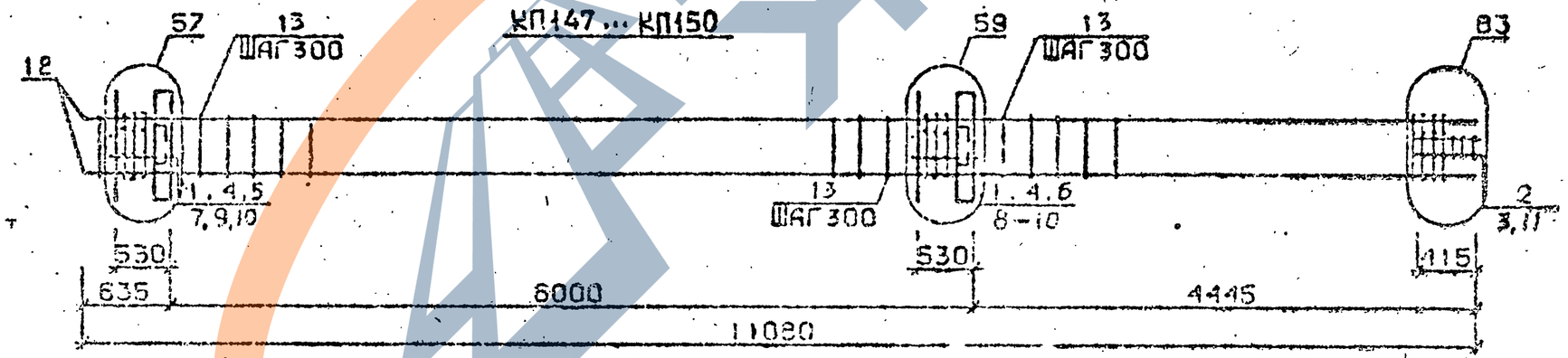

Арматура класса AI и AII по ГОСТ 5781-82*
Детали см. I.020.I-2с/89 В.2-13
Спецификацию см.лист 2

Разраб.	Чанкветадзе		
Проверил	Барбакадзе		
ГИП	Бускивадзе		
Н.контр.	Барбакадзе		

1.020.1-2с/89 2-10 К97

Каркас пространственный КП145 ... КП150

Стадия	Лист	Листов
Р	1	2

ТбилЗНИИЭП

Инв.№подл. | Подп. и дата | Взам.инв.№

1.020.1-2с/89 В. 2-10 ч.2

ЗАВОД ЖБИ

Формат А3

Марка пространственного каркаса	Поз.	Марка арматурного изделия	Кол.	Масса, кг		Обозначение документа
				1 шт.	Всего	
КШ145	1	С1	9	1,8	16,2	В. 2-14
	2	С2	3	2,9	8,7	В. 2-14
	3	С9	2	0,67	1,34	В. 2-14
	4	МН2	2	40,0	80,0	В. 2-14
	5	Ø28АШ L = 720	2	3,48	6,96	Б.ч.
	6	Ø32АШ L = 720	4	4,54	18,16	Б.ч.
	7	Ø36АШ L = 720	4	5,75	23,0	Б.ч.
	8	Ø10АI L = 380	8	0,23	1,84	Б.ч.
	9	Ø8АI L = 500	2	0,20	0,4	Б.ч.
	10	Ø32АШ L = 11080	8	69,9	559,2	Б.ч.
	11	ХМ2	35	0,55	19,25	В. 2-14
				Итого:	735,0	
КШ146	1	С2	7	2,9	20,3	В. 2-14
	2	С3	5	4,2	21,0	В. 2-14
	3	С9	2	0,67	1,34	В. 2-14
	4	МН2	2	40,0	80,0	В. 2-14
	5	Ø36АШ L = 720	10	5,75	57,5	Б.ч.
	6	Ø10АI L = 380	8	0,23	1,84	Б.ч.
	7	Ø8АI L = 500	2	0,20	0,4	Б.ч.
	8	Ø36АШ L = 11080	8	88,5	708,0	Б.ч.
	9	ХМ3	35	0,88	30,80	В. 2-14
				Итого:	921,2	
КШ147	1	С1	9	1,8	16,2	В. 2-14
	2	С2	3	2,9	8,7	В. 2-14
	3	С9	2	0,67	1,34	В. 2-14
	4	МН3	2	32,8	65,6	В. 2-14
	5	МН6	1	8,3	8,3	В. 2-14
	6	МН7	1	9,7	9,7	В. 2-14
	7	Ø28АШ L = 720	2	3,48	6,96	Б.ч.
	8	Ø32АШ L = 720	2	4,54	9,08	Б.ч.
	9	Ø10АI L = 380	4	0,23	0,92	Б.ч.
	10	Ø12АI L = 130	8	0,11	0,88	Б.ч.
	11	Ø8АI L = 500	2	0,20	0,4	Б.ч.
	12	Ø20АШ L = 11080	4	27,3	109,2	Б.ч.
	13	ХМ1	35	0,55	19,25	В. 2-14
				Итого:	256,5	
КШ148	1	С1	9	1,8	16,2	В. 2-14
	2	С2	3	2,9	8,7	В. 2-14
	3	С9	2	0,67	1,34	В. 2-14
	4	МН3	2	32,8	65,6	В. 2-14
	5	МН6	1	8,3	8,3	В. 2-14
	6	МН7	1	9,7	9,7	В. 2-14
	7	Ø28АШ L = 720	2	3,48	6,96	Б.ч.
	8	Ø32АШ L = 720	2	4,54	9,08	Б.ч.
	9	Ø10АI L = 380	4	0,23	0,92	Б.ч.
	10	Ø12АI L = 130	8	0,11	0,88	Б.ч.
	11	Ø8АI L = 500	2	0,20	0,4	Б.ч.
	12	Ø25АШ L = 11080	4	42,7	170,8	Б.ч.
	13	ХМ1	35	0,55	19,25	В. 2-14
				Итого:	318,2	

Марка пространственного каркаса	Поз.	Марка арматурного изделия	Кол.	Масса, кг		Обозначение документа
				1 шт.	Всего	
КШ149	1	С1	9	1,8	16,2	В. 2-14
	2	С2	3	2,9	8,7	В. 2-14
	3	С9	2	0,67	1,34	В. 2-14
	4	МН3	2	32,8	65,6	В. 2-14
	5	МН6	1	8,3	8,3	В. 2-14
	6	МН7	1	9,7	9,7	В. 2-14
	7	Ø28АШ L = 720	2	3,48	6,96	Б.ч.
	8	Ø32АШ L = 720	2	4,54	9,08	Б.ч.
	9	Ø10АI L = 380	4	0,23	0,92	Б.ч.
	10	Ø12АI L = 130	8	0,11	0,88	Б.ч.
	11	Ø8АI L = 500	2	0,20	0,4	Б.ч.
	12	Ø28АШ L = 11080	4	53,6	214,4	Б.ч.
	13	ХМ2	35	0,55	19,25	В. 2-14
				Итого:	361,7	
КШ150	1	С1	9	1,8	16,2	В. 2-14
	2	С2	3	2,9	8,7	В. 2-14
	3	С9	2	0,67	1,34	В. 2-14
	4	МН3	2	32,8	65,6	В. 2-14
	5	МН6	1	8,3	8,3	В. 2-14
	6	МН7	1	9,7	9,7	В. 2-14
	7	Ø28АШ L = 720	2	3,48	6,96	Б.ч.
	8	Ø32АШ L = 720	2	4,54	9,08	Б.ч.
	9	Ø10АI L = 380	4	0,23	0,92	Б.ч.
	10	Ø12АI L = 130	8	0,11	0,88	Б.ч.
	11	Ø8АI L = 500	2	0,20	0,4	Б.ч.
	12	Ø32АШ L = 11080	4	69,9	279,6	Б.ч.
	13	ХМ2	35	0,55	19,25	В. 2-14
				Итого:	427,0	

1.020.1-2о/89 В. 2-10 ч.2

Инв. № подл. | Подпись и дата | Взам. инв. №

ЗАВОД ЖБИ

КП151, КП152

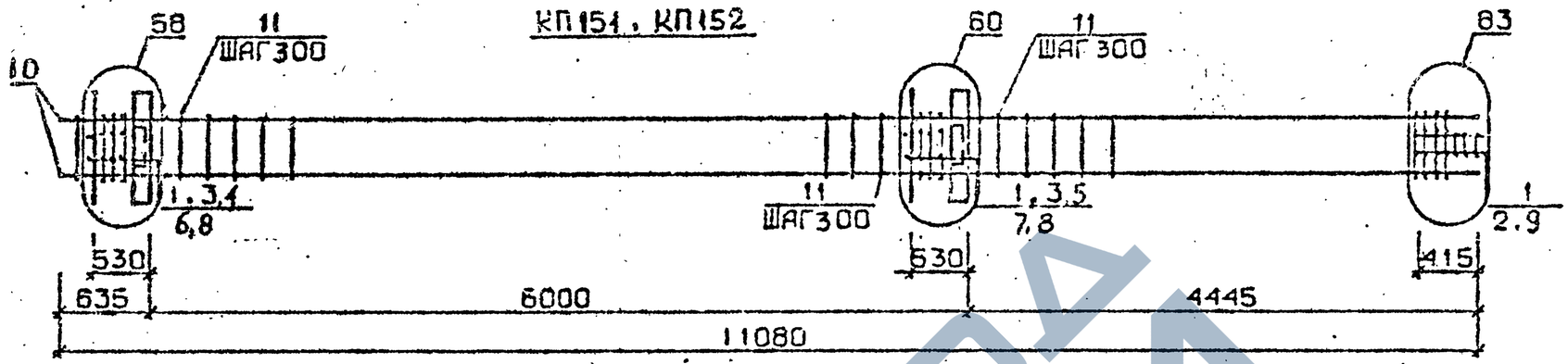

КП153

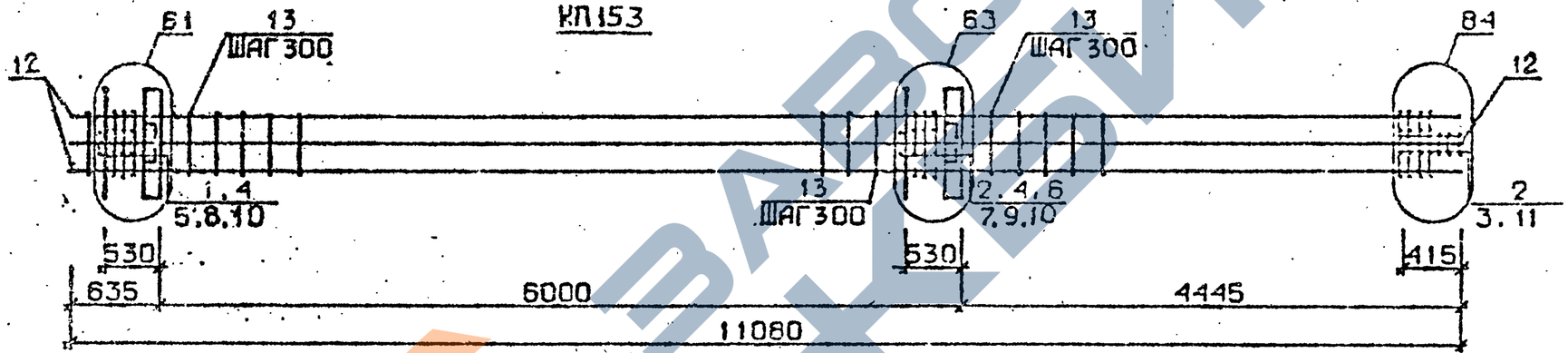

КП154

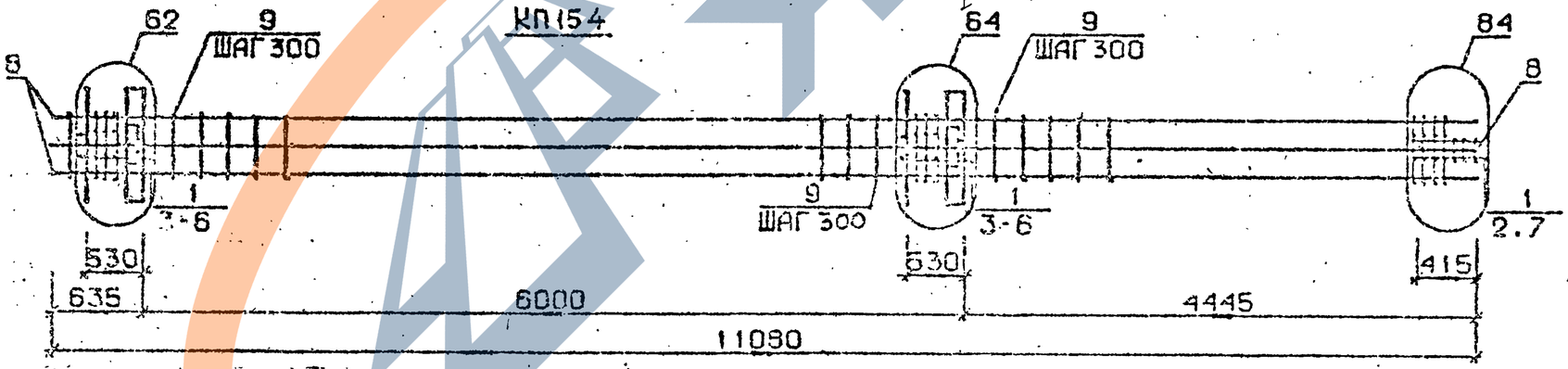

Арматура класса AI и AIII по ГОСТ 5781-82*
Детали см. I.020.I-2с/89 В.2-13
Спецификацию см. лист 2

Разраб.	Чанкветадзе		
Провери.	Барбакадзе		
ГИП	Бускивадзе		
Н.контр.	Барбакадзе		

1.020.1-2с/89 2-10 К98

Каркас пространственный КП151 ... КП154

Стадия	Лист	Листов
Р	1	2

ТбилЗНИИЭП

ФОРМАТ А3

Инв.№подл. | Подп. и дата | Взам.инв.№

1.020.1-2с/89 В. 2-10 т.2

Марка пространственного каркаса	Поз.	Марка арматурного изделия	Кол.	Масса, кг		Обозначение документа
				1 шт.	Всего	
КШ51	1	С2	12	2,9	34,8	В.2-14
	2	С9	2	0,7	1,4	В. 2-14
	3	МН3	2	32,8	65,6	В. 2-14
	4	МН7	1	9,7	9,7	В. 2-14
	5	МН8	1	11,9	11,9	В. 2-14
	6	Ø32АШ L = 720	2	4,54	9,08	Б.Ч.
	7	Ø36АШ L = 720	2	5,75	11,5	Б.Ч.
	8	Ø10АI L = 380	4	0,23	0,92	Б.Ч.
	9	Ø8АI L = 500	2	0,20	0,4	Б.Ч.
	10	Ø36АШ L = 11080	4	88,5	354,0	Б.Ч.
	11	ХМ3	35	0,88	30,80	В. 2-14
				Итого:	530,0	
КШ52	1	С2	12	2,9	34,8	В. 2-14
	2	С9	2	0,7	1,4	В. 2-14
	3	МН3	2	32,8	65,6	В. 2-14
	4	МН7	1	9,7	9,7	В. 2-14
	5	МН8	1	11,9	11,9	В. 2-14
	6	Ø32АШ L = 720	2	4,54	9,08	Б.Ч.
	7	Ø36АШ L = 720	2	5,75	11,5	Б.Ч.
	8	Ø10АI L = 380	4	0,23	0,92	Б.Ч.
	9	Ø8АI L = 500	2	0,20	0,20	Б.Ч.
	10	Ø40АШ L = 11080	4	109,0	436,0	Б.Ч.
	11	ХМ3	35	0,88	30,80	В 2-14
				Итого:	611,8	
КШ53	1	С1	4	1,8	7,2	В. 2-14
	2	С2	8	2,9	23,2	В. 2-14
	3	С9	2	0,7	1,34	В. 2-14
	4	МН3	2	32,8	65,6	В. 2-14
	5	МН7	1	9,7	9,7	В. 2-14
	6	МН8	1	11,9	11,9	В. 2-14
	7	Ø28АШ L = 720	2	3,48	6,96	Б.Ч.
	8	Ø32АШ L = 720	2	4,54	9,08	Б.Ч.
	9	Ø36АШ L = 720	2	5,75	11,5	Б.Ч.
	10	Ø10АI L = 380	4	0,23	0,92	Б.Ч.
	11	Ø8АI L = 500	2	0,20	0,4	Б.Ч.

Марка пространственного каркаса	Поз.	Марка арматурного изделия	Кол.	Масса, кг		Обозначение документа
				1 шт.	Всего	
КШ53	12	Ø32АШ L = 11080	8	69,9	559,2	Б.Ч.
	13	ХМ2	35	0,55	19,25	В. 2-14
				Итого:	726,3	
КШ54	1	С2	12	2,9	34,8	В. 2-14
	2	С9	2	0,7	1,4	В. 2-14
	3	МН3	2	32,8	65,6	В. 2-14
	4	МН8	2	11,9	23,8	В. 2-14
	5	Ø36АШ L = 720	6	5,75	34,5	Б.Ч.
	6	Ø10АI L = 380	4	0,23	0,92	Б.Ч.
	7	Ø8АI L = 500	2	0,20	0,4	Б.Ч.
	8	Ø36АШ L = 11080	8	88,5	708,0	Б.Ч.
	9	ХМ3	35	0,88	30,80	В. 2-14
				Итого:	900,2	

Инв. № подл. | Подпись и дата | Взам. инв. №

КП155 ... КП158

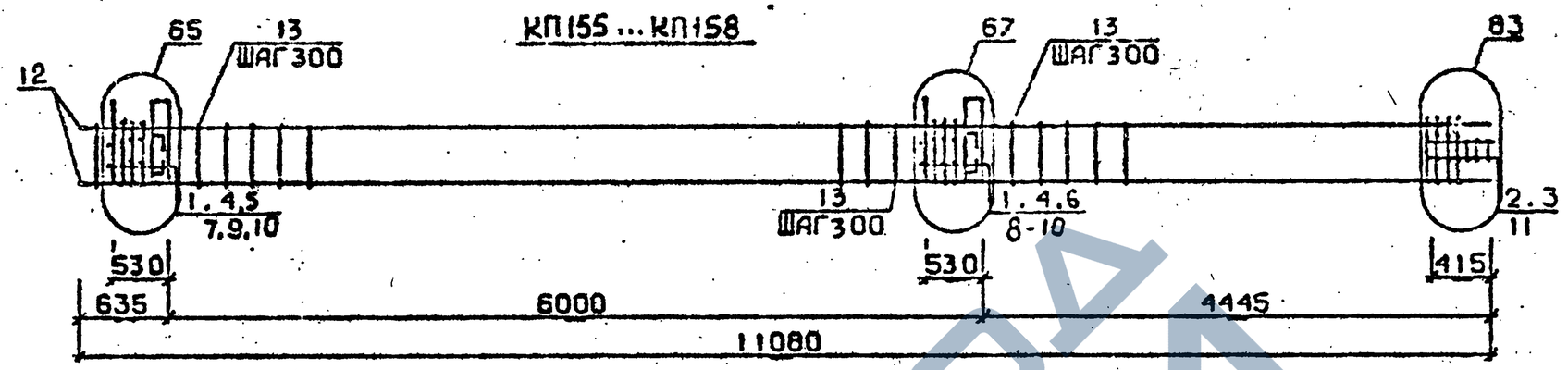

КП159.КП160

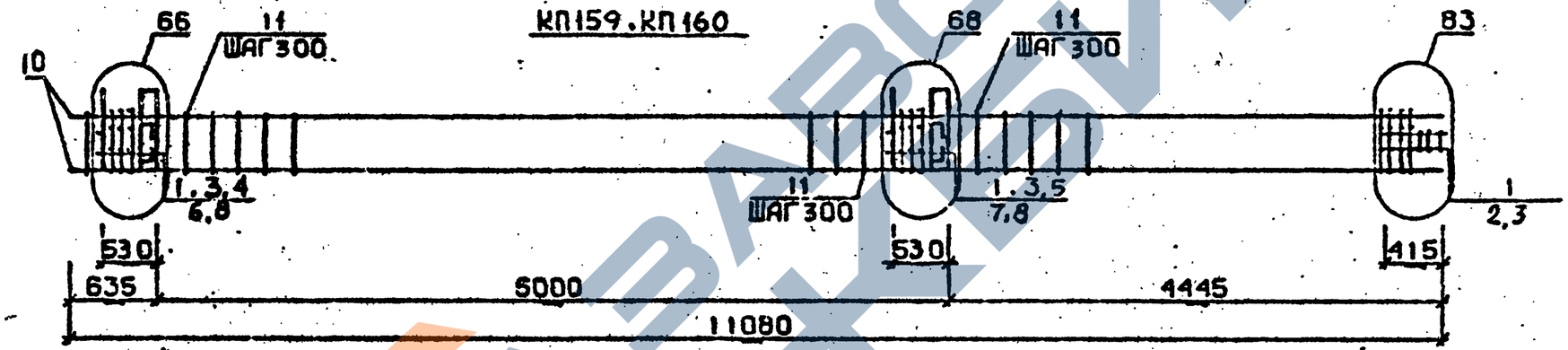

КП161

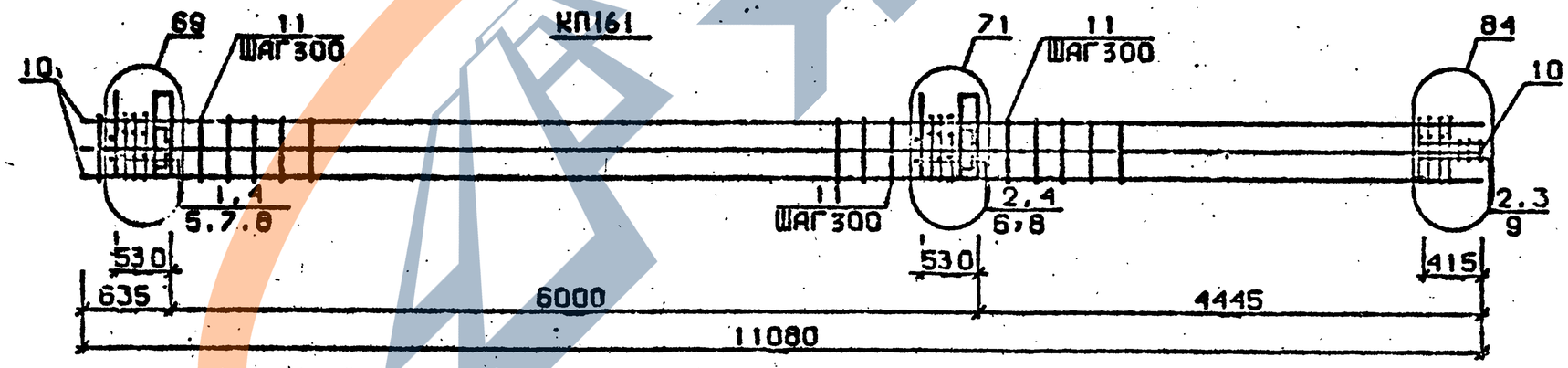

Арматура класса AI и AIII по ГОСТ 5781-82*
Детали см. 1.020.1-2с/89 В.2-13
Спецификацию см. лист 2

Разраб.	Чанкветадзе	
Проверил	Барбакадзе	
ГИП	Бускивадзе	
Н.контр.	Барбакадзе	

1.020.1-2с/89 2-10 КЖ

Каркас пространственный КП155 ... КП161

Стадия	Лист	Листов
Р	1	2

ТбилЗНИИЭП

Инв.№подл. | Подп. и дата | Взам.инв.№

https://zavodjbi.com/

Марка пространственного каркаса	Поз.	Марка арматурного изделия	Кол.	Масса, кг		Обозначение документа
				1 шт.	Всего	
КПГ55	1	С1	9	1,8	16,2	В. 2-14
	2	С2	3	2,9	8,7	В. 2-14
	3	С9	2	0,7	1,4	В. 2-14
	4	МН4	2	34,8	69,6	В. 2-14
	5	МН6	1	8,3	8,3	В. 2-14
	6	МН7	1	9,7	9,7	В. 2-14
	7	Ø28АШ L = 720	2	3,48	6,96	Б. Ч.
	8	Ø32АШ L = 720	2	4,54	9,08	Б. Ч.
	9	Ø10АI L = 380	4	0,23	0,92	Б. Ч.
	10	Ø12АI L = 130	8	0,11	0,88	Б. Ч.
	11	Ø8АI L = 500	2	0,20	0,4	Б. Ч.
	12	Ø20АШ L = 11080	4	27,3	109,2	Б. Ч.
	13	ХМ1	35	0,55	19,25	В. 2-14
				Итого:	260,5	
КПГ56	1	С1	9	1,8	16,2	В. 2-14
	2	С2	3	2,9	8,7	В. 2-14
	3	С9	2	0,7	1,4	В. 2-14
	4	МН4	2	34,8	69,6	В. 2-14
	5	МН6	1	8,3	8,3	В. 2-14
	6	МН7	1	9,7	9,7	В. 2-14
	7	Ø28АШ L = 720	2	3,48	6,96	Б. Ч.
	8	Ø32АШ L = 720	2	4,54	9,08	Б. Ч.
	9	Ø10АI L = 380	4	0,23	0,92	Б. Ч.
	10	Ø12АI L = 130	8	0,11	0,88	Б. Ч.
	11	Ø8АI L = 500	2	0,20	0,4	Б. Ч.
	12	Ø25АШ L = 11080	4	42,7	170,8	Б. Ч.
	13	ХМ1	35	0,55	19,25	В. 2-14
				Итого:	322,1	
КПГ57	1	С1	9	1,8	16,2	В. 2-14
	2	С2	3	2,9	8,7	В. 2-14
	3	С9	2	0,7	1,4	В. 2-14
	4	МН4	2	34,8	69,6	В. 2-14
	5	МН6	1	8,3	8,3	В. 2-14
	6	МН7	1	9,7	9,7	В. 2-14
	7	Ø28АШ L = 720	2	3,48	6,96	Б. Ч.
	8	Ø32АШ L = 720	2	4,54	9,08	Б. Ч.
	9	Ø10АI L = 380	4	0,23	0,92	Б. Ч.
	10	Ø12АI L = 130	8	0,11	0,88	Б. Ч.
	11	Ø8АI L = 500	2	0,20	0,4	Б. Ч.
	12	Ø28АШ L = 11080	4	53,6	214,4	Б. Ч.
	13	ХМ2	35	0,55	19,25	В. 2-14
				Итого:	365,7	
КПГ58	1	С1	9	1,8	16,2	В. 2-14
	2	С2	3	2,9	8,7	В. 2-14
	3	С9	2	0,7	1,4	В. 2-14
	4	МН4	2	34,8	69,6	В. 2-14
	5	МН6	1	8,3	8,3	В. 2-14
	6	МН7	1	9,7	9,7	В. 2-14
	7	Ø28АШ L = 720	2	3,48	6,96	Б. Ч.
	8	Ø32АШ L = 720	2	4,54	9,08	Б. Ч.

Марка пространственного каркаса	Поз.	Марка арматурного изделия	Кол.	Масса, кг		Обозначение документа
				1 шт.	Всего	
КПГ58	9	Ø10АI L = 380	4	0,23	0,92	Б. Ч.
	10	Ø12АI L = 130	8	0,11	0,88	Б. Ч.
	11	Ø8АI L = 500	2	0,20	0,4	Б. Ч.
	12	Ø32АШ L = 11080	4	69,9	279,6	Б. Ч.
	13	ХМ2	35	0,55	19,25	В. 2-14
				Итого:	430,9	
КПГ59	1	С2	12	2,9	34,8	В. 2-14
	2	С9	2	0,7	1,4	В. 2-14
	3	МН4	2	34,8	69,6	В. 2-14
	4	МН7	1	9,7	9,7	В. 2-14
	5	МН8	1	11,9	11,9	В. 2-14
	6	Ø32АШ L = 720	2	4,54	9,08	Б. Ч.
	7	Ø36АШ L = 720	2	5,75	11,5	Б. Ч.
	8	Ø10АI L = 380	4	0,23	0,92	Б. Ч.
	9	Ø8АI L = 500	2	0,20	0,4	Б. Ч.
	10	Ø36АШ L = 11080	4	88,5	354,0	Б. Ч.
	11	ХМ3	35	0,88	30,80	В. 2-14
				Итого:	534,0	
КПГ60	1	С2	12	2,9	34,8	В. 2-14
	2	С9	2	0,7	1,4	В. 2-14
	3	МН4	2	34,8	69,6	В. 2-14
	4	МН7	1	9,7	9,7	В. 2-14
	5	МН8	1	11,9	11,9	В. 2-14
	6	Ø32АШ L = 720	2	4,54	9,08	Б. Ч.
	7	Ø36АШ L = 720	2	5,75	11,5	Б. Ч.
	8	Ø10АI L = 380	4	0,23	0,92	Б. Ч.
	9	Ø8АI L = 500	2	0,20	0,4	Б. Ч.
	10	Ø40АШ L = 11080	4	109,0	436,0	Б. Ч.
	11	ХМ3	35	0,88	30,80	В. 2-14
				Итого:	616,0	
КПГ61	1	С1	4	1,8	7,2	В. 2-14
	2	С2	8	2,9	23,2	В. 2-14
	3	С9	2	0,7	1,4	В. 2-14
	4	МН4	2	34,8	69,6	В. 2-14
	5	МН7	1	9,7	9,7	В. 2-14
	6	МН9	1	17,3	17,3	В. 2-14
	7	Ø32АШ L = 720	4	4,54	18,16	Б. Ч.
	8	Ø10АI L = 380	4	0,23	0,92	Б. Ч.
	9	Ø8АI L = 500	2	0,20	0,4	Б. Ч.
	10	Ø32АШ L = 11080	8	69,9	559,2	Б. Ч.
	11	ХМ2	35	0,55	19,45	В. 2-14
				Итого:	726,3	

1.020.1-20/89 В. 2-10 ч.2

Инв. № подл. | Подпись и дата | Взам. инв. №

КП162

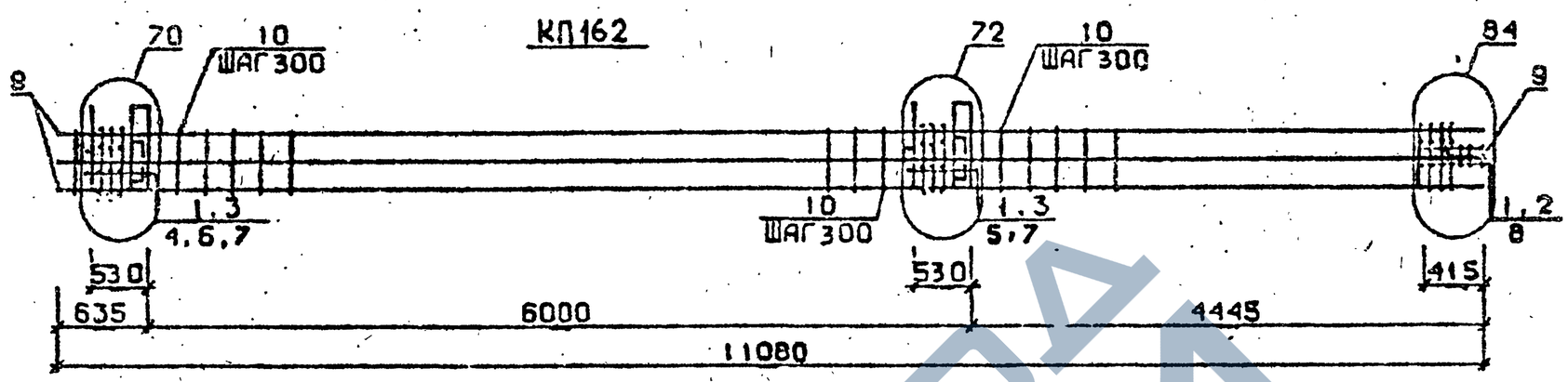

КП163 ... КП166

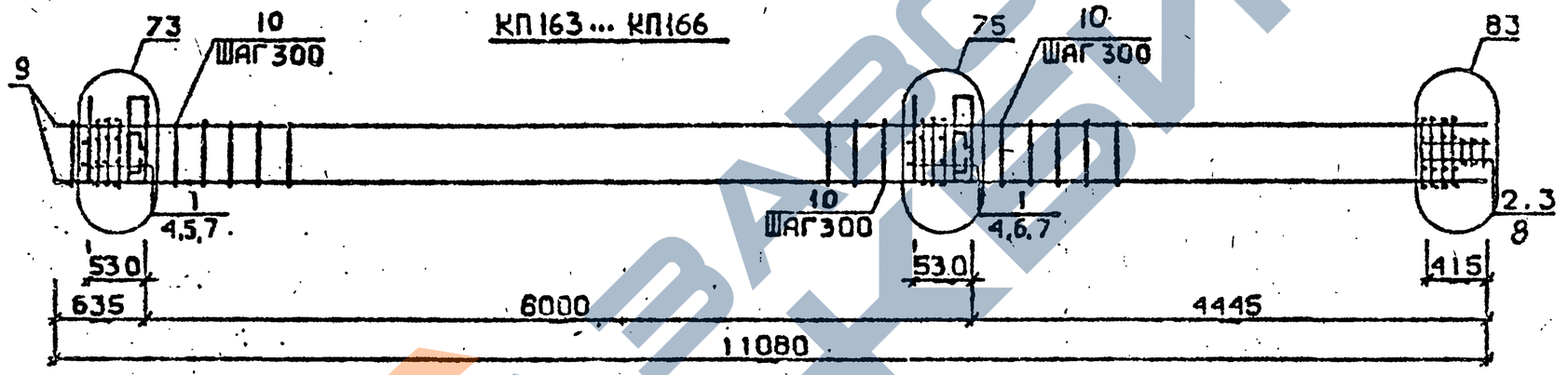

КП167, КП168

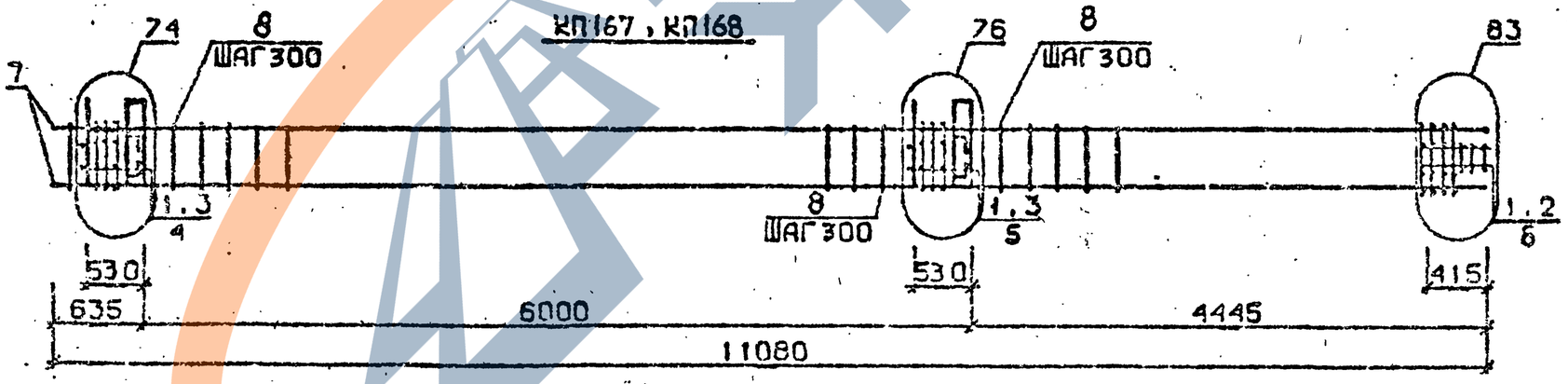

Арматура класса AI и AIII по ГОСТ 5781-82*
Детали см. 1.020.1-2с/89 В.2-13
Спецификацию см. лист 2

Разраб.	Цанкветадзе		1.020.1-2с/89 2-10 КП00
Проверил	Барбакадзе		
ГИП	Бускиладзе		Каркас пространственный КП162...КП168
			Стадия: Р; Лист: 1; Листов: 2
Н.контр.	Барбакадзе		ТбилЗНИИЭП

Инв.№ подл. | Подп. и дата | Взам.инв.№

ФОРМАТ А3

Марка пространственного каркаса	Поз.	Марка арматурного изделия	Кол.	Масса, кг I шт.	Масса, кг Всего	Обозначение документа
КШ62	I	С2	I2	2,9	34,8	В. 2-I4
	2	С9	2	0,7	I,4	В. 2-I4
	3	МН4	2	34,8	69,6	В. 2-I4
	4	МН8	I	II,9	II,9	В. 2-I4
	5	МНIO	I	20,8	20,8	В. 2-I4
	6	Ø36AIII L = 720	4	5,75	23,0	Б.Ч.
	7	ØIOAI L = 380	4	0,23	0,92	Б.Ч.
	8	Ø8AI L = 500	2	0,20	0,4	Б.Ч.
	9	Ø36AIII L = II080	8	88,5	708,0	Б.Ч.
	I0	ХМ3	35	0,88	30,80	В. 2-I4
				Итого:	901,6	
КШ63	I	С1	9	I,8	I6,2	В. 2-I4
	2	С2	3	2,9	8,7	В. 2-I4
	3	С9	2	0,7	I,4	В. 2-I4
	4	МН5	2	27,6	55,2	В. 2-I4
	5	МН6	2	8,3	I6,6	В. 2-I4
	6	МН7	2	9,7	I9,4	В. 2-I4
	7	ØI2AI L = I30	8	0,II	0,88	Б.Ч.
	8	Ø8AI L = 500	2	0,20	0,4	Б.Ч.
	9	Ø20AIII L = II080	4	27,3	I09,2	Б.Ч.
	I0	ХМI	35	0,55	19,25	
				Итого:	247,2	
КШ64	I	С1	9	I,8	I6,2	В. 2-I4
	2	С2	3	2,9	8,7	В. 2-I4
	3	С9	2	0,7	I,4	В. 2-I4
	4	МН5	2	27,6	55,2	В. 2-I4
	5	МН6	2	8,3	I6,6	В. 2-I4
	6	МН7	2	9,7	I9,4	В. 2-I4
	7	ØI2AI L = I30	8	0,II	0,88	Б.Ч.
	8	Ø8AI L = 500	2	0,20	0,4	Б.Ч.
	9	Ø25AIII L = II080	4	42,7	I70,8	Б.Ч.
	I0	ХМI	35	0,55	19,25	В. 2-I4
				Итого:	308,8	
КШ65	I	С1	9	I,8	I6,2	В. 2-I4
	2	С2	3	2,9	8,7	В. 2-I4
	3	С9	2	0,7	I,4	В. 2-I4
	4	МН5	2	27,6	55,2	В. 2-I4
	5	МН6	2	8,3	I6,6	В. 2-I4
	6	МН7	2	9,7	I9,4	В. 2-I4
	7	ØI2AI L = I30	8	0,II	0,88	Б.Ч.
	8	Ø8AI L = 500	2	0,20	0,4	Б.Ч.
	9	Ø28AIII L = II080	4	53,6	2I4,4	Б.Ч.
	I0	ХМ2	35	0,55	19,25	В. 2-I4
				Итого:	352,4	

Марка пространственного каркаса	Поз.	Марка арматурного изделия	Кол.	Масса, кг I шт.	Масса, кг Всего	Обозначение документа
КШ66	I	С1	9	I,8	I6,2	В. 2-I4
	2	С2	3	2,3	8,7	В. 2-I4
	3	С9	2	0,7	I,4	В. 2-I4
	4	МН5	2	27,6	55,2	В. 2-I4
	5	МН6	2	8,3	I6,6	В. 2-I4
	6	МН7	2	9,7	I9,4	В. 2-I4
	7	ØI2AI L = I30	8	0,II	0,88	Б.Ч.
	8	Ø8AI L = 500	2	0,20	0,4	Б.Ч.
	9	Ø32AIII L = II080	4	69,9	279,6	Б.Ч.
	I0	ХМ2	35	0,55	19,25	В. 2-I4
				Итого:	417,6	
КШ67	I	С2	I2	2,9	34,8	В. 2-I4
	2	С9	2	0,7	I,4	В. 2-I4
	3	МН5	2	27,6	55,2	В. 2-I4
	4	МН7	2	9,7	I9,4	В. 2-I4
	5	МН8	2	II,9	23,8	В. 2-I4
	6	Ø8AI L = 500	2	0,20	0,4	Б.Ч.
	7	Ø36AIII L = II080	4	88,5	354,0	Б.Ч.
	8	ХМ3	35	0,88	30,80	В. 2-I4
				Итого:	519,7	
КШ68	I	С2	I2	2,9	34,8	В. 2-I4
	2	С9	2	0,7	I,4	В. 2-I4
	3	МН5	2	27,6	55,2	В. 2-I4
	4	МН7	2	9,7	I9,4	В. 2-I4
	5	МН8	2	II,9	23,8	В. 2-I4
	6	Ø8AI L = 500	2	0,20	0,4	Б.Ч.
	7	Ø40AIII L = II080	4	I09,0	436,0	Б.Ч.
	8	ХМ3	35	0,88	30,80	В. 2-I4
				Итого:	601,4	

ЗАВОД ЖБИ

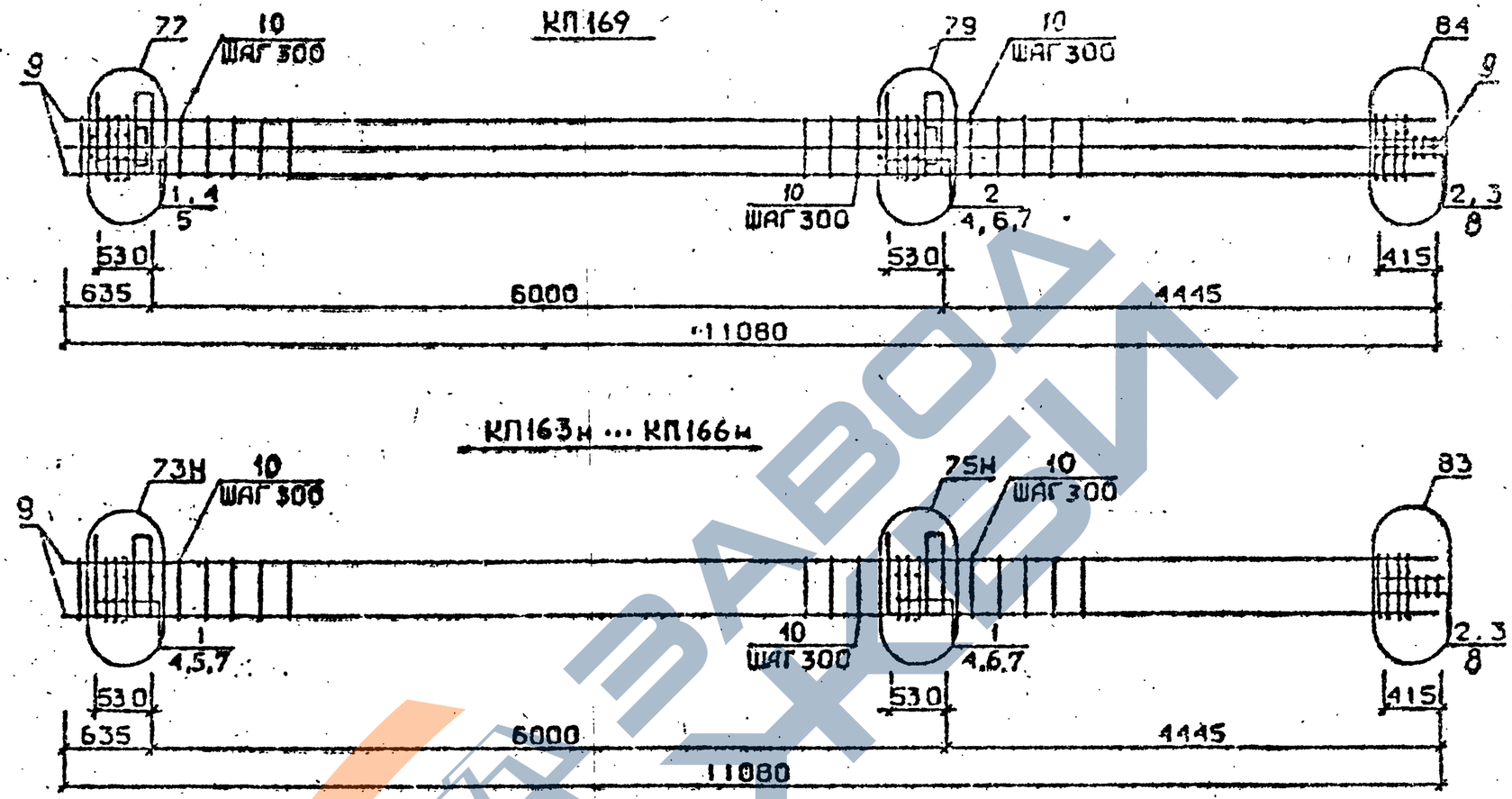

Арматура класса AI и AШ по ГОСТ 5781-82*
Детали см. I.020.I-2с/89 В.2-I3
Спецификацию см. лист 2

РАЗРАБ.	ГАВШАВАДЗЕ		
ПРОВЕРИЛ	БУСКИВАДЗЕ		
ГИП	БУСКИВАДЗЕ		
Н.КОНТР.	БУСКИВАДЗЕ		

I.020.I-2с/89 2-10 К101

КАРКАС ПРОСТРАНСТВЕННЫЙ
КП169
КП163н ... КП166н

Стадия	Лист	Листов
Р		2

ТбилЭНИИЭП

ФОРМАТ А3

ИНВ.№ ПОДЛ. | ПОДП. И ДАТА | ВЗАМ.ИНВ.Н

Марка пространственного каркаса	Поз.	Марка арматурного изделия	Кол.	Масса, кг		Обозначение документа
				I шт.	Всего	
КПI69	I	CI	4	I,8	7,2	В. 2-I4
	2	C2	8	2,9	23,2	В. 2-I4
	3	C9	2	0,7	I,4	В. 2-I4
	4	МН5	2	27,6	55,2	В. 2-I4
	5	МН7	2	9,7	I9,4	В. 2-I4
	6	МН8	I	II,9	II,9	В. 2-I4
	7	МН9	I	I7,3	I7,3	В. 2-I4
	8	Ø8AI L = 500	2	0,20	0,4	Б.Ч.
	9	Ø32AIII L = II080	8	69,9	559,2	Б.Ч.
	I0	ХМ2	35	0,55	I9,25	В. 2-I4
				Итого:	714,5	
КПI63н	I	CI	9	I,8	I6,2	В. 2-I4
	2	C2	3	2,9	8,7	В. 2-I4
	3	C9	2	0,7	I,4	В. 2-I4
	4	МН5н	2	27,6	55,2	В. 2-I4
	5	МН6	2	8,3	I3,6	В. 2-I4
	6	МН7	2	9,7	I9,4	В. 2-I4
	7	Ø12AI L = I30	8	0,II	0,88	Б.Ч.
	8	Ø8AI L = 500	2	0,20	0,4	Б.Ч.
	9	Ø20AIII L = II080	4	27,3	I09,2	Б.Ч.
	I0	ХМI	35	0,55	I9.25	В. 2-I4
				Итого:	247,2	
КПI64н	I	CI	9	I,8	I6,2	В. 2-I4
	2	C2	3	2,9	8,7	В. 2-I4
	3	C9	2	0,7	I,4	В. 2-I4
	4	МН5н	2	27,6	55,2	В. 2-I4
	5	МН6	2	8,3	I6,6	В. 2-I4
	6	МН7	2	9,7	I9,4	В. 2-I4
	7	Ø12AI L = I30	8	0,II	0,88	Б.Ч.
	8	Ø8AI L = 500	2	0,20	0,4	Б.Ч.
	9	Ø25AIII L = II080	4	42,7	I70,8	Б.Ч.
	I0	ХМI	35	0,55	I9.25	В. 2-I4
				Итого:	308,8	

Марка пространственного каркаса	Поз.	Марка арматурного изделия	Кол.	Масса, кг		Обозначение документа
				I шт.	Всего	
КПI65н	I	CI	9	I,8	I6,2	В. 2-I4
	2	C2	3	2,9	8,7	В. 2-I4
	3	C9	2	0,7	I,4	В. 2-I4
	4	МН5н	2	27,6	55,2	В. 2-I4
	5	МН6	2	8,3	I6,6	В. 2-I4
	6	МН7	2	9,7	I9,4	В. 2-I4
	7	Ø12AI L = I30	8	0,II	0,88	Б.Ч.
	8	Ø8AI L = 500	2	0,20	0,4	Б.Ч.
	9	Ø28AIII L = II080	4	53,6	2I4,4	Б.Ч.
	I0	ХМ2	35	0,55	I9.25	В. 2-I4
				Итого:	352,4	
КПI66н	I	CI	9	I,8	I6,2	В. 2-I4
	2	C2	3	2,9	8,7	В. 2-I4
	3	C9	2	0,7	I,4	В. 2-I4
	4	МН5н	2	27,6	55,2	В. 2-I4
	5	МН6	2	8,3	I6,6	В. 2-I4
	6	МН7	2	9,7	I9,4	В. 2-I4
	7	Ø12AI L = I30	8	0,II	0,88	Б.Ч.
	8	Ø8AI L = 500	2	0,20	0,4	Б.Ч.
	9	Ø32AIII L = II080	4	69,9	279,6	Б.Ч.
	I0	ХМ2	35	0,55	I9.25	В. 2-I4
				Итого:	417,6	

I.020.I-2с/89 В. 2-I0 ч.2

Инв. № подл. | Подпись и дата | Взам. инв. №

КП167 н, КП168 н

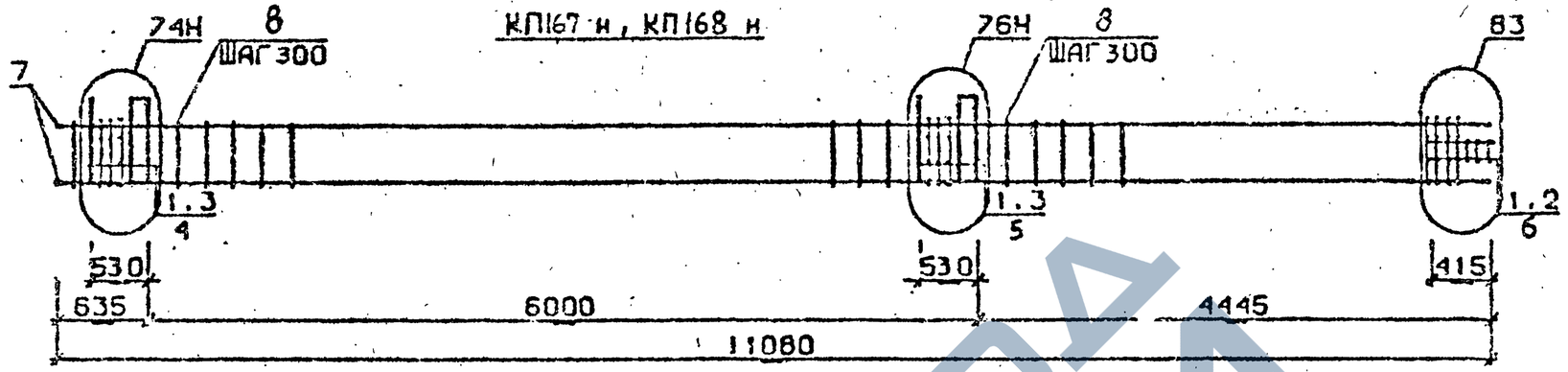

КП169 н

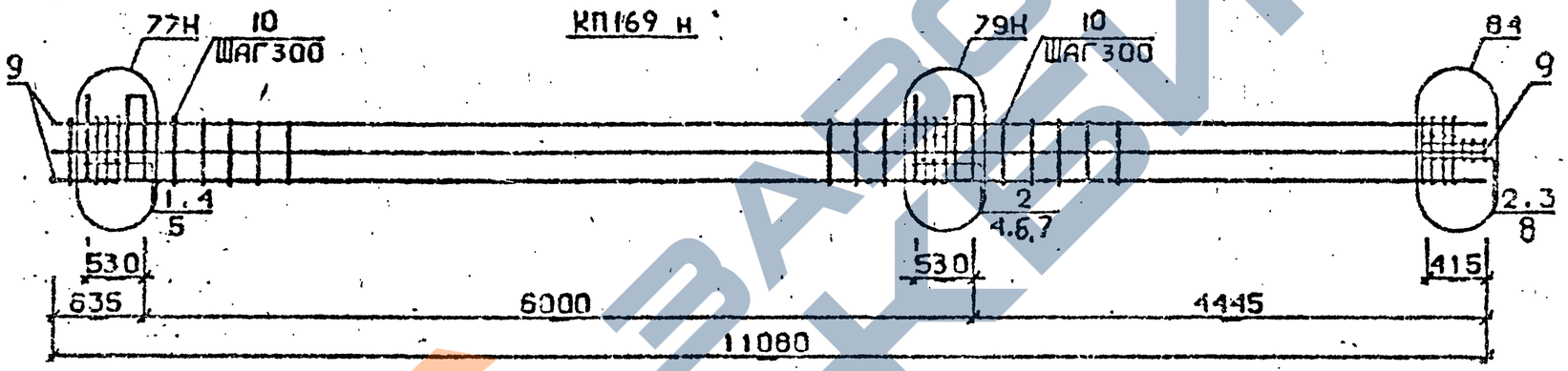

Арматура класса AI и AIII по ГОСТ 5781-82*
Детали см. I.020.I-2с/89 В.2-I3
Спецификацию см. лист 2

ИНВ.№ПОДЛ. | ПОДП. И ДАТА | ВЗАМ.ИНВ.№

Разраб.	Гавшвадзе			1.020.1-2с/89 2-10 К102	
Провери	Бускивадзе				
ГИП	Бускивадзе				
				Каркас пространственный КП167 н...КП169 к	Стадия: Р; Лист: 1; Листов: 2
					ТбилЗНИИЭП
Н.контр.	Бускивадзе				

Марка пространственного каркаса	Поз.	Марка арматурного изделия	Кол.	Масса, кг		Обозначение документа
				I шт.	Всего	
КПI67в	I	С2	I2	2,9	34,8	В. 2-I4
	2	С9	2	0,7	I,4	В. 2-I4
	3	МI5в	2	27,6	55,2	В. 2-I4
	4	МН7	2	9,7	I9,4	В. 2-I4
	5	МН8	2	II,9	23,8	В. 2-I4
	6	Ø8АI L = 500	2	0,20	0,4	Б.Ч.
	7	Ø36АШ L = II080	4	88,5	354,0	Б.Ч.
	8	ХМ3	35	0,88	30,80	В. 2-I4
				Итого:	519,7	
КПI68в	I	С2	I2	2,9	34,8	В. 2-I4
	2	С9	2	0,7	I,4	В. 2-I4
	3	МН5в	2	27,6	55,2	В. 2-I4
	4	МН7	2	9,7	I9,4	В. 2-I4
	5	МН8	2	II,9	23,8	В. 2-I4
	6	Ø8АI L = 500	2	0,20	0,4	Б.Ч.
	7	Ø40АШ L = II080	4	I09,0	436,0	Б.Ч.
	8	ХМ3	35	0,88	30,80	В. 2-I4
				Итого:	601,4	
КПI69в	I	СI	4	I,8	7,2	В. 2-I4
	2	С2	8	2,9	23,0	В. 2-I4
	3	С9	2	0,7	I,4	В. 2-I4
	4	МН5в	2	27,6	55,2	В. 2-I4
	5	МН7	2	9,7	I9,4	В. 2-I4
	6	МН8	I	II,9	II,9	В. 2-I4
	7	МН9	I	I7,3	I7,3	В. 2-I4
	8	Ø8АI L = 500	2	0,20	0,4	Б.Ч.
	9	Ø32АШ L = II080	8	69,9	559,2	Б.Ч.
	I0	ХМ2	35	0,55	I9,25	В. 2-I4
				Итого:	714,5	

Марка пространственного каркаса	Поз.	Марка арматурного изделия	Кол.	Масса, кг		Обозначение документа
				I шт.	Всего	

Т.020.I-2с.'89 В. 2-I0 ч.2

Инв. № подл. | Подпись и дата | Взам. инв. №

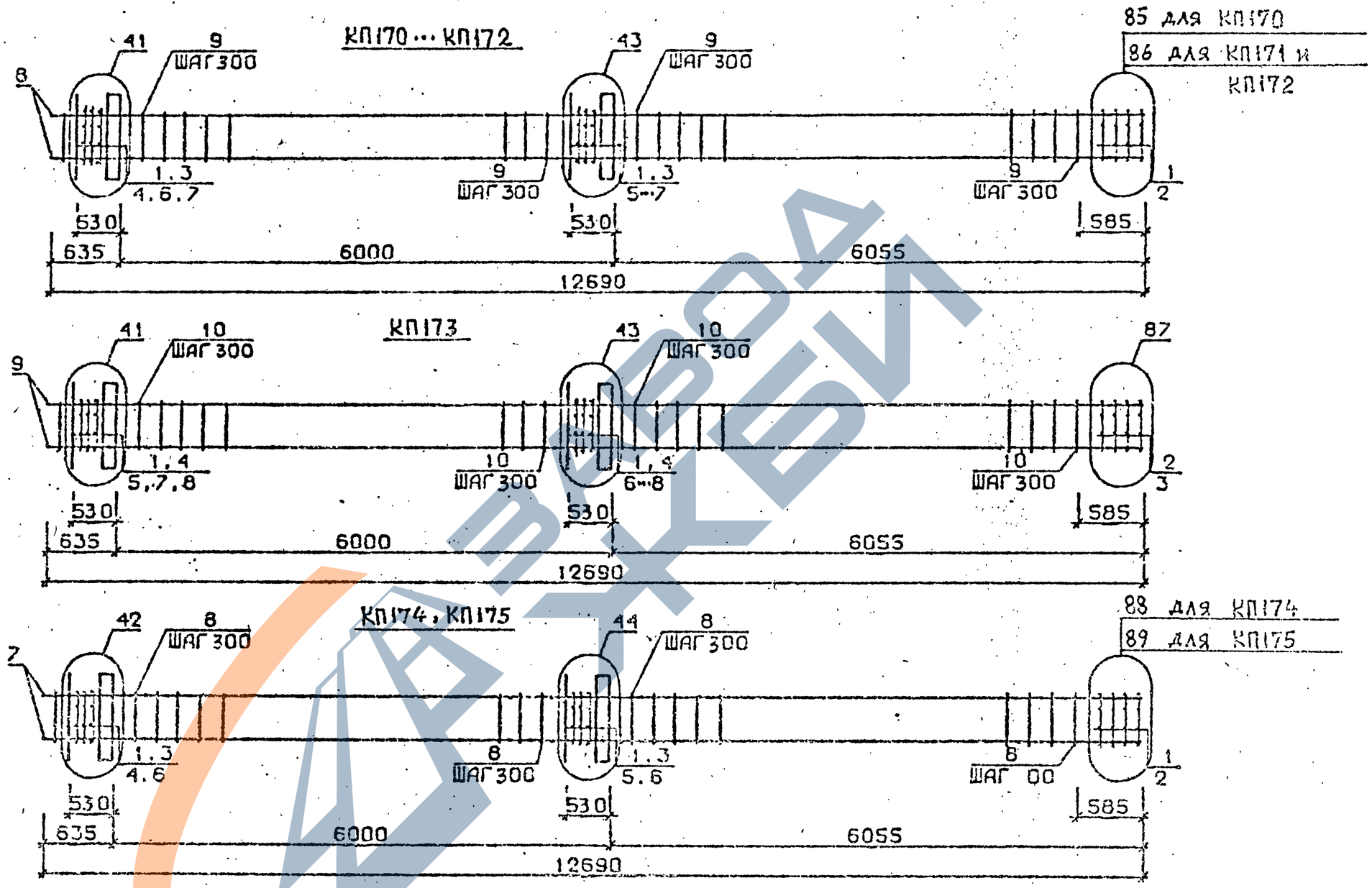

Арматура класса AI и AIII по ГОСТ 5781-82*
Детали см. I.020.I-2с/89 В.2-I3
Спецификацию см. лист 2

Разраб.	Тавшавадзе		1.020.1-2с/89 2-10 К103
Проверил	Бускивадзе		
ГИП	Бускивадзе		Каркас пространственный КП170...КП175
Н.контр.	Бускивадзе		

Стадия	Лист	Листов
Р	1	2

ТбилЗНИИЭП

ФОРМАТ А3

I.020.I-2с/89 В. 2-I0 ч.2

ИНВ.№ ПОДЛ. | ПОДП. И ДАТА | ВЗАМ.ИНВ.№

Марка пространственного каркаса	Поз.	Марка арматурного изделия	Кол.	Масса, кг		Обозначение документа
				1 шт.	Всего	
КШ70	1	С1	12	1,8	21,6	В. 2-14
	2	С4	2	2,2	4,4	В. 2-14
	3	МН1	2	25,6	51,2	В. 2-14
	4	Ø28АШ L = 720	2	3,48	6,96	Б.Ч.
	5	Ø32АШ L = 720	2	4,54	9,08	Б.Ч.
	6	Ø10АI L = 380	4	0,23	0,92	Б.Ч.
	7	Ø12АI L = 130	3	0,11	0,33	Б.Ч.
	8	Ø20АШ L = 12690	4	31,3	125,2	Б.Ч.
	9	ХМ1	42	0,55	23,10	В. 2-14
				Итого:	242,8	
КШ71	1	С1	12	1,8	21,6	В. 2-14
	2	С5	2	3,1	6,2	В. 2-14
	3	МН1	2	25,60	51,2	В. 2-14
	4	Ø28АШ L = 720	2	3,48	6,96	Б.Ч.
	5	Ø32АШ L = 720	2	4,54	9,08	Б.Ч.
	6	Ø10АI L = 380	4	0,23	0,92	Б.Ч.
	7	Ø12АI L = 130	8	0,11	0,88	Б.Ч.
	8	Ø25АШ L = 12690	4	48,9	195,6	Б.Ч.
	9	ХМ1	42	0,55	23,10	В. 2-14
				Итого:	315,7	
КШ72	1	С1	12	1,8	21,6	В. 2-14
	2	С5	2	3,1	6,2	В. 2-14
	3	МН1	2	25,60	51,2	В. 2-14
	4	Ø28АШ L = 720	2	3,48	6,96	Б.Ч.
	5	Ø32АШ L = 720	2	4,54	9,08	Б.Ч.
	6	Ø10АI L = 380	4	0,23	0,92	Б.Ч.
	7	Ø12АI L = 130	8	0,11	0,88	Б.Ч.
	8	Ø28АШ L = 12690	4	61,3	245,2	Б.Ч.
	9	ХМ	42	0,55	23,10	В. 2-14
				Итого:	365,1	

Марка пространственного каркаса	Поз.	Марка арматурного изделия	Кол.	Масса, кг		Обозначение документа
				1 шт.	Всего	
КШ73	1	С1	10	1,8	18,0	В. 2-14
	2	С2	2	2,9	5,8	В. 2-14
	3	С6	2	3,7	7,4	В. 2-14
	4	МН1	2	25,6	51,2	В. 2-14
	5	Ø28АШ L = 720	2	3,48	6,96	Б.Ч.
	6	Ø32АШ L = 720	2	4,54	9,08	Б.Ч.
	7	Ø10АI L = 380	4	0,23	0,92	Б.Ч.
	8	Ø12АI L = 130	8	0,11	0,88	Б.Ч.
	9	Ø32АШ L = 12690	4	80,1	320,4	Б.Ч.
	10	ХМ2	42	0,55	23,10	В. 2-14
				Итого:	443,7	
КШ74	1	С2	12	2,9	34,8	В. 2-14
	2	С7	2	4,3	8,6	В. 2-14
	3	МН1	2	25,6	51,2	В. 2-14
	4	Ø32АШ L = 720	2	4,54	9,08	Б.Ч.
	5	Ø36АШ L = 720	2	5,75	11,5	Б.Ч.
	6	Ø10АI L = 380	4	0,23	0,92	Б.Ч.
	7	Ø36АШ L = 12690	4	101,0	404,0	Б.Ч.
	8	ХМ3	42	0,88	36,96	В. 2-14
				Итого:	557,1	
КШ75	1	С2	12	2,9	34,8	В. 2-14
	2	С8	2	5,0	10,0	В. 2-14
	3	МН1	2	25,6	51,2	В. 2-14
	4	Ø32АШ L = 720	2	4,54	9,08	Б.Ч.
	5	Ø36АШ L = 720	2	5,75	11,5	Б.Ч.
	6	Ø10АI L = 380	4	0,23	0,92	Б.Ч.
	7	Ø40АШ L = 12690	4	125,0	500,0	Б.Ч.
	8	ХМ3	42	0,88	36,96	
				Итого:	654,6	

1.020.1-2с/89 8.2-10 4.2

Инв. № подл. | Подпись и дата | Взам. инв. №

КП176

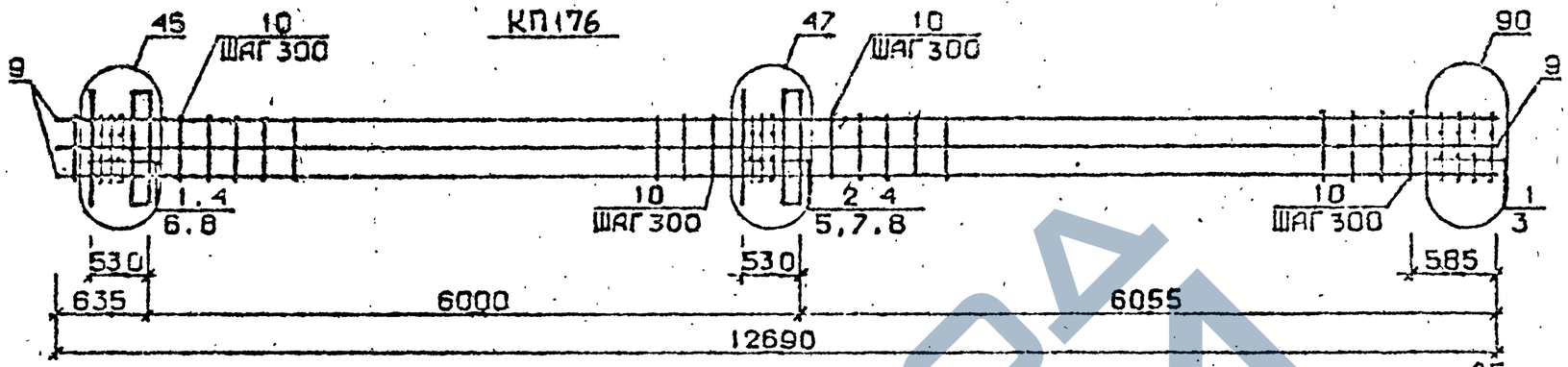

КП177...КП179

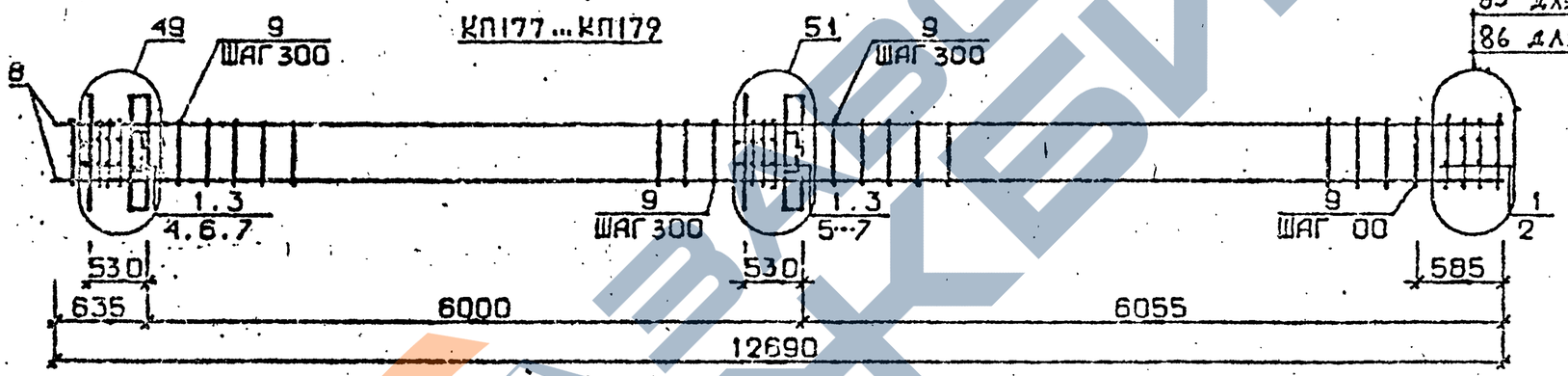

КП180

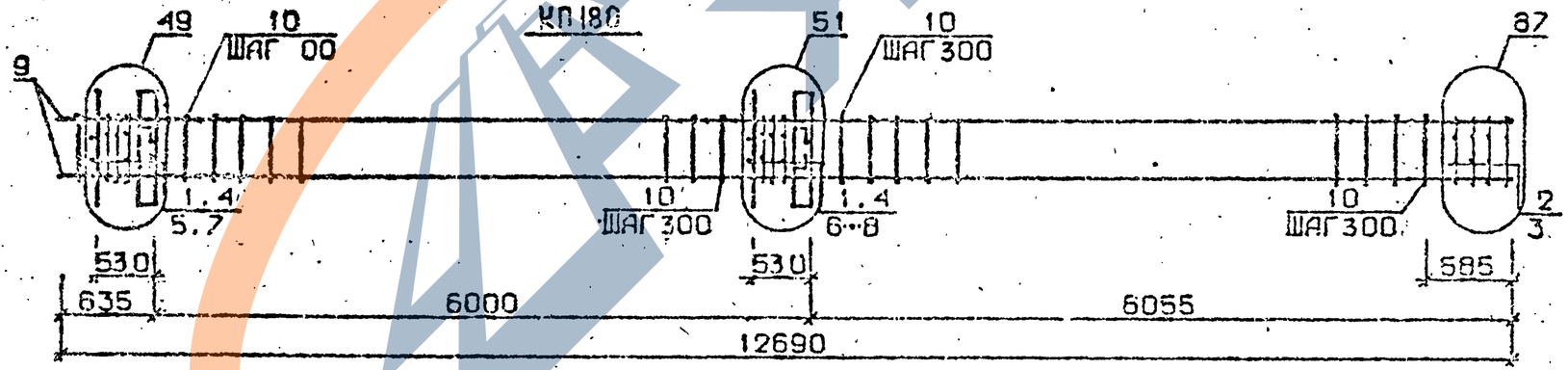

Арматура класса AI и AIII по ГОСТ 5781-82*
Детали см. I.020.I-2с/89 В.2-I3
Спецификацию см. лист 2

Разраб.	Гагошвадзе	
Проверил	Бускивадзе	
ГИП	Бускивадзе	
Н.контр.	Бускивадзе	

1.020.1-2с/89 2-10 К104

Каркас пространственный КП176...КП180

Стадия	Лист	Листов
Р	1	2

ТбилЗНИИЭП

Формат А3

Инв.№подл. | Подп. и дата | Взам.инв.№

I.020.I-2с/89 В. 2-I0 ч.2

Марка пространственного каркаса	Поз.	Марка арматурного изделия	Кол.	Масса, кг		Обозначение документа
				I шт.	Всего	
КПГ76	I	CI	7	I,8	I2,6	В. 2-I4
	2	C2	5	2,9	I4,5	В. 2-I4
	3	C6	2	3,7	7,4	В. 2-I4
	4	МН1	2	25,6	5I,2	В. 2-I4
	5	Ø28AIII L = 720	2	3,48	6,96	Б.Ч.
	6	Ø32AIII L = 720	2	4,54	9,08	Б.Ч.
	7	Ø36AIII L = 720	2	5,75	II,5	Б.Ч.
	8	ØI0AI L = 380	4	0,23	0,92	Б.Ч.
	9	Ø32AIII L = I2690	8	80,I	640,8	Б.Ч.
	I0	ХМ2	42	0,55	23,I0	В. 2-I4
				Итого:	778,I	
КПГ77	I	CI	II	I,8	I9,8	В. 2-I4
	2	C4	2	2,2	4,4	В. 2-I4
	3	МН2	2	40,0	80,0	В. 2-I4
	4	Ø28AIII L = 720	4	3,48	I3,92	Б.Ч.
	5	Ø32AIII L = 720	4	4,54	I8,I6	Б.Ч.
	6	ØI0AI L = 380	8	0,23	I,84	Б.Ч.
	7	ØI2AI L = I30	8	0,II	0,88	Б.Ч.
	8	Ø20AIII L = I2690	4	3I,3	I25,2	Б.Ч.
	9	ХМI	42	0,55	23,I0	В. 2-I4
				Итого:	287,3	
КПГ78	I	CI	II	I,8	I9,8	В. 2-I4
	2	C5	2	3,I	6,2	В. 2-I4
	3	МН2	2	40,0	80,0	В. 2-I4
	4	Ø28AIII L = 720	4	3,48	I3,92	Б.Ч.
	5	Ø32AIII L = 720	4	4,54	I8,I6	Б.Ч.
	6	ØI0AI L = 380	8	0,23	I,84	Б.Ч.
	7	ØI2AI L = I30	8	0,II	0,88	Б.Ч.
	8	Ø25AIII L = I269C	4	48,9	I95,6	Б.Ч.
	9	ХМI	42	0,55	23,I0	В. 2-I4
				Итого:	359,3	

Марка пространственного каркаса	Поз.	Марка арматурного изделия	Кол.	Масса, кг		Обозначение документа
				I шт.	Всего	
КПГ79	I	CI	II	I,8	I9,8	В. 2-I4
	2	C5	2	3,I	6,2	В. 2-I4
	3	МН2	2	40,0	80,0	В. 2-I4
	4	Ø28AIII L = 720	4	3,48	I3,92	Б.Ч.
	5	Ø32AIII L = 720	4	4,54	I8,I6	Б.Ч.
	6	ØI0AI L = 380	8	0,23	I,84	Б.Ч.
	7	ØI2AI L = I30	8	0,II	0,88	Б.Ч.
	8	Ø28AIII L = I2690	4	6I,3	245,2	Б.Ч.
	9	ХМ2	42	0,55	23,I0	В. 2-I4
				Итого:	409,I	
КПГ80	I	CI	9	I,8	I6,2	В. 2-I4
	2	C2	2	2,9	5,8	В. 2-I4
	3	C6	2	3,7	7,4	В. 2-I4
	4	МН2	2	40,0	80,0	В. 2-I4
	5	Ø28AIII L = 720	4	3,48	I3,92	Б.Ч.
	6	Ø32AIII L = 720	4	4,54	I8,I6	Б.Ч.
	7	ØI0AI L = 380	8	0,23	I,84	Б.Ч.
	8	ØI2AI L = I30	8	0,II	0,88	Б.Ч.
	9	Ø32AIII L = I2690	4	80,I	320,4	Б.Ч.
	I0	ХМ2	42	0,55	23,I0	В. 2-I4
				Итого:	487,7	

1.020.1-2с/89 В 2-10 4 2

Инв. № подл. | Подпись и дата | Взам. инв. №

КП181 , КП182

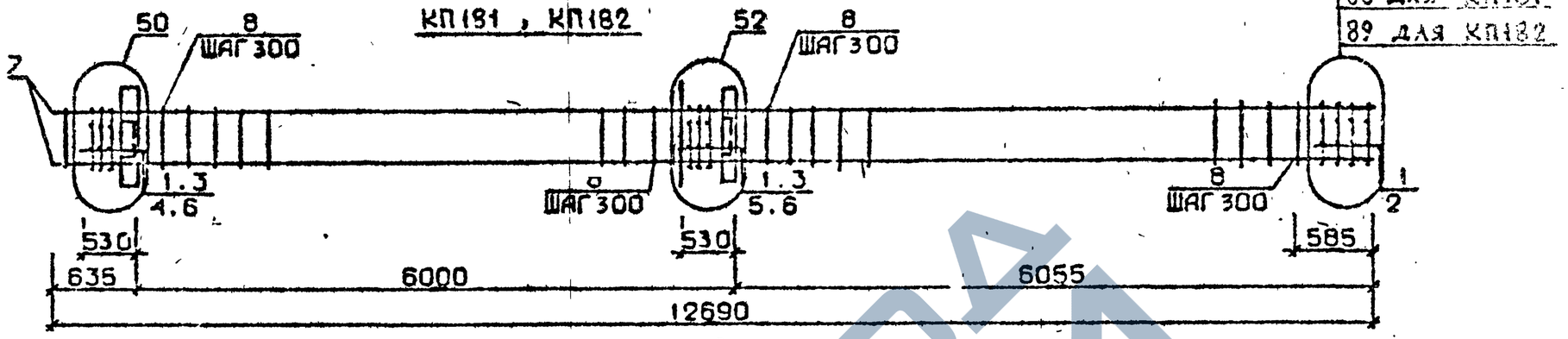

КП183

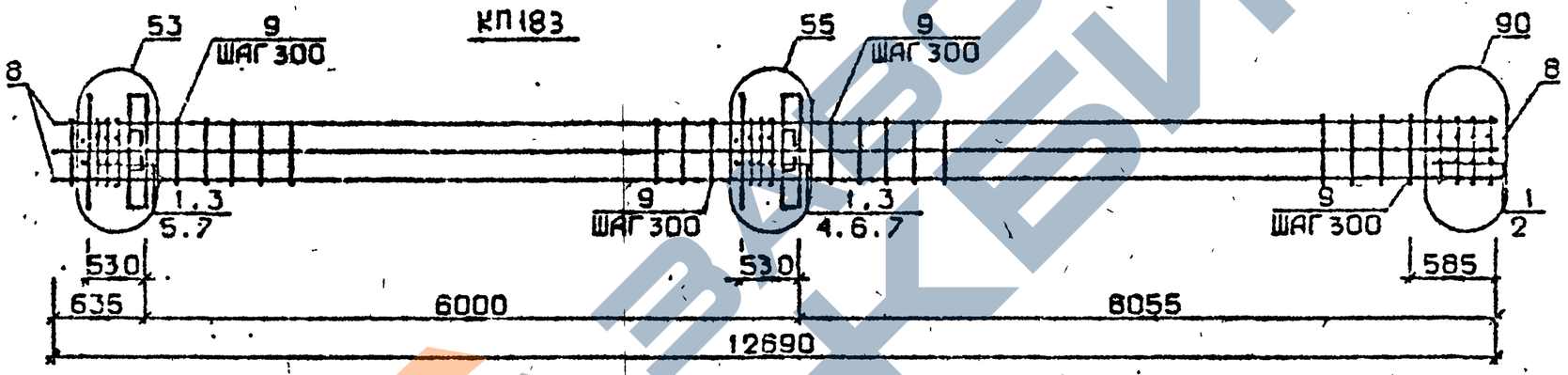

КП184

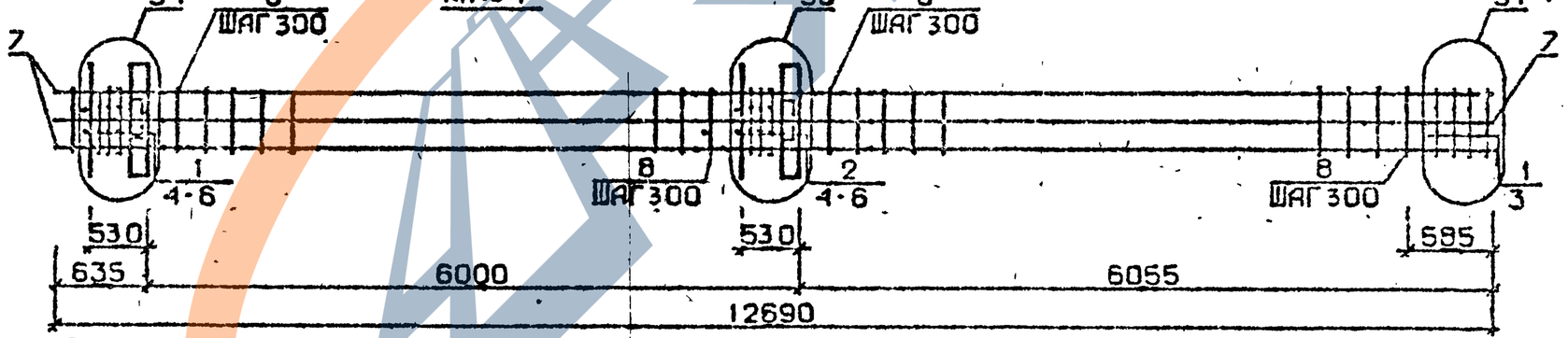

Арматура класса AI и AIII по ГОСТ 5781-82*
Детали см. I.020.I-2с/89 В.2-I3
Спецификацию см.лист 2

Разраб.	Гавшавадзе		
Провери	Бускивадзе		
ГИП	Бускивадзе		
Н.контр	Бускивадзе		

1.020.1-2с/89 2-10 К105

Каркас пространственный КП181 ...КП184

Стадия	Лист	Листов
Р	1	2

ТбилЗНИИЭП

Инв.№подл. | Подп. и дата | Взам.инв.№

Формат А3

Марка пространственного каркаса	Поз.	Марка арматурного изделия	Кол.	Масса, кг		Обозначение документа
				I шт.	Всего	
КПI8I	I	С2	II	2,9	3I,9	В. 2-I4
	2	С7	2	4,3	8,6	В. 2-I4
	3	МН2	2	40,0	80,0	В. 2-I4
	4	Ø32AIII L = 720	4	4,54	I8,I6	Б.Ч.
	5	Ø36AIII L = 720	4	5,75	23,0	Б.Ч.
	6	ØIOAI L = 380	8	0,23	I,84	Б.Ч.
	7	Ø36AIII L – I2690	4	I0I,0	404,0	Б.Ч.
	8	ХМ3	42	0,88	36,96	В. 2-I4
				Итого:	604,4	
КГI82	I	С2	II	2,9	3I,9	В. 2-I4
	2	С8	2	5,0	I0,0	В. 2-I4
	3	МН2	2	40,0	80,0	В. 2-I4
	4	Ø32AIII L = 720	4	4,54	I8,I6	Б.Ч.
	5	Ø36AIII L = 720	4	5,75	23,0	Б.Ч.
	6	ØIOAI L = 380	8	0,23	I,84	Б.Ч.
	7	Ø40AIII L = I2690	4	I25,0	500,0	Б.Ч.
	8	ХМ3	42	0,88	36,96	В. 2-I4
				Итого:	701.8	
КПI83	I	С1	II	I,8	I9,8	В. 2-I4
	2	С6	2	3,7	7,4	В. 2-I4
	3	МН2	2	40,0	80,0	В. 2-I4
	4	Ø28AIII L = 720	2	3,48	6,96	Б.Ч.
	5	Ø32AIII L = 720	4	4,54	I8,I6	Б.Ч.
	6	Ø36AIII L = 720	4	5,75	23,0	Б.Ч.
	7	ØIOAI L = 380	8	0,23	I,84	Б.Ч.
	8	Ø32AIII L = I2690	8	80,I	640,8	Б.Ч.
	9	ХМ2	42	0,55	23,10	В. 2-I4
				Итого:	82I.I	

Марка пространственного каркаса	Поз.	Марка арматурного изделия	Кол.	Масса, кг		Обозначение документа
				I шт.	Всего	
КПI84	I	С2	6	2,9	I7,4	В. 2-I4
	2	С3	5	4,2	2I,0	В. 2-I4
	3	С7	2	4,3	8,6	В. 2-I4
	4	МН2	2	40,0	80,0	В. 2-I4
	5	Ø36AIII L = 720	I0	5,75	57,5	Б.Ч.
	6	ØIOAI L = 380	8	0,23	I,84	Б.Ч.
	7	Ø36AIII L = I2690	8	I0I,0	808,0	Б.Ч.
	8	ХМ3	42	0,88	36,96	В. 2-I4
				Итого:	I03I,3	

I.020.I-2o/89 В. 2-I0 ч.2

Инв. № подл. | Подпись и дата | Взам. инв. №

КП185 ... КП187

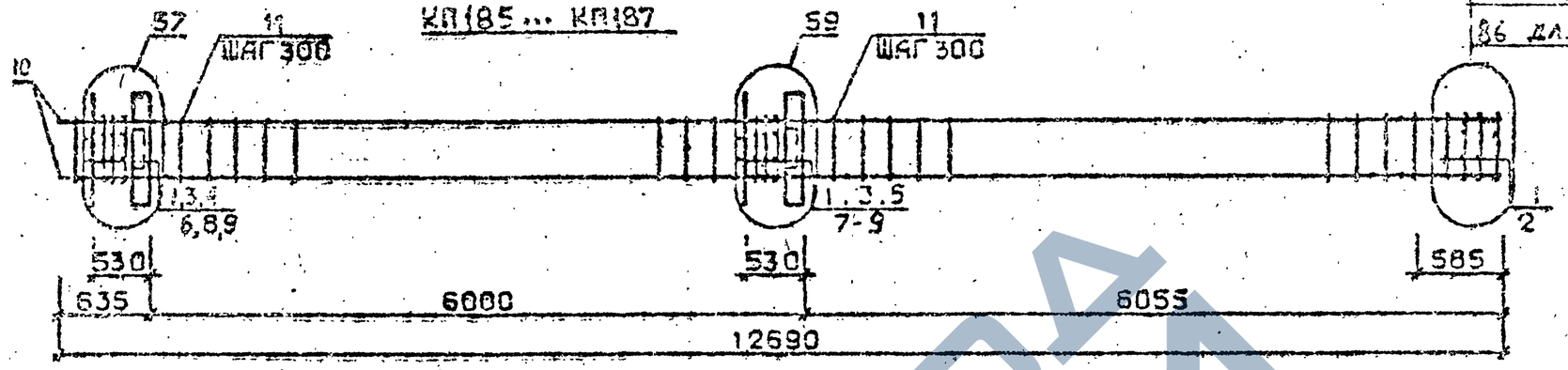

85 для КП185
86 для КП186 и КП187

КП188

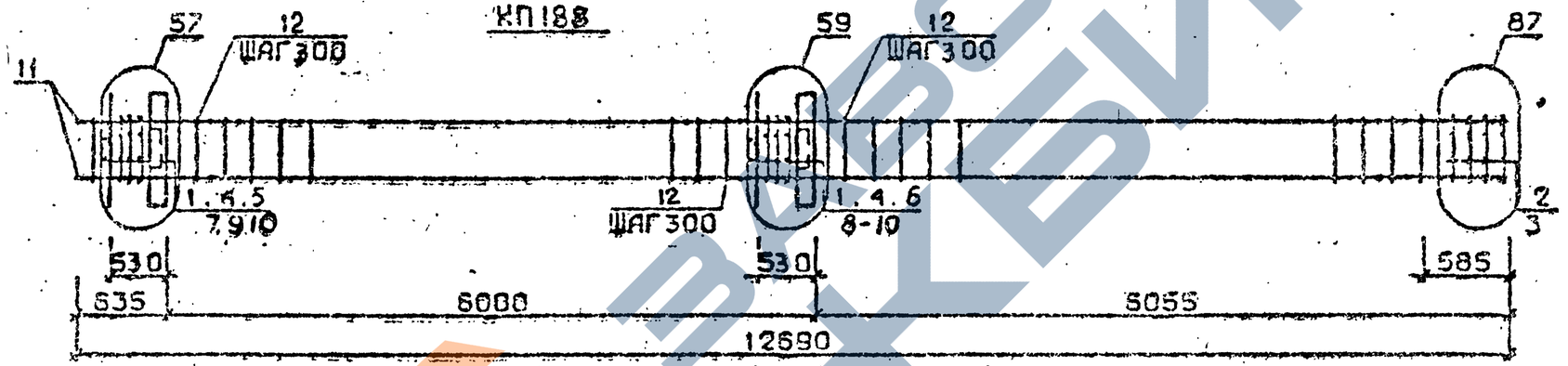

КП189, КП190

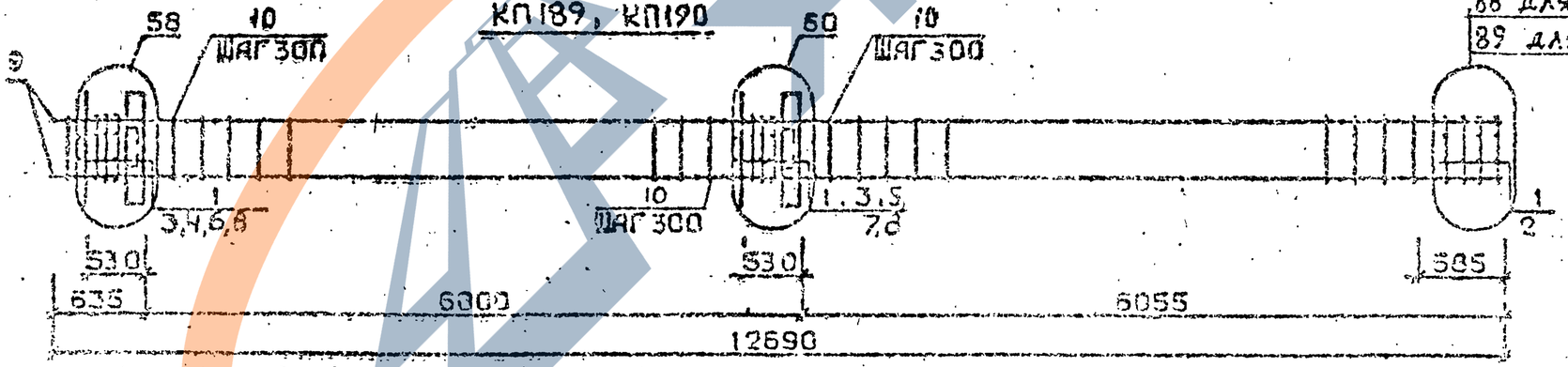

88 для КП189
89 для КП190

Арматура класса AI и AIII по ГОСТ 5781-82*
Детали см. 1.020.1-2с/89 В.2-13
Спецификацию см. лист 2

Разраб.	Габашвили		
Провер.	Бускиндзе		
ГИП	Бускиндзе		
Н.контр.	Бускиндзе		

1.020.1-2с/89 2-10 КП85

Каркас пространственный КП185...КП190

Стадия	Лист	Листов
Р	1	2

ТбилЗНИИЭП

Формат А3

Марка пространственного каркаса	Поз.	Марка арматурного изделия		Кол.	Масса, кг I шт.	Масса, кг Всего	Обозначение документа
КПI85	I	CI		II	I,8	I9,8	В. 2-I4
	2	C4		2	2,2	4,4	В. 2-I4
	3	МН3		2	32,8	65,6	В. 2-I4
	4	МН6		I	8,3	8,3	В. 2-I4
	5	МН7		I	9,7	9,7	В. 2-I4
	6	Ø28AIII	L = 720	2	3,48	6,96	Б.Ч.
	7	Ø32AIII	L = 720	2	4,54	9,08	Б.Ч.
	8	ØI0AI	L 380	4	0,23	0,92	Б.Ч.
	9	ØI2AI	L = I30	8	0,II	0,88	Б.Ч.
	I0	Ø20AIII	L = I2690	4	3I,3	I25,2	Б.Ч.
	II	ХМI		42	0,55	23.10	В. 2-I4
					Итого:	273.9	
КПI86	I	CI		II	I,8	I9,8	В. 2-I4
	2	C5		2	3,I	6,2	В. 2-I4
	3	МН3		2	32,8	65,6	В. 2-I4
	4	МН6		I	8,3	8,3	В. 2-I4
	5	МН7		I	9,7	9,7	В. 2-I4
	6	Ø28AIII	L = 720	2	3,48	6,96	Б.Ч.
	7	Ø32AIII	L = 720	2	4,54	9,08	Б.Ч.
	8	ØI0AI	L = 380	4	0,23	0,92	Б.Ч.
	9	ØI2AI	L = I30	8	0,II	0,88	Б.Ч.
	I0	Ø25AIII	L = I2690	4	48,9	I95,6	Б.Ч.
	II	ХМI		42	0,55	23.10	В. 2-I4
					Итого:	347.1	
КПI87	I	CI		II	I,8	I9,8	В. 2-I4
	2	C5		2	3,I	6,2	В. 2-I4
	3	МН3		2	32,8	65,6	В. 2-I4
	4	МН6		I	8,3	8,3	В. 2-I4
	5	МН7		I	9,7	9,7	В. 2-I4
	6	Ø28AIII	L = 720	2	3,48	6,96	Б.Ч.
	7	Ø32AIII	L = 720	2	4,54	9,08	Б.Ч.
	8	ØI0AI	L = 380	4	0,23	0,92	Б.Ч.
	9	ØI2AI	L = I30	8	0,II	0,88	Б.Ч.
	I0	Ø28AIII	L = I2690	4	6I,3	245,2	Б.Ч.
	II	ХМ2		42	0,55	23,10	В. 2-I4
					Итого:	396.1	

Марка пространственного каркаса	Поз.	Марка арматурного изделия		Кол.	Масса, кг I шт.	Масса, кг Всего	Обозначение документа
КПI88	I	CI		9	I,8	I6,2	В. 2-I4
	2	C2		2	2,9	5,8	В. 2-I4
	3	C6		2	3,7	7,4	В. 2-I4
	4	МН3		2	32,8	65,6	В. 2-I4
	5	МН6		I	8,3	8,3	В. 2-I4
	6	МН7		I	9,7	9,7	В. 2-I4
	7	Ø28AIII	L = 720	2	3,48	6,96	Б.Ч.
	8	Ø32AIII	L = 720	2	4,54	9,08	Б Ч.
	9	ØI0AI	L = 380	4	0,23	0,92	Б.Ч.
	I0	ØI2AI	L = I30	8	0,II	0,88	Б.Ч.
	II	Ø32AIII	L = I2690	4	80,I	320,4	Б.Ч.
	I2	ХМ2		42	0,55	23.10	В. 2-I4
					Итого:	474.3	
КПI89	I	C2		II	2,9	3I,9	В. 2-I4
	2	C7		2	4,3	8,6	В. 2-I4
	3	МН3		2	32,8	65,6	В. 2-I4
	4	МН7		I	9,7	9,7	В. 2-I4
	5	МН8		I	II,9	II,9	В. 2-I4
	6	Ø32AIII	L = 720	2	4,54	9,08	Б.Ч.
	7	Ø36AIII	L = 720	2	5,75	II,5	Б.Ч.
	8	ØI0AI	L = 380	4	0,23	0,92	Б.Ч.
	9	Ø36AIII	L = I2690	4	I0I,0	404,0	Б.Ч.
	I0	ХМ3		42	0,88	36,96	В. 2-I4
					Итого:	590.5	
КПI90	I	C2		II	2,9	3I,9	В. 2-I4
	2	C8		2	5,0	I0,0	В. 2-I4
	3	МН3		2	32,8	65,6	В. 2-I4
	4	МН7		I	9,7	9,7	В. 2-I4
	5	МН8		I	II,9	II,9	В. 2-I4
	6	Ø32AIII	L = 720	2	4,54	9,08	Б.Ч.
	7	Ø36AIII	L = 720	2	5,75	II,5	Б.Ч.
	8	ØI0AI	L = 380	4	0,23	0,92	Б.Ч.
	9	Ø40AIII	L = I2690	4	I25,0	500,0	Б.Ч.
	I0	ХМ3		42	0,83	36,96	В. 2-I4
					Итого:	687.5	

Взам. инв. №

Подпись и дата

Инв. № подл.

КП191

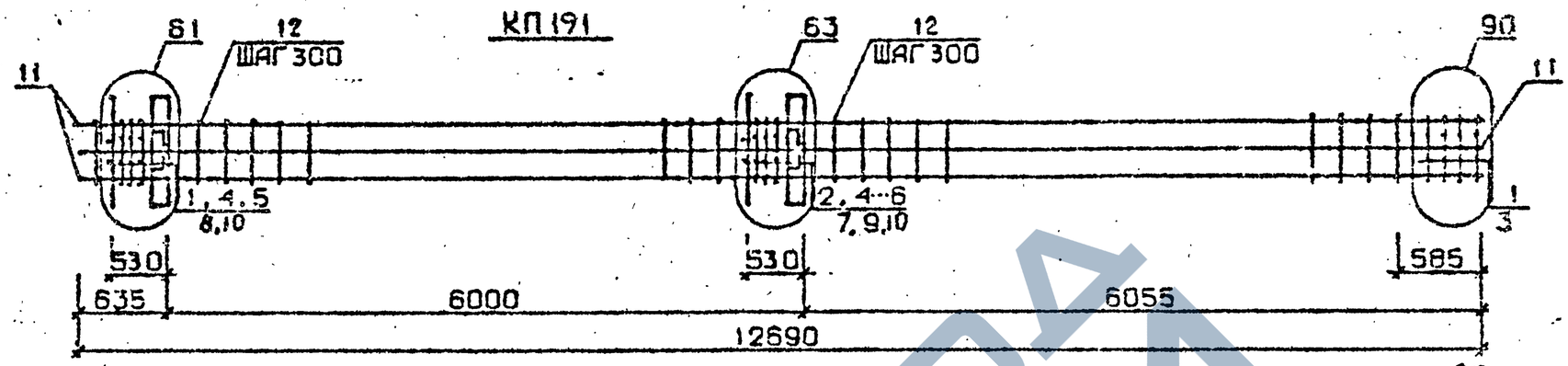

КП192 ... КП194

85 для КП192
86 для КП193 и КП194

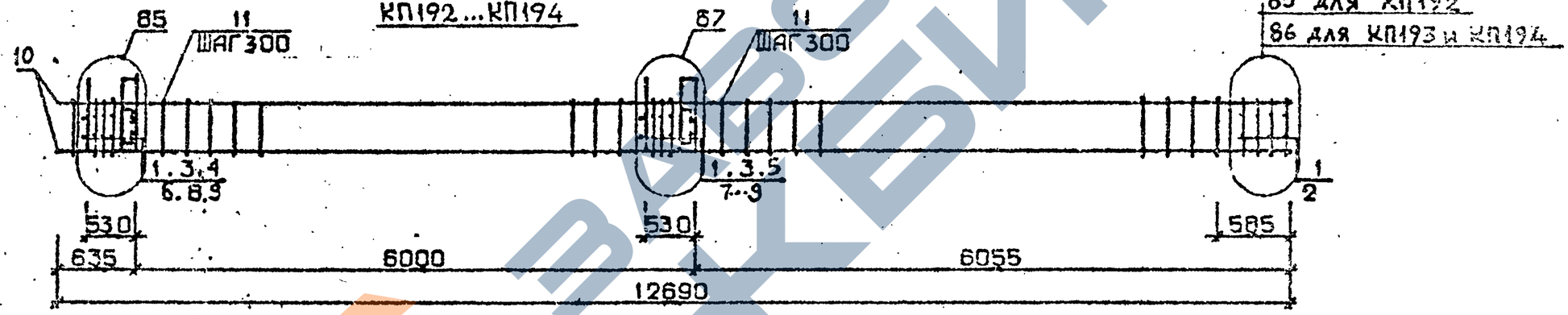

КП195

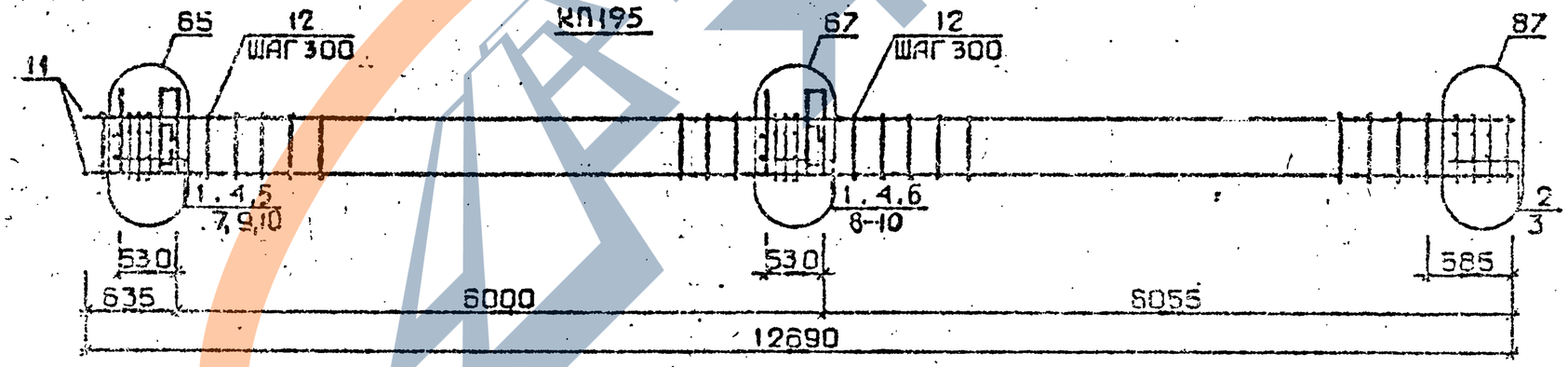

Арматура класса AI и AII по ГОСТ 5781-82*
Детали см. I.020.I-2с/89 В.2-I3
Спецификацию см. лист 2

Разраб.	Гавшавадзе	
Проверил	Бускивадзе	
ГИП	Бускивадзе	
Н.контр.	Бускивадзе	

I.020.I-2с/89 2-10 К107

Каркас пространственный КП191 ... КП195

Стадия	Лист	Листов
Р	1	2

ТбилЗНИИЭП

Инв.№подл. | Подп. и дата | Взам.инв.№

Марка пространственного каркаса	Поз.	Марка арматурного изделия	Кол.	Масса, кг		Обозначение документа
				1 шт.	Всего	
КПI9I	I	СI	6	I,8	I0,8	В. 2-I4
	2	С2	5	2,9	I4,5	В. 2-I4
	3	С6	2	3,7	7,4	В. 2-I4
	4	МН3	2	32,8	65,6	В. 2-I4
	5	МН7	I	9,7	9,7	В. 2-I4
	6	МН8	I	II,9	II,9	В. 2-I4
	7	Ø28АIII L = 720	2	3,48	6,96	Б.Ч.
	8	Ø32АIII L = 720	2	4,54	9,08	Б.Ч.
	9	Ø36АIII L = 720	2	5,75	II,5	Б.Ч.
	I0	ØI0АI L = 380	4	0,23	0,92	Б.Ч.
	II	Ø32АIII L = I2690	8	80,I	640,8	Б.Ч.
	I2	ХМ2	42	0,55	23,I0	В. 2-I4
				Итого:	8I2,3	
КПI92	I	СI	II	I,8	I9,8	В. 2-I4
	2	С4	2	2,2	4,4	В. 2-I4
	3	МН4	2	34,8	69,6	В. 2-I4
	4	МН6	I	8,3	8,3	В. 2-I4
	5	МН7	I	9,7	9,7	В. 2-I4
	6	Ø28АIII L = 720	2	3,48	6,96	Б.Ч.
	7	Ø32АIII L = 720	2	4,54	9,08	Б.Ч.
	8	ØI0АI L = 380	4	0,23	0,92	Б.Ч.
	9	ØI2АI L = I30	8	0,II	0,88	Б.Ч.
	I0	Ø20АIII L = I2690	4	3I,3	I25,2	Б.Ч.
	II	ХМI	42	0,55	23,I0	В. 2-I4
				Итого:	277,9	
КПI93	I	СI	II	I,8	I9,8	В. 2-I4
	2	С5	2	3,I	6,2	В. 2-I4
	3	МН4	2	34,8	69,6	В. 2-I4
	4	МН6	I	8,3	8,3	В. 2-I4
	5	МН7	I	9,7	9,7	В. 2-I4
	6	Ø28АIII L = 720	2	3,48	6,96	Б.Ч.
	7	Ø32АIII L = 720	2	4,54	9,08	Б.Ч.
	8	ØI0АI L = 380	4	0,23	0,92	Б.Ч.
	9	ØI2АI L = I30	8	0,II	0,88	Б.Ч.

Марка пространственного каркаса	Поз.	Марка арматурного изделия	Кол.	Масса, кг		Обозначение документа
				1 шт.	Всего	
КПI93	I0	Ø25АIII L = I2690	4	48,9	I95,6	Б.Ч.
	II	ХМI	42	0,55	23,I0	В. 2-I4
				Итого:	550,I	
КПI94	I	СI	II	I,8	I9,8	В. 2-I4
	2	С5	2	3,I	6,2	В. 2-I4
	3	МН4	2	34,8	69,6	В. 2-I4
	4	МН6	I	8,3	8,3	В. 2-I4
	5	МН7	I	9,7	9,7	В. 2-I4
	6	Ø28АIII L = 720	2	3,48	6,96	Б.Ч.
	7	Ø32АIII L = 720	2	4,54	9,08	Б.Ч.
	8	ØI0АI L = 380	4	0,23	0,92	Б.Ч.
	9	ØI2АI L = I30	8	0,II	0,88	Б.Ч.
	I0	Ø28АIII L = I2690	4	6I,3	245,2	Б.Ч.
	II	ХМ2	42	0,55	23,I0	В. 2-I4
				Итого:	400,I	
КПI95	I	СI	9	I,8	I6,2	В. 2-I4
	2	С2	2	2,9	5,8	В. 2-I4
	3	С6	2	3,7	7,4	В. 2-I4
	4	МН4	2	34,8	69,6	В. 2-I4
	5	МН6	I	8,3	8,3	В. 2-I4
	6	МН7	I	9,7	9,7	В. 2-I4
	7	Ø28АIII L = 720	2	3,48	6,96	Б.Ч.
	8	Ø32АIII L = 720	2	4,54	9,08	Б.Ч.
	9	ØI0АI L = 380	4	0,23	0,92	Б.Ч.
	I0	ØI2АI L = I30	8	0,II	0,88	Б.Ч.
	II	Ø32АIII L =I2690	4	80,I	320,4	Б.Ч.
	I2	ХМ2	42	0,55	23,I0	В. 2-I4
				Итого:	478,3	

I.020.I-20/89 В. 2-I0 ч.2

Инв. № подл. | Подпись и дата | Взам. инв. №

88 для КП196
89 для КП197

КП196, КП197

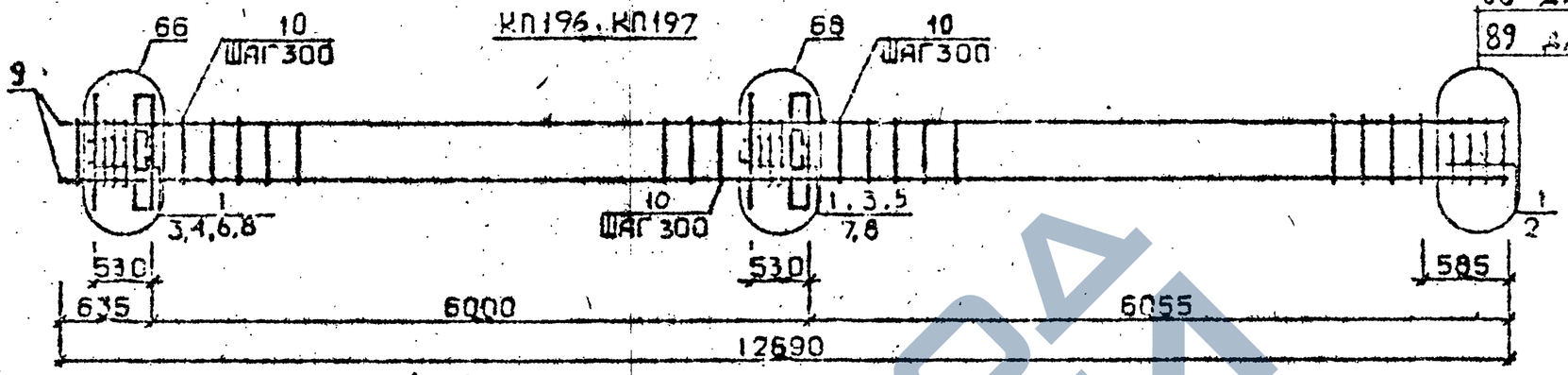

КП198

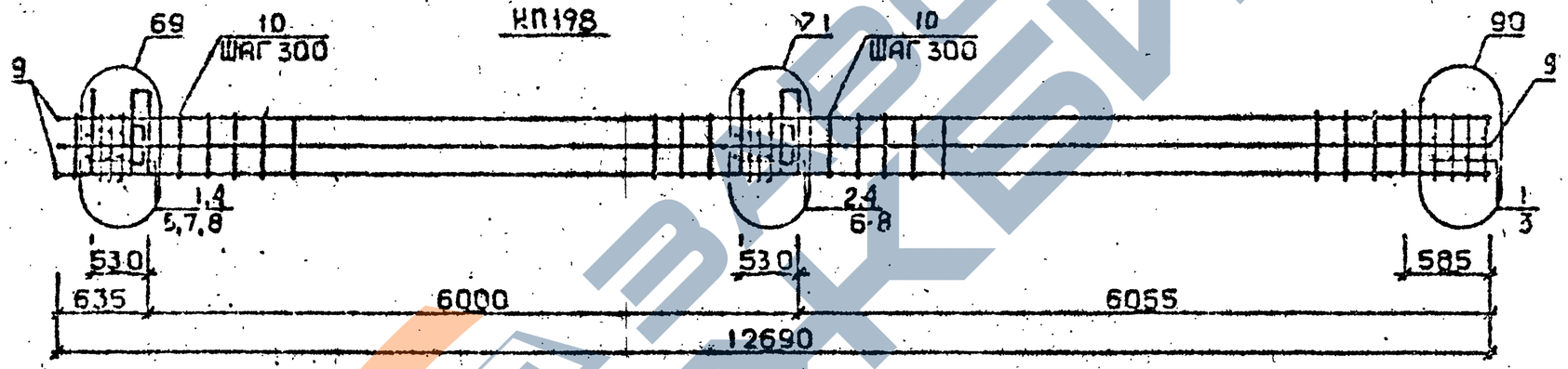

КП199

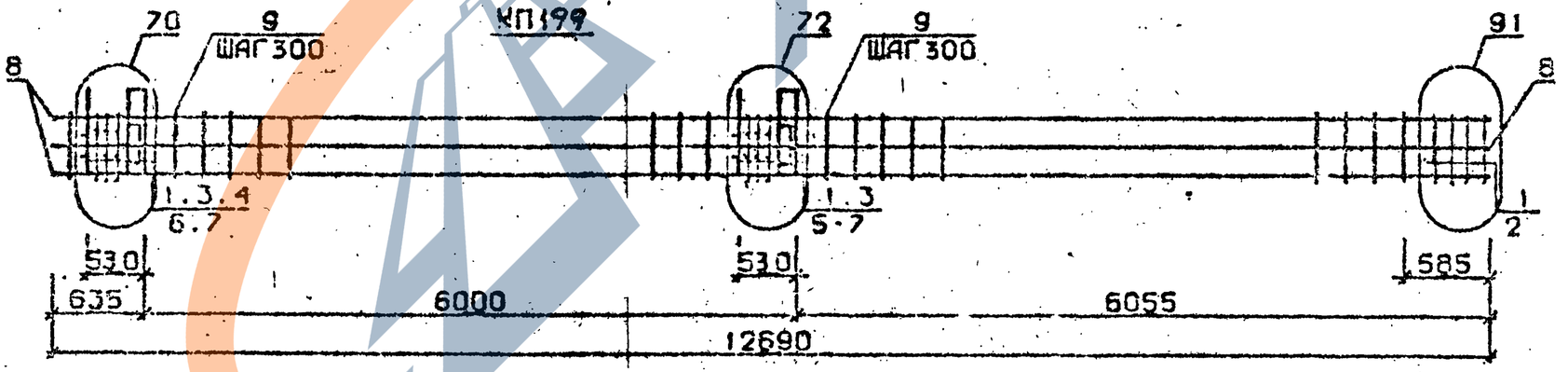

Арматура класса AI и AIII по ГОСТ 5781-82*
Детали см. I.020.I-2с/89 В.2-13
Спецификацию см. лист 2

Разраб.	Гавшавадзе	
Провер.	Бускивадзе	
ГИП	Бускивадзе	
Н.контр.	Бускивадзе	

I.020.I-2с/89 2-10 К108

Каркас пространственный КП196 ... КП199

Стадия	Лист	Листов
Р	1	2

ТбилЗНИИЭП

УР ГАЗ

Инв.№подл. | Подп. и дата | Взам.инв.№

Марка пространственного каркаса	Поз.	Марка арматурного изделия	Кол.	Масса, кг		Обозначение документа
				I шт.	Всего	
КШ96	I	С2	II	2,9	3I,9	В. 2-I4
	2	С7	2	4,3	8,6	В. 2-I4
	3	МН4	2	34,8	69,6	В. 2-I4
	4	МН7	I	9,7	9,7	В. 2-I4
	5	МН8	I	II,9	II,9	В. 2-I4
	6	Ø32АШ I = 720	2	4,54	9,08	Б.Ч.
	7	Ø36АШ I = 720	2	5,75	II,5	Б.Ч.
	8	Ø10АI I = 380	4	0,23	0,92	Б.Ч.
	9	Ø36АШ I = I2690	4	I0I,0	404,0	Б.Ч.
	I0	ХМ3	42	0,88	36,96	В. 2-I4
				Итого:	594,5	
КШ97	I	С2	II	2,9	3I,9	В. 2-I4
	2	С8	2	5,0	I0,0	В. 2-I4
	3	МН4	2	34,8	69,6	В. 2-I4
	4	МН7	I	9,7	9,7	В. 2-I4
	5	МН8	I	II,9	II,9	В. 2-I4
	6	Ø32АШ I = 720	2	4,54	9,08	Б.Ч.
	7	Ø36АШ I = 720	2	5,75	II,5	Б.Ч.
	8	Ø10АI I = 380	4	0,23	0,92	Б.Ч.
	9	Ø40АШ I = I2690	4	I25,0	500,0	Б.Ч.
	I0	ХМ3	42	0,88	36,96	В. 2-I4
				Итого:	691,5	
КШ98	I	СI	6	I,8	I0,8	В. 2-I4
	2	С2	5	2,9	I4,5	В. 2-I4
	3	С6	2	3,7	7,4	В. 2-I4
	4	МН4	2	34,8	69,6	В. 2-I4
	5	МН7	I	9,7	9,7	В. 2-I4
	6	МН9	I	I7,3	I7,3	В. 2-I4
	7	Ø32АШ I = 720	4	4,54	I8,I6	Б.Ч.
	8	Ø10АI I = 380	4	0,23	0,92	Б.Ч.
	9	Ø32АШ I = I2690	8	80,I	640,8	Б.Ч.
	I0	ХМ2	42	0,55	23,I0	В. 2-I4
				Итого:	812,3	

Марка пространственного каркаса	Поз.	Марка арматурного изделия	Кол.	Масса, кг		Обозначение документа
				I шт.	Всего	
КШ99	I	С2	II	2,9	3I,9	В. 2-I4
	2	С7	2	4,3	8,6	В. 2-I4
	3	МН4	2	34,8	69,6	В. 2-I4
	4	МН8	I	II,9	II,9	В. 2-I4
	5	МН10	I	20,8	20,8	В. 2-I4
	6	Ø36АШ I = 720	4	5,75	23,0	Б.Ч.
	7	Ø10АI I = 380	4	0,23	0,92	Б.Ч.
	8	Ø36АШ I = I2690	8	I0I,0	808,0	Б.Ч.
	9	ХМ3	42	0,88	36,96	В. 2-I4
				Итого:	I012,4	

Инв. № подл. | Подпись и дата | Взам. инв. №

1.020.1-2с/89 В.2-70 т.2

КП200 ... КП202

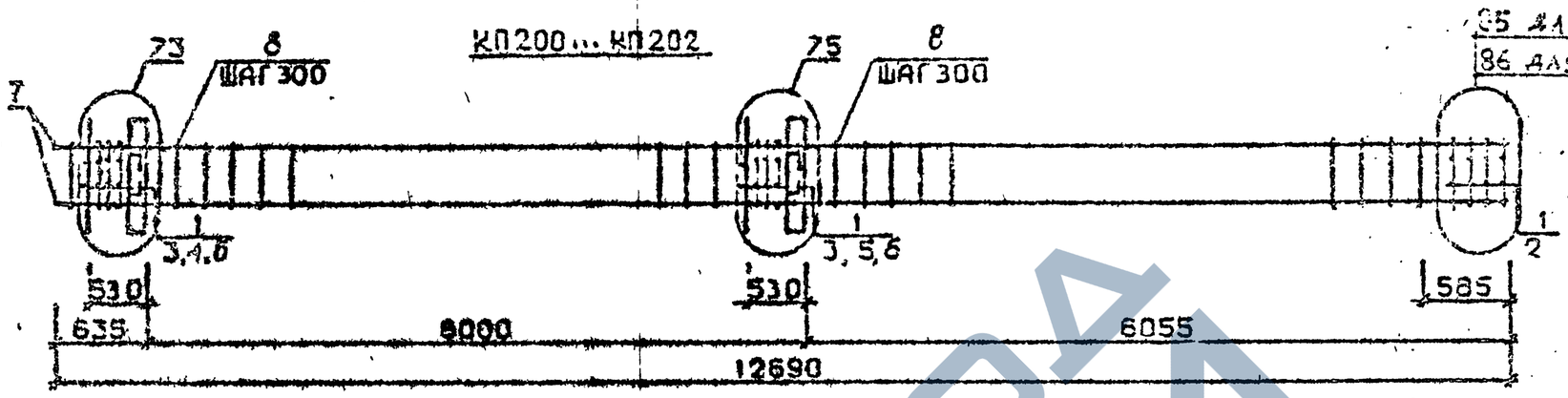

КП203

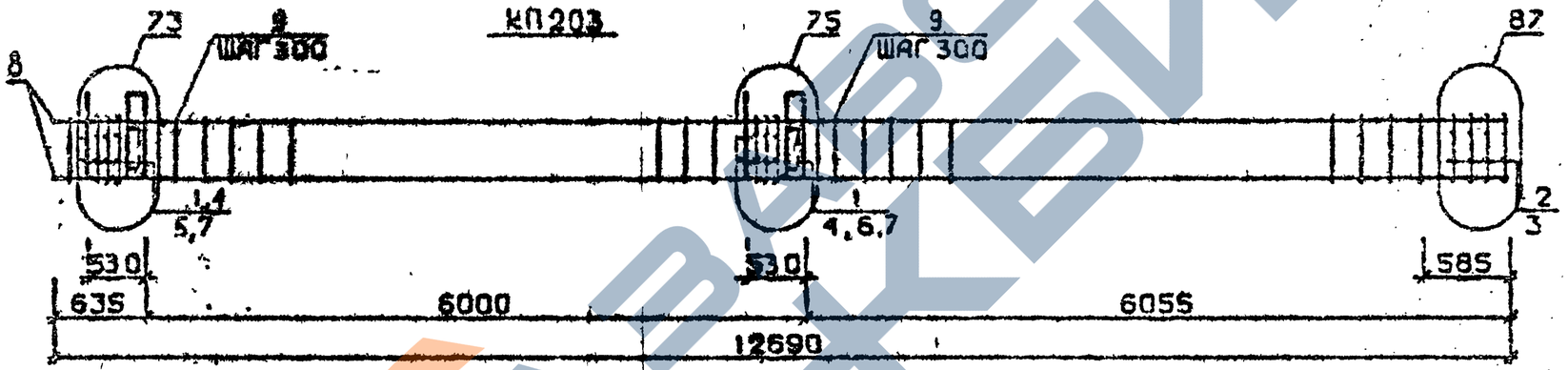

КП204

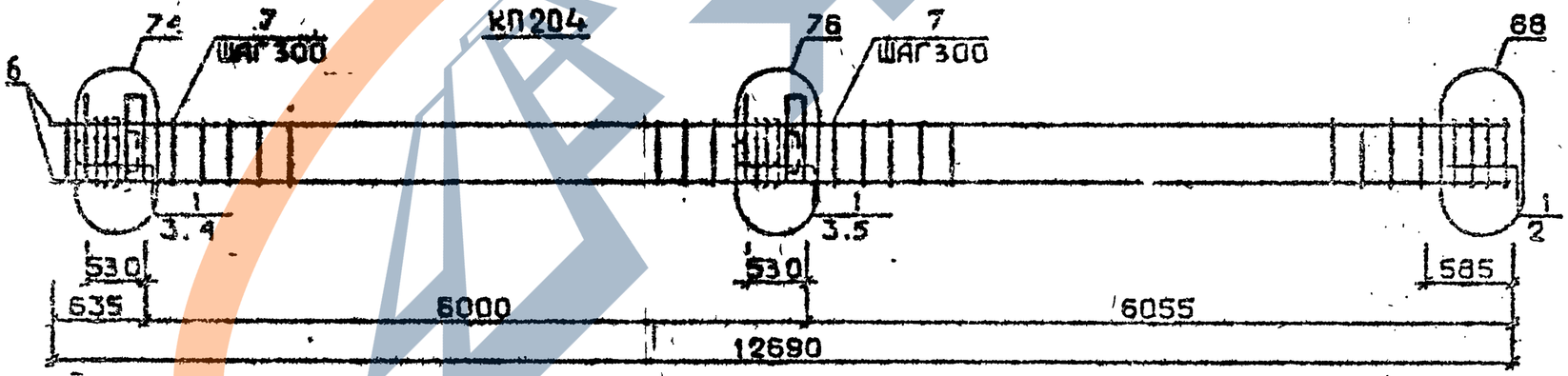

Арматура класса AI и AIII по ГОСТ 5781-82*
Детали см. I.020.I-2с/89 В.2-I3
Спецификацию см. лист 2

Разраб.	Гавшавадзе		
Проверил	Бускивадзе		
ГИП	Бускивадзе		
Н.контр.	Бускивадзе		

1.020.1-2с/89 2-10 К109

Каркас пространственный КП200 ... КП204

Стадия	Лист	Листов
Р	1	2

ТбилЗНИИЭП

Инв.№ подл. | Подп. и дата | Взам. инв. №

Формат А3

Марка пространственного каркаса	Поз.	Марка арматурного изделия	Кол.	Масса, кг I шт.	Масса, кг Всего	Обозначение документа
КП200	I	СI	II	I,8	I9,8	В. 2-I4
	2	С4	2	2,2	4,4	В. 2-I4
	3	МН5	2	27,6	55,2	В. 2-I4
	4	МН6	2	8,3	I6,6	В. 2-I4
	5	МН7	2	9,7	I9,4	В. 2-I4
	6	Ø12АI L = I30	8	0,II	0,88	Б.Ч.
	7	Ø2◡АШ L = I2690	4	3I,3	I25,2	Б.Ч.
	8	ХМI	42	0,55	23,10	В. 2-I4
				Итого:	264,6	
КП20I	I	СI	II	I,8	I9,8	В. 2-I4
	2	С5	2	3,I	6,2	В. 2-I4
	3	МН5	2	27,6	55,2	В. 2-I4
	4	МН6	2	8,3	I6,6	В. 2-I4
	5	МН7	2	9,7	I9,4	В. 2-I4
	6	Ø12АI L = I30	8	0,II	0,88	Б.Ч.
	7	Ø25АШ L = I2690	4	48,9	I95,6	Б.Ч.
	8	ХМI	42	0,55	23,I	В. 2-I4
				Итого:	336,8	
КП202	I	СI	II	I,8	I9,8	В. 2-I4
	2	С5	2	3,I	6,2	В. 2-I4
	3	МН5	2	27,6	55,2	В. 2-I4
	4	МН6	2	8,3	I6,6	В. 2-I4
	5	МН7	2	9,7	I9,4	В. 2-I4
	6	Ø12АI L = I30	8	0,II	0,88	Б.Ч.
	7	Ø28АШ L = I2690	4	6I,3	245,2	Б.Ч.
	8	ХМ2	42	0,55	23,10	В. 2-I4
				Итого:	386,4	

Марка пространственного каркаса	Поз.	Марка арматурного изделия	Кол.	Масса, кг I шт.	Масса, кг Всего	Обозначение документа
КП203	I	СI	9	I,8	I6,2	В. 2-I4
	2	С2	2	2,9	5,8	В. 2-I4
	3	С6	2	3,7	7,4	В. 2-I4
	4	МН5	2	27,6	55,2	В. 2-I4
	5	МН6	2	8,3	I6,6	В. 2-I4
	6	МН7	2	9,7	I9,4	В. 2-I4
	7	Ø12АI L = I30	8	0,II	0,88	Б.Ч.
	8	Ø32АШ L = I2690	4	80,I	320,4	Б.Ч.
	9	ХМ2	42	0,55	23,10	В. 2-I4
				Итого:	465,0	
КП204	I	С2	II	2,9	3I,9	В. 2-I4
	2	С7	2	4,3	8,6	В. 2-I4
	3	МН5	2	27,6	55,2	В. 2-I4
	4	МН7	2	9,7	I9,4	В. 2-I4
	5	МН8	2	II,9	23,8	В. 2-I4
	6	Ø36АШ L =I2690	4	I0I,0	404,0	Б.Ч.
	7	ХМ3	42	0,88	36,96	В. 2-I4
				Итого:	580,8	

Инв. № подл. | Подпись и дата | Взам. инв. №

КП 205

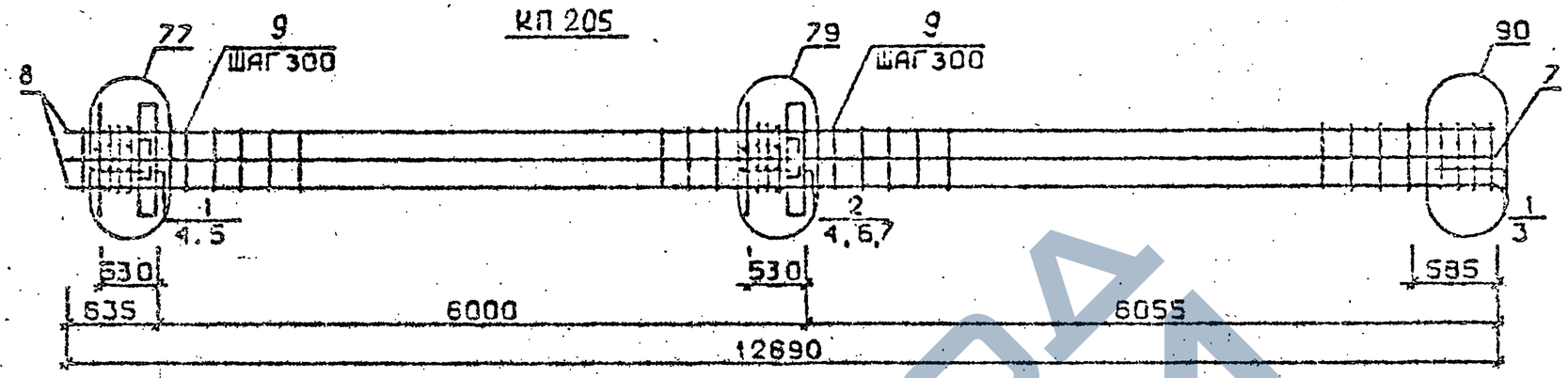

КП 206

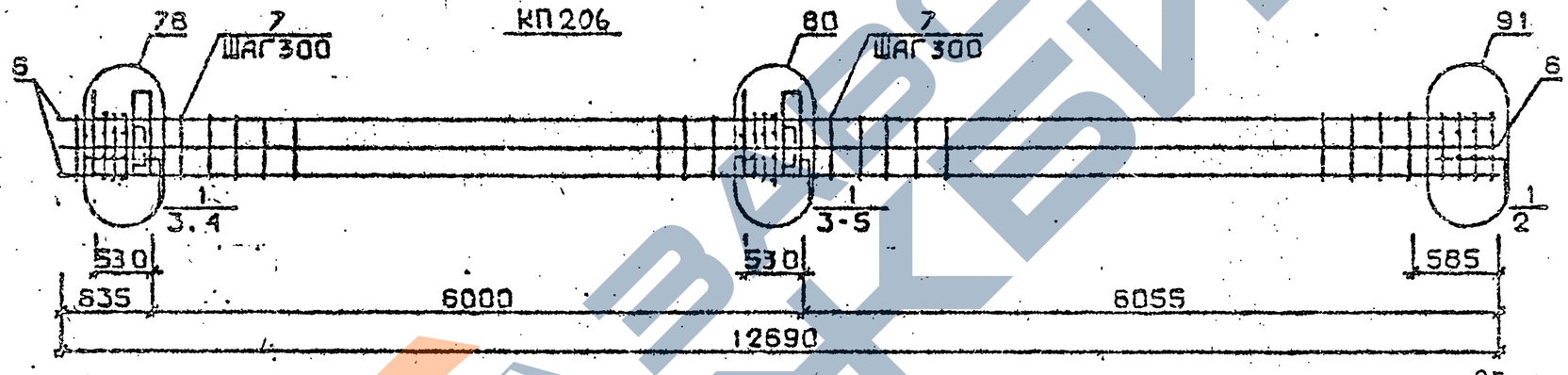

КП 200н ... КП 202н

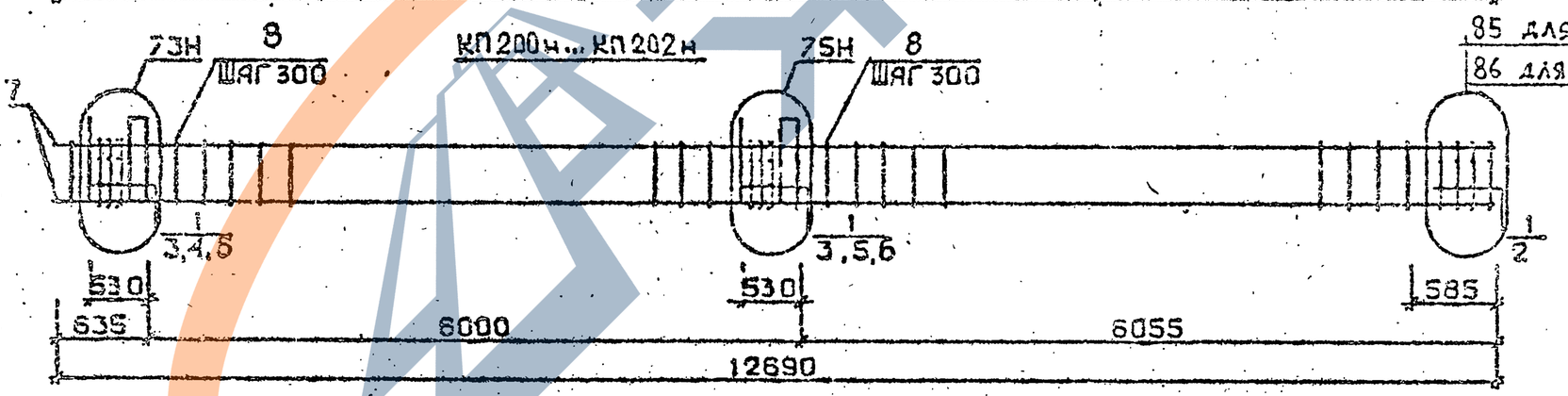

Арматура класса AI и AIII по ГОСТ 5781-82*
Детали см: I.020.I-2с/89 В.2-13
Спецификацию см. лист 2

Разраб.	Тавшавадзе		
Провери	Бускивадзе		
ГИП	Бускивадзе		
Н. контр	Бускивадзе		

1.020.1-2с/89 2-10 К110

Каркас пространственный КП205, КП206 КП200н ... КП202н

Стадия	Лист	Листов
Р	1	2

ТбилЗНИИЭП

ФОРМАТ А3

Инв.№подл. | Подп. и дата | Взам.инв.№

1.020.1-2с/89 В. 2-10 ч.2

Марка пространственного каркаса	Поз.	Марка арматурного изделия	Кол.	Масса, кг		Обозначение документа
				1 шт.	Всего	
КП205	1	С1	6	1,8	10,8	В. 2-14
	2	С2	5	2,9	14,5	В. 2-14
	3	С6	2	3,7	7,4	В. 2-14
	4	МН5	2	27,6	55,2	В. 2-14
	5	МН7	2	9,7	19,4	В. 2-14
	6	МН8	1	11,9	11,9	В. 2-14
	7	МН9	1	17,3	17,3	В. 2-14
	8	Ø32АШ L =12690	8	80,1	640,8	Б.Ч.
	9	ХМ2	42	0,55	23,10	В. 2-14
				Итого:	800,4	
КП206	1	С2	11	2,9	31,9	В. 2-14
	2	С7	2	4,3	8,6	В. 2-14
	3	МН5	2	27,6	55,2	В. 2-14
	4	МН8	3	11,9	35,7	В. 2-14
	5	МН10	1	20,8	20,8	В. 2-14
	6	Ø36АШ L = 12690	8	101,0	808,0	Б.Ч.
	7	ХМ3	42	0,88	36,96	В. 2-14
				Итого:	997,5	
КП200в	1	С1	11	1,8	19,8	В. 2-14
	2	С4	2	2,2	4,4	В. 2-14
	3	МН5в	2	27,6	55,2	В. 2-14
	4	МН6	2	8,3	16,6	В. 2-14
	5	МН7	2	9,7	19,4	В. 2-14
	6	Ø12АI L = 130	8	0,11	0,88	Б.Ч.
	7	Ø20АШ L = 12690	4	31,3	125,2	Б.Ч.
	8	ХМ1	42	0,55	23,10	В. 2-14
				Итого:	264,6	

Марка пространственного каркаса	Поз.	Марка арматурного изделия	Кол.	Масса, кг		Обозначение документа
				1 шт.	Всего	
КП201в	1	С1	11	1,8	19,8	В. 2-14
	2	С5	2	3,1	6,2	В. 2-14
	3	МН5в	2	27,6	55,2	В. 2-14
	4	МН6	2	8,3	16,6	В. 2-14
	5	МН7	2	9,7	19,4	В. 2-14
	6	Ø12АI L = 130	8	0,11	0,88	Б.Ч.
	7	Ø25АШ L =12690	4	48,9	195,6	Б.Ч.
	8	ХМ1	42	0,55	23,10	В. 2-14
				Итого:	336,8	
КП202в	1	С1	11	1,8	19,8	В. 2-14
	2	С5	2	3,1	6,2	В. 2-14
	3	МН5в	2	27,6	55,2	В. 2-14
	4	МН6	2	8,3	16,6	В. 2-14
	5	МН7	2	9,7	19,4	В. 2-14
	6	Ø12АI L = 130	8	0,11	0,88	Б.Ч.
	7	Ø28АШ L =12690	4	61,3	245,2	Б.Ч.
	8	ХМ2	42	0,55	23,10	В. 2-14
				Итого:	386,4	

ЗАВОД ЖБИ

1.020.1-2с/89 Вып. 2-10 Ч.2

КП 203н

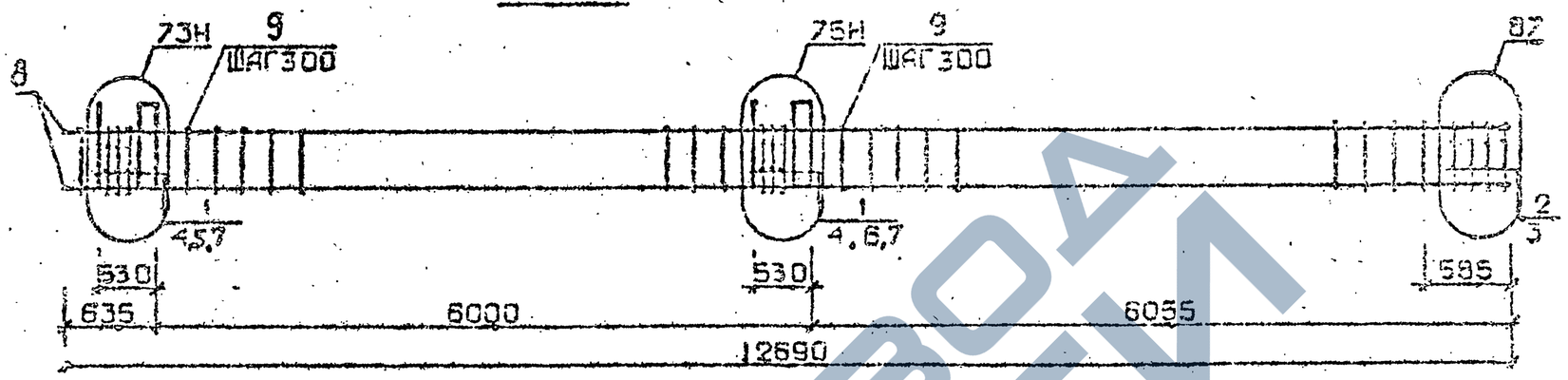

КП 204н

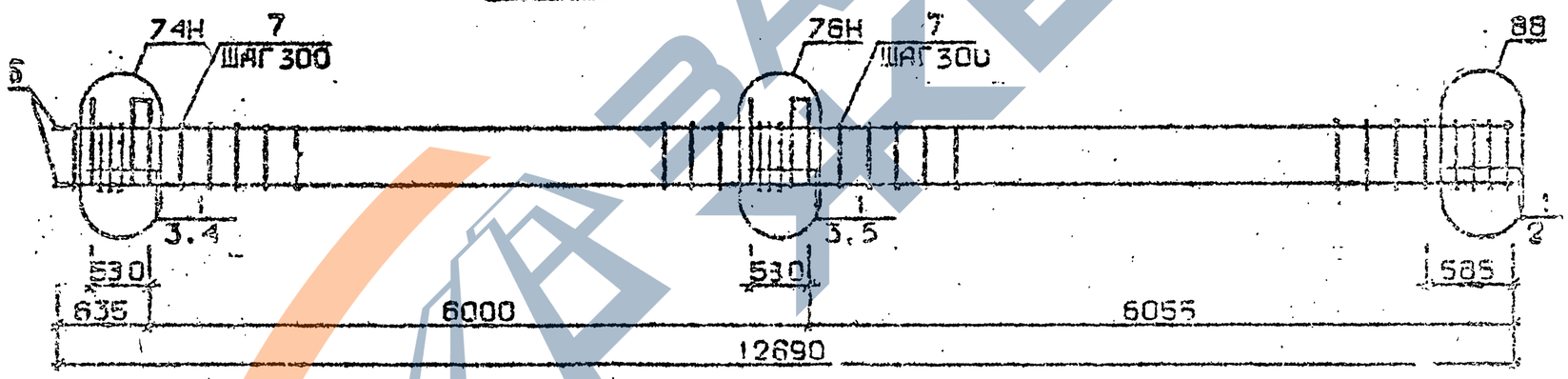

Арматура класса AI и AIII по ГОСТ 5781-82*
Детали см. 1.020.1-2с/89 В.2-13
Спецификацию см. лист 2

Разраб.	Гавшавадзе		1.020.1-2с/89 2-10 КПП	
Проверил	Бускивадзе			
ГИП	Бускивадзе			
Н.контр.	Бускивадзе		Каркас пространственный КП 203н, КП 204н	Стадия: Р; Лист: 1; Листов: 2
				ТбилЗНИИЭП

Инв.№подл. | Подп. и дата | Взам.инв.№

Марка пространственного каркаса	Поз.	Марка арматурного изделия	Кол.	Масса, кг		Обозначение документа
				1 шт.	Всего	
КП203н	1	С1	9	1,8	16,2	В. 2-14
	2	С2	2	2,9	5,8	В. 2-14
	3	С6	2	3,7	7,4	В. 2-14
	4	МН5н	2	27,6	55,2	В. 2-14
	5	МН6	2	8,3	16,6	В. 2-14
	6	МН7	2	9,7	19,4	В. 2-14
	7	Ø12АI L = 130	8	0,11	0,88	Б.Ч.
	8	Ø32 АШ L =12690	4	80,1	320,4	Б.Ч.
	9	ХМ2	42	0,55	23.10	В. 2-14
				Итого:	465.0	
КП204н	1	С2	11	2,9	31,9	В. 2-14
	2	С7	2	4,3	8,6	В. 2-14
	3	МН5н	2	27,6	55,2	В. 2-14
	4	МН7	2	9,7	19,4	В. 2-14
	5	МН8	2	11,9	23,8	В. 2-14
	6	Ø36АШ L =12690	4	101,0	404,0	Б.Ч.
	7	ХМ3	42	0,88	36,96	В. 2-14
				Итого:	580,8	

Марка пространственного каркаса	Поз.	Марка арматурного изделия	Кол.	Масса, кг		Обозначение документа
				1 шт.	Всего	

1.020.1-2с/89 В. 2-10 ч.2

Инв. № подл. | Подпись и дата | Взам. инв. №

КП 205н

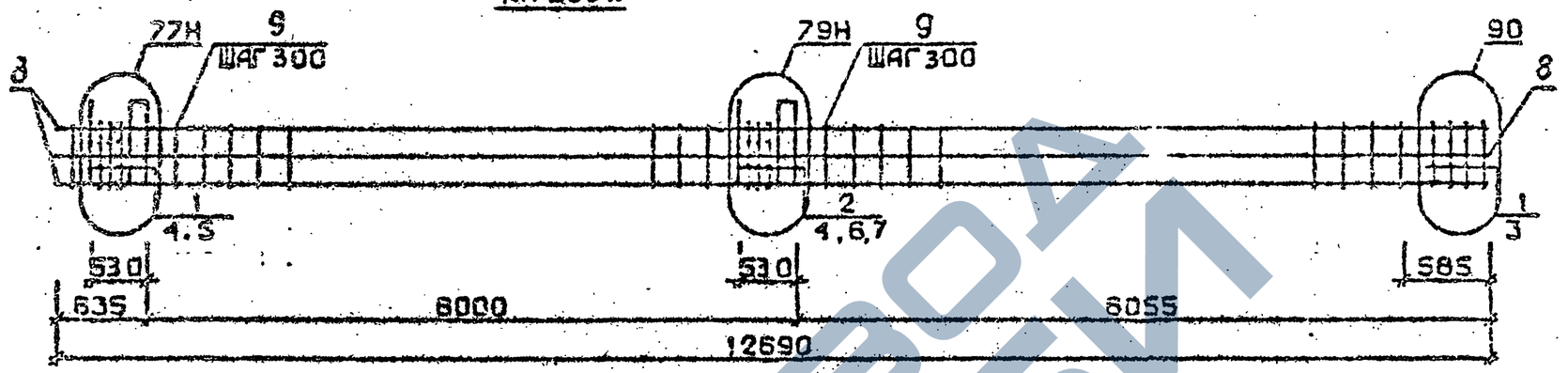

КП 206н

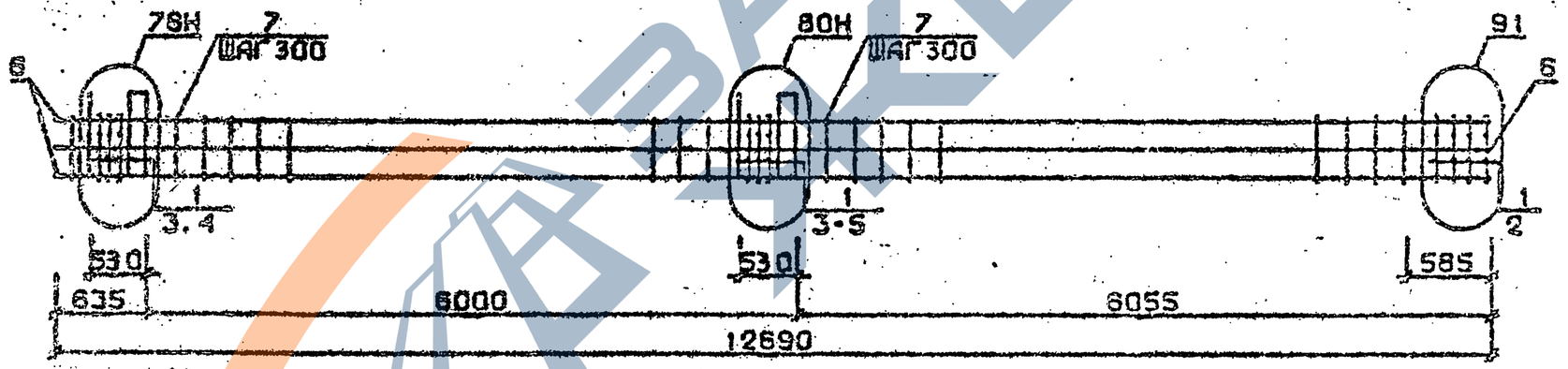

Арматура классов AI и AIII по ГОСТ 5781-82*
Детали см. 1.020.1-2с/89 В.2-13
Спецификацию см. лист 2

Разраб.	Табашвадзе		1.020.1-2с/89 2-10 КП2
Проверил	Бускивадзе		
ГИП	Бускивадзе		Каркас пространственный КП205н, КП206н
Н.контр	Бускивадзе		Стадия Р; Лист 1; Листов 2; ТбилЗНИИЭП

Инв.№подл. | Подп. и дата | Взам.инв.№

Формат А3

Марка пространственного каркаса	Поз.	Марка арматурного изделия	Кол.	Масса, кг		Обозначение документа
				1 шт.	Всего	
КП205н	1	С1	6	1,8	10,8	В. 2-14
	2	С2	5	2,9	14,5	В. 2-14
	3	С6	2	3,7	7,4	В. 2-14
	4	МН5н	2	27,6	55,2	В. 2-14
	5	МН7	2	9,7	10,4	В. 2-14
	6	МН8	1	11,9	11,9	В. 2-14
	7	МН9	1	17,3	17,3	В. 2-14
	8	Ø32АШ L = 12690	8	80,1	640,8	Б.Ч.
	9	ХМ2	42	0,55	23,10	В. 2-14
				Итого:	800,4	
КП206в	1	С2	11	2,9	31,9	В. 2-14
	2	С7	2	4,3	8,6	В. 2-14
	3	МН5н	2	27,6	55,2	В. 2-14
	4	МН8	3	11,9	35,7	В. 2-14
	5	МН10	1	20,8	20,8	В. 2-14
	6	Ø36АШ L =12690	8	101,0	808,0	Б.Ч.
	7	ХМ3	42	0,88	36,96	В. 2-14
				Итого	997,5	

Марка пространственного каркаса	Поз.	Марка арматурного изделия	Кол.	Масса, кг		Обозначение документа
				1 шт.	Всего	

ЗАВОДА ЖБИ

КП207 ... КП209

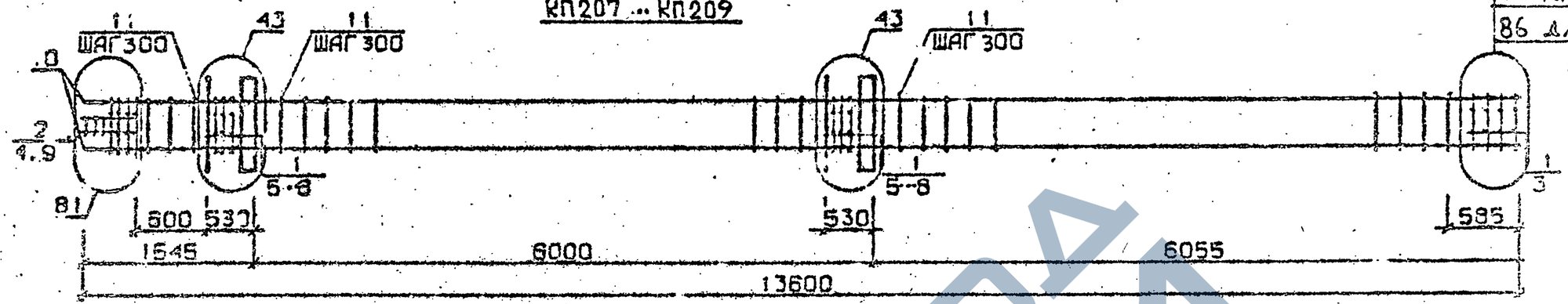

КП210

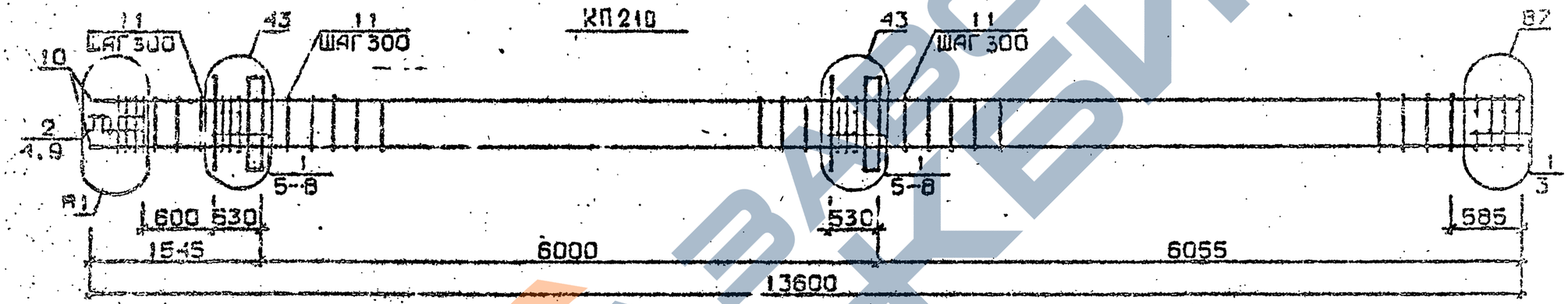

КП211, КП212

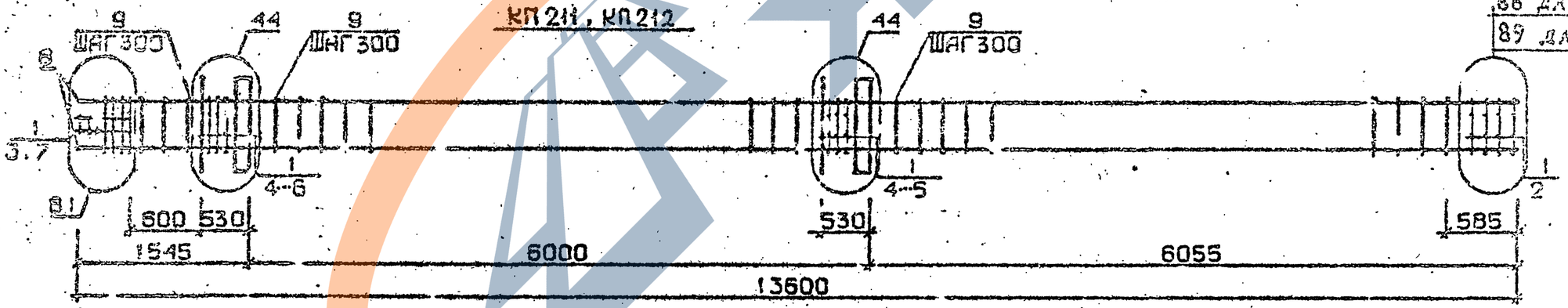

Арматура класса AI и AIII по ГОСТ 5781-82*
Детали см. I.020.I-2с/89 В.2-I3
Спецификации см. лист 2

Разраб.	Чанкветадзе		
Проверил	Барбакадзе		
ГИП	Бускиладзе		
Н.контр.	Барбакадзе		

1.020.1-2с/89 2-10 КП.3

Каркас пространственный КП207... КП212

Стадия	Лист	Листов
Р	1	2

ТбилЗНИИЭП

Инв.№ подл. | Подп. и дата | Взам.инв.№

Марка пространственного каркаса	Поз.	Марка арматурного изделия	Кол.	Масса, кг		Обозначение документа
				1 шт.	Всего	
КП207	I	С1	I2	I,8	2I,6	В. 2-I4
	2	С2	3	2,9	8,7	В. 2-I4
	3	С4	2	2,2	4,4	В. 2-I4
	4	С9	2	0, 7	I, 4	В. 2-I4
	5	МН1	2	25,60	5I,2	В. 2-I4
	6	Ø32АШ L = 720	4	4,54	I8,I6	Б.Ч.
	7	Ø10АI L = 380	4	0,23	0,92	Б.Ч.
	8	Ø12АI L = I30	8	0,II	0,88	Б.Ч.
	9	Ø8АI L = 500	2	0,20	0,4	Б.Ч.
	I0	Ø20АШ L =I3600	4	33,5	I34,0	Б.Ч.
	II	ХМ1	42	0,55	22,55	В. 2-I4
				Итого:	264,2	
КП208	I	С1	I2	I,8	2I,6	В. 2-I4
	2	С2	3	2,9	8,7	В. 2-I4
	3	С5	2	3,I	6,2	В. 2-I4
	4	С9	2	0, 7	I, 4	В. 2-I4
	5	МН1	2	25,60	5I,2	В. 2-I4
	6	Ø32АШ L = 720	4	4,54	I8,I6	Б.Ч.
	7	Ø10АI L = 380	4	0,23	0,92	Б.Ч.
	8	Ø12АI L = I30	8	0,II	0,88	Б.Ч.
	9	Ø8АI L = 500	2	0,20	0,4	Б.Ч.
	I0	Ø25АШ L =I3600	4	52,4	209,6	Б.Ч.
	II	ХМ1	4I	0,55	22,55	В. 2-I4
				Итого:	342,I	
КП209	I	С1	I2	I,8	2I,6	В. 2-I4
	2	С2	3	2,9	8,7	В. 2-I4
	3	С5	2	3,I	6,2	В. 2-I4
	4	С9	2	0, 7	I, 4	В. 2-I4
	5	МН1	2	25,60	5I,2	В. 2-I4
	6	Ø32АШ L = 720	4	4,54	I8,I6	Б.Ч.
	7	Ø10АI L = 380	4	0,23	0,92	Б.Ч.
	8	Ø12АI L = I30	8	0,II	0,88	Б.Ч.
	9	Ø8АI L = 500	2	0,20	0,4	Б.Ч.
	I0	Ø28АШ L = I3600	4	65,7	262,8	Б.Ч.
	II	ХМ2	4I	0,55	22,55	В. 2-I4
				Итого:	394,8	

Марка пространственного каркаса	Поз.	Марка арматурного изделия	Кол.	Масса, кг		Обозначение документа
				1 шт.	Всего	
КП2I0	I	С1	I0	I,8	I8,0	В. 2-I4
	2	С2	5	2,9	I4,5	В. 2-I4
	3	С5	3	3,7	7,4	В. 2-I4
	4	С9	2	0, 7	I, 4	В. 2-I4
	5	МН1	2	25,60	5I,2	В. 2-I4
	6	Ø32АШ L = 720	4	4,54	I8,I6	Б.Ч.
	7	Ø10АI L = 380	4	0,23	0,92	Б.Ч.
	8	Ø12АI L = I30	8	0,II	0,88	Б.Ч.
	9	Ø8АI L = 500	2	0,20	0,4	Б.Ч.
	I0	Ø32АШ L = I3600	4	85,9	343,6	Б.Ч.
	II	ХМ2	4I	0,55	22,55	В. 2-I4
				Итого:	479,0	
КП2II	I	С2	I5	2,9	43,5	В. 2-I4
	2	С7	2	4,3	8,6	В. 2-I4
	3	С9	2	0, 7	I, 4	В. 2-I4
	4	МН1	2	25,60	5I,2	В. 2-I4
	5	Ø36АШ L = 720	4	5,75	23,0	Б.Ч.
	6	Ø10АI L = 380	4	0,23	0,92	Б.Ч.
	7	Ø8АI L = 500	2	0,20	0,4	Б.Ч.
	8	Ø36АШ L = I3600	4	I09,0	436,0	Б.Ч.
	9	ХМ3	4I	0,88	36,08	В. 2-I4
				Итого:	60I,0	
КП2I2	I	С2	I5	2,9	43,5	В. 2-I4
	2	С6	2	5,0	I0,0	В. 2-I4
	3	С9	2	0, 7	I, 4	В. 2-I4
	4	МН1	2	25,60	5I,2	В. 2-I4
	5	Ø36АШ L = 720	4	5,75	23,0	Б.Ч.
	6	Ø10АI L = 380	4	0,23	0,92	Б.Ч.
	7	Ø8АI L = 500	2	0,20	0,4	Б.Ч.
	8	Ø40АШ L = I3600	4	I34,0	536,0	Б.Ч.
	9	ХМ3	4I	0,88	36,08	В. 2-I4
				Итого:	702,4	

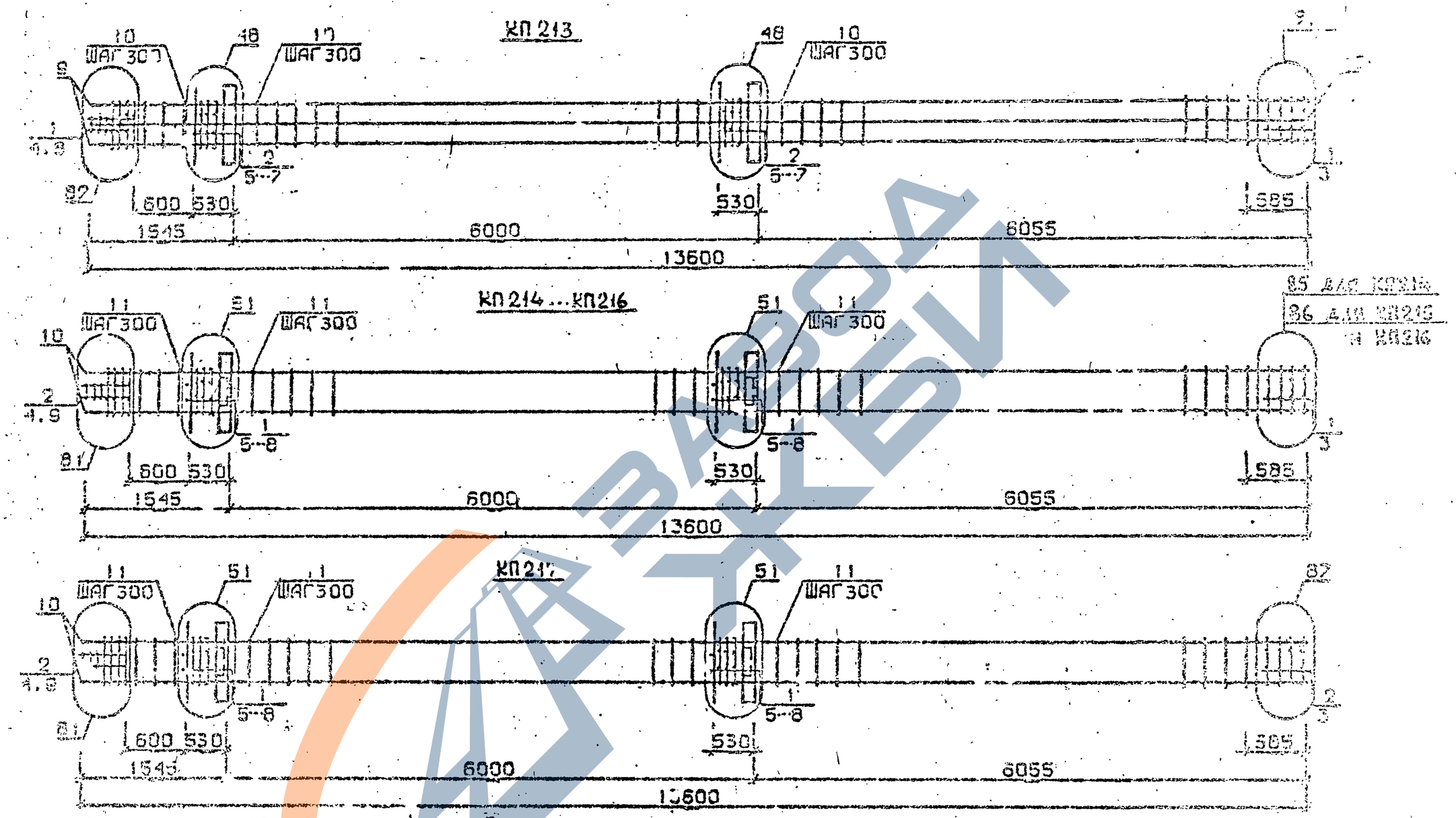

Арматура класса АI и АIII по ГОСТ 5781-82*.
Детали см. I.020.I-2с/89 В.2-13
Спецификацию см. лист 2.

Разраб.	Чанкветадзе		1.020.1-2с/89 2-10 КП14
Проверил	Барбакадзе		
ГИП	Бускивадзе		Каркас пространственный КП2-3 ... КП217
Н. контр.	Барбакадзе		Стадия Р, Лист 1, Листов 2
			ТбилЗНИИЭП

Формат А3

ЗАВОД КБИ

Марка пространственного каркаса	Поз.	Марка арматурного изделия	Кол.	Масса, кг		Обозначение документа
				I шт.	Всего	
КП2I6	I	С2	5	2,9	I4,5	В. 2-I4
	2	С3	I0	4,2	42,0	В. 2-I4
	3	С7	2	4,3	8,6	В. 2-I4
	4	С9	2	0,7	I,4	В. 2-I4
	5	МН1	2	25,60	5I,2	В. 2-I4
	6	Ø36АШ L = 720	3	5,75	46,0	Б.Ч.
	7	Ø10АI L = 380	4	0,23	0,92	Б.Ч.
	8	Ø8АI L = 500	2	0,20	0,4	Б.Ч.
	9	Ø36АШ L = I3600	8	I09,0	872,0	Б.Ч.
	I0	ХМ3	4I	0,88	36,08	В. 2-I4
				Итого:	I073,0	
КП2I4	I	С1	I2	I,8	2I,6	В. 2-I4
	2	С2	3	2,9	8,7	В. 2-I4
	3	С4	2	2,2	4,4	В. 2-I4
	4	С9	2	0,7	I,4	В. 2-I4
	5	МН2	2	40,0	80,0	В. 2-I4
	6	Ø32АШ L = 720	8	4,54	36,32	Б.Ч.
	7	Ø10АI L = 380	8	0,23	I,84	Б.Ч.
	8	Ø12АI L = I30	8	0,II	0,88	Б.Ч.
	9	Ø8АI L = 500	2	0,20	0,4	Б.Ч.
	I0	Ø20АШ L = I3600	4	33,5	I34,0	Б.Ч.
	II	ХМ1	4I	0,55	22,55	В. 2-I4
				Итого:	3I2,0	
КП2I5	I	С1	I2	I,8	2I,6	В. 2-I4
	2	С2	3	2,9	8,7	В. 2-I4
	3	С5	2	3,I	6,2	В. 2-I4
	4	С9	2	0,7	I,4	В. 2-I4
	5	МН2	2	40,0	80,0	В. 2-I4
	6	Ø32АШ L = 720	8	4,54	36,32	Б.Ч.
	7	Ø10АI L = 380	8	0,23	I,84	Б.Ч.
	8	Ø12АI L = I30	8	0,II	0,88	Б.Ч.
	9	Ø8АI L = 500	2	0,20	0,4	Б.Ч.
	I0	Ø25АШ L = I3600	4	52,4	209,6	Б.Ч.

Марка пространственного каркаса	Поз.	Марка арматурного изделия	Кол.	Масса, кг		Обозначение документа
				I шт.	Всего	
КП2I5	II	ХМ1	4I	0,55	22,55	В. 2-I4
				Итого:	390,I	
КП2I6	I	С2	I2	I,8	2I,6	В. 2-I4
	2	С2	3	2,9	8,7	В. 2-I4
	3	С5	2	3,I	6,2	В. 2-I4
	4	С9	2	0,7	I,4	В. 2-I4
	5	МН2	2	40,0	80,0	В. 2-I4
	6	Ø32АШ L = 720	8	4,54	36,32	Б.Ч.
	7	Ø10АI L = 380	8	0,23	I,84	Б.Ч.
	8	Ø12АI L = I30	8	0,II	0,88	Б.Ч.
	9	Ø8АI L = 500	2	0,20	0,4	Б.Ч.
	I0	Ø28АШ L = I3600	4	65,7	262,8	Б.Ч.
	II	ХМ2	4I	0,55	22,55	В. 2-I4
				Итого:	442,6	
КП2I7	I	С1	I0	I,8	I8,0	В. 2-I4
	2	С2	5	2,9	I4,5	В. 2-I4
	3	С6	2	3,7	7,4	В. 2-I4
	4	С9	2	0,7	I,4	В. 2-I4
	5	МН2	2	40,0	80,0	В. 2-I4
	6	Ø32АШ L = 720	8	4,54	36,32	Б.Ч.
	7	Ø10АI L = 380	8	0,23	I,84	Б.Ч.
	8	Ø12АI L = I30	8	0,II	0,88	Б.Ч.
	9	Ø8АI L = 500	2	0,20	0,4	Б.Ч.
	I0	Ø32АШ L = I3600	4	85,9	343,6	Б.Ч.
	II	ХМ2	4I	0,55	22,55	В. 2-I4
				Итого:	526,8	

КП218, КП219

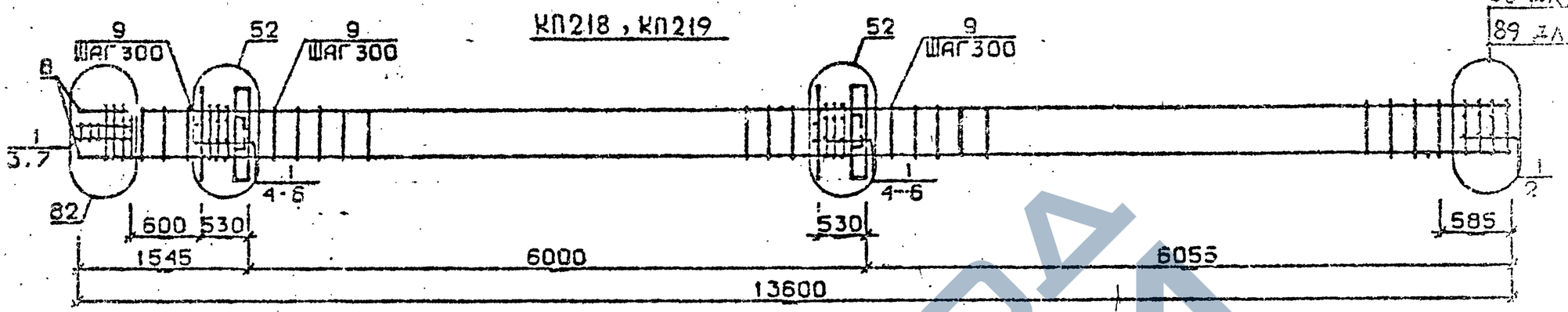

83 для КП2
89 для КП21

КП220

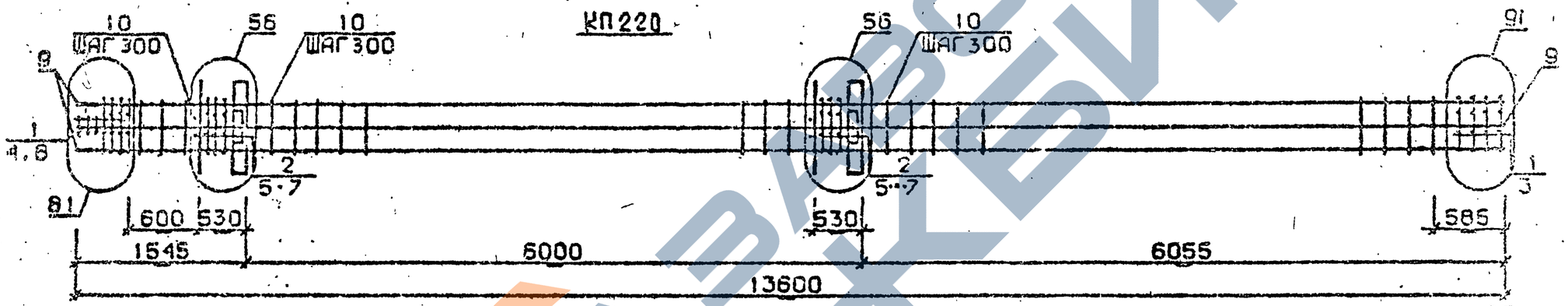

85 для КП221
86 для КП222
и КП223

КП221...КП223

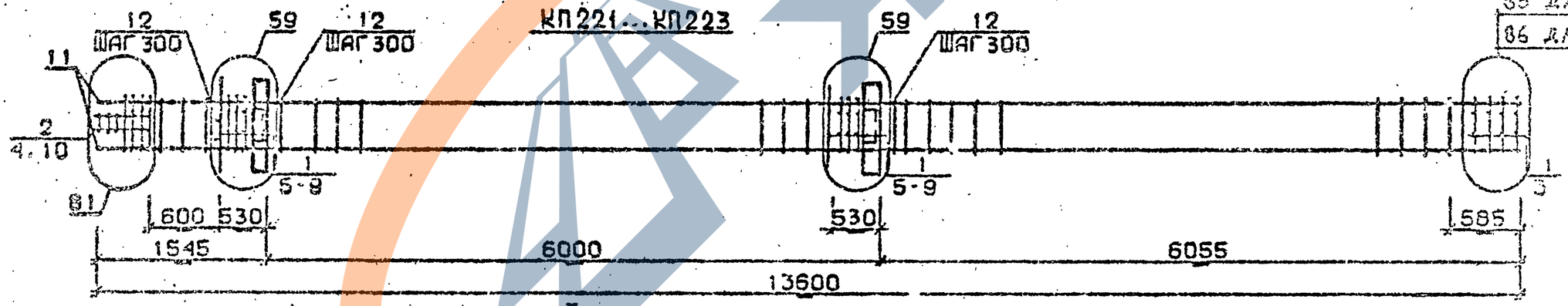

Арматура класса AI и AIII по ГОСТ 5781-82*
Детали см. I.020.I-2с/89 В.2-I3
Спецификацию см. лист 2

Разраб.	Чанкветадзе	
Проверил	Барбакадзе	
ГИП	Бускивадзе	
Н.контр.	Барбакадзе	

1.020.1-2с/89 2-10 КП5

Каркас пространственный КП218...КП223

Стадия	Лист	Листов
Р	1	2

ТбилЗНИИЭП

Инв.№ подл. | Подп. и дата | Взам.инв.№

1.020.1-2с/89 В. 2-10 ч.2

ФОРМАТ А3

Марка пространственного каркаса	Поз.	Марка арматурного изделия	Кол.	Масса, кг I шт.	Масса, кг Всего	Обозначение документа
КП2I8	I	С2	I5	2,9	43,5	В. 2-I4
	2	С3	2	4,3	2,6	Б.Ч.
	3	С9	2	0,7	I, 4	В. 2-I4
	4	МН9	2	40,0	80,0	В. 2-I4
	5	Ø36АШ L = 720	8	5,75	46,0	Б.Ч.
	6	ØI0AI L = 380	8	0,23	I,84	Б.Ч.
	7	Ø8AI L = 500	2	0,20	0.4	Б.Ч.
	8	Ø36АШ L = I3600	4	I09,0	436,0	Б.Ч.
	9	ХМ3	4I	0,88	36,08	В. 2-I4
				Итого:	653,7	
КП2I9	I	С2	I5	2,9	43,5	В. 2-I4
	2	С3	2	5,0	I0,0	В. 2-I4
	3	С9	2	0,7	I, 4	В. 2-I4
	4	МН2	2	40,0	80,0	В. 2-I4
	5	Ø36АШ L = 720	8	5,75	46,0	Б.Ч.
	6	ØI0AI L = 380	8	0,23	I,84	Б.Ч.
	7	Ø8AI L = 500	2	0,20	0,4	Б.Ч.
	8	Ø40АШ L = I3600	4	I34,0	536,0	Б.Ч.
	9	ХМ3	4I	0,88	36,08	
				Итого:	758,1	
КП220	I	С2	5	2,9	I4,5	Б. 2-I4
	2	С3	I0	4,2	42,0	В. 2-I4
	3	С7	2	4,3	8,6	В. 2-I4
	4	С9	2	0,7	I, 4	В. 2-I4
	5	МН2	2	40,0	80,0	В. 2-I4
	6	Ø36АШ L = 720	I2	5,75	69,0	Б.Ч.
	7	ØI0AI L = 380	8	0,23	1,84	Б.Ч.
	8	Ø8AI L = 500	2	0,20	0,4	Б.Ч.
	9	Ø36АШ L = I3600	8	I09,0	872,0	Б.Ч.
	I0	ХМ3	4I	0,88	36,08	Б. 2-I4
				Итого:	II25,7	
КП22I	I	С1	I2	I,8	2I,6	В. 2-I4
	2	С2	3	2,9	8,7	В. 2-I4
	3	С4	2	2,2	4,4	В. 2-I4
	4	С9	2	0,7	I, 4	В. 2-I4
	5	МН3	2	32,8	65,6	В. 2-I4

Марка пространственного каркаса	Поз.	Марка арматурного изделия	Кол.	Масса, кг I шт.	Масса, кг Всего	Обозначение документа
КП22I	6	МН7	2	9,7	I9,4	В. 2-I4
	7	Ø32АШ L = 720	4	4,54	I8,I6	Б.Ч.
	8	ØI0AI L = 380	4	0,23	0,92	Б.Ч.
	9	ØI2AI L = I30	8	0,II	0,88	Б.Ч.
	I0	Ø8AI L = 500	2	0,20	0,4	Б.Ч.
	II	Ø28АШ L = I3600	4	33,6	I34,0	Б.Ч.
	I2	ХМI	4I	0,55	22,55	В. 2-I4
				Итого:	298,0	
КП222	I	С1	I2	I,8	2I,6	В. 2-I4
	2	С2	3	2,9	8,7	В. 2-I4
	3	С5	2	3,I	6,2	В. 2-I4
	4	С9	2	0,7	I, 4	В. 2-I4
	5	МН3	2	32,8	65,6	В. 2-I4
	6	МН7	2	9,7	I9,4	В. 2-I4
	7	Ø32АШ L = 720	4	4,54	I8,I6	Б.Ч.
	8	ØI0AI L = 380	4	0,23	0,92	Б.Ч.
	9	ØI2AI L = I30	8	0,II	0,88	Б.Ч.
	I0	Ø8AI L = 500	2	0,20	C,4	Б.Ч.
	II	Ø25АШ L = I3600	4	52,4	209,6	Б.Ч.
	I2	ХМI	4I	0,55	22,55	В. 2-I4
				Итого:	375,4	
КП223	I	С1	I2	I,8	2I,6	В. 2-I4
	2	С2	3	2,9	8,7	В. 2-I4
	3	С5	2	3,I	6,2	В. 2-I4
	4	С9	2	0,7	I, 4	В. 2-I4
	5	МН3	2	32,8	65,6	В. 2-I4
	6	МН7	2	9,7	I9,4	В 2-I4
	7	Ø32АШ L = 720	4	4,54	I8,I6	Б.Ч.
	8	ØI0AI L = 380	4	0,23	0,92	Б.Ч.
	9	ØI2AI L = I30	8	0,II	0,88	Б.Ч.
	I0	Ø8AI L = 500	2	0,20	0,4	Б.Ч.
	II	Ø28АШ L = I3600	4	65,7	262,8	Б.Ч.
	I2	ХМ2	4I	0,55	22,55	В. 2-I4
				Итого:	428,6	

Инв. № подл. | Подпись и дата | Взам. инв. №

КП224

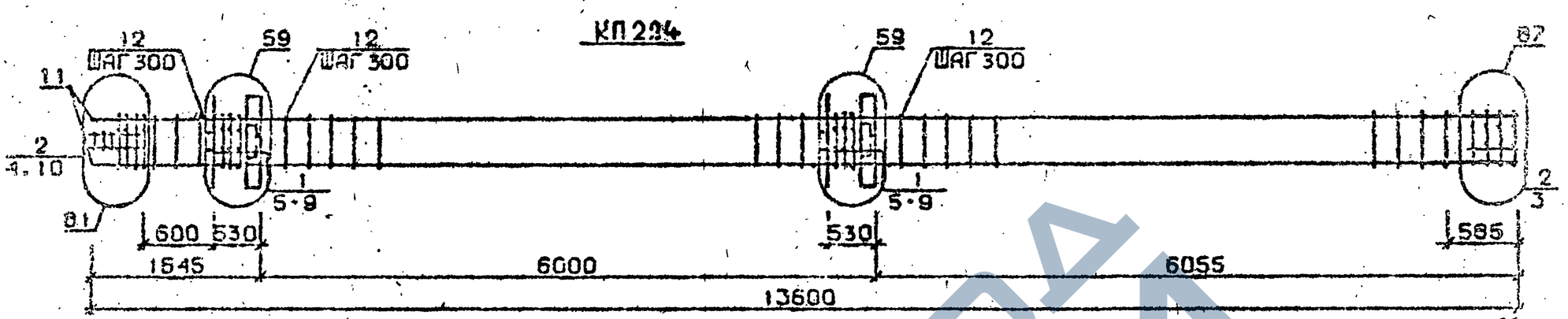

КП225, КП226

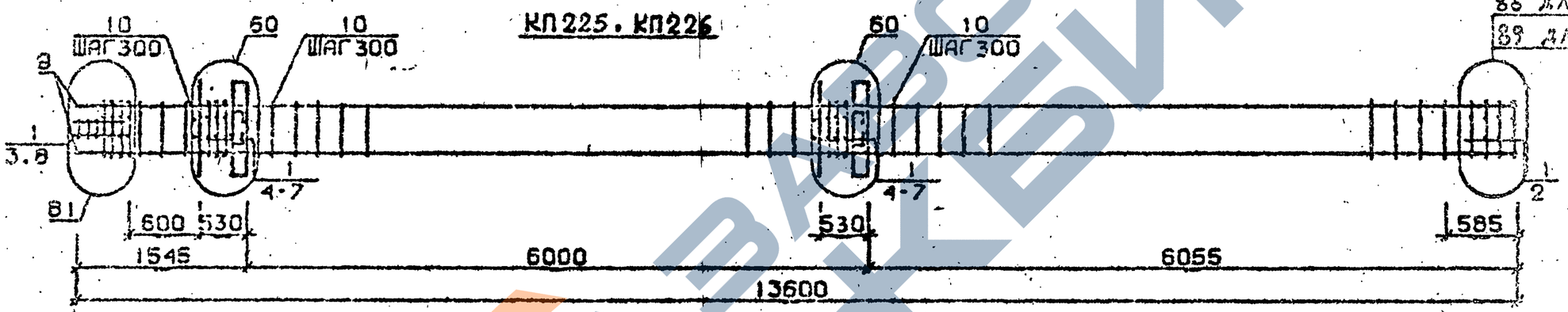

КП227

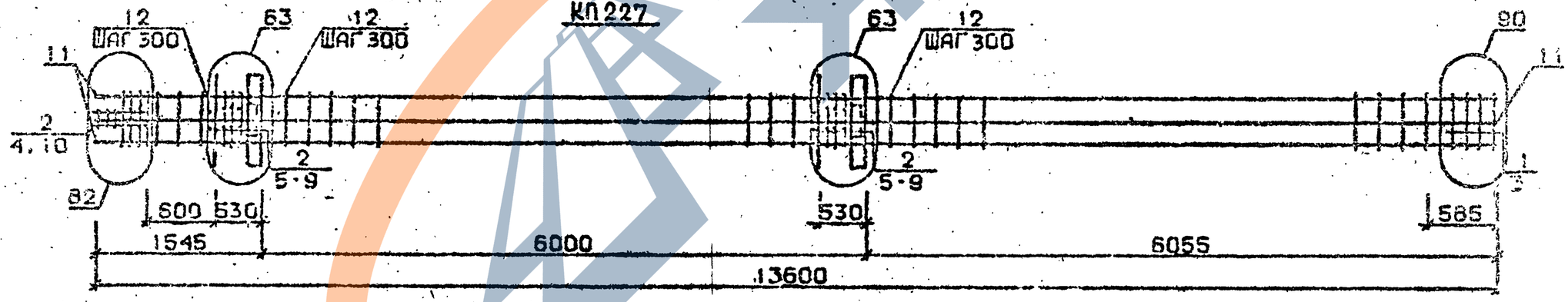

Арматура класса AI и AIII по ГОСТ 5781-82*
Детали см. I.020.I-2с/89 В.2-I3
Спецификацию см. лист 2

Разраб.	Чанкветадзе		1.020.1-2с/89 2-10 КМ6	
Проверил	Барбакадзе			
ГИП	Бускивадзе		Каркас пространственный КП224...КП227	Стадия Р; Лист 1; Листов 2
Н.контр.	Барбакадзе			ТбилЗНИИЭП

Инв.№подл. | Подп. и дата | Взам.инв.№

ФОРМАТ А3

Марка пространственного каркаса	Поз.	Марка арматурного изделия	Кол.	Масса, кг		Обозначение документа
				I шт.	Всего	
КП224	I	С1	I0	I 8	I8,0	В. 2-I4
	2	С2	5	2 9	I4,5	В. 2-I4
	3	С6	2	3,7	7,4	В. 2-I4
	4	С9	2	0, 7	I, 4	В. 2-I4
	5	МН3	2	32,8	65,6	В. 2-I4
	6	МН7	2	9,7	I9,4	В. 2-I4
	7	Ø32АШ L = 720	4	4,54	I8,16	Б.Ч.
	8	Ø10АI L = 380	4	0,23	0,92	Б.Ч.
	9	Ø12АI L = I30	8	0,II	0,88	Б.Ч.
	I0	Ø8АI L = 500	2	0,20	0,4	Б.Ч.
	II	Ø32АШ L = I3600	4	85,9	343,6	Б.Ч.
	I2	ХМ2	4I	0,55	22,55	В. 2-I4
				Итого:	512,8	
КП225	I	С2	I5	2,9	43,5	В. 2-I4
	2	С7	2	4,3	8,6	В. 2-I4
	3	С9	2	0, 7	I, 4	В. 2-I4
	4	МН3	2	32,8	65,6	В. 2-I4
	5	МН8	2	II,9	23,8	В. 2-I4
	6	Ø36АШ L = 720	4	5,75	23,0	Б.Ч.
	7	Ø10АI L = 380	4	0,23	0,92	Б.Ч.
	8	Ø8АI L = 500	2	0,20	0,4	Б.Ч.
	9	Ø36АШ L = I3600	4	I09,0	436,0	Б.Ч.
	I0	ХМ3	4I	0,88	36,08	В. 2-I4
				Итого:	638,3	
КП226	I	С2	I5	2,9	43,5	В. 2-I4
	2	С8	2	5,0	I0,0	В. 2-I4
	3	С9	2	0, 7	I, 4	В. 2-I4
	4	МН3	2	32,8	65,6	В. 2-I4
	5	МН8	2	II,9	23,8	В. 2-I4
	6	Ø36АШ L = 720	4	5,75	23,0	Б.Ч.
	7	Ø10АI L = 380	4	0,23	0,92	Б.Ч.
	8	Ø8АI L = 500	2	0,20	0,4	Б.Ч.
	9	Ø40АШ L = I3600	4	I34,0	536,0	Б.Ч.
	I0	ХМ3	4I	0,88	36,08	В. 2-I4
				Итого:	740,5	
КП227	I	С1	2	I,8	3,6	В. 2-I4
	2	С2	I3	2,9	37,7	В. 2-I4
	3	С6	2	3,7	7,4	В. 2-I4
	4	С9	2	0, 7	I 4	В. 2-I4
	5	МН3	2	32,8	65,6	В. 2-I4
	6	МН8	2	II,9	23,8	В. 2-I4
	7	Ø32АШ L = 720	4	3,48	I3,92	Б.Ч.
	8	Ø36АШ L = 720	4	5,75	23,0	Б.Ч.
	9	Ø10АI L = 380	4	0,23	0,92	Б.Ч.
	I0	Ø8АI L = 500	2	0,20	0,4	Б.Ч.
	II	Ø32АШ L = I3600	8	85,9	687,2	Б.Ч.
	I2	ХМ2	4I	0,55	22,55	В. 2-I4
				Итого:	887,4	

Инв. № подл. | Подпись и дата | Взам. инв. №

КП228

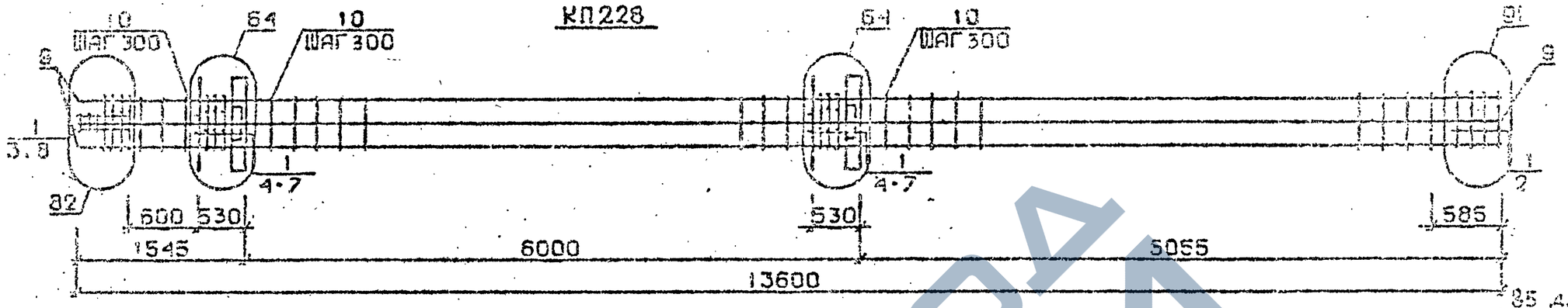

КП229...КП231

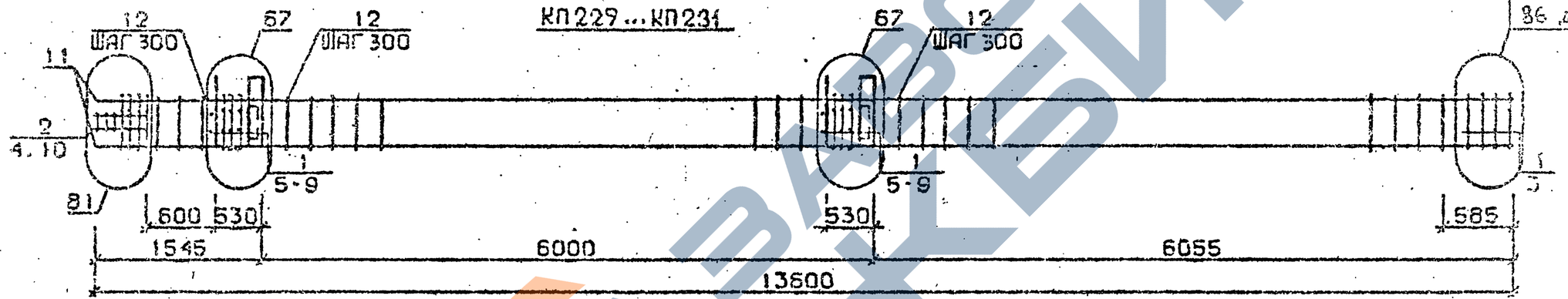

85 для КП229
86 для КП230 и КП231

КП232

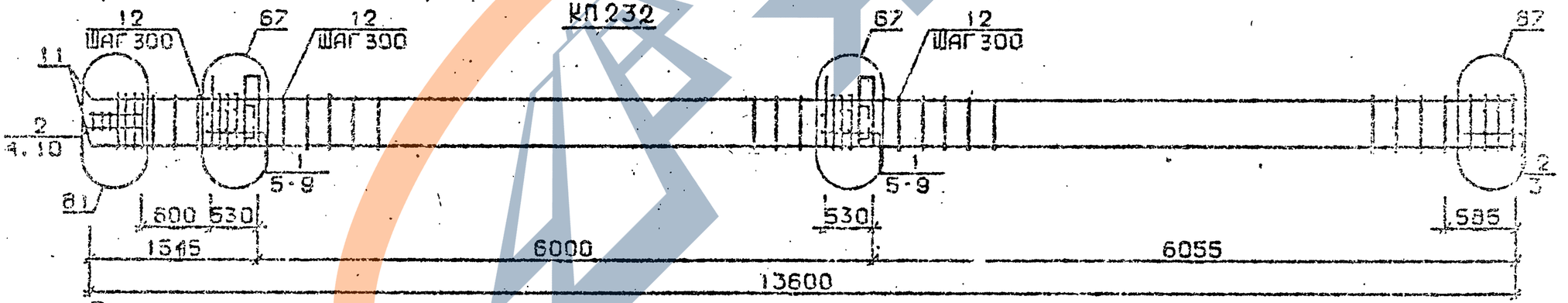

Арматура класса AI и AIII по ГОСТ 5781-82*
Детали см. I.020.I-2с/89 В.2-I3
Спецификацию см.лист 2

Разраб.	Чанкветадзе		1.020.1-2с/89 2-10 КП7	
Проверил	Барбакадзе			
ГИП	Бускивадзе			
Н.контр.	Барбакадзе		Каркас пространственная КП228...КП232	Стадия Р; Лист 1; Листов
				ТбилЗНИИЭП

Инв.№подл. | Подп. и дата | Взам.инв.№

ЭРМАТ 72

Марка пространственного каркаса	Поз.	Марка арматурного изделия	Кол.	Масса, кг		Обозначение документа
				I шт.	Всего	
	I	С2	I5	2,9	43,5	В. 2-I4
	2	С7	2	4,3	8,6	В. 2-I4
	3	С9	2	0,7	I,4	В. 2-I4
	4	МН3	2	32,8	65,6	В. 2-I4
	5	МН8	2	II,9	23,8	В. 2-I4
КП228	6	Ø36AIII L = 720	8	5,75	46,0	Б.Ч.
	7	Ø10AI L = 380	4	0,23	0,92	Б.Ч.
	8	Ø8AI L = 500	2	0,20	0,4	Б.Ч.
	9	Ø36AIII L = I3600	8	I09,0	872,0	Б.Ч.
	I0	ХМ3	4I	0,88	22,55	В. 2-I4
				Итого:	I038,2	
	I	С1	I2	I,8	2I,6	В. 2-I4
	2	С2	3	2,9	8,7	В. 2-I4
	3	С6	2	3,7	7,4	В. 2-I4
	4	С9	2	0,7	I,4	В. 2-I4
	5	МН4	2	34,8	69,6	В. 2-I4
КП229	6	МН7	2	9,7	I9,4	В. 2-I4
	7	Ø32AIII L = 720	4	4,54	I8,I6	Б.Ч.
	8	Ø10AI L = 380	4	0,23	0,92	Б.Ч.
	9	Ø12AI L = I30	8	0,II	0,88	Б.Ч.
	I0	Ø8AI L = 500	2	0,20	0,4	Б.Ч.
	II	Ø20AIII L = I3600	4	33,5	I34,0	Б.Ч.
	I2	ХМ1	4I	0,55	22,55	В. 2-I4
				Итого:	302,2	
	I	С1	I2	I,8	2I,6	В. 2-I4
	2	С2	3	2,9	8,7	В. 2-I4
	3	С5	2	3,I	6,2	В. 2-I4
	4	С9	2	0,7	I,4	В. 2-I4
КП230	5	МН4	2	34,8	69,6	В. 2-I4
	6	МН7	2	9,7	I9,4	В. 2-I4
	7	Ø32AIII L = 720	4	4,54	I8,I6	Б.Ч.
	8	Ø10AI L = 380	4	0,23	0,92	Б.Ч.
	9	Ø12AI L = I30	3	0,II	0,33	Б.Ч.
	I0	Ø8AI L = 500	2	0,20	0,4	Б.Ч.

Марка пространственного каркаса	Поз.	Марка арматурного изделия	Кол.	Масса, кг		Обозначение документа
				I шт.	Всего	
КП230	II	Ø25AIII L = I3600	4	52,4	209,6	Б.Ч.
	I2	ХМ1	4I	0,55	22,55	В. 2-I4
				Итого:	378,8	
	I	С1	I2	I,8	2I,6	В. 2-I4
	2	С2	3	2,9	8,7	В. 2-I4
	3	С5	2	3,I	6,2	В. 2-I4
	4	С9	2	0,7	I,4	В. 2-I4
	5	МН4	2	34,8	69,6	В. 2-I4
	6	МН7	2	9,7	I9,4	В. 2-I4
КП23I	7	Ø32AIII L = 720	4	4,54	I8,I6	Б.Ч.
	8	Ø10AI L = 380	4	0,23	0,92	Б.Ч.
	9	Ø12AI L = I30	8	0,II	0,88	Б.Ч.
	I0	Ø8AI L = 500	2	0,20	0,4	Б.Ч.
	II	Ø28AIII L = I3600	4	65,7	262,8	Б.Ч.
	I2	ХМ2	4I	0,55	22,55	Г. 2-I4
				Итого:	432,3	
	I	С1	I0	I,8	I8,0	В. 2-I4
	2	С2	5	2,9	I4,5	В. 2-I4
	3	С6	2	3,7	7,4	В. 2-I4
	4	С9	2	0,7	I,4	В. 2-I4
КП232	5	МН4	2	34,8	69,6	В. 2-I4
	6	МН7	2	9,7	I9,4	В. 2-I4
	7	Ø32AIII L = 720	4	4,54	I8,I6	Б.Ч.
	8	Ø10AI L = 380	4	0,23	0,92	Б.Ч.
	9	Ø12AI L = I30	8	0,II	0,88	Б.Ч.
	I0	Ø8AI L = 500	2	0,20	0,4	Б.Ч.
	II	Ø32AIII L = I3600	4	85,9	343,6	Б.Ч.
	I2	ХМ2	4I	0,55	22,55	В. 2-I4
				Итого:	516,8	

Инв. № подл. | Подпись и дата | Взам. инв. №

КП233; КП234

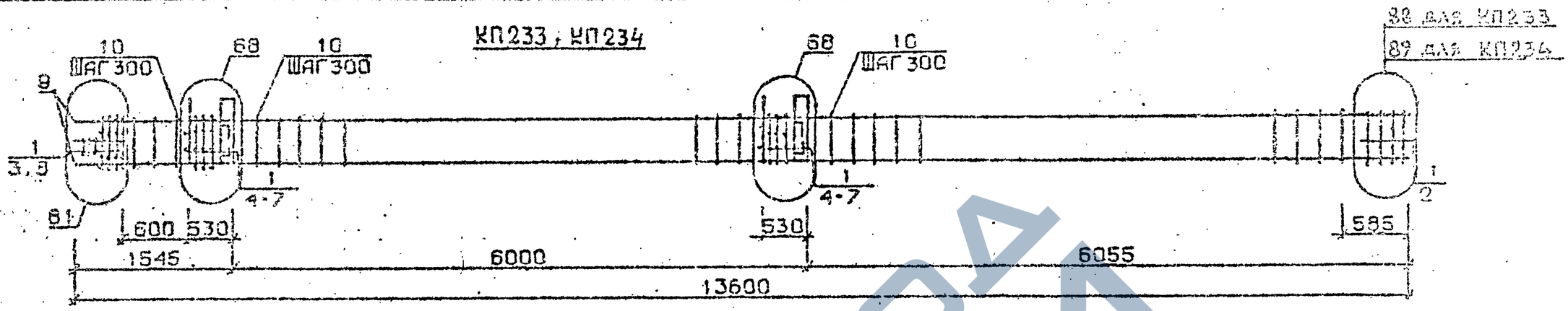

КП235

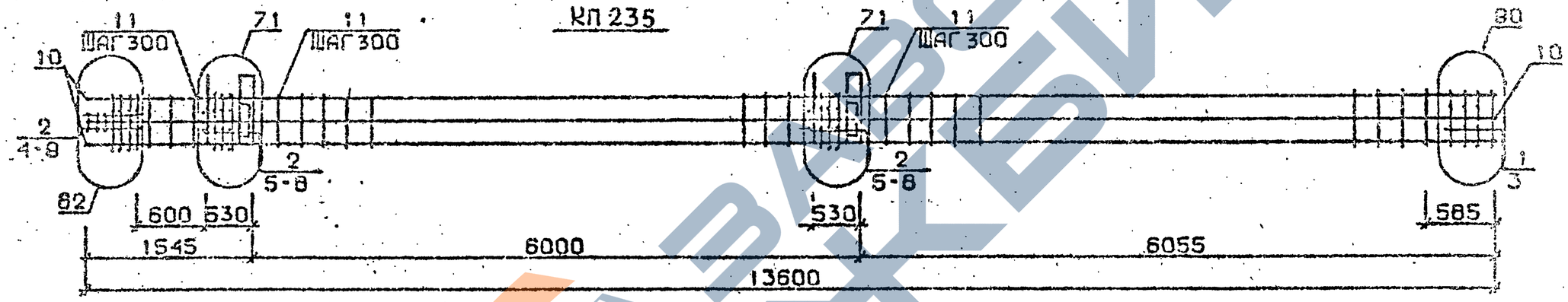

Арматура класса AI и AIII по ГОСТ 5781-82*
Деталя см. 1.020.1-2с/89 В.2-13
Спецификацию см.лист 2

Разраб.	Цанкветадзе		
Проверил	Барбакадзе		
ГИП	Бускиладзе		
Н.контр.	Барбакадзе		

1.020.1-2с/89 2-10 КП8

Каркас пространственный КП233...КП235

Стадия	Лист	Листов
Р	1	2

ТбилЗНИИЭП

Инв.№подл. | Подп. и дата | Взам.инв.№

Формат А3

Марка пространственного каркаса	Поз.	Марка арматурного изделия	Кол.	Масса, кг I шт.	Масса, кг Всего	Обозначение документа
КП233	I	С2	I5	2,9	43,5	В. 2-I4
	2	С7	2	[illegible],3	8,6	В. 2-I4
	3	С9	2	0, 7	I, 4	Б. 2-I4
	4	МН4	2	34,8	69,6	В. 2-I4
	5	МН8	2	II,9	23,8	В. 2-I4
	6	Ø36АШ L = 720	4	5,75	23,0	Б.Ч.
	7	ØI0AI L = 380	4	0,23	0,92	Б.Ч.
	8	Ø8AI L = 500	2	0,20	0,4	Б.Ч.
	9	Ø36АШ L = I3600	4	I09,0	436,0	Б.Ч.
	I0	[illegible]3	41	0,88	22,5[illegible]	В. 2-I4
				Итого:	643,2	
КП234	I	С2	I5	2,9	43,5	В. 2-I4
	2	С8	2	5.0	I0,0	В. 2-I4
	3	С9	2	0, 7	I, 4	В. 2-I4
	4	МН4	2	34,8	69,6	В. 2-I4
	5	МН8	2	II,9	23,8	В. 2-I4
	6	Ø36АШ L = 720	4	5,75	23,0	Б.Ч.
	7	ØI0AI L = 380	4	0,23	0,92	Б.Ч.
	8	Ø8AI L = 500	2	0,20	0,4	Б.Ч.
	9	Ø40АШ L = I3600	4	I34,0	536,0	Б.Ч.
	I0	ХМ3	41	0,88	36,08	В. 2-I4
				Итого:	744,6	
КП235	I	СI	2	I,8	3,6	В. 2-I4
	2	С2	I3	2,9	37,7	В. 2-I4
	3	С6	2	3,7	7,4	В. 2-I4
	4	С9	2	0, 7	I, 4	В. 2-I4
	5	МН4	2	34,8	69,6	В. 2-I4
	6	МН9	2	I7,[illegible]	34,6	В. 2-I4
	7	Ø32 Ш L = 720	4	4,54	I6,I6	Б.Ч.
	8	ØI0. I L = 380	4	0,23	0,92	Б.Ч.
	9	Ø8AI L = 500	2	0,20	0,4	Б.Ч.
	I0	Ø32АШ L = I3600	8	85,9	687,2	Б.Ч.
	II	ХМ2	41	0,55	22,55	В. 2-I4
				Итого:	883,5	

Марка пространственного каркаса	Поз.	Марка арматурного изделия	Кол.	Масса, кг I шт.	Масса, кг Всего	Обозначение документа

Формат А3

ЗАВОД ЖБИ

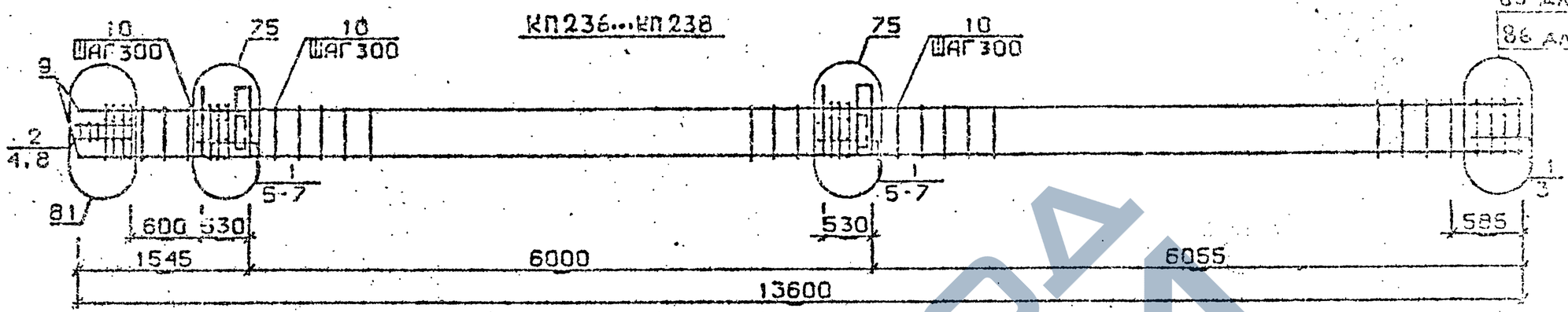

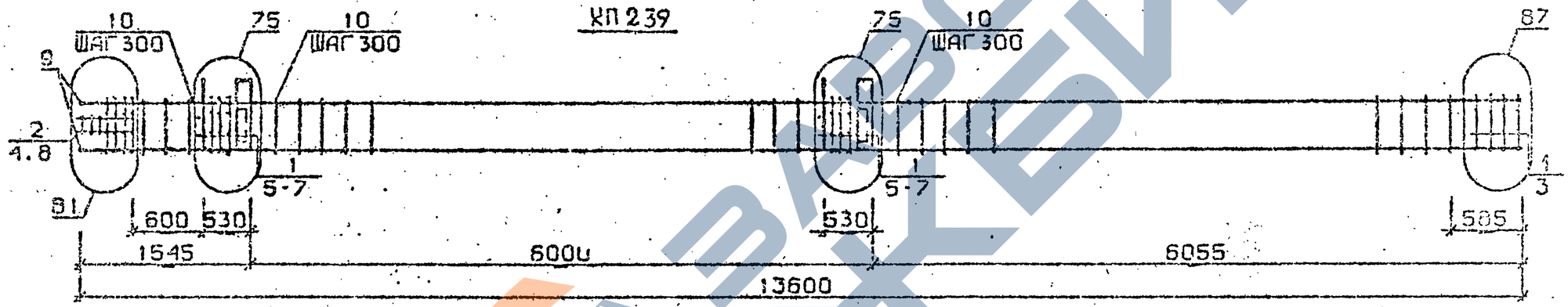

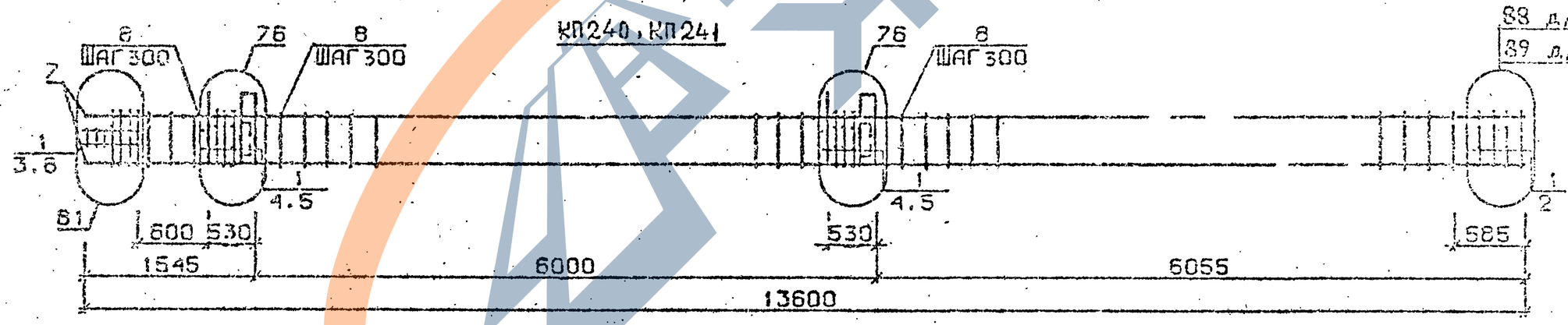

Арматура класса AI и AIII по ГОСТ 5781-82*
Детали см. I.020.I-2с/89 В.2-13
Спецификацию см. лист 2

Разраб.	Чанкветадзе		1.020.1-2с/89 2-10 КП9
Проверил	Барбакадзе		
ГИП	Бускивадзе		Каркас пространственный КП236...КП241
Н. контр.	Барбакадзе		Стадия Р; Лист 1; Листов 2; ТбилЗНИИЭП

Инв.№подл. | Подп. и дата | Взам.инв.№

ЗАО ХБИ

Марка пространственного каркаса	Поз.	Марка арматурного изделия	Кол.	Масса, кг		Обозначение документа
				I шт.	Всего	
КП236	I	CI	I2	I,8	2I,6	В. 2-I4
	2	C2	3	2,9	8,7	В. 2-I4
	3	C4	2	2,2	4,4	В. 2-I4
	4	C9	2	0, 7	I, 4	В. 2-I4
	5	МН5	2	27,6	55,2	В. 2-I4
	6	МН7	4	9,7	38,8	В. 2-I4
	7	Ø12AI L = I30	8	0,II	0,88	Б.Ч.
	8	Ø8AI L = 500	2	0,20	0,4	Б.Ч.
	9	Ø20AIII L = I3600	4	33,5	I34,0	Б.Ч.
	I0	ХМI	4I	0,55	22,55	В. 2-I4
				Итого:	287.9	
КП237	I	CI	I2	I,8	2I,6	В. 2-I4
	2	C2	3	2,9	8,7	В. 2-I4
	3	C5	2	3,I	6,2	В. 2-I4
	4	C9	2	0, 7	I, 4	В. 2-I4
	5	МН5	2	27,6	55,2	В. 2-I4
	6	МН7	4	9,7	38,8	В. 2-I4
	7	Ø12AI L = I30	3	0,II	0,33	Б.Ч.
	8	Ø8AI L = 500	2	0,20	0,4	Б.Ч.
	9	Ø25AIII L = I3600	4	52,4	209,6	Б.Ч.
	I0	ХМI	4I	0,55	22.55	В. 2-I4
				Итого:	364.7	
КП238	I	CI	I2	I,8	2I,6	В. 2-I4
	2	C2	3	2,9	8,7	В. 2-I4
	3	C5	2	3,I	6,2	В. 2-I4
	4	C9	2	0, 7	I, 4	В. 2-I4
	5	МН5	2	27,6	55,2	В. 2-I4
	6	МН7	4	9,7	38,8	В. 2-I4
	7	Ø12AI L = I30	8	0,II	0,88	Б.Ч.
	8	Ø8AI L = 500	2	0,20	0,4	Б.Ч.
	9	Ø28AIII L = I3600	4	65,7	262,8	Б.Ч.
	I0	ХМ2	4I	0,55	22,55	В. 2-I4
				Итого:	418,5	

Марка пространственного каркаса	Поз.	Марка арматурного изделия	Кол.	Масса, кг		Обозначение документа
				I шт.	Всего	
КП239	I	CI	I2	I,8	2I,6	В. 2-I4
	2	C2	3	2,9	8,7	В. 2-I4
	3	C6	2	3,7	7,4	В. 2-I4
	4	C9	2	0, 7	I, 4	В. 2-I4
	5	МН5	2	27,6	55,2	В. 2-I4
	6	МН7	4	9,7	38,8	В. 2-I4
	7	Ø12AI L = I30	8	0,II	0,88	Б.Ч.
	8	Ø8AI L = 500	2	0,20	0,4	Б.Ч.
	9	Ø32AIII L = I3600	4	85,9	343,6	Б.Ч.
	I0	ХМ2	4I	0,55	22.55	В. 2-I4
				Итого:	501.5	
КП240	I	C2	I5	2,9	43,5	В. 2-I4
	2	C7	2	4,3	8,6	В. 2-I4
	3	C9	2	0, 7	I, 4	В. 2-I4
	4	МН5	2	27,6	55,2	В. 2-I4
	5	МН8	4	II,9	47,6	В. 2-I4
	6	Ø8AI L = 500	2	0,20	0,4	Б.Ч.
	7	Ø36AIII L = I3600	4	I09,0	436,0	Б.Ч.
	8	ХМ3	4I	0,88	36,08	В. 2-I4
				Итого:	628.7	
КП24I	I	C2	I5	2,9	43,5	В. 2-I4
	2	C8	2	5,0	I0,0	В. 2-I4
	3	C9	2	0, 7	I, 4	В. 2-I4
	4	МН5	2	27,6	55,2	В. 2-I4
	5	МН8	4	II,9	47,6	В. 2-I4
	6	Ø8AI L = 500	2	0,20	0,4	Б.Ч.
	7	Ø40AIII L = I3600	4	I34,0	536,0	Б.Ч.
	8	ХМ3	4I	0,88	36,08	В. 2-I4
				Итого:	730.1	

I.020.I-2с/89 В. 2-10 т.2

Инв. № подл. | Подпись и дата | Взам. инв. №

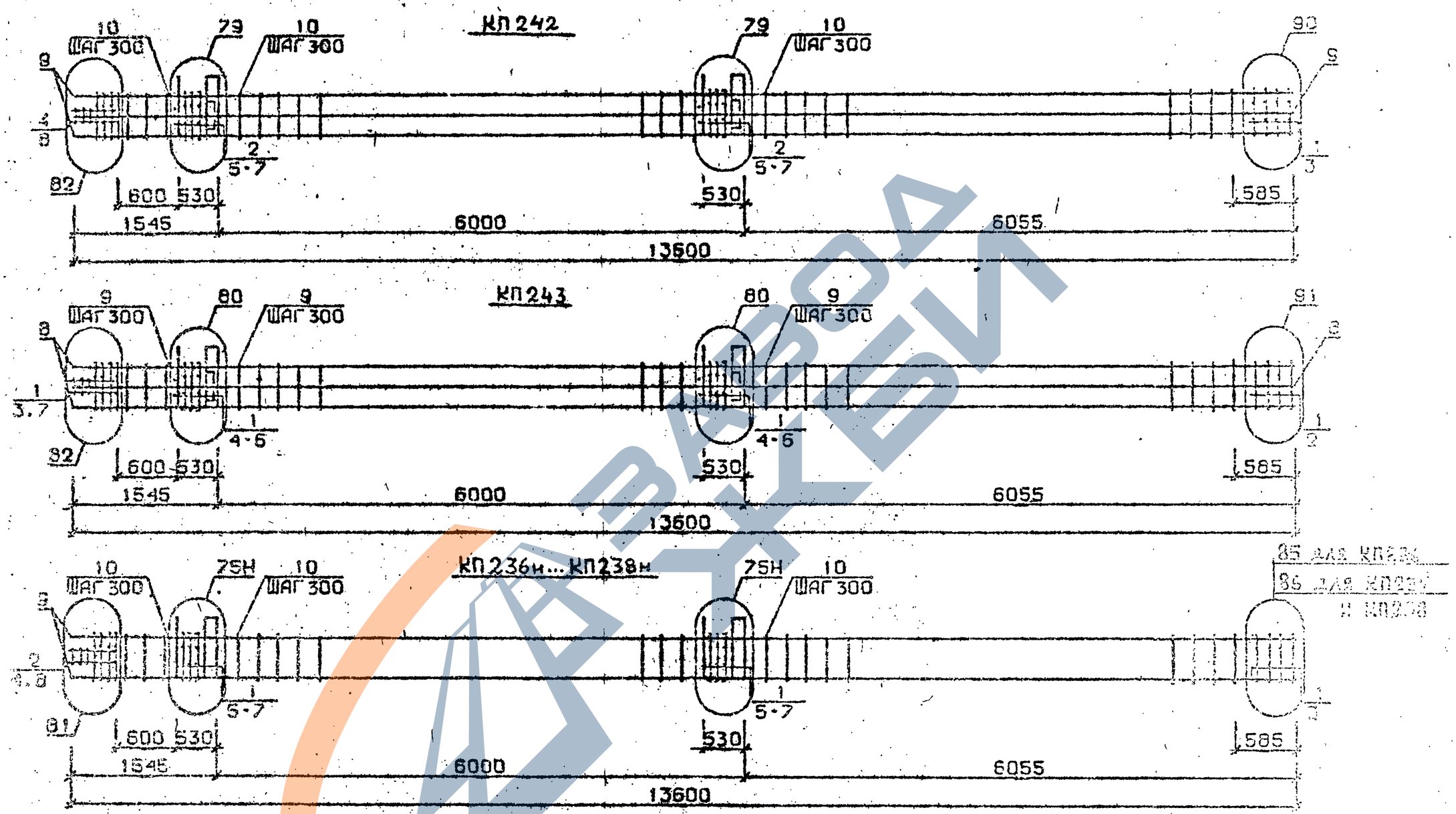

Арматура класса АI и АШ по ГОСТ 5781-82*
Детали см. I.020.I-2с/89 В.2-I3
Спецификацию см. лист 2

Разраб.	Чанкветадзе		1.020.1-2с/89 2-10 КМ20
Проверил	Барбакадзе		
ГИП	Бускивадзе		Каркас пространственный КП242, КП243 КП236н...КП238н
Н.контр.	Барбакадзе		Стадия Р Лист 1 Листов 2 ТбилЗНИИЭП

ИНВ.№ ПОДЛ. | ПОДП. И ДАТА | ИНВ.№ ИНВ.№

Марка пространственного каркаса	Поз.	Марка арматурного изделия	Кол.	Масса, кг		Обозначение документа
				I шт.	Всего	
КП242	I	С1	2	I,8	3,6	В. 2-I4
	2	С2	I3	2,9	2,9	В. 2-I4
	3	С6	2	3,7	7,4	В. 2-I4
	4	С9	2	0, 7	I, 4	В. 2-I4
	5	МН5	2	27,6	55,2	В. 2-I4
	6	МН8	2	II,9	23,8	В. 2-I4
	7	МН9	2	I7,3	34,6	В. 2-I4
	8	Ø8АI L = 500	2	0,20	0,4	Б.Ч.
	9	Ø32АШ L = I3600	8	85,9	687,2	Б.Ч.
	I0	ХМ2	4I	0,55	22.55	В. 2-I4
				Итого:	873.8	
КП243	I	С2	I5	2,9	43,5	В. 2-I4
	2	J7	2	4,3	8,6	В. 2-I4
	3	С9	2	0, 7	I, 4	В. 2-I4
	4	МН5	2	27,6	55,2	В. 2-I4
	5	МН8	2	II,9	23,8	В. 2-I4
	6	МНIO	2	20,8	4I,6	В. 2-I4
	7	Ø8АI L = 500	2	0,20	0,4	Б.Ч.
	8	Ø36АШ L = I3600	8	I09,0	872,0	Б.Ч.
	9	ХМ3	4I	0,88	36.08	В. 2-I4
				Итого:	I082,5	
КП236н	I	С1	I2	I,8	2I,6	В. 2-I4
	2	С2	3	2,9	8,7	В. 2-I4
	3	С4	2	2,2	4,4	В. 2-I4
	4	С9	2	0, 7	I, 4	В. 2-I4
	5	МН5н	2	27,6	55,2	В. 2-I4
	6	МН7	4	9,7	38,8	В. 2-I4
	7	Ø12АI .. = I30	8	0,II	0,88	Б.Ч.
	8	Ø8АI L = 500	2	0,20	0,4	Б.Ч.
	9	Ø20АШ L = I3600	4	33,5	I34,0	Б.Ч.
	I0	ХМI	4I	0,55	22,55	В. 2-I4
				Итого:	287.9	

Марка пространственного каркаса	Поз.	Марка арматурного изделия	Кол.	Масса, кг		Обозначение документа
				I шт.	Всего	
КП237н	I	С1	I2	I,8	2I,6	В. 2-I4
	2	С2	3	2,9	8,7	В. 2-I4
	3	С5	2	3,I	6,2	В. 2-I4
	4	С9	2	0, 7	I, 4	В. 2-I4
	5	МН5н	2	27,6	55,2	В. 2-I4
	6	МН7	4	9,7	38,8	В. 2-I4
	7	Ø12АI L = I30	8	0,II	0,88	Б.Ч.
	8	Ø8АI L = 500	2	0,20	0,4	Б.Ч.
	9	Ø25АШ L = I3600	4	52,4	209,6	Б.Ч.
	I0	ХМI	4I	0,55	22,55	В. 2-I4
				Итого:	364.7	
КП238н	I	С1	I2	I,8	2I,6	В. 2-I4
	2	С2	3	2,9	8,7	В. 2-I4.
	3	С5	2	3,I	6,2	В. 2-I4
	4	С9	2	0, 7	I, 4	В. 2-I4
	5	МН5н	2	27,6	55,2	В. 2-I4
	6	МН7	4	9,7	38,8	В. 2-I4
	7	Ø12АI L = I30	8	0,II	0,88	Б.Ч.
	8	Ø8АI L = 500	2	0,20	0,4	Б.Ч.
	9	Ø28АШ L = I3600	4	65,7	262,8	Б.Ч.
	I0	ХМ2	4I	0,55	22.55	В. 2-I4
				Итого:	418.5	

I.020.I-2о/89 В. 2-I0 ч.2

Инв. № подл. | Подпись и дата | Взам. инв. №

КП239н

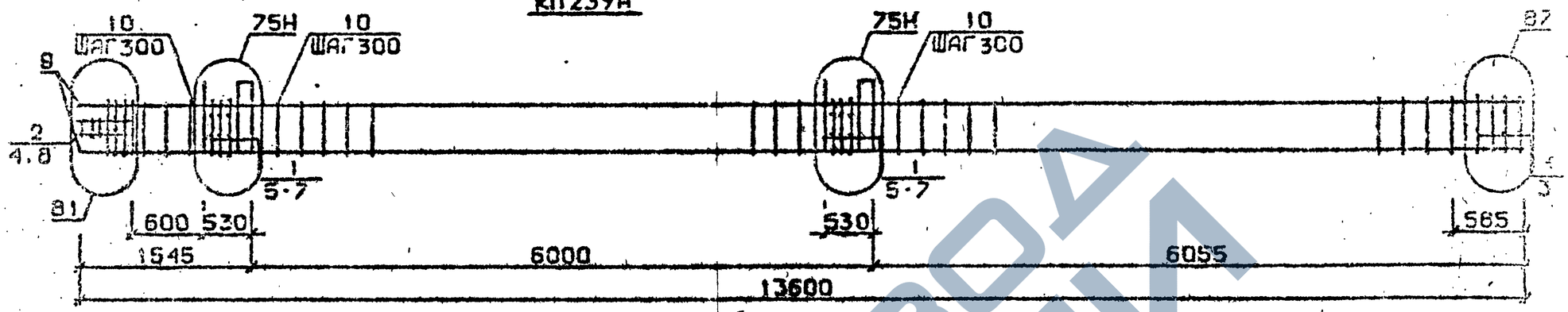

КП240н, КП241н

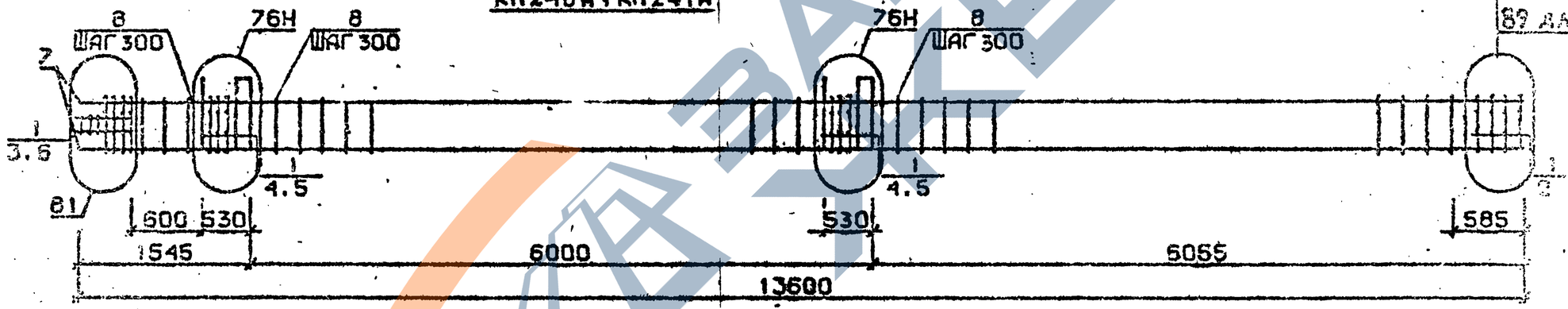

Арматура класса AI и AII по ГОСТ 5781-82*
Деталя см. I.020.I-2с/89 В.2-I3
Спецификацию см. лист 2

Разраб.	Чанкветадзе		1.020.1-2с/89 2-10 КП21	
Проверил	Барбакадзе			
ГИП	Бускивадзе			
Н. контр.	Барбакадзе		Каркас пространственный КП239н...КП241н	Стадия: Р; Лист: 1; Листов: 2
				ТбилЗНИИЭП

ФОРМАТ А3

Инв.№подл. | Подп. и дата | Взам.инв.№

Марка пространственного каркаса	Поз.	Марка арматурного изделия	Кол.	Масса, кг		Обозначение документа
				I шт.	Всего	
КП239н	I	С1	I2	I,8	2I,6	В. 2-I4
	2	С2	3	2,9	8,7	В. 2-I4
	3	С6	2	3,7	7,4	В. 2-I4
	4	С9	2	0,.7	I, 4	В. 2-I4
	5	МН5н	2	27,6	55,2	В. 2-I4
	6	МН7	4	9,7	38,8	В. 2-I4
	7	Ø12АI L = I30	8	0,II	0,88	Б.Ч.
	8	Ø8АI L = 500	2	0,20	0,4	Б.Ч.
	9	Ø32АШ L = I3600	4	85,9	343,6	Б.Ч.
	I0	ХМ2	4I	0,55	22.55	В. 2-I4
				Итого:	504,5	
КП240н	I	С2	I5	2,9	43,5	В. 2-I4
	2	С7	2	4,3	8,6	В. 2-I4
	3	С9	2	0, 7	I, 4	В. 2-I4
	4	МН5н	2	27,6	55,2	В. 2-I4
	5	МН8	4	II,9	47,6	В. 2-I4
	6	Ø8АI L = 500	2	0,20	0,4	Б.Ч.
	7	Ø36АШ L = I3600	4	I09,0	436,0	Б.Ч.
	8	ХМ3	4I	0,88	36,08	В. 2-I4
				Итого:	628.7	
КП24Iн	I	С2	I5	2,9	43,5	В. 2-I4
	2	С8	2	5,0	I0,0	В. 2-I4
	3	С9	2	0, 7	I, 4	В. 2-I4
	4	МН5н	2	27,6	55,2	В. 2-I4
	5	МН8	4	II,9	47,6	В. 2-I4
	6	Ø8АI L = 500	2	0,20	0,4	Б.Ч.
	7	Ø40АШ L = I3600	4	I34,0	536,0	Б.Ч.
	8	ХМ3	4I	0,88	36,08	В. 2-I4
				Итого:	730,I	

Марка пространственного каркаса	Поз.	Марка арматурного изделия	Кол.	Масса, кг		Обозначение документа
				I шт.	Всего	

1.020.I-2с/89 в. 2-I0 ч.2

Инв. № подл. | Подпись и дата | Взам. инв. №

КП 242н

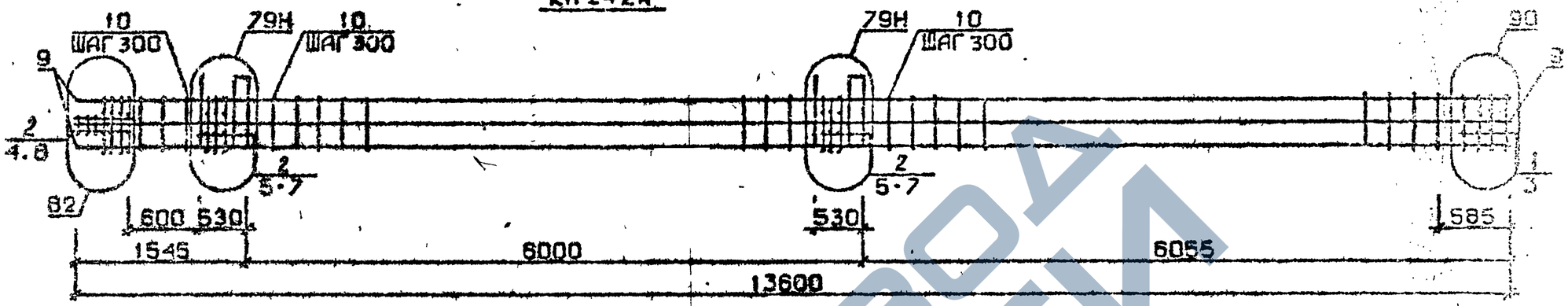

КП 243н

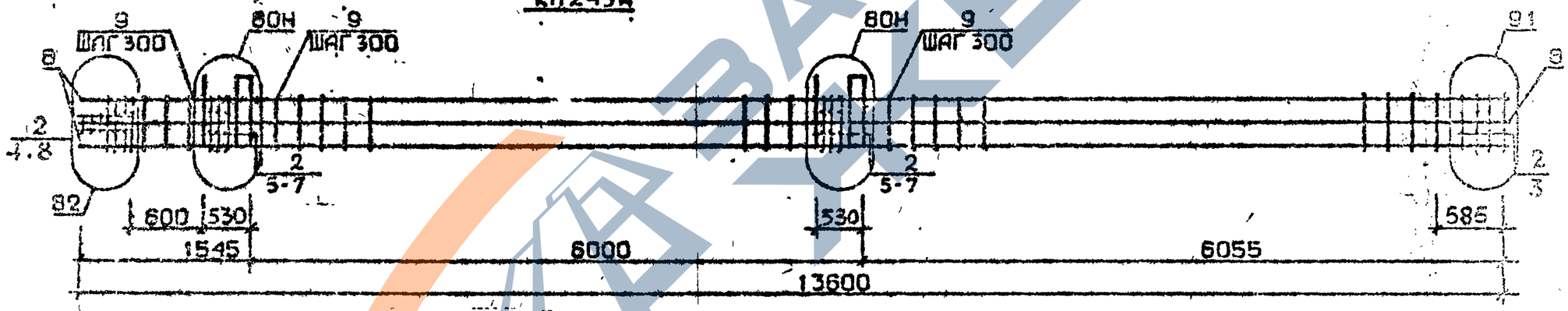

Арматура класса AI и AIII по ГОСТ 5781-82*
Детали см. 1.020.1-2с/89 В.2-13
Спецификацию см. лист 2

ГАП	Чанкветадзе		
Проверил	Барбакадзе		
ГИП	Бускивладзе		
Н.контр.	Барбакадзе		

1.020.1-2с/89 2-10 КП22

Каркас пространственный КП242н, КП243н

Стадия	Лист	Листов
Р	1	2

ТбилЗНИИЭП

Инв.№подл. | Подп. и дата | Взам.инв.№

Формат А3

Марка пространственного каркаса	Поз.	Марка арматурного изделия	Кол.	Масса, кг		Обозначение документа
				1 шт.	Всего	
КП242в	1	С1	2	1,8	3,6	В. 2-14
	2	С2	13	2,9	37,7	В. 2-14
	3	С6	2	3,7	7,4	В. 2-14
	4	С9	2	0, 7	1, 4	В. 2-14
	5	МН5в	2	27,6	55,2	В. 2-14
	6	МН8	2	11,9	23,8	В. 2-14
	7	МН9	2	17,3	34,6	В. 2-14
	8	Ø8АI L = 500	2	0,20	0,4	Б.Ч.
	9	Ø32АШ L = 13600	8	85,9	687,2	Б.Ч.
	10	ХМ2	41	0,55	22.55	В. 2-14
				Итого:	873,8	
КП243в	2	С2	15	2,9	43,5	В. 2-14
	3	С7	2	4,3	8,6	В. 2-14
	4	С9	2	0, 7	1, 4	В. 2-14
	5	МН5в	2	27,6	55,2	В. 2-14
	6	МН8	2	11,9	23,8	В. 2-14
	7	МН10	2	20,8	41,6	В. 2-14
	8	Ø8АI L = 500	2	0,20	0,4	Б.Ч.
	9	Ø36АШ L = 13600	8	109,0	872,0	Б.Ч.
	10	ХМ3	41	0,88	36,08	В. 2-14
				Итого:	1082,5	

Марка пространственного каркаса	Поз.	Марка арматурного изделия	Кол.	Масса, кг		Обозначение документа
				1 шт.	Всего	

Инв. № подл. | Подпись и дата | Взам. инв. №

85 для КП244
86 для КП245
и КП246

КП244...КП246

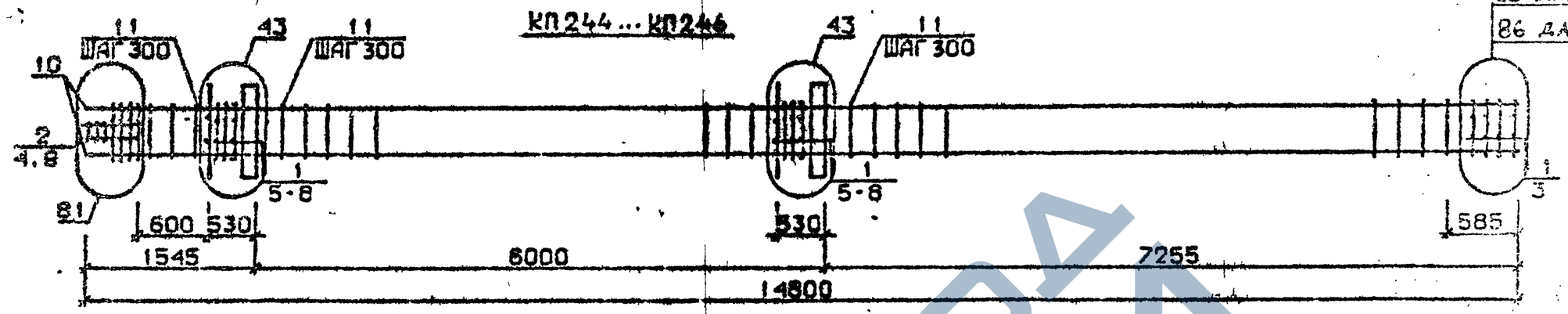

КП247

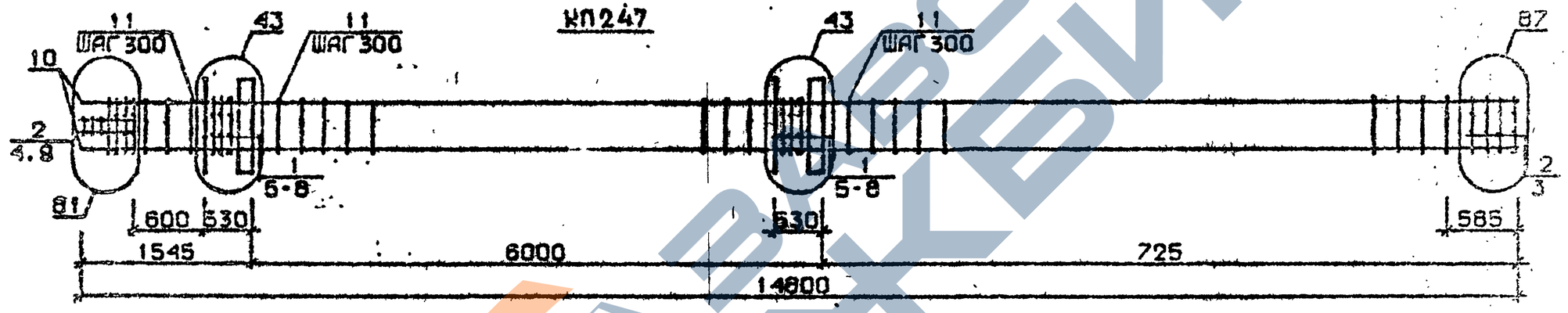

КП248, КП249

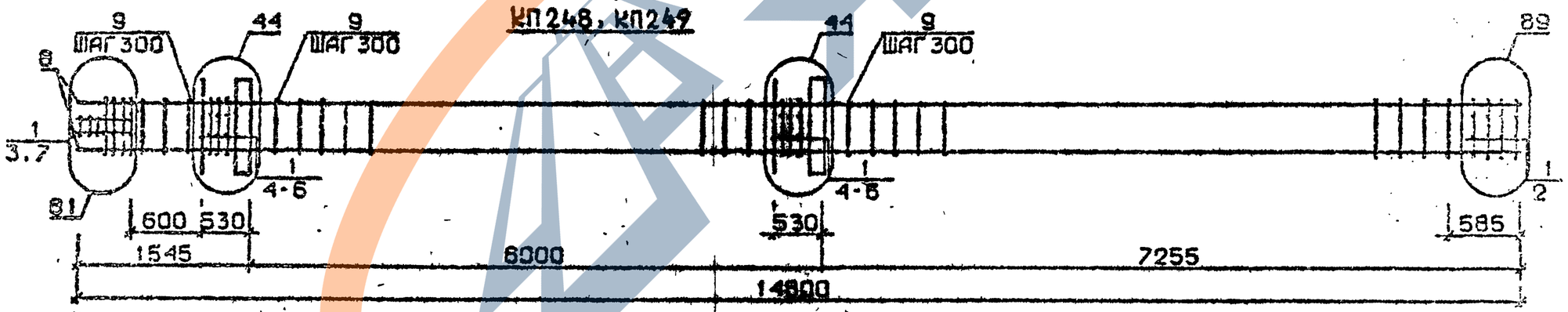

Арматура класса AI и AIII по ГОСТ 5781-82*
Детали см. . I.020.I-2с/89 В.2-13
Спецификацию см. лист 2

Разраб.	Чанкветадзе		1.020.1-2с/89 2-10 К123
Провери.	Барбакадзе		
ГИП	Бускиладзе		Каркас пространственный КП244...КП249
Н.контр.	Барбакадзе		Стадия Р; Лист 1; Листов 2; ТбилЗНИИЭП

Инв.№подл. | Подпись и дата | Взам.инв.№

Формат А3

Марка пространственного каркаса	Поз.	Марка арматурного изделия	Кол.	Масса, кг		Обозначение документа
				I шт.	Всего	
КП244	I	CI	I2	I,8	2I,6	В. 2-I4
	2	C2	3	2,9	8,7	В. 2-I4
	3	C4	2	2,2	4,4	В. 2-I4
	4	C9	2	0, 7	I, 4	В. 2-I4
	5	MHI	2	25,60	5I,2	В. 2-I4
	6	Ø32AШ L = 720	4	4,54	I8,I6	Б.Ч.
	7	ØIOAI L = 380	4	0,23	0,92	Б.Ч.
	8	ØI2AI L = I30	8	0,II	0,88	Б.Ч.
	9	Ø8AI L = 500	2	0,20	0,4	Б.Ч.
	I0	Ø20AШ L = I4800	4	36,5	I46,0	Б.Ч.
	II	XMI	44	0,55	24,2	В. 2-I4
				Итого:	277,9	
КП245	I	CI	I2	I,8	2I,6	В. 2-I4
	2	C2	3	2,9	8,7	В. 2-I4
	3	C5	2	3,I	6,2	В. 2-I4
	4	C9	2	0, 7	I, 4	В. 2-I4
	5	MHI	2	25,60	5I,2	В. 2-I4
	6	Ø32AШ L = 720	4	4,54	I8,I6	Б.Ч.
	7	ØIOAI L = 380	4	0,23	0,92	Б.Ч.
	8	ØI2AI L = I30	8	0,II	0,88	Б.Ч.
	9	Ø8AI L = 500	2	0,20	0,4	Б.Ч.
	I0	Ø25AШ L = I4800	4	52,4	209,6	Б.Ч.
	II	XMI	44	0,55	24,2	В. 2-I4
				Итого:	362,3	
КП246	I	CI	I2	I,8	2I,6	В. 2-I4
	2	C2	3	2,9	8,7	В. 2-I4
	3	C5	2	3,I	6,2	В. 2-I4
	4	C9	2	0, 7	I, 4	В. 2-I4
	5	MHI	2	25,60	5I,2	В. 2-I4
	6	Ø32AШ L = 720	4	4,54	I8,I6	Б.Ч.
	7	ØIOAI L = 380	4	0,23	0,92	Б.Ч.
	8	ØI2AI L = I30	8	0,II	0,88	Б.Ч.
	9	Ø8AI L = 500	2	0,20	0,4	Б.Ч.
	I0	Ø28AШ L = I4800	4	7I,5	286,0	Б.Ч.

Марка пространственного каркаса	Поз.	Марка арматурного изделия	Кол.	Масса, кг		Обозначение документа
				I шт.	Всего	
КП246	II	XM2	44	0,55	24,2	В. 2-I4
				Итого:	419,7	
КП247	I	CI	I0	I,8	I8,0	В. 2-I4
	2	C2	5	2,9	I4,5	В. 2-I4
	3	C6	2	3,7	7,4	В. 2-I4
	4	C9	2	0, 7	I, 4	В. 2-I4
	5	MHI	2	25,60	5I,2	В. 2-I4
	6	Ø32AШ L = 720	4	4,54	I8,I6	Б.Ч.
	7	ØIOAI L = 380	4	0,23	0,92	Б.Ч.
	8	ØI2AI L = I30	8	0,II	0,88	Б.Ч.
	9	Ø8AI L = 500	2	0,20	0,4	Б.Ч.
	I0	Ø32AШ L = I4800	4	93,4	373,6	Б.Ч.
	II	XM2	44	0,55	24,2	В. 2-I4
				Итого:	510,7	
КП248	I	C2	I5	2,9	43,5	В. 2-I4
	2	C7	2	4,3	8,6	В. 2-I4
	3	C9	2	0, 7	I, 4	В. 2-I4
	4	MHI	2	25,60	5I,2	В. 2-I4
	5	Ø36AШ L = 720	4	5,75	23,0	Б.Ч.
	6	ØIOAI L = 380	4	0,23	0,92	Б.Ч.
	7	Ø8AI L = 500	2	0,20	0,4	Б.Ч.
	8	Ø36AШ L = I4800	4	II8,0	472,0	Б.Ч.
	9	XM3	44	0,88	38,72	В. 2-I4
				Итого:	639,7	
КП249	I	C2	I5	2,9	43,5	В. 2-I4
	2	C8	2	5,0	I0,0	В. 2-I4
	3	C9	2	0, 7	I, 4	В. 2-I4
	4	MHI	2	25,60	5I,2	В. 2-I4
	5	Ø36AШ L = 720	4	5,75	23,0	Б.Ч.
	6	ØIOAI L = 380	4	0,23	0,92	Б.Ч.
	7	Ø8AI L = 500	2	0,20	0,4	Б.Ч.
	8	Ø40AШ L = I4800	4	I46,0	584,0	Б.Ч.
	9	XM3	44	0,88	38,72	В. 2-I4
				Итого:	753,1	

Инв. № подл. | Подпись и дата | Взам. инв. №

КП250

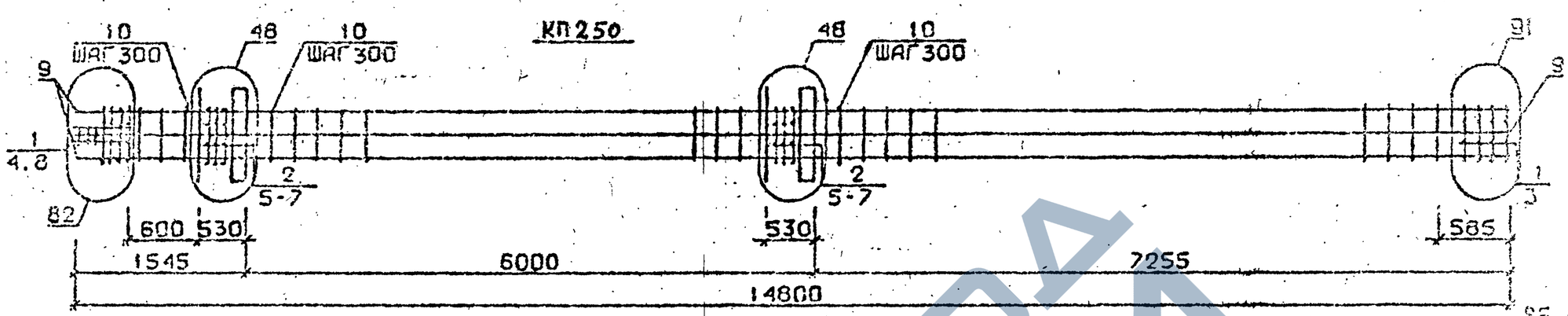

КП251...КП253

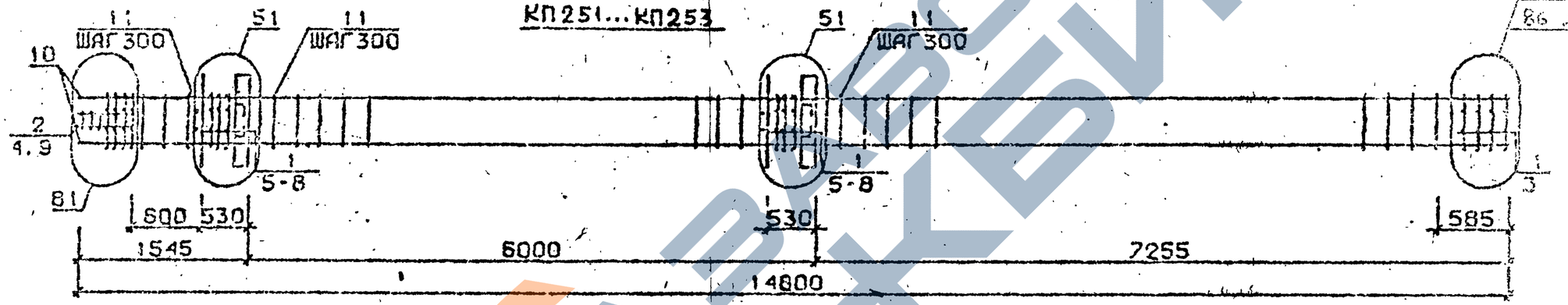

КП254

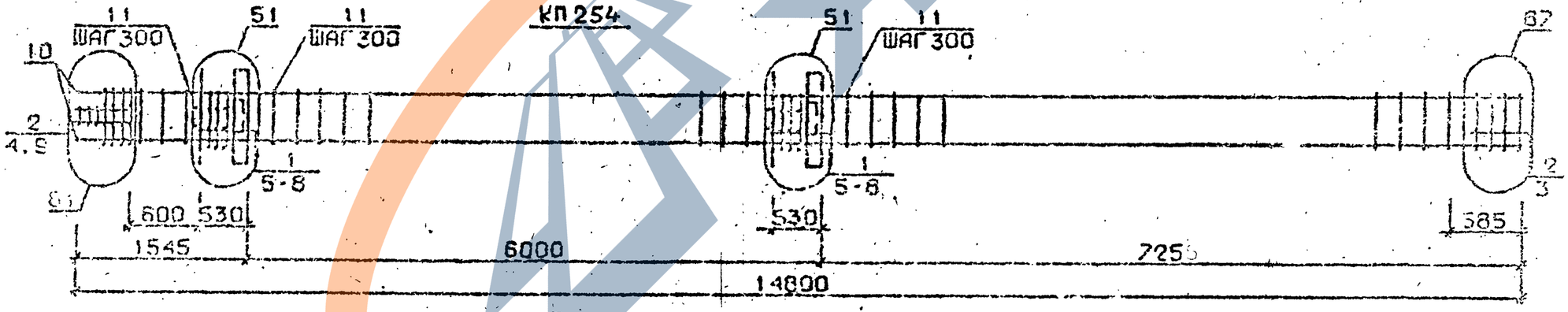

Арматура класса AI и AIII по ГОСТ 5781-82*
Детали см. I.020.I-2с/89 В.2-I3
Спецификацию см. лист 2

Разраб.	Никвеладзе	
Проверил	Барбакадзе	
ГИП	Бускиладзе	
Н. контр.	Барбакадзе	

1.020.1-2с/89 2-10 КП24

Каркас пространственный КП250...КП254

Стадия	Лист	Листов
Р	1	2

ТбилЗНИИЭП

Инв.№подл. | Подп. и дата | Взам.инв.№

Формат А3

Марка пространственного каркаса	Поз.	Марка арматурного изделия		Кол.	Масса, кг		Обозначение документа
					1 шт.	Всего	
КП250	1	С2		5	2,9	14,5	В. 2-14
	2	С3		10	4,2	42,0	В. 2-14
	3	С7		2	4,3	8,6	В. 2-14
	4	С9		2	0, 7	1, 4	В. 2-14
	5	МН1		2	25,60	51,2	В. 2-14
	6	Ø36АШ	L = 720	8	5,75	46,0	Б.Ч.
	7	Ø10АI	L = 380	4	0,23	0,92	Б.Ч.
	8	Ø8АI	L = 500	2	0,20	0,4	Б.Ч.
	9	Ø36АШ	L = 14800	8	118,0	944,0	Б.Ч.
	10	ХМ3		44	0,88	38,72	В. 2-14
					Итого:	1147,7	
КП251	1	С1		12	1,8	21,6	В. 2-14
	2	С2		3	2,9	8,7	В. 2-14
	3	С4		2	2,2	4,4	В. 2-14
	4	С9		2	0, 7	1, 4	В. 2-14
	5	МН2		2	40,0	80,0	В. 2-14
	6	Ø32АШ	L = 720	8	4,54	36,32	Б.Ч.
	7	Ø10АI	L = 380	8	0,23	1,84	Б.Ч.
	8	Ø12АI	L = 130	8	0,11	0,88	Б.Ч.
	9	Ø8АI	L = 500	2	0,20	0,4	Б.Ч.
	10	Ø20АШ	L = 14800	4	36,5	146,0	Б.Ч.
	11	ХМ1		44	0,55	24,2	В. 2-14
					Итого:	325.7	
КП252	1	С1		12	1,8	21,6	В. 2-14
	2	С2		3	2,9	8,7	В. 2-14
	3	С5		2		6,2	В. 2-14
	4	С9		2		1, 4	В. 2-14
	5	МН2		2		80,0	В. 2-14
	6	Ø32АШ	L = 720	8		36,32	Б.Ч.
	7	Ø10АI	L = 380	8	0,23	1,84	Б.Ч.
	8	Ø12АI	L = 130	8	0,11	0,88	Б.Ч.
	9	Ø8АI	L = 500	2	0,20	0,4	Б.Ч.
	10	Ø25АШ	L = 14800	4	57,0	228,0	Б.Ч.
	11	ХМ1		44	0,55	24,2	В. 2-14
					Итого:	409,5	
КП253	1	С1		12	1,8	21,6	В. 2-14
	2	С2		3	2,9	8,7	В. 2-14
	3	С5		2	3,1	6,2	В. 2-14
	4	С9		2	0, 7	1, 4	В. 2-14
	5	МН2		2	40,0	80,0	В. 2-14
	6	Ø32АШ	L = 720	8	4,54	36,32	Б.Ч.
	7	Ø10АI	L = 380	8	0,23	1,84	Б.Ч.
	8	Ø12АI	L = 130	8	0,11	0,88	Б.Ч.
	9	Ø8АI	L = 500	2	0,20	0,4	Б.Ч.
	10	Ø28АШ	L = 14800	4	71,5	286,0	Б.Ч.
	11	ХМ2		44	0,55	24,2	В. 2-14
					Итого:	467,5	
КП254	1	С1		10	1,8	18,0	В. 2-14
	2	С2		5	2,9	14,5	В. 2-14
	3	С6		2	3,7	7,4	В. 2-14
	4	С9		2	0, 7	1, 4	В. 2-14
	5	МН2		2	40,0	80,0	В. 2-14
	6	Ø32АШ	L = 720	8	4,54	36,32	Б.Ч.
	7	Ø10АI	L = 380	8	0,23	1,84	Б.Ч.
	8	Ø12АI	L = 130	8	0,11	0,88	Б.Ч.
	9	Ø8АI	L = 500	2	0,20	0,4	Б.Ч.
	10	Ø32АШ	L = 14800	4	93,4	373,6	Б.Ч.
	11	ХМ2		44	0,55	24,2	В. 2-14
					Итого:	558.5	

1.020.1-2с/89 В. 2-10 К2

Инв. № подл. | Подпись и дата | Взам. инв. №

КП255, КП256

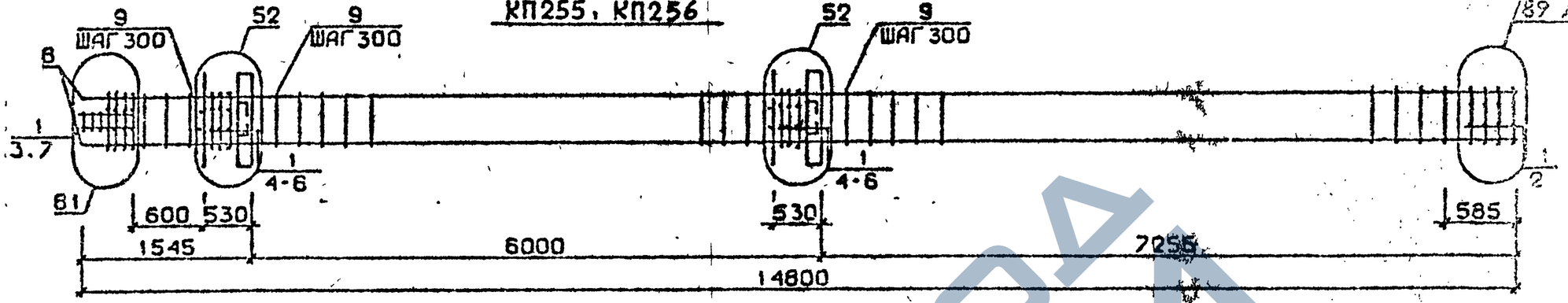

КП257

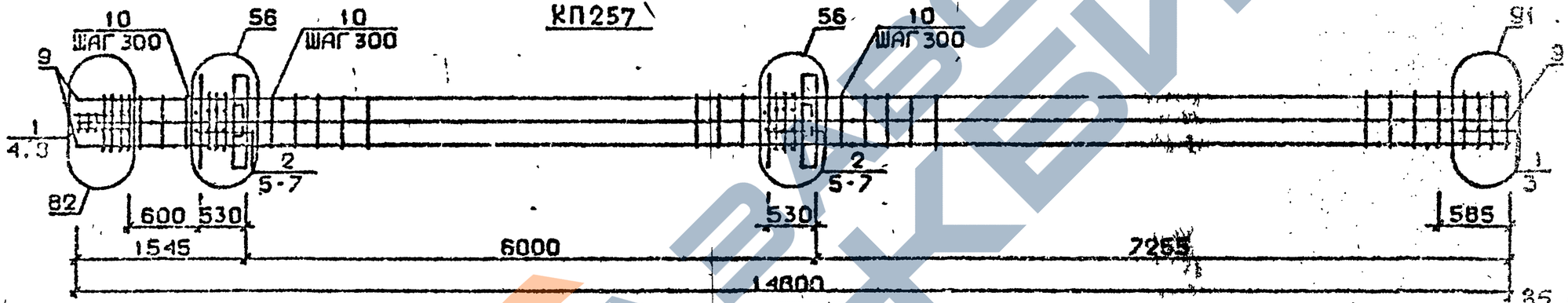

КП258... КП260

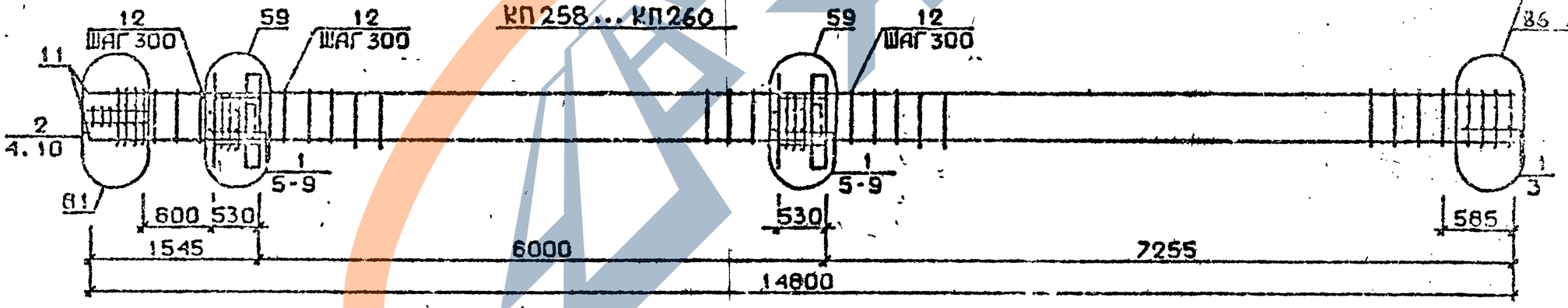

Арматура класса AI и AIII по ГОСТ 5781-82*

Детали см. I.020.I-2с/89 В.2-I3

Спецификацию см. лист 2

Разраб.	Чанквета		1.020.1-2с/89 2-10 К125	
Проверил	Барбакадзе			
ГИП	Бускивадзе			
Н.контр.	Барбакадзе		Каркас пространственный КП255... КП260	Стадия: Р; Лист: 1; Листов: 2
				ТбилЗНИИЭП

Инв.№ подл. | Подп. и дата | Взам.инв.№

ФОРМАТ А3

Марка пространственного каркаса	Поз.	Марка арматурного изделия	Кол.	Масса, кг		Обозначение документа
				I шт.	Всего	
КП255	I	С2	I5	2,9	43,5	В. 2-I4
	2	С7	2	4,3	8,6	В. 2-I4
	3	С9	2	0, 7	I, 4	В. 2-I4
	4	МН2	2	40,0	80,0	В. 2-I4
	5	Ø36АШ L = 720	8	5,75	46,0	Б.Ч.
	6	Ø10АI L = 380	8	0,23	I,84	Б.Ч.
	7	Ø8АI L = 500	2	0,20	0,4	Б.Ч.
	8	Ø36АШ L = I4800	4	II8,0	472,0	Б.Ч.
	9	ХМ3	44	0,88	38,72	В. 2-I4
				Итого:	692,4	
КП256	I	С2	I5	2,9	43,5	В. 2-I4
	2	С8	2	5,0	I0,0	В. 2-I4
	3	С9	2	0, 7	I, 4	В. 2-I4
	4	МН2	2	40,0	80,0	Б.Ч.
	5	Ø36АШ L = 720	8	5,75	46,0	Б.Ч.
	6	Ø10АI L = 380	8	0,23	I,84	Б.Ч.
	7	Ø8АI L = 500	2	0,20	0,4	Б.Ч.
	8	Ø40АШ L = I4800	4	I46,0	584,0	Б.Ч.
	9	ХМ3	44	0,88	38,72	В. 2-I4
				Итого:	805,8	
КП257	I	С2	5	2,9	I4,5	В. 2-I4
	2	С3	I0	4,2	42,0	В. 2-I4
	3	С7	2	4,3	8,6	В. 2-I4
	4	С9	2	0, 7	I, 4	Б.Ч.
	5	МН2	2	40,0	80,0	Б.Ч.
	6	Ø36АШ L = 720	I2	5,75	69,0	Б.Ч.
	7	Ø10АI L = 380	8	0,23	I,84	Б.Ч.
	8	Ø8АI L = 500	2	0,20	0,4	Б.Ч.
	9	Ø36АШ L = I4800	8	II8,0	944,0	Б.Ч.
	I0	ХМ3	44	0,88	38,72	В. 2-I4
				Итого:	I200,4	
КП258	I	С1	I2	I,8	2I,6	В. 2-I4
	2	С2	3	2,9	8,7	В. 2-I4
	3	С4	2	2,2	4,4	В. 2-I4
	4	С9	2	0, 7	I, 4	В. 2-I4
	5	МН3	2	32,8	65,6	В. 2-I4
	6	МН7	2	9,7	I9,4	В. 2-I4
	7	Ø32АШ L = 720	4	4,54	I8,I6	Б.Ч.
	8	Ø10АI L = 380	4	0,23	0,92	Б.Ч.
	9	Ø12АI L = I30	8	0,II	0,88	Б.Ч.
	I0	Ø8АI L = 500	2	0,20	0,4	Б.Ч.
	II	Ø20АШ L = I4800	4	36,5	I46,0	Б.Ч.
	I2	ХМI	44	0,55	24.2	В. 2-I4
				Итого:	3II,7	
КП259	I	С1	I2	I,8	2I,6	В. 2-I4
	2	С2	3	2,9	8,7	В. 2-I4
	3	С5	2	3,I	6,2	В. 2-I4
	4	С9	2	0, 7	I, 4	В. 2-I4
	5	МН3	2	32,8	65,6	В. 2-I4
	6	МН7	2	9,7	I9,4	В. 2-I4
	7	Ø32АШ L = 720	4	4,54	I8,I6	Б.Ч.
	8	Ø10АI L = 380	4	0,23	0,92	Б.Ч.
	9	Ø12АI L = I30	8	0,II	0,88	Б.Ч.
	I0	Ø8АI L = 500	2	0,20	0,4	Б.Ч.
	II	Ø25АШ L = I4800	4	57,0	228,0	Б.Ч.
	I2	ХМI	44	0,55	24.2	В. 2-I4
				Итого:	395.5	
КП260	I	С1	I2	I,8	2I,6	В. 2-I4
	2	С2	3	2,9	8,7	В. 2-I4
	3	С5	2	3,I	6,2	В. 2-I4
	4	С9	2	0, 7	I, 4	В. 2-I4
	5	МН3	2	32,8	65,6	В. 2-I4
	6	МН7	2	9,7	I9,4	В. 2-I4
	7	Ø32АШ L = 720	4	4,54	I8,I6	Б.Ч.
	8	Ø10АI L = 380	4	0,23	0,92	Б.Ч.
	9	Ø12АI L = I30	8	0,II	0,88	Б.Ч.
	I0	Ø8АI L = 500	2	0,20	0,4	Б.Ч.
	II	Ø28АШ L = I4800	4	7I,5	286,0	Б.Ч.
	I2	ХМ2	44	0,55	24.2	В. 2-I4
				Итого:	453,5	

I.020.I-2с/89 8.2-10 ч.2

Инв. № подл. | Подпись и дата | Взам. инв. №

КП261

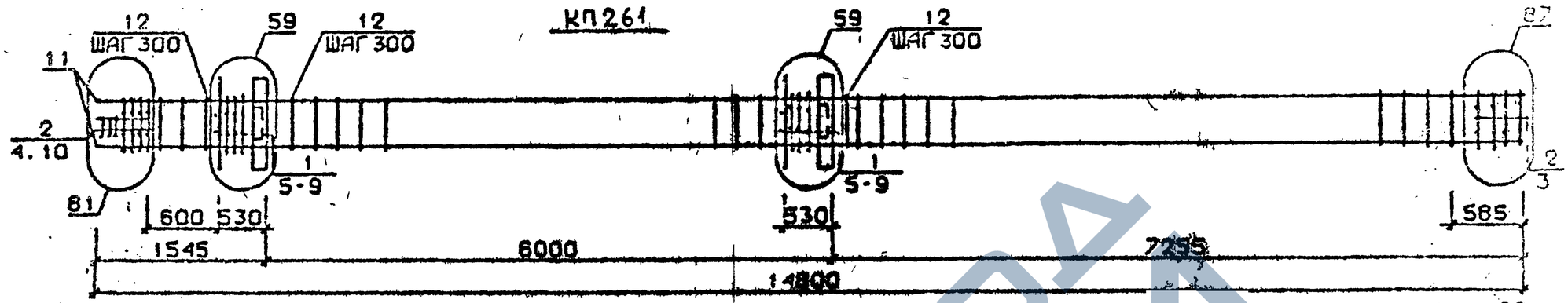

КП262, КП263

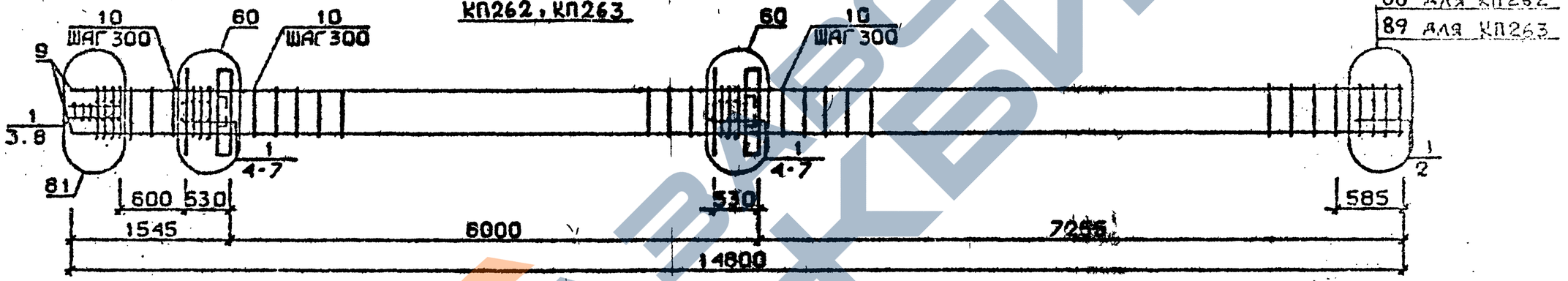

КП264

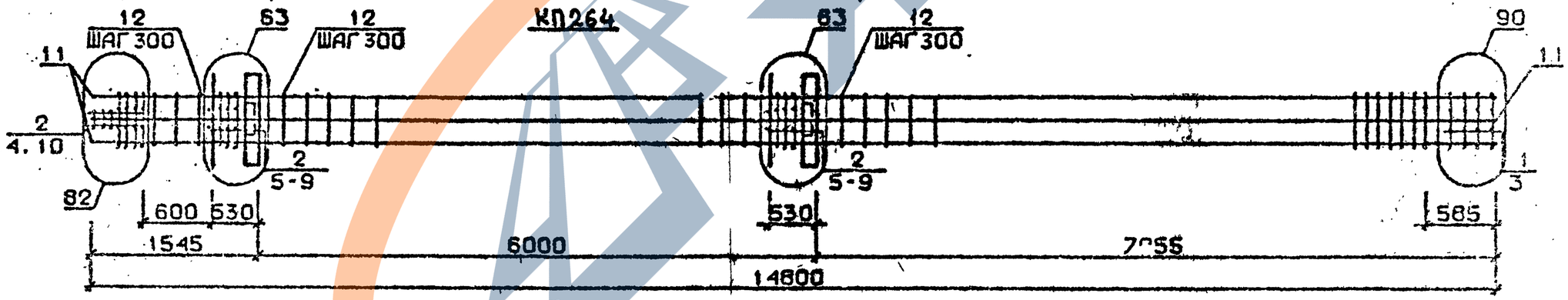

Арматура класса AI и AIII по ГОСТ 5781-82*

Детали см. 1.020.1-2с/89 В.2-13

Спецификацию см. лист 2

Разраб.	Санкеладзе		1.020.1-2с/89 2-10 К126
Проверил	Барзаладзе		
ГИП	Бускиладзе		Каркас пространственный КП261...КП264
Н.контр	Барбаладзе		Стадия Р; Лист 1; Листов 2; ТбилЗНИИЭП

Инв.№подл. | Подп. и дата | Взам.инв.№

ФОРМАТ А3

Марка пространственного каркаса	Поз.	Марка арматурного изделия	Кол.	Масса, кг		Обозначение документа
				I шт.	Всего	
КП261	I	С1	I0	I,8	I8,0	В. 2-I4
	2	С2	5	2,9	I4,9	В. 2-I4
	3	С6	2	3,7	7,4	В. 2-I4
	4	С9	2	0, 7	I, 4	В. 2-I4
	5	МН3	2	32,8	65,6	В. 2-I4
	6	МН7	2	9,7	I9,4	В. 2-I4
	7	Ø32АШ L = 720	4	4,54	I8,I6	Б.Ч.
	8	Ø10АI L = 380	4	0,23	0,92	Б.Ч.
	9	Ø12АI L = I30	8	0,II	0,88	Б.Ч.
	I0	Ø8АI L = 500	2	0,20	0,4	Б.Ч.
	II	Ø32АШ L = I4800	4	93,4	373,6	Б.Ч.
	I2	ХМ2	44	0,55	24.2	В. 2-I4
				Итого:	544,9	
КП262	I	С2	I5	2,9	43,5	В. 2-I4
	2	С7	2	4,3	8,6	В. 2-I4
	3	С9	2	0, 7	I, 4	В. 2-I4
	4	МН3	2	32,8	65,6	В. 2-I4
	5	МН8	2	II,9	23,8	В. 2-I4
	6	Ø36АШ L = 720	4	5,75	23,0	Б.Ч.
	7	Ø10АI L = 380	4	0,23	0,92	Б.Ч.
	8	Ø8АI L = 500	2	0,20	0,4	Б.Ч.
	9	Ø36АШ L = I4800	4	II8,0	472,0	Б.Ч.
	I0	ХМ3	44	0,88	38,72	В. 2-I4
				Итого:	677,9	
КП263	I	С2	I5	2,9	43,5	В. 2-I4
	2	С8	2	5,0	I0,0	В. 2-I4
	3	С9	2	0, 7	I, 4	В. 2-I4
	4	МН3	2	32,8	65,6	В. 2-I4
	5	МН8	2	II,9	23,8	В. 2-I4
	6	Ø36АШ L = 720	4	5,75	23,0	Б.Ч.
	7	Ø10АI L = 380	4	0,23	0,92	Б.Ч.
	8	Ø8АI L = 500	2	0,20	0,4	Б.Ч.
	9	Ø40АI L = I4800	4	I46,0	584,0	Б.Ч.
	I0	ХМ3	44	0,88	38,72	В. 2-I4
				Итого:	794,3	
КП264	I	С1	2	I,8	3,6	В. 2-I4
	2	С2	I3	2,9	37,7	В. 2-I4
	3	С6	2	3,7	7,4	В. 2-I4
	4	С9	2	0, 7	I, 4	В. 2-I4
	5	МН3	2	32,8	65,6	В. 2-I4
	6	МН8	2	II,9	23,8	В. 2-I4
	7	Ø28АШ L = 720	4	3,48	I3,92	Б.Ч.
	8	Ø36АШ L = 720	4	5,75	23,0	Б.Ч.
	9	Ø10АI L = 380	4	0,23	0,92	Б.Ч.
	I0	Ø8АI L = 500	2	0,20	0,4	Б.Ч.
	II	Ø32АШ L = I4800	8	93,6	747,2	Б.Ч.
	I2	ХМ2	44	0,55	24.2	В. 2-I4
				Итого:	949.1	

I.020.I-2с/89 В. 2-I0 ч.2

Инв. № подл. | Подпись и дата | Взам. инв. №

Формат А3

КП265

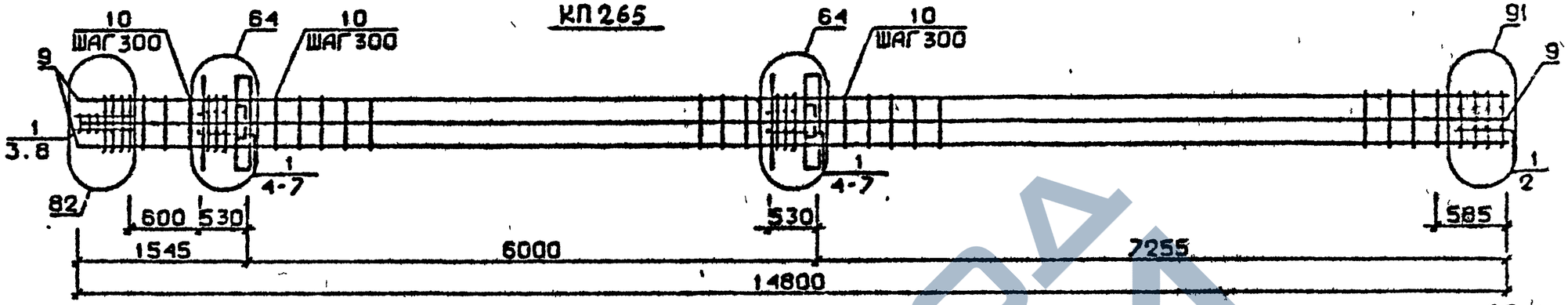

КП266 ... КП268

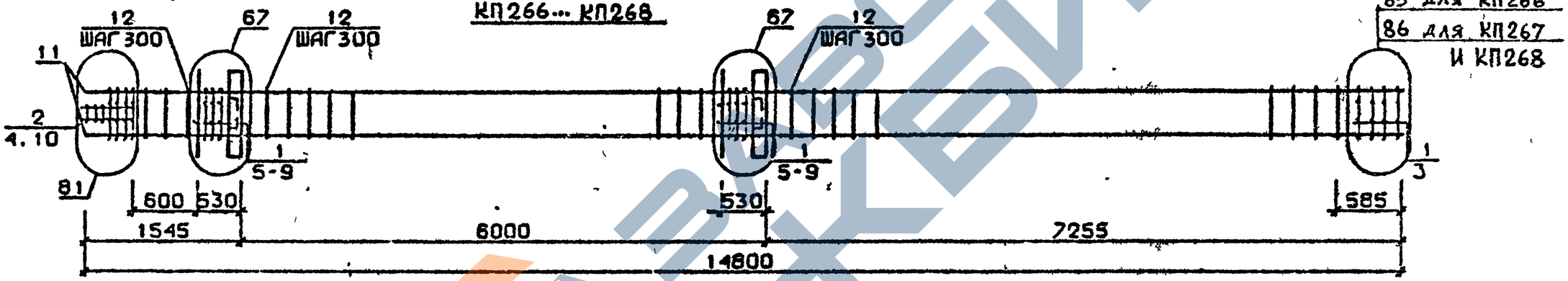

КП269

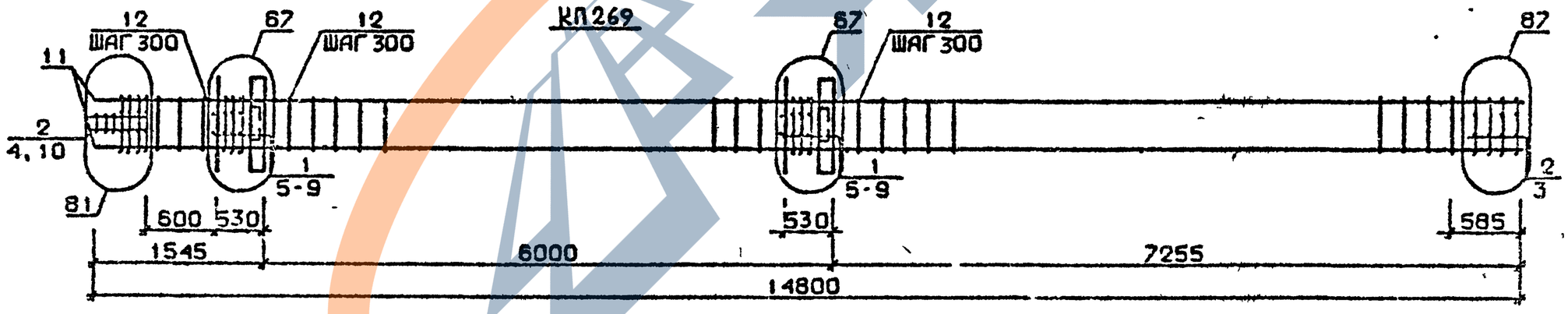

Арматура класса AI и AIII по ГОСТ 5781-82*
Детали см. I.020.I-2с/89 В.2-13
Спецификацию см.лист 2

Разраб.	Чанкветадзе		
Проверил	Барбакадзе		
ГИП	Бускивадзе		
Н.контр	Барбакадзе		

1.020.1-2с/89 2-10 К127

Каркас пространственный КП265...КП269

Стадия	Лист	Листов
	1	2

ТбилЗНИИЭП

ФОРМАТ А3

Инв.№подл. | Подп. и дата | Взам.инв.№

I.020.I-2с/89 В. 2-10 ч.2

Марка пространственного каркаса	Поз.	Марка арматурного изделия	Кол.	Масса, кг		Обозначение документа
				I шт.	Всего	
КП265	I	С2	I5	2,9	43,5	В. 2-I4
	2	С7	2	4,3	8,6	В. 2-I4
	3	С9	2	0, 7	I, 4	В. 2-I4
	4	МН3	2	32,8	65,6	В. 2-I4
	5	МН6	2	II,9	23,8	В. 2-I4
	6	Ø36АШ L = 720	8	3,75	46,0	Б.Ч.
	7	ØI0АI L = 380	4	0,23	0,92	Б.Ч.
	8	Ø8АI L = 500	2	0,20	0,4	Б.Ч.
	9	Ø36АШ L = I4600	8	II8,0	944,0	Б.Ч.
	I0	ХМ3	44	0,88	38,72	В. 2-I4
				Итого:	II72,8	
КП266	I	С1	I2	I,8	2I,6	В. 2-I4
	2	С2	3	2,9	8,7	В. 2-I4
	3	С4	2	2,2	4,4	В. 2-I4
	4	С9	2	0, 7	I, 4	В. 2-I4
	5	МН4	2	34,8	69,6	В. 2-I4
	6	МН7	2	9,7	I9,4	В. 2-I4
	7	Ø32АШ L = 720	4	4,54	I8,I6	Б.Ч.
	8	ØI0АI L = 380	4	0,23	0,92	Б.Ч.
	9	ØI2АI L = I30	8	0,II	0,88	Б.Ч.
	I0	Ø8АI L = 500	2	0,20	0,4	Б.Ч.
	II	Ø20АШ L = I4800	4	3I,5	I46,0	Б.Ч.
	I2	ХМI	44	0,55	24,2	В. 2-I4
				Итого:	3I5,6	
КП267	I	С1	I2	[illegible]	2I,6	В. 2-I4
	2	С2	3	[illegible]	8,7	В. 2-I4
	3	С5	2	I	6,2	В. 2-I4
	4	С9	2	[illegible],7	I, 4	В. 2-I4
	5	МН4	2	34,8	69,6	В. 2-I4
	6	МН7	2	9,7	I9,4	В. 2-I4
	7	Ø32АШ L = 720	4	4,54	I8,I6	Б.Ч.
	8	ØI0АI L = 380	4	0,23	0,92	Б.Ч.
	9	ØI2АI L = I30	8	0,II	0,88	Б.Ч.
	I0	Ø8АI L = 500	2	0,20	0,4	Б.Ч.

Марка пространственного каркаса	Поз.	Марка арматурного изделия	Кол.	Масса, кг		Обозначение документа
				I шт.	Всего	
КП267	II	Ø325АШ L = I4800	4	57,0	228,0	Б.Ч.
	I2	ХМI	44	0,55	24,2	В. 2-I4
				Итого:	400,4	
КП268	I	СI	I2	I,8	2I,6	В. 2-I4
	2	С2	3	2,9	8,7	В. 2-I4
	3	С5	2	3,I	6,2	В. 2-I4
	4	С9	2	0, 7	I, 4	В. 2-I4
	5	МН4	2	34,8	69,6	В. 2-I4
	6	МН7	2	9,7	I9,4	В. 2-I4
	7	Ø32АШ L = 720	4	4,54	I8,I6	Б.Ч.
	8	ØI0АI L = 380	4	0,23	0,92	Б.Ч.
	9	ØI2АI L = I30	8	0,II	0,88	Б.Ч.
	I0	Ø8АI L = 500	2	0,20	0,4	Б.Ч.
	II	Ø28АШ L = I4800	4	7I,5	286,0	Б.Ч.
	I2	ХМ2	44	0,55	24,2	В. 2-I4
				Итого:	457,5	
КП269	I	СI	I0	I,8	I8,0	В. 2-I4
	2	С2	5	2,9	I4,5	В. 2-I4
	3	С6	2	3,7	7,4	В. 2-I4
	4	С9	2	0, 7	I, 4	В. 2-I4
	5	МН4	2	34,8	69,6	В. 2-I4
	6	МН7	2	9,7	I9,4	В. 2-I4
	7	Ø32АШ L = 720	4	4,54	I8,I6	Б.Ч.
	8	ØI0АI L = 380	4	0,23	0,92	Б.Ч.
	9	ØI2АI L = I30	8	0,II	0,88	Б.Ч.
	I0	Ø8АI L = 500	2	0,20	0,4	Б.Ч.
	II	Ø32АШ L = I4800	4	93,4	373,6	Б.Ч.
	I2	ХМ2	44	0,55	24,2	В. 2-I4
				Итого:	548,5	

Инв. № подл. | Подпись и дата | Взам. инв. №

88 для КП270
89 для КП271

КП270 , КП271

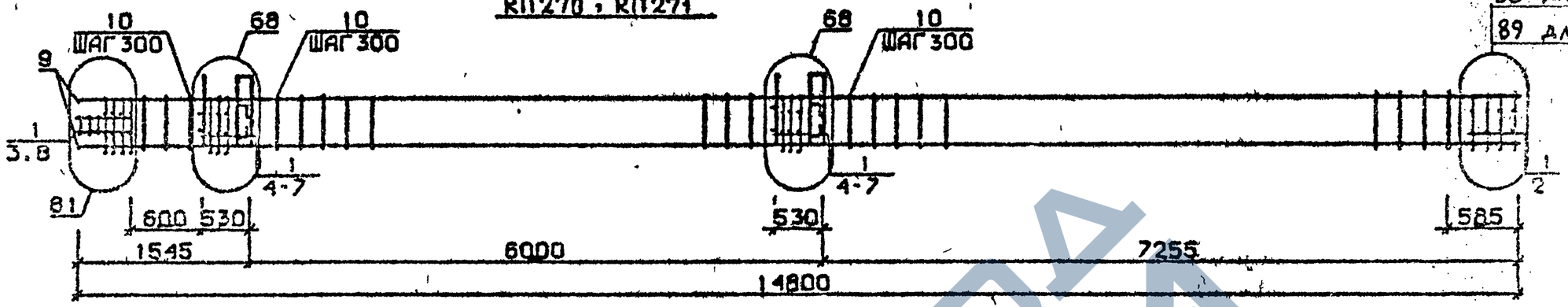

КП272

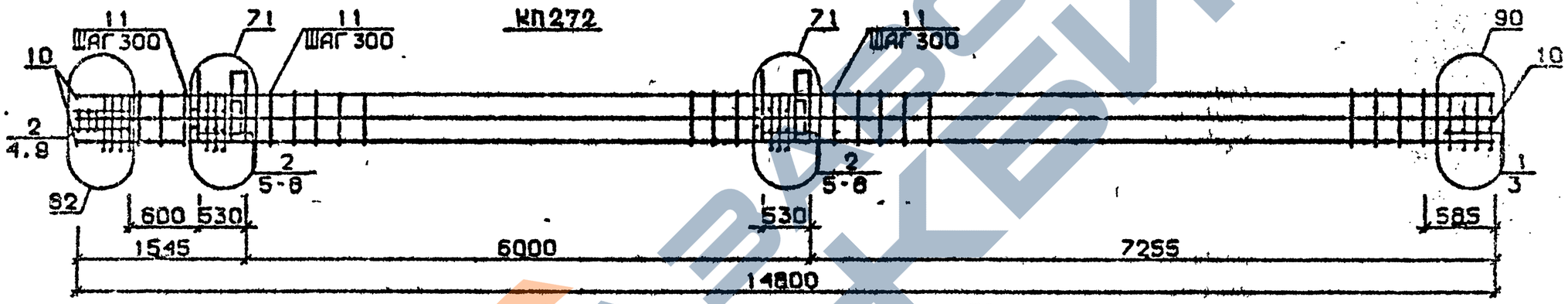

Арматура класса AI и AIII по ГОСТ 5781-82*
Детали см. I.020.I-2с/89 В.2-I3
Спецификацию см. лист 2

Разраб.	Чанкветадзе			1.020.1-2с/89 2-10 К128	
Проверил	Барбакадзе				
ГИП	Бускивадзе				
Н.контр	Барбакадзе			Каркас пространственный КП270...КП272	Стадия: Р; Лист: 1; Листов: 2
					ТбилЗНИИЭП

Инв.№подл. | Подп. и дата | Взам инв.№

Формат А3

Марка пространственного каркаса	Поз.	Марка арматурного изделия	Кол.	Масса, кг		Обозначение документа
				1 шт.	Всего	
КП270	1	С2	15	2,9	43,5	В. 2-14
	2	С7	2	4,3	8,6	В. 2-14
	3	С9	2	0,7	1,4	В. 2-14
	4	МН4	2	34,8	69,6	В. 2-14
	5	МН8	2	11,9	23,8	В. 2-14
	6	Ø36АШ L = 720	4	5,75	23,0	Б.Ч.
	7	Ø10АI L = 380	4	0,23	0,92	Б.Ч.
	8	Ø8АI L = 500	2	0,20	0,4	Б.Ч.
	9	Ø36АШ L = 14800	4	118,0	472,0	Б.Ч.
	10	ХМ3	44	0,88	38,72	В. 2-14
				Итого:	681,9	
КП271	1	С2	15	2,9	43,5	В. 2-14
	2	С8	2	5,0	10,0	В. 2-14
	3	С9	2	0,7	1,4	В. 2-14
	4	МН4	2	34,8	69,6	В. 2-14
	5	МН8	2	11,9	23,8	В. 2-14
	6	Ø36АШ L = 720	4	5,75	23,0	Б.Ч.
	7	Ø10АI L = 380	4	0,23	0,92	Б.Ч.
	8	Ø8АI L = 500	2	0,20	0,4	Б.Ч.
	9	Ø40АШ L = 14800	4	146,0	584,0	Б.Ч.
	10	ХМ3	44	0,88	38,72	В. 2-14
				Итого:	795,3	
КП272	1	С1	2	1,8	3,6	В. 2-14
	2	С2	13	2,9	37,7	В. 2-14
	3	С6	2	3,7	7,4	В. 2-14
	4	С9	2	0,7	1,4	В. 2-14
	5	МН4	2	34,8	69,6	В. 2-14
	6	МН9	2	17,3	34,6	В. 2-14
	7	Ø32АШ L = 720	4	4,54	18,16	Б.Ч.
	8	Ø10АI L = 380	4	0,23	0,92	Б.Ч.
	9	Ø8АI L = 500	8	0,20	1,6	Б.Ч.
	10	Ø32АШ L = 14800	8	93,4	747,2	Б.Ч.
	11	ХМ2	44	0,55	24,2	В. 2-14
				Итого:	946,4	

Марка пространственного каркаса	Поз.	Марка арматурного изделия	Кол.	Масса, кг		Обозначение документа
				1 шт.	Всего	

I.020.I-2с/89 В. 2-10 ч.2

Инв. № подл. | Подпись и дата | Взам. инв. №

КП274...КП276

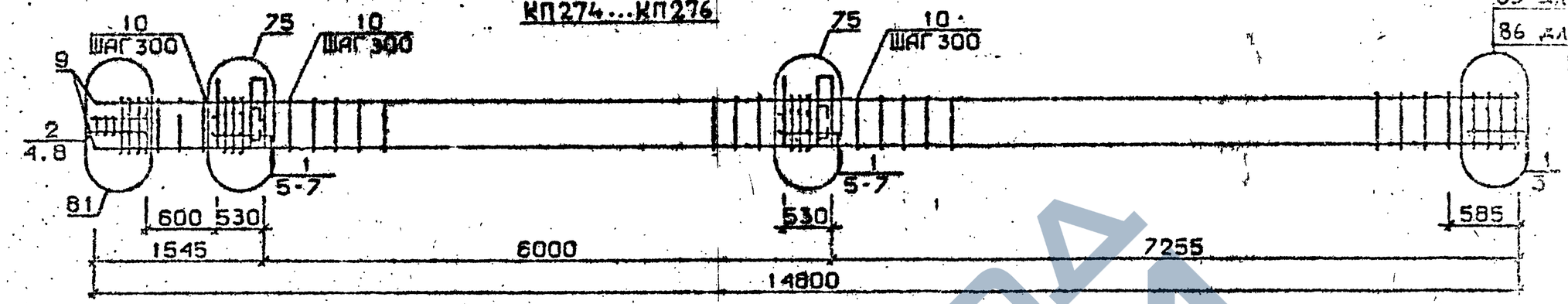

85 для КП274
86 для КП275 и КП276

КП277

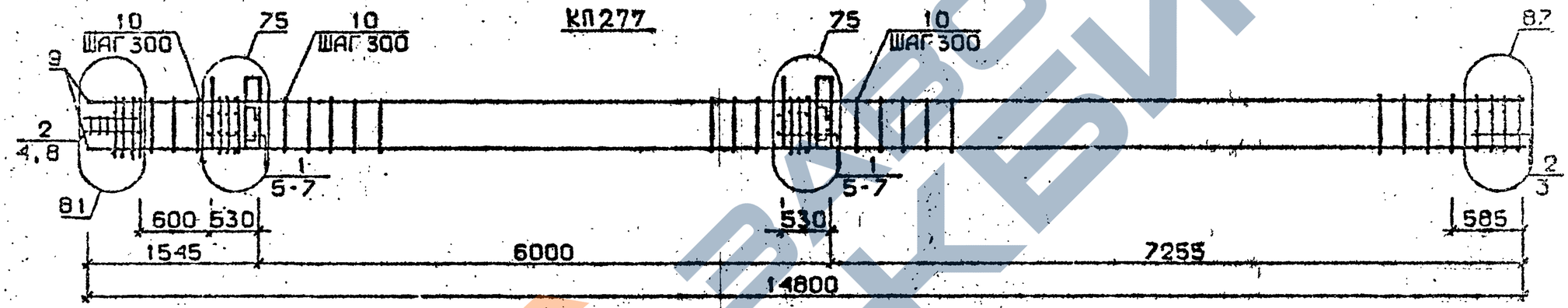

87

КП278, КП279

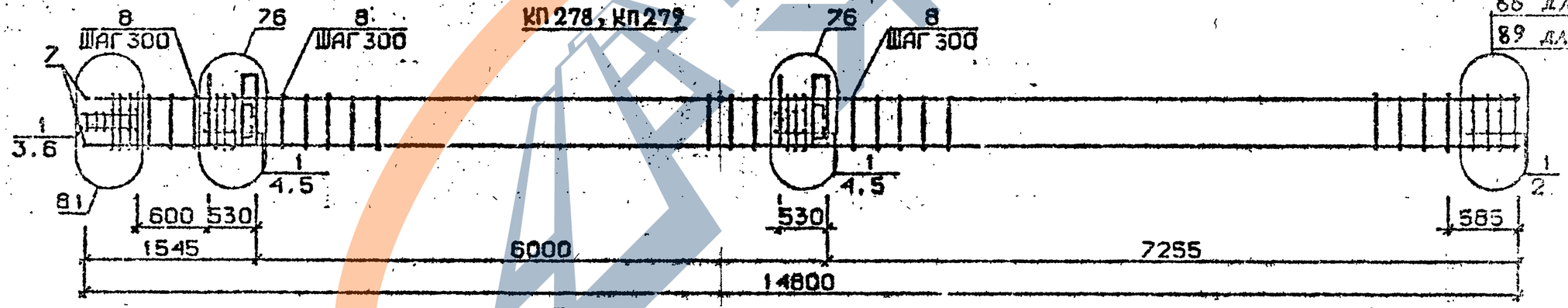

88 для КП278
89 для КП279

Арматура класса AI и AIII по ГОСТ 5781-82*
Детали см. I.020.Д-2с/89 В.2-13
Спецификацию см. лист 2

Разраб.	Цанкветадзе		
Проверил	Барбакадзе		
ГИП	Бускиладзе		
Н.контр.	Барбакадзе		

1.020.1-2с/89 2-10 К129

КАРКАС ПРОСТРАНСТВЕННЫЙ КП274...КП279

Стадия	Лист	Листов
Р	1	2

ТбилЗНИИЭП

Инв.№подл. | Подп. и дата | Взам.инв.№

ФОРМАТ А3

Марка пространственного каркаса	Поз.	Марка арматурного изделия	Кол.	Масса, кг		Обозначение документа
				I шт.	Всего	
КП274	I	CI	I2	I,8	2I,6	В. 2-I4
	2	C2	3	2,9	8,7	В. 2-I4
	3	C4	2	2,2	4,4	В. 2-I4
	4	C9	2	0, 7	I, 4	В. 2-I4
	5	МН5	2	27,6	55,2	В. 2-I4
	6	МН7	4	9,7	38,8	В. 2-I4
	7	Ø12AI L = I30	8	0,II	0,88	Б.Ч.
	8	Ø8AI L = 500	2	0,20	0,4	Б.Ч.
	9	Ø20AIII L = I4800	4	36,5	I46,0	Б.Ч.
	I0	ХМI	44	0,55	24,2	В. 2-I4
				Итого:	30I,6	
КП275	I	CI	I2	I,8	2I,6	В. 2-I4
	2	C2	3	2,9	8,7	В. 2-I4
	3	C5	2	3,I	6,2	В. 2-I4
	4	C9	2	0, 7	I, 4	В. 2-I4
	5	МН5	2	27,6	55,2	В. 2-I4
	6	МН7	4	9,7	38,8	В. 2-I4
	7	Ø12AI L = I30	8	0,II	0,88	Б.Ч.
	8	Ø8AI L = 500	2	0,20	0,4	Б.Ч.
	9	Ø25AIII L = I4800	4	57,0	228,0	Б.Ч.
	I0	ХМI	44	0,55	24,2	В. 2-I4
				Итого:	385.4	
КП276	I	CI	I2	[illegible]8	2I,6	В. 2-I4
	2	C2	3	9	8,7	В. 2-I4
	3	C5	2	I	6,2	В. 2-I4
	4	C9	2	7	I, 4	В. 2-I4
	5	МН5	2	[illegible]7,6	55,2	В. 2-I4
	6	МН7	4	9,7	38,8	В. 2-I4
	7	Ø12AI L = I30	8	0,II	0,88	Б.Ч.
	8	Ø8AI L = 500	2	0,20	0,4	Б.Ч.
	9	Ø28AIII L =I4800	4	7I,5	286,0	Б.Ч.
	I0	ХМ2	44	0,55	24,2	В. 2-I4
				Итого:	443,4	

Марка пространственного каркаса	Поз.	Марка арматурного изделия	Кол.	Масса, кг		Обозначение документа
				I шт.	Всего	
КП277	I	CI	I0	I,8	I8,0	В. 2-I4
	2	C2	5	2,9	I4,5	В. 2-I4
	3	C6	2	3,7	7,4	В. 2-I4
	4	C9	2	0, 7	I, 4	В. 2-I4
	5	МН5	2	27,6	55,2	В. 2-I4
	6	МН7	4	9,7	38,8	В. 2-I4
	7	Ø12AI L = 130	8	0,II	0,88	Б.Ч.
	8	Ø8AI L = 500	2	0,20	0,4	Б.Ч.
	9	Ø32AIII L = I4800	4	93,4	373,6	Б.Ч.
	I0	ХМ2	44	0,55	24,2	В. 2-I4
				Итого:	534,4	
КП278	I	C2	I5	2,9	43,5	В. 2-I4
	2	C7	2	4,3	8,6	В. 2-I4
	3	C9	2	0, 7	I, 4	В. 2-I4
	4	МН5	2	27,6	55,2	В. 2-I4
	5	МН8	4	II,9	47,6	В. 2-I4
	6	Ø8AI L = 500	2	0,20	0,4	Б.Ч.
	7	Ø36AIII L = I4800	4	II8,0	472,0	Б.Ч.
	8	ХМ3	44	0,88	38,72	В. 2-I4
				Итого:	667.4	
КП279	I	C2	I5	2,9	43,5	В. 2-I4
	2	C8	2	5,2	I0,0	В. 2-I4
	3	C9	2	0, 7	I, 4	В. 2-I4
	4	МН5	2	27,6	55,2	В. 2-I4
	5	МН8	4	II,9	47,6	В. 2-I4
	6	Ø8AI L = 500	2	0,20	0,4	Б.Ч.
	7	Ø40AIII L = I4800	4	I46,0	584,0	Б.Ч.
	8	ХМ3	44	0,88	38,72	В. 2-I4
				Итого:	780.8	

I.020.I-2с/89 В. 2-I0 ч.2

Инв. № подл. | Подпись и дата | Взам. инв. №

КП280

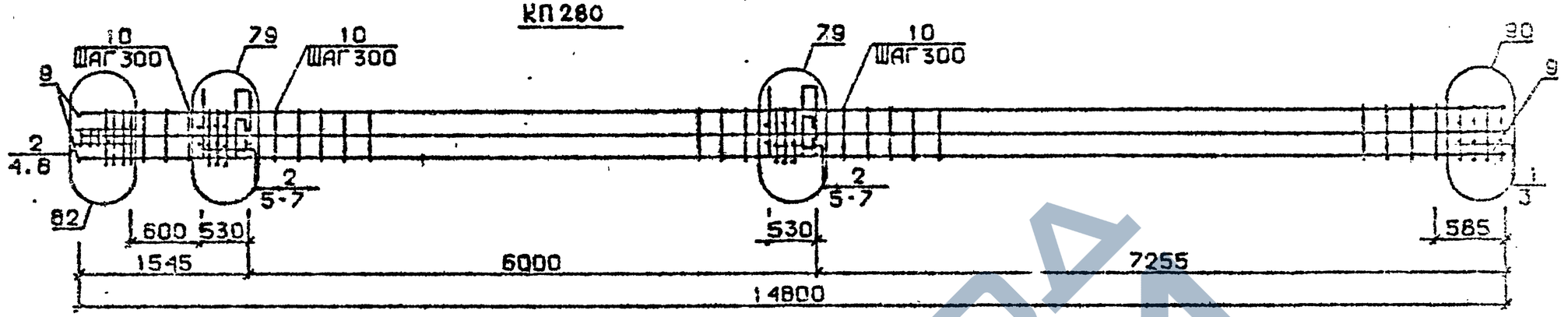

КП281

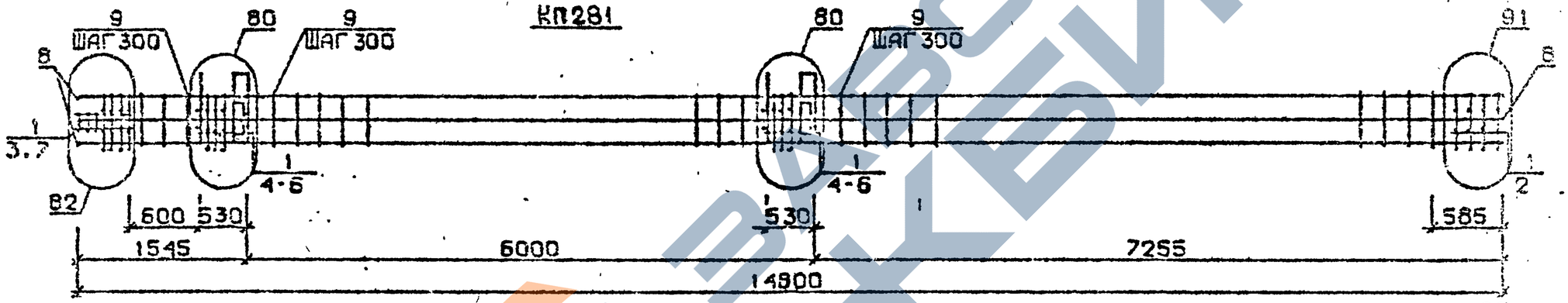

КП274н ... КП276н

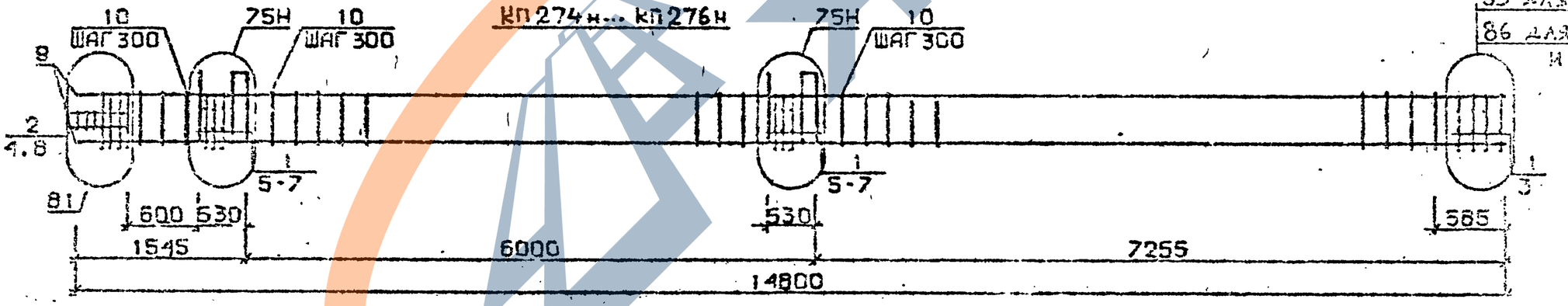

85 для КП274н
86 для КП275н и КП276н

Арматура класса AI и AIII по ГОСТ 5781-82*

Детали см. 1.020.1-2с/89 В.2-13

Спецификацию см. лист 2

Разраб.	Чанкветадзе		
Провери.	Барбакадзе		
ГИП	Бусхвадзе		
Н. контр.	Барбакадзе		

1.020.1-2с/89 2-10 КП30

Каркас пространственный КП280, КП281 КП274н ... КП276н

Стадия	Лист	Листов
Р	1	2

ТбилЗНИИЭП

Инв. № подл. | Подп. и дата | Взам. инв. №

Формат А3

Марка пространственного каркаса	Поз.	Марка арматурного изделия	Кол.	Масса, кг		Обозначение документа
				1 шт.	Всего	
КП280	1	С1	2	1,8	3,6	В. 2-14
	2	С2	13	2.9	37.7	В. 2-14
	3	С6	2	3,7	7,4	В. 2-14
	4	С9	2	0, 7	1, 4	В. 2-14
	5	МН5	2	27,6	55,2	В. 2-14
	6	МН8	2	11,9	23,8	В. 2-14
	7	МН9	2	17,3	34,6	В. 2-14
	8	Ø8АI L = 500	2	0,20	0,4	Б.Ч.
	9	Ø32АIII L =14800	8	93,4	747,2	Б.Ч.
	10	ХМ2	44	0,55	24.2	В. 2-14
				Итого:	935,5	
КП281	1	С2	15	2,9	43,5	В. 2-14
	2	С7	2	4,3	8,6	В. 2-14
	3	С9	2	0, 7	1, 4	В. 2-14
	4	МН5	2	27,6	55,2	В. 2-14
	5	МН8	2	11,9	23,8	В. 2-14
	6	МН10	2	20,8	41,6	В. 2-14
	7	Ø6АI L = 500	2	0,20	0,4	Б.Ч.
	8	Ø32АIII L = 14800	8	118,0	941,0	Б.Ч.
	9	ХМ3		0,88	38,72	В. 2-14
				Итого:	1157,3	
КП274	1	С1	12	1,8	21,6	В. 2-14
	2	С2	3	2,9	8,7	В. 2-14
	3	С4	2	2,2	4,4	В. 2-14
	4	С9	2	0, 7	1, 4	В. 2-14
	5	МН5в	2	27,6	55,2	В. 2-14
	6	МН7	4	9,7	38,8	В. 2-14
	7	Ø12АI L = 130	8	0,11	0,88	Б.Ч.
	8	Ø8АI L = 500	2	0,20	0,4	Б.Ч.
	9	Ø20АIII L = 14800	4	36,5	146,0	Б.Ч.
	10	ХМ1	44	0,55	24,2	В. 2-14
				Итого:	301,6	

Марка пространственного каркаса	Поз.	Марка арматурного изделия	Кол.	Масса, кг		Обозначение документа
				1 шт.	Всего	
КП275в	1	С1	12	1,8	21,6	В. 2-14
	2	С2	3	2,9	8,7	В. 2-14
	3	С5	2	3,1	6,2	В. 2-14
	4	С9	2	0, 7	1, 4	В. 2-14
	5	МН5в	2	27,6	55,2	В. 2-14
	6	МН7	4	9,7	38,8	В. 2-14
	7	Ø12АI L = 130	8	0,11	0,88	Б.Ч.
	8	Ø3АI L = 500	2	0,20	0,4	Б.Ч.
	9	Ø25АIII L = 14800	4	57,0	228,0	Б.Ч.
	10	ХМ1	44	0,55	24.2	В. 2-14
				Итого:	385,4	
КП276в	1	С1	12	1,8	21,6	В. 2-14
	2	С2	3	2,9	8.7	В. 2-14
	3	С5	2	3,1	6,2	В. 2-14
	4	С9	2	0, 7	1, 4	В. 2-14
	5	МН5в	2	27,6	55,2	В. 2-14
	6	МН7	4	9,7	38,8	В. 2-14
	7	Ø12АI L = 130	8	0,11	0,88	Б.Ч.
	8	Ø8АI L = 500	2	0,20	0,4	Б.Ч.
	9	Ø28АIII L =14800	4	71,5	286,0	Б.Ч.
	10	ХМ2	44	0,55	24,2	В. 2-14
				Итого:	443.4	

1.С20.1-20/89 Вып. 2-10 ч.2

Инв. № подл. | Подпись и дата | Взам. инв. №

КП 277н

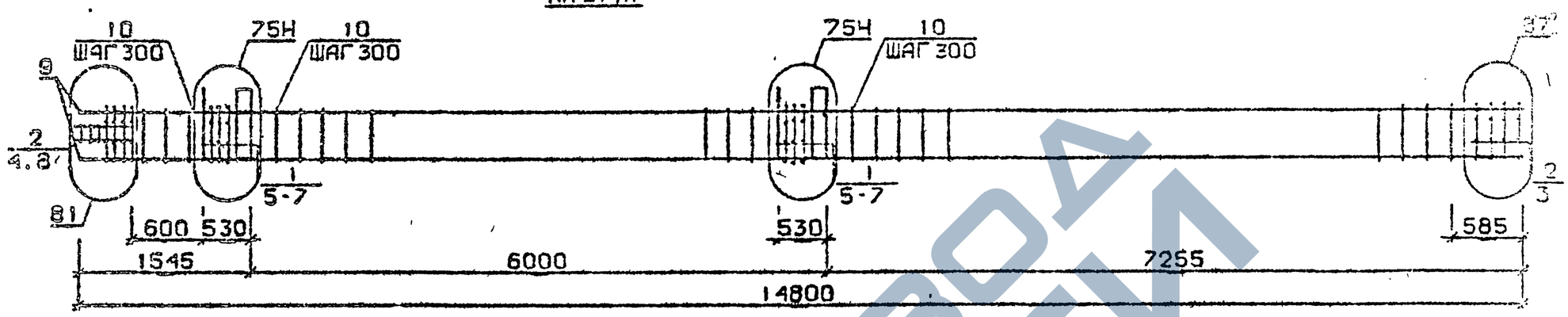

КП 278н, КП 279н

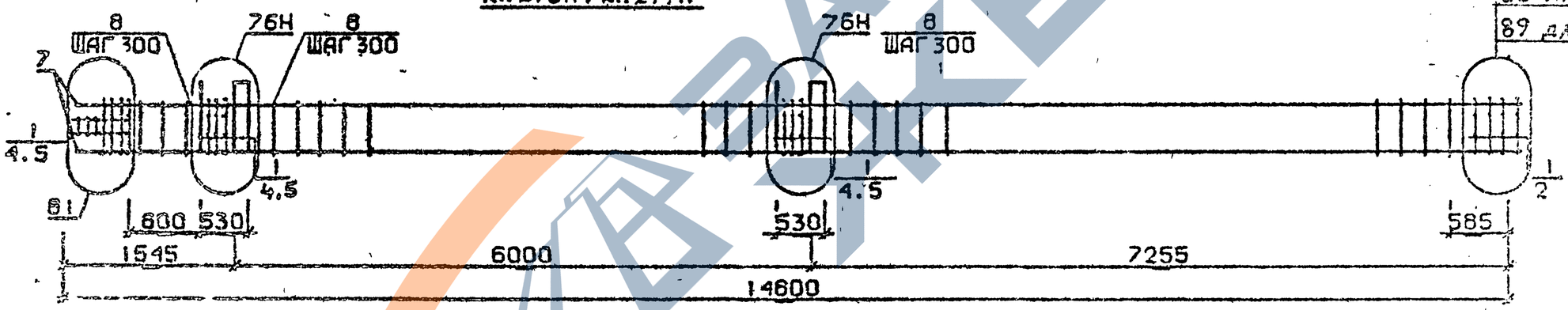

Арматура класса AI и AIII по ГОСТ 5781-82*

Деталм см. I.020.I-2с/89 В.2-I3

Спецификацию см. лист 2

Разраб.	Чанкветадзе			1.020.1-2с/89 2-10 КМ31	
Проверил	Барбакадзе				
ГИП	Бускибадзе				
				Каркас пространственный КП277н...КП279н	Стадия: Р; Лист: 1; Листов: 2
Н.контр.	Барбакадзе				ТбилЗНИИЭП

Инв.№ подл. | Дата | Взам.инв.№

ФОРМАТ А3

Марка пространственного каркаса	Поз.	Марка арматурного изделия	Кол.	Масса, кг		Обозначение документа
				I шт.	Всего	
КП277н	I	С1	I0	I,8	I8,0	В. 2-I4
	2	С2	5	2,9	I4,5	В. 2-I4
	3	С6	2	3,7	7,4	В. 2-I4
	4	С9	2	0, 7	I, 4	В. 2-I4
	5	МН5н	2	27,6	55,2	В. 2-I4
	6	МН7	4	9,7	38,8	В. 2-I4
	7	Ø12АI L = I30	8	0,II	0,88	Б.Ч.
	8	Ø8АI L = 500	2	0,20	0,4	Б.Ч.
	9	Ø32АШ L =I4800	4	93,4	373,6	Б.Ч.
	I0	ХМ2	44	0,55	24.2	В. 2-I4
				Итого:	534.4	
КП278н	I	С2	I5	2,9	43,5	В. 2-I4
	2	С7	2	4,3	8,3	В. 2-I4
	3	С9	2	0, 7	I, 4	В. 2-I4
	4	МН5н	2	27,6	55,2	В. 2-I4
	5	МН8	4	II,9	47,6	В. 2-I4
	6	Ø8АI L = 500	2	0,20	0,4	Б.Ч.
	7	Ø36АШ L =I4800	4	II8,0	472,0	Б.Ч.
	8	ХМ3	44	0,88	38.72	В. 2-I4
				Итого:	667.4	
КП279н	I	С2	I5	2,9	43,5	В. 2-I4
	2	С8	2	5,0	I0,0	В. 2-I4
	3	С9	2	0, 7	I, 4	В. 2-I4
	4	МН5н	2	27,6	55,2	В. 2-I4
	5	МН8	4	II,9	47,6	В. 2-I4
	6	Ø8АI L = 500	2	0,20	0,4	Б.Ч.
	7	Ø40АШ L =I4800	4	I46,0	584,0	Б.Ч.
	8	ХМ3	44	0,88	38.72	В. 2-I4
				итого	780,8	

Марка пространственного каркаса	Поз.	Марка арматурного изделия	Кол.	Масса, кг		Обозначение документа
				I шт.	Всего	

I.020.I-2о/89 В. 2-I0 ч.2

Инв. № подл. | Подпись и дата | Взам. инв. №

КП280н

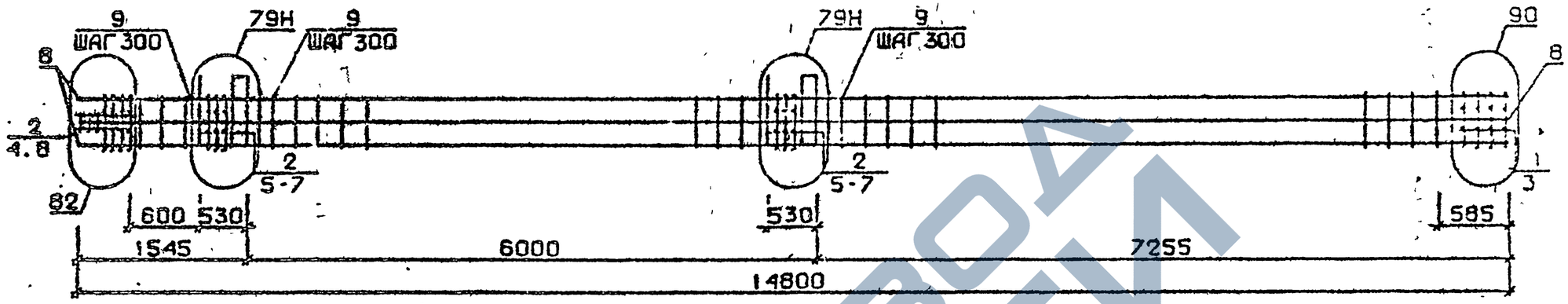

КП281н

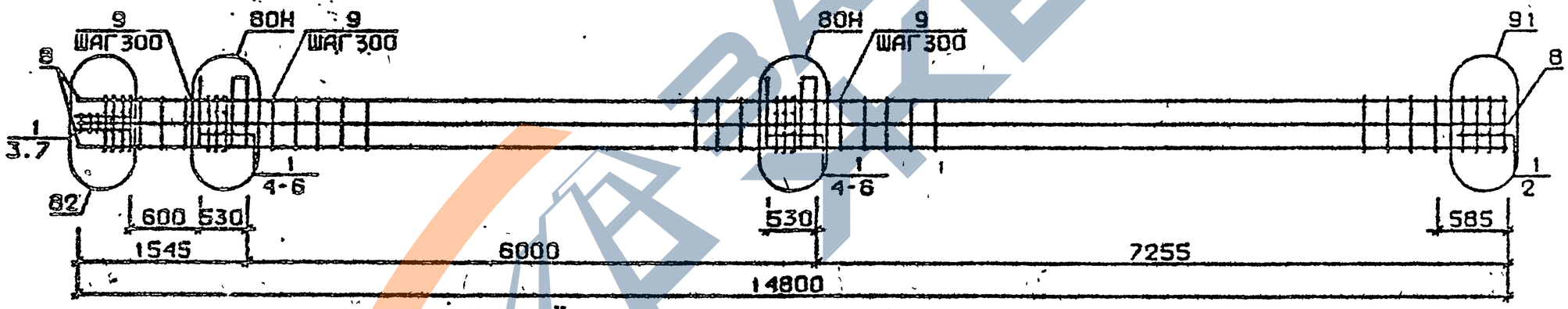

Арматура класса АI и АШ по ГОСТ 5781-82[15]
Детали см. I.020.I-2с/89 В.2-I3
Спецификацию см. лист 2

Разр. В.	Чанкветадзе		1.020.1-2с/89 2-10 К132
Проверил	Барбакадзе		
ГИП	Бускивадзе		Каркас пространственный КП280н, КП281н
Н. контр.	Барбакадзе		

Стадия	Лист	Листов
Р	1	2

ТбилЗНИИЭП

ФОРМАТ А3

Инв. № подл.	Подп. и дата	Взам. инв. №

Марка пространственного каркаса	Поз.	Марка арматурного изделия	Кол.	Масса, кг		Обозначение документа
				I шт.	Всего	
КП280н	I	С1	2	I,8	3,6	В. 2-I4
	2	С2	I3	2,9	37,7	В. 2-I4
	3	С6	2	3,7	7,4	В. 2-I4
	4	С7	2	0, 7	I, 4	В. 2-I4
	5	МН5н	2	27,6	55,2	В. 2-I4
	6	МН8	2	II,9	23,8	В. 2-I4
	7	МН9	2	I7,9	35,8	В. 2-I4
	8	Ø8АI L = 500	2	0,20	0,4	Б.Ч.
	9	Ø32АШ L = I4800	8	93,4	747,2	Б.Ч.
	I0	ХМ2	44	0,55	24.2	В. 2-I4
				Итого:	935.5	
КП28Iн	I	С2	I5	2,9	43,5	В. 2-I4
	2	С7	2	4,3	8,6	В. 2-I4
	3	С7	2	0, 7	I, 4	В. 2-I4
	4	МН5н	2	27,6	55,2	В. 2-I4
	5	МН8	2	II,9	23,8	В. 2-I4
	6	МНIO	2	20,8	4I,6	В. 2-I4
	7	Ø8АI L = 500	2	0,20	0,4	Б.Ч.
	8	Ø36АШ L = I4800	8	I.8,0	944,0	Б.Ч.
	9	ХМ3	44	0,88	38,72	В. 2-I4
				Итого:	1157,3	

Марка пространственного каркаса	Поз.	Марка арматурного изделия	Кол.	Масса, кг		Обозначение документа
				I шт.	Всего	

1.020.1-2с/89 В 2-10 Ч.2

Инв. № подл. | Подпись и дата | Взам. инв. №