ТИПОВЫЕ СТРОИТЕЛЬНЫЕ КОНСТРУКЦИИ, ИЗДЕЛИЯ И УЗЛЫ

СЕРИЯ 1.020-1/87

КОНСТРУКЦИЙ КАРКАСА МЕЖВИДОВОГО ПРИМЕНЕНИЯ ДЛЯ МНОГОЭТАЖНЫХ ОБЩЕСТВЕННЫХ ЗДАНИЙ, ПРОИЗВОДСТВЕННЫХ И ВСПОМОГАТЕЛЬНЫХ ЗДАНИЙ ПРОМЫШЛЕННЫХ ПРЕДПРИЯТИЙ

ВЫПУСК 2-15

КОЛОННЫ ИЗ БЕТОНА КЛАССА В30 ДЛЯ ЗДАНИЙ С ВЫСОТОЙ ЭТАЖА 3,6 М.ПРОСТРАНСТВЕННЫЕ КАРКАСЫ.

РАБОЧИЕ ЧЕРТЕЖИ

Инв. № 25769

ТИПОВЫЕ СТРОИТЕЛЬНЫЕ КОНСТРУКЦИИ, ИЗДЕЛИЯ И УЗЛЫ

СЕРИЯ 1.020-1/87

КОНСТРУКЦИИ КАРКАСА МЕЖВИДОВОГО ПРИМЕНЕНИЯ ДЛЯ МНОГОЭТАЖНЫХ ОБЩЕСТВЕННЫХ ЗДАНИЙ, ПРОИЗВОДСТВЕННЫХ И ВСПОМОГАТЕЛЬНЫХ ЗДАНИЙ ПРОМЫШЛЕННЫХ ПРЕДПРИЯТИЙ

ВЫПУСК 2-15

КОЛОННЫ ИЗ БЕТОНА КЛАССА В30 ДЛЯ ЗДАНИЙ С ВЫСОТОЙ ЭТАЖА 3,6 М. ПРОСТРАНСТВЕННЫЕ КАРКАСЫ.

РАБОЧИЕ ЧЕРТЕЖИ

РАЗРАБОТАНЫ:

ЦНИИП РЕКОНСТРУКЦИИ ГОРОДОВ

ДИРЕКТОР ИНСТИТУТА В.ЛЕПСКИЙ

НАЧАЛЬНИК ОТДЕЛА Б.ВОЛЫНСКИЙ

ЦНИИПРОМЗДАНИЙ

ГЛ.ИНЖЕНЕР ИНСТИТУТА В.ГРАНЕВ

НАЧАЛЬНИК ОТДЕЛА З.КОДЫШ

УТВЕРЖДЕНЫ

ГОССТРОЕМ СССР

ПРОТОКОЛ ОТ 12.12.90г. №АЧ-15

Введены в действие с 25.12.91, приказ ЦНИИП реконструкции городов от. 04.12.91 N 22

ОБОЗНАЧЕНИЕ	НАИМЕНОВАНИЕ	СТР
1.020-1/87.2-15 ТТ	ТЕХНИЧЕСКИЕ ТРЕБОВАНИЯ	5
1.020-1/87.2-15 К01	КАРКАС ПРОСТРАНСТВЕННЫЙ	6
	КП-1; КП-2	
	СБОРОЧНЫЙ ЧЕРТЕЖ	
1.020-1/87.2-15 К02	КАРКАС ПРОСТРАНСТВЕННЫЙ	7
	КП-3, КП-4	
	СБОРОЧНЫЙ ЧЕРТЕЖ	
1.020-1/87.2-15 К03	КАРКАС ПРОСТРАНСТВЕННЫЙ КП-5	8
	СБОРОЧНЫЙ ЧЕРТЕЖ	
1.020-1/87.2-15 К04	КАРКАС ПРОСТРАНСТВЕННЫЙ КП-6	9
	СБОРОЧНЫЙ ЧЕРТЕЖ	
1.020-1/87.2-15 К05	КАРКАС ПРОСТРАНСТВЕННЫЙ	10
	КП-7; КП-8	
	СБОРОЧНЫЙ ЧЕРТЕЖ	
1.020-1/87.2-15 К06	КАРКАС ПРОСТРАНСТВЕННЫЙ	11
	КП-9; КП-10	
	СБОРОЧНЫЙ ЧЕРТЕЖ	
1.020-1/87.2-15 К07	КАРКАС ПРОСТРАНСТВЕННЫЙ КП-11	12
	СБОРОЧНЫЙ ЧЕРТЕЖ	
1.020-1/87.2-15 К08	КАРКАС ПРОСТРАНСТВЕННЫЙ КП-12	13
	СБОРОЧНЫЙ ЧЕРТЕЖ	
1.020-1/87.2-15 К09	КАРКАС ПРОСТРАНСТВЕННЫЙ КП-13	14
	СБОРОЧНЫЙ ЧЕРТЕЖ	

ОБОЗНАЧЕНИЕ	НАИМЕНОВАНИЕ	СТР.
1.020-1/87.2-15 К10	КАРКАС ПРОСТРАНСТВЕННЫЙ КП-14	15
	СБОРОЧНЫЙ ЧЕРТЕЖ	
1.020-1/87.2-15 К11	КАРКАС ПРОСТРАНСТВЕННЫЙ	16
	КП-15; КП-16; КП-17	
	СБОРОЧНЫЙ ЧЕРТЕЖ	
1.020-1/87.2-15 К12	КАРКАС ПРОСТРАНСТВЕННЫЙ	17
	КП-18; КП-19	
	СБОРОЧНЫЙ ЧЕРТЕЖ	
1.020-1/87.2-15 К13	КАРКАС ПРОСТРАНСТВЕННЫЙ КП-20	18
	СБОРОЧНЫЙ ЧЕРТЕЖ	
1.020-1/87.2-15 К14	КАРКАС ПРОСТРАНСТВЕННЫЙ КП-21	19
	СБОРОЧНЫЙ ЧЕРТЕЖ	
1.020-1/87.2-15 К15	КАРКАС ПРОСТРАНСТВЕННЫЙ КП-22	20
	СБОРОЧНЫЙ ЧЕРТЕЖ	
1.020-1/87.2-15 К16	КАРКАС ПРОСТРАНСТВЕННЫЙ КП-23	21
	СБОРОЧНЫЙ ЧЕРТЕЖ	
1.020-1/87.2-15 К17	КАРКАС ПРОСТРАНСТВЕННЫЙ КП-24	22
	СБОРОЧНЫЙ ЧЕРТЕЖ	
1.020-1/87.2-15 К18	КАРКАС ПРОСТРАНСТВЕННЫЙ	23
	КП-25; КП-26	
	СБОРОЧНЫЙ ЧЕРТЕЖ	
1.020-1/87.2-15 К19	КАРКАС ПРОСТРАНСТВЕННЫЙ КП-27	24
	СБОРОЧНЫЙ ЧЕРТЕЖ	
1.020-1/87.2-15 К20	КАРКАС ПРОСТРАНСТВЕННЫЙ	25
	КП-28; КП-29	
	СБОРОЧНЫЙ ЧЕРТЕЖ	

ВЗАМ.ИНВ.№ | ПОДП.И ДАТА | ИНВ.№ ПОДЛ.

НАЧОТД	ВОЛЫНСКИЙ	
ГИП	СЕМЧЕНКОВ	
ГА.СПЕЦ	НИКАНОРОВА	
ГА.СПЕЦ	КОЛДАШЕВ	
РАЗРАБ	ШЕВЧЕНКО	

1.020-1/87.2-15 ОО

СОДЕРЖАНИЕ

СТАДИЯ	ЛИСТ	ЛИСТОВ
Р	1	6

ЦНИИП РЕКОНСТРУКЦИИ ГОРОДОВ

ФОРМАТ А4

1.020-1/87.2-15 ОО

ЛИСТ 2

ФОРМАТ А4

ОБОЗНАЧЕНИЕ	НАИМЕНОВАНИЕ	СТР
1.020-1/87.2-15 К21	КАРКАС ПРОСТРАНСТВЕННЫЙ	26
	КП-30; КП-31	
	СБОРОЧНЫЙ ЧЕРТЕЖ	
1.020-1/87.2-15 К22	КАРКАС ПРОСТРАНСТВЕННЫЙ	27
	КП-32; КП-33	
	СБОРОЧНЫЙ ЧЕРТЕЖ	
1.020-1/87.2-15 К23	КАРКАС ПРОСТРАНСТВЕННЫЙ КП-34	28
	СБОРОЧНЫЙ ЧЕРТЕЖ	
1.020-1/87.2-15 К24	КАРКАС ПРОСТРАНСТВЕННЫЙ КП-35	29
	СБОРОЧНЫЙ ЧЕРТЕЖ	
1.020-1/87.2-15 К25	КАРКАС ПРОСТРАНСТВЕННЫЙ КП-36	30
	СБОРОЧНЫЙ ЧЕРТЕЖ	
1.020-1/87.2-15 К26	КАРКАС ПРОСТРАНСТВЕННЫЙ	31
	КП-37; КП-38	
	СБОРОЧНЫЙ ЧЕРТЕЖ	
1.020-1/87.2-15 К27	КАРКАС ПРОСТРАНСТВЕННЫЙ	32
	КП-39; КП-40	
	СБОРОЧНЫЙ ЧЕРТЕЖ	
1.020-1/87.2-15 К28	КАРКАС ПРОСТРАНСТВЕННЫЙ	33
	КП-41; КП-42	
	СБОРОЧНЫЙ ЧЕРТЕЖ	
1.020-1/87.2-15 К29	КАРКАС ПРОСТРАНСТВЕННЫЙ КП-43	34
	СБОРОЧНЫЙ ЧЕРТЕЖ	
1.020-1/87.2-15 К30	КАРКАС ПРОСТРАНСТВЕННЫЙ КП-44	35
	СБОРОЧНЫЙ ЧЕРТЕЖ	

ОБОЗНАЧЕНИЕ	НАИМЕНОВАНИЕ	СТР.
1.020-1/87.2-15 К31	КАРКАС ПРОСТРАНСТВЕННЫЙ КП-45	36
	СБОРОЧНЫЙ ЧЕРТЕЖ	
1.020-1/87.2-15 К32	КАРКАС ПРОСТРАНСТВЕННЫЙ КП-46	37
	СБОРОЧНЫЙ ЧЕРТЕЖ	
1.020-1/87.2-15 К33	КАРКАС ПРОСТРАНСТВЕННЫЙ КП-47	38
	СБОРОЧНЫЙ ЧЕРТЕЖ	
1.020-1/87.2-15 К34	КАРКАС ПРОСТРАНСТВЕННЫЙ КП-48	39
	СБОРОЧНЫЙ ЧЕРТЕЖ	
1.020-1/87.2-15 К35	КАРКАС ПРОСТРАНСТВЕННЫЙ	40
	КП-49; КП-50	
	СБОРОЧНЫЙ ЧЕРТЕЖ	
1.020-1/87.2-15 К36	КАРКАС ПРОСТРАНСТВЕННЫЙ	41
	КП-51; КП-52	
	СБОРОЧНЫЙ ЧЕРТЕЖ	
1.020-1/87.2-15 К37	КАРКАС ПРОСТРАНСТВЕННЫЙ	42
	КП-53; КП-54; КП-55	
	СБОРОЧНЫЙ ЧЕРТЕЖ	
1.020-1/87.2-15 К38	КАРКАС ПРОСТРАНСТВЕННЫЙ	43
	КП-56; КП-57	
	СБОРОЧНЫЙ ЧЕРТЕЖ	
1.020-1/87.2-15 К39	КАРКАС ПРОСТРАНСТВЕННЫЙ КП-58	44
	СБОРОЧНЫЙ ЧЕРТЕЖ	
1.020-1/87.2-15 К40	КАРКАС ПРОСТРАНСТВЕННЫЙ КП-59	45
	СБОРОЧНЫЙ ЧЕРТЕЖ	
1.020-1/87.2-15 К41	КАРКАС ПРОСТРАНСТВЕННЫЙ КП-60	46
	СБОРОЧНЫЙ ЧЕРТЕЖ	

ОБОЗНАЧЕНИЕ	НАИМЕНОВАНИЕ	СТР.
1.020-1/87.2-15 К42	Каркас пространственный	47
	КП-61; КП-62	
	Сборочный чертеж	
1.020-1/87.2-15 К43	Каркас пространственный	48
	КП-63; КП-64	
	Сборочный чертеж	
1.020-1/87.2-15 К44	Каркас пространственный	49
	КП-65; КП-66	
	Сборочный чертеж	
1.020-1/87.2-15 К45	Каркас пространственный	50
	КП-67, КП-74	
	Сборочный чертеж	
1.020.1/87.2-15 К46	Каркас пространственный	51
	КП-68	
	Сборочный чертеж	
1.020-1/87.2-15 К47	Каркас пространственный	52
	КП-69	
	Сборочный чертеж	
1.020-1/87.2-15 К48	Каркас пространственный	53
	КП-70	
	Сборочный чертеж	
1.020-1/87.2-15 К49	Каркас пространственный	54
	КП-71	
	Сборочный чертеж	

Инв.№ подл. | Подпись и дата | Взам.инв.№

Формат А4

ОБОЗНАЧЕНИЕ	НАИМЕНОВАНИЕ	СТР.
1.020-1/87.2-15 К50	Каркас пространственный	55
	КП-72	
	Сборочный чертеж	
1.020-1/87.2-15 К51	Каркас пространственный	56
	КП-73	
	Сборочный чертеж	
1.020-1/87.2-15 К52	Каркас пространственный	57
	КП-75	
	Сборочный чертеж	
1.020-1/87.2-15-У	Узлы 1...17	58

Инв.№ подл. | Подп. и дата | Взам.инв.№

25769 5

Формат А4

Настоящий выпуск содержит рабочие чертежи пространственных каркасов колонн сечением 400×400мм выпуска 2-14

Пространственные каркасы собираются из отдельных стержней замкнутых хомутов сеток косвенного армирования и закладных деталей при помощи контактной сварки

Сварка стержней выполняется в соответствии с требованиями гост 14098-85 для соединений с нормируемой прочностью

В зависимости от расчетных усилий предусмотрено изменение армирования пространственного каркаса по его длине обрывом продольной арматуры в вышерасположенных этажах колонны

Диагональные связи должны привариваться к стержням продольной арматуры протяженными швами длина швов не менее 5-ти диаметров арматуры связи.

Закладные детали мн-5... мн-12 должны быть зафиксированы в проектном положении в форме

Закладные детали мн-2 привариваются к продольным стержням пространственного каркаса дуговой сваркой односторонним швом.

Сборку пространственных каркасов рекомендуется производить на автоматизированных линиях согласно указаниям выпуска 0-7 „Указания по заводской технологии изготовления изделий"

Перечены выпусков входящих в серию 1.020-1/87. приведен в выпусках 0-0 и 0-0 (дополнение 1).

нач отд	Волынский		
гип	Семченко		
гл спец	Никандрова		
гл спец	Колдашова		

1.020-1/87.2-15ТТ

Технические требования

стадия	лист	листов
Р		1

ЦНИИП реконструкции городов

Инв.№подл. | Подпись и дата | Взам.инв.№

Инв.№подл. | Подпись и дата | Взам.инв.№

1.020-1/87.2-15ТТ

Лист

25769 6

Формат А4

Формат А4

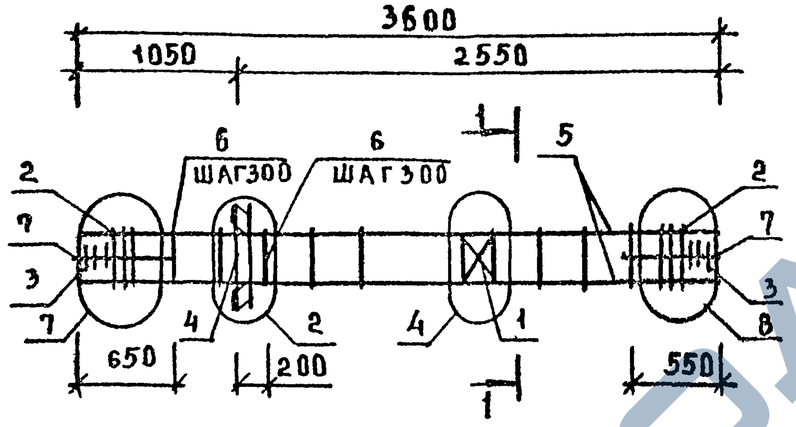

МАРКА	ПОЗ	МАРКА АРМАТУРНОГО ИЗДЕЛИЯ	КОЛ	МАССА, КГ		ОБОЗНАЧЕНИЕ ДОКУМЕНТА
				1 ШТ	ВСЕГО	
КП-1	1	С-2	1	1,10	1,10	2-11 К01
	2	СКА-3	6	3,37	20,22	2-11 К02
	3	СКА-4	6	2,23	13,38	2-11 К03
	4	МН-6	1	15,10	15,10	2-11 К06
	5	ф32 А-III L=3600	4	22,72	90,86	Б.Ч
	6	ХМ-2	9	0,56	5,04	2-11, К11
	7	ф6 А-I L=650	8	0,14	1,15	Б.Ч.
	ИТОГО: 146,86					

МАРКА	ПОЗ	МАРКА АРМАТУРНОГО ИЗДЕЛИЯ	КОЛ	МАССА, КГ		ОБОЗНАЧЕНИЕ ДОКУМЕНТА
				1 ШТ	ВСЕГО	
КП-2	1	С-2	1	1,10	1,10	2-11 К01
	2	СКА-3	6	3,37	20,22	2-11 К02
	3	СКА-4	6	2,23	13,38	2-11 К03
	4	МН-8	1	19,78	19,78	2-11 К08
	5	ф32 А-III L=3600	4	22,72	90,86	Б.Ч
	6	ХМ-2	9	0,56	5,04	2-11 К11
	7	ф6 А-I L=650	8	0,14	1,15	Б.Ч.
	ИТОГО: 151,54					

УЗЛЫ СМ. 1.020-1/87.2-15-У
ТЕХНИЧЕСКИЕ ТРЕБОВАНИЯ СМ 1.020-1/87.2-15ТТ
АРМАТУРА КЛАССОВ А-III, А-I ПО ГОСТ 5781-82

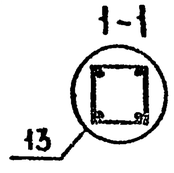

НАЧ.ОТД	ВОЛЫНСКИЙ		
ГИП	СЕМЧЕНКОВ		
ГА.СПЕЦ	НИКАНОРОВА		
ГА.СПЕЦ	КОЛДАШЕВА		

1.020-1/87.2-15 К01

КАРКАС ПРОСТРАНСТВЕННЫЙ КП-1, КП-2 СБОРОЧНЫЙ ЧЕРТЕЖ

СТАДИЯ	ЛИСТ	ЛИСТОВ
Р		1

ЦНИИП РЕКОНСТРУКЦИИ ГОРОДОВ

25769 7

ФОРМАТ А3

ИНВ.№ ПОДЛ | ПОДПИСЬ И ДАТА | ВЗАМ.ИНВ№

ЗАВОДА ЖБИ

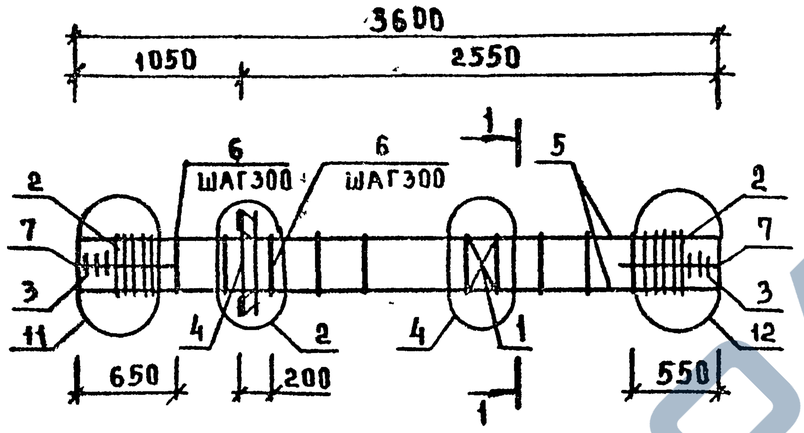

МАРКА	ПОЗ.	МАРКА АРМАТУРНОГО ИЗДЕЛИЯ	КОЛ	МАССА КГ		ОБОЗНАЧЕНИЕ ДОКУМЕНТА
				1 ШТ	ВСЕГО	
КП-3	1	С-2	1	1,10	1,10	2-11 К01
	2	СКА-3	10	3,37	33,70	2-11 К02
	3	СКА-4	6	2,23	13,38	2-11 К03
	4	МН-6	1	15,10	15,10	2-11 К06
	5	ф40 AIII L=3600	4	35,51	142,06	Б.Ч.
	6	ХМ-3	9	0,91	8,19	2-11 К11
	7	ф6 AI L = 650	8	0,14	1,15	Б.Ч.
ИТОГО: 214.68						

МАРКА	ПОЗ.	МАРКА АРМАТУРНОГО ИЗДЕЛИЯ	КОЛ	МАССА КГ		ОБОЗНАЧЕНИЕ ДОКУМЕНТА
				1 ШТ	ВСЕГО	
КП-4	1	С-2	1	1,10	1,10	2-11 К01
	2	СКА-3	10	3,37	33,70	2-11 К02
	3	СКА-4	6	2,23	13,38	2-11 К03
	4	МН-8	1	19,78	19,78	2-11 К08
	5	ф40 AIII L=3600	4	35,51	142,06	Б.Ч.
	6	ХМ-3	9	0,91	8,19	2-11 К11
	7	ф6 AI L=650	8	0,14	1,15	Б.Ч.
ИТОГО: 219,36						

УЗЛЫ СМ. 1.020-1/87.2-15-У
ТЕХНИЧЕСКИЕ ТРЕБОВАНИЯ СМ. 1.020-1/87.2-15ТТ
АРМАТУРА КЛАССОВ А-I , AIII ПО ГОСТ 5781-82

1-1
13

ИНВ.№ ПОДЛ. | ПОДПИСЬ И ДАТА | ВЗАМ.ИНВ.№

НАЧ ОТД	ВОЛЫНСКИЙ	
ГИП	СЕМЧЕНКОВ	
ГА СПЕЦ	НИКАНОРОВА	
ГА СПЕЦ	КОЛДАШЕВА	

1.020-1/87. 2-15 К02

КАРКАС ПРОСТРАНСТВЕННЫЙ КП-3, КП-4 СБОРОЧНЫЙ ЧЕРТЕЖ

СТАДИЯ	ЛИСТ	ЛИСТОВ
Р		1

ЦНИИП РЕКОНСТРУКЦИИ ГОРОДОВ

25769 8 ФОРМАТ А3

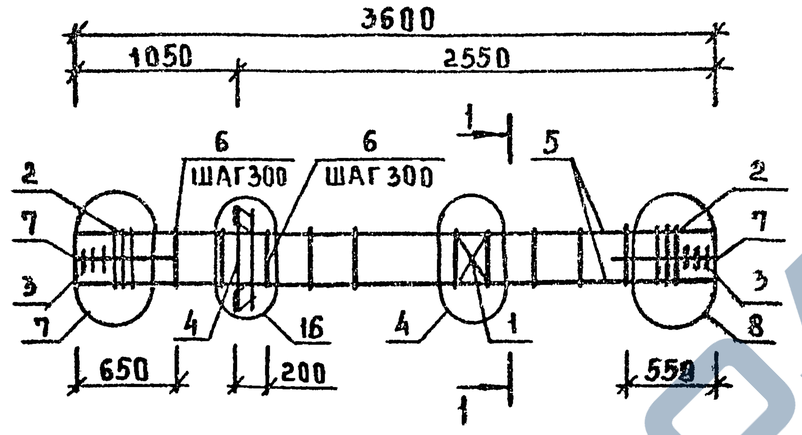

МАРКА	ПОЗ	МАРКА АРМАТУРНОГО ИЗДЕЛИЯ	КОЛ	МАССА, КГ		ОБОЗНАЧЕНИЕ ДОКУМЕНТА
				1 ШТ	ВСЕГО	
КП-5	1	С-2	1	1,10	1,10	2-11 К01
	2	СКА-3	6	3,37	20,22	2-11 К02
	3	СКА-4	6	2,23	13,38	2-11 К03
	4	МН-12	1	34,90	34,90	2-11 К010
	5	ф32 AIII L=3600	4	22,72	90,86	Б.Ч.
	6	ХМ-2	9	0,56	5,04	2-11 КН
	7	ф6 AI L=650	8	0,14	1,15	Б.Ч.
	ИТОГО: 166,66					

УЗЛЫ СМ. 1.020-1/87.2-15 ПРИЛОЖЕНИЕ
ТЕХНИЧЕСКИЕ ТРЕБОВАНИЯ СМ. 1.020-1/87.2-15ТТ
АРМАТУРА КЛАССОВ А-I, А-III ПО ГОСТ 5781-82

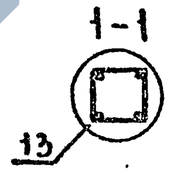

НАЧ.ОТД	ВОЛЫНСКИЙ		
ГИП	СЕМЧЕНКОВ		
ГА.СПЕЦ	НИКАНОРОВА		
ГА.СПЕЦ	КОЛДАШЕВА		

1.020-1/87.2-15 К03

КАРКАС ПРОСТРАНСТВЕННЫЙ КП-5 СБОРОЧНЫЙ ЧЕРТЕЖ

СТАДИЯ	ЛИСТ	ЛИСТОВ
Р		1

ЦНИИП РЕКОНСТРУКЦИИ ГОРОДОВ

ИНВ.№ ПОДЛ | ПОДП. И ДАТА | ВЗАМ.ИНВ.№

25769 9

ФОРМАТ А3

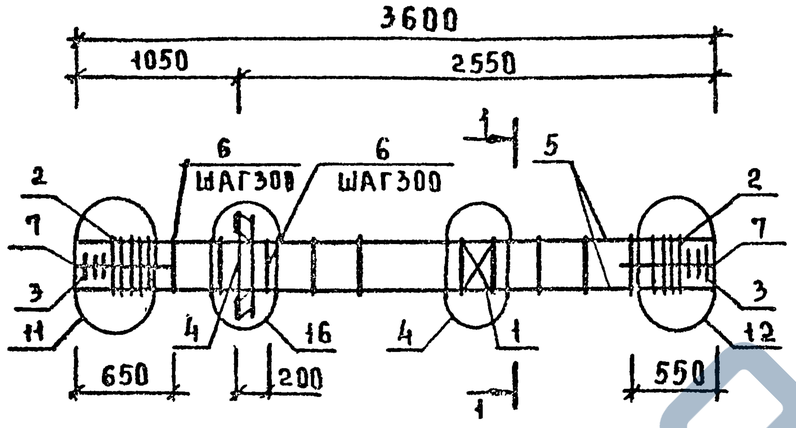

МАРКА	ПОЗ	МАРКА АРМАТУРНОГО ИЗДЕЛИЯ	КОЛ	МАССА КГ		ОБОЗНАЧЕНИЕ ДОКУМЕНТА
				1 ШТ	ВСЕГО	
КП-6	1	С-2	1	1,10	1,10	2-11 К01
	2	СКА-3	10	3,37	33,70	2-11 К02
	3	СКА-4	6	2,23	13,38	2-11 К03
	4	МН-12	1	34,90	34,90	2-11 К10
	5	Ф40 А III L=3600	4	35,51	142,06	Б.Ч.
	6	ХМ-3	9	0,91	8,19	2-11 К11
	7	Ф6АI L=650	8	0,14	1,15	Б.Ч.
	ИТОГО: 234.48					

УЗЛЫ СМ.1.020-1/87.2-15 ПРИЛОЖЕНИЕ
ТЕХНИЧЕСКИЕ ТРЕБОВАНИЯ СМ.1.020-1/87.2-15 ТТ
АРМАТУРА КЛАССОВ А-I, А-III ПО ГОСТ 5781-82

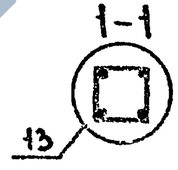

ПРЧ.ОТД	ВОЛЫНСКИЙ	
ГИП	СЕМЧЕНКОВ	
ГЛ.СПЕЦ	НИКАНОРОВ	
ГЛ.СПЕЦ	КОЛДАШЕВА	

1.020-1/87.2-15 К04

КАРКАС ПРОСТРАНСТВЕННЫЙ КП-6 СБОРОЧНЫЙ ЧЕРТЕЖ

СТАДИЯ	ЛИСТ	ЛИСТОВ
Р		1

ЦНИИП РЕКОНСТРУКЦИИ ГОРОДОВ

ИНВ. № ПОДЛ. | ПОДПИСЬ И ДАТА | ВЗАМ. ИНВ.

25769 10

ФОРМАТ А3

ЗАВОД ЖБИ

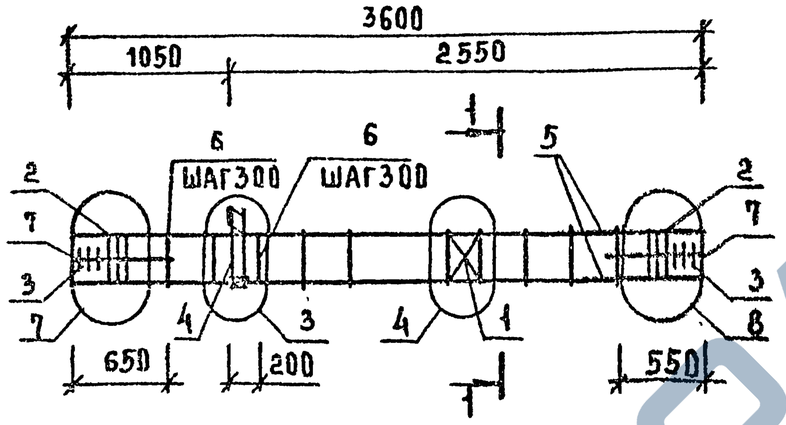

МАРКА	ПОЗ.	МАРКА АРМАТУРНОГО ИЗДЕЛИЯ	КОЛ.	МАССА, КГ		ОБОЗНАЧЕНИЕ ДОКУМЕНТА
				1 ШТ	ВСЕГО	
КП-7	1	С-2	1	1,10	1,10	2-11 К01
	2	СКА-3	6	3,37	20,22	2-11 К02
	3	СКА-4	6	2,23	13,38	2-11 К03
	4	МН-5	1	9,35	9,35	2-11 К05
	5	ф32 А-III L=3600	4	22,72	90,86	Б.Ч.
	6	ХМ-2	9	0,56	5,04	2-11 К11
	7	ф6 А-I L=650	8	0,14	1,15	Б.Ч.
	ИТОГО: 141,11					

МАРКА	ПОЗ.	МАРКА АРМАТУРНОГО ИЗДЕЛИЯ	КОЛ.	МАССА, КГ		ОБОЗНАЧЕНИЕ ДОКУМЕНТА
				1 ШТ	ВСЕГО	
КП-8	1	С-2	1	1,10	1,10	2-11 К01
	2	СКА-3	6	3,37	20,22	2-11 К02
	3	СКА-4	6	2,23	13,38	2-11 К03
	4	МН-7	1	12,95	12,95	2-11 К07
	5	ф32 А-III L=3600	4	22,72	90,86	Б.Ч.
	6	ХМ-2	9	0,56	5,04	2-11 К11
	7	ф6 А-I L=650	8	0,14	1,15	Б.Ч.
	ИТОГО: 144,71					

УЗЛЫ СМ. 1.020-1/87. 2-15 ПРИЛОЖЕНИЕ
ТЕХНИЧЕСКИЕ ТРЕБОВАНИЯ СМ. 1.020-1/87.2-15ТТ
АРМАТУРА КЛАССОВ А-I, А-III ПО ГОСТ 5781-82

1-1

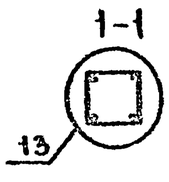

НАЧ.ОТД	ВОЛЫНСКИЙ		
ГИП	СЕМЧЕНКОВ		
ГА.СПЕЦ	НИКАНОРОВА		
ГА.СПЕЦ	КОЛДАШЕВА		

1.020-1/87. 2-15 К05

КАРКАС ПРОСТРАНСТВЕННЫЙ КП-7, КП-8 СБОРОЧНЫЙ ЧЕРТЕЖ

СТАДИЯ	ЛИСТ	ЛИСТОВ
Р		1

ЦНИИП РЕКОНСТРУКЦИИ ГОРОДОВ

ИН.В.№ ПОДЛ. | ПОДПИСЬ И ДАТА | ВЗАМ.ИНВ.№

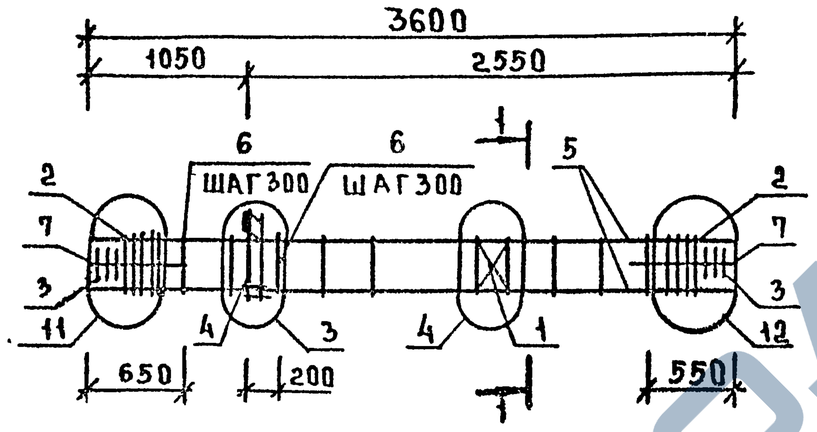

МАРКА	ПОЗ.	МАРКА АРМАТУРНОГО ИЗДЕЛИЯ	КОЛ.	МАССА КГ		ОБОЗНАЧЕНИЕ ДОКУМЕНТА
				1 ШТ	ВСЕГО	
КП-9	1	С-2	1	1,10	1,10	2-11 К01
	2	СКА-3	10	3,37	33,70	2-11 К02
	3	СКА-4	6	2,23	13,38	2-11 К03
	4	МН-5	1	9,35	9,35	2-11 К05
	5	ф40 А-III L=3600	4	35,51	142,06	Б.Ч.
	6	ХМ-3	9	0,91	8,19	2-11 К11
	7	ф6 А-I L=650	8	0,14	1,15	Б.Ч.
		ИТОГО: 208,93				

МАРКА	ПОЗ.	МАРКА АРМАТУРНОГО ИЗДЕЛИЯ	КОЛ	МАССА КГ		ОБОЗНАЧЕНИЕ ДОКУМЕНТА
				1 ШТ	ВСЕГО	
КП-10	1	С-2	1	1,10	1,10	2-11 К01
	2	СКА-3	10	3,37	33,70	2-11 К02
	3	СКА-4	6	2,23	13,38	2-11 К03
	4	МН-7	1	12,95	12,95	2-11 К07
	5	ф40 А-III L=3600	4	35,51	142,06	Б.Ч.
	6	ХМ3	9	0,91	8,19	2-11 К11
	7	ф6 А-I L=650	8	0,14	1,15	Б.Ч.
		ИТОГО: 212,53				

УЗЛЫ СМ. 1.020-1/87.2-15 ПРИЛОЖЕНИЕ
ТЕХНИЧЕСКИЕ ТРЕБОВАНИЯ СМ 020-1/87.2-15ТТ
АРМАТУРА КЛАССОВ А-I , А-III ПО ГОСТ 5781-82

1-1

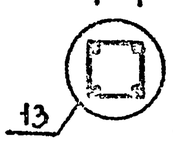

НАЧ.ОТД	ВОЛЫНСКИЙ		
ГИП	СЕМЕНЧЕНКО		
ГА.СПЕЦ	НИКАНОРОВА		
ГА.СПЕЦ	КОЛДАШЕВА		

1.020-1/87.2-15 К06

КАРКАС ПРОСТРАНСТВЕННЫЙ КП-9, КП-10 СБОРОЧНЫЙ ЧЕРТЕЖ

СТАДИЯ	ЛИСТ	ЛИСТОВ
Р		1

ЦНИИП РЕКОНСТРУКЦИИ ГОРОДОВ

25769 12

ФОРМАТ А3

ИНВ.№ПОДЛ. | ПОДП. И ДАТА | ВЗАМ.ИНВ.№

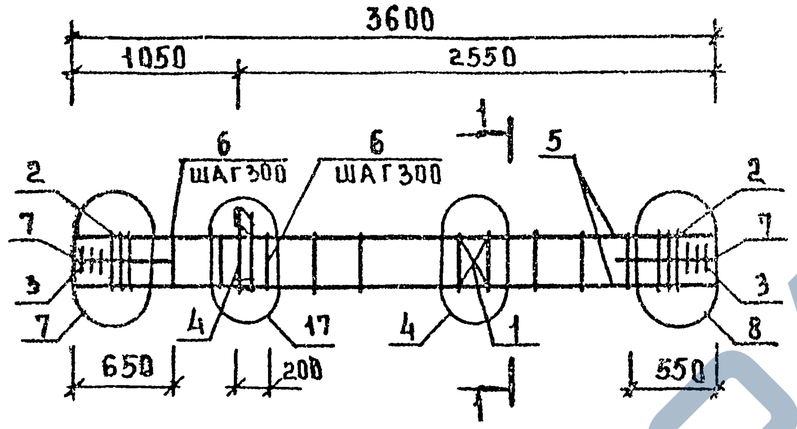

МАРКА	ПОЗ	МАРКА АРМАТУРНОГО ИЗДЕЛИЯ	КОЛ	МАССА, КГ		ОБОЗНАЧЕНИЕ ДОКУМЕНТА
				1 ШТ	ВСЕГО	
КП-11	1	С-2	1	1,10	1,10	2-11 К01
	2	СКА-3	6	3,37	20,22	2-11 К02
	3	СКА-4	6	2,23	13,38	2-11 К03
	4	МН 11	1	25,23	25,23	2-11 К09
	5	ф32АIII L=3600	4	22,72	90,86	Б.Ч.
	6	ХМ-2	9	0,56	5,04	2-11 К11
	7	ф6АI L=650	8	0,14	1,15	Б.Ч.
	ИТОГО: 156 99					

УЗЛЫ СМ. 1.020-1/87.2-15 ПРИЛОЖЕНИЕ
ТЕХНИЧЕСКИЕ ТРЕБОВАНИЯ СМ. 1 020-1/87.2-15ТТ
АРМАТУРА КЛАССОВ А-I , А-III ПО ГОСТ 5781-82

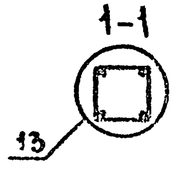

НАЧ.ОТД	ВОЛЫНСКИЙ		
ГИП	СЕМЧЕНКОВ		
ГА СПЕЦ	НИКАНОРОВА		
ГА .СПЕЦ	КОЛДАШЕВА		

1.020-1/87. 2-15 К07

КАРКАС ПРОСТРАНСТВЕННЫЙ КП-11 СБОРОЧНЫЙ ЧЕРТЕЖ

СТАДИЯ	ЛИСТ	ЛИСТОВ
Р		1

ЦНИИП РЕКОНСТРУКЦИИ ГОРОДОВ

ИНВ.№ ПОДЛ | ПОДП. И ДАТА | ВЗАМ.ИНВ.№

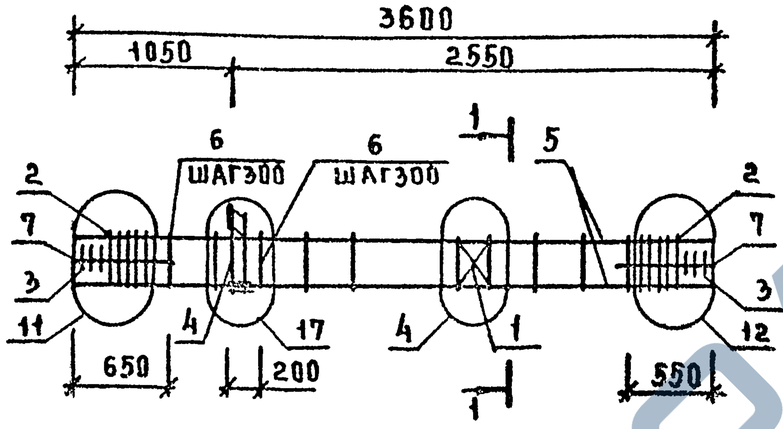

МАРКА	ПОЗ.	МАРКА АРМАТУРНОГО ИЗДЕЛИЯ	КОЛ.	МАССА КГ		ОБОЗНАЧЕНИЕ ДОКУМЕНТА
				1 ШТ	ВСЕГО	
КП-12	1	С-2	1	1,10	1,10	2-11 К01
	2	СКА-3	10	3,37	33,70	2-11 К02
	3	СКА-4	6	2,23	13,38	2-11 К03
	4	МН-11	1	25,23	25,23	2-11 К09
	5	Ф40 А III L=3600	4	35,51	142,06	Б.Ч.
	6	ХМ-3	9	0,91	8,19	2-11 К11
	7	Ф6 А I L=650	8	0,14	1,15	Б.Ч.
		ИТОГО: 224.81				

УЗЛЫ СМ. 1.020-1/87.2-15 ПРИЛОЖЕНИЕ
ТЕХНИЧЕСКИЕ ТРЕБОВАНИЯ СМ. 1.020-1/87.2-15ТТ
АРМАТУРА КЛАССОВ А-I, А-III ПО ГОСТ 5781-82

1-1

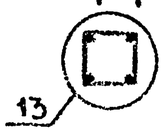

НАЧ.ОТД	ВОЛЫНСКИЙ	
ГИП	СЕМЧЕНКОВ	
ГЛ.СПЕЦ	НИКАНОРОВА	
ГЛ.СПЕЦ	КОЛДАШЕВА	

1.020-1/87.2-15 К08

КАРКАС ПРОСТРАНСТВЕННЫЙ КП-12 СБОРОЧНЫЙ ЧЕРТЕЖ

СТАДИЯ	ЛИСТ	ЛИСТОВ
Р		1

ЦНИИП РЕКОНСТРУКЦИИ ГОРОДОВ

25769 14

ФОРМАТ А3

ИНВ. № ПОДЛ. | ПОДПИСЬ И ДАТА | ВЗАМ. ИНВ. №

ЗАВОД ЖБИ

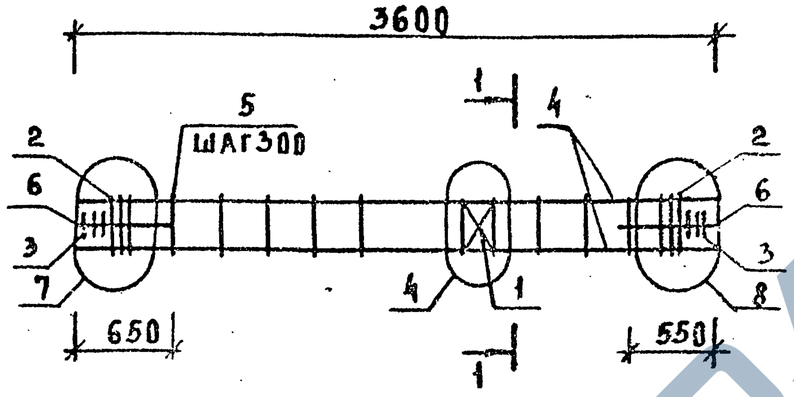

МАРКА	ПОЗ.	МАРКА АРМАТУРНОГО ИЗДЕЛИЯ	КОЛ.	МАССА КГ		ОБОЗНАЧЕНИЕ ДОКУМЕНТА
				1 ШТ	ВСЕГО	
КП-13	1	С-2	1	1,10	1,10	2-11 К01
	2	СКА-3	6	3,37	20,22	2-11 К02
	3	СКА-4	6	2,23	13,38	2-11 К03
	4	ф32 AIII L=3600	4	22,72	90,88	Б.Ч.
	5	ХМ-2	9	0,56	5,04	2-11 К11
	6	ф6 AI L=650	8	0,14	1,14	Б.Ч.
	ИТОГО: 131,76					

УЗЛЫ СМ.1.020.1/87.2-15 ПРИЛОЖЕНИЕ
ТЕХНИЧЕСКИЕ ТРЕБОВАНИЯ СМ.1.020-1/87.2-15ТТ
АРМАТУРА КЛАССОВ А-I, А-III ПО ГОСТ 5781-82

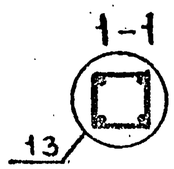

НАЧ.ОТД	ВОЛЫНСКИЙ		
ГИП	СЕМЧЕНКОВ		
ГА.СПЕЦ	НИКАНОРОВА		
ГА.СПЕЦ	КОЛДАШЕВ		

1.020.-1/87.2-15 К09

КАРКАС ПРОСТРАНСТВЕННЫЙ КП-13 СБОРОЧНЫЙ ЧЕРТЕЖ

СТАДИЯ	ЛИСТ	ЛИСТОВ
Р		1

ЦНИИП РЕКОНСТРУКЦИИ ГОРОДОВ

ИНВ.№ ПОДЛ. | ПОДПИСЬ И ДАТА | ВЗАМ.ИНВ.№

25769 15

ФОРМАТ А3

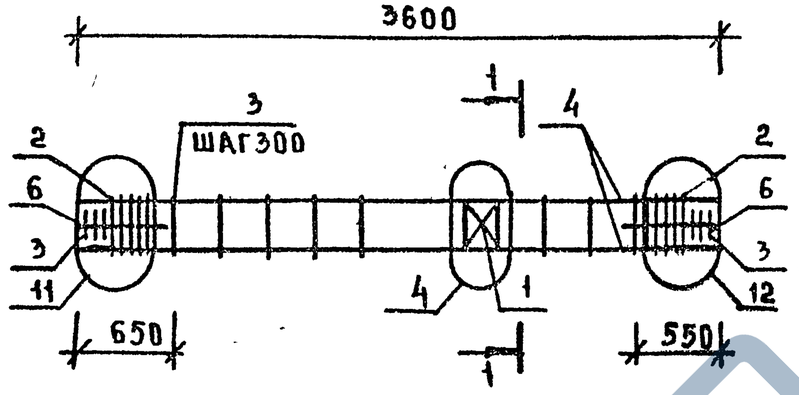

МАРКА	ПОЗ	МАРКА АРМАТУРНОГО ИЗДЕЛИЯ	КОЛ	МАССА КГ		ОБОЗНАЧЕНИЕ ДОКУМЕНТА
				1 ШТ	ВСЕГО	
КП-14	1	С-2	1	1,10	1,10	2-11 К01
	2	СКА-3	10	3,37	33,70	2-11 К02
	3	СКА-4	6	2,23	13,38	2-11 К03
	4	ф10 AIII L=3600	4	35,51	142,06	Б.Ч.
	5	ХМ-3	9	0,91	8,19	2-11 К11
	6	ф6 AI L=650	8	0,14	1,15	Б.Ч
		ИТОГО: 199.58				

УЗЛЫ СМ.1.020-1/87.2-15 ПРИЛОЖЕНИЕ
ТЕХНИЧЕСКИЕ ТРЕБОВАНИЯ СМ.1.020-1/87.2-15ТТ
АРМАТУРА КЛАССОВ A-I , A-III ПО ГОСТ 5781-82

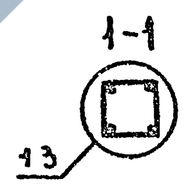

НАЧ.ОТД	ВОЛЫНСКИЙ	
ГИП	СЕМЧЕНКОВ	
ГА.СПЕЦ	НИКАНОРОВА	
ГА.СПЕЦ	КОЛДАШЕВА	

1.020-1/87.2-15 К10

КАРКАС ПРОСТРАНСТВЕННЫЙ КП-14 СБОРОЧНЫЙ ЧЕРТЕЖ

СТАДИЯ	ЛИСТ	ЛИСТОВ
Р		1

ЦНИИП РЕКОНСТРУКЦИЯ ГОРОДОВ

ИНВ.№ ПОДЛ. | ПОДПИСЬ И ДАТА | ВЗАМ.ИНВ.№

ФОРМАТ А3

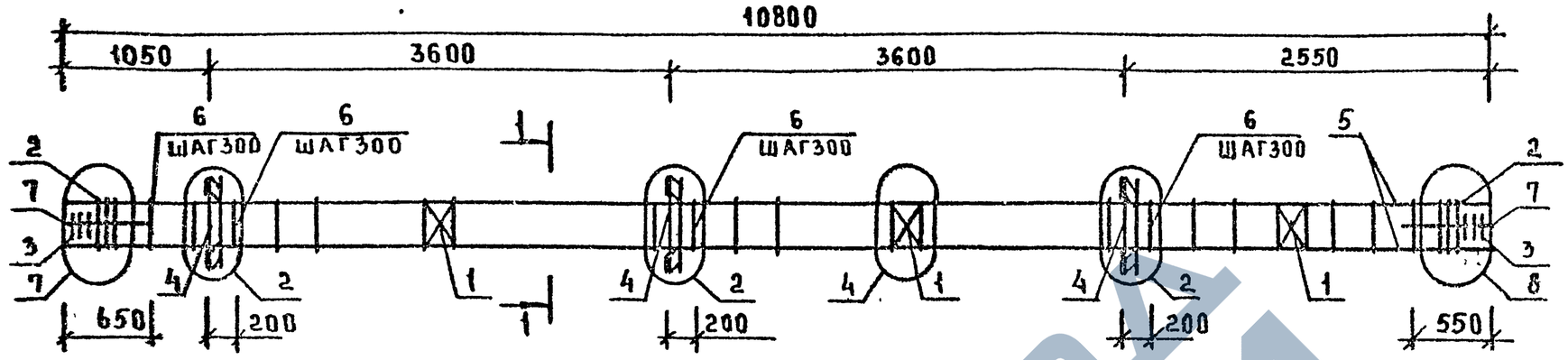

МАРКА	ПОЗ.	МАРКА АРМАТУРНОГО ИЗДЕЛИЯ	КОЛ.	МАССА КГ		ОБОЗНАЧЕНИЕ ДОКУМЕНТА
				1 ШТ	ВСЕГО	
КП-15	1	С-2	3	1,10	3,30	2-11 К01
	2	СКА-3	6	3,37	20,22	2-11 К02
	3	СКА-4	6	2,23	13,38	2-11 К03
	4	МН-8	3	15,10	45,30	2-11 К06
	5	ф28 А-III L=10800	4	52,16	208,66	Б.Ч.
	6	ХМ-2	33	0,56	18,48	2-11 К11
	7	ф6 А-I L=650	8	0,14	1,15	Б.Ч
	ИТОГО: 310,49					

МАРКА	ПОЗ.	МАРКА АРМАТУРНОГО ИЗДЕЛИЯ	КОЛ.	МАССА КГ		ОБОЗНАЧЕНИЕ ДОКУМЕНТА
				1 ШТ	ВСЕГО	
КП-16	1	С-2	3	1,10	3,30	2-11 К01
	2	СКА-3	6	3,37	20,22	2-11 К02
	3	СКА-4	6	2,23	13,38	2-11 К03
	4	МН-8	3	19,78	59,34	2-11 К08
	5	ф28 А-III L=10800	4	52,16	208,66	Б.Ч.
	6	ХМ-2	33	0,56	18,48	2-11 К11
	7	ф6 А-I L=650	8	0,14	1,15	Б.Ч.
	ИТОГО: 324,53					
КП-17	1	С-2	3	1,10	3,30	2-11 К01
	2	СКА-3	6	3,37	20,22	2-11 К02
	3	СКА-4	6	2,23	13,38	2-11 К03
	4	МН-6	3	15,10	45,30	2-11 К06
	5	ф32 А-III L=10800	4	68,15	272,59	Б.Ч.
	6	ХМ-2	33	0,56	18,48	2-11 К11
	7	ф6 А-I L=650	8	0,14	1,15	Б.Ч.
	ИТОГО: 374.43					

УЗЛЫ СМ. 1.020-1/87. 2-15 ПРИЛОЖЕНИЕ
ТЕХНИЧЕСКИЕ ТРЕБОВАНИЯ СМ. 1.020-1/87.2-15 ТТ
АРМАТУРА КЛАССОВ А-I, А-III ГОСТ 5781-82

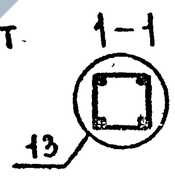

НАЧ.ОТД	ВОЛЫНСКИЙ		
ГИП	СЕМЧЕНКОВ		
ГА.СПЕЦ	НИКАНОРОВ		
ГА.СПЕЦ	КОЛДАШЕВ		

1.020-1/87. 2-15 К11

КАРКАС ПРОСТРАНСТВЕННЫЙ КП-15, КП-16, КП-17 СБОРОЧНЫЙ ЧЕРТЕЖ

СТАДИЯ	ЛИСТ	ЛИСТОВ
Р		1

ЦНИИП РЕКОНСТРУКЦИИ ГОРОДОВ

ИНВ. ПОДЛ | ПОДП. И ДАТА | ВЗАМ. ИНВ. №

25769 17

ФОРМАТ А3

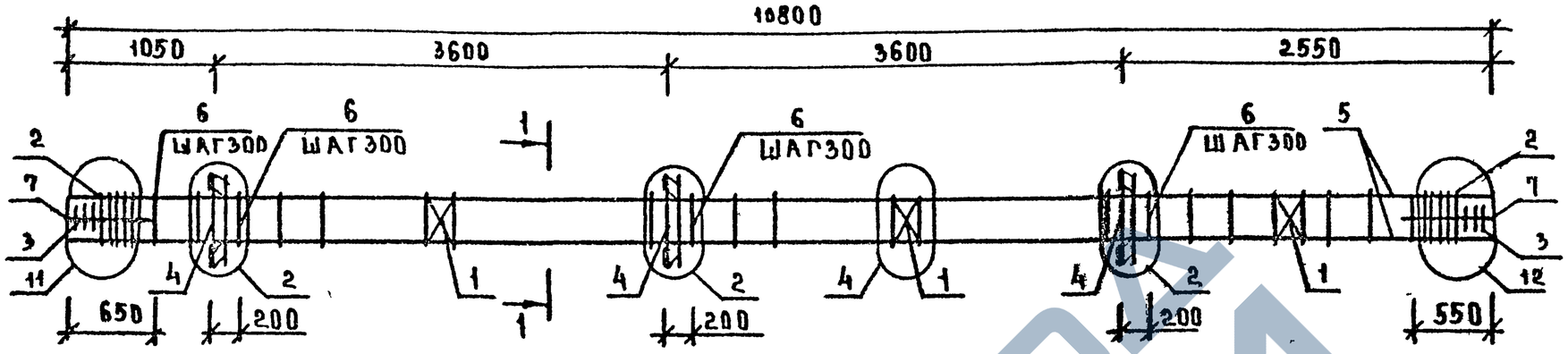

МАРКА	ПОЗ	МАРКА АРМАТУРНОГО ИЗДЕЛИЯ	КОЛ	МАССА, КГ 1 ШТ	МАССА, КГ ВСЕГО	ОБОЗНАЧЕНИЕ ДОКУМЕНТА
КП-18	1	С-2	3	1,10	3,30	2-11 К01
	2	СКА-3	10	3,37	33,70	2-11 К02
	3	СКА-4	6	2,23	13,38	2-11 К03
	4	МН-6	3	15,10	45,30	2-11 К06
	5	ф40 AIII L=10800	4	106,54	426,17	Б.Ч.
	6	ХМ-3	33	0,91	30,03	2-11 К11
	7	ф6 AI L=650	8	0,14	1,15	Б.Ч.
	ИТОГО: 553,03					

МАРКА	ПОЗ	МАРКА АРМАТУРНОГО ИЗДЕЛИЯ	КОЛ	МАССА КГ 1 ШТ	МАССА КГ ВСЕГО	ОБОЗНАЧЕНИЕ ДОКУМЕНТА
КП-19	1	С-2	3	1,10	3,30	2-11 К01
	2	СКА-3	10	3,37	33,70	2-11 К02
	3	СКА-4	6	2,23	13,38	2-11 К03
	4	МН-8	3	19,78	59,34	2-11 К08
	5	ф40 AIII L=10800	4	106,54	426,17	Б.Ч
	6	ХМ-3	33	0,91	30,03	2-11 К11
	7	ф6 AI L=650	8	0,14	1,15	Б.Ч.
	ИТОГО: 567,07					

УЗЛЫ СМ. 1.020-1/87.2-15 ПРИЛОЖЕНИЕ
ТЕХНИЧЕСКИЕ ТРЕБОВАНИЯ СМ. 1.020-1/87.2-15 ТТ
АРМАТУРА КЛАССОВ А-I, А-III ПО ГОСТ 5781-82

НАЧ.ОТД	ВОЛЫНСКИЙ		
ГИП	СЕМЧЕНКОВ		
ГЛ.СПЕЦ	НИКАНОРОВ		
ГЛ.СПЕЦ	КОЛДАШЕВА		

1.020-1/87.2-15 К12

КАРКАС ПРОСТРАНСТВЕННЫЙ КП-18, КП-19 СБОРОЧНЫЙ ЧЕРТЕЖ

СТАДИЯ	ЛИСТ	ЛИСТОВ
Р		1

ЦНИИП РЕКОНСТРУКЦИИ ГОРОДОВ

ИНВ.№ ПОДЛ | ПОДПИСЬ И ДАТА | ВЗАМ.ИНВ.№

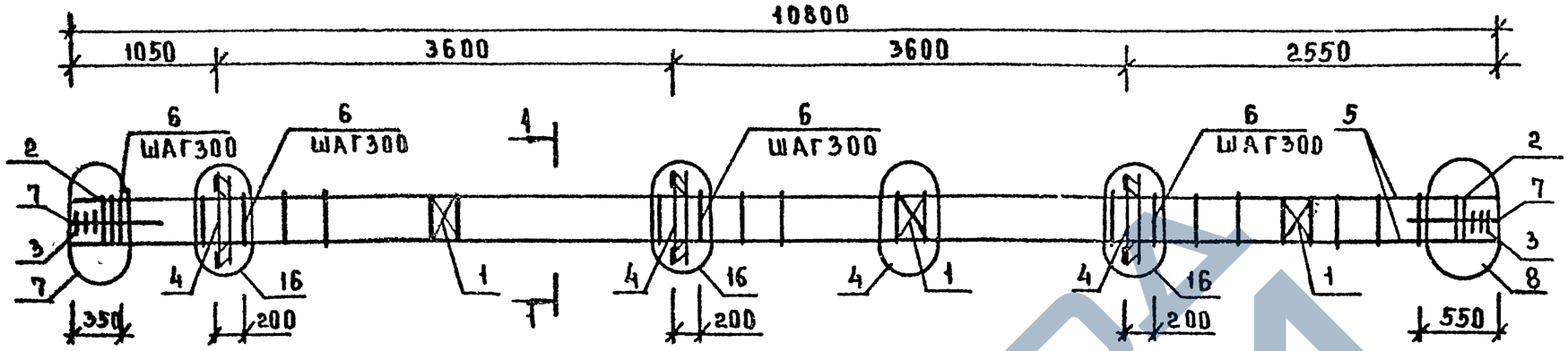

МАРКА	ПОЗ.	МАРКА АРМАТУРНОГО ИЗДЕЛИЯ	КОЛ	МАССА КГ		ОБОЗНАЧЕНИЕ ДОКУМЕНТА
				1 ШТ	ВСЕГО	
КП-20	1	С-2	3	1,10	3,30	2-11 К01
	2	СКА-3	6	3,37	20,22	2-11 К02
	3	СКА-4	6	2,23	13,38	2-11 К03
	4	МН-12	3	34,90	104,70	2-11 К10
	5	ф32АIII L=10800	4	68,15	272,59	Б.Ч
	6	ХМ-2	33	0,56	18,48	2-11 К11
	7	ф6АI L=650	8	0,14	1,15	Б.Ч.
	ИТОГО: 433,83					

УЗЛЫ СМ. 1.020-1/87.2-15 ПРИЛОЖЕНИЕ
ТЕХНИЧЕСКИЕ ТРЕБОВАНИЯ СМ.1.020-1/87.2-15ТТ
АРМАТУРА КЛАССОВ А-I , А-III ПО ГОСТ 5781-82

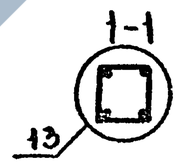

НАЧ.ОТД	ВОЛЫНСКИЙ		
ГИП	СЕМЧЕНКОВ		
ГА.СПЕЦ	НИКАНОРОВА		
ГА.СПЕЦ	КОЛАШЕВА		

1.020-1/87.2-15 К13

КАРКАС ПРОСТРАНСТВЕННЫЙ КП-20 СБОРОЧНЫЙ ЧЕРТЕЖ

СТАДИЯ	ЛИСТ	ЛИСТОВ
Р		1

ЦНИИП РЕКОНСТРУКЦИИ ГОРОДОВ

25769 19

ФОРМАТ А3

ИНВ.№ ПОДЛ. | ПОДПИСЬ И ДАТА | ВЗАМ. ИНВ.№

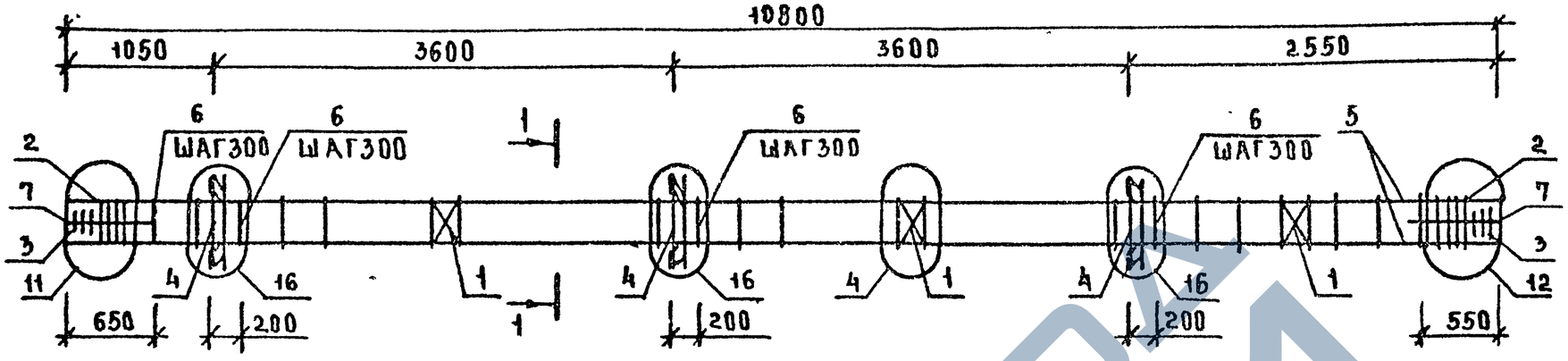

МАРКА	ПОЗ.	МАРКА АРМАТУРНОГО ИЗДЕЛИЯ	КОЛ.	МАССА КГ		ОБОЗНАЧЕНИЕ ДОКУМЕНТА
				1 ШТ	ВСЕГО	
КП-21	1	С-2	3	1,10	3,30	2-11 К01
	2	СКА-3	10	3,37	33,70	2-11 К02
	3	СКА-4	6	2,23	13,38	2-11 К03
	4	МН-12	3	34,90	104,70	2-11 К10
	5	ф40 AIII L=10800	4	106,54	426,17	б.ч.
	6	ХМ-3	33	0,91	30,03	2-11 К11
	7	ф6 AI L=650	8	0,14	1,15	б.ч.
	ИТОГО: 612,43					

УЗЛЫ СМ. 1.020-1/87.2-15 ПРИЛОЖЕНИЕ
ТЕХНИЧЕСКИЕ ТРЕБОВАНИЯ СМ. 1.020-1/87.2-15ТТ
АРМАТУРА КЛАССОВ А-I, А-III ПО ГОСТ 5781-82

1-1

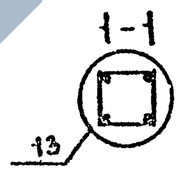

НАЧ.ОТД	ВОЛЫНСКИЙ		
ГИП	СЕМЧЕНКОВ		
ГА СПЕЦ	НИКАНОРОВА		
ГА.СПЕЦ	КОЛДАШЕВА		

1.020-1/87.2-15 К14

КАРКАС ПРОСТРАНСТВЕННЫЙ КП-21 СБОРОЧНЫЙ ЧЕРТЕЖ

СТАДИЯ	ЛИСТ	ЛИСТОВ
Р		1

ЦНИИП РЕКОНСТРУКЦИИ ГОРОДОВ

ИНВ.№ ПОДЛ. | ПОДПИСЬ И ДАТА | ВЗАМ.ИНВ.№

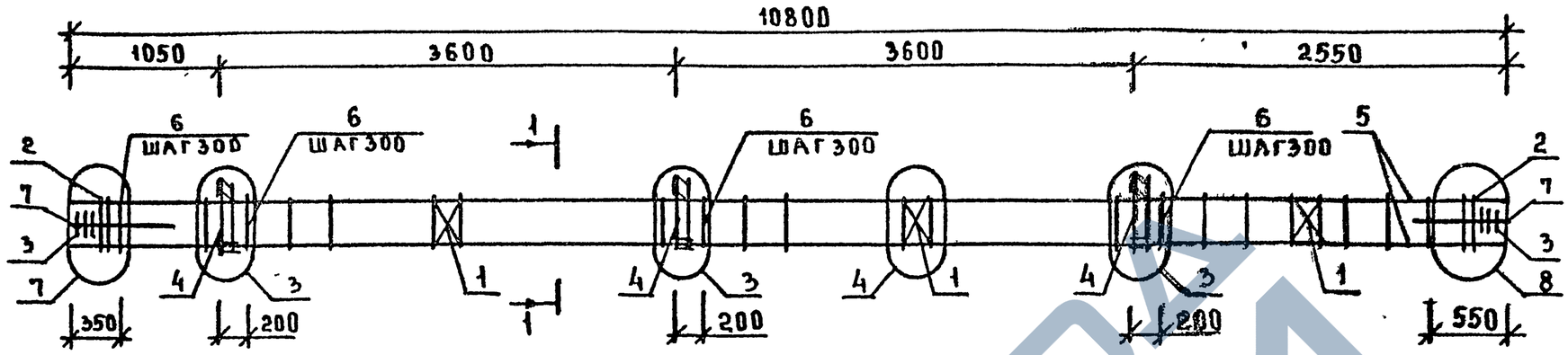

МАРКА	ПОЗ.	МАРКА АРМАТУРНОГО ИЗДЕЛИЯ	КОЛ	МАССА КГ		ОБОЗНАЧЕНИЕ ДОКУМЕНТА
				1 ШТ	ВСЕГО	
КП-22	1	С-2	3	1,10	3,30	2-11 К01
	2	СКА-3	6	3,37	20,22	2-11 К02
	3	СКА-4	6	2,23	13,38	2-11 К03
	4	МН-5	3	9,35	28,05	2-11 К05
	5	ф28 AIII L=10800	4	52,16	208,66	Б.Ч.
	6	ХМ-2	33	0,56	18,48	2-11 К11
	7	ф6 AI L=650	8	0,14	1,15	Б.Ч.
	ИТОГО: 293,24					

УЗЛЫ СМ.1.020-1/87.2-15 ПРИЛОЖЕНИЕ
ТЕХНИЧЕСКИЕ ТРЕБОВАНИЯ СМ.1.020-1/87.2-15ТТ
АРМАТУРА КЛАССОВ A-III, A-I ПО ГОСТ 5781-82

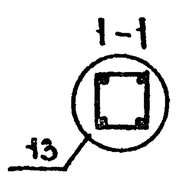

НАЧ.ОТД	ВОЛЫНСКИЙ		
ГИП	СЕМЧЕНКОВ		
ГА СПЕЦ	НИКАНОРОВА		
ГА.СПЕЦ	КОЛДАШЕВА		

1.020-1/87.2-15 К15

КАРКАС ПРОСТРАНСТВЕННЫЙ КП-22 СБОРОЧНЫЙ ЧЕРТЕЖ

СТАДИЯ	А ЛИСТ	А ЛИСТОВ
Р		1

ЦНИИП РЕКОНСТРУКЦИИ ГОРОДОВ

ИНВ.№ПОДЛ. | ПОДПИСЬ И ДАТА | ВЗАМ.ИНВ.№

ФОРМАТ А3

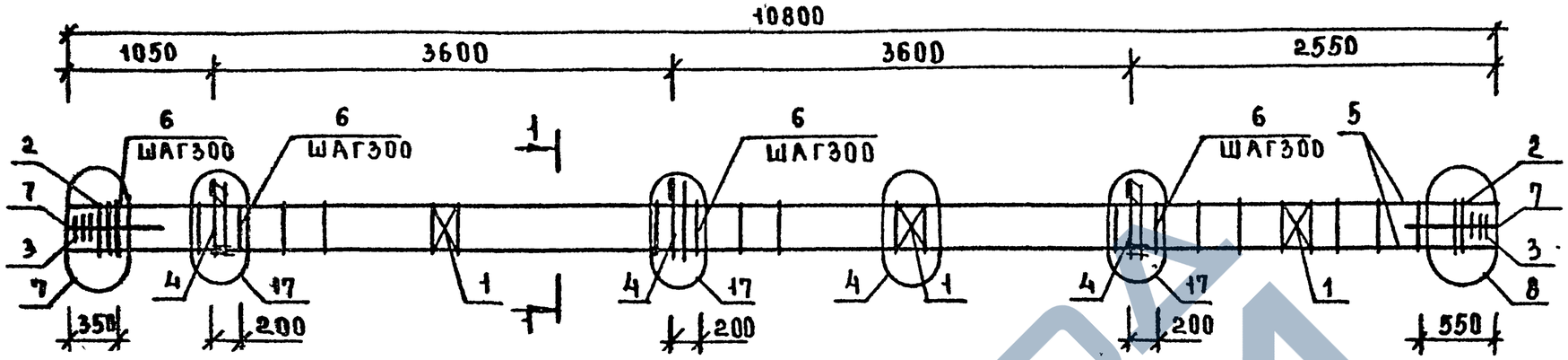

МАРКА	ПОЗ	МАРКА АРМАТУРНОГО ИЗДЕЛИЯ	КОЛ	МАССА КГ		ОБОЗНАЧЕНИЕ ДОКУМЕНТА
				1 ШТ	ВСЕГО	
КП-23	1	С-2	3	1,10	3,30	2-11 К01
	2	СКА-3	6	3,37	20,22	2-11 К02
	3	СКА-4	6	2,23	13,38	2-11 К03
	4	МН-11	3	25,23	75,69	2-11 К09
	5	ф32 AIII L=10800	4	68,15	272,59	Б.Ч.
	6	ХМ-2	33	0,56	18,48	2-11 К11
	7	ф6 AI L=650	8	0,14	1,15	Б.Ч
		ИТОГО: 404,82				

УЗЛЫ СМ.1.020-1/87.2-15 ПРИЛОЖЕНИЕ
ТЕХНИЧЕСКИЕ ТРЕБОВАНИЯ СМ.1.020-1/87.2-15 ТТ
АРМАТУРА КЛАССОВ A-III, A-I ПО ГОСТ 5781-82

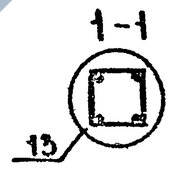

НАЧ.ОТД	ВОЛЫНСКИЙ		
ГИП	СЕМЧЕНКОВ		
ГА.СПЕЦ	НИКАНОРОВ		
ГА.СПЕЦ	КОЛДАШЕВА		

1.020-1/87.2-15 К16

КАРКАС ПРОСТРАНСТВЕННЫЙ КП-23 СБОРОЧНЫЙ ЧЕРТЕЖ

СТАДИЯ	ЛИСТ	ЛИСТОВ
Р		1

ЦНИИП РЕКОНСТРУКЦИИ ГОРОДОВ

ИНВ.№ ПОДЛ | ПОДПИСЬ И ДАТА | ВЗАМ.ИНВ.№

25769 22

ФОРМАТ А3

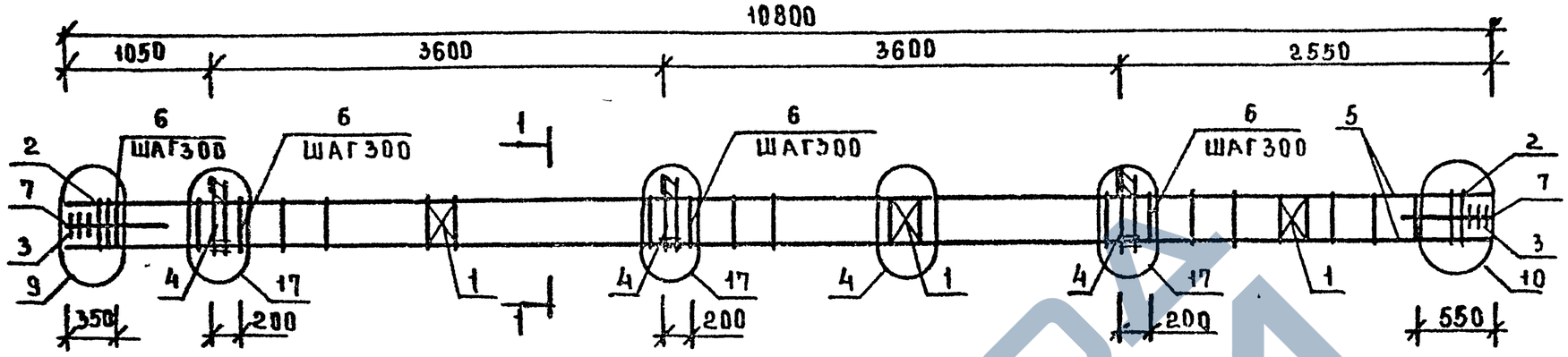

МАРКА	ПОЗ	МАРКА АРМАТУРНОГО ИЗДЕЛИЯ	КОЛ	МАССА КГ		ОБОЗНАЧЕНИЕ ДОКУМЕНТА
				1 ШТ	ВСЕГО	
КП-24	1	С-2	3	1,10	3,30	2-11 К01
	2	СКА-3	8	3,37	26,96	2-11 К02
	3	СКА-4	6	2,23	13,38	2-11 К03
	4	МН-11	3	25,23	75,69	2-11 К09
	5	ф36 AIII L=10800	4	86,29	345,17	Б.Ч.
	6	ХМ-3	33	0,91	30,03	2-11 К11
	7	ф6 AI L=650	8	0,14	1,15	Б.Ч.
	ИТОГО: 495.68					

УЗЛЫ СМ.1.020-1/87.2-15 ПРИЛОЖЕНИЕ
ТЕХНИЧЕСКИЕ ТРЕБОВАНИЯ СМ.1.020-1/87.2-15ТТ
АРМАТУРА КЛАССОВ A-III, A-I ПО ГОСТ 5781-82

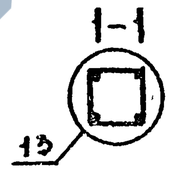

НАЧ.ОТД	ВОЛЫНСКИЙ		
ГИП	СЕМЧЕНКОВ		
ГА СПЕЦ.	НИКАНОРОВ		
ГА СПЕЦ	КОЛДАШЕВА		

1.020-1/87.2-15 К17

КАРКАС ПРОСТРАНСТВЕННЫЙ КП-24 СБОРОЧНЫЙ ЧЕРТЕЖ

СТАДИЯ	ЛИСТ	ЛИСТОВ
Р		1

ЦНИИП РЕКОНСТРУКЦИИ ГОРОДОВ

ИНВ.№ ПОДЛ. | ПОДПИСЬ И ДАТА | ВЗАМ.ИНВ.№

25769 23

ФОРМАТ А3

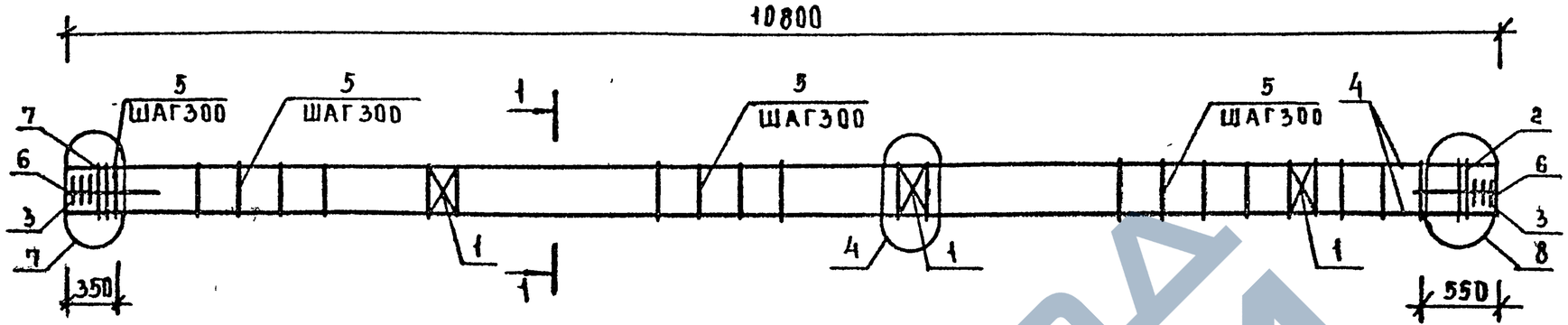

МАРКА	ПОЗ.	МАРКА АРМАТУРНОГО ИЗДЕЛИЯ	КОЛ.	МАССА КГ		ОБОЗНАЧЕНИЕ ДОКУМЕНТА
				1 ШТ	ВСЕГО	
КП-25	1	С-2	3	1,10	3,30	2-11 К01
	2	СКА-3	6	3,37	20,22	2-11 К02
	3	СКА-4	6	2,23	13,38	2-11 К03
	4	ф28АIII L=10800	4	52,16	208,66	Б.Ч.
	5	ХМ-2	33	0,56	18,48	2-11 К11
	6	ф6АI L=650	8	0,14	1,15	Б.Ч
	ИТОГО: 265,19					

МАРКА	ПОЗ.	МАРКА АРМАТУРНОГО ИЗДЕЛИЯ	КОЛ.	МАССА КГ		ОБОЗНАЧЕНИЕ ДОКУМЕНТА
				1 ШТ	ВСЕГО	
	1	С-2	3	1,10	3,30	2-11 К01
КП-26	2	СКА-3	6	3,37	20,22	2-11 К02
	3	СКА-4	6	2,23	13,38	2-11 К03
	4	ф32АIII L=10800	4	68,15	272,59	Б.Ч
	5	ХМ-2	33	0,56	18,48	2-11 К11
	6	ф6АI L=650	8	0,14	1,15	Б.Ч
	ИТОГО: 329,13					

УЗЛЫ СМ. 1.020-1/87 2-15 ПРИЛОЖЕНИЕ
ТЕХНИЧЕСКИЕ ТРЕБОВАНИЯ СМ. 1.020-1/87.2-15 ТТ
АРМАТУРА КЛАССОВ А-III, А-I ПО ГОСТ 5781-82

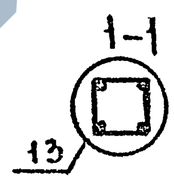

НАЧ.ОТД	ВОЛЫНСКИЙ		
ГИП	СЕМЧЕНКОВ		
ГА.СПЕЦ	НИКАНОРОВА		
ГА.СПЕЦ	КОЛДАШЕВА		

1.020-1/87.2-15 К18

КАРКАС ПРОСТРАНСТВЕННЫЙ КП-25, КП-26 СБОРОЧНЫЙ ЧЕРТЕЖ

СТАДИЯ	ЛИСТ	ЛИСТОВ
Р		1

ЦНИИП реконструкции городов

ИНВ.№ ПОДЛ. | ПОДП. И ДАТА | ВЗАМ.ИНВ

25769 24

ФОРМАТ А3

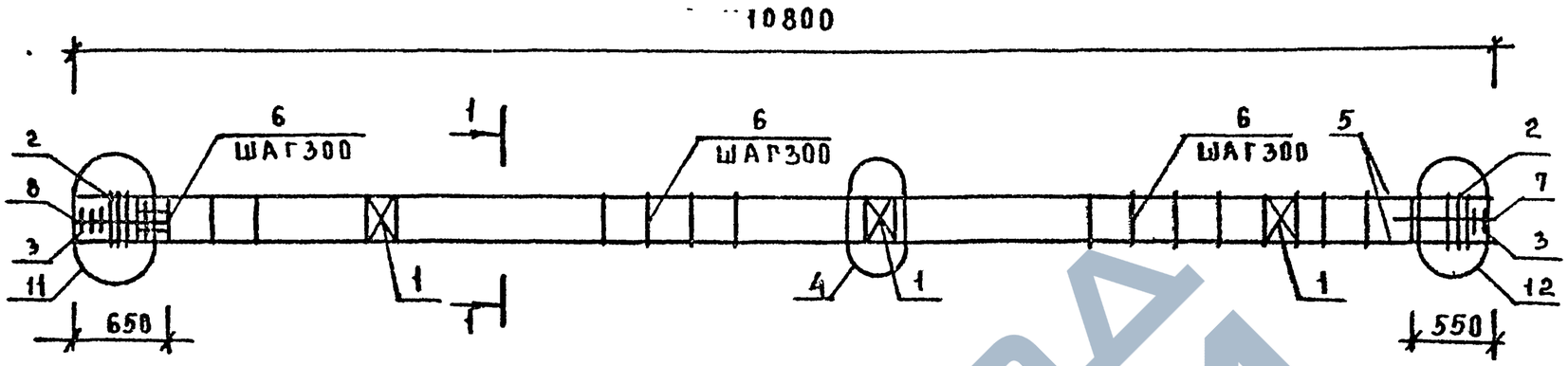

МАРКА	ПОЗ	МАРКА АРМАТУРНОГО ИЗДЕЛИЯ	КОЛ	МАССА КГ		ОБОЗНАЧЕНИЕ ДОКУМЕНТА
				1 ШТ.	ВСЕГО	
КП-27	1	С-2	3	1,10	3,30	2-11 К01
	2	СКА-3	8	3,37	26,96	2-11 К02
	3	СКА-4	6	2,23	13,38	2-11 К03
	4	ф36 А III L=10800	4	86,29	345,17	Б.Ч.
	5	ХМ-3	33	0,91	30,03	2-11 К11
	6	ф6 А I L=650	8	0,14	1,15	Б.Ч.
	ИТОГО: 419,99					

УЗЛЫ СМ. 1.020-1/87.2-15 ПРИЛОЖЕНИЕ
ТЕХНИЧЕСКИЕ ТРЕБОВАНИЯ СМ.1.020-1/87.2-15ТТ
АРМАТУРА КЛАССОВ А-I, А-III ПО ГОСТ 5781-82

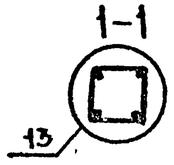

НАЧ.ОТД	ВОЛЫНСКИЙ		
ГИП	СЕМЧЕНКОВ		
ГА.СПЕЦ	НИКАНОРОВА		
ГА.СПЕЦ	КОЛДАШЕВА		

1.020-1/87.2-15 К19

КАРКАС ПРОСТРАНСТВЕННЫЙ КП-27 - СБОРОЧНЫЙ ЧЕРТЕЖ

СТАДИЯ	ЛИСТ	ЛИСТОВ
Р		1

ЦНИИП РЕКОНСТРУКЦИИ ГОРОДОВ

ИНВ.№ ПОДЛ. | ПОДПИСЬ И ДАТА | ВЗАМ.ИНВ.№

25769 25

ФОРМАТ А3

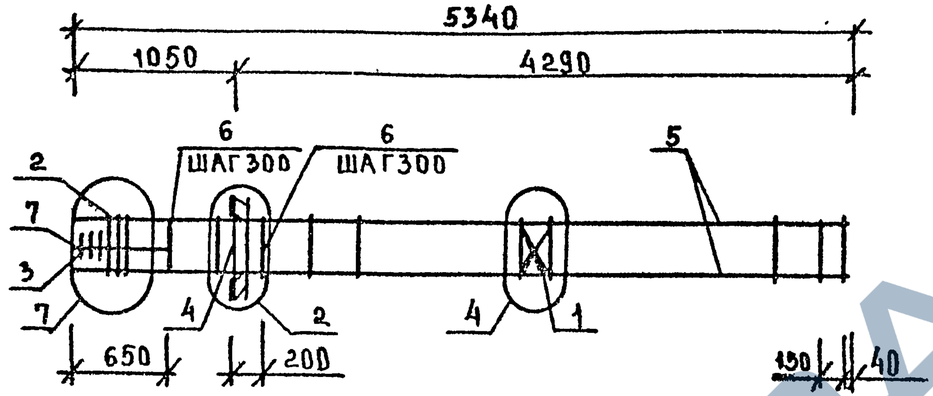

МАРКА	ПОЗ	МАРКА АРМАТУРНОГО ИЗДЕЛИЯ	КОЛ	МАССА, КГ		ОБОЗНАЧЕНИЕ ДОКУМЕНТА
				1 ШТ	ВСЕГО	
КП-28	1	С-2	1	1,10	1,10	2-11 К01
	2	СКА-3	3	3,37	10,11	2-11 К02
	3	СКА-4	3	2,23	6,69	2-11 К03
	4	МН-6	1	15,10	15,10	2-11 К06
	5	ф32 AIII L=5340	4	33,70	134,78	Б.Ч.
	6	ХМ-2	17	0,56	9,52	2-11 К11
	7	ф6 AI L=650	4	0,14	0,58	Б.Ч.
	ИТОГО: 177.88					

МАРКА	ПОЗ	МАРКА АРМАТУРНОГО ИЗДЕЛИЯ	КОЛ	МАССА КГ		ОБОЗНАЧЕНИЕ ДОКУМЕНТА
				1 ШТ	ВСЕГО	
КП-29	1	С-2	1	1,10	1,10	2-11 К01
	2	СКА-3	3	3,37	10,11	2-11 К02
	3	СКА-4	3	2,23	6,69	2-11 К03
	4	МН-8	1	19,78	19,78	2-11 К08
	5	ф32 AIII L=5340	4	33,70	134,78	Б.Ч
	6	ХМ-2	17	0,56	9,52	2-11 К11
	7	ф6 AI L=650	4	0,14	0,58	Б.Ч
	ИТОГО: 182,56					

УЗЛЫ СМ. 1.020-1/87. 2-15 ПРИЛОЖЕНИЕ
ТЕХНИЧЕСКИЕ ТРЕБОВАНИЯ СМ. 1.020-1/87. 2-15ТТ
АРМАТУРА КЛАССОВ A-III, A-I ПО ГОСТ 5781-82

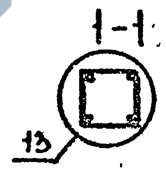

НАЧ.ОТД	ВОЛЫНСКИЙ	
ГИП	СЕМЧЕНКОВ	
ГЛ.СПЕЦ	НИХАНОРОВ	
ГЛ.СПЕЦ	КОЛДАШЕВА	

1.020-1/87. 2-15 К20

КАРКАС ПРОСТРАНСТВЕННЫЙ КП-28, КП-29 СБОРОЧНЫЙ ЧЕРТЕЖ

СТАДИЯ	ЛИСТ	ЛИСТОВ
Р		1

ЦНИИП РЕКОНСТРУКЦИИ ГОРОДОВ

25769 26

ФОРМАТ А3

ИНВ.№ ПОДЛ | ПОДПИСЬ И ДАТА | ВЗАМ.ИНВ.№

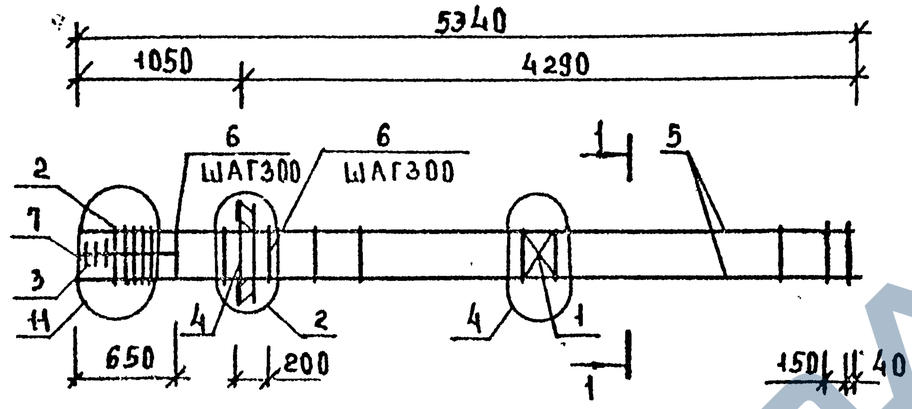

МАРКА	ПОЗ	МАРКА АРМАТУРНОГО ИЗДЕЛИЯ	КОЛ	МАССА КГ 1 ШТ	МАССА КГ ВСЕГО	ОБОЗНАЧЕНИЕ ДОКУМЕНТА
КП-30	1	С-2	1	1,10	1,10	2-11 К01
	2	СКА-3	5	3,37	16,85	2-11 К02
	3	СКА-4	3	2,23	6,69	2-11 К03
	4	МН-6	1	15,10	15,10	2-11 К06
	5	ф40 AIII L=5340	4	52,68	210,72	Б.Ч.
	6	ХМ-3	17	0,91	15,47	2-11 К11
	7	ф6 AI L=650	4	0,14	0,58	Б.Ч.
	ИТОГО: 266,50					

МАРКА	ПОЗ.	МАРКА АРМАТУРНОГО ИЗДЕЛИЯ	КОЛ.	МАССА, КГ 1 ШТ	МАССА, КГ ВСЕГО	ОБОЗНАЧЕНИЕ ДОКУМЕНТА
КП-31	1	С-2	1	1,10	1,10	2-11 К01
	2	СКА-3	5	3,37	16,85	2-11 К02
	3	СКА-4	3	2,23	6,69	2-11 К03
	4	МН-8	1	19,78	19,78	2-11 К08
	5	ф40 AIII L=5340	4	52,68	210,72	Б.Ч.
	6	ХМ-3	17	0,91	15,47	2-11 К11
	7	ф6 AI L=650	4	0,14	0,58	Б.Ч.
	ИТОГО: 271,18					

УЗЛЫ СМ. 1.020-1/87.2-15 ПРИЛОЖЕНИЕ
ТЕХНИЧЕСКИЕ ТРЕБОВАНИЯ СМ. 1.020-1/87.2-15 ТТ
АРМАТУРА КЛАССОВ A-III, A-I ПО ГОСТ 5781-82

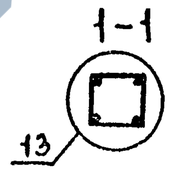

НАЧ.ОТД	ВОЛЫНСКИЙ		
ГИП	СЕМЧЕНКОВ		
ГА.СПЕЦ	НИКАНОРОВА		
ГА.СПЕЦ	КОЛДАШЕВА		

1.020-1/87.2-15 К21

КАРКАС ПРОСТРАНСТВЕННЫЙ КП-30, КП-31 СБОРОЧНЫЙ ЧЕРТЕЖ

СТАДИЯ	ЛИСТ	ЛИСТОВ
Р		1

ЦНИИП реконструкции городов

25769 27 ФОРМАТ А3

ИНВ.№ПОДЛ | ПОДПИСЬ И ДАТА | ВЗАМ.ИНВ.№

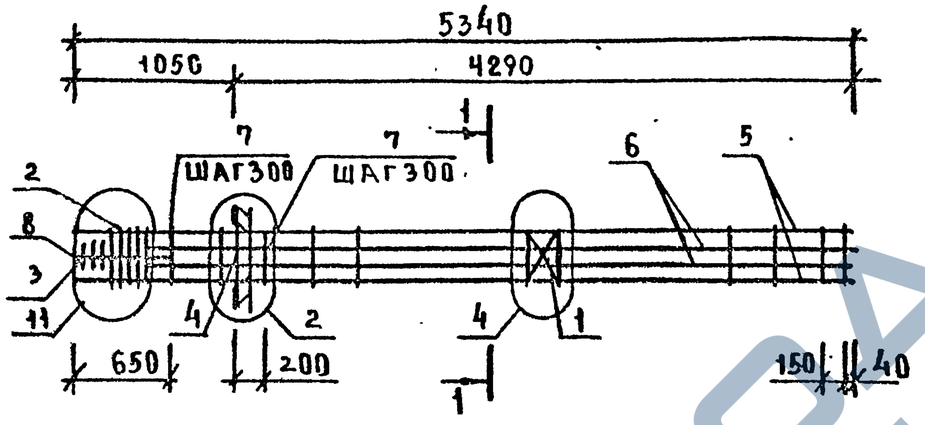

МАРКА	ПОЗ.	МАРКА АРМАТУРНОГО ИЗДЕЛИЯ	КОЛ.	МАССА КГ		ОБОЗНАЧЕНИЕ ДОКУМЕНТА
				1 ШТ	ВСЕГО	
КП-32	1	С-2	1	1,10	1,10	2-11 КО1
	2	СКА-3	5	3,37	16,85	2-11 КО2
	3	СКА-4	3	2,23	6,69	2-11 КО3
	4	МН-6	1	15,10	15,10	2-11 К06
	5	ф40 AIII L=5340	4	52.68	210,72	Б.Ч.
	6	ф40 AIII L=4890	4	48,24	192,96	Б.Ч.
	7	ХМ-3	17	0,91	15,47	2-11 К11
	8	ф6 AI L=650	4	0,14	0,58	Б.Ч.
		ИТОГО: 459,46				

МАРКА	ПОЗ.	МАРКА АРМАТУРНОГО ИЗДЕЛИЯ	КОЛ.	МАССА КГ		ОБОЗНАЧЕНИЕ ДОКУМЕНТА
				1 ШТ	ВСЕГО	
КП-33	1	С-2	1	1,10	1,10	2-11 КО1
	2	СКА-3	5	3,37	16,85	2-11 КО2
	3	СКА-4	3	2,23	6,69	2-11 КО3
	4	МН-8	1	19,78	19,78	2-11 К08
	5	ф40 AIII L=5340	4	52,68	210,72	Б.Ч.
	6	ф40 AIII L=4890	4	48,24	192,96	Б.Ч.
	7	ХМ-3	17	0,91	15,47	2-11 К11
	8	ф6 AI L=650	4	0,14	0,58	Б.Ч.
		ИТОГО: 464.14				

УЗЛЫ СМ. 1.020-1/87. 2-15 ПРИЛОЖЕНИЕ
ТЕХНИЧЕСКИЕ ТРЕБОВАНИЯ СМ. 1.020-1/87.2-15ТТ
АРМАТУРА КЛАССОВ A-III, AI ПО ГОСТ 5781-82

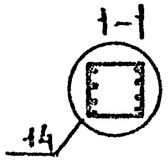

НАЧ.ОТД	ВОЛЫНСКИЙ	
ГИП	СЕМЧЕНКОВ	
ГА.СПЕЦ	НИКАНОРОВ	
ГА.СПЕЦ	КОЛДАШЕВА	

1.020-1/87.2-15 К22

КАРКАС ПРОСТРАНСТВЕННЫЙ КП-32. КП-33 СБОРОЧНЫЙ ЧЕРТЕЖ

СТАДИЯ	ЛИСТ	ЛИСТОВ
Р		1

ЦНИИП РЕКОНСТРУКЦИИ ГОРОДОВ

ИНВ.№ ПОДЛ. | ПОДП. И ДАТА | ВЗАМ.ИНВ.№

ФОРМАТ А3

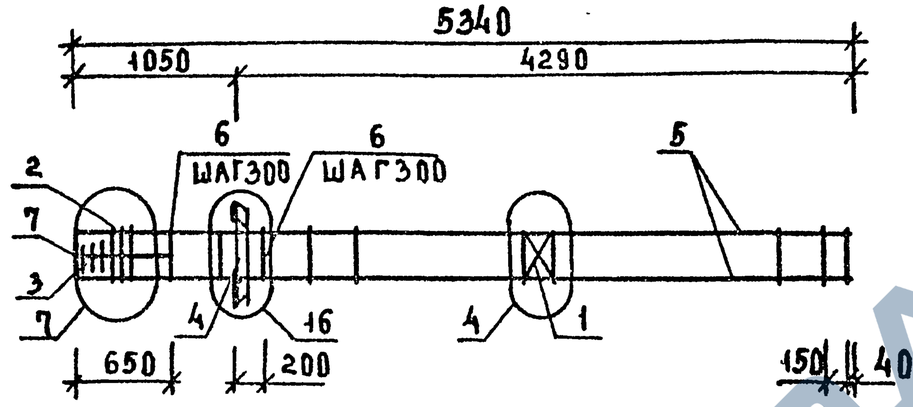

МАРКА	ПОЗ.	МАРКА АРМАТУРНОГО ИЗДЕЛИЯ	КОЛ	МАССА КГ		ОБОЗНАЧЕНИЕ ДОКУМЕНТА
				1 ШТ	ВСЕГО	
КП-34	1	С-2	1	1,10	1,10	2-11 К01
	2	СКА-3	3	3,37	10,11	2-11 К02
	3	СКА-4	3	2,23	6,69	2-11 К03
	4	МН-12	1	34,90	34,90	2-11 К10
	5	ф32 АIII L=5340	4	33,70	134,78	Б.Ч.
	6	ХМ-2	17	0,56	9,52	2-11 К11
	7	ф6 АI L=650	4	0,14	0,58	Б.Ч.
	ИТОГО: 197,63					

УЗЛЫ СМ.1.020-1/87.2-15 ПРИЛОЖЕНИЕ
ТЕХНИЧЕСКИЕ ТРЕБОВАНИЯ СМ.1.020-1/87.2-15ТТ
АРМАТУРА КЛАССОВ А-III, А-I ПО ГОСТ 5781-82

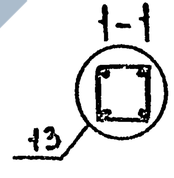

НАЧ.ОТД	ВОЛЫНСКИЙ		
ГИП	СЕМЧЕНКОВ		
ГА СПЕЦ	НИКАНОРОВА		
ГА.СПЕЦ	КОЛДАШЕВА		

1.020-1/87.2-15 К23

КАРКАС ПРОСТРАНСТВЕННЫЙ КП-34 СБОРОЧНЫЙ ЧЕРТЕЖ

СТАДИЯ	ЛИСТ	ЛИСТОВ
Р		1

ЦНИИП РЕКОНСТРУКЦИИ ГОРОДОВ

ИНВ.№ ПОДЛ | ПОДПИСЬ И ДАТА | ВЗАМ.ИНВ.№

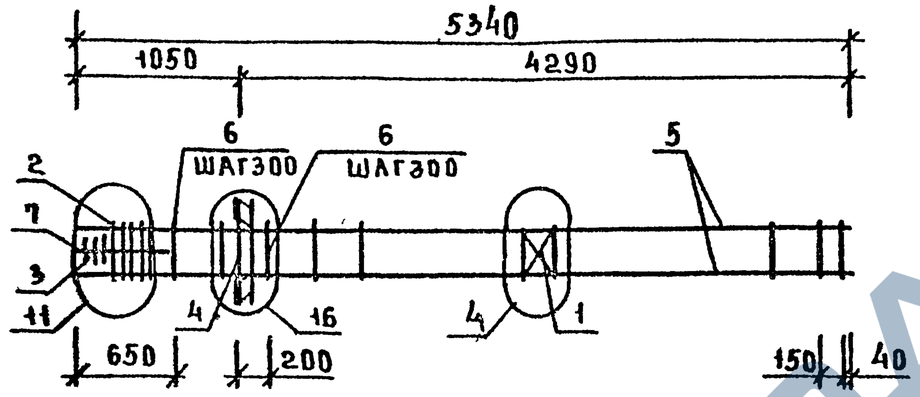

МАРКА	ПОЗ	МАРКА АРМАТУРНОГО ИЗДЕЛИЯ	КОЛ	МАССА, КГ		ОБОЗНАЧЕНИЕ ДОКУМЕНТА
				1 ШТ	ВСЕГО	
КП-35	1	С-2	1	1,10	1,10	2-11 К01
	2	СКА-3	5	3,37	16,85	2-11 К02
	3	СКА-4	3	2,23	6,69	2-11 К03
	4	МН-12	1	34,90	34,90	2-11 К10
	5	ф40 AIII L=5340	4	52,68	210,72	Б.Ч.
	6	ХМ-3	17	0,91	15,47	2-11 К11
	7	ф6 AI L=650	4	0,14	0,58	Б.Ч.
	ИТОГО: 286,30					

УЗЛЫ СМ. 1.020-1/87.2-15 ПРИЛОЖЕНИЕ
ТЕХНИЧЕСКИЕ ТРЕБОВАНИЯ СМ 1.020-1/87.2-15ТТ
АРМАТУРА КЛАССОВ A-III, A-I ПО ГОСТ 5781-82

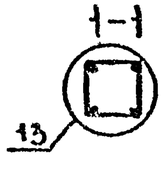

НАЧ ОТД	ВОЛЫНСКИЙ		
ГИП	СЕМЧЕНКОВ		
ГА СПЕЦ.	НИКАНОРОВ		
ГА СПЕЦ	КОЛДАШОВ		

1.020-1/87.2-15 К24

КАРКАС ПРОСТРАНСТВЕННЫЙ КП-35 СБОРОЧНЫЙ ЧЕРТЕЖ

СТАДИЯ	ЛИСТ	ЛИСТОВ
Р		1

ЦНИИП РЕКОНСТРУКЦИИ ГОРОДОВ

ИНВ.№ ПОДЛ. | ПОДП. И ДАТА | ВЗАМ. ИНВ.№

25769 30

ФОРМАТ А3

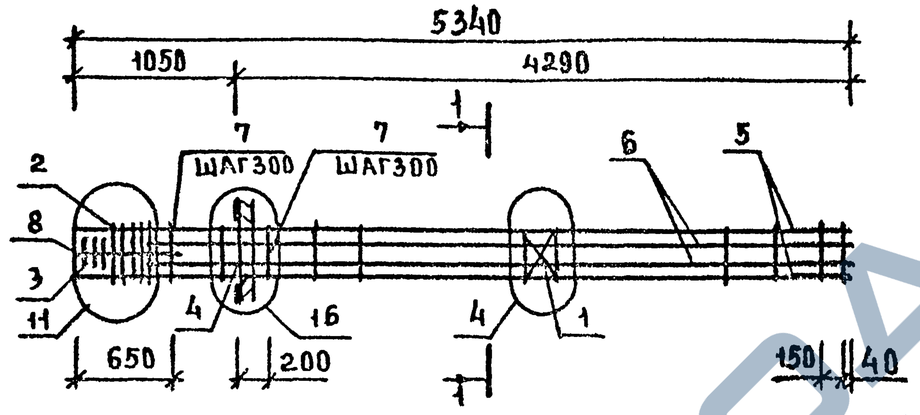

МАРКА	ПОЗ.	МАРКА АРМАТУРНОГО ИЗДЕЛИЯ	КОЛ	МАССА, КГ		ОБОЗНАЧЕНИЕ ДОКУМЕНТА
				1 ШТ	ВСЕГО	
КП-36	1	С-2	1	1,10	1,10	2-11 К01
	2	СКА-3	5	3,37	16,85	2-11 К02
	3	СКА-4	3	2,23	6,69	2-11 К03
	4	МН-12	1	34,90	34,90	2-11 К10
	5	ф40 AIII L=5340	4	52,68	210,72	Б.Ч
	6	ф40 AIII L=4890	4	48,24	192,96	Б Ч.
	7	ХМ-3	17	0,91	15,47	2-11 К11
	8	ф6 AI L=650	4	0,14	0,58	Б Ч
		ИТОГО: 479,26				

УЗЛЫ СМ 1.020-1/87.2-15 ПРИЛОЖЕНИЕ
ТЕХНИЧЕСКИЕ ТРЕБОВАНИЯ СМ. 1.020-1/87.2-15 ТТ
АРМАТУРА КЛАССОВ A-III, A-I ПО ГОСТ 5781-82

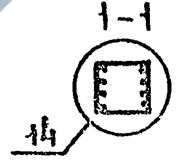

НАЧ ОТД	ВОЛЫНСКИЙ		
ГИП	СЕМЧЕНКОВ		
ГА.СПЕЦ	НИКАНОРОВА		
ГА.СПЕЦ	КОЛДАШЕВ		

1.020-1/87.2-15 К25

КАРКАС ПРОСТРАНСТВЕННЫЙ КП-38 СБОРОЧНЫЙ ЧЕРТЕЖ

СТАДИЯ	ЛИСТ	ЛИСТОВ
Р		1

ЦНИИП РЕКОНСТРУКЦИИ ГОРОДОВ

ИНВ № ПОДЛ | ПОДПИСЬ И ДАТА | ВЗАМ. ИНВ №

ФОРМАТ А3

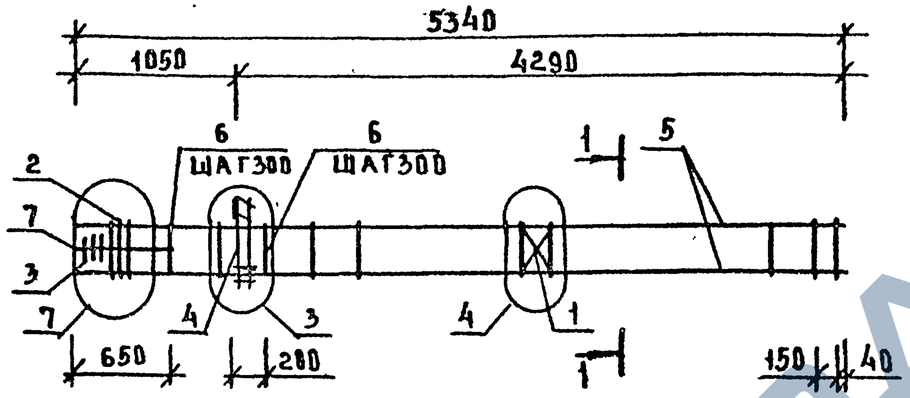

МАРКА	ПОЗ	МАРКА АРМАТУРНОГО ИЗДЕЛИЯ	КОЛ	МАССА, КГ		ОБОЗНАЧЕНИЕ ДОКУМЕНТА
				1 ШТ	ВСЕГО	
КП-37	1	С-2	1	1,10	1,10	2-11 КО1
	2	СКА-3	3	3,37	10,11	2-11 КО2
	3	СКА-4	3	2,23	6,69	2-11 КО3
	4	МН-5	1	9,35	9,35	2-11 КО5
	5	ф32 AIII L=5340	4	33,70	134,78	Б.Ч.
	6	ХМ-2	17	0,56	9,52	2-11 КН
	7	ф6 AI L=650	4	0,14	0,58	Б.Ч.
	ИТОГО: 172,13					

МАРКА	ПОЗ	МАРКА АРМАТУРНОГО ИЗДЕЛИЯ	КОЛ	МАССА, КГ		ОБОЗНАЧЕНИЕ ДОКУМЕНТА
				1 ШТ	ВСЕГО	
КП-38	1	С-2	1	1,10	1,10	2-11 КО1
	2	СКА-3	3	3,37	10,11	2-11 КО2
	3	СКА-4	3	2,23	6,69	2-11 КО3
	4	МН-7	1	12,95	12,95	2-11 КО7
	5	ф32 AIII L=5340	4	33,70	134,78	Б.Ч.
	6	ХМ-2	17	0,56	9,52	2-11 КН
	7	ф6 AI L=650	4	0,14	0,58	Б.Ч.
	ИТОГО: 175.73					

УЗЛЫ СМ. 1.020-1/87.2-15 ПРИЛОЖЕНИЕ
ТЕХНИЧЕСКИЕ ТРЕБОВАНИЯ СМ. 1.020-1/87.2-15 ТТ
АРМАТУРА КЛАССОВ A-III, A-I ПО ГОСТ 5781-82

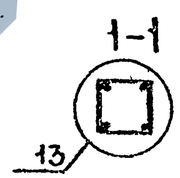

НАЧ.ОТД	ВОЛЫНСКИЙ	
ГИП	СЕМЧЕНКОВ	
ГА.СПЕЦ	НИКАНОРОВ	
ГА.СПЕЦ	КОЛДАШЕВА	

1.020-1/87.2-15 К28

КАРКАС ПРОСТРАНСТВЕННЫЙ КП-37, КП-38 СБОРОЧНЫЙ ЧЕРТЕЖ

СТАДИЯ	ЛИСТ	ЛИСТОВ
Р		1

ЦНИИП РЕКОНСТРУКЦИИ ГОРОДОВ

ИНВ.№ ПОДЛ | ПОДПИСЬ И ДАТА | ВЗАМ.ИНВ.№

25769 32

ФОРМАТ А3

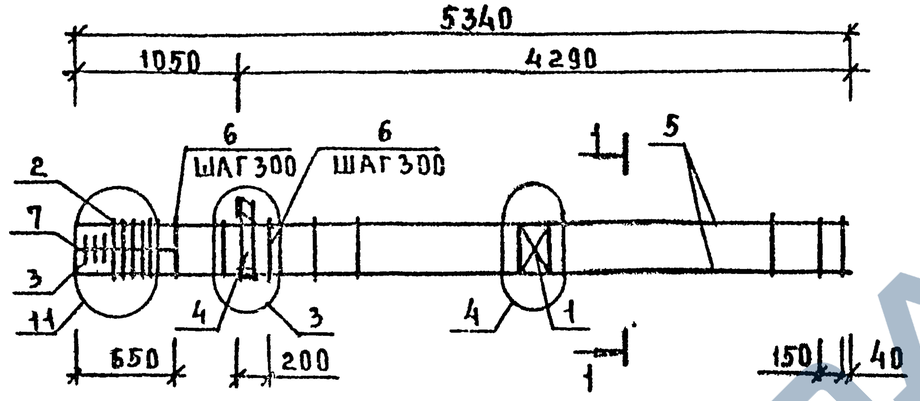

МАРКА	ПОЗ.	МАРКА АРМАТУРНОГО ИЗДЕЛИЯ	КОЛ	МАССА, КГ		ОБОЗНАЧЕНИЕ ДОКУМЕНТА
				1 ШТ	ВСЕГО	
КП-39	1	С-2	1	1,10	1,10	2-11 К01
	2	СКА-3	5	3,37	16,85	2-11 К02
	3	СКА-4	3	2,23	6,69	2-11 К03
	4	МН-5	1	9,35	9,35	2-11 К05
	5	ф40 AIII L=5340	4	52,68	210,72	Б.Ч
	6	ХМ-3	17	0,91	15,47	2-11 К11
	7	ф6 AI L=650	4	0,14	0,58	Б.Ч.
	ИТОГО: 260,75					

МАРКА	ПОЗ.	МАРКА АРМАТУРНОГО ИЗДЕЛИЯ	КОЛ	МАССА, КГ		ОБОЗНАЧЕНИЕ ДОКУМЕНТА
				1 ШТ	ВСЕГО	
КП-40	1	С-2	1	1,10	1,10	2-11 К01
	2	СКА-3	5	3,37	16,85	2-11 К02
	3	СКА-4	3	2,23	6,69	2-11 К03
	4	МН-7	1	12,95	12,95	2-11 К07
	5	ф40 AIII L=5340	4	52,68	210,72	Б Ч.
	6	ХМ-3	17	0,91	15,47	2-11 К11
	7	ф6 AI L=650	4	0,14	0,58	Б.Ч.
	ИТОГО: 264,36					

УЗЛЫ СМ. 1.020-1/87.2-15 ПРИЛОЖЕНИЕ
ТЕХНИЧЕСКИЕ ТРЕБОВАНИЯ СМ. 1.020-1/87.2-15 ТТ
АРМАТУРА КЛАССОВ A-III, A-I ПО ГОСТ 5781-82

1-1
13

НАЧ ОТД	ВОЛЫНСКИЙ	
ГИП	СЕМЧЕНКОВ	
ГА СПЕЦ	НИКАНОРОВА	
ГА СПЕЦ	КОЛДАШЕВА	

1.020-1/87.2-15 К27

КАРКАС ПРОСТРАНСТВЕННЫЙ КП-39, КП-40 СБОРОЧНЫЙ ЧЕРТЕЖ

СТАДИЯ	ЛИСТ	ЛИСТОВ
Р		1

ЦНИИП РЕКОНСТРУКЦИИ ГОРОДОВ

ИНВ.№ ПОДЛ. | ПОДП. И ДАТА | ВЗАМ. ИНВ.№

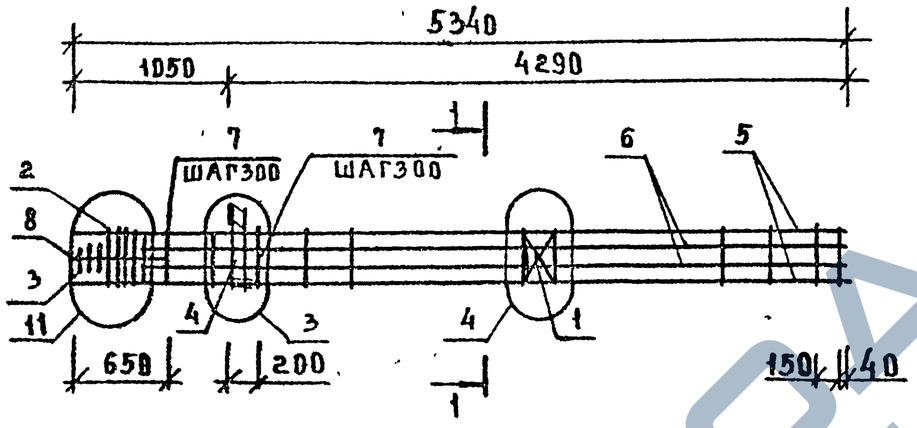

МАРКА	ПОЗ	МАРКА АРМАТУРНОГО ИЗДЕЛИЯ	КОЛ	МАССА, КГ		ОБОЗНАЧЕНИЕ ДОКУМЕНТА
				1 ШТ.	ВСЕГО	
КП-41	1	С-2	1	1,10	1,10	2-11 К01
	2	СКА-3	5	3,37	16,85	2-11 К02
	3	СКА-4	3	2,23	6,69	2-11 К03
	4	МН-5	1	9,35	9,35	2-11 К05
	5	ф40 AIII L=5340	4	52,68	210,72	Б.Ч
	6	ф36 AIII L=4890	4	39,07	156,28	Б.Ч.
	7	ХМ-3	17	0,91	15,47	2-11 К11
	8	ф6 AI L=650	4	0,14	0,58	Б.Ч
		ИТОГО: 417,40				

МАРКА	ПОЗ.	МАРКА АРМАТУРНОГО ИЗДЕЛИЯ	КОЛ	МАССА, КГ		ОБОЗНАЧЕНИЕ ДОКУМЕНТА
				1 ШТ	ВСЕГО	
КП-42	1	С-2	1	1,10	1,10	2-11 К01
	2	СКА-3	5	3,37	16,85	2-11 К02
	3	СКА-4	3	2,23	6,69	2-11 К03
	4	МН-7	1	12,95	12,95	2-11 К07
	5	ф40 AIII L=5340	4	52,68	210,72	Б.Ч
	6	ф38 AIII L=4890	4	39,07	156,28	Б.Ч
	7	ХМ-3	17	0,91	15,47	2-11 К-11
	8	ф6 AI L=650	4	0,14	0,58	Б.Ч.
		ИТОГО: 420,64				

УЗЛЫ СМ. 1.020-1/87.2-15 ПРИЛОЖЕНИЕ
ТЕХНИЧЕСКИЕ ТРЕБОВАНИЯ СМ. 1.020-1/87.2-15 ТТ
АРМАТУРА КЛАССОВ A-III, A-I ПО ГОСТ 5781-82

1-1

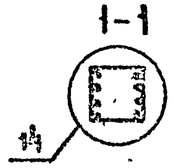

НАЧ.ОТД	ВОЛЫНСКИЙ		
ГИП	СЕМЧЕНКОВ		
ГА.СПЕЦ	НИКАНОРОВ		
ГА.СПЕЦ	КОЛДАШЕВА		

1.020-1/87.2-15 К28

КАРКАС ПРОСТРАНСТВЕННЫЙ КП-41, КП-42 СБОРОЧНЫЙ ЧЕРТЕЖ

СТАДИЯ	ЛИСТ	ЛИСТОВ
Р		1

ЦНИИП РЕКОНСТРУКЦИИ ГОРОДОВ

ИНВ.№ ПОДЛ. | ПОДПИСЬ И ДАТА | ВЗАМ.ИНВ.№

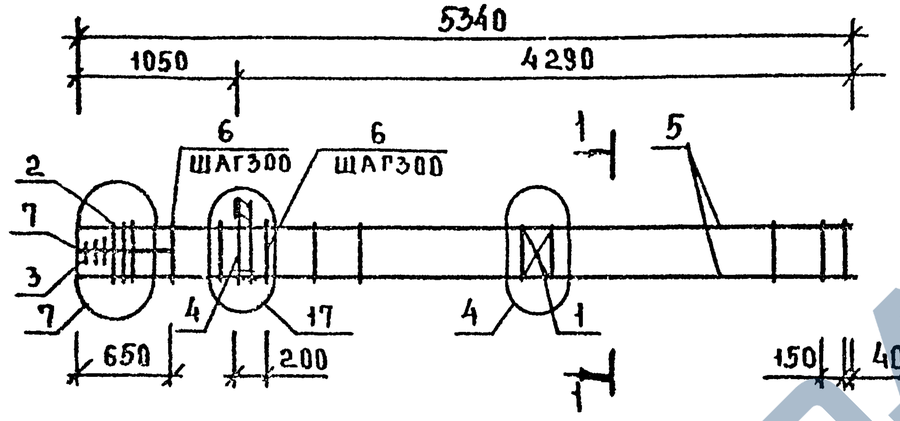

МАРКА	ПОЗ.	МАРКА АРМАТУРНОГО ИЗДЕЛИЯ	КОЛ	МАССА, КГ		ОБОЗНАЧЕНИЕ ДОКУМЕНТА
				1 ШТ	ВСЕГО	
КП-43	1	С-2	1	1,10	1,10	2-11 К01
	2	СКА-3	3	3,37	10,11	2-11 К02
	3	СКА-4	3	2,23	6,69	2-11 К03
	4	МН-11	1	25,23	25,23	2-11 К09
	5	ф32 AIII L=5340	4	33,70	134,78	Б.Ч
	6	ХМ-2	17	0,56	9,52	2-11 К11
	7	ф6 AI L=650	4	0,14	0,58	Б.Ч.
	ИТОГО: 188,01					

УЗЛЫ СМ.1.020-1/87.2-15 ПРИЛОЖЕНИЕ
ТЕХНИЧЕСКИЕ ТРЕБОВАНИЯ СМ.1.020-1/87.2-15ТТ
АРМАТУРА КЛАССОВ A-III, A-I ПО ГОСТ 5781-82

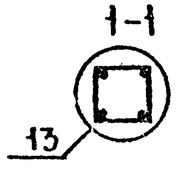

НАЧ ОТД	ВОЛЫНСКИЙ		
ГИП	СЕМЧЕНКОВ		
ГА СПЕЦ	НИКАНОРОВА		
ГА СПЕЦ	КОЛДАШЕВА		

1.020-1/87.2-15 К29

КАРКАС ПРОСТРАНСТВЕННЫЙ КП-43 СБОРОЧНЫЙ ЧЕРТЕЖ

СТАДИЯ	ЛИСТ	ЛИСТОВ
Р		1

ЦНИИП РЕКОНСТРУКЦИИ ГОРОДОВ

ИНВ.№ ПОДЛ | ПОДП И ДАТА | ВЗАМ. ИНВ.№

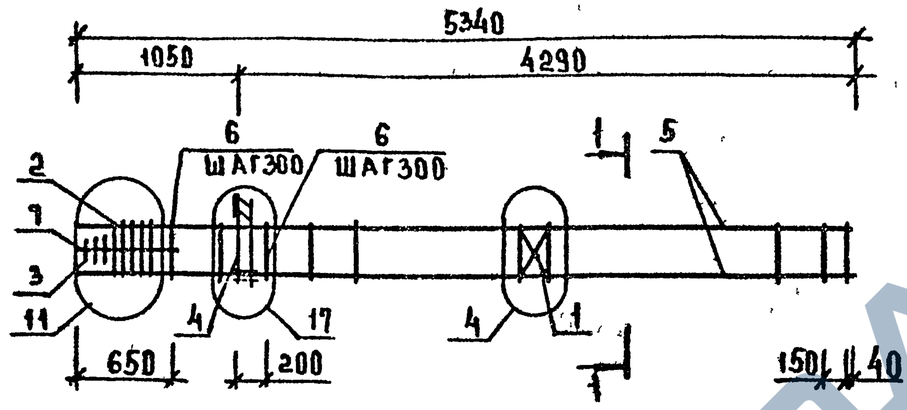

МАРКА	ПОЗ	МАРКА АРМАТУРНОГО ИЗДЕЛИЯ	КОЛ	МАССА, КГ		ОБОЗНАЧЕНИЕ ДОКУМЕНТА
				1 ШТ	ВСЕГО	
КП-44	1	С-2	1	1,10	1,10	2-11 К01
	2	СКА-3	5	3,37	16,85	2-11 К02
	3	СКА-4	3	2,23	6,69	2-11 К03
	4	МН-11	1	25,23	25,23	2-11 К09
	5	ф40 AIII L=5340	4	52,68	210,72	Б.Ч.
	6	ХМ-3	17	0,91	15,47	2-11 К11
	7	ф6 AI L=650	4	0,14	0,58	Б.Ч.
	ИТОГО: 276,63					

УЗЛЫ СМ. 1.020-1/87.2-15 ПРИЛОЖЕНИЕ
ТЕХНИЧЕСКИЕ ТРЕБОВАНИЯ СМ 1020-1/87 2-15ТТ
АРМАТУРА КЛАССОВ А-III, А-I ПО ГОСТ 5781-82

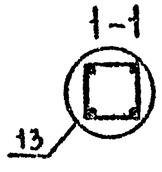

НАЧ.ОТД	ВОЛЬПЯНСКИЙ	
ГИП	СЕМЧЕНКОВ	
ГЛ.СПЕЦ	НИКАНОРОВА	
ГЛ.СПЕЦ	КОЛДАШЕВА	

1.020-1/87.2-15 К30

КАРКАС ПРОСТРАНСТВЕННЫЙ КП-44 СБОРОЧНЫЙ ЧЕРТЕЖ

СТАДИЯ	ЛИСТ	ЛИСТОВ
Р		1

ЦНИИП РЕКОНСТРУКЦИИ ГОРОДОВ

ИНВ.№ПОДЛ. | ПОДПИСЬ И ДАТА | ВЗАМ.ИНВ.№

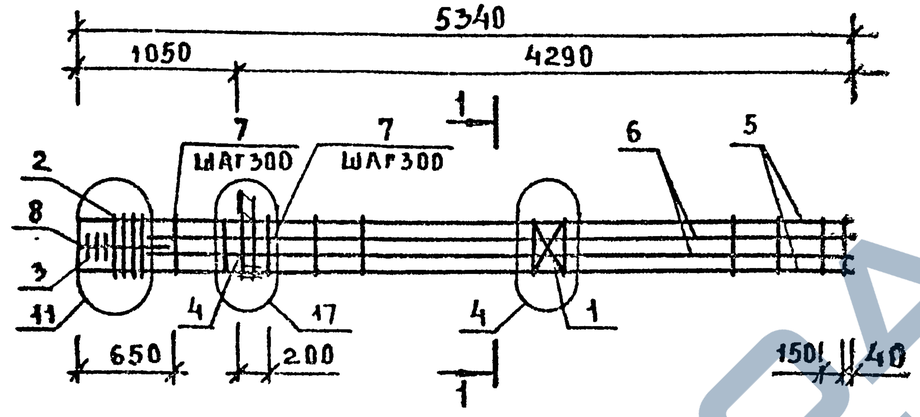

МАРКА	ПОЗ	МАРКА АРМАТУРНОГО ИЗДЕЛИЯ	КОЛ	МАССА, КГ		ОБОЗНАЧЕНИЕ ДОКУМЕНТА
				1 ШТ	ВСЕГО	
КП-45	1	С-2	1	1,10	1,10	2-11 К01
	2	СКА-3	5	3,37	16,85	2-11 К02
	3	СКА-4	3	2,23	6,69	2-11 К03
	4	МН-11	1	25,23	25,23	2-11 К09
	5	ф40 AIII L=5340	4	52,68	210,72	Б.Ч.
	6	ф36 AIII L=4890	4	39,07	156,28	Б.Ч.
	7	ХМ-3	17	0,91	15,47	2-11 К11
	8	ф6 AI L=650	4	0,14	0,58	Б.Ч.
		ИТОГО: 432,92				

УЗЛЫ СМ.1.020-1/87.2-15 ПРИЛОЖЕНИЕ
ТЕХНИЧЕСКИЕ ТРЕБОВАНИЯ СМ.1.020-1/87.2-15 ТТ
АРМАТУРА КЛАССОВ A-III, A-I ПО ГОСТ 5781-82

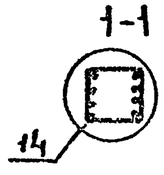

НАЧ.ОТД	БОЛЫМСКИЙ		
ГИП	СЕМЧЕНКОВ		
ГА.СПЕЦ	НИКАНОРОВ		
ГА.СПЕЦ	КОЛДАШЕВА		

1.020-1/87.2-15 К31

КАРКАС ПРОСТРАНСТВЕННЫЙ КП-45 СБОРОЧНЫЙ ЧЕРТЕЖ

СТАДИЯ	ЛИСТ	ЛИСТОВ
Р		1

ЦНИИП РЕКОНСТРУКЦИИ ГОРОДОВ

25769 37

ФОРМАТ А3

ИНВ.№ ПОДЛ. | ПОДП. И ДАТА | ВЗАМ.ИНВ.№

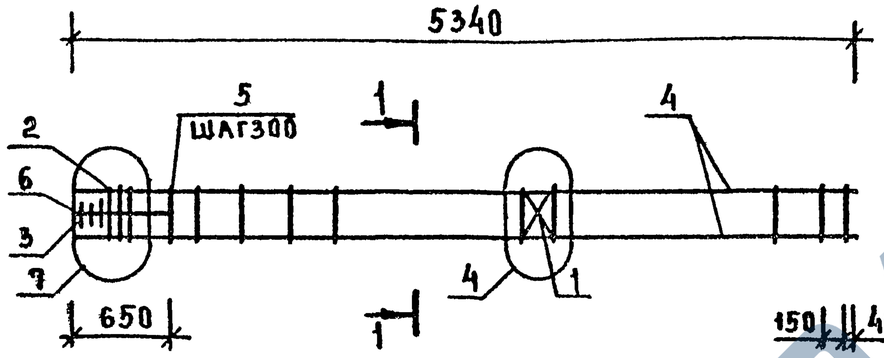

МАРКА	ПОЗ.	МАРКА АРМАТУРНОГО ИЗДЕЛИЯ	КОЛ.	МАССА, КГ		ОБОЗНАЧЕНИЕ ДОКУМЕНТА
				1 ШТ	ВСЕГО	
КП-46	1	С-2	1	1,10	1,10	2-11 К01
	2	СКА-3	3	3,37	10,11	2-11 К02
	3	СКА-4	3	2,23	6,69	2-11 К03
	4	ф32 AIII L=5340	4	33,70	134,78	Б.Ч.
	5	ХМ-2	17	0,56	9,52	2-11 К11
	6	ф6 AI L=650	4	0,14	0,58	Б.Ч.
	ИТОГО: 162,78					

УЗЛЫ СМ. 1.020-1/87.2-15 ПРИЛОЖЕНИЕ
ТЕХНИЧЕСКИЕ ТРЕБОВАНИЯ СМ.1.020-1/87.2-15ТТ
АРМАТУРА КЛАССОВ A-III, A-I ПО ГОСТ 5781-82

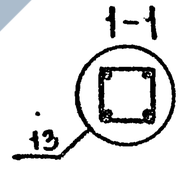

НАЧ.ОТД	ВОЛЫНСКИЙ		
ГИП	СЕМЧЕНКОВ		
ГА.СПЕЦ	НИКАНОРОВА		
ГА СПЕЦ	КОЛДАШЕВА		

1.020-1/87.2-15 К32

КАРКАС ПРОСТРАНСТВЕННЫЙ КП-46 СБОРОЧНЫЙ ЧЕРТЕЖ

СТАДИЯ	ЛИСТ	ЛИСТОВ
Р		1

ЦНИИП РЕКОНСТРУКЦИИ ГОРОДОВ

ИНВ.№ ПОДЛ. | ПОДПИСЬ И ДАТА | ВЗАМ.ИНВ.№

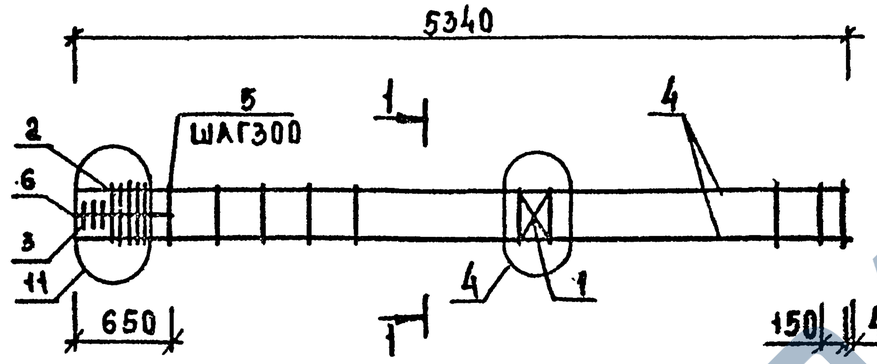

МАРКА	ПОЗ.	МАРКА АРМАТУРНОГО ИЗДЕЛИЯ	КОЛ.	МАССА КГ		ОБОЗНАЧЕНИЕ ДОКУМЕНТА
				1 ШТ	ВСЕГО	
КП-47	1	С-2	1	1,10	1,10	2-11 К01
	2	СКА-3	5	3,37	16,85	2-11 К02
	3	СКА-4	3	2,23	6,69	2-11 К03
	4	ф40 А-III L=5340	4	52,68	210,72	6.4
	5	ХМ-3	17	0,91	15,47	2-11 К11
	6	ф6 А-I L=650	4	0,14	0,58	6.4.
		ИТОГО: 251,40				

УЗЛЫ СМ. 1.020-1/87.2-15 ПРИЛОЖЕНИЕ
ТЕХНИЧЕСКИЕ ТРЕБОВАНИЯ СМ 1.020-1/87.2-15ТТ
АРМАТУРА КЛАССОВ А-III, А-I ПО ГОСТ 5781-82.

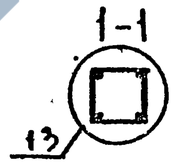

НАЧ.ОТД	ВОЛЫНСКИЙ		
ГИП	СЕМЧЕНКОВ		
ГА.СПЕЦ	НИКАНОРОВА		
ГА.СПЕЦ	КОЛДАШЕВА		

1.020-1/87.2-15 К33

КАРКАС ПРОСТРАНСТВЕННЫЙ КП-47 СБОРОЧНЫЙ ЧЕРТЕЖ

СТАДИЯ	ЛИСТ	ЛИСТОВ
Р		1

ЦНИИП РЕКОНСТРУКЦИИ ГОРОДОВ

ИНВ.№ ПОДЛ | ПОДПИСЬ И ДАТА | ВЗАМ.ИНВ.№

ФОРМАТ А3

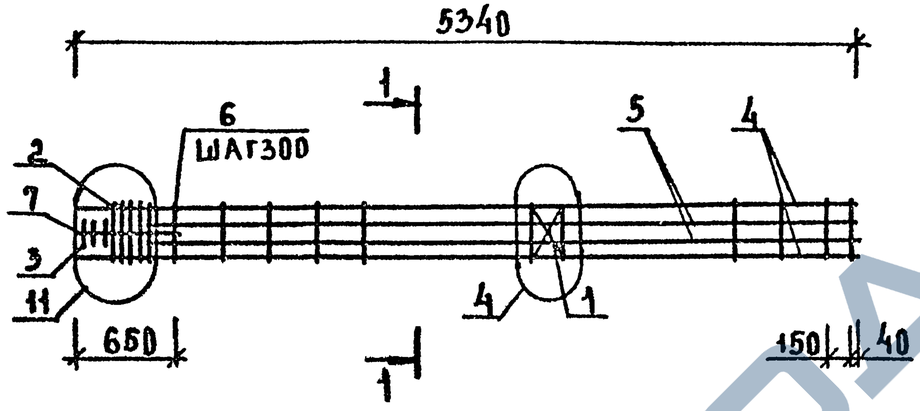

МАРКА	ПОЗ	МАРКА АРМАТУРНОГО ИЗДЕЛИЯ	КОЛ.	МАССА, КГ		ОБОЗНАЧЕНИЕ ДОКУМЕНТА
				1 ШТ	ВСЕГО	
КП-48	1	С-2	1	1,10	1,10	2-11 К01
	2	СКА-3	5	3,37	16,85	2-11 К02
	3	СКА-4	3	2,23	6,69	2-11 К03
	4	ф40 AIII L=5340	4	52,68	210,72	Б.Ч.
	5	ф36 AIII L=4890	4	39,07	156,28	Б.Ч.
	6	ХМ-3	17	0,91	15,47	2-11 К11
	7	ф6 AI L=650	4	0,14	0,58	Б.Ч.
	ИТОГО: 407,69					

УЗЛЫ СМ.1.020-1/87.2-15 ПРИЛОЖЕНИЕ
ТЕХНИЧЕСКИЕ ТРЕБОВАНИЯ СМ.1.020-1/87.2-15ТТ
АРМАТУРА КЛАССОВ A-III, A-I ПО ГОСТ 5781-82

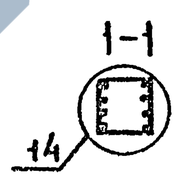

НАЧОТД	ВОЛЫНСКИЙ		
ГИП	СЕМЧЕНКОВ		
ГА СПЕЦ	НИКАНОРОВА		
ГА СПЕЦ	КОЛДАШЕВА		

1.020-1/87.2-15 К34

КАРКАС ПРОСТРАНСТВЕННЫЙ КП-48
СБОРОЧНЫЙ ЧЕРТЕЖ

СТАДИЯ	ЛИСТ	ЛИСТОВ
Р		1

ЦНИИП РЕКОНСТРУКЦИИ ГОРОДОВ

ИНВ.№ ПОДЛ. | ПОДП. И ДАТА | ВЗАМ. ИНВ.№

ФОРМАТ А3

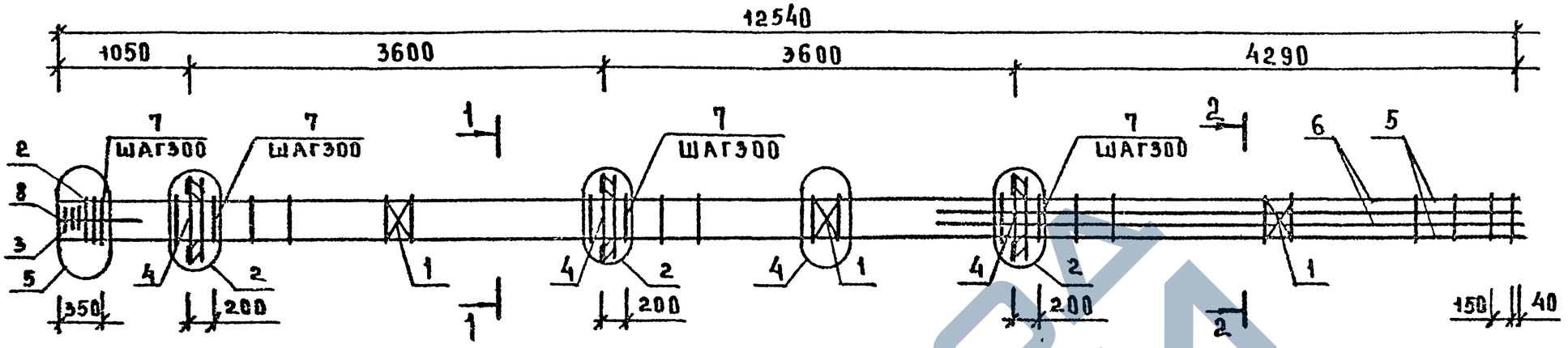

МАРКА	ПОЗ	МАРКА АРМАТУРНОГО ИЗДЕЛИЯ	КОЛ.	МАССА, КГ		ОБОЗНАЧЕНИЕ ДОКУМЕНТА
				1 ШТ	ВСЕГО	
КП-49	1	С-2	3	1,10	3,30	2-11 К01
	2	СКА-3	2	3,37	6,74	2-11 К02
	3	СКА-4	3	2,23	6,69	2-11 К03
	4	МН-6	3	15,10	45,30	2-11 К06
	5	ф22 AIII L=12540	4	37,42	149,68	Б.Ч.
	6	ф22 AIII L=4890	4	14,59	58,37	Б.Ч.
	7	ХМ-1	42	0,31	13,02	2-11 К11
	8	ф6 AI L=650	4	0,14	0,58	Б.Ч.
		ИТОГО: 283,67				

МАРКА	ПОЗ	МАРКА АРМАТУРНОГО ИЗДЕЛИЯ	КОЛ	МАССА, КГ		ОБОЗНАЧЕНИЕ ДОКУМЕНТА
				1 ШТ	ВСЕГО	
КП-50	1	С-2	3	1,10	3,30	2-11 К01
	2	СКА-3	2	3,37	6,74	2-11 К02
	3	СКА-4	3	2,23	6,69	2-11 К03
	4	МН-8	3	19,78	59,34	2-11 К08
	5	ф20 AIII L=12540	4	30,90	123,59	Б.Ч.
	6	ф20 AIII L=4890	4	12,05	48,20	Б.Ч.
	7	ХМ-1	42	0,31	13,02	2-11 К11
	8	ф6 AI L=650	4	0,14	0,58	Б.Ч.
		ИТОГО: 261,46				

УЗЛЫ СМ. 1.020-1/87.2-15 ПРИЛОЖЕНИЕ
ТЕХНИЧЕСКИЕ ТРЕБОВАНИЯ СМ. 1.020-1/87.2-15 ТТ
АРМАТУРА КЛАССОВ A-III, A-I ПО ГОСТ 5781-82

1-1
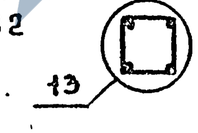

2-2
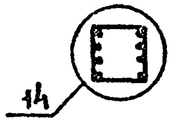

НАЧ.ОТД	ВОЛЫНСКИЙ		
ГИП	СЕМЧЕНКОВ		
ГА.СПЕЦ	НИКАНОРОВА		
ГА.СПЕЦ	КОЛДАШЕВА		

1.020-1/87.2-15 К35

КАРКАС ПРОСТРАНСТВЕННЫЙ КП-49, КП-50 СБОРОЧНЫЙ ЧЕРТЕЖ

СТАДИЯ	ЛИСТ	ЛИСТОВ
Р		1

ЦНИИП РЕКОНСТРУКЦИИ ГОРОДОВ

ИНВ.№ПОДЛ | ПОДПИСЬ И ДАТА | ВЗАМ.ИНВ.№

25769 41

ФОРМАТ А3

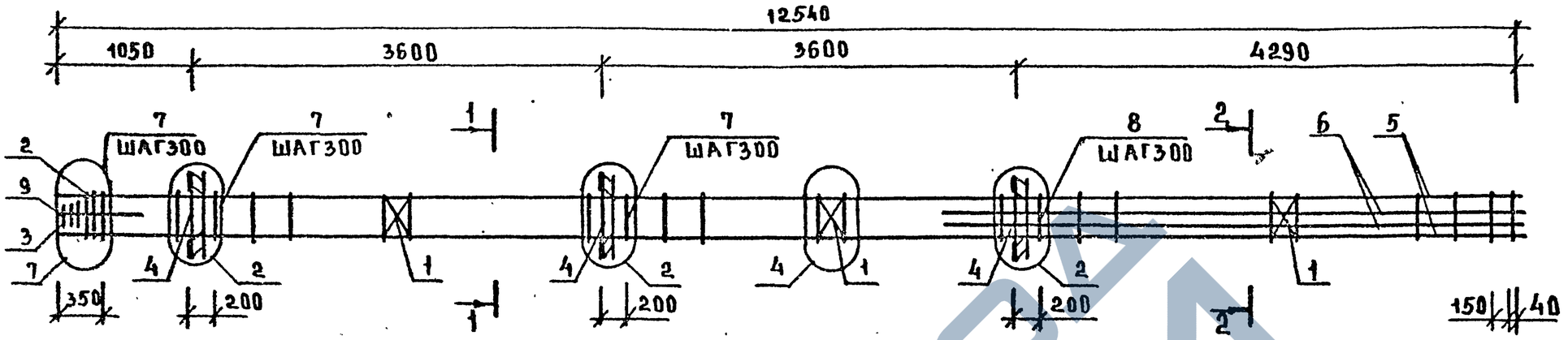

МАРКА	ПОЗ.	МАРКА АРМАТУРНОГО ИЗДЕЛИЯ	КОЛ.	МАССА КГ		ОБОЗНАЧЕНИЕ ДОКУМЕНТА
				1 ШТ	ВСЕГО	
КП-51	1	С-2	3	1,10	3,30	2-11 К01
	2	СКА-3	3	3,37	10,11	2-11 К02
	3	СКА-4	3	2,23	6,69	2-11 К03
	4	МН-6	3	15,10	45,30	2-11 К06
	5	ф28 AIII L=12540	4	60,57	242,27	Б.Ч.
	6	ф22 AIII L=4890	4	14,59	58,37	Б.Ч
	7	ХМ-2	41	0,56	22,96	2-11 К11
	8	ф8 AI L=650	4	0,14	0,58	Б.Ч.
		ИТОГО: 389.58				

МАРКА	ПОЗ.	МАРКА АРМАТУРНОГО ИЗДЕЛИЯ	КОЛ.	МАССА, КГ		ОБОЗНАЧЕНИЕ ДОКУМЕНТА
				1 ШТ	ВСЕГО	
КП-52	1	С-2	3	1,10	3.30	2-11 К01
	2	СКА-3	3	3,37	10,11	2-11 К02
	3	СКА-4	3	2,23	6,69	2-11 К03
	4	МН-8	3	19,78	59,34	2-11 К08
	5	ф28 AIII L=12540	4	60.57	242,27	Б.Ч.
	6	ф28 AIII L=4890	4	23,62	94,47	Б.Ч.
	7	ХМ-2	41	0,56	22,96	2-11 К11
	8	ф6 AI L=650	4	0,14	0,58	Б.Ч.
		ИТОГО: 439,72				

УЗЛЫ СМ.1.020-1/87.2-15 ПРИЛОЖЕНИЕ
ТЕХНИЧЕСКИЕ ТРЕБОВАНИЯ СМ.1.020-1/87.2-15ТТ
АРМАТУРА КЛАССОВ A-III, A-I ПО ГОСТ 5781-82

1-1

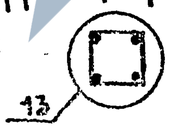

2-2

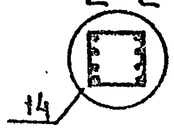

НАЧ.ОТД	ВОЛЫНСКИЙ		
ГИП	СЕМЧЕНКОВ		
ГА.СПЕЦ	НИКАНОРОВ		
ГА.СПЕЦ	КОЛДАШЕВА		

1.020-1/87.2-15 К36

КАРКАС ПРОСТРАНСТВЕННЫЙ КП-51, КП-52 СБОРОЧНЫЙ ЧЕРТЕЖ

СТАДИЯ	ЛИСТ	ЛИСТОВ
Р		1

ЦНИИП РЕКОНСТРУКЦИИ ГОРОДОВ

ИНВ.№ПОДЛ | ПОДПИСЬ И ДАТА | ВЗАМ.ИНВ

ФОРМАТ А3

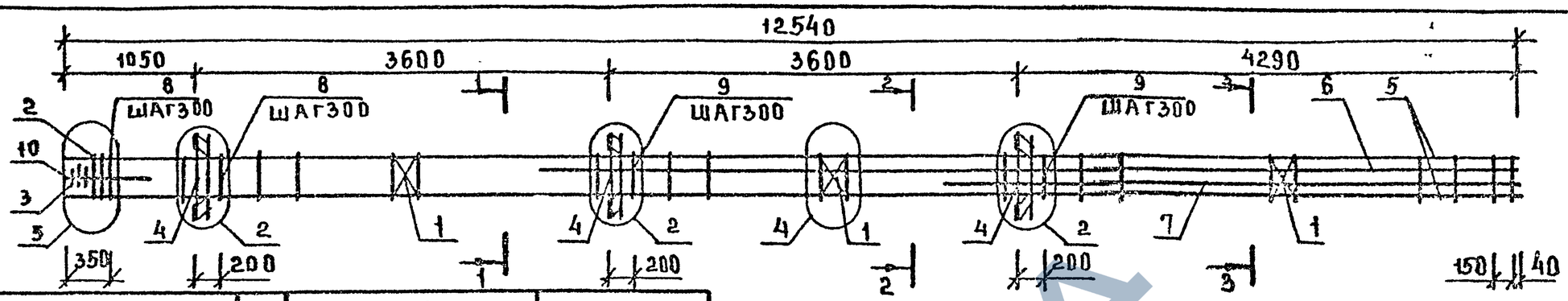

МАРКА	ПОЗ.	МАРКА АРМАТУРНОГО ИЗДЕЛИЯ	КОЛ	МАССА, КГ		ОБОЗНАЧЕНИЕ ДОКУМЕНТА
				1 ШТ	ВСЕГО	
КП-53	1	С-2	3	1,10	3,30	2-11 К01
	2	СКА-3	3	3,37	10,11	2-11 К02
	3	СКА-4	3	2,23	8,69	2-11 К03
	4	МН-6	3	15,10	45,30	2-11 К06
	5	ф28 А-III L=12540	4	60,57	242,27	Б.Ч.
	6	ф28 А-III L=8490	2	41,01	82,01	Б.Ч.
	7	ф28 А-III L=4890	2	23,62	47,24	Б.Ч.
	8	ХМ-2	41	0,56	22,96	2-11 К11
	9	ф6 А-I L=650	4	0,14	0,58	Б.Ч.
		ИТОГО: 460,46				
КП-54	1	С-2	3	1,10	3,30	2-11 К01
	2	СКА-3	3	3,37	10,11	2-11 К02
	3	СКА-4	3	2,23	6,69	2-11 К03
	4	МН-6	3	15,10	45,30	2-11 К06
	5	ф32 А-III L=12540	4	79,13	316,51	Б.Ч.
	6	ф32 А-III L=8490	2	53,57	107,14	Б.Ч.
	7	ф32 А-III L=4890	2	30,86	61,71	Б.Ч.
	8	ХМ-2	41	0,56	22,96	2-11 К11
	9	ф6 А-I L=650	4	0,14	0,58	Б.Ч.
		ИТОГО: 574,30				

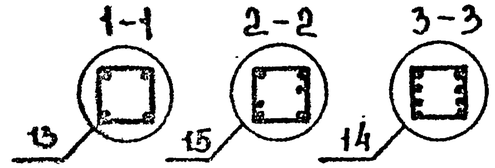

МАРКА	ПОЗ.	МАРКА АРМАТУРНОГО ИЗДЕЛИЯ	КОЛ	МАССА, КГ		ОБОЗНАЧЕНИЕ ДОКУМЕНТА
				1 ШТ	ВСЕГО	
КП-55	1	С-2	3	1,10	3,30	2-11 К01
	2	СКА-3	3	3,37	10,11	2-11 К02
	3	СКА-4	3	2,23	6,69	2-11 К03
	4	МН-8	3	19,78	59,34	2-11 К08
	5	ф32 А-III L=12540	4	79,13	316,51	Б.Ч.
	6	ф36 А-III L=8490	2	67,84	135,87	Б.Ч.
	7	ф36 А-III L=4890	2	39,07	78,14	Б.Ч.
	8	ХМ-3	41	0,91	37,31	2-11 К11
	9	ф6 А-I L=650	4	0,14	0,58	Б.Ч.
		ИТОГО: 647,65				

УЗЛЫ СМ. 1.020-1/87 2-15 ПРИЛОЖЕНИЕ
ТЕХНИЧЕСКИЕ ТРЕБОВАНИЯ СМ. 1.020-1/87 2-15 ТТ
АРМАТУРА КЛАССОВ А-III, А-I ПО ГОСТ 5781-82

НАЧ. ОТД	ВОЛЫНСКИЙ		
ГИП	СЕМЧЕНКОВ		
ГА. СПЕЦ	НИКАНОРОВА		
ГА. СПЕЦ	КОЛДАШЕВА		

1.020-1/87.2-15 К37

КАРКАС ПРОСТРАНСТВЕННЫЙ КП-53, КП-54, КП-55 СБОРОЧНЫЙ ЧЕРТЕЖ

СТАДИЯ	ЛИСТ	ЛИСТОВ
Р		1

ЦНИИП реконструкции городов

ИНВ. № ПОДЛ. | ПОДПИСЬ И ДАТА | ВЗАМ. ИНВ. №

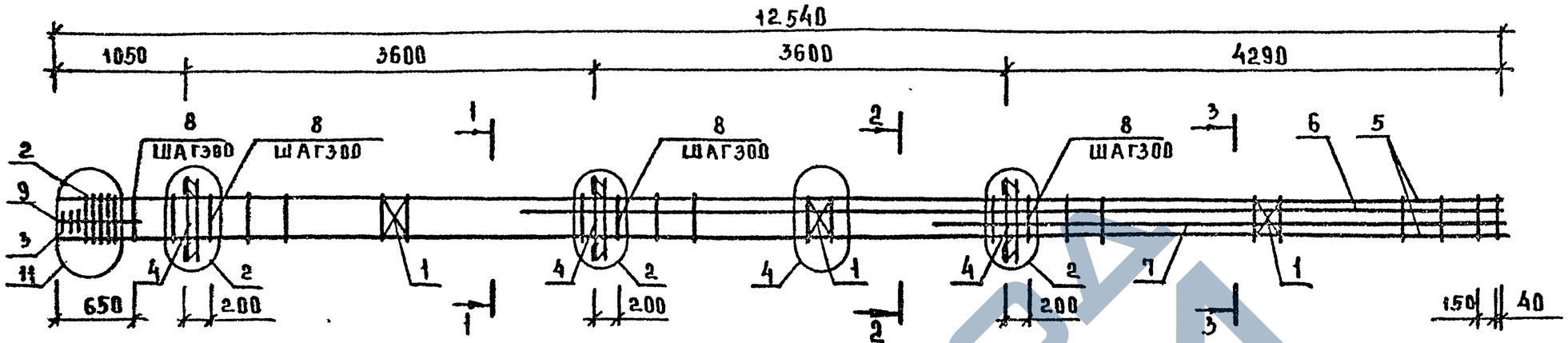

МАРКА	ПОЗ	МАРКА АРМАТУРНОГО ИЗДЕЛИЯ	КОЛ	МАССА КГ		ОБОЗНАЧЕНИЕ ДОКУМЕНТА
				1 ШТ	ВСЕГО	
КП-56	1	С-2	3	1,10	3,30	2-11 К01
	2	СКА-3	5	3,37	16,85	2-11 К02
	3	СКА-4	3	2,23	6,69	2-11 К03
	4	МН-6	3	15,10	45,30	2-11 К06
	5	ф40 AIII L=12540	4	123,71	494,83	Б.Ч.
	6	ф32 AIII L=8490	2	53,57	107,14	Б.Ч
	7	ф32 AIII L=4890	2	30,86	61,71	Б.Ч.
	8	ХМ-3	41	0,91	37,31	2-11 К11
	9	ф6 AI L=650	4	0,14	0,58	Б.Ч.
ИТОГО: 773,71						

МАРКА	ПОЗ	МАРКА АРМАТУРНОГО ИЗДЕЛИЯ	КОЛ	МАССА, КГ		ОБОЗНАЧЕНИЕ ДОКУМЕНТА
				1 ШТ	ВСЕГО	
КП-57	1	С-2	3	1,10	3,30	2-11 К01
	2	СКА-3	5	3,37	16,85	2-11 К02
	3	СКА-4	3	2,23	6,69	2-11 К03
	4	МН-8	3	19,78	59,34	2-11 К08
	5	ф40 AIII L=12540	4	123,71	494,83	Б.Ч.
	6	ф40 AIII L=8490	2	83,75	167,51	Б.Ч.
	7	ф40 AIII L=4890	2	48,24	96,48	Б.Ч.
	8	ХМ-3	41	0,91	37,31	2-11 К11
	9	ф6 AI L=650	4	0,14	0,58	Б.Ч.
ИТОГО: 882.88						

УЗЛЫ СМ. 1.020-1/87.2-15 ПРИЛОЖЕНИЕ
ТЕХНИЧЕСКИЕ ТРЕБОВАНИЯ СМ. 1020-1/87.2-15ТТ
АРМАТУРА КЛАССОВ A-III, A-I, ПО ГОСТ 5781-82

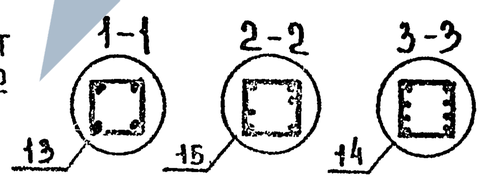

НАЧ.ОТД	ВОЛЫНСКИЙ		
ГИП	СЕМЧЕНКОВ		
ГА.СПЕЦ	НИКАНОРОВ		
ГА.СПЕЦ	КОЛДАШЕВА		

1.020-1/87.2-15 К38

КАРКАС ПРОСТРАНСТВЕННЫЙ КП-56, КП-57 СБОРОЧНЫЙ ЧЕРТЕЖ

СТАДИЯ	ЛИСТ	ЛИСТОВ
Р		1

ЦНИИП реконструкции городов

ИНВ.№ ПОДЛ. | ПОДП. И ДАТА | ВЗАМ. ИНВ.

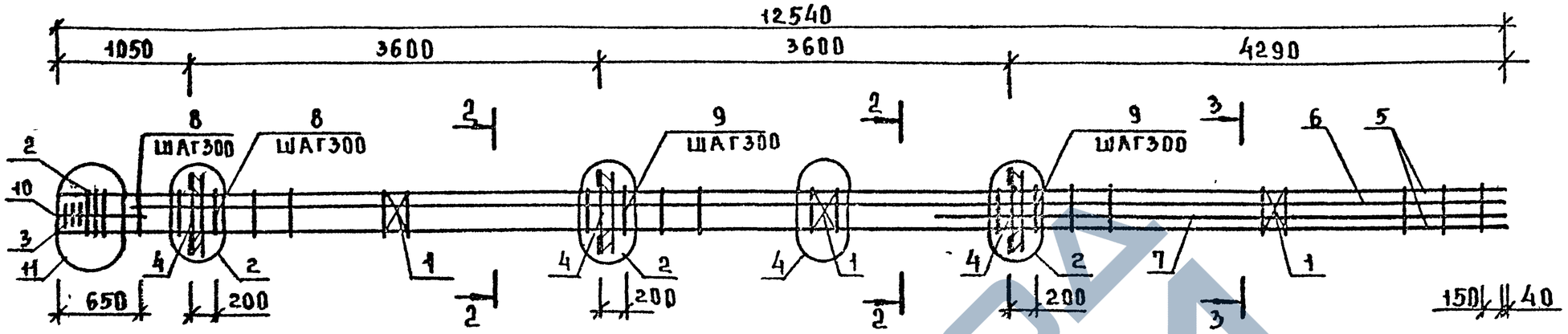

МАРКА	ПОЗ.	МАРКА АРМАТУРНОГО ИЗДЕЛИЯ	КОЛ	МАССА, КГ		ОБОЗНАЧЕНИЕ ДОКУМЕНТА
				1 ШТ	ВСЕГО	
КП-58	1	С-2	3	1,10	3,30	2-11 К01
	2	СКА-3	5	3,37	16,85	2-11 К02
	3	СКА-4	3	2,23	6,69	2-11 К03
	4	МН-6	3	15,10	45,30	2-11 К06
	5	ф40 AIII L=12540	4	123,71	494,83	Б.Ч.
	6	ф40 AIII L=12090	2	119,27	238,54	Б.Ч.
	7	ф40 AIII L=4890	2	48,24	96,48	Б.Ч.
	8	ХМ-3	41	0,91	37,31	2-11 К11
	9	ф6AI L=650	4	0,14	0,58	Б.Ч.
		ИТОГО: 939,87				

УЗЛЫ СМ. 1.020-1/87.2-15 ПРИЛОЖЕНИЕ
ТЕХНИЧЕСКИЕ ТРЕБОВАНИЯ СМ. 1.020-1/87.2-15 ТТ
АРМАТУРА КЛАССОВ A-III, A-I ПО ГОСТ 5781-82

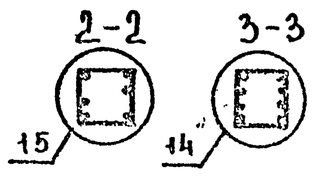

НАЧ ОТД	ВОЛЫНСКИЙ		
ГИП	СЕМЧЕНКОВ		
ГА СПЕЦ	НИКАНОРОВ		
ГА СПЕЦ	КОЛДАШЕВА		

1.020-1/87.2-15 К39

КАРКАС ПРОСТРАНСТВЕННЫЙ КП-58 СБОРОЧНЫЙ ЧЕРТЕЖ

СТАДИЯ	ЛИСТ	ЛИСТОВ
Р		1

ЦНИИП РЕКОНСТРУКЦИИ ГОРОДОВ

ИНВ. № ПОДЛ. | ПОДП. И ДАТА | ВЗАМ. ИНВ. №

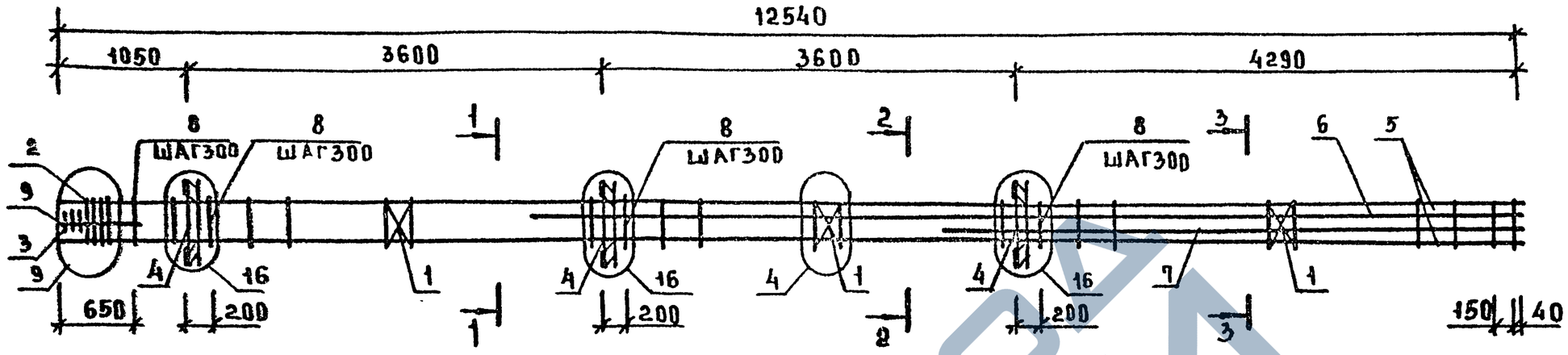

МАРКА	ПОЗ	МАРКА АРМАТУРНОГО ИЗДЕЛИЯ	КОЛ	МАССА, КГ		ОБОЗНАЧЕНИЕ ДОКУМЕНТА
				1 ШТ	ВСЕГО	
КП-59	1	С-2	3	1,10	3,30	2-11 К01
	2	СКА-3	4	3,37	13,48	2-11 К02
	3	СКА-4	3	2,23	6,69	2-11 К03
	4	МН-12	3	34,90	104,70	2-11 К10
	5	ф36 А-III L=12540	4	100,19	400,78	Б.Ч.
	6	ф40 А-III L=8490	2	83,75	167,51	Б.Ч.
	7	ф40 А-III L 4890	2	48,24	96,48	Б.Ч.
	8	ХМ-3	41	0,91	37,31	2-11 К11
	9	ф6 А-I L=650	4	0,14	0,58	Б.Ч.
		ИТОГО: 830,82				

УЗЛЫ СМ. 1.020-1/87.2-15 ПРИЛОЖЕНИЕ
ТЕХНИЧЕСКИЕ ТРЕБОВАНИЯ СМ.1.020-1/87.2-15ТТ
АРМАТУРА КЛАССОВ А-III, А-I ПО ГОСТ 5781-82

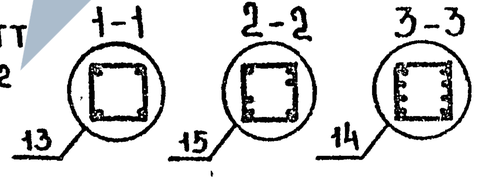

НАЧ.ОТД	ВОЛЫНСКИЙ	
ГИП	СЕМЧЕНКОВ	
ГЛ.СПЕЦ	НИКАНОРОВА	
ГЛ.СПЕЦ	КОЛДАШЕВА	

1.020-1/87.2-15 К40

КАРКАС ПРОСТРАНСТВЕННЫЙ КП-59 СБОРОЧНЫЙ ЧЕРТЕЖ

СТАДИЯ	ЛИСТ	ЛИСТОВ
Р		1

ЦНИИП РЕКОНСТРУКЦИИ ГОРОДОВ

ИНВ.№ ПОДЛ. | ПОДПИСЬ И ДАТА | ВЗАМ.ИНВ.№

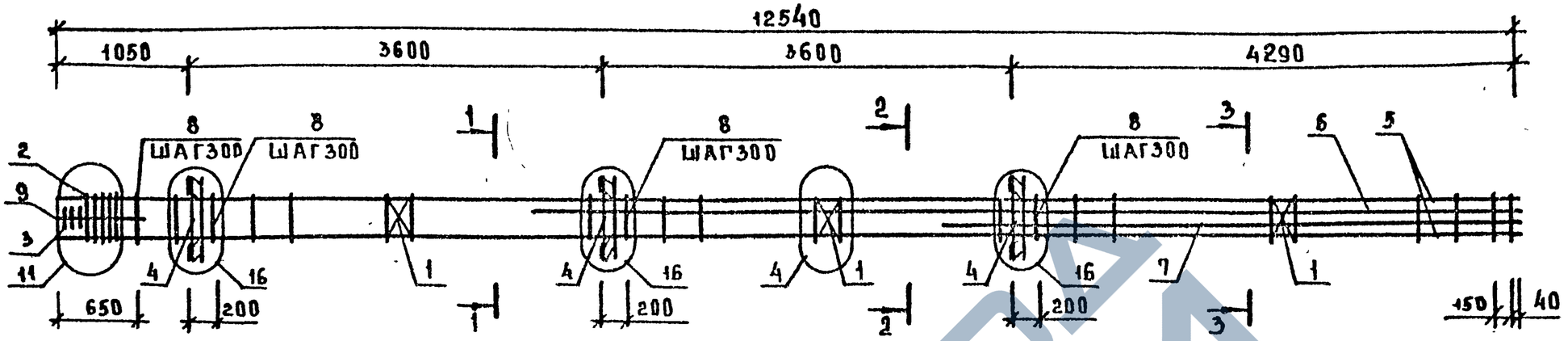

МАРКА	ПОЗ.	МАРКА АРМАТУРНОГО ИЗДЕЛИЯ	КОЛ.	МАССА, КГ		ОБОЗНАЧЕНИЕ ДОКУМЕНТА
				1 ШТ	ВСЕГО	
КП-60	1	С-2	3	1,10	3,30	2-11 К01
	2	СКА-3	5	3,37	16,85	2-11 К02
	3	СКА-4	3	2,23	6,69	2-11 К03
	4	МН-12	3	34,90	104,70	2-11 К10
	5	ф10 AIII L=12540	4	123,71	494,83	Б.Ч.
	6	ф40 AIII L=8490	2	83,75	167,51	Б.Ч.
	7	ф40 AIII L=4890	2	48,24	96,48	Б.Ч.
	8	ХМ-3	41	0,91	37,31	2-11 К11
	9	ф6 AI L=650	4	0,14	0,58	Б.Ч.
		ИТОГО: 928,24				

УЗЛЫ СМ. 1.020-1/87.2-15 ПРИЛОЖЕНИЕ
ТЕХНИЧЕСКИЕ ТРЕБОВАНИЯ СМ. 1.020-1/87.2-15ТТ
АРМАТУРА КЛАССОВ А-III, А-I ПО ГОСТ 5781-82

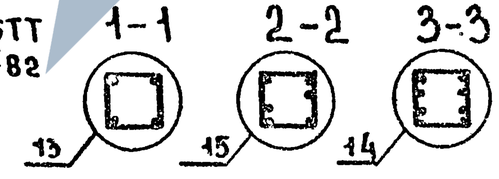

НАЧ.ОТД	ВОЛЫНКИН		
ГИП	СКАЧКОВ		
ГА.СПЕЦ	НИКАНОР		
ГА.СПЕЦ	КОЛЫШЕВ		

1.020-1/87.2-15 К41

КАРКАС ПРОСТРАНСТВЕННЫЙ КП-60 СБОРОЧНЫЙ ЧЕРТЕЖ

СТАДИЯ	ЛИСТ	ЛИСТОВ
Р		1

ЦНИИП реконструкции городов

ИНВ.№ ПОДЛ. | ПОДП. И ДАТА | ВЗАМ. ИНВ.№

25769 47 ФОРМАТ А3

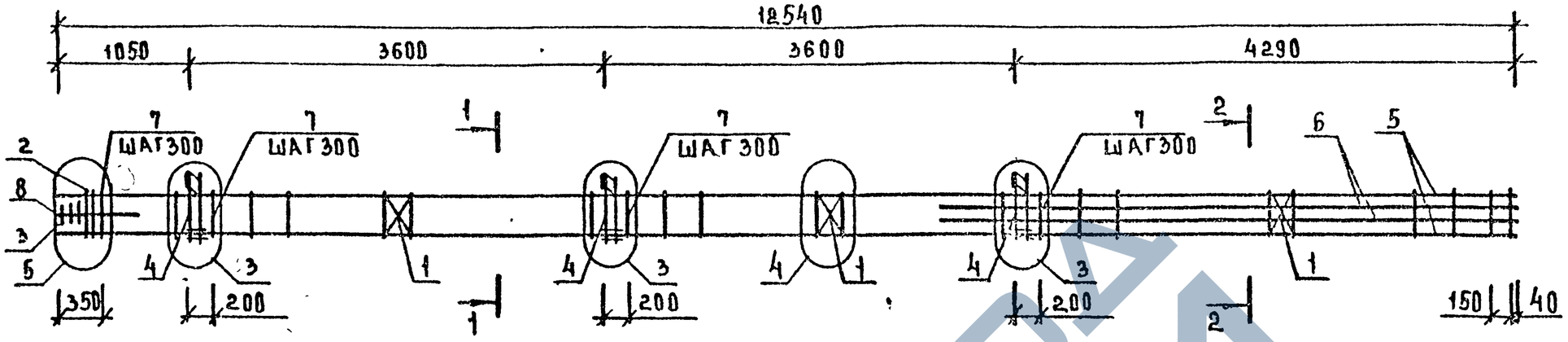

КП-61

МАРКА	ПОЗ.	МАРКА АРМАТУРНОГО ИЗДЕЛИЯ	КОЛ	МАССА, КГ		ОБОЗНАЧЕНИЕ ДОКУМЕНТА
				1 ШТ	ВСЕГО	
	1	С-2	3	1,10	3,30	2-11 К01
	2	СКА-3	2	3,37	6,74	2-11 К02
	3	СКА-4	3	2,23	6,69	2-11 К03
	4	МН-5	3	9,35	28,05	2-11 К05
	5	ф22 AIII L=12540	4	37,42	149,68	Б.Ч.
	6	ф22 AIII L=4890	4	14,59	58,37	Б.Ч.
	7	ХМ-1	42	0,31	13,02	2-11 К11
	8	ф6 AI L=650	4	0,14	0,58	Б.Ч.
		ИТОГО: 266,42				

КП-62

МАРКА	ПОЗ.	МАРКА АРМАТУРНОГО ИЗДЕЛИЯ	КОЛ	МАССА, КГ		ОБОЗНАЧЕНИЕ ДОКУМЕНТА
				1 ШТ	ВСЕГО	
	1	С-2	3	1,10	3,30	2-11 К01
	2	СКА-3	2	3,37	6,74	2-11 К02
	3	СКА-4	3	2,23	6,69	2-11 К03
	4	МН-7	3	12,95	38,85	2-11 К07
	5	ф20 AIII L=12540	4	30,90	123,59	Б.Ч.
	6	ф20 AIII L=4890	4	12,05	48,20	Б.Ч.
	7	ХМ-1	42	0,31	13,02	2-11 К11
	8	ф6 AI L=650	4	0,14	0,58	Б.Ч.
		ИТОГО: 240,97				

УЗЛЫ СМ. 1.020-1/87.2-15 ПРИЛОЖЕНИЕ
ТЕХНИЧЕСКИЕ ТРЕБОВАНИЯ СМ. 1.020-1/87.2-15ТТ
АРМАТУРА КЛАССОВ A-III, A-I ПО ГОСТ 5781-82

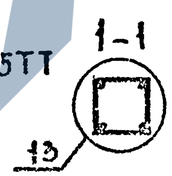

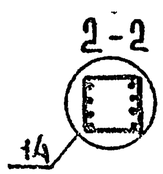

НАЧ.ОТА	ВОЛЫНСКИЙ		
ГИП	СЕМЧЕНКОВ		
ГА.СПЕЦ	НИКАНОРОВ		
ГА.СПЕЦ	КОЛДАШЕВА		

1.020-1/87.2-15 К42

КАРКАС ПРОСТРАНСТВЕННЫЙ КП-61, КП-62 СБОРОЧНЫЙ ЧЕРТЕЖ

СТАДИЯ	ЛИСТ	ЛИСТОВ
Р		1

ЦНИИП РЕКОНСТРУКЦИИ ГОРОДОВ

ИНВ.№ ПОДЛ. | ПОДП. И ДАТА | ВЗАМ. ИНВ.№

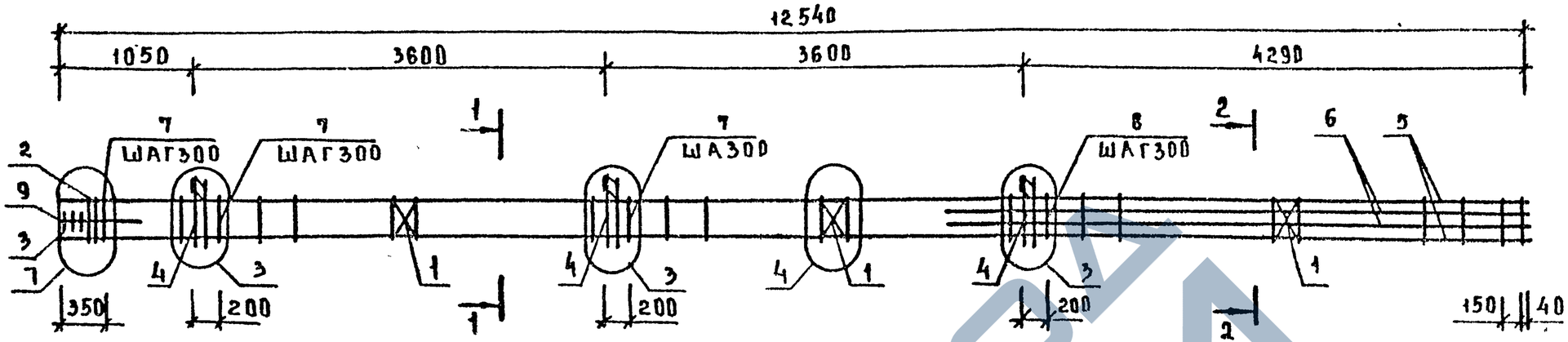

МАРКА	ПОЗ	МАРКА АРМАТУРНОГО ИЗДЕЛИЯ	КОЛ	МАССА, КГ		ОБОЗНАЧЕНИЕ ДОКУМЕНТА
				1 ШТ	ВСЕГО	
КП-63	1	С-2	3	1,10	3,30	2-11 К01
	2	СКА-3	3	3,37	10,11	2-11 К02
	3	СКА-4	3	2,23	6,69	2-11 К03
	4	МН-5	3	9,35	28,05	2-11 К06
	5	ф28 AIII L=12540	4	60,57	242,27	Б.Ч.
	6	ф20 AIII L=4890	4	12,05	48,20	Б.Ч.
	7	ХМ-2	41	0,58	22,96	2-11 К11
	8	ф6 AI L=650	4	0,14	0,58	Б.Ч.
		ИТОГО: 362,16				

МАРКА	ПОЗ	МАРКА АРМАТУРНОГО ИЗДЕЛИЯ	КОЛ	МАССА, КГ		ОБОЗНАЧЕНИЕ ДОКУМЕНТА
				1 ШТ.	ВСЕГО	
КП-64	1	С-2	3	1,10	3,30	2-11 К01
	2	СКА-3	3	3,37	10,11	2-11 К02
	3	СКА-4	3	2,23	6,69	2-11 К03
	4	МН-7	3	12,95	38,85	2-11 К07
	5	ф28 AIII L=12540	4	60,57	242,27	Б.Ч.
	6	ф20 AIII L=4890	4	12,05	48,20	Б.Ч.
	7	ХМ-2	41	0,56	22,96	2-11 К11
	8	ф6 AI L=650	4	0,14	0,58	Б.Ч
		ИТОГО: 372,96				

УЗЛЫ СМ. 1 020-1/87.2-15 ПРИЛОЖЕНИЕ
ТЕХНИЧЕСКИЕ ТРЕБОВАНИЯ СМ. 1.020-1/87.2-15 ТТ
АРМАТУРА КЛАССОВ A-III, A-I ПО ГОСТ 5781-82

1-1

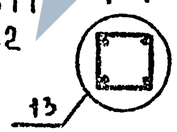

2-2

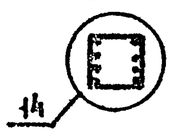

НАЧ.ОГА	ВОЛЫНСКИЙ		
ГИП	СЕМЧЕНКОВ		
ГА.СПЕЦ	НИКАНОРОВ		
ГА.СПЕЦ	КОЛДАШЕВА		

1.020-1/87.2-15 К43

КАРКАС ПРОСТРАНСТВЕННЫЙ КП-63, КП-64 СБОРОЧНЫЙ ЧЕРТЕЖ

СТАДИЯ	ЛИСТ	ЛИСТОВ
Р		1

ЦНИИП РЕКОНСТРУКЦИИ ГОРОДОВ

ИНВ.№ ПОДЛ. | ПОДПИСЬ И ДАТА | ВЗАМ. ИНВ.№

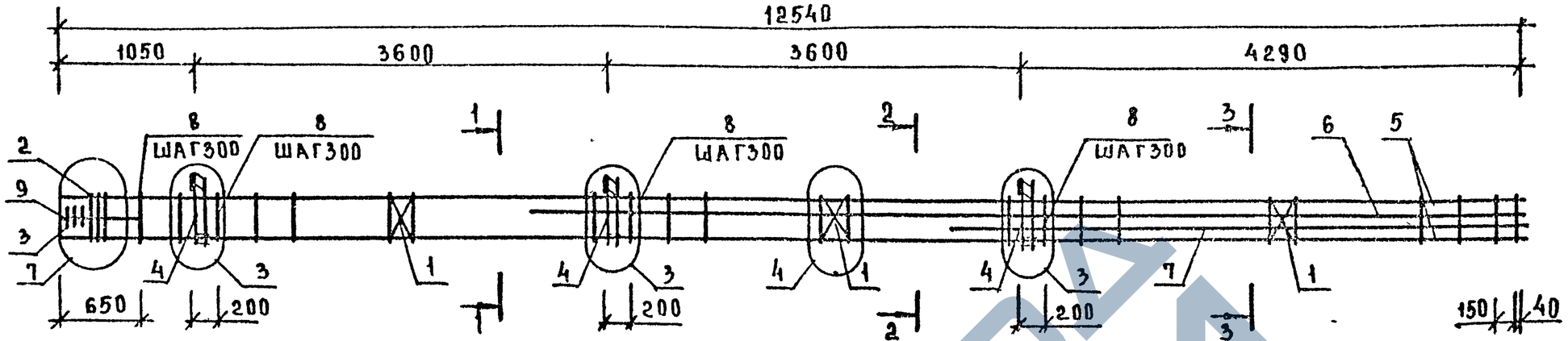

МАРКА	ПОЗ.	МАРКА АРМАТУРНОГО ИЗДЕЛИЯ	КОЛ.	МАССА, КГ		ОБОЗНАЧЕНИЕ ДОКУМЕНТА
				1 ШТ	ВСЕГО	
КП-65	1	С-2	3	1,10	3,30	2-11 К01
	2	СКА-3	3	3,37	10,11	2-11 К02
	3	СКА-4	3	2,23	6,69	2-11 К03
	4	МН-5	3	9,35	28,05	2-11 К05
	5	ф28 AIII L = 12540	4	60,57	242,27	Б.Ч.
	6	ф28 AIII L = 8490	2	41,01	82,01	Б.Ч.
	7	ф28 AIII L = 4890	2	23,62	47,24	Б.Ч
	8	ХМ-2	41	0,56	22,96	2-11 К11
	9	ф6 AI L = 650	4	0,14	0,58	Б.Ч
ИТОГО: 443,21						

МАРКА	ПОЗ	МАРКА АРМАТУРНОГО ИЗДЕЛИЯ	КОЛ	МАССА, КГ		ОБОЗНАЧЕНИЕ ДОКУМЕНТА
				1 ШТ	ВСЕГО	
КП-66	1	С-2	3	1,10	3,30	2-11 К01
	2	СКА-3	3	3,37	10,11	2-11 К02
	3	СКА-4	3	2,23	6,69	2-11 К03
	4	МН-7	3	12,95	38,85	2-11 К07
	5	ф28 AIII L = 12540	4	60,57	242,27	Б.Ч.
	6	ф28 AIII L = 8490	2	41,01	82,01	Б.Ч.
	7	ф28 AIII L = 4890	2	23,62	47,24	Б.Ч
	8	ХМ-2	41	0,58	22,96	2-11 К11
	9	ф6 AI L = 650	4	0,14	0,58	Б.Ч.
ИТОГО: 454,01						

УЗЛЫ СМ. 1.020-1/87.2-15 ПРИЛОЖЕНИЕ
ТЕХНИЧЕСКИЕ ТРЕБОВАНИЯ СМ 1.020-1/87.2-15 ТТ
АРМАТУРА КЛАССОВ A-III, A-I ПО ГОСТ 5781-82

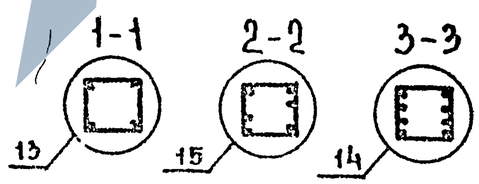

НАЧ ОТД	ВОЛЫНСКИЙ	
ГИП	СЕМЧЕНКОВ	
ГА.СПЕЦ	НИКАНОРОВА	
ГА.СПЕЦ	КОЛДАШЕВА	

1.020-1/87.2-15 К44

КАРКАС ПРОСТРАНСТВЕННЫЙ КП-65, КП-66 СБОРОЧНЫЙ ЧЕРТЕЖ

СТАДИЯ	ЛИСТ	ЛИСТОВ
Р		1

ЦНИИП РЕКОНСТРУКЦИИ ГОРОДОВ

25769 50

ФОРМАТ А3

ИНВ.№ ПОДЛ | ПОДПИСЬ И ДАТА | ВЗАМ ИНВ.№

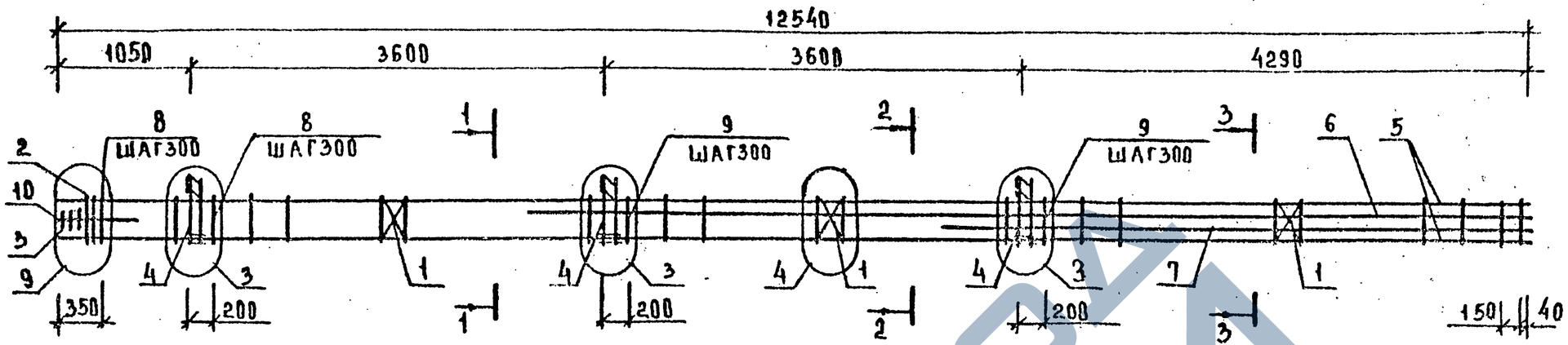

КП-67

МАРКА	ПОЗ.	МАРКА АРМАТУРНОГО ИЗДЕЛИЯ	КОЛ	МАССА КГ		ОБОЗНАЧЕНИЕ ДОКУМЕНТА
				1 ШТ	ВСЕГО	
	1	С-2	3	1,10	3,30	2-11 К01
	2	СКА-3	4	3,37	13,48	2-11 К02
	3	СКА-4	3	2,23	6,69	2-11 К03
	4	МН-5	3	9,35	28,05	2-11 К05
	5	ф36 AIII L=12540	4	100,19	400,78	Б.Ч.
	6	ф22 AIII L=8490	2	25,33	50,67	Б.Ч.
	7	ф22 AIII L=4890	2	14,59	29,18	Б.Ч.
	8	ХМ-3	41	0,91	37,31	2-11 К11
	9	ф6 AI L=650	4	0,14	0,58	Б.Ч.
		ИТОГО: 570,04				

КП-74

МАРКА	ПОЗ.	МАРКА АРМАТУРНОГО ИЗДЕЛИЯ	КОЛ	МАССА, КГ		ОБОЗНАЧЕНИЕ ДОКУМЕНТА
				1 ШТ	ВСЕГО	
	1	С-2	3	1,10	3,30	2-11 К01
	2	СКА-3	4	3,37	13,48	2-11 К02
	3	СКА-4	3	2,23	6,69	2-11 К03
	4	МН-7	3	12,95	38,85	2-11 К07
	5	ф36 AIII L=12540	4	100,19	400,78	Б.Ч.
	6	ф22 AIII L=8490	2	25,33	50,67	Б.Ч.
	7	ф22 AIII L=4890	2	14,59	29,18	Б.Ч.
	8	ХМ-3	41	0,91	37,31	2-11 К11
	9	ф6 AI L=650	4	0,14	0,58	Б.Ч.
		ИТОГО: 580,84				

УЗЛЫ СМ. 1.020-1/87.2-15 ПРИЛОЖЕНИЕ
ТЕХНИЧЕСКИЕ ТРЕБОВАНИЯ СМ. 1.020-1/87.2-15ТТ
АРМАТУРА КЛАССОВ A-III, A-I ПО ГОСТ 5781-82

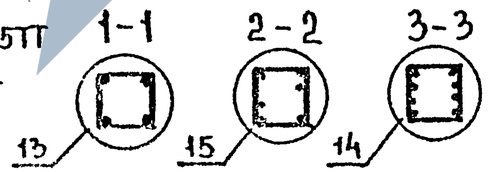

НАЧ.ОТД	ВОЛЫНСКИЙ		
ГИП	СЕМЕНЧУК		
ГЛ.СПЕЦ	ЛИКАПОРЕВА		
ГЛ.СПЕЦ	КОЛДАШЕВА		

1.020-1/87.2-15 К45

КАРКАС ПРОСТРАНСТВЕННЫЙ КП-67, КП-74 СБОРОЧНЫЙ ЧЕРТЕЖ

СТАДИЯ	ЛИСТ	ЛИСТОВ
Р		1

ЦНИИП РЕКОНСТРУКЦИИ ГОРОДОВ

ИНВ.№ПОДЛ | ПОДПИСЬ И ДАТА | ВЗАМ.ИНВ.№

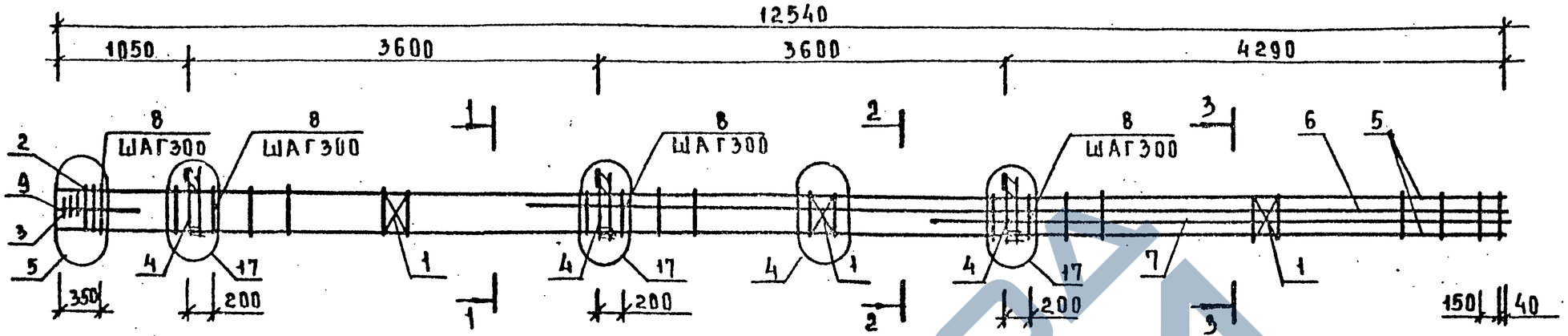

МАРКА	ПОЗ.	МАРКА АРМАТУРНОГО ИЗДЕЛИЯ	КОЛ.	МАССА, КГ		ОБОЗНАЧЕНИЕ ДОКУМЕНТА
				1 ШТ	ВСЕГО	
КП-68	1	С-2	3	1,10	3,30	2-11 К01
	2	СКА-3	2	3,37	6,74	2-11 К02
	3	СКА-4	3	2,23	6,69	2-11 К03
	4	МН-11	3	25,23	75,69	2-11 К09
	5	ф25 А-III L=12540	4	48,15	192,61	Б.Ч.
	6	ф32 А-III L=8490	2	53,57	107,14	Б.Ч.
	7	ф32 А-III L=4890	2	30,86	61,71	Б.Ч.
	8	ХМ-2	42	0,56	23,52	2-11 К11
	9	ф6 А-I L=650	4	0,14	0,58	Б.Ч.
		ИТОГО: 477,99				

УЗЛЫ СМ. 1.020-1/87.2-15 ПРИЛОЖЕНИЕ
ТЕХНИЧЕСКИЕ ТРЕБОВАНИЯ СМ. 1.020-1/87.2-15ТТ
АРМАТУРА КЛАССОВ А-III, А-I ПО ГОСТ 5781-82

1-1 2-2 3-3

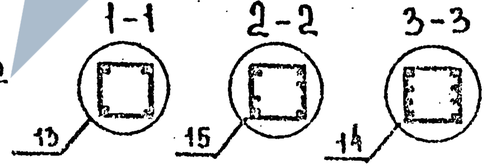

НАЧ.ОТД.	ВОЛЫНСКИЙ		
ГИП	СЕМЧЕНКОВ		
ГА.СПЕЦ	НИКАНОРОВА		
ГА.СПЕЦ	КОЛДАШОВ		

1.020-1/87.2-15 К46

КАРКАС ПРОСТРАНСТВЕННЫЙ КП-68 СБОРОЧНЫЙ ЧЕРТЕЖ

СТАДИЯ	ЛИСТ	ЛИСТОВ
Р		1

ЦНИИП РЕКОНСТРУКЦИИ ГОРОДОВ

ИНВ.№ПОДЛ. | ПОДПИСЬ И ДАТА | ВЗАМ.ИНВ.№

ФОРМАТ А3

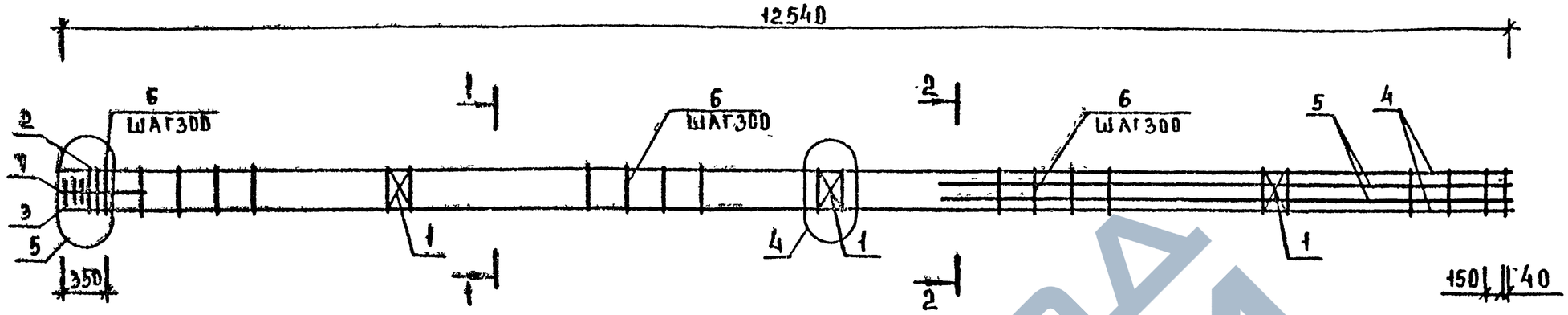

МАРКА	ПОЗ	МАРКА АРМАТУРНОГО ИЗДЕЛИЯ	КОЛ	МАССА, КГ		ОБОЗНАЧЕНИЕ ДОКУМЕНТА
				1 ШТ	ВСЕГО	
КП-69	1	С-2	3	1,10	3,30	2-11 К01
	2	СКА-3	2	3,37	6,74	2-11 К02
	3	СКА-4	3	2,23	6,69	2-11 К03
	4	ф22 AIII L=12540	4	37,42	149,68	Б.Ч.
	5	ф22 AIII L=4890	4	14,59	58,37	Б.Ч.
	6	ХМ-1	42	0,31	13,02	2-11 К11
	7	ф6 AI L=650	4	0,14	0,58	Б.Ч.
ИТОГО: 238,37						

УЗЛЫ СМ. 1.020-1/87 2-15 ПРИЛОЖЕНИЕ
ТЕХНИЧЕСКИЕ ТРЕБОВАНИЯ СМ. 1.020-1/87.2-15 ТТ
АРМАТУРА КЛАССОВ А-III, А-I ПО ГОСТ 5781-82

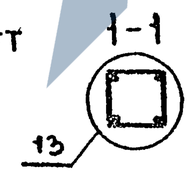

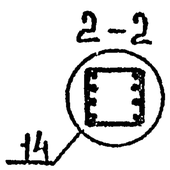

НАЧ.ОТД	ВОЛЫНСКИЙ	
ГИП	СЕМЧЕНКОВ	
ГА СПЕЦ	НИКАНОРОВ	
ГА СПЕЦ	КОЛДАШЕВА	

1.020-1/87. 2-15 К47

КАРКАС ПРОСТРАНСТВЕННЫЙ КП-69 СБОРОЧНЫЙ ЧЕРТЕЖ

СТАДИЯ	ЛИСТ	ЛИСТОВ
Р		1

ЦНИИП РЕКОНСТРУКЦИИ ГОРОДОВ

ИНВ.№ ПОДЛ. | ПОДПИСЬ И ДАТА | ВЗАМ. ИНВ.№

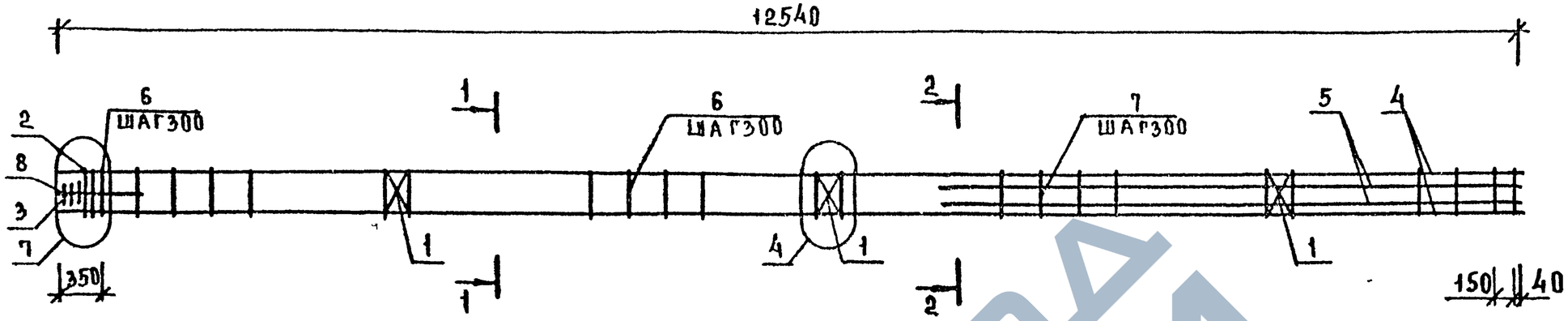

МАРКА	ПОЗ	МАРКА АРМАТУРНОГО ИЗДЕЛИЯ	КОЛ	МАССА, КГ		ОБОЗНАЧЕНИЕ ДОКУМЕНТА
				1 ШТ	ВСЕГО	
КП-70	1	С-2	3	1,10	3,30	2-11 К01
	2	СКА-3	3	3,37	10,11	2-11 К02
	3	СКА-4	3	2,23	6,69	2-11 К03
	4	ф28 AIII L=12540	4	60,57	242,27	Б.Ч.
	5	ф20 AIII L=4890	4	12,05	48,20	Б.Ч.
	6	КМ-2	41	0,56	22,96	2-11 К11
	7	ф6 AI L=650	4	0,14	0,58	Б.Ч
ИТОГО: 334,11						

УЗЛЫ СМ 1.020-1/87.2-15 ПРИЛОЖЕНИЕ
ТЕХНИЧЕСКИЕ ТРЕБОВАНИЯ СМ 1.020-1/87.2-15ТТ
АРМАТУРА КЛАССОВ A-III, A-I ПО ГОСТ 5781-82

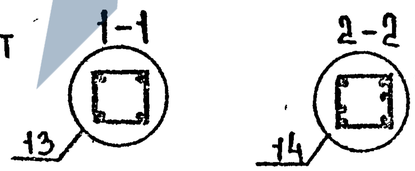

НАЧ ОТД	ВОЛЫНСКИЙ		
ГИП	СЕМЧЕНКОВ		
ГА СПЕЦ	НИКАНОРОВА		
ГА СПЕЦ	КОЛДАШЕВА		

1.020-1/87.2-15 К48

КАРКАС ПРОСТРАНСТВЕННЫЙ КП-70 СБОРОЧНЫЙ ЧЕРТЕЖ

СТАДИЯ	ЛИСТ	ЛИСТОВ
Р		1

ЦНИИП РЕКОНСТРУКЦИИ ГОРОДОВ

ИНВ № ПОДЛ | ПОДПИСЬ И ДАТА | ВЗАМ ИНВ №

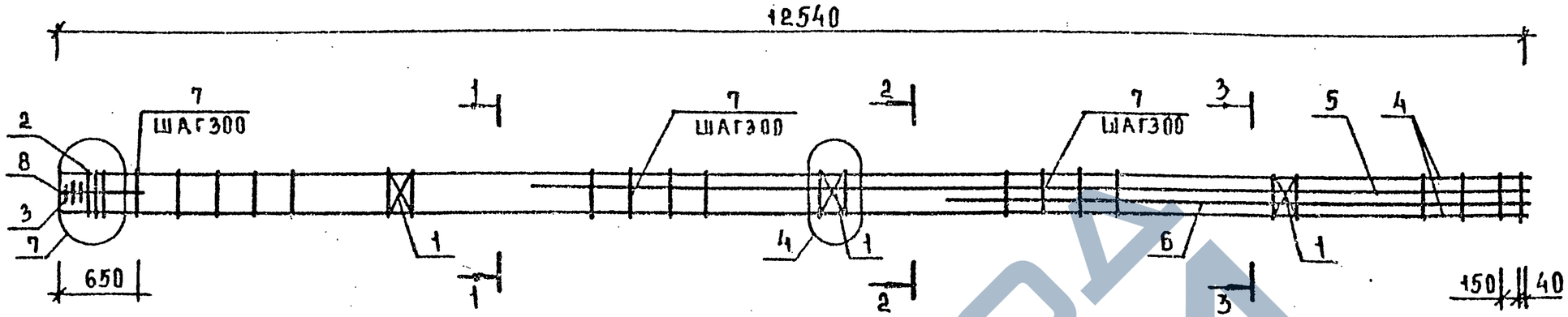

МАРКА	ПОЗ.	МАРКА АРМАТУРНОГО ИЗДЕЛИЯ	КОЛ.	МАССА, КГ		ОБОЗНАЧЕНИЕ ДОКУМЕНТА
				1 ШТ	ВСЕГО	
КП-71	1	С-2	3	1,10	3,30	2-11 К01
	2	СКА-3	3	3,37	10,11	2-11 К02
	3	СКА-4	3	2,23	6,69	2-11 К03
	4	ф28 AIII L=12540	4	60,57	242,27	Б.Ч.
	5	ф28 AIII L= 8490	2	41,01	82,01	Б.Ч.
	6	ф28 AIII L= 4890	2	23,62	47,24	Б.Ч.
	7	ХМ-2	41	0,56	22,96	2-11 К11
	8	ф6 AI L= 650	4	0,14	0,58	Б.Ч.
	ИТОГО: 415,16					

УЗЛЫ СМ.1.020-1/87.2-15 ПРИЛОЖЕНИЕ
ТЕХНИЧЕСКИЕ ТРЕБОВАНИЯ СМ.1.020-1/87.2-15 ТТ
АРМАТУРА КЛАССОВ А-III, А-I ПО ГОСТ 5781-82

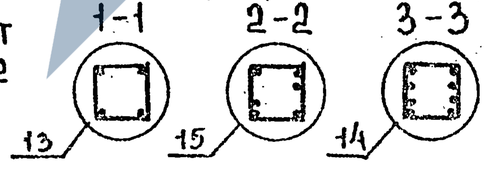

НАЧ.ОТД	ВОЛЫНСКИЙ		
ГИП	СЕМЧЕНКОВ		
ГА.СПЕЦ	НИКАНОРОВА		
ГА.СПЕЦ	КОЛДАШЕВ		

1.020-1/87.2-15 К49

КАРКАС ПРОСТРАНСТВЕННЫЙ КП-71 СБОРОЧНЫЙ ЧЕРТЕЖ

СТАДИЯ	ЛИСТ	ЛИСТОВ
Р		1

ЦНИИП реконструкции городов

ИНВ.№ ПОДЛ. | ПОДП. И ДАТА | ВЗАМ.ИНВ.№

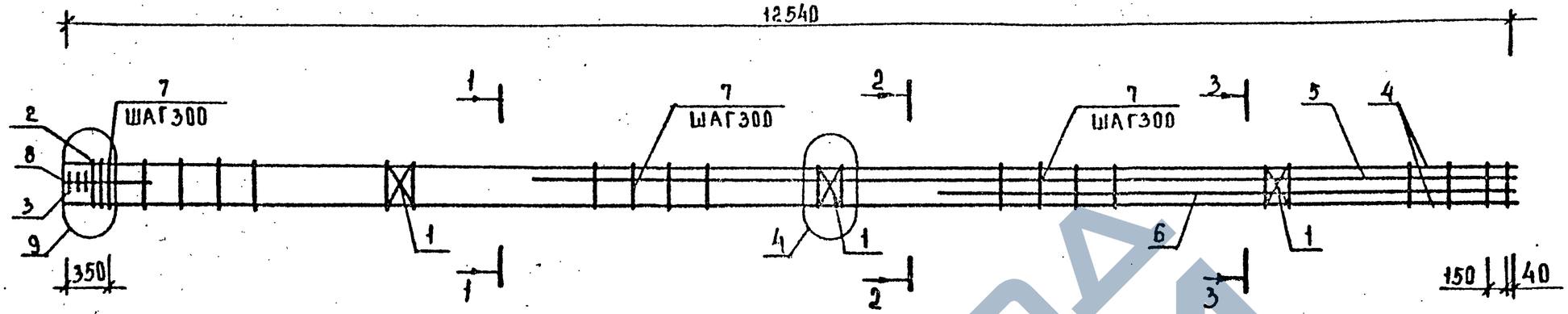

МАРКА	ПОЗ.	МАРКА АРМАТУРНОГО ИЗДЕЛИЯ	КОЛ.	МАССА, КГ		ОБОЗНАЧЕНИЕ ДОКУМЕНТА
				1 ШТ	ВСЕГО	
КП-72	1	С-2	3	1,10	3,30	2-11 К01
	2	СКА-3	4	3,37	13,48	2-11 К02
	3	СКА-4	3	2,23	6,69	2-11 К03
	4	ф36 AIII L=12540	4	100,19	400,78	Б.Ч.
	5	ф22 AIII L=8490	2	25,33	50,67	Б.Ч.
	6	ф22 AIII L=4890	2	14,59	29,18	Б.Ч.
	7	ХМ-3	41	0,91	37,31	2-11 К11
	8	ф6 AI L=650	4	0,14	0,58	Б.Ч.
		ИТОГО: 541,99				

УЗЛЫ СМ. 1.020-1/87.2-15 ПРИЛОЖЕНИЕ
ТЕХНИЧЕСКИЕ ТРЕБОВАНИЯ СМ. 1.020-1/87.2-15ТТ
АРМАТУРА КЛАССОВ A-III, A-I ПО ГОСТ 5781-82

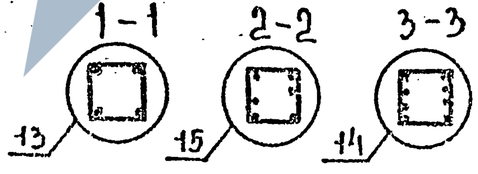

НАЧ.ОТД	ВОЛЫНСКИЙ		
ГИП	СЕМЧЕНКОВ		
ГА.СПЕЦ	НИКАНОРОВА		
ГА.СПЕЦ	КОЛДАШЕВА		

1.020-1/87.2-15 К50

КАРКАС ПРОСТРАНСТВЕННЫЙ КП-72 СБОРОЧНЫЙ ЧЕРТЕЖ

СТАДИЯ	ЛИСТ	ЛИСТОВ
Р		1

ЦНИИП РЕКОНСТРУКЦИИ ГОРОДОВ

ИНВ.№ ПОДЛ. | ПОДПИСЬ И ДАТА | ВЗАМ. ИНВ.№

ФОРМАТ А3

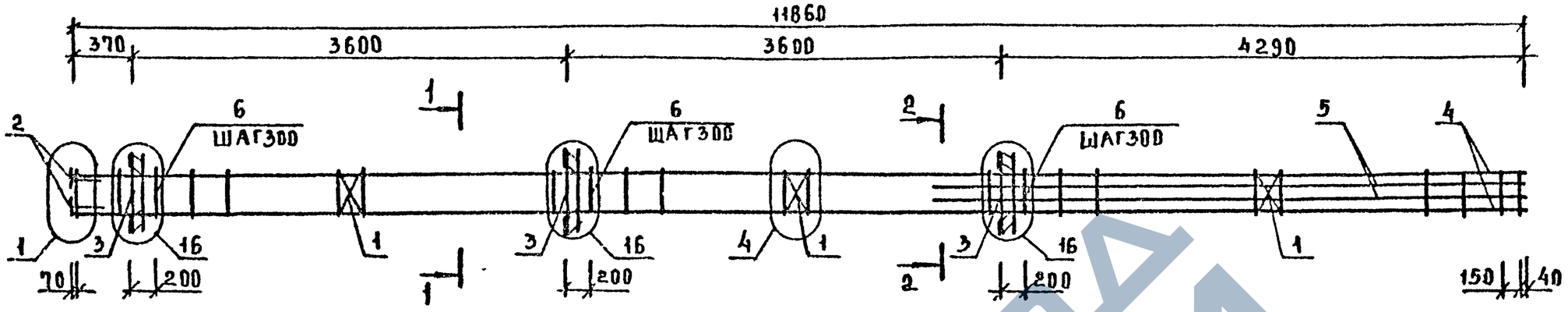

МАРКА	ПОЗ.	МАРКА АРМАТУРНОГО ИЗДЕЛИЯ	КОЛ	МАССА КГ		ОБОЗНАЧЕНИЕ ДОКУМЕНТА
				1 ШТ	ВСЕГО	
КП-73	1	С-2	3	1,10	3,30	2-11 К01
	2	МН-2	4	1,10	4,40	2-11 К04
	3	МН-12	3	34,90	104,70	2-11 К10
	4	ф25 AIII L=11860	4	45,54	182,17	Б.Ч.
	5	ф32 AIII L=4890	4	30,86	123,42	Б.Ч.
	6	ХМ-2	41	0,56	22,96	2-11 К11
	ИТОГО: 440,95					

УЗЛЫ СМ. 1.020-1/87.2-15-У
ТЕХНИЧЕСКИЕ ТРЕБОВАНИЯ СМ. 1020-1/87.2-15ТТ
АРМАТУРА КЛАССОВ A-III, A-I ПО ГОСТ 5781-82

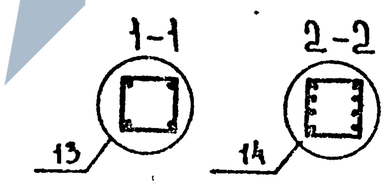

НАЧ ОТД	ВОЛЫНСКИЙ		
ГИП	СЕМЧЕНКО		
ГА.СПЕЦ	НИКАНОРОВ		
ГА.СПЕЦ	КОЛДЫРЕВА		

1.020-1/87.2-15 К51

КАРКАС ПРОСТРАНСТВЕННЫЙ КП-73 СБОРОЧНЫЙ ЧЕРТЕЖ

СТАДИЯ	ЛИСТ	ЛИСТОВ
Р		1

ЦНИИП РЕКОНСТРУКЦИИ ГОРОДОВ

ИНВ.№ ПОДЛ. | ПОДП. И ДАТА | ВЗАМ.ИНВ.№

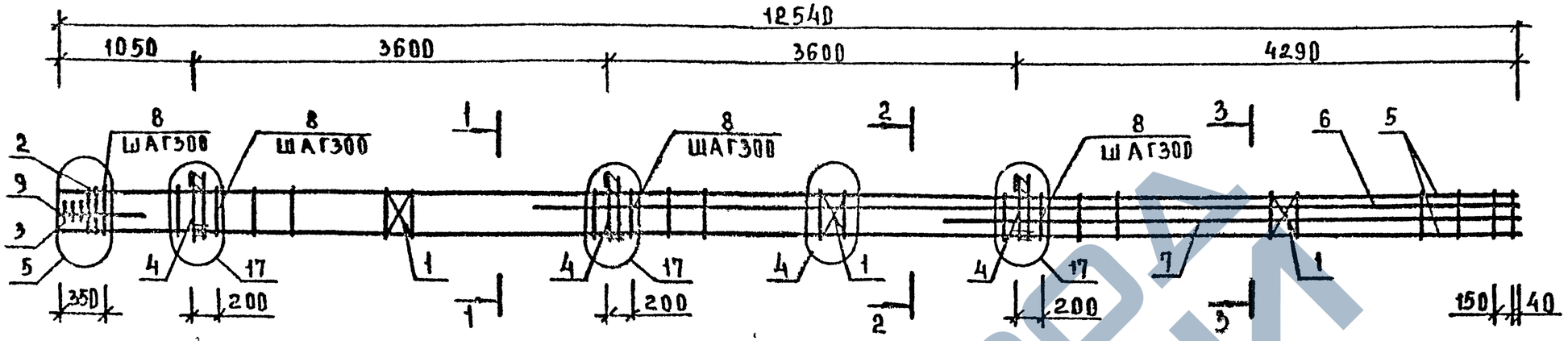

МАРКА	ПОЗ	МАРКА АРМАТУРНОГО ИЗДЕЛИЯ	КОЛ	МАССА, КГ		ОБОЗНАЧЕНИЕ ДОКУМЕНТА
				1 ШТ	ВСЕГО	
КП-75	1	С-2	3	1,10	3,30	2-11 К01
	2	СКА-3	4	3,37	13,48	2-11 К02
	3	СКА-4	3	2,23	6,69	2-11 К03
	4	МН-11	3	25,23	75,69	2-11 К09
	5	ф36 А-III L=12540	4	100,19	400,78	Б.Ч.
	6	ф22 А-III L=8490	2	25,33	50,67	Б.Ч.
	7	ф22 А-III L=4890	2	14,59	29,18	Б.Ч.
	8	ХМ-3	41	0,91	37,31	2-11 К11
	9	ф6 А-I L=650	4	0,14	0,58	Б.Ч.
		ИТОГО: 617,68				

УЗЛЫ СМ. 1 020-1/87.2-15-У
ТЕХНИЧЕСКИЕ ТРЕБОВАНИЯ СМ. 1 020-1/87.2-15 ТТ
АРМАТУРА КЛАССОВ А-III, А-I ПО ГОСТ 5781-82

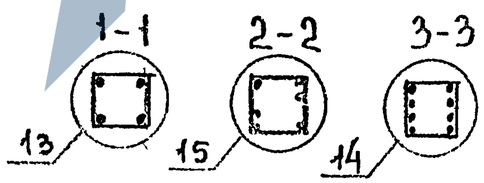

НАЧ ОТД	ВОЛЫНСКИЙ		
ГИП	СЕМЕНЧКОВ		
ГА СПЕЦ	НИКАНОРОВА		
ГА СПЕЦ	КОЛДАШЕВА		

1.020-1/87.2-15 К52

КАРКАС ПРОСТРАНСТВЕННЫЙ КП-75 СБОРОЧНЫЙ ЧЕРТЕЖ

СТАДИЯ	ЛИСТ	ЛИСТОВ
Р		1

ЦНИИП РЕКОНСТРУКЦИИ ГОРОДОВ

ИНВ № ПОДЛ. | ПОДПИСЬ И ДАТА | ВЗАМ. ИНВ №

ФОРМАТ А3

https://zavodjbi.com/

ПРИЛОЖЕНИЕ

ЗАВОД ЖБИ

https://zavodjbi.com/

САПР КиевЗНИИЭП

ОПЕРАТОР СИСТЕМЫ

ЛУКАЩУК

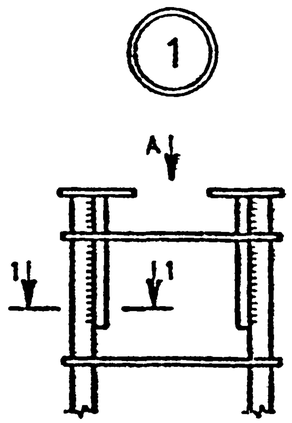

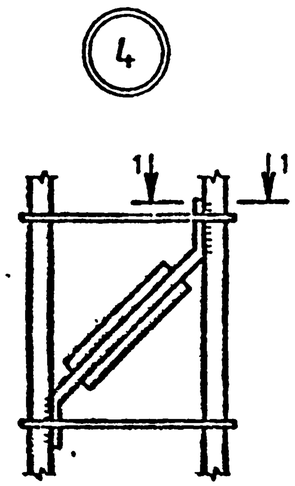

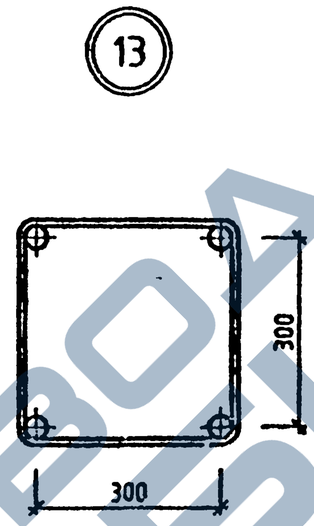

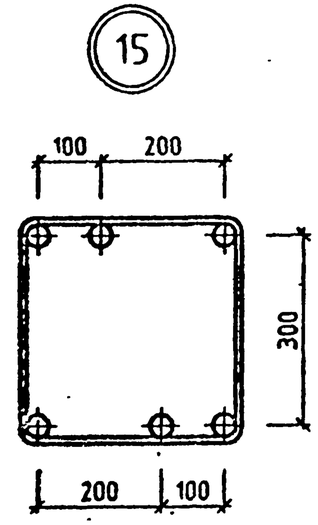

ВИД А

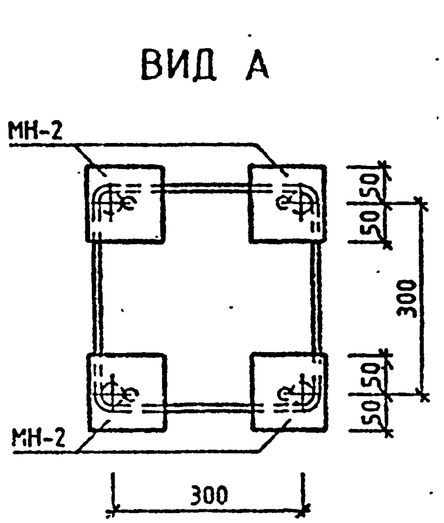

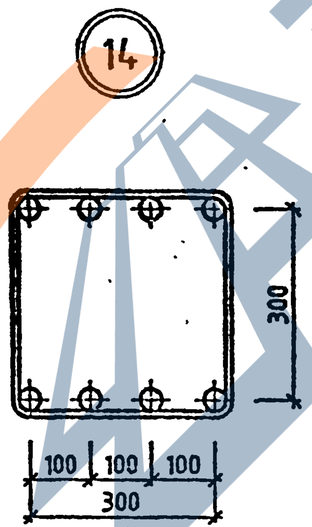

1-1

НАЧ.ОТД.	ГОРОХОВ		
Н.КОНТР.	СИТНИК		
ГИП	СИТНИК		
ПРОВЕРИЛ	НОЛОДЦОВА		
РАЗРАБ.	ЛУКАЩУК		

1.020-1/87.2-15-У

УЗЛЫ 1...17

СТАДИЯ	ЛИСТ	ЛИСТОВ
Р	1	3

КиевЗНИИЭП

ВЗАМ ИНВ № | ПОДПИСЬ И ДАТА | ИНВ № ПОДЛ

25769 60

ФОРМАТ А2

https://zavodjbi.com/

САПР Киевзниимэп
ОПЕРАТОР СИСТЕМЫ ЛУКАШУК
ИНВ.№ ПОДЛ. | ПОДП. И ДАТА | ВЗАМ. ИНВ.№

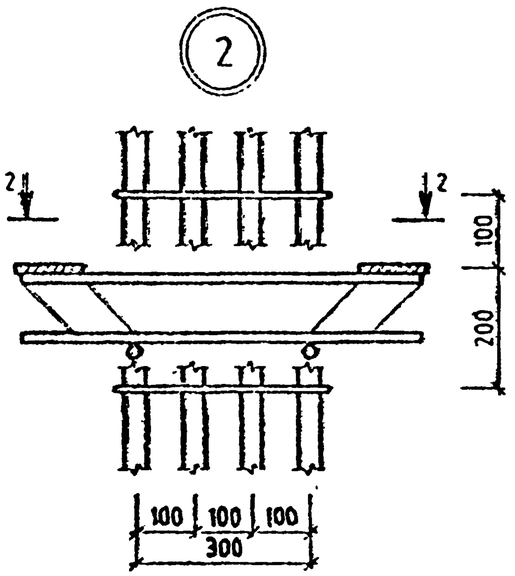

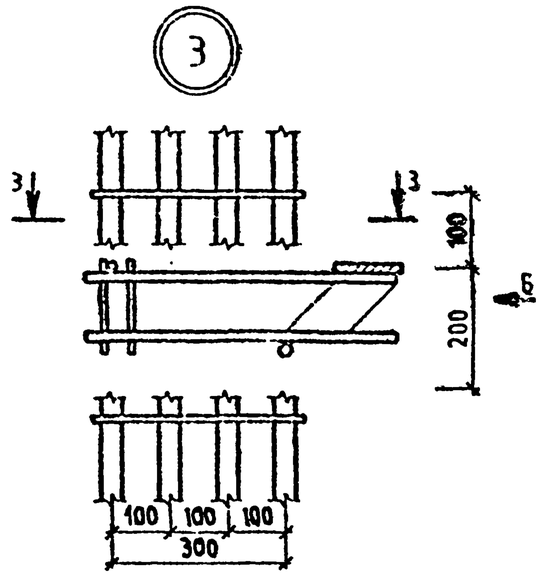

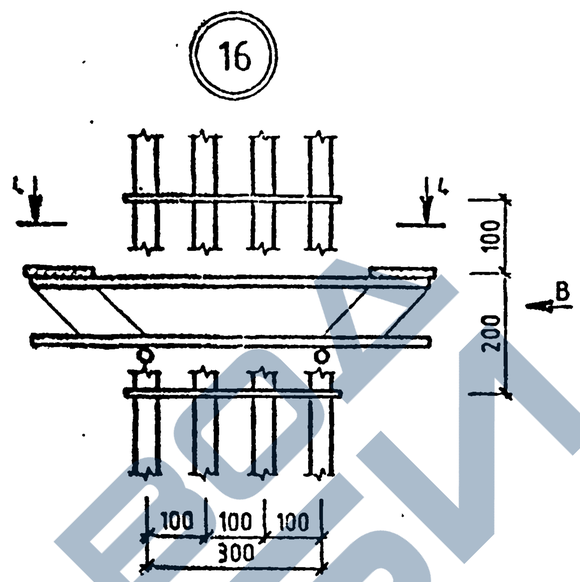

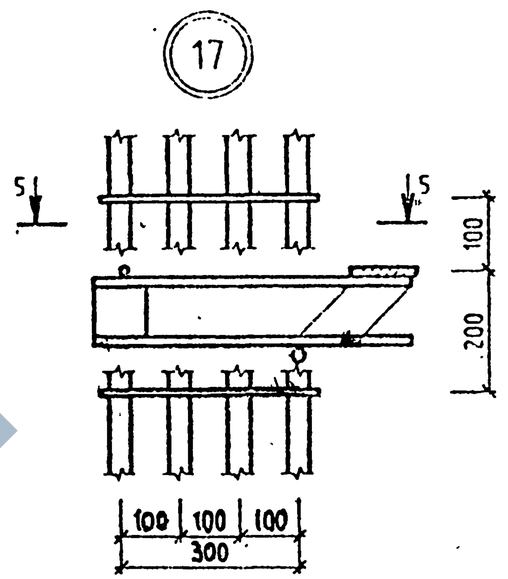

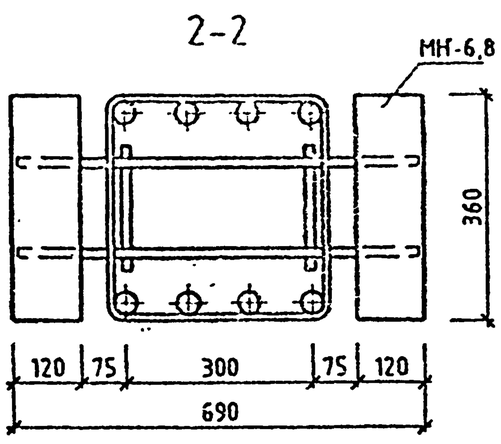

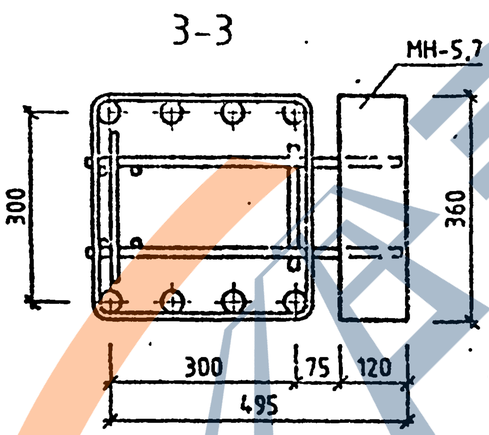

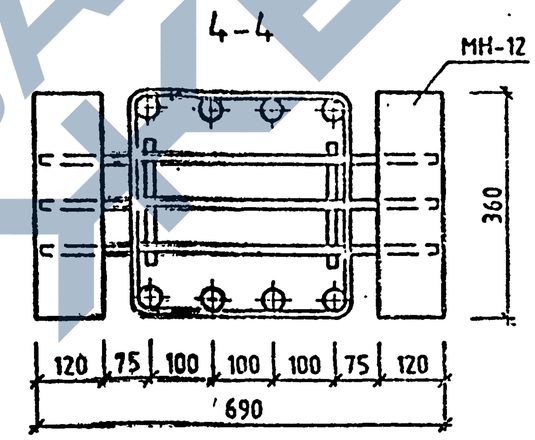

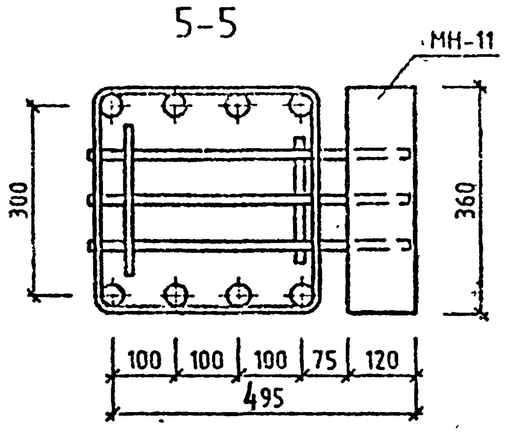

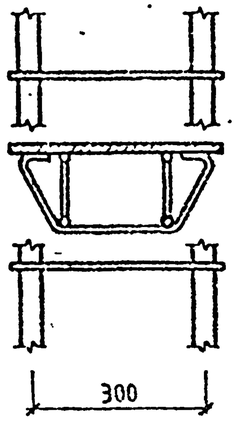

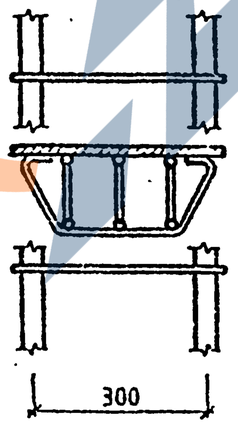

В КОЛОННАХ,ЗААРМИРОВАННЫХ 4-МЯ И 6-Ю СТЕРЖНЯМИ, ЗАКЛАДНЫЕ ДЕТАЛИ КОНСОЛИ УСТАНАВЛИВАТЬ В СООТВЕТСТВИИ С ДАННЫМИ УЗЛАМИ

САПР КиевЗНИИЭП | Оператор системы | Молодцова

5

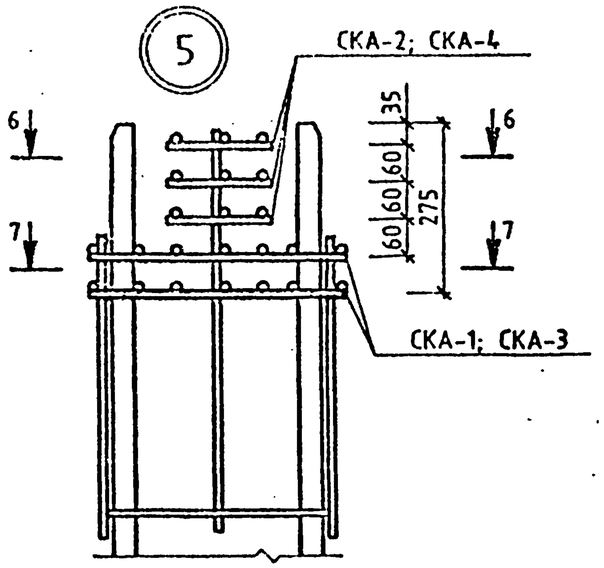

7

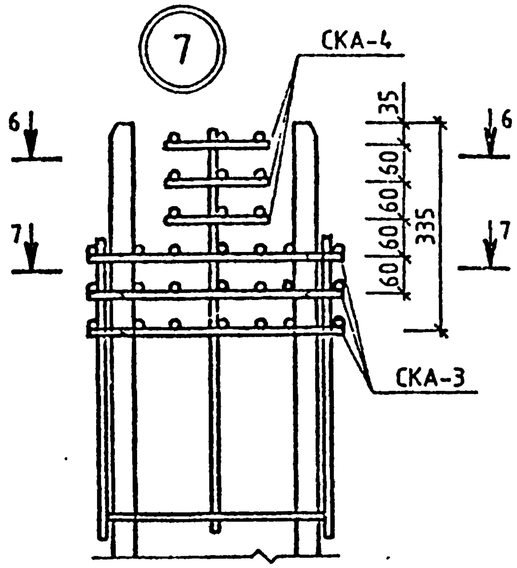

9

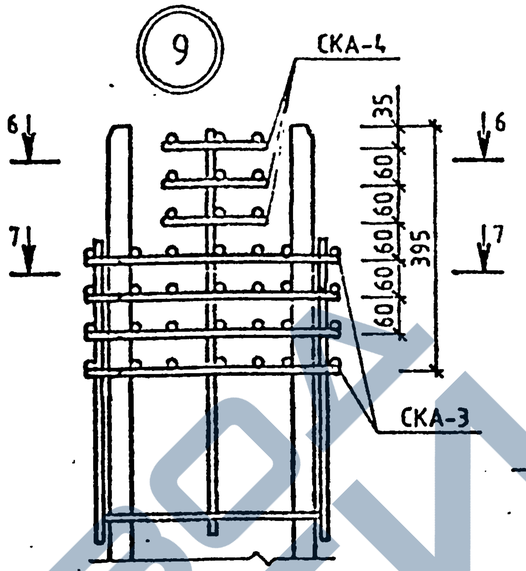

11

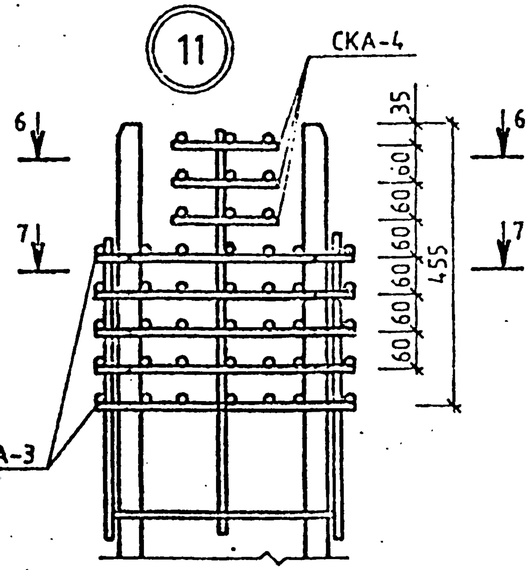

6

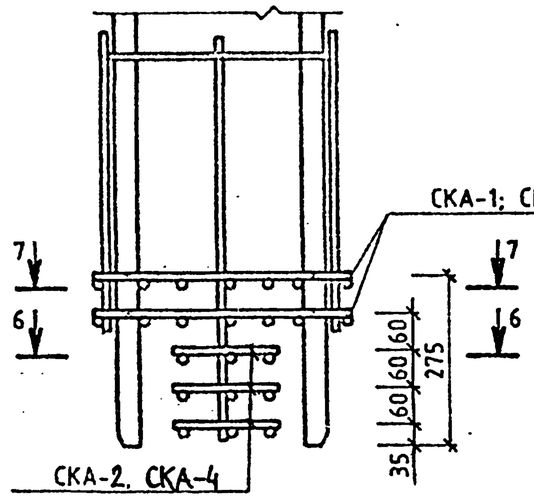

8

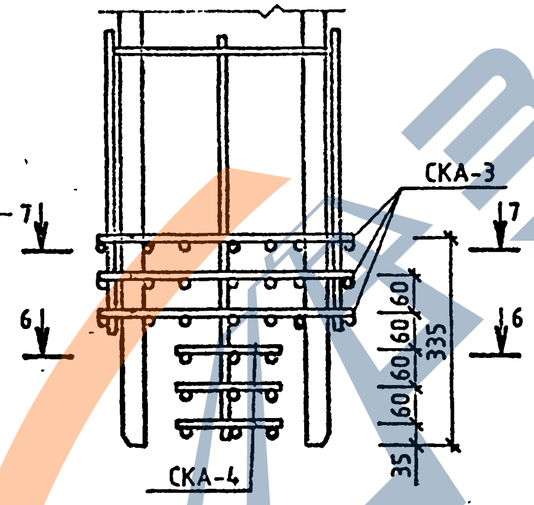

10

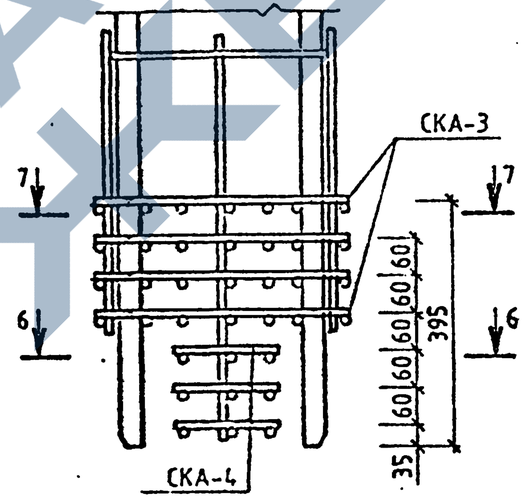

12

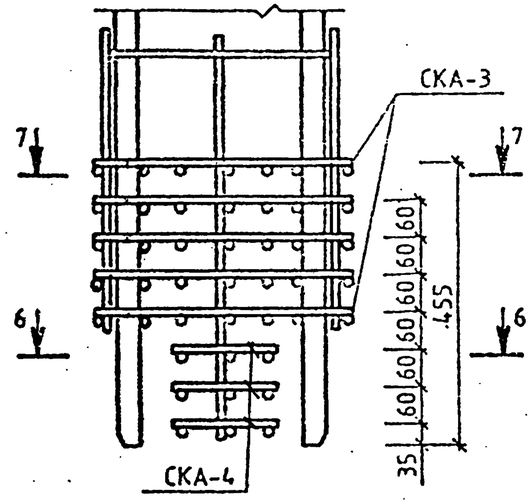

6-6

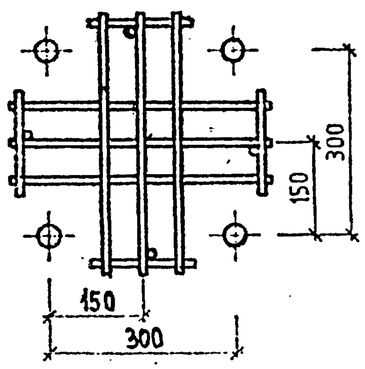

7-7

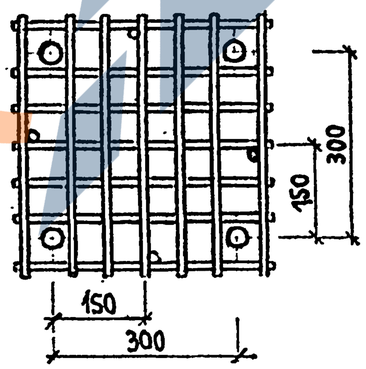

1.020-1/87.2-15-Ч

Лист 3

7.12.93