https://zavodjbi.com/

ТИПОВЫЕ КОНСТРУКЦИИ, ИЗДЕЛИЯ И УЗЛЫ ЗДАНИЙ И СООРУЖЕНИЙ

СЕРИЯ **ПК-01-129/78**

ЖЕЛЕЗОБЕТОННЫЕ ПРЕДВАРИТЕЛЬНО НАПРЯЖЕННЫЕ СЕГМЕНТНЫЕ ФЕРМЫ

ДЛЯ ПОКРЫТИЙ ЗДАНИЙ С ПРОЛЕТАМИ 18 И 24 М

ВЫПУСК 5

РАБОЧИЕ ЧЕРТЕЖИ АРМАТУРНЫХ И ЗАКЛАДНЫХ ИЗДЕЛИЙ ДЛЯ ФЕРМ ПРОЛЕТОМ 24 М

ЧАСТЬ 1

АРМАТУРНЫЕ ИЗДЕЛИЯ

АЛЬБОМ 2

СТРАНИЦЫ 125÷272

17422-03

ЦЕНА 2-85

https://zavodjbi.com/

https://zavodjbi.com/

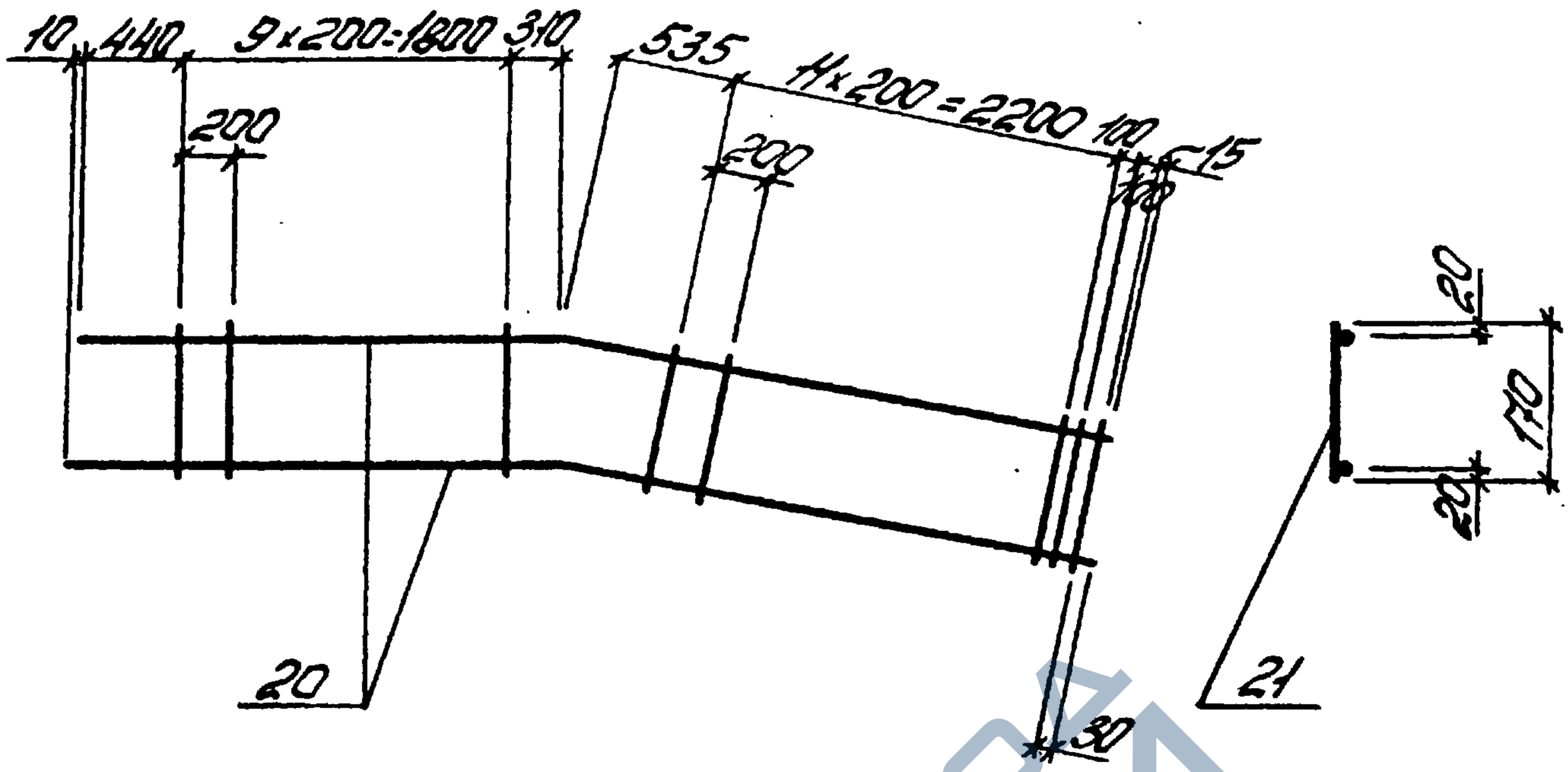

Поз. 20

Спецификация и расход стали на одно изделие

Марка изделия	№ поз.	ф или сечение	Длина мм	К-во шт	Выборка стали		
					ф или сечение	Общая длина м	Масса кг
КР1Т/Н	20	10 AIII	5500	2	10 AIII	11,0	6,8
	21	5 Bp I	170	24	5 Bp I	4,1	0,6
					Масса изделия		7,4

ТК 1978	Каркас плоский КР1Т, КР1Н (обратно чертежу)	Серия ПК-01-129/86 Вып. 5.1	Лист 111

https://zavodjbi.com/

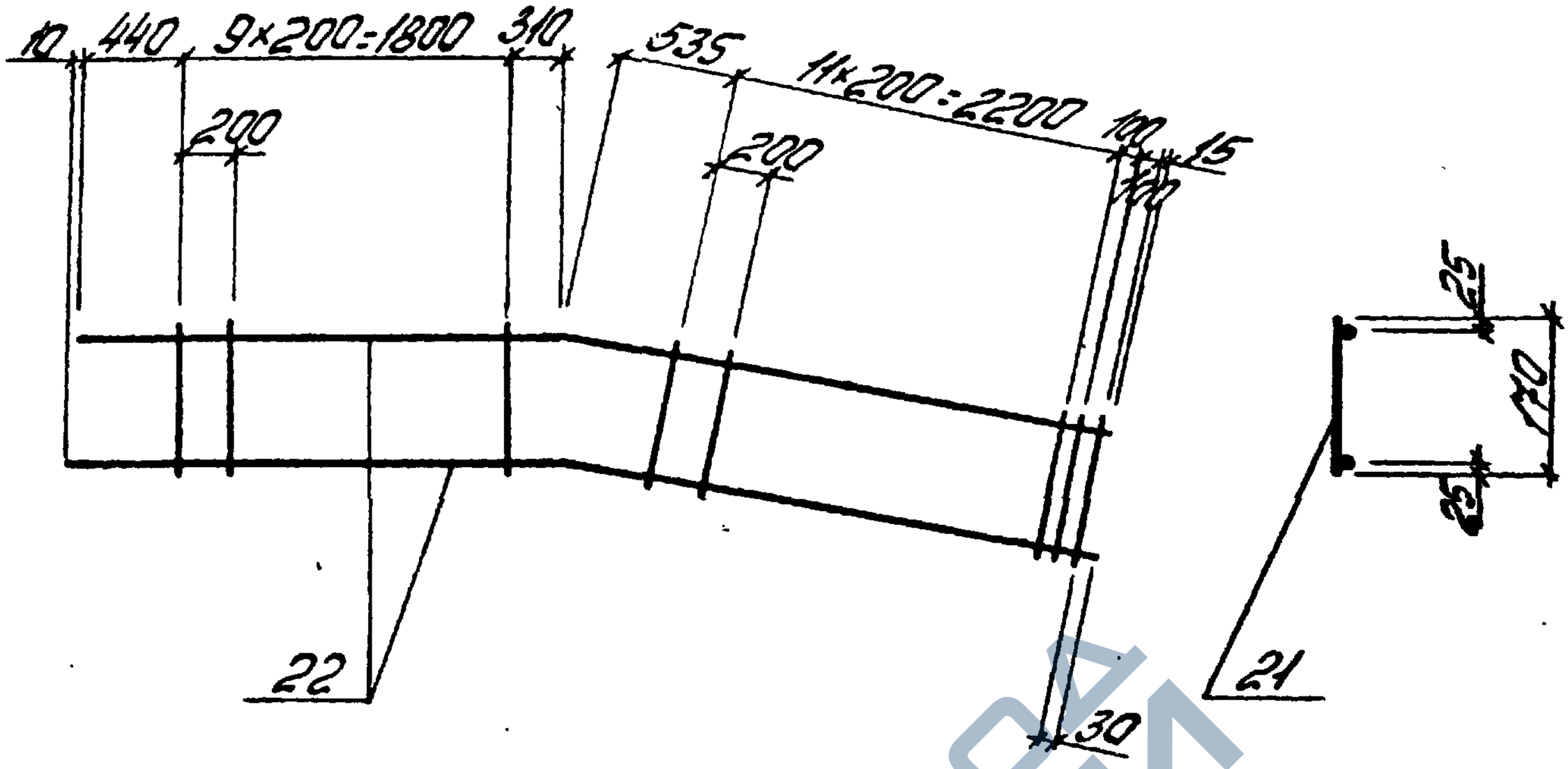

Поз. 22

Спецификация и расход стали на одно изделие

Марка изделия	№ поз.	ф или сечение	Длина мм	К-во шт	Выборка стали		
					ф или сечение	Общая длина м	Масса кг
$Кр2^{т}_{н}$	22	14АIII	5500	2	14АIII	11,0	13,3
	21	5ВрI	170	24	5ВрI	4,1	0,6
					Масса изделия		13,9

ТК 1978	Каркас плоский $Кр2^{т}$, $Кр2_{н}$ (обратно чертежу)	Серия ПК-01-129/78	
		Вып. 5ч.1	Лист 112

https://zavodjbi.com/

Инв. № подл. | Подп. и дата | Взам. инв. №

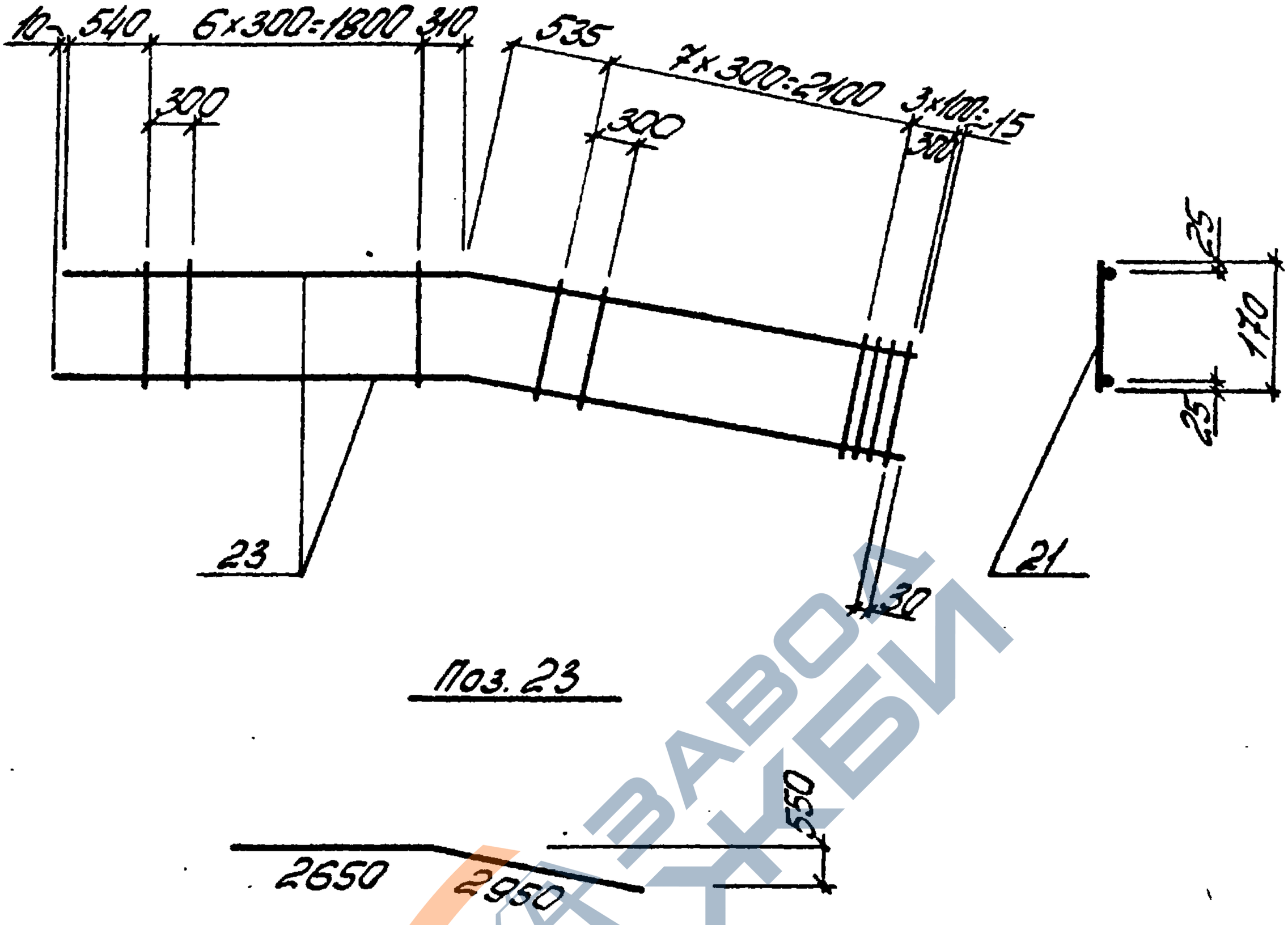

Поз. 23

Спецификация и расход стали на одно изделие

Марка изделия	№ поз.	Ф или сечение	Длина мм	К-во шт	Выборка стали		
					Ф или сечение	Общая длина м	Масса кг
КрЗ$^{I}_{н}$	23	20АIII	5600	2	20АIII	11,2	27,6
	21	5ВрI	170	18	5ВрI	3,1	0,5
					Масса изделия		28,1

ТК 1976	Каркас плоский КрЗ^{I}, КрЗ$_{н}$ (обратно чертеж)	Серия ПК-01-129/78	
		Вып. 5 ч.1	Лист 113

https://zavodjbi.com/

https://zavodjbi.com/

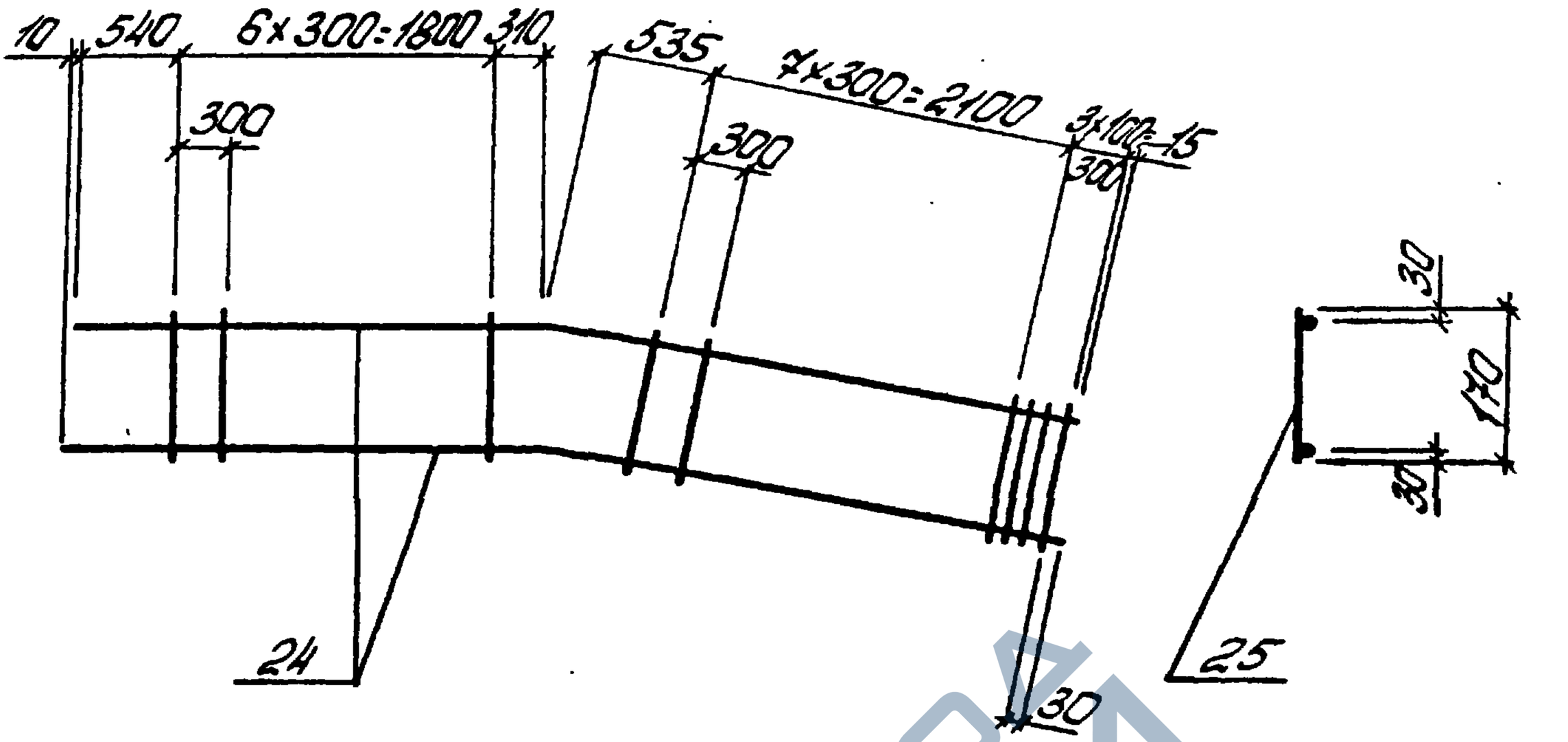

Поз. 24

Спецификация и расход стали на одно изделие

Марка изделия	№ поз.	ф или сечение	Длина мм	К-во шт	Выборка стали		
					ф или сечение	Общая длина м	Масса кг
$Кр4^{т}_{н}$	24	22АIII	5600	2	22АIII	11,2	33,4
	25	6АI	170	18	6АI	3,1	0,7
					Масса изделия		34,1

ТК 1978	Каркас плоский $Кр4^{т}$, $Кр4_{н}$ (обратно чертежу)	Серия ПК-01-129/78	
		Вып. 5 ч.1	Лист 114

Альбом 2

Дуж. Дужак

Рук. бр.

Промстройпроект

https://zavodjbi.com/

https://zavodjbi.com/

Альбом 2

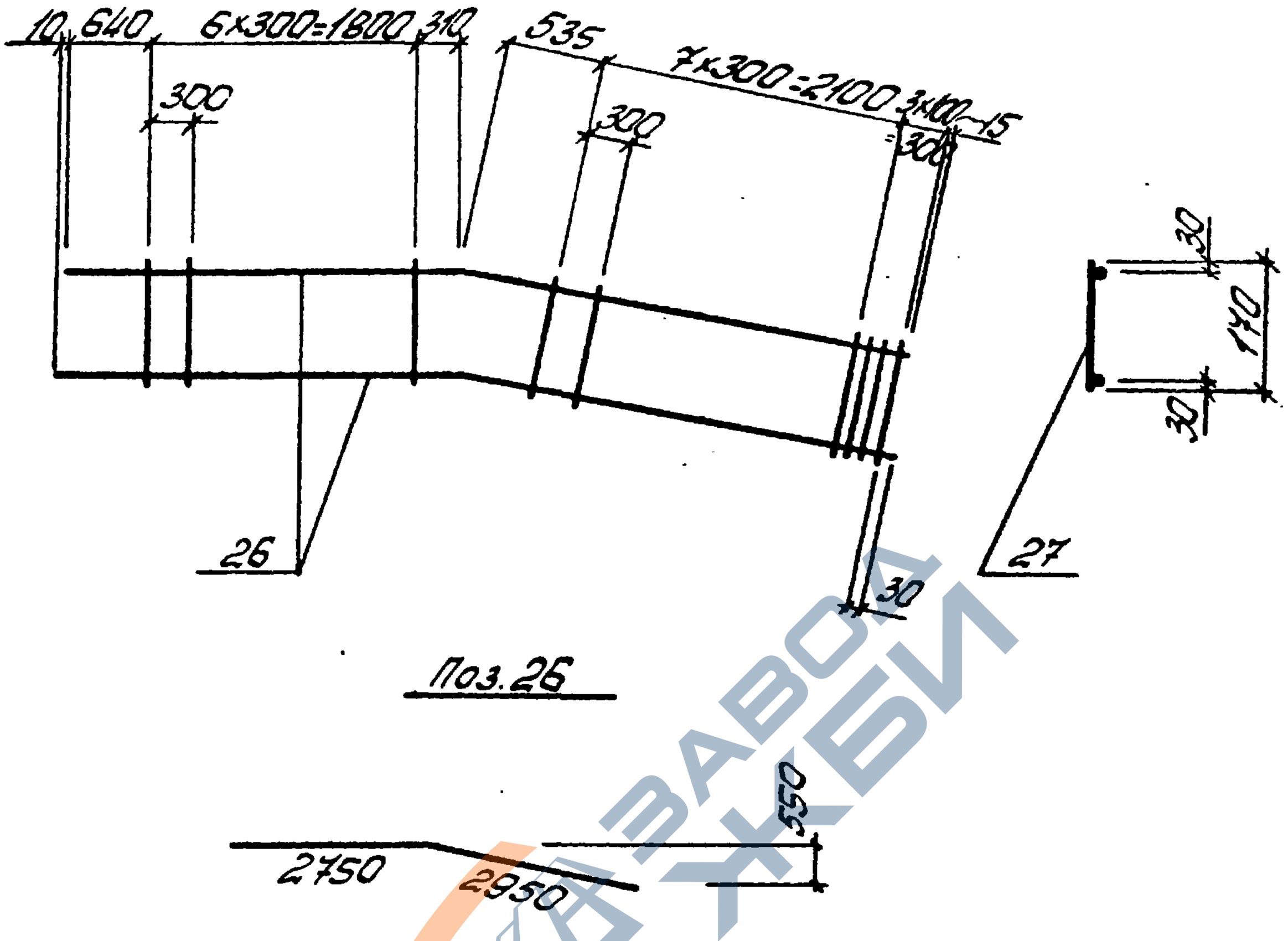

Поз. 26

Спецификация и расход стали на одно изделие

Марка изделия	№ поз.	Ф или сечение	Длина мм	К-во шт	Выборка стали		
					Ф или сечение	Общая длина м	Масса кг
$Кр5^{т}_{н}$	26	25 AIII	5700	2	25 AIII	11,4	43,8
	27	8 AI	170	18	8 AI	3,1	1,2
					Масса изделия		45,0

ТК 1978	Каркас плоский $Кр5^{т}$, $Кр5_{н}$ (обратно чертеж)	Серия ПК-01-129/78	
		Вып. 5.1	Лист 115

https://zavodjbi.com/

https://zavodjbi.com/

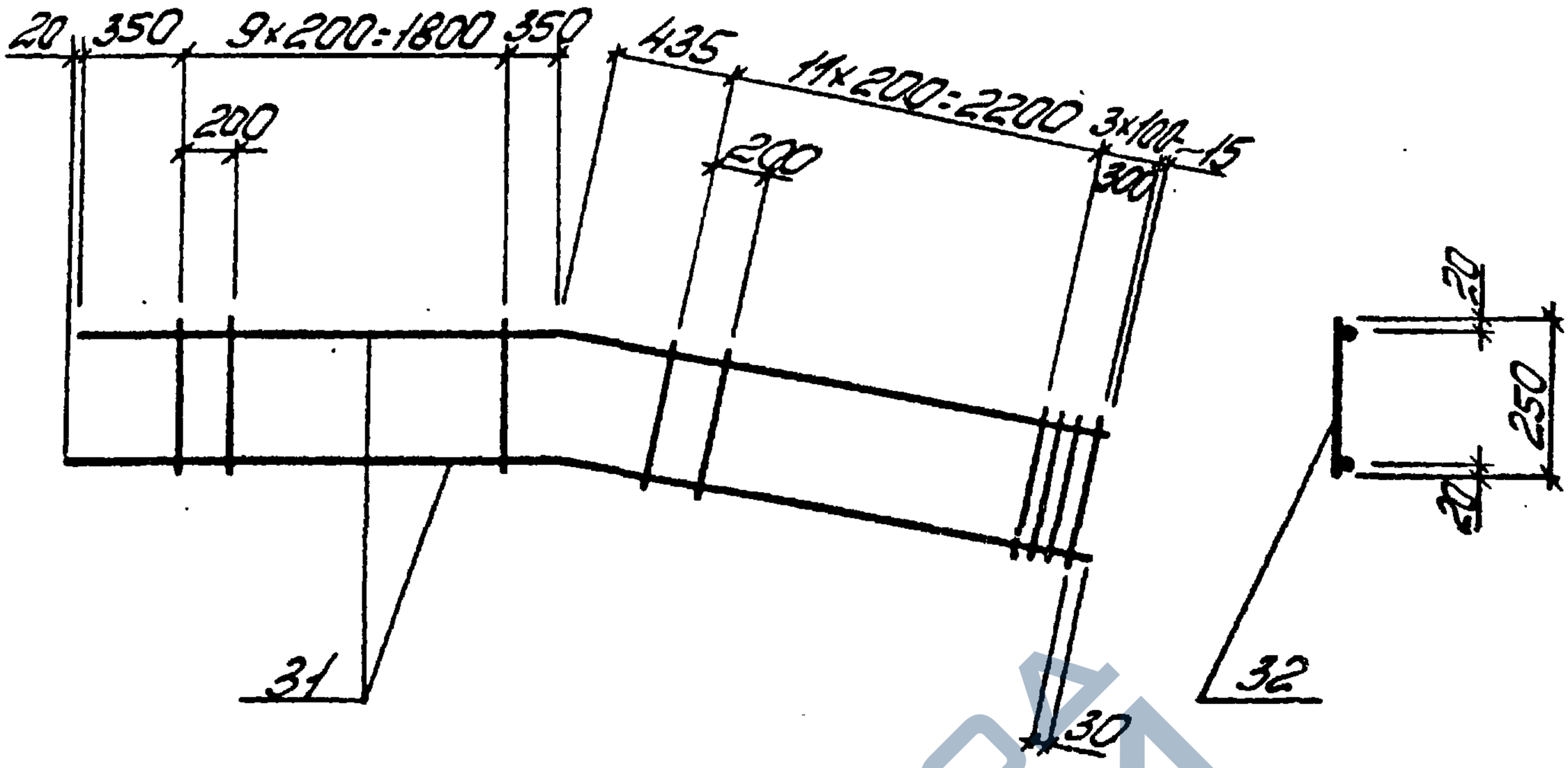

Поз. 31

Спецификация и расход стали на одно изделие

Марка изделия	№ поз.	ф или сечение	Длина мм	К-во шт	Выборка стали		
					ф или сечение	Общая длина м	Масса кг
$КрБ_н^т$	31	10 А III	5450	2	10 А III	10,9	6,7
	32	5 Вр I	250	25	5 Вр I	6,3	1,0
					Масса изделия		7,7

ТК 1978	Каркас плоский $КрБ^т$, $КрБ_н$ (обратно чертежу)	Серия ПК-01-129/78	
		Вып. 5 ч.1	Лист 116

Альбом 2

Дужок

Рук. бр.

Киевский Промстройпроект

https://zavodjbi.com/

https://zavodjbi.com/

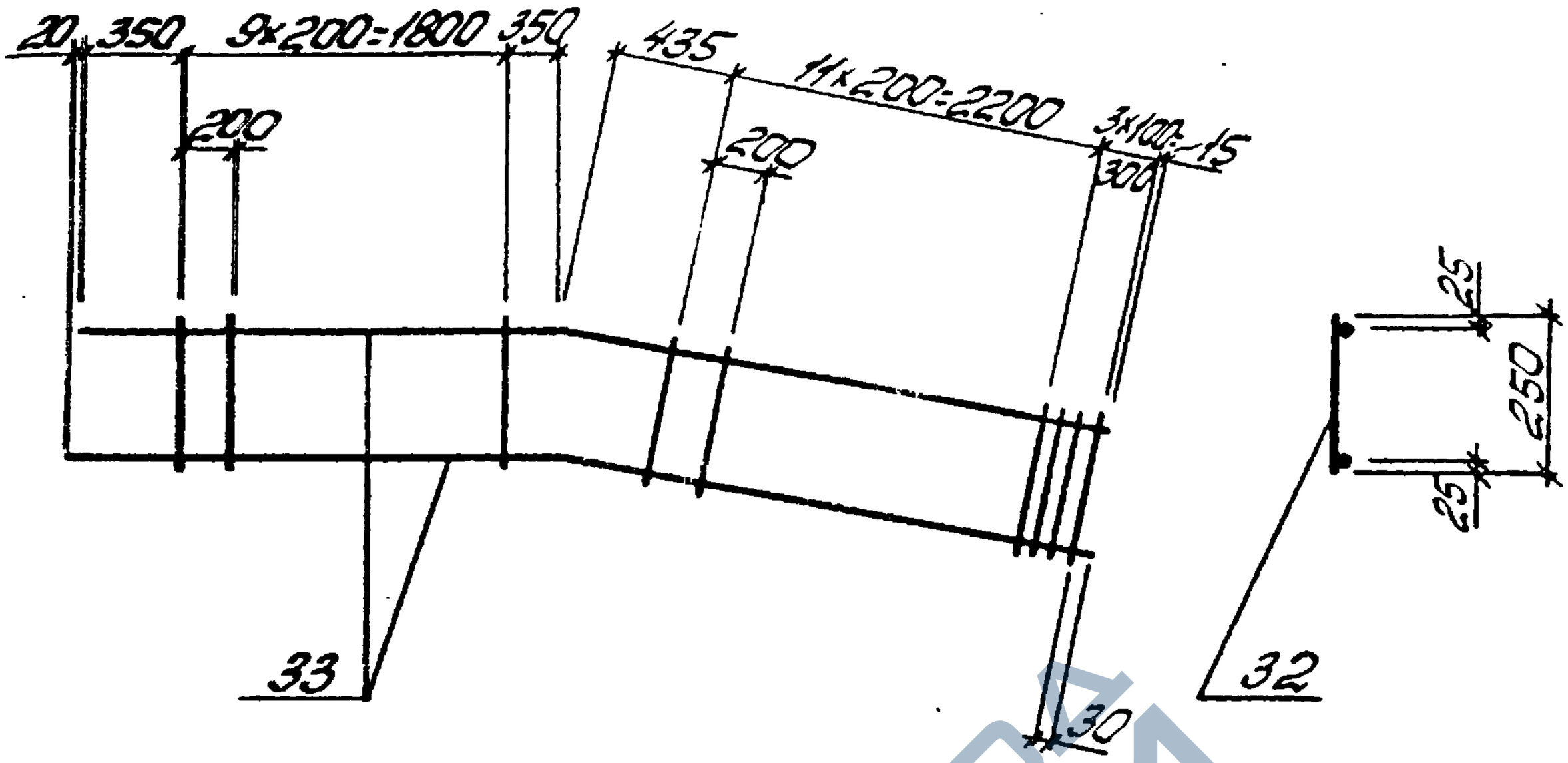

Поз. 33

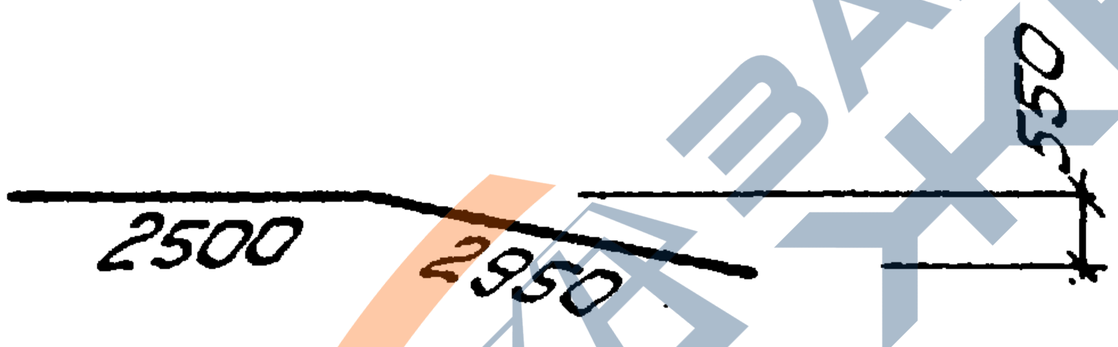

Спецификация и расход стали на одно изделие

Марка изделия	№ поз.	ф или сечение	Длина мм	К-во шт	Выборка стали		
					ф или сечение	Общая длина м	Масса кг
Кр $7^{т}_{н}$	33	12 Ai III	5450	2	12 Ai III	10,9	9,7
	32	5 Вр I	250	25	5 Вр I	6,3	1,0
					Масса изделия		10,7

ТК 1978	Каркас плоский Кр $7^{т}$, Кр $7_{н}$ (обратно чертежу)	Серия ПК-01-129/78	
		Вып. 5 ч.1	Лист 117

https://zavodjbi.com/

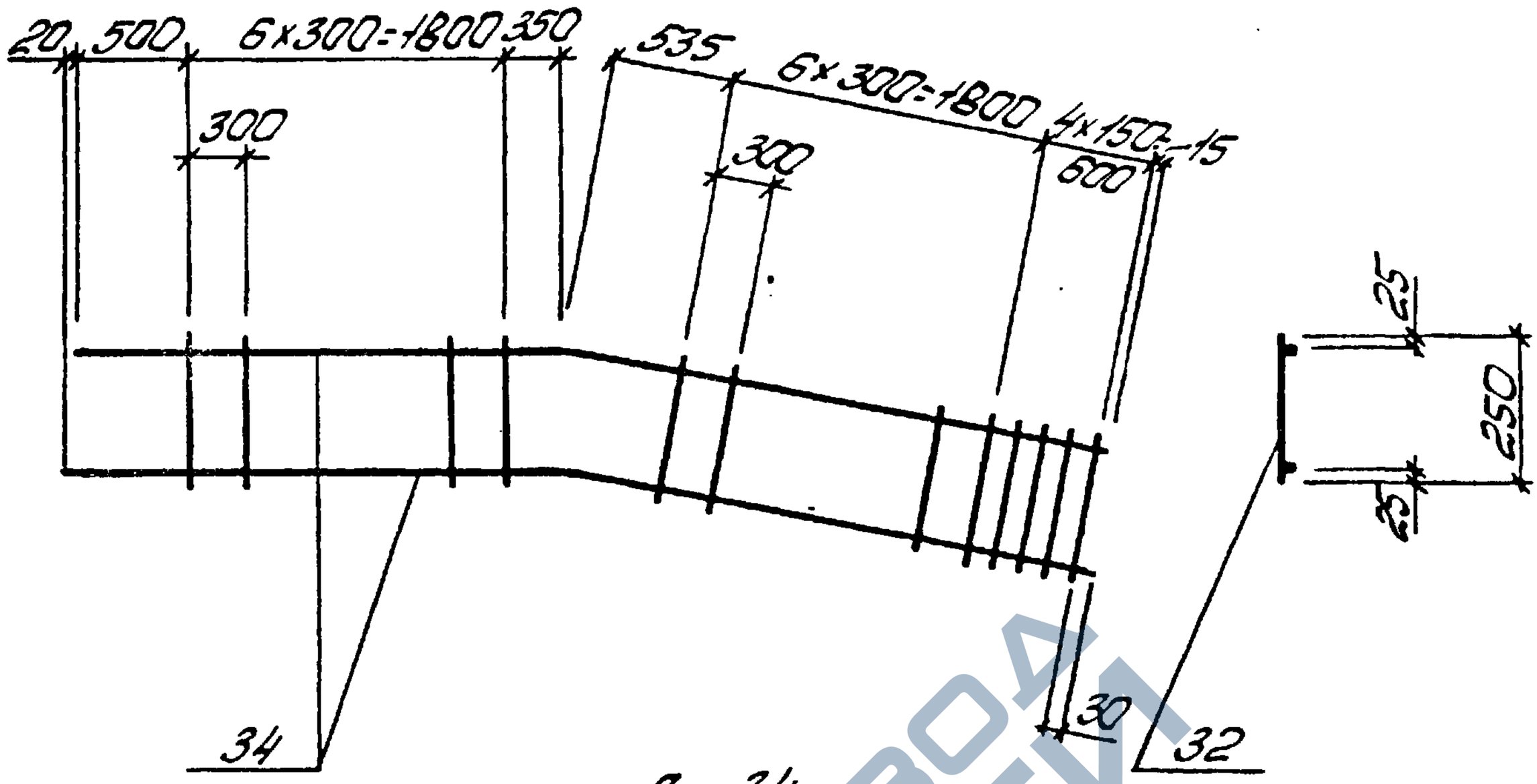

Поз. 34

Спецификация и расход стали на одно изделие

Марка изделия	№ поз.	ф или сечение	Длина мм	К-во шт	Выборка стали: ф или сечение	Общая длина м	Масса кг
$Кр8^{т}_{н}$	34	16 Ат III	5600	2	16 Ат III	11,2	17,7
	32	5 Вр I	250	18	5 Вр I	4,5	0,7
					Масса изделия		18,4

ТК 1978	Каркас плоский $Кр8^{т}$, $Кр8_{н}$ (обратно чертежу)	Серия ПК-01-129/78	
		Вып. 5 ч.1	Лист 118

Альбом 2

Киевский Промстройпроект

Рук. бр. | Дужак | Дуж

17422-03 9

https://zavodjbi.com/

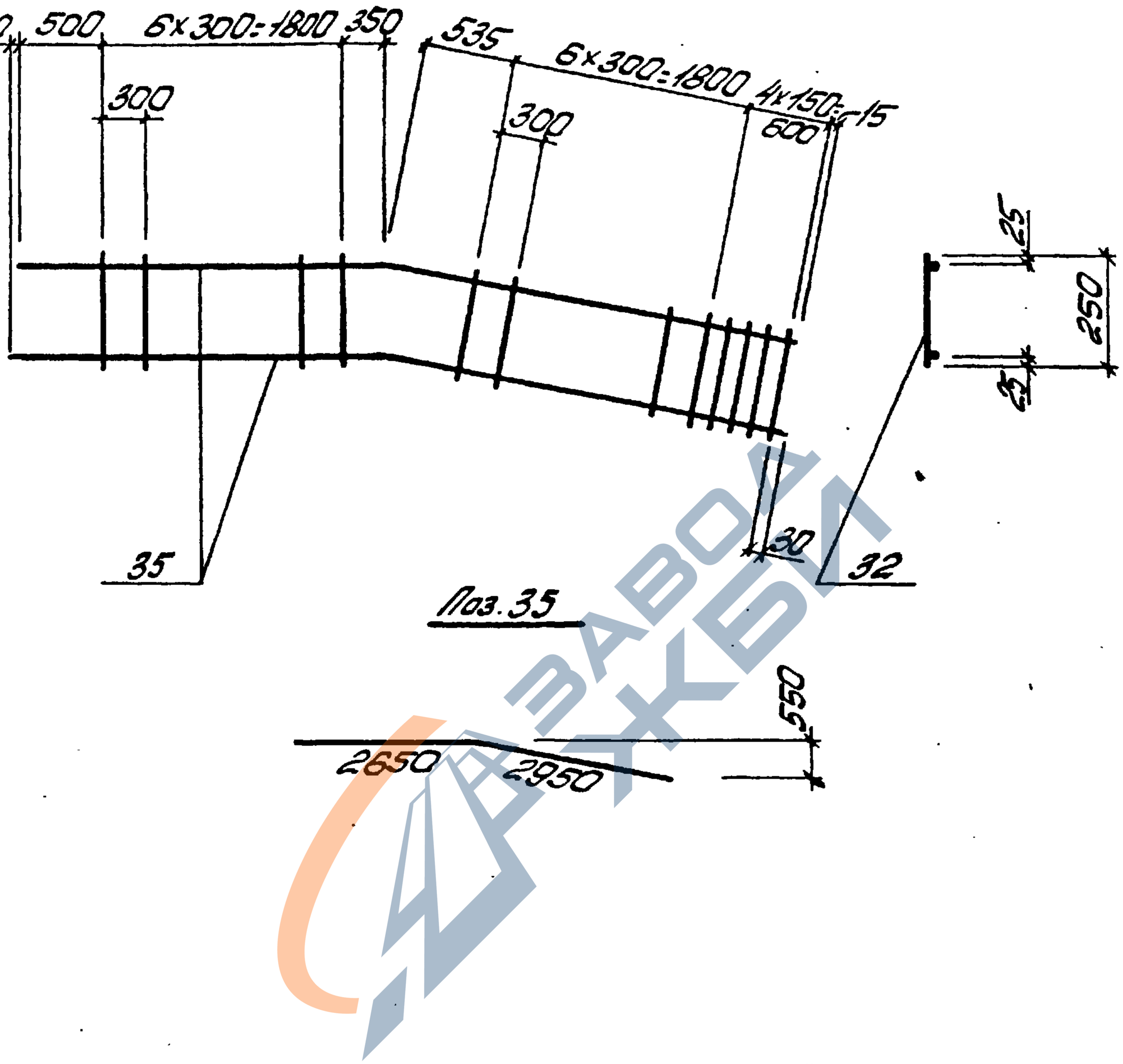

Спецификация и расход стали на одно изделие

Марка изделия	№ поз.	ф или сечение	Длина мм	К-во шт	Выборка стали		
					ф или сечение	Общая длина м	Масса кг
КрЭт н	35	18 А III	5600	2	18 А III	11,2	22,4
	32	5 Вр I	250	18	5 Вр I	4,5	0,7
					Масса изделия		23,1

Инв. № подл. | Подп. и дата | Взам. инв. №

ТК 1978	Каркас плоский КрЭт, КрЭн (обратное чертеж)	Серия ПК-01-129/78 Вып. 54.1	Лист 119

https://zavodjbi.com/

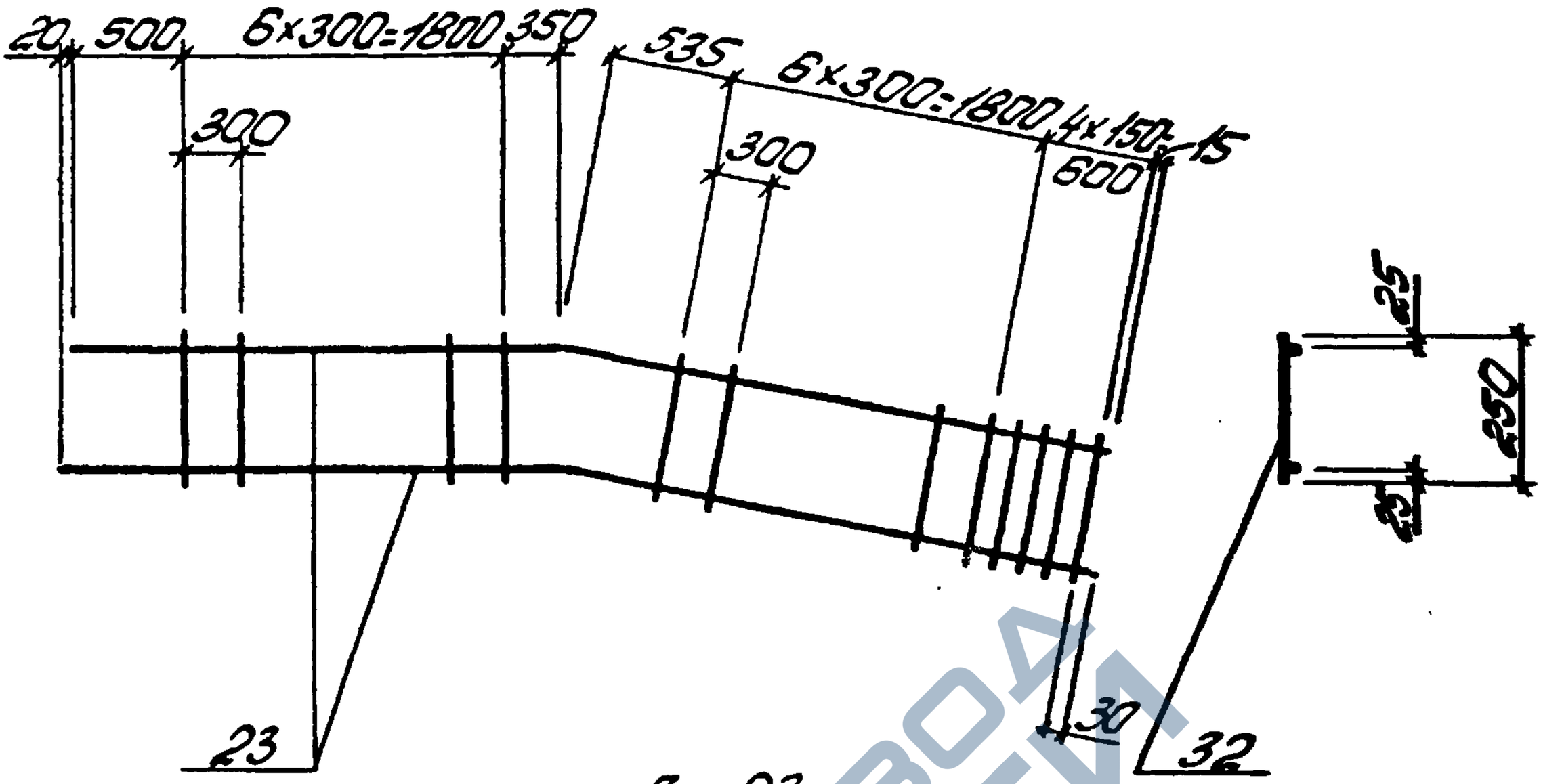

Поз. 23

Спецификация и расход стали на одно изделие

Марка изделия	№ поз.	ф или сечение	Длина мм	К-во шт	Выборка стали		
					ф или сечение	Общая длина м	Масса кг
$Кр10^{т}_{н}$	23	20АIII	5600	2	20АIII	11,2	27,6
	32	5ВрI	250	18	5ВрI	4,5	0,7
					Масса изделия		28,3

ТК 1978	Каркас плоский $Кр10^{т}$, $Кр10_{н}$ (обратно чертежу)	Серия ПК-01-129/78	Вып. 5 ч.1 / Лист 120

Киевский Промстройпроект

Инв. № 2

Рук. бр.

Инженер

Чертил

17422-03 11

https://zavodjbi.com/

https://zavodjbi.com/

Альбом 2

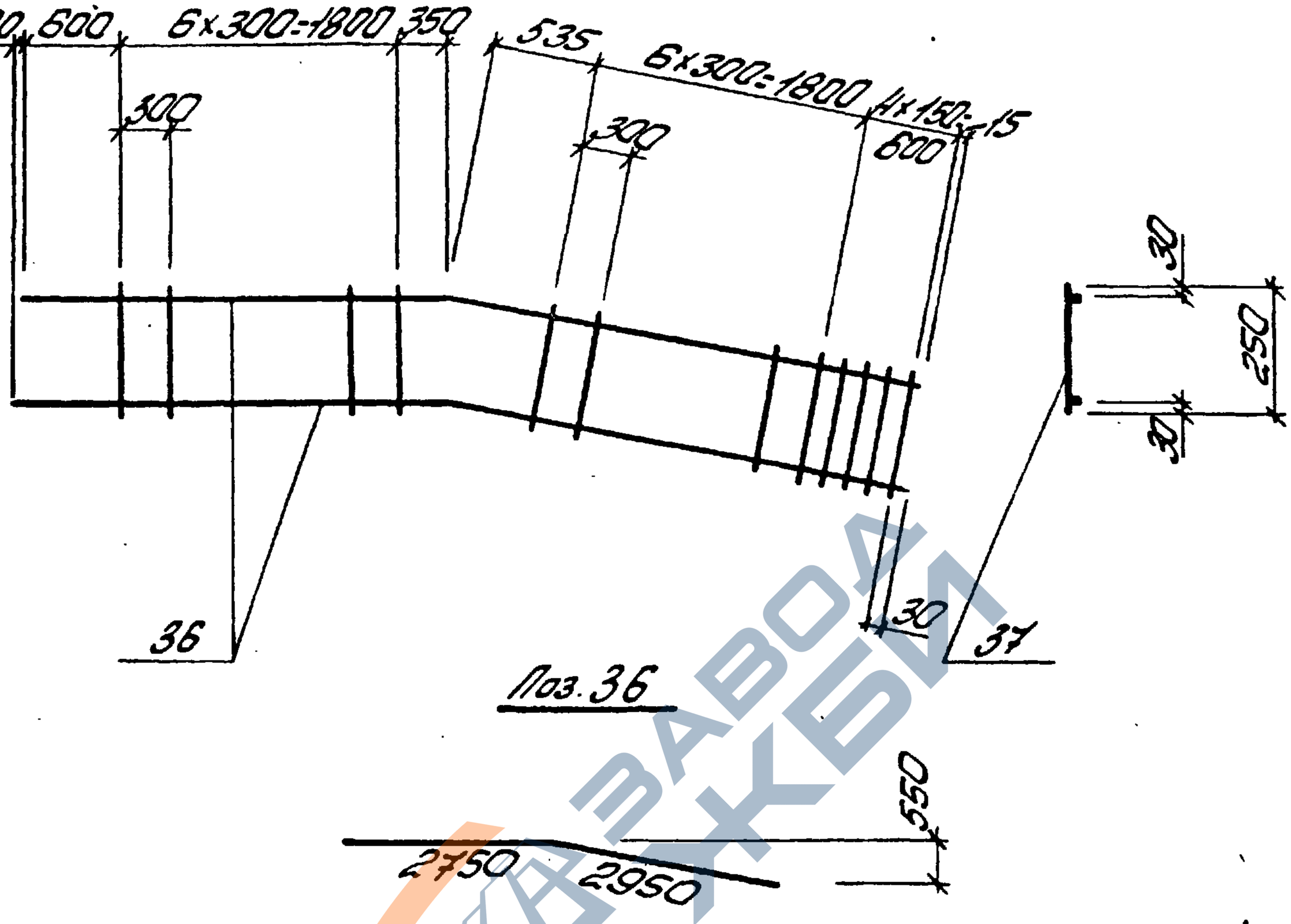

Поз. 36

Спецификация и расход стали на одно изделие

Марка изделия	№ поз.	ф или сечение	Длина мм	К-во шт	Выборка стали		
					ф или сечение	Общая длина м	Масса кг
КрIIIт-н	36	22 AIII	5700	2	22 AIII	11,4	34,0
	37	6 AI	250	18	6 AI	4,5	1,0
					Масса изделия		35,0

ТК 1978	Каркас плоский. КрIIIт, КрIIIн (обратно чертеж)	Серия ПК-01-129/78 Вып. 5 4.1	Лист 121

Инв. № подл. | Подпись и дата | Взам. инв. №

https://zavodjbi.com/

17432-03-12

https://zavodjbi.com/

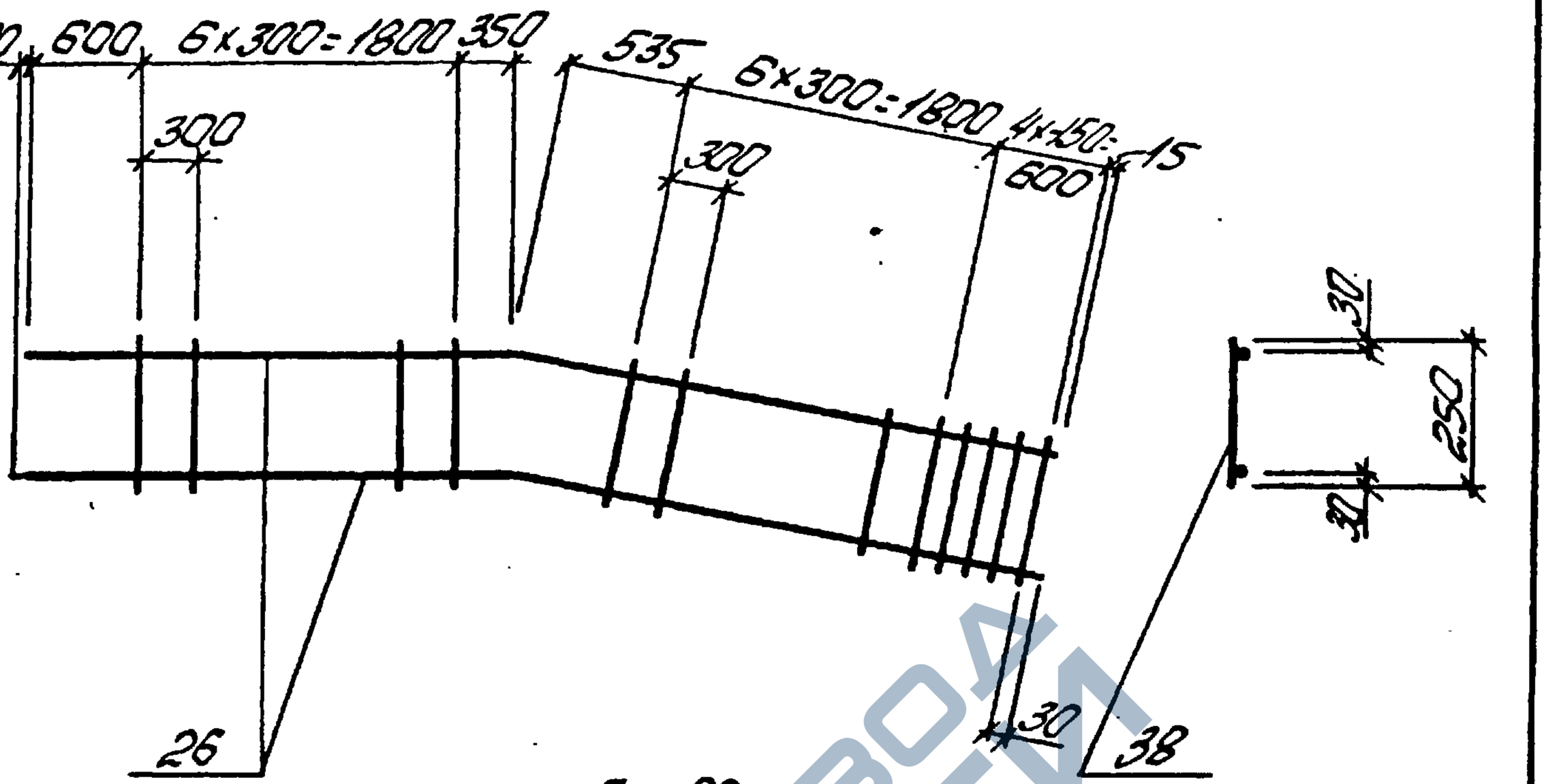

Альбом 2

Инв. № подл. | Подпись и дата | Взам. инв. № | Инв. № дубл. | Подпись и дата | Рук. бр.

Специфікація и расход стали на одно изделие

Марка изделия	№ поз.	ф или сечение	Длина мм	К-во шт	Выборка стали		
					ф или сечение	Общая длина м	Масса кг
КР12Т Н	26	25АIII	5700	2	25АIII	11,4	43,9
	38	8АI	250	18	8АI	4,5	1,8
					Масса изделия		45,7

ТК 1978	Каркас плоский КР12Т, КР12Н (обратное чертеж)	Серия ПК-01-129/78	
		Вып. 54.1	Лист 122

https://zavodjbi.com/

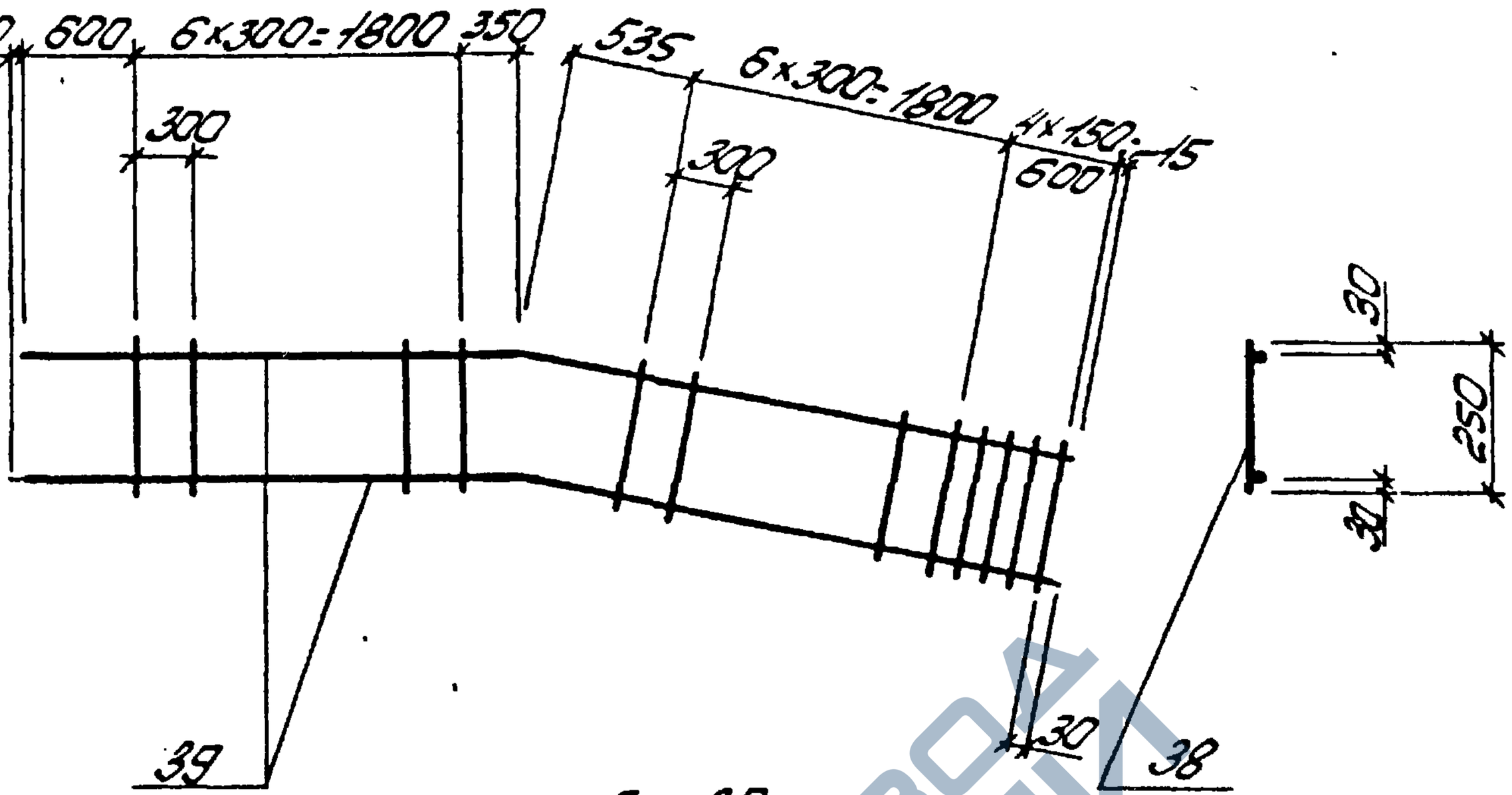

Поз. 39

Спецификация и расход стали на одно изделие

Марка изделия	№ поз.	ф или сечение	Длина мм	К-во шт	Выборка стали		
					ф или сечение	Общая длина м	Масса кг
Кр13$^{т}_{н}$	39	28Л^{III}	5700	2	28Л^{III}	11,4	55,0
	38	8Л^{I}	250	18	8Л^{I}	4,5	1,8
					Масса изделия		56,8

ТК 1978	Каркас плоский Кр13^{т}, Кр13$_{н}$ (обратно чертежу)	Серия ПК-01-129/78	
		Вып. 54.1	Лист 123

https://zavodjbi.com/

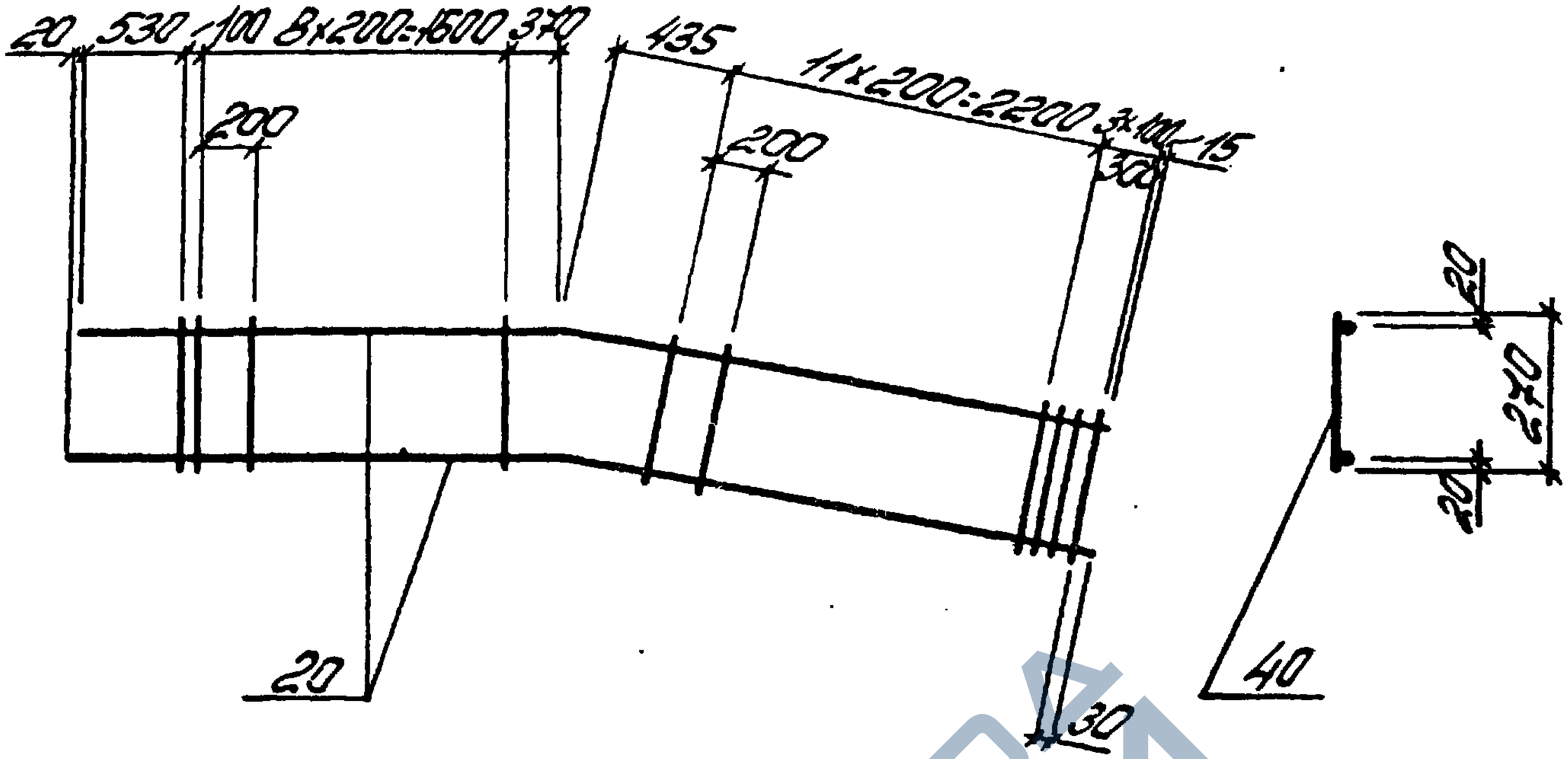

Поз. 20

Спецификация и расход стали на одно изделие

Марка изделия	№ поз.	ф или сечение	Длина мм	К-во шт	Выборка стали		
					ф или сечение	Общая длина м	Масса кг
Кр14$^{т}_{н}$	20	10ЭIII	5500	2	10ЭIII	11,0	6,8
	40	5ВрI	270	25	5ВрI	6,8	1,1
					Масса изделия		7,9

ТК 1978	Каркас плоский Кр14^{т}, Кр14$_{н}$ (обратно чертежу)	Серия ПК-01-129/78	
		Вып. 5 ч.1	Лист 124

Альбом 2

Промстройпроект | Гук. ор | Дужак | Шмидт

https://zavodjbi.com/

17422-03 15

https://zavodjbi.com/

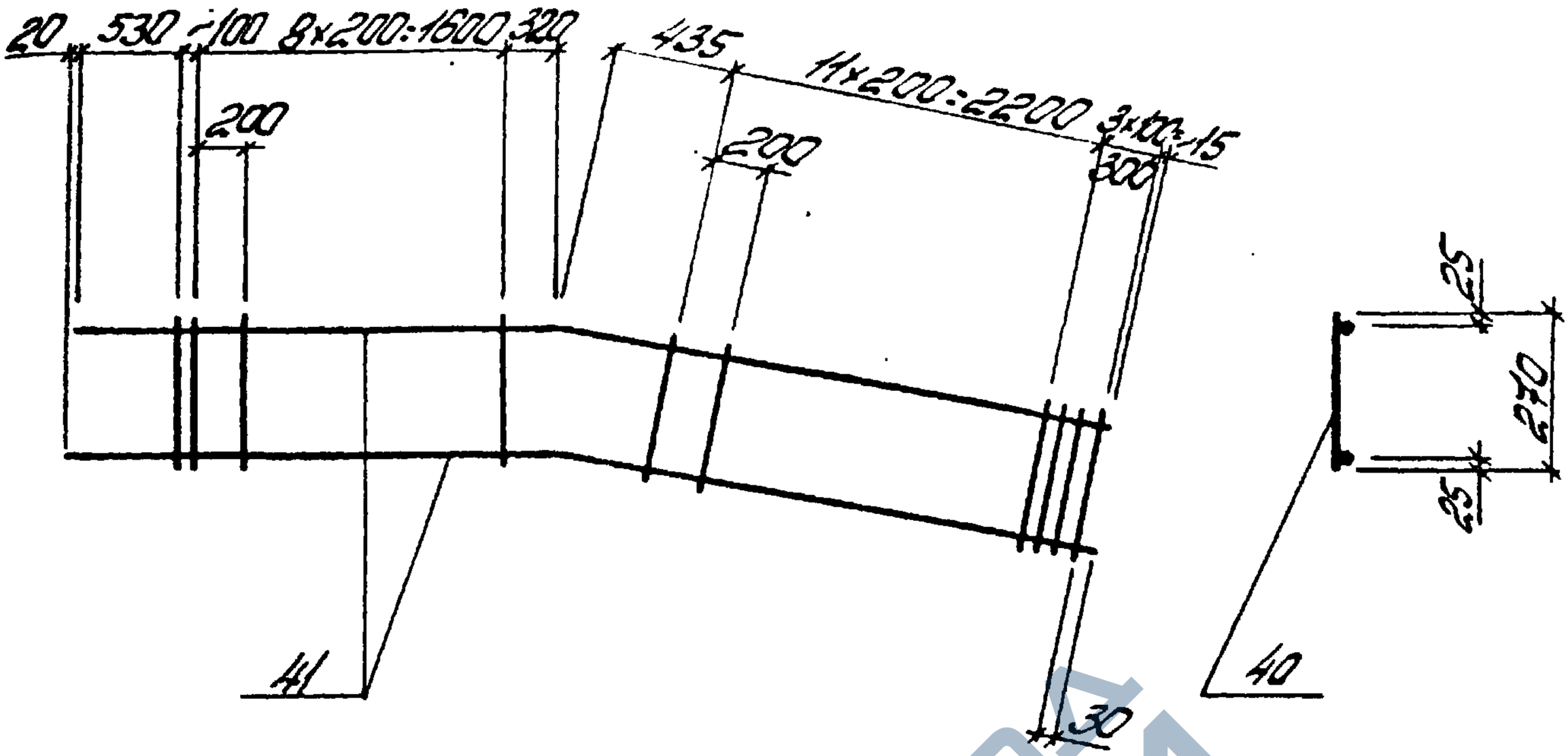

Поз. 41

Спецификация и расход стали на одно изделие

Марка изделия	№ поз.	ф или сечение	Длина мм	К-во шт	Выборка стали		
					ф или сечение	Общая длина м	Масса кг
Кр15т н	41	12Ат-III	5500	2	12Ат-III	11,0	9,8
	40	5Вр-I	270	25	5Вр-I	6,8	1,1
					Масса изделия		10,9

ТК 1978	Каркас плоский Кр15т, Кр15н (обратно чертежу)	Серия ПК-01-129/78	
		Вып. 5 4.1	Лист 125

https://zavodjbi.com/

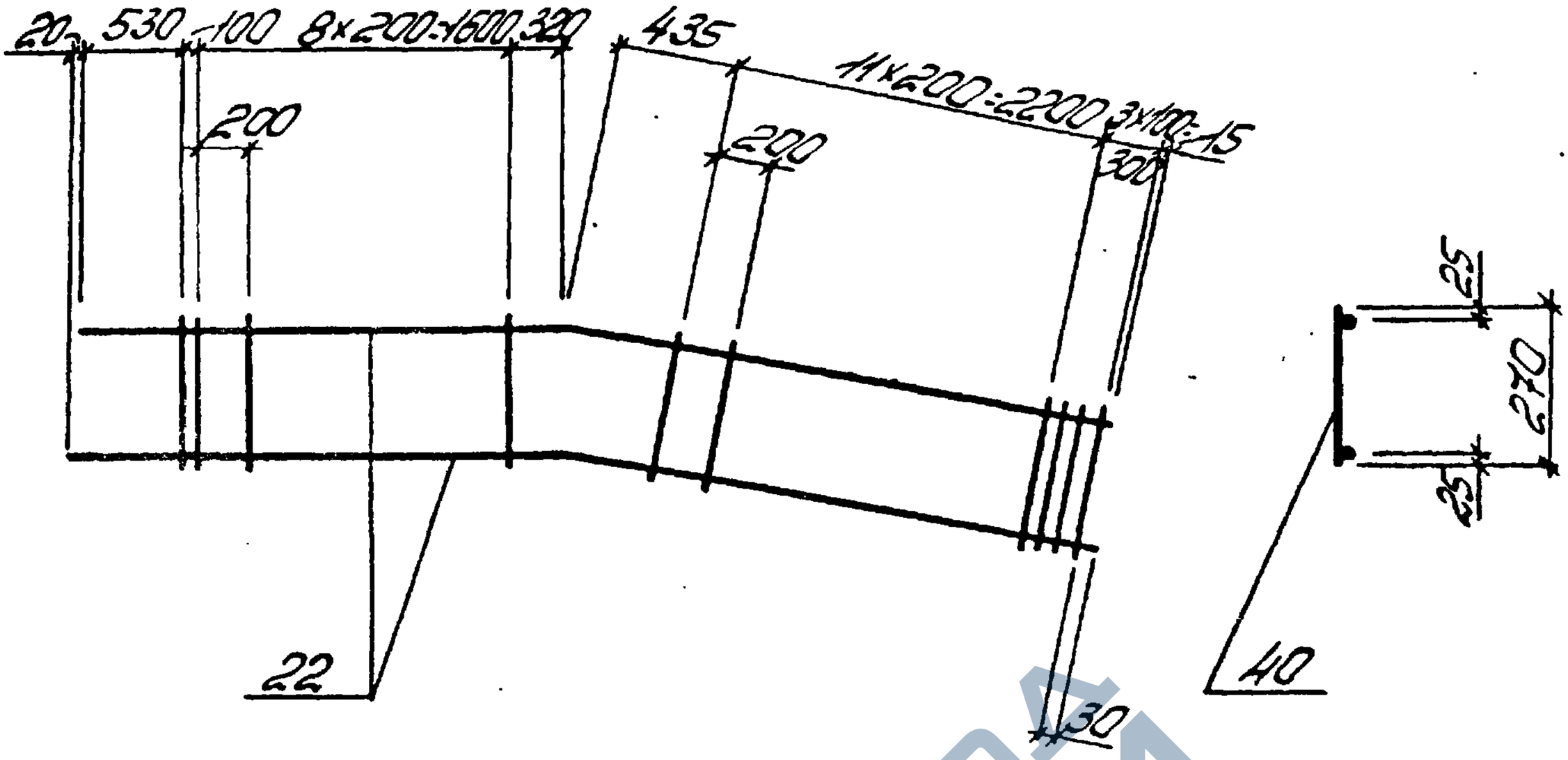

Поз. 22

Спецификация и расход стали на одно изделие

Марка изделия	№ поз.	ф или сечение	Длина мм	К-во шт	Выборка стали		
					ф или сечение	Общая длина м	Масса кг.
Кр16$^{т}_{н}$	22	14 Ат III	5500	2	14 Ат III	11,0	13,3
	40	5 Вр I	270	25	5 Вр I	6,8	1,1
					Масса изделия		14,4

ТК 1978	Каркас плоский Кр16^{т}, Кр16$_{н}$ (обратно чертежу)	Серия ПК-01-129/78 Вып. 5 ч.1	Лист 126

Ф. Пр. Дужак Рук. бр. Пр. Ковский Промстройпроект

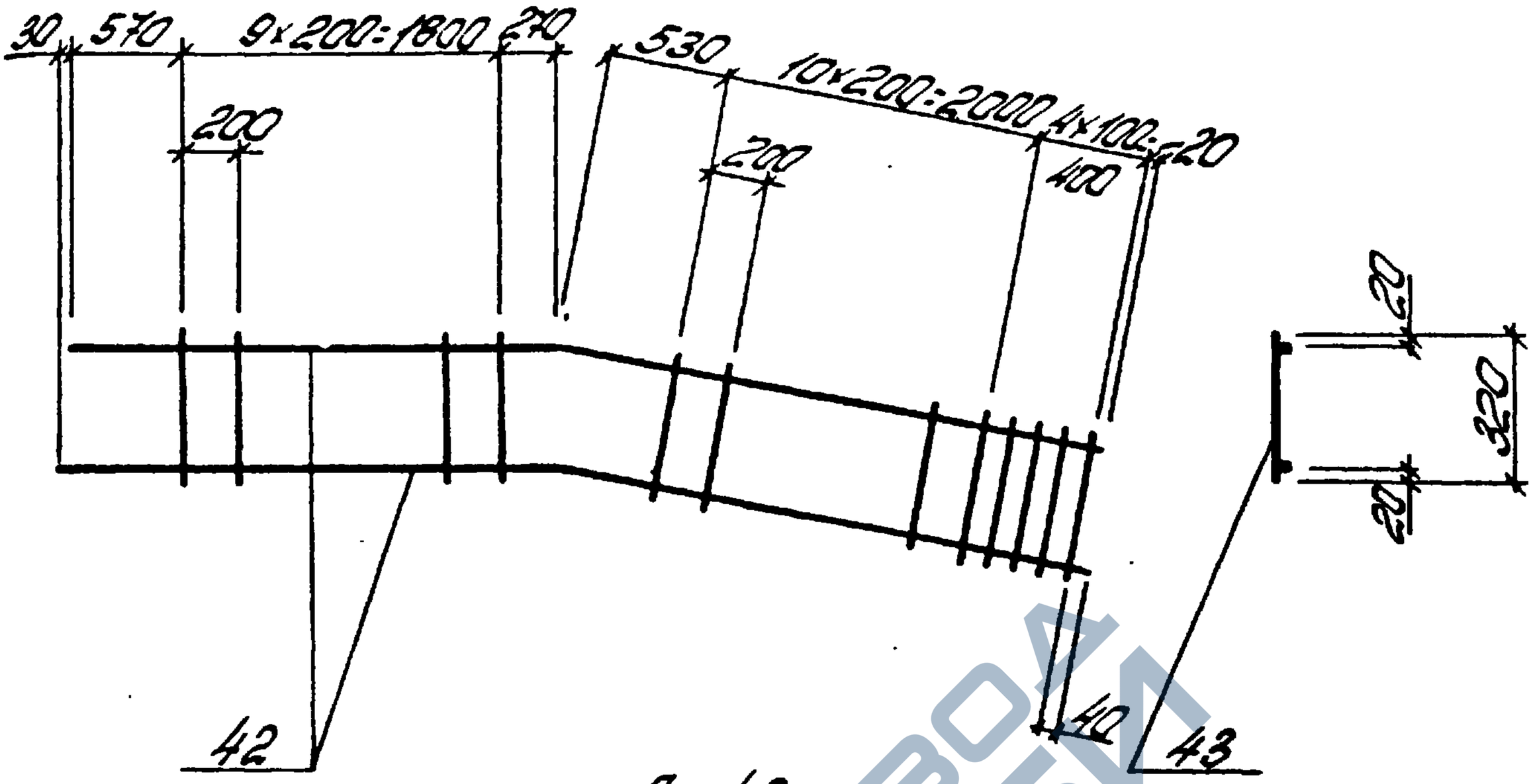

Поз. 42

Спецификация и расход стали на одно изделие

Марка изделия	№ поз.	ф или сечение	Длина мм	К-во шт	Выборка стали		
					ф или сечение	Общая длина м	Масса кг
$Кр17^{т}_{н}$	42	10А III	5590	2	10А III	11,2	6,9
	43	5Вр I	320	25	5Вр I	8,0	1,2
					Масса изделия		8,1

ТК 1978	Каркас плоский $Кр17^{т}$, $Кр17_{н}$ (обратно чертежу)	Серия ПК-01-129/78	
		Вып. 5 ч.1	Лист 127

17422-03 18

https://zavodjbi.com/

Альбом 2

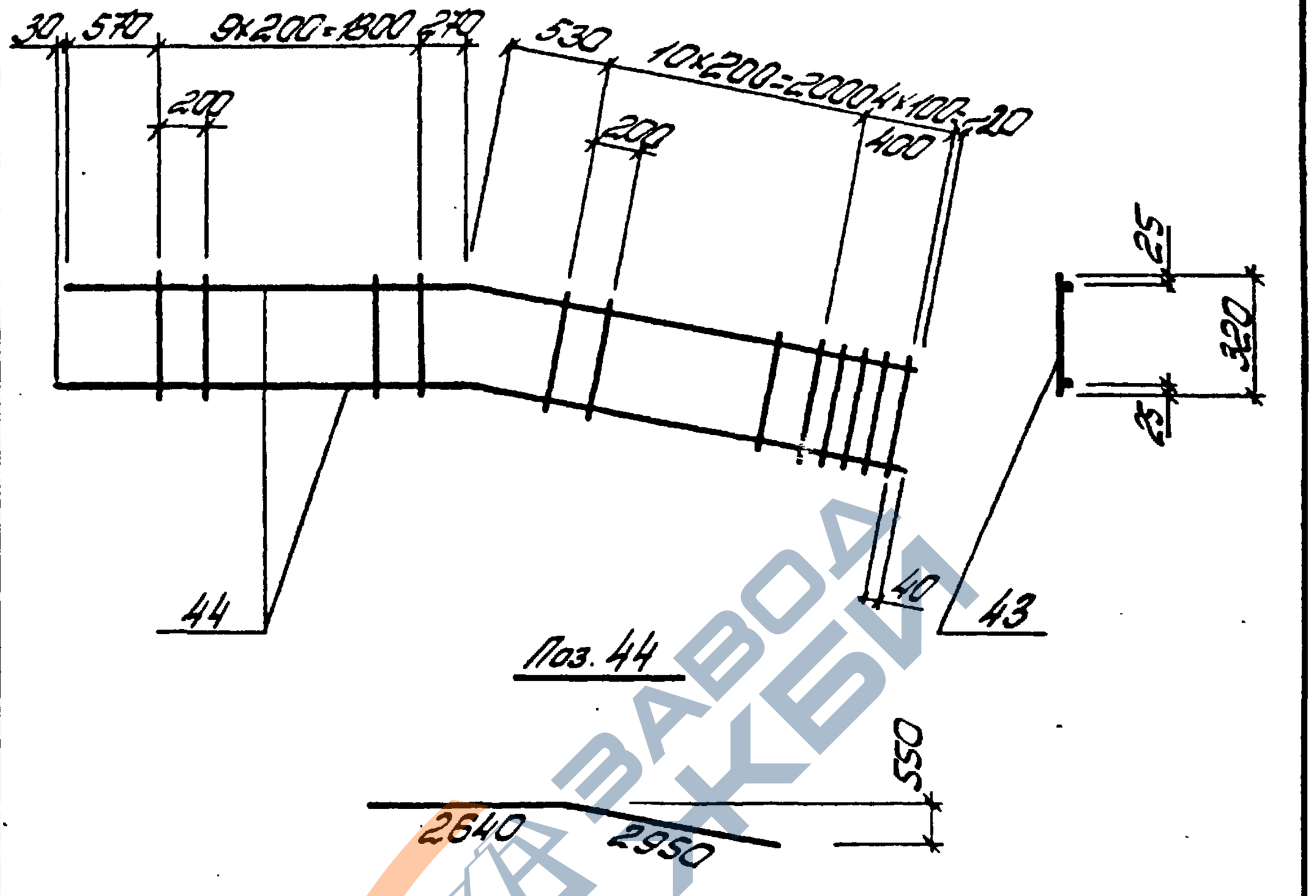

Спецификация и расход стали на одно изделие

Марка изделия	№ поз.	ф или сечение	Длина мм	К-во шт	Выборка стали		
					ф или сечение	Общая длина м	Масса кг
Кр18т	44	12Aiii	5590	2	12Aiii	11,2	10,0
	43	5Bpi	320	25	5Bpi	8,0	1,2
					Масса изделия		11,2

ТК 1978	Каркас плоский Кр18т, Кр18н (обратно чертежу)	Серия ПК-01-129/78 Вып. 5 ч.1	Лист 128

Инв. № подл. | Подпись и дата | Взам. инв. № | Инв. № дубл. | Подпись и дата

Киевский Промстройпроект

https://zavodjbi.com/

Альбом 2

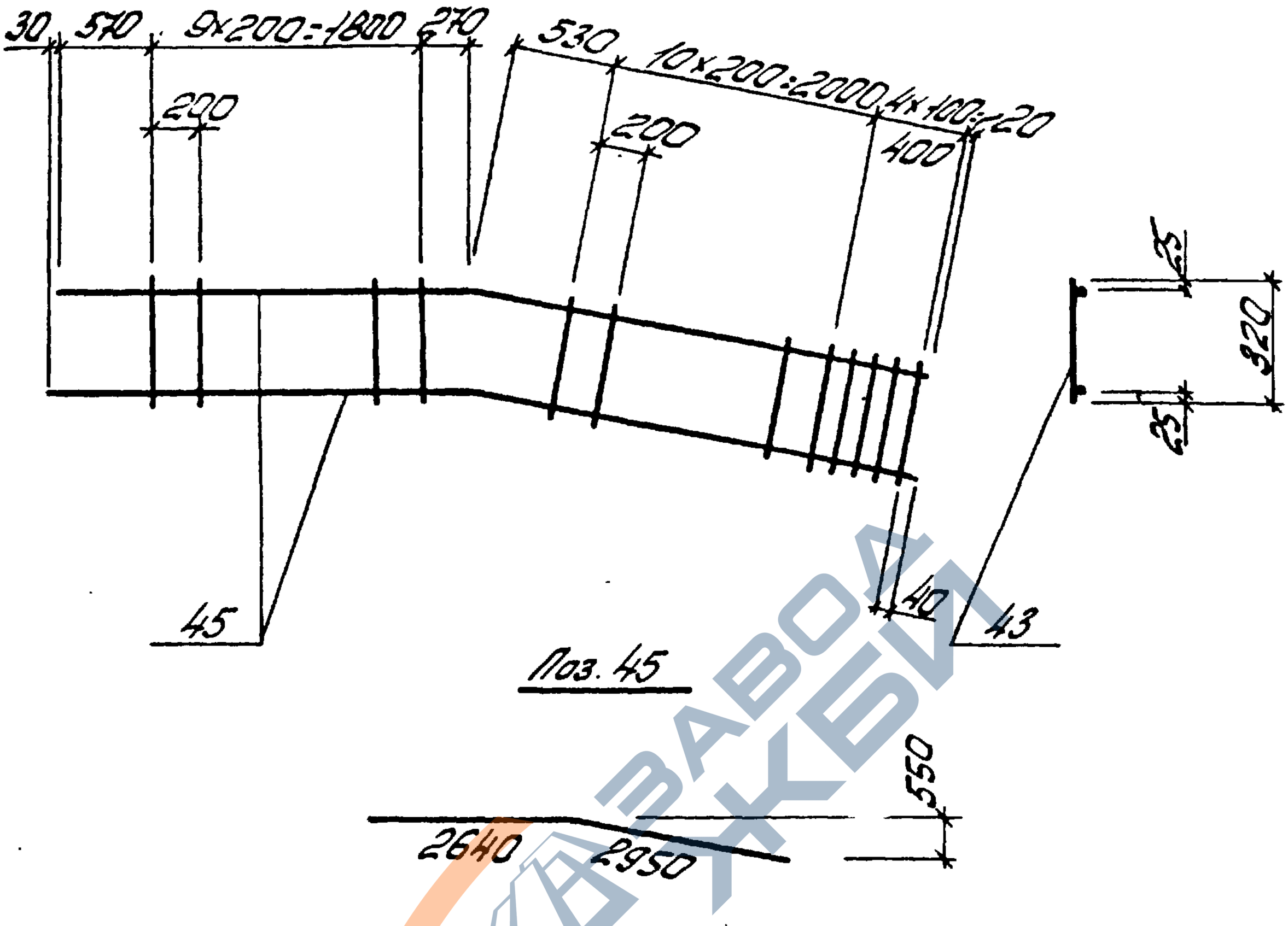

Спецификация и расход стали на одно изделие

Марка изделия	№ поз.	ф или сечение	Длина мм	К-во шт	Выборка стали		
					ф или сечение	Общая длина м	Масса кг
Кр19Т н	45	14ЭАIII	5590	2	14ЭАIII	11,2	13,5
	43	5ВрI	320	25	5ВрI	8,0	1,2
					Масса изделия		14,7

ТК 1978	Каркас плоский Кр19Т, Кр19Н (обратно чертежу)	Серия ПК-01-129/78 Вып. 5ч.1	Лист 129

https://zavodjbi.com/

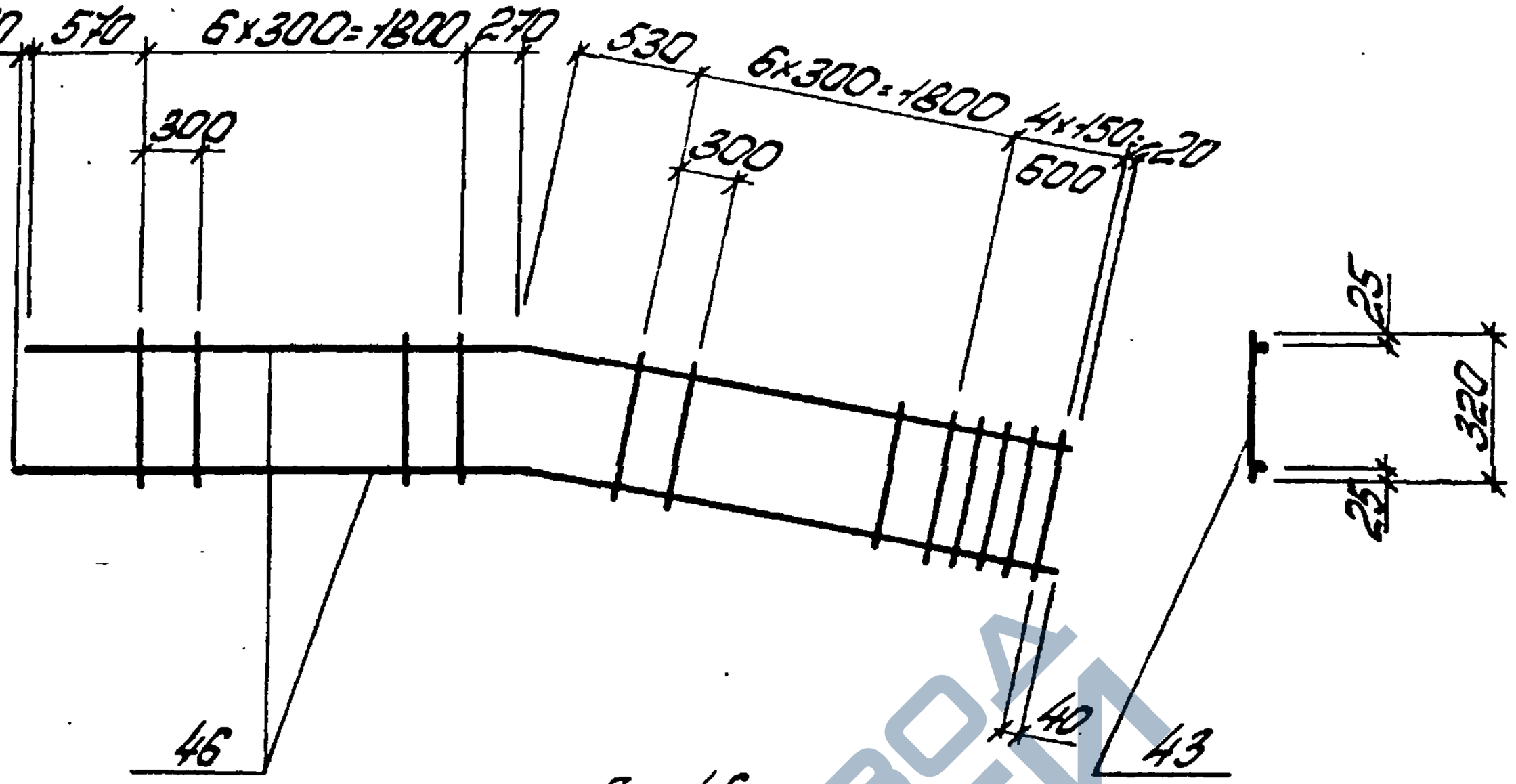

Спецификация и расход стали на одно изделие

Марка изделия	№ поз.	ф или сечение	Длина мм	К-во шт	Выборка стали		
					ф или сечение	Общая длина м	Масса кг
$Кр20^{т}_{н}$	46	16Ат III	5590	2	16Ат III	11,2	17,7
	43	5Вр I	320	18	5Вр I	5,8	0,9
					Масса изделия		18,6

ТК 1978	Каркас плоский $Кр20^{т}$, $Кр20_{н}$ (обратно чертежу)	Серия ПК-01-129/78	
		Вып. 5 ч.1	Лист 130

https://zavodjbi.com/

Альбом 2

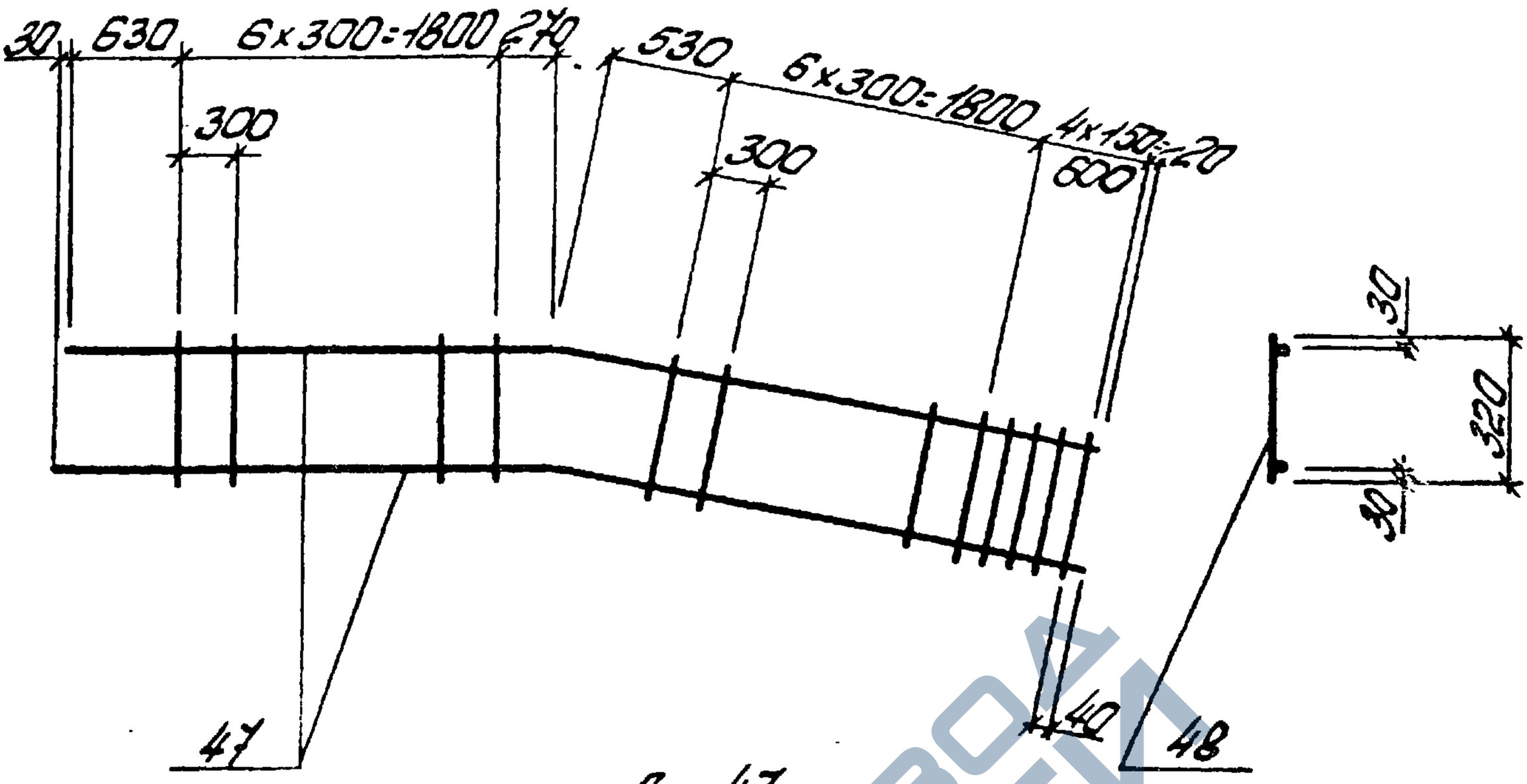

Поз. 47

Спецификация и расход стали на одно изделие

Марка изделия	№ поз.	Ф или сечение	Длина мм	К-во шт	Выборка стали		
					Ф или сечение	Общая длина м	Масса кг
Кр21$^{т}_{н}$	47	28 А III	5650	2	28 А III	11,3	54,6
	48	8 А I	320	18	8 А I	5,8	2,3
					Масса изделия		56,9

ТК 1978	Каркас плоский Кр21^{т}, Кр21$_{н}$ (обратно чертежу)	Серия ПК-01-129/78	
		Вып. 5 ч.1	Лист 131

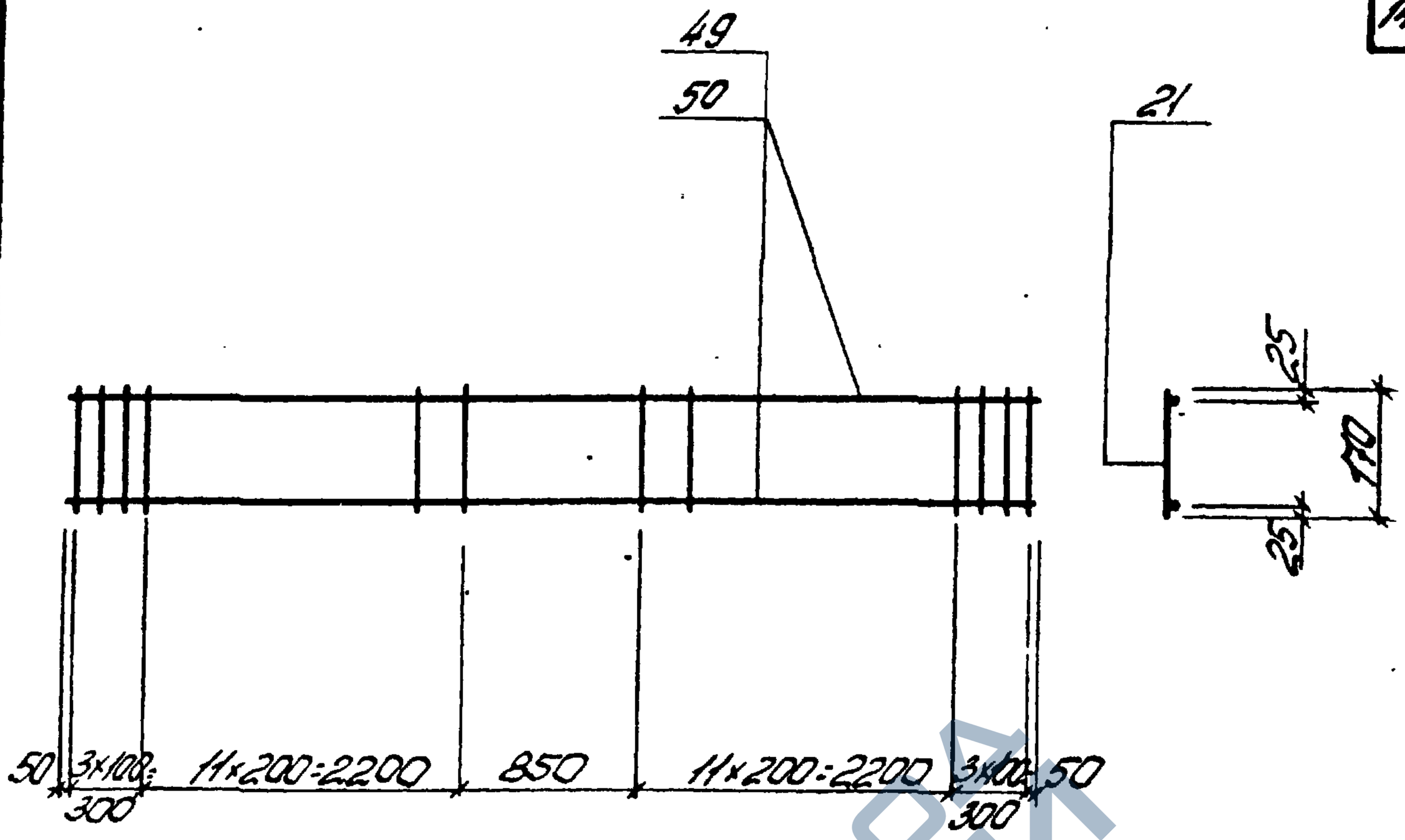

Спецификация и расход стали на одно изделие

Марка изделия	№ поз	⌀ или сечение	Длина мм	К-во шт	Выборка стали		
					⌀ или сечение	Общая длина м	Масса кг
Кр22	49	12АIII	5950	2	12АIII	11,9	10,6
	21	5ВрI	170	30	5ВрI	5,1	0,8
					Масса изделия		11,4
Кр23	50	14АIII	5950	2	14АIII	11,9	14,4
	21	5ВрI	170	30	5ВрI	5,1	0,8
					Масса изделия		15,2

ТК 1978	Каркас плоский Кр22, Кр23	Серия ПК-01-129/78	
		Вып. 5 ч.1	Лист 132

Альбом 2

Дужак

Рук. ор.

Протострой проект

17422-03 23

https://zavodjbi.com/

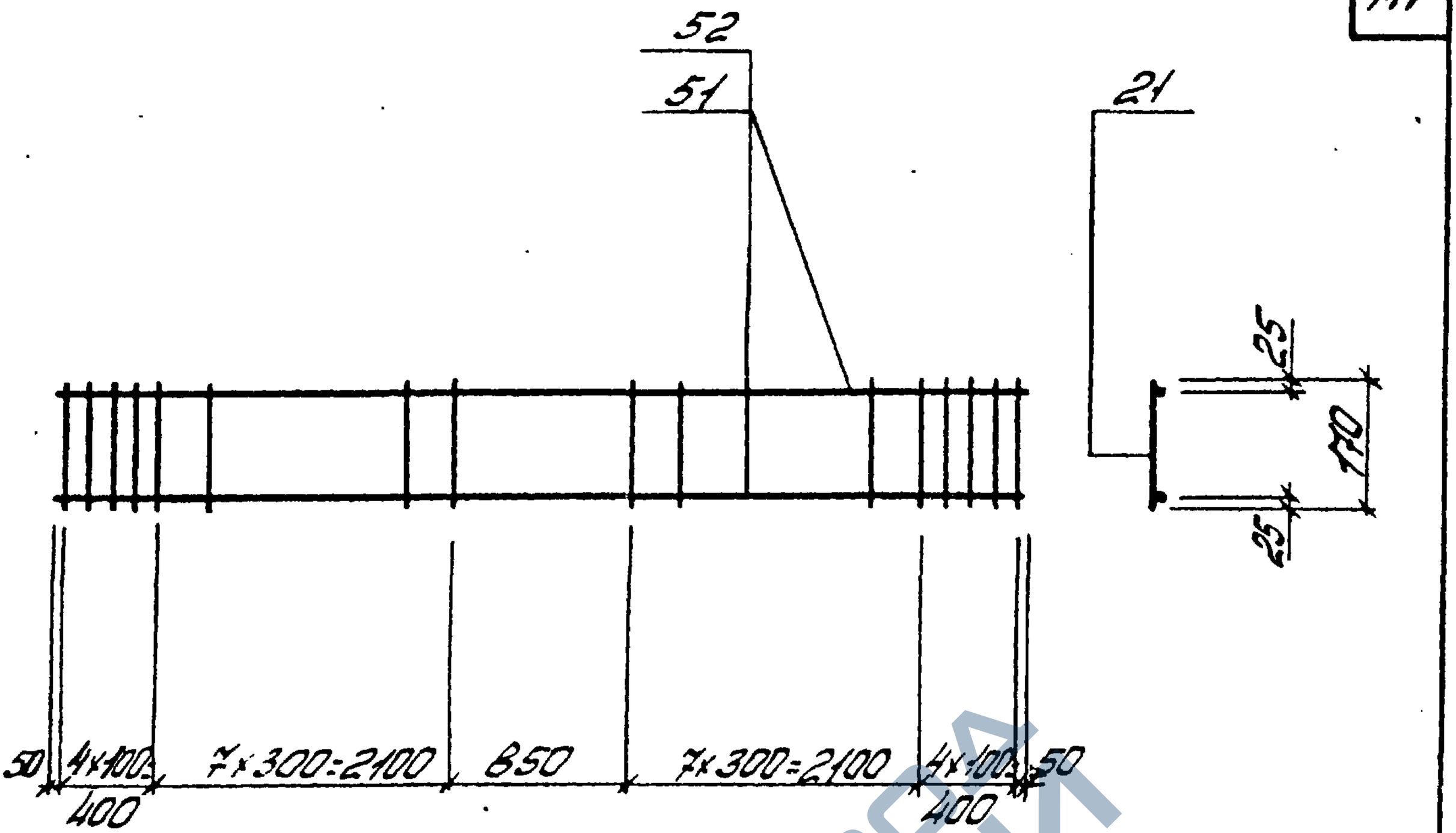

Спецификация и расход стали на одно изделие

Марка изделия	№ поз.	ф или сечение	Длина мм	К-во шт	Выборка стали		
					ф или сечение	Общая длина м	Масса кг
Кр24	51	16 А III	5950	2	16 А III	11,9	18,8
	21	5 Вр I	170	24	5 Вр I	4,1	0,6
					Масса изделия		19,4
Кр25	52	18 А III	5950	2	18 А III	11,9	23,8
	21	5 Вр I	170	24	5 Вр I	4,1	0,6
					Масса изделия		24,4

ТК 19.18	Каркас плоский Кр24, Кр25	Серия ИИ-01-129/88 Вып. 5	Лист 133

https://zavodjbi.com/

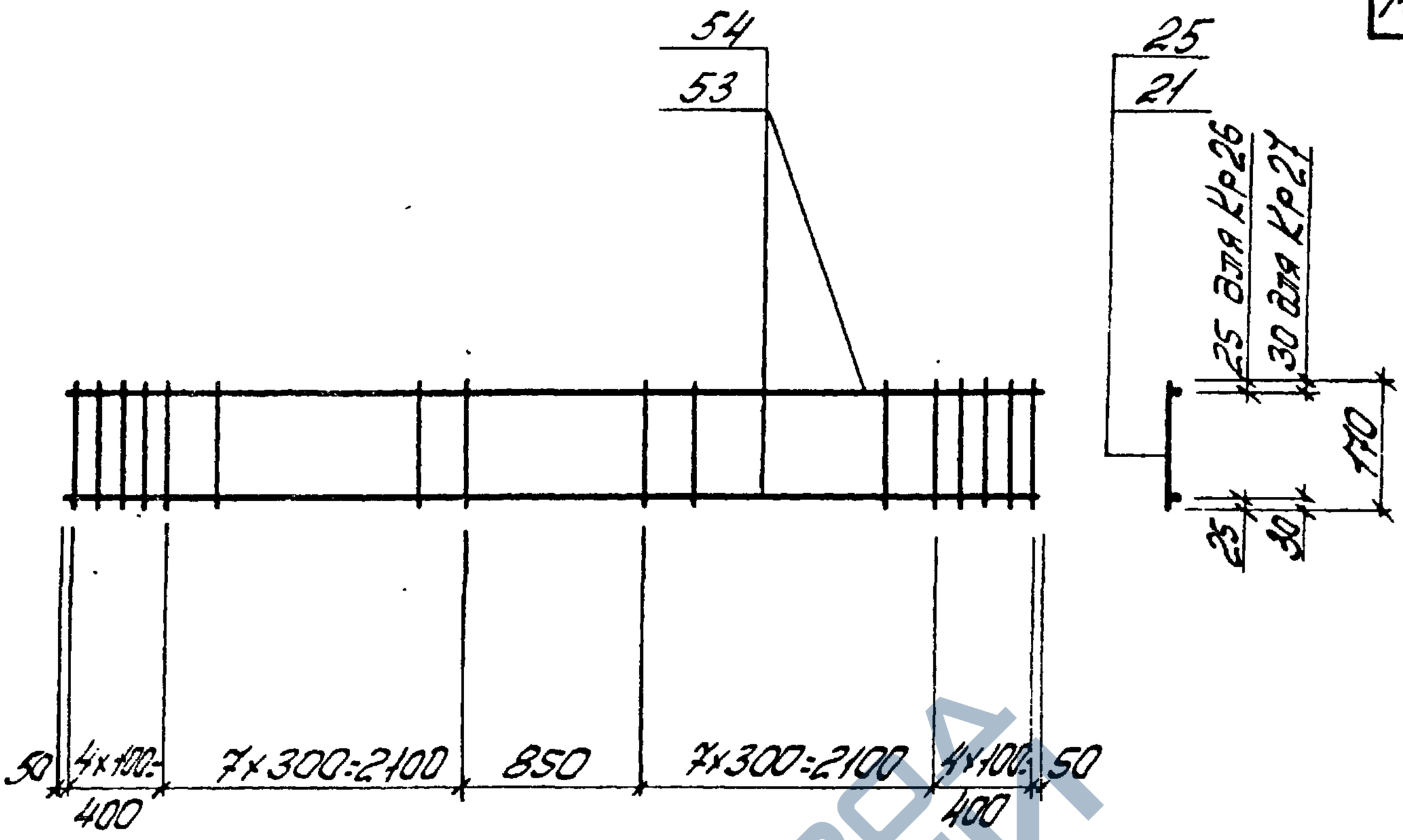

Спецификация и расход стали на одно изделие

Марка изделия	№ поз.	⌀ или сечение	Длина мм	К-во шт	Выборка стали		
					⌀ или сечение	Общая длина м	Масса кг
Кр26	53	20АIII	5950	2	20АIII	11,9	29,3
	21	5ВрI	170	24	5ВрI	4,1	0,6
					Масса изделия		29,9
Кр27	54	22АIII	5950	2	22АIII	11,9	35,5
	25	6АI	170	24	6АI	4,1	0,9
					Масса изделия		36,4

ТК 1978	Каркас плоский Кр26, Кр27	Серия ПК-01-129/78	
		Вып. 5 ч.1	Лист 134

Альбом 2

Дужак

Рук. бр.

Киевский Промстройпроект

https://zavodjbi.com/

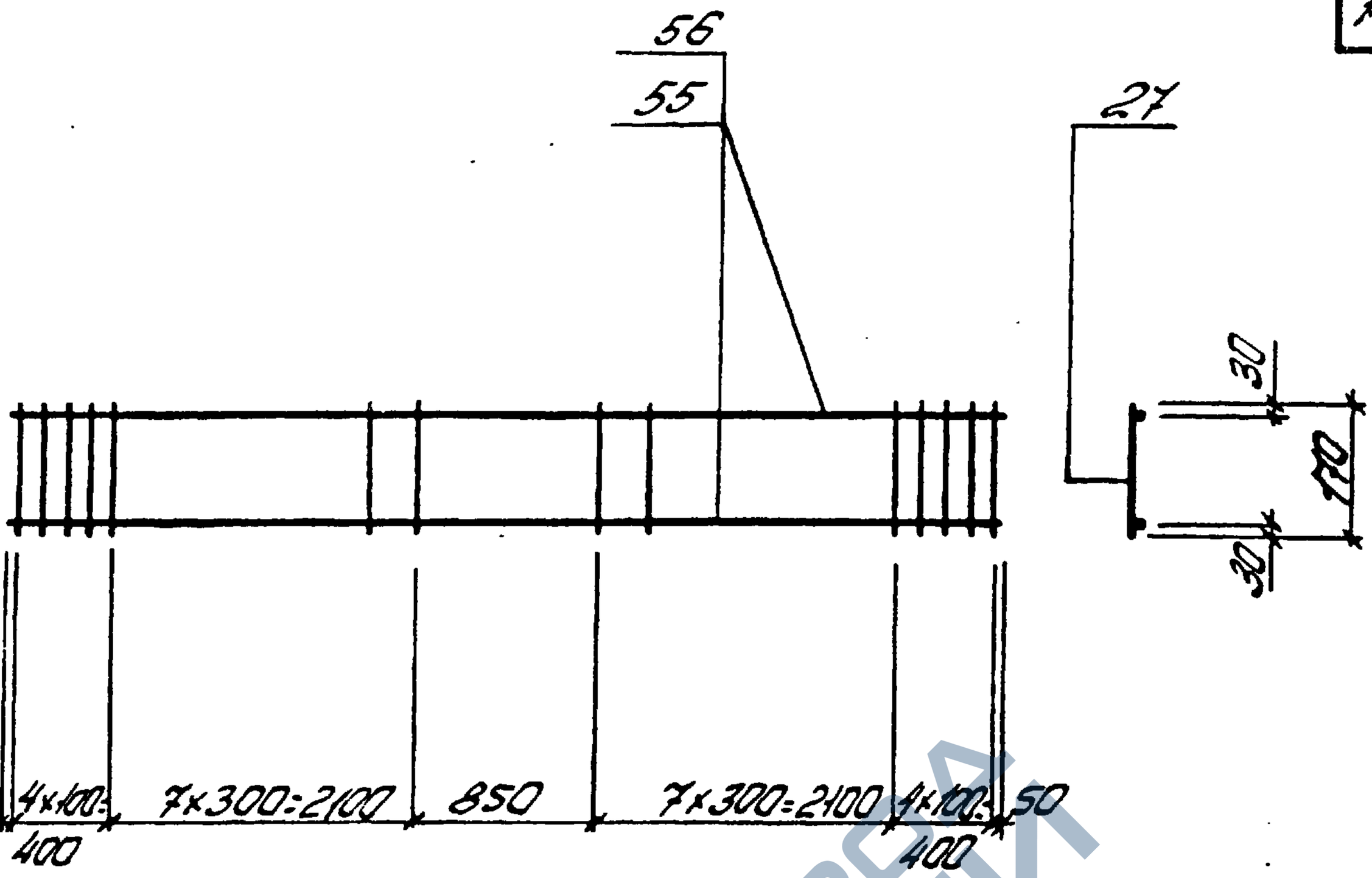

Спецификация и расход стали на одно изделие

Марка изделия	№ поз.	Эскиз сечение	Длина мм	К-во шт	Выборка стали		
					Ø или сечение	Общая длина м	Масса кг
Кр28	55	25 А III	5950	2	25 А III	11,9	45,8
	27	8 А I	170	24	8 А I	4,1	1,6
					Масса изделия		47,4
Кр29	56	28 А III	5950	2	28 А III	11,9	57,5
	27	8 А I	170	24	8 А I	4,1	1,6
					Масса изделия		59,1

ТК 19-18	Каркас плоский Кр28, Кр29	Серия ПК-01-129/88 Вып. 5 4.1 Лист 135

https://zavodjbi.com/

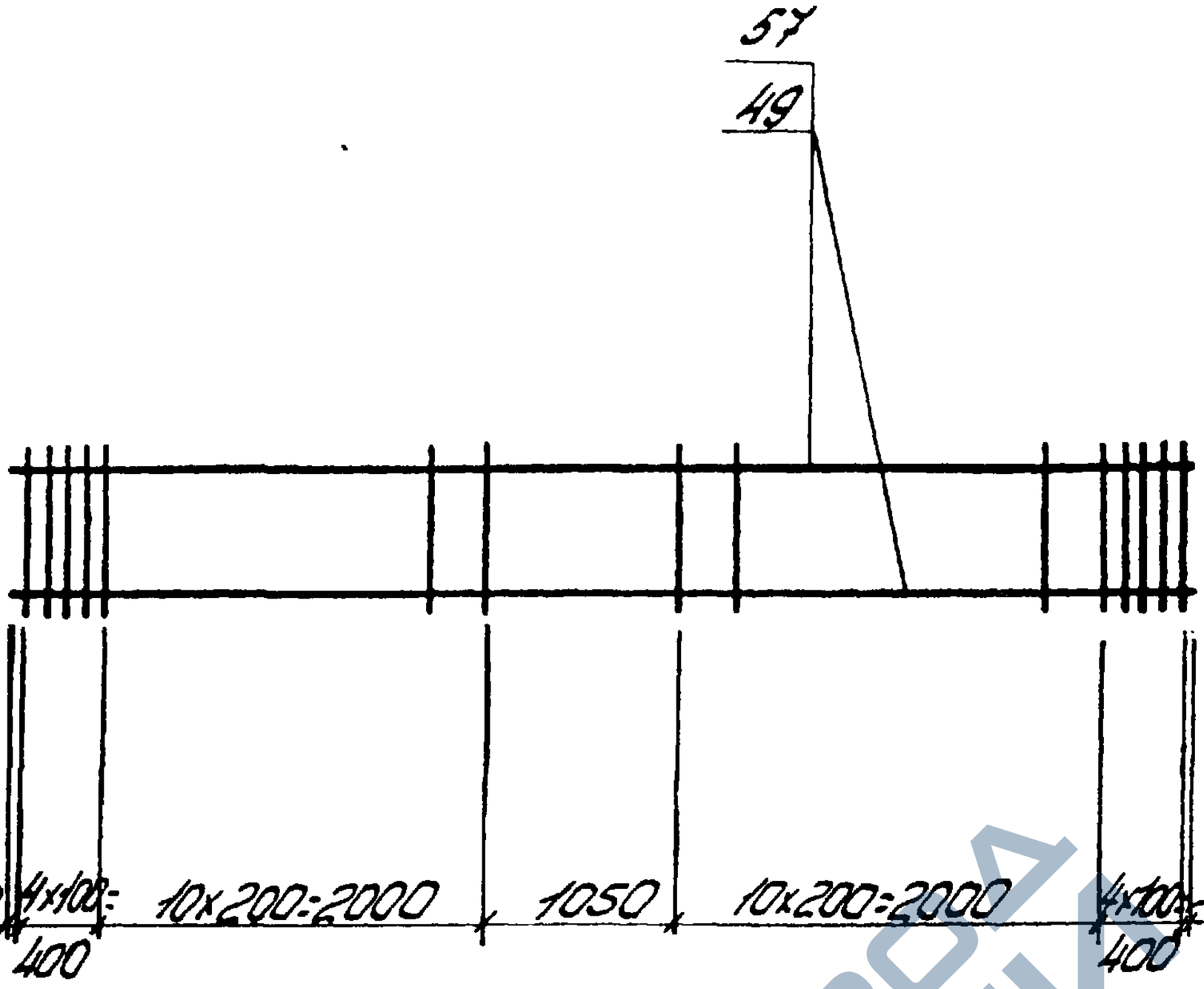

Спецификация и расход стали на одно изделие

Марка изделия	№ поз.	ф или сечение	Длина мм	К-во шт.	Выборка стали		
					ф или сечение	Общая длина м	Масса кг
Кр30	57	10 AIII	5950	2	10 AII	11,9	7,3
	32	5 Bp I	250	30	5 Bp I	7,5	1,2
					Масса изделия		8,5
Кр31	49	12 AIII	5950	2	12 AII	11,9	10,6
	32	5 Bp I	250	30	5 Bp I	7,5	1,2
					Масса изделия		11,8

Инв. № подл. | Подп. и дата | Взам. инв. №

ТК 1978

Каркас плоский Кр30, Кр31

Серия ПК-01-129/78

Вып. 5 4.1 | Лист 136

https://zavodjbi.com/

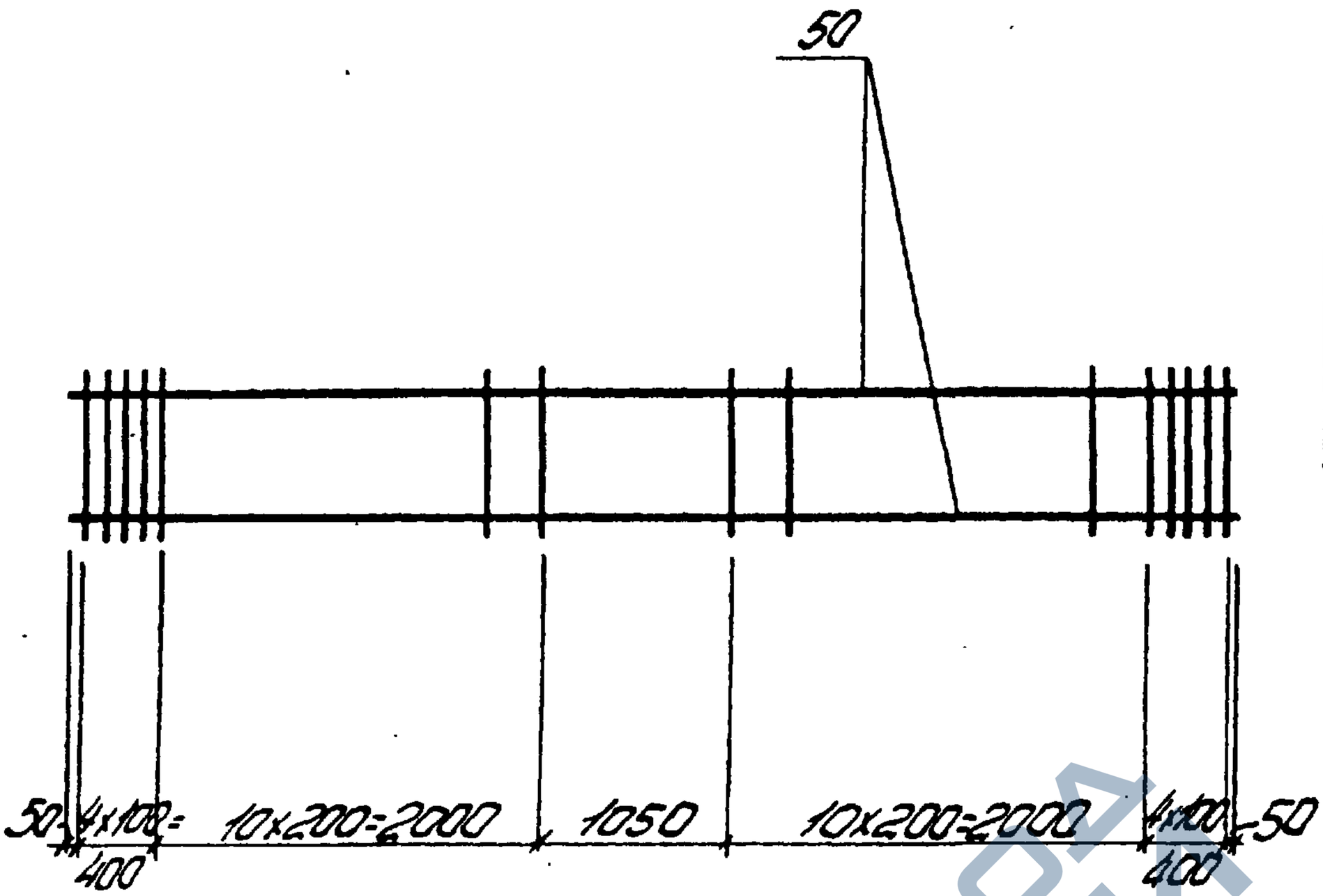

Спецификация и расход стали на одно изделие

Марка изделия	№ поз	Ø или сечение	Длина мм	К-во шт	Выборка стали		
					Ø или сечение	Общая длина м	Масса кг
Кр32	50	14АIII	5950	2	14АIII	11,9	14,4
	32	5ВрI	250	30	5ВрI	7,5	1,2
					Масса изделия		15,6

ТК 1978	Каркас плоский Кр32	Серия ПК-04-129/78 Вып. 5ч.1 Лист 137

https://zavodjbi.com/

https://zavodjbi.com/

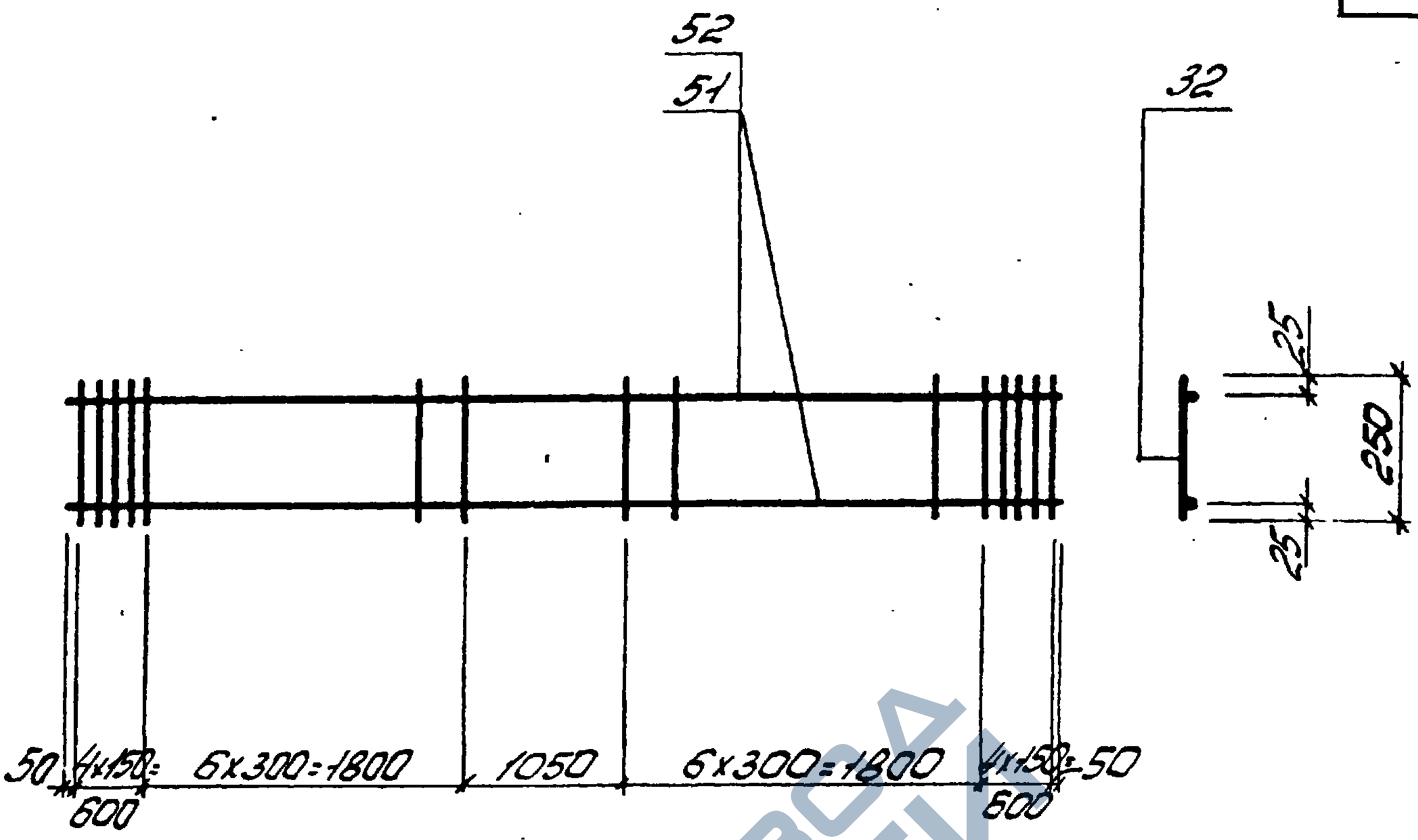

Спецификация и расход стали на одно изделие

Марка изделия	№ поз	ф или сечение	Длина мм	К-во шт	Выборка стали		
					ф или сечение	Общая длина м	Масса кг
Кр33	51	16 AIII	5950	2	16 AIII	11,9	18,8
	32	5 Вр I	250	22	5 Вр I	5,5	0,9
					Масса изделия		19,7
Кр34	52	18 AIII	5950	2	18 AIII	11,9	23,8
	32	5 Вр I	250	22	5 Вр I	5,5	0,9
					Масса изделия		24,7

ТК	Каркас плоский Кр33, Кр34	Серия ПК-01-129/78	
1978		Вып. 5 ч.1	Лист 138

Альбом 2

Инвентарный проект

Рук. ор.

Дрожак

https://zavodjbi.com/

17422-03 29

https://zavodjbi.com/

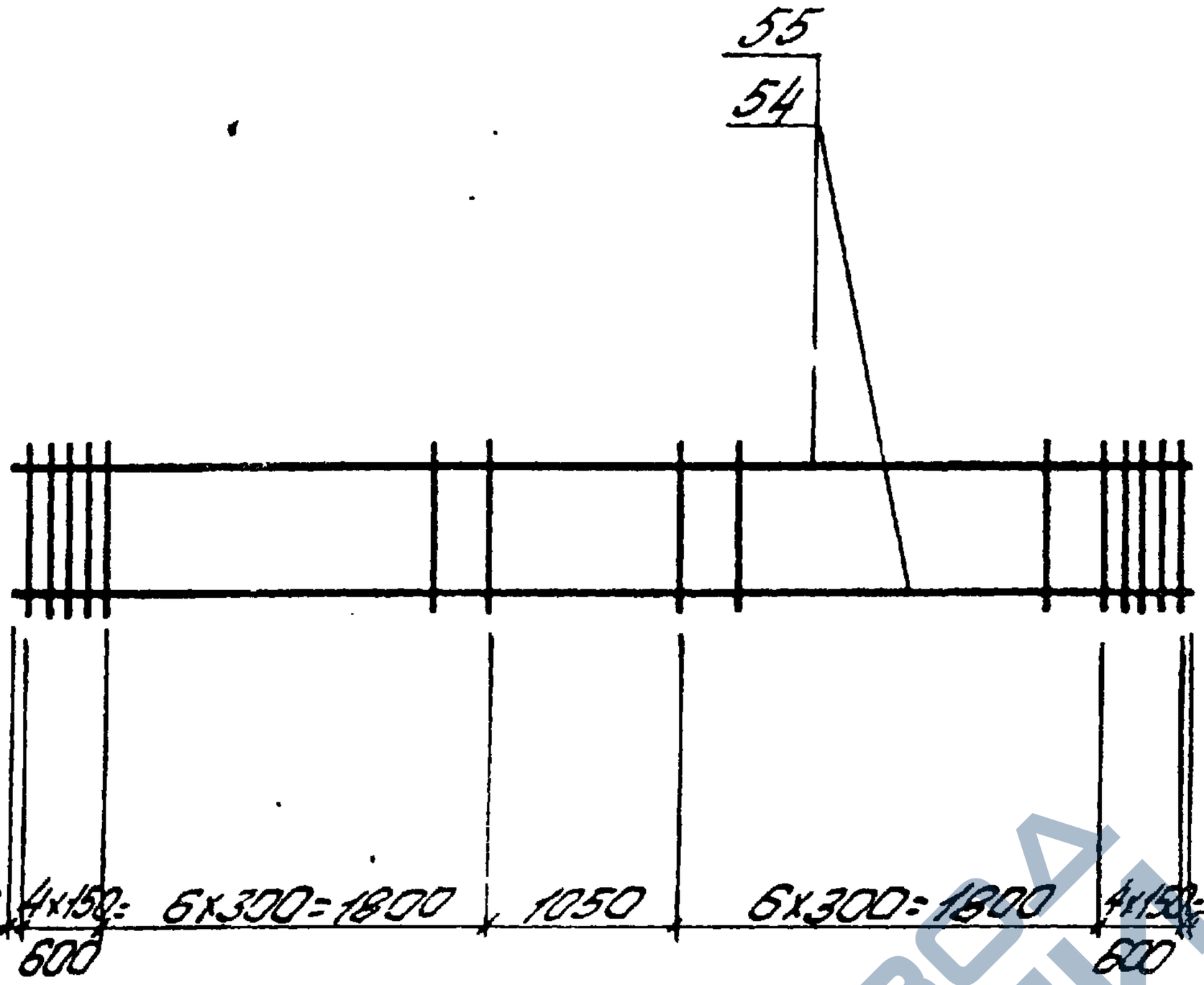

Спецификация и расход стали на одно изделие

Марка изделия	№ поз	ф или сечение	Длина мм	К-во шт	Выборка стали		
					ф или сечение	Общая длина м	Масса кг
Кр35	54	22 AIII	5950	2	22 AIII	11,9	35,5
	37	6 AI	250	22	6 AI	5,5	1,2
					Масса изделия		36,7
Кр36	55	25 AIII	5950	2	25 AIII	11,9	45,6
	38	8 AI	250	22	8 AI	5,5	2,2
					Масса изделия		48,0

ТК	Каркас плоский Кр35, Кр36	Серия ПК-04-129/78	
1978		Вып. 541	Лист 139

https://zavodjbi.com/

https://zavodjbi.com/

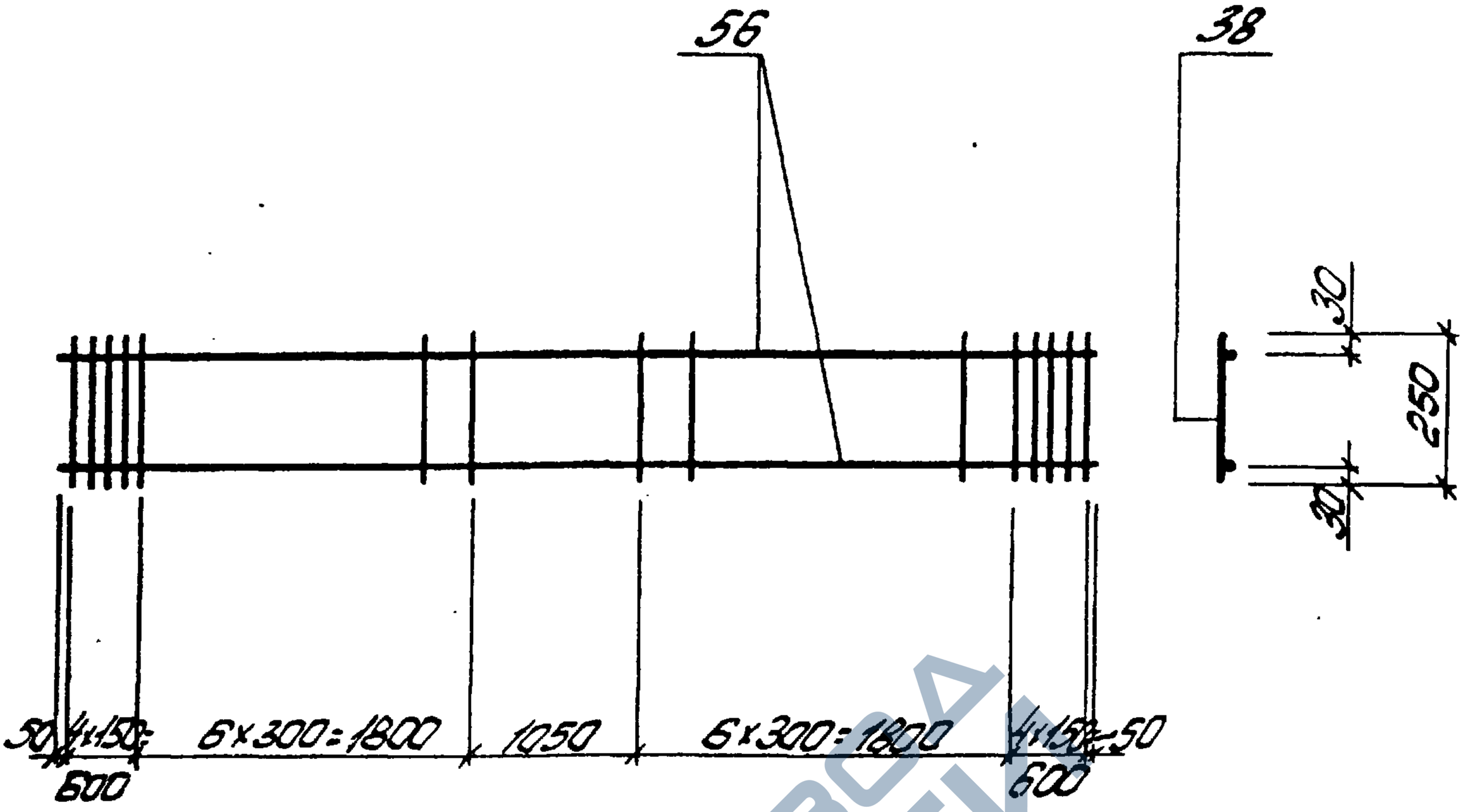

Спецификация и расход стали на одно изделие

Марка изделия	№ поз.	ф или сечение	Длина мм	К-во шт	Выборка стали		
					ф или сечение	Общая длина м	Масса кг
Кр37	56	28 АIII	5950	2	28 АIII	11,9	57,5
	38	8 АI	250	22	8 АI	5,5	2,2
					Масса изделия		59,7

ТК	Каркас плоский Кр37	Серия ПК-01-129/78	
1978		Вып. 5 ч.1	Лист 140

Проектпроект | Рук. бр. | Дужак | Шуртов

https://zavodjbi.com/

https://zavodjbi.com/

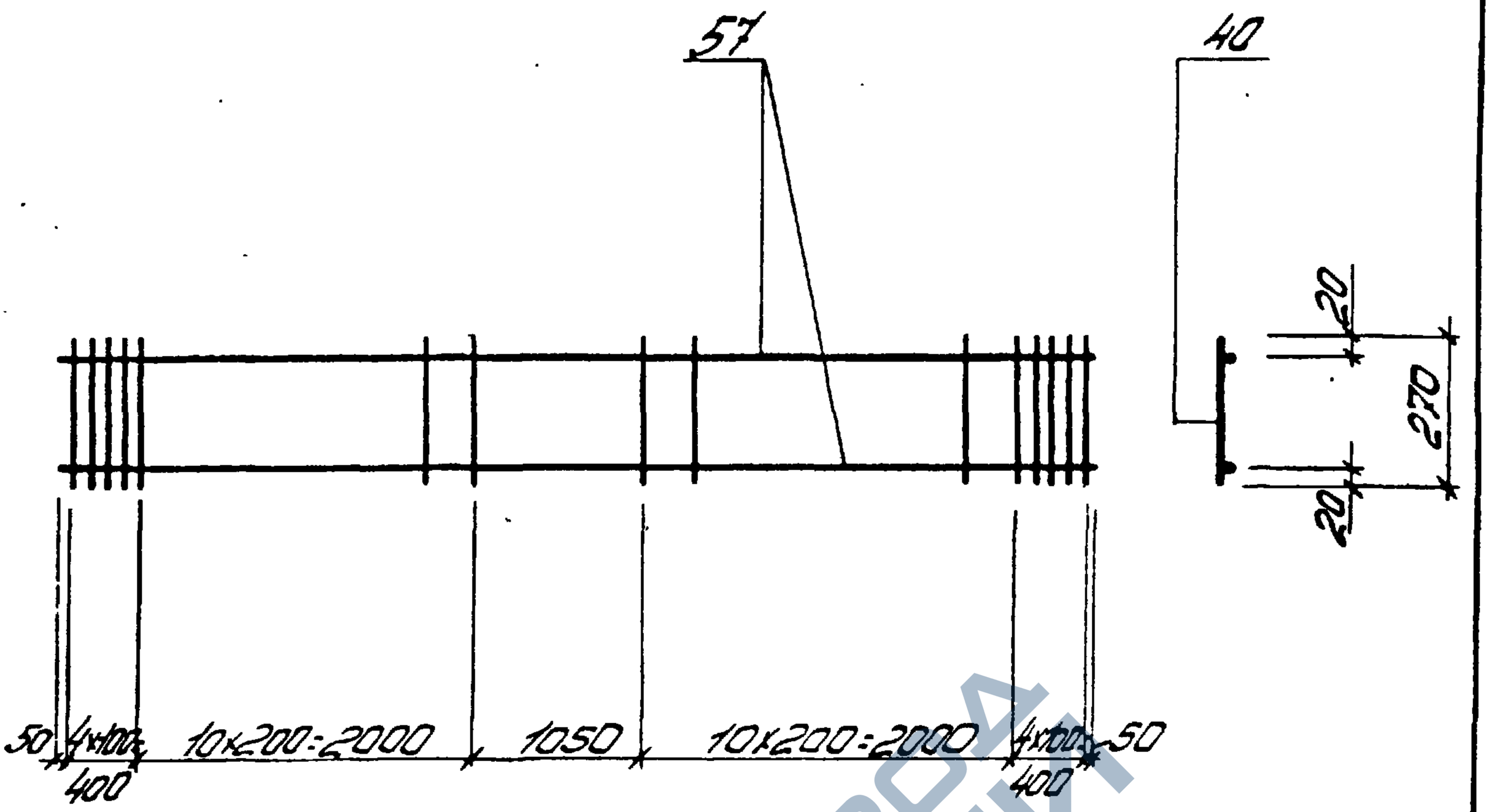

Спецификация и расход стали на одно изделие

Марка изделия	№ поз.	ф или сечение	Длина мм	К-во шт.	Выборка стали		
					ф или сечение	Общая длина м	Масса кг
Кр38	57	10 AIII	5950	2	10 AIII	11,9	7,3
	40	5 Bpi	270	30	5 Bpi	8,1	5
					Масса изделия		8,5

ТК 1978	Каркас плоский Кр38	Серия ПК-01-129/78	
		Вып. 5.4.1	Лист 141

https://zavodjbi.com/

https://zavodjbi.com/

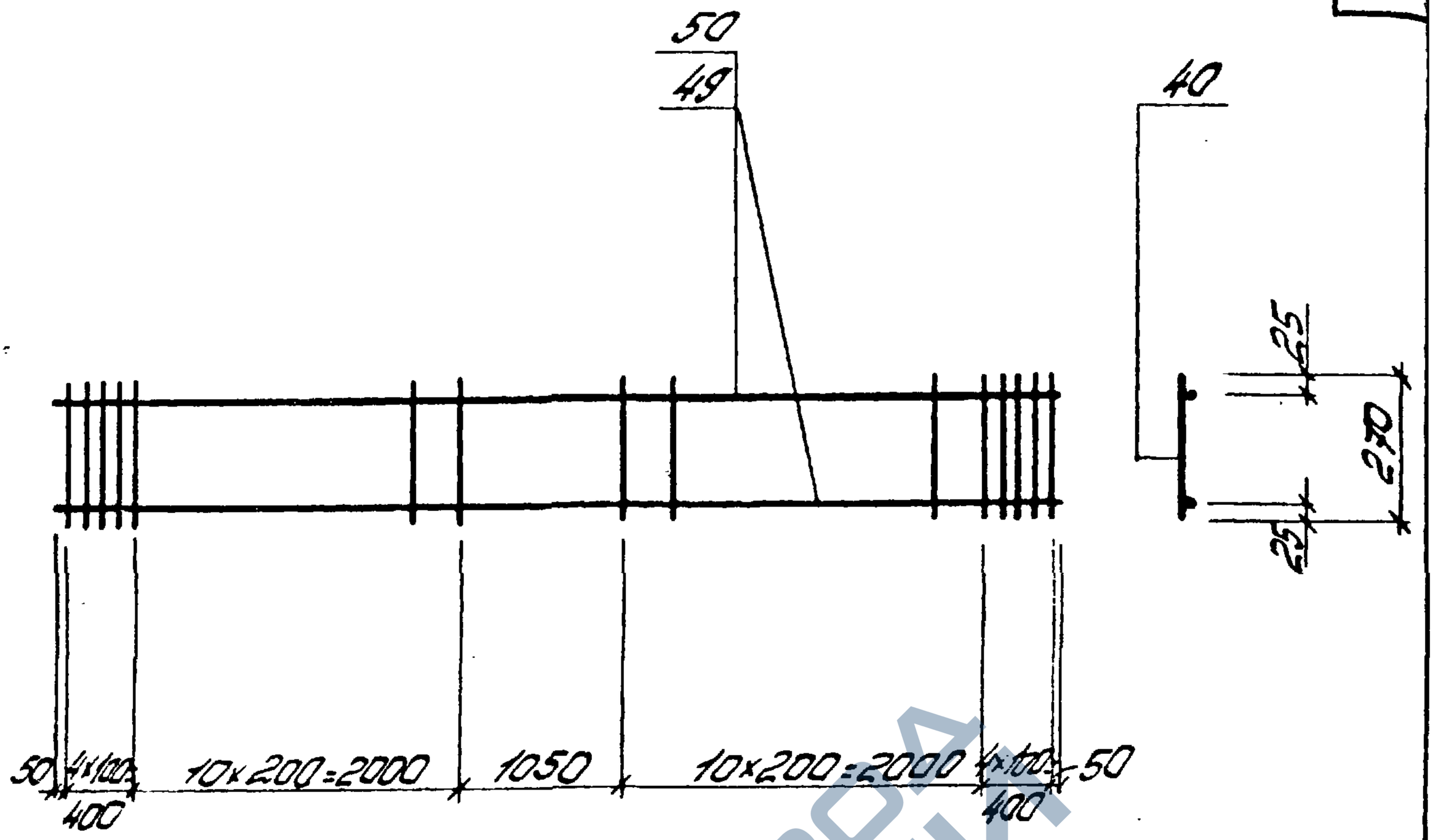

Спецификация и расход стали на одно изделие

Марка изделия	№ поз.	ф или сечение	Длина мм	К-во шт	Выборка стали		
					ф или сечение	Общая длина м	Масса кг
Кр39	49	12 А III	5950	2	12 А III	11,9	10,6
	40	5 Вр I	270	30	5 Вр I	8,1	1,3
					Масса изделия		11,9
Кр40	50	14 А III	5950	2	14 А III	11,9	14,4
	40	5 Вр I	270	30	5 Вр I	8,1	1,3
					Масса изделия		15,7

Т.К 1978	Каркас плоский Кр39, Кр40	Серия ПК-01-129/78 Вып. 5 ч.1 Лист 142

Альбом 2

Дужск

Рук. бр.

Промстройпроект

https://zavodjbi.com/

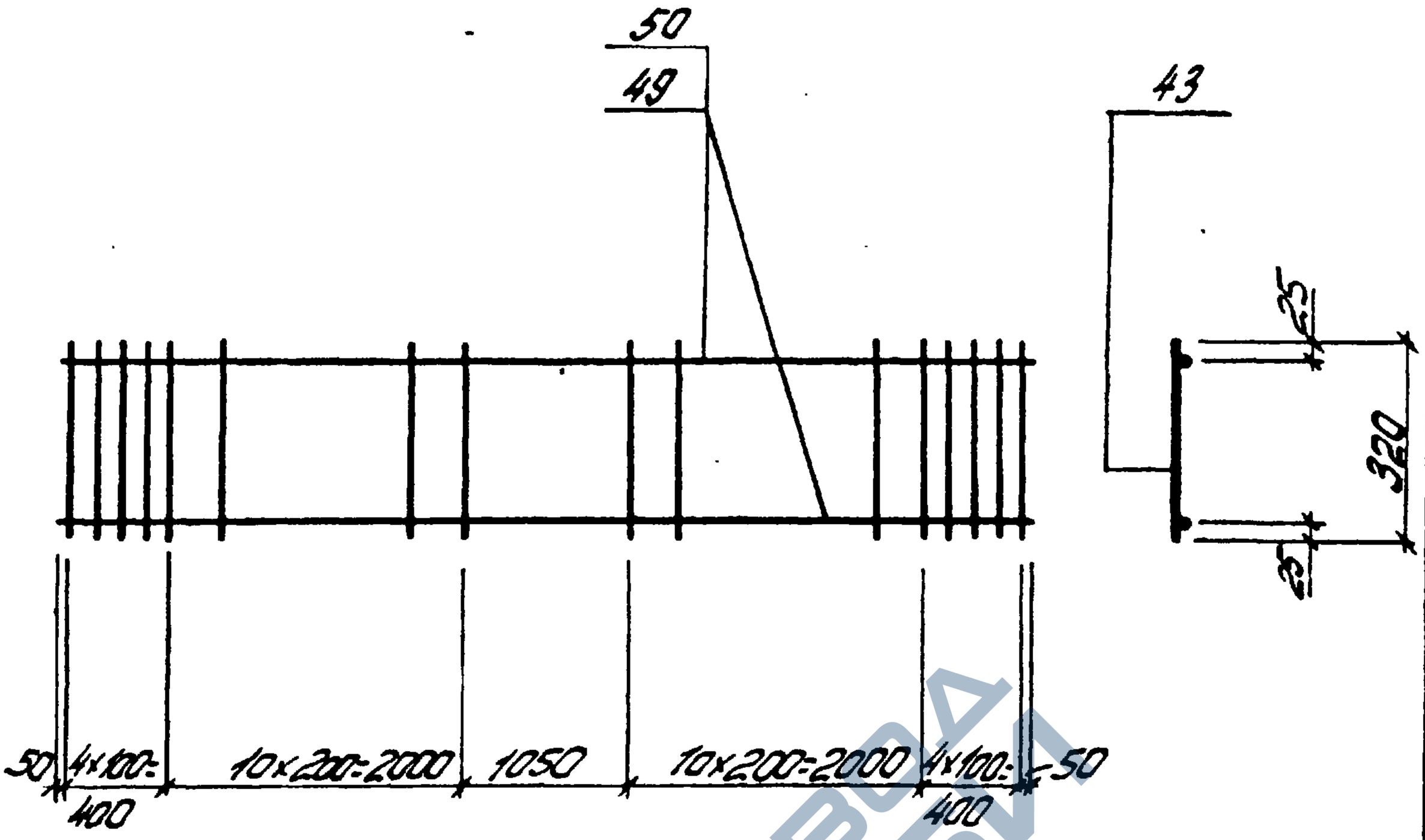

Спецификация и расход стали на одно изделие

Марка изделия	№ поз	ф или сечение	Длина мм	К-во шт	Выборка стали		
					ф или сечение	Общая длина м	Масса кг
Кр41	49	12АIII	5950	2	12АIII	11,9	10,6
	43	5ВрI	320	30	5ВрI	9,6	1,5
					Масса изделия		12,1
Кр42	50	14АIII	5950	2	14АIII	11,9	14,4
	43	5ВрI	320	30	5ВрI	9,6	1,5
					Масса изделия		15,9

ТК 1978	Каркас плоский Кр41, Кр42	Серия ПК-01-129/78	
		Вып. 5 ч.1	Лист 143

https://zavodjbi.com/

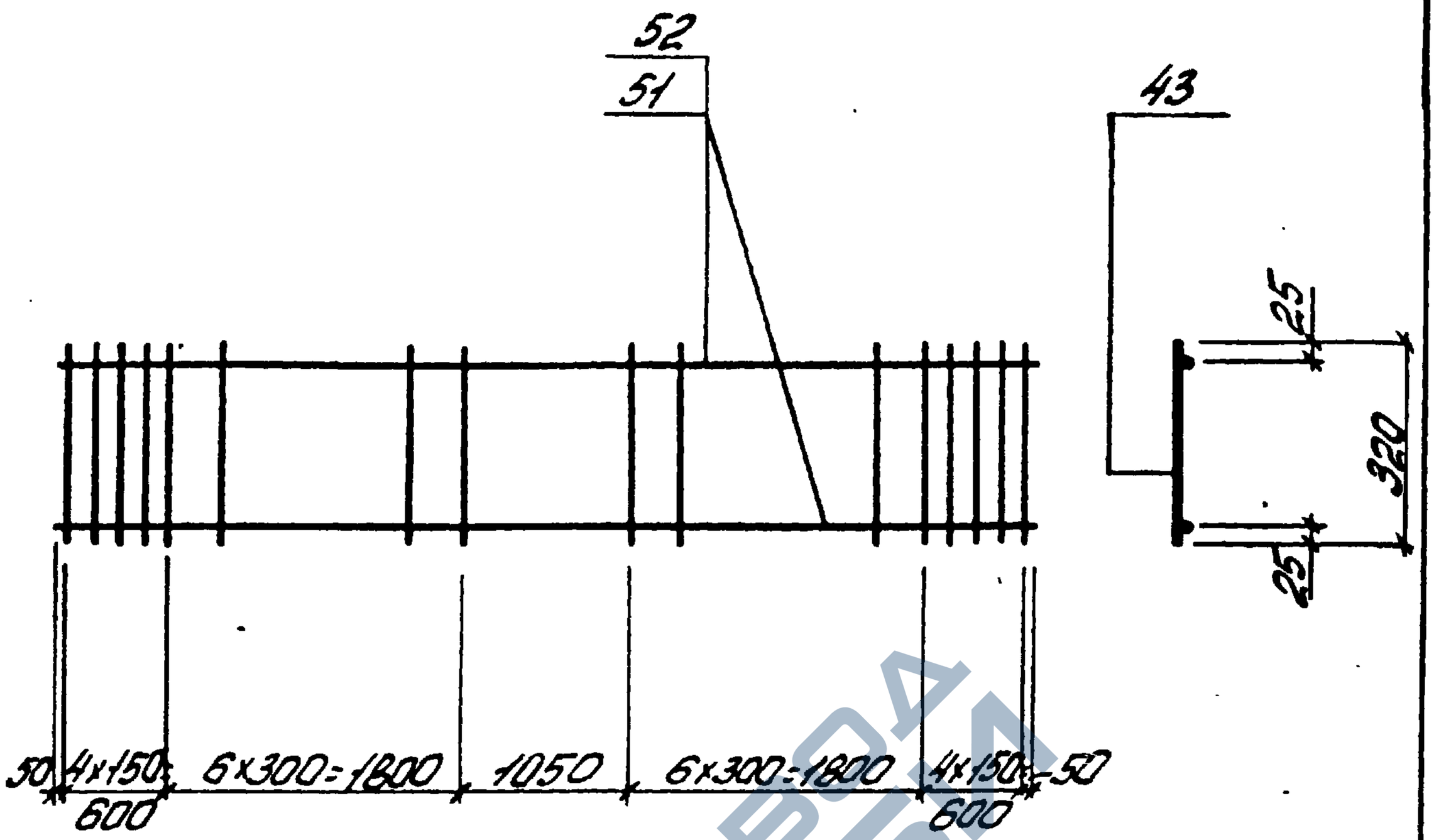

Спецификация и расход стали на одно изделие

Марка изделия	№ поз.	ф или сечение	Длина мм	К-во шт	Выборка стали		
					ф или сечение	Общая длина м	Масса кг
Кр43	51	16 А III	5950	2	16 А III	11,9	18,8
	43	5 Вр I	320	22	5 Вр I	7,1	1,1
					Масса изделия		19,9
Кр44	52	18 А III	5950	2	18 А III	11,9	23,9
	43	5 Вр I	320	22	5 Вр I	7,1	1,1
					Масса изделия		25,0

Инв. № подл. | Подпись и дата | Взам. инв. №

ТК 1978	Каркас плоский Кр43, Кр44	Серия ПК-01-129 Вып. 5 ч.1	Лист 144

https://zavodjbi.com/

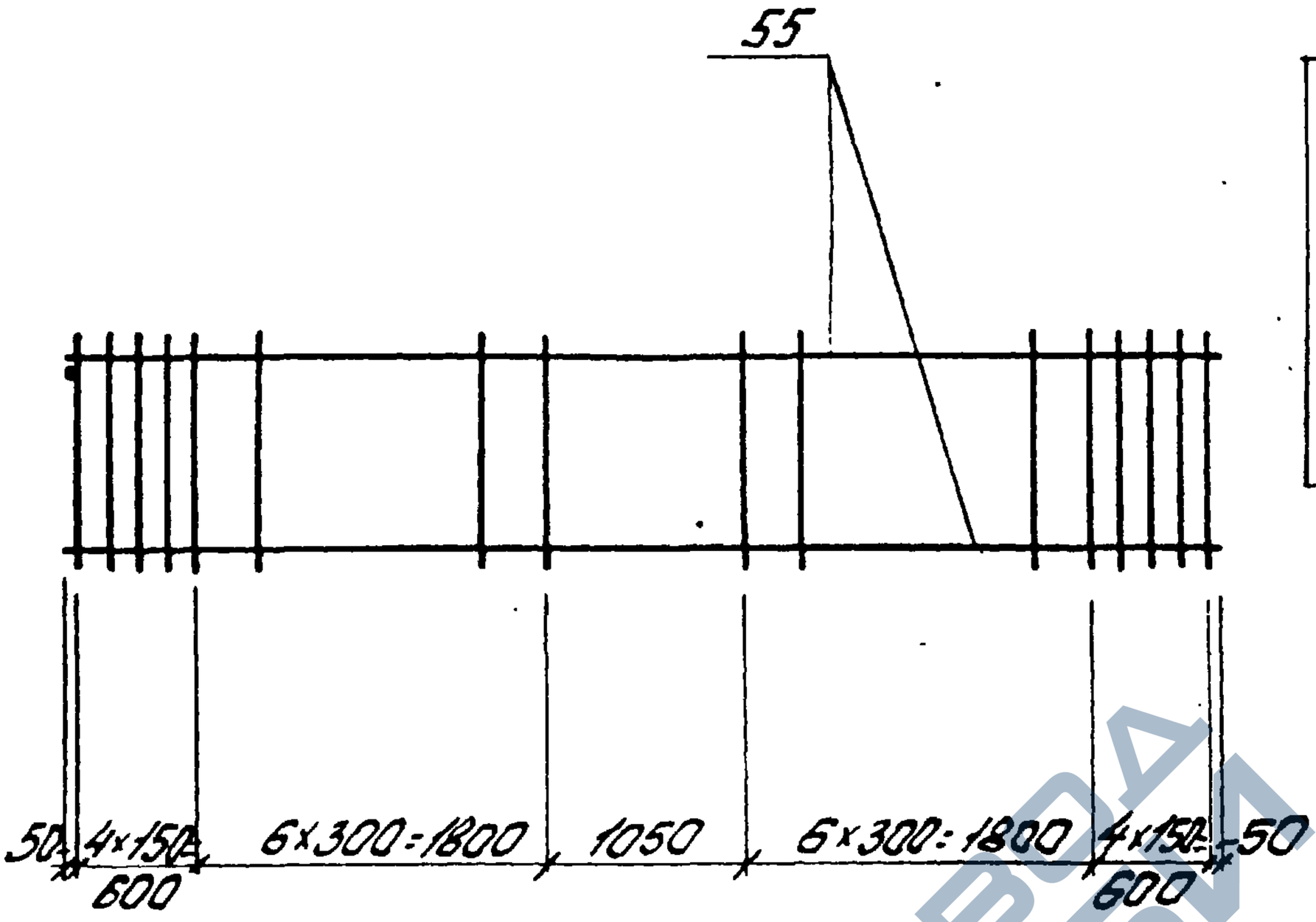

Спецификация и расход стали на одно изделие

Марка изделия	№ поз.	ф или сечение	Длина мм	К-во шт	Выборка стали		
					ф или сечение	Общая длина м	Масса кг
Кр45	55	25 А III	5950	2	25 А III	11,9	45,8
	48	8 А I	320	22	8 А I	7,1	2,8
					Масса изделия		48,6

ТК	Каркас плоский Кр45	Серия ПК-01-129/78	
1978		Вып. 5 4.1	Лист 145

https://zavodjbi.com/

https://zavodjbi.com/

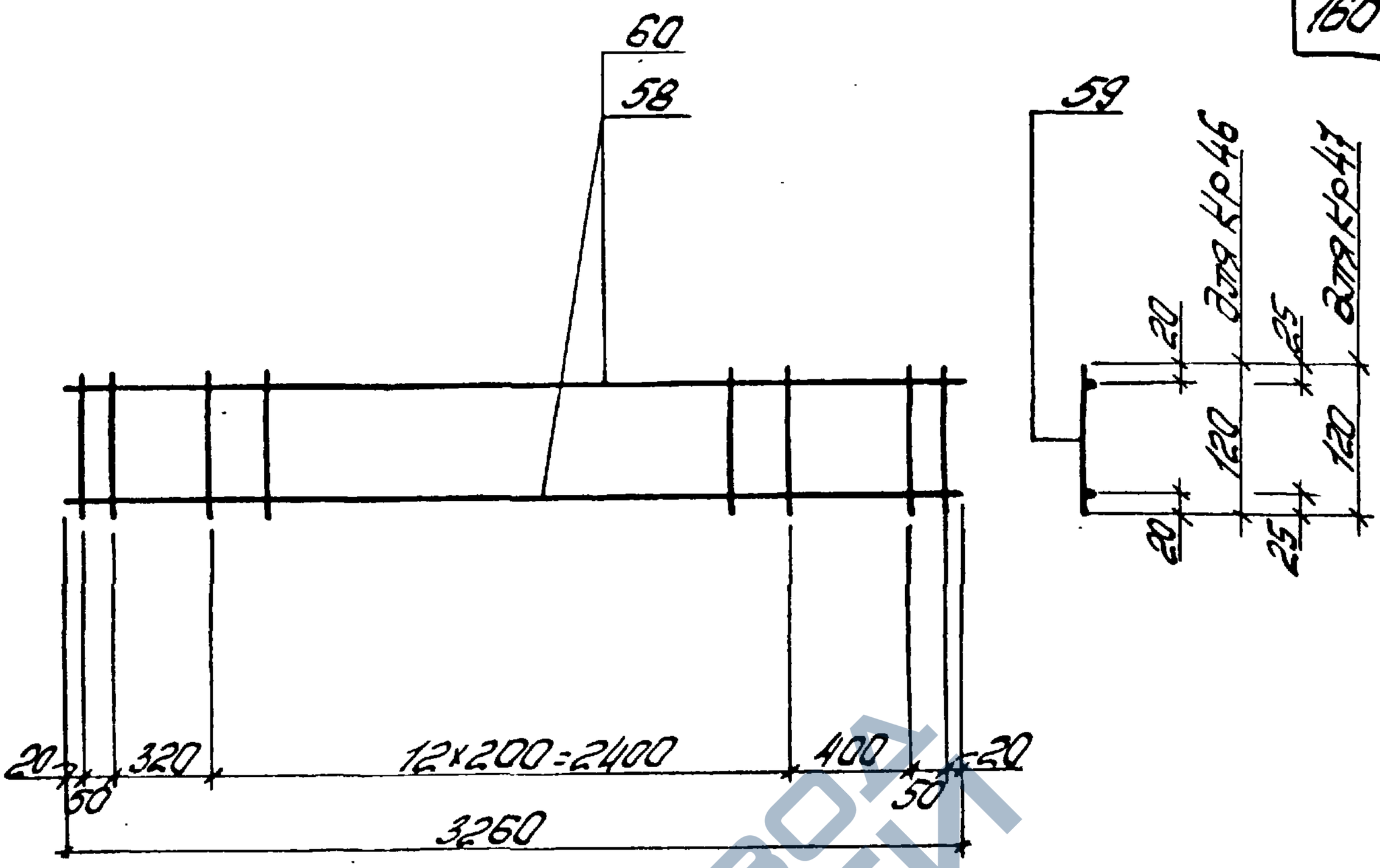

Спецификация и расход стали на одно изделие

Марка изделия	№ поз	ф или сечение	Длина мм	К-во шт	Выборка стали: ф или сечение	Общая длина м	Масса кг
Кр46	58	10АIII	3260	2	10АIII	6,5	4,0
	59	5ВрI	120	17	5ВрI	2,0	0,3
					Масса изделия		4,3
Кр47	60	12АIII	3260	2	12АIII	6,5	5,8
	59	5ВрI	120	17	5ВрI	2,0	0,3
					Масса изделия		6,1

ТК 1978	Каркас плоский Кр46, Кр47	Серия ПК-01-129/78	
		Вып. 5 ч.1	Лист 146

Альбом 2

Проектстройпроект

https://zavodjbi.com/

https://zavodjbi.com/

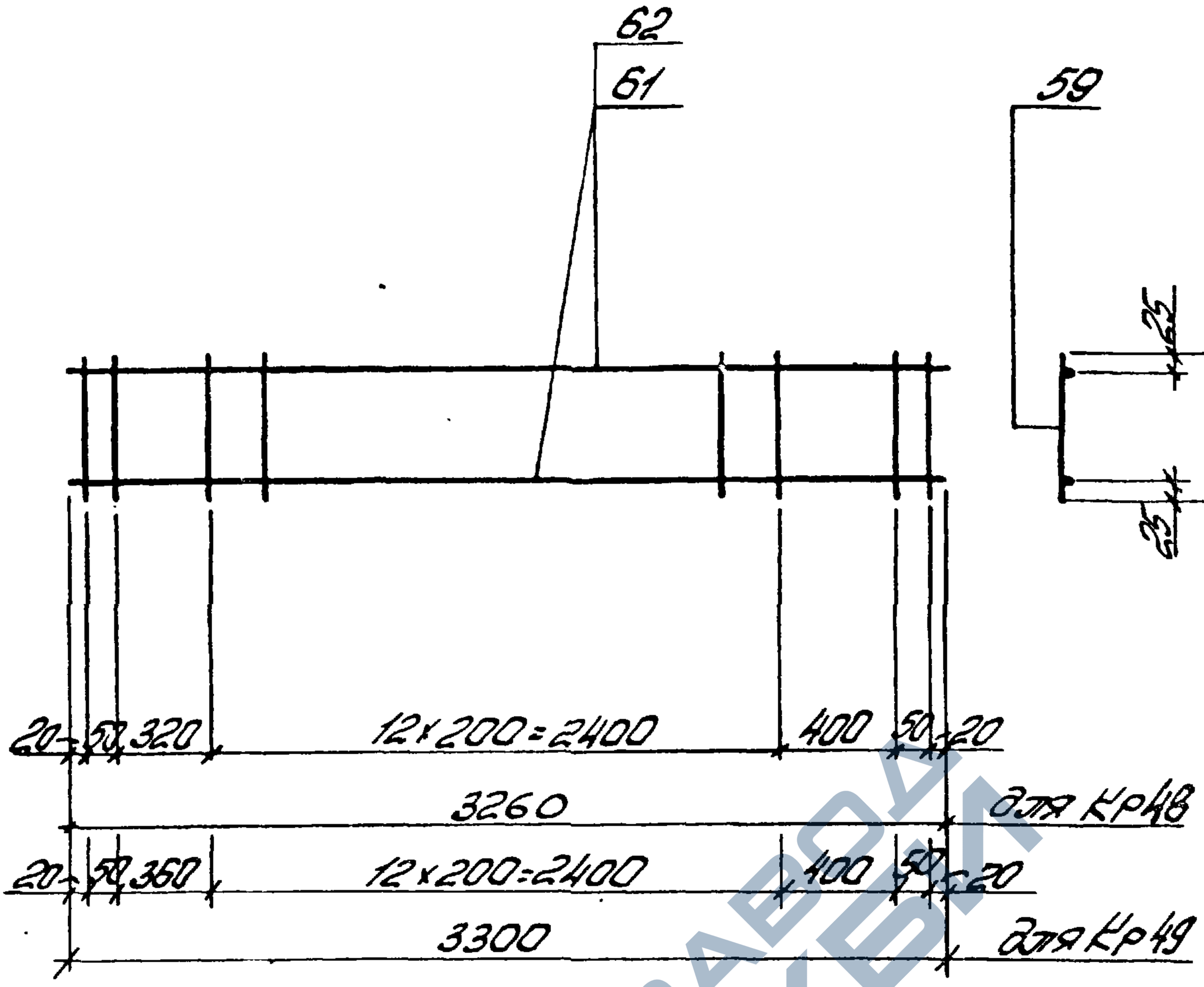

Спецификация и расход стали на одно изделие

Марка изделия	№ поз	ф или сечение	Длина мм	К-во шт	Выборка стали		
					ф или сечение	Общая длина м	Масса кг
Кр48	61	14 Ат III	3260	2	14 Ат III	6,5	7,9
	59	5 Вр I	120	17	5 Вр I	2,0	0,3
					Масса изделия		8,2
Кр49	62	14 Ат III	3300	2	14 Ат III	6,6	8,0
	59	5 Вр I	120	17	5 Вр I	2,0	0,3
					Масса изделия		8,3

ТК 1978	Каркас плоский Кр48, Кр49	Серия ПК-01-129/88	
		Вып. 5.1	Лист 147

https://zavodjbi.com/

https://zavodjbi.com/

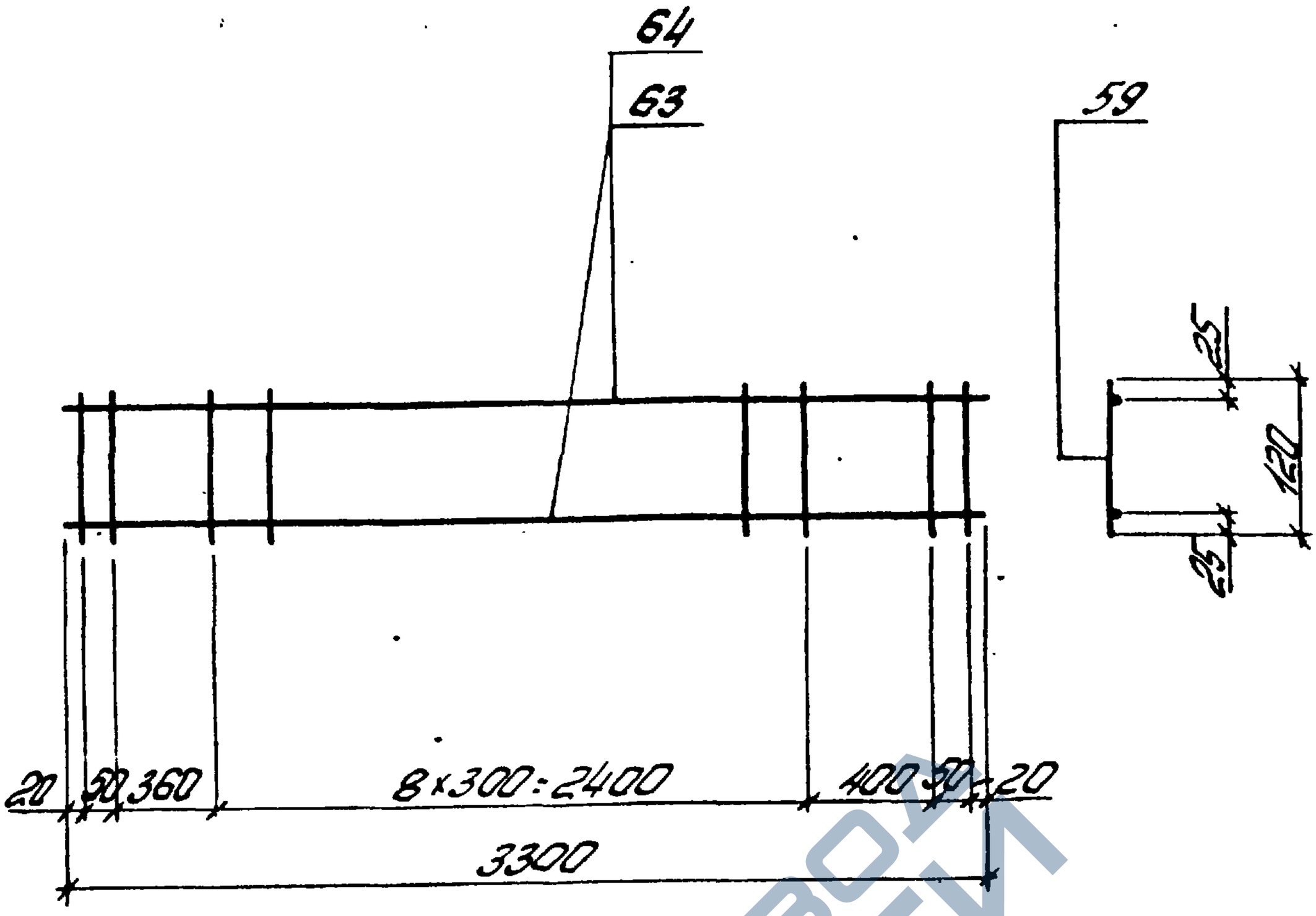

Спецификация и расход стали на одно изделие

Марка изделия	№ поз	ф или сечение	Длина мм	К-во шт	Выборка стали: ф или сечение	Общая длина м	Масса кг
Кр50	63	16АIII	3300	2	16АIII	6,6	10,4
	59	5ВрI	120	13	5ВрI	1,6	0,2
					Масса изделия		10,6
Кр51	64	18АIII	3300	2	18АIII	6,6	13,2
	59	5ВрI	120	13	5ВрI	1,6	0,2
					Масса изделия		13,4

ТК 1978	Каркас плоский Кр50, Кр51	Серия ПК-01-129/78	
		Вып. 5 ч.1	Лист 148

Альбом 2

Дудкак

Рук. бр.

Киевский Промстройпроект

https://zavodjbi.com/

https://zavodjbi.com/

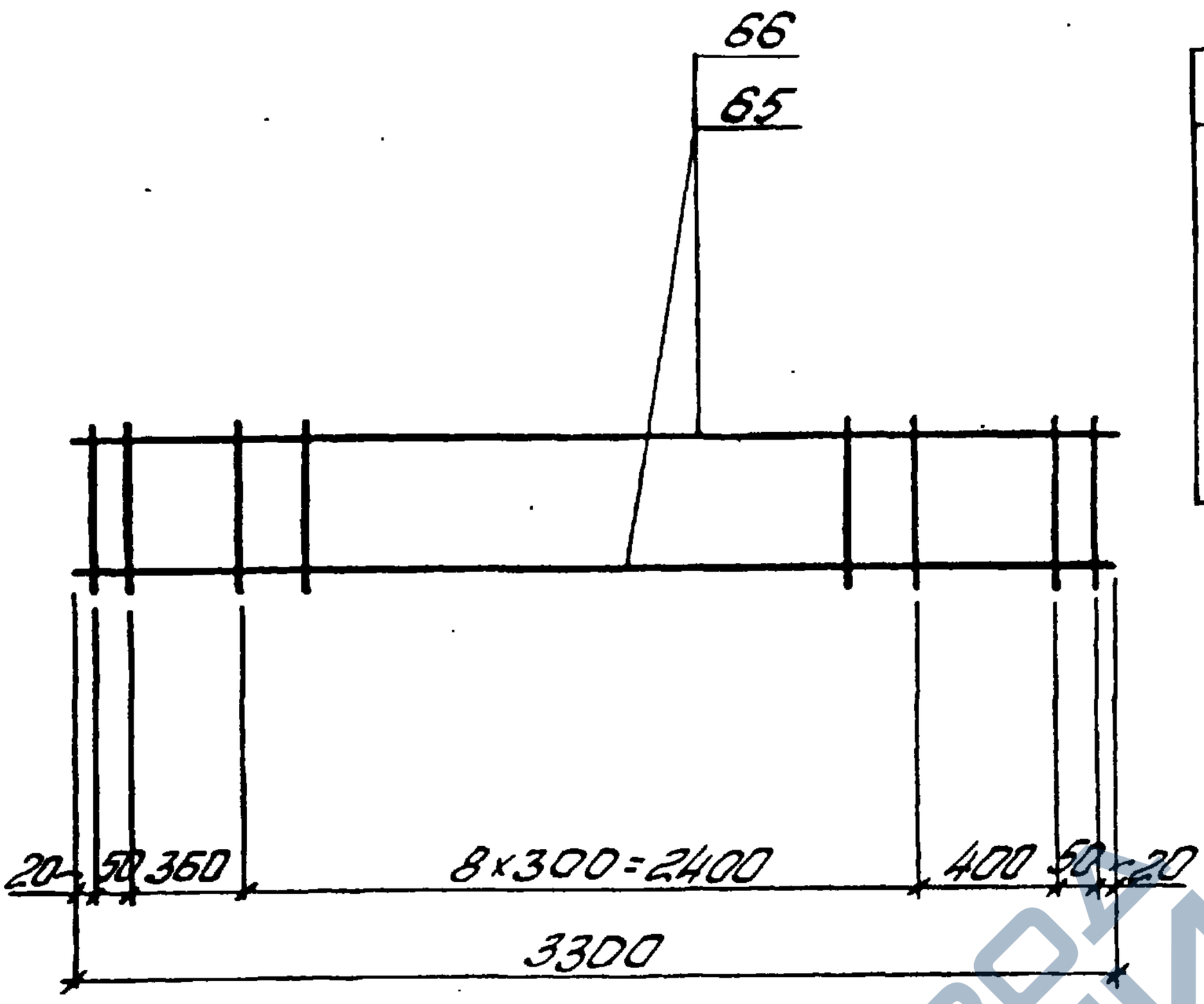

Спецификация и расход стали на одно изделие

Марка изделия	№ поз.	ф или сечение	Длина мм	К-во шт	Выборка стали		
					ф или сечение	Общая длина м	Масса кг
Кр52	65	20 AIII	3300	2	20 AIII	6,6	16,3
	59	5 BpI	120	13	5 BpI	1,6	0,2
					Масса изделия		16,5
Кр53	66	22 AIII	3300	2	22 AIII	6,6	19,7
	67	6 AI	120	13	6 AI	1,6	0,4
					Масса изделия		20,1

ТК 1978	Каркас плоский Кр52, Кр53	Серия ПК-01-129/88	
		Вып. 5 ч.1	Лист 149

https://zavodjbi.com/

Альбом 2

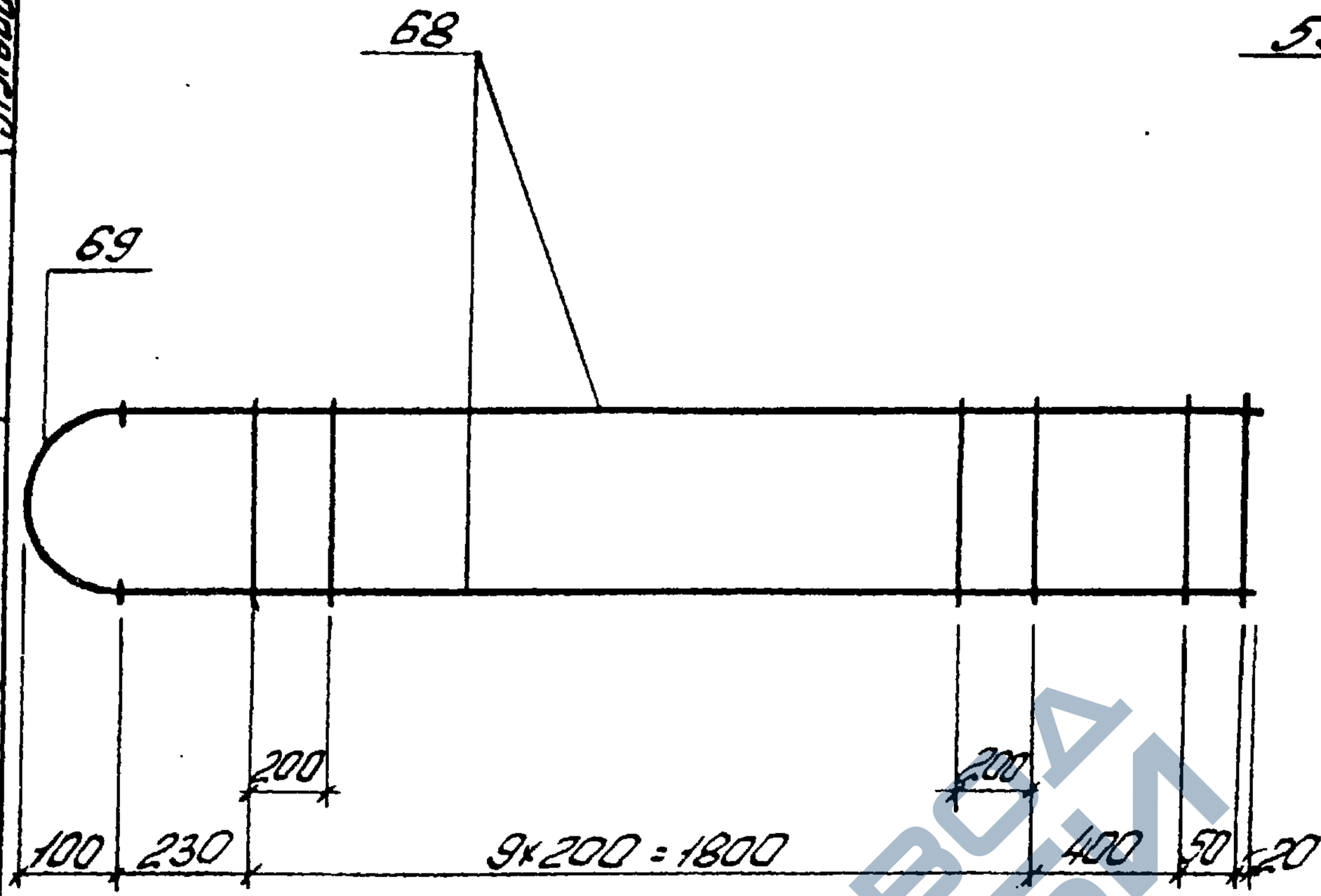

Деталь приварки поз. 69 к поз. 68

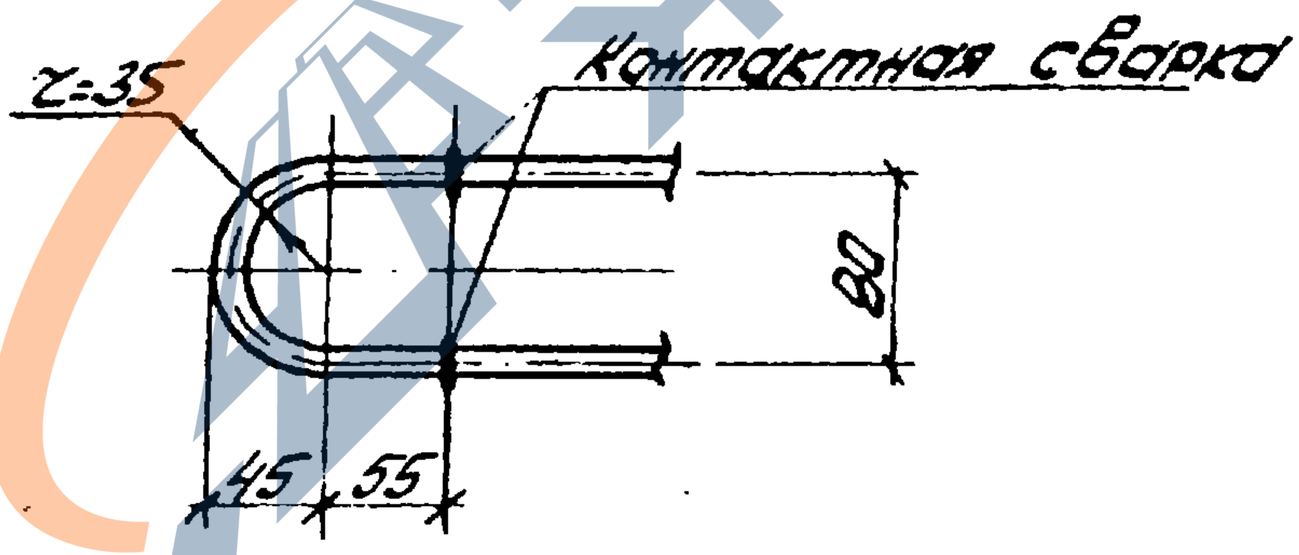

Спецификация и расход стали на одно изделие

Марка изделия	№ поз.	ф или сечение	Длина мм	К-во шт	Выборка стали		
					ф или сечение	Общая длина м	Масса кг
Кр54	68	10АIII	2500	2	10АIII	5,0	3,1
	69	10АI	240	1	10АI	0,24	0,1
	59	5ВрI	120	12	5ВрI	1,5	0,2
					Масса изделия		3,4

ТК 1978	Каркас плоский Кр54	Серия ПК-01-129/78	
		Вып. 5 4.1	Лист 150

Киевский Протстройпроект

Рук БР

Дужак

Ильин

17422-03 41

https://zavodjbi.com/

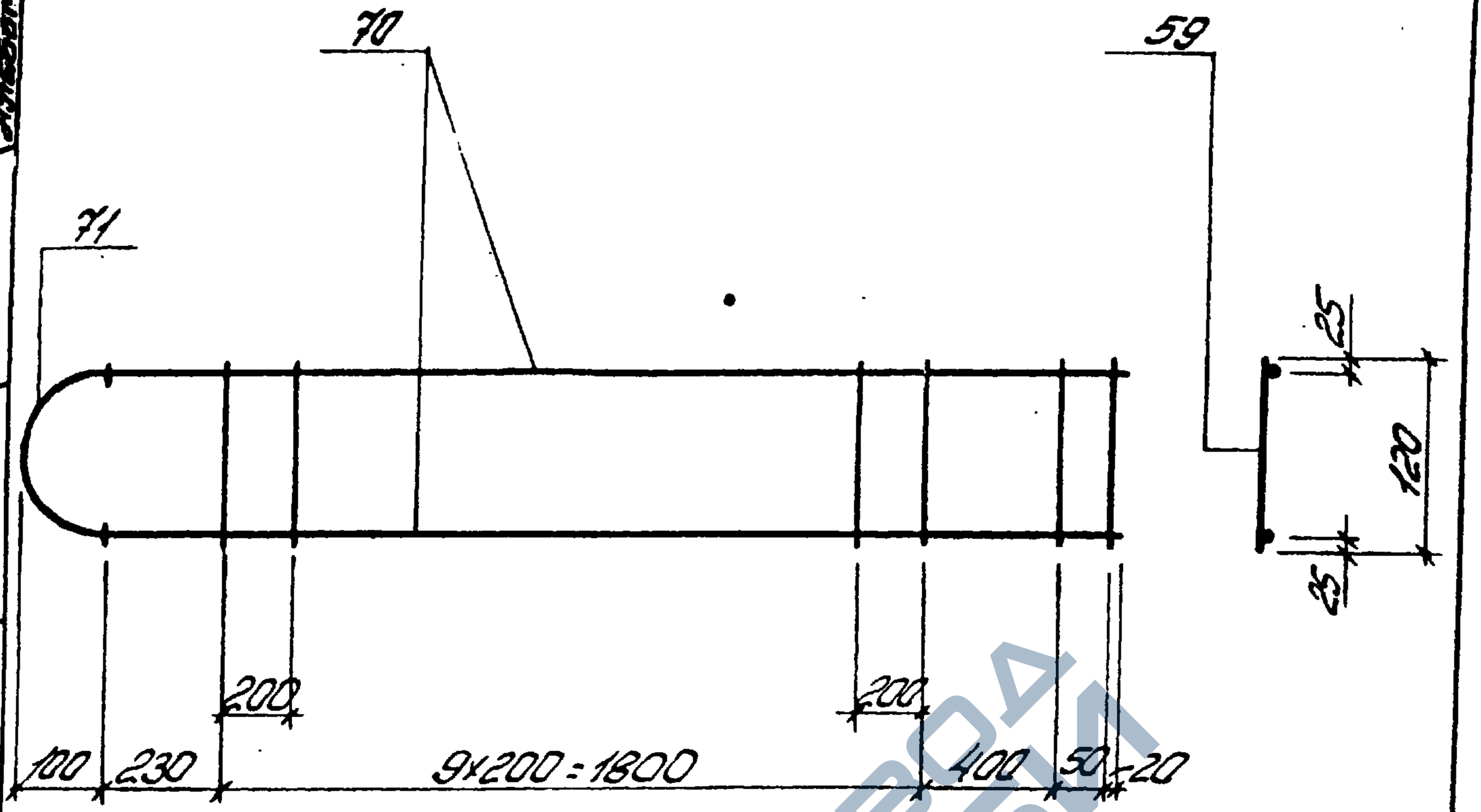

Деталь привязки поз. 71 к поз. 70

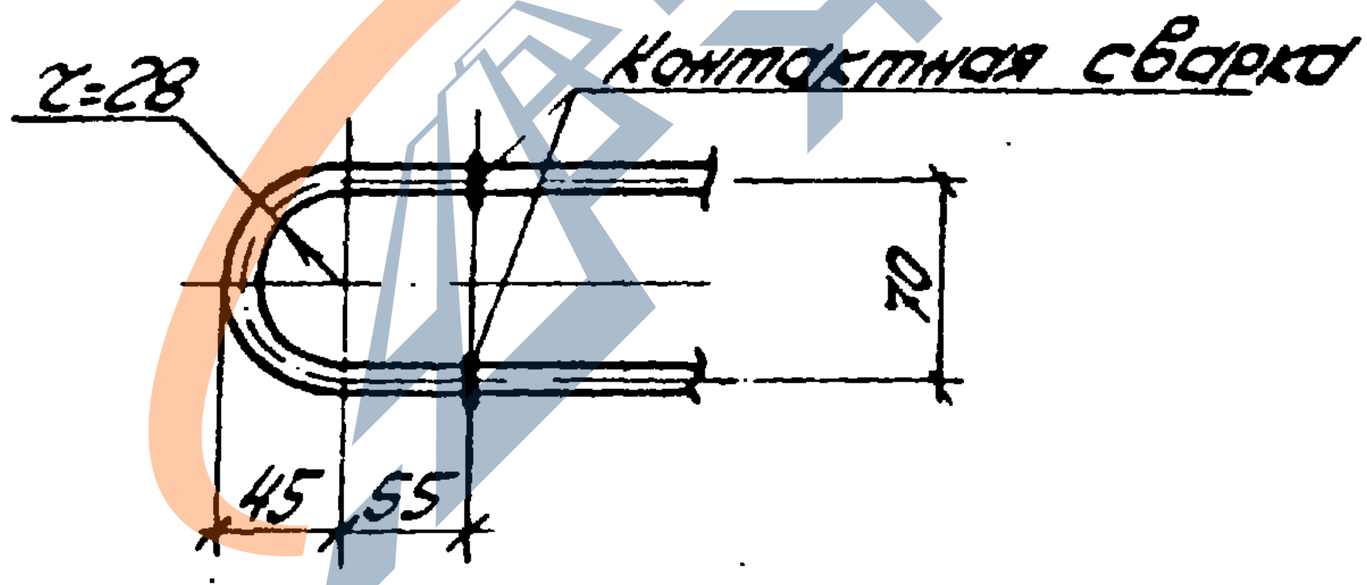

Спецификация и расход стали на одно изделие

Марка изделия	№ поз.	ф или сечение	Длина мм	К-во шт	Выборка стали		
					ф или сечение	Общая длина м	Масса кг
Кр55	70	14АIII	2500	2	14АIII	5,0	6,0
	71	14АI	220	1	14АI	0,22	0,3
	59	5Вр!	120	12	5Вр!	1,5	0,2
					Масса изделия		6,5

ТК 1978	Каркас плоский Кр55	Серия ПК-01-129/78	
		Вып. 5 ч.1	Лист 151

https://zavodjbi.com/

https://zavodjbi.com/

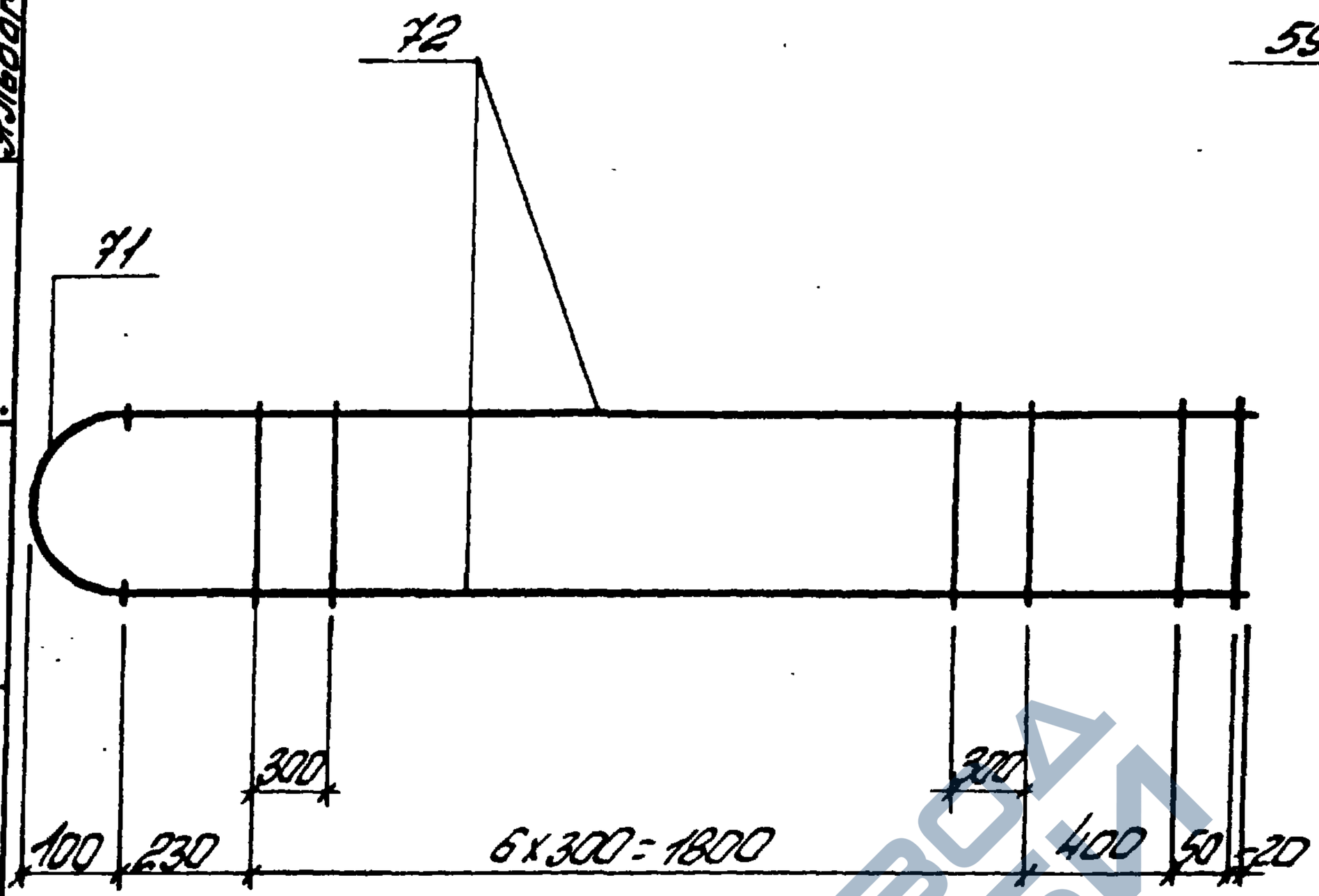

Деталь привязки поз. 71 к поз. 72

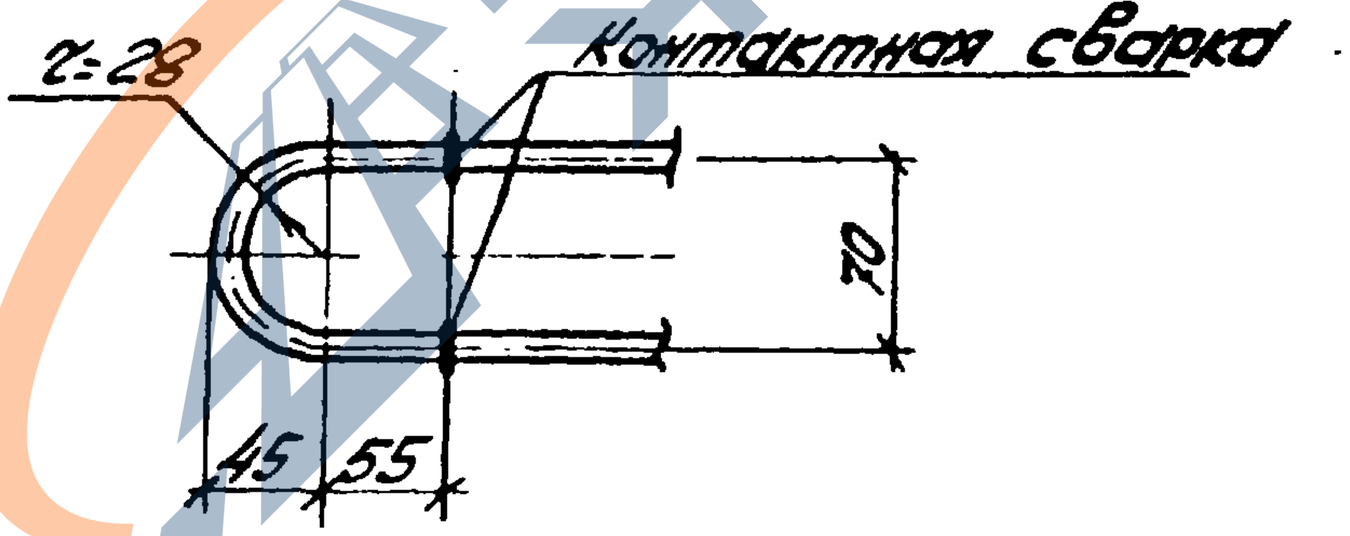

Спецификация и расход стали на одно изделие

Марка изделия	№ поз.	∅ или сечение	Длина мм	К-во шт	Выборка стали		
					∅ или сечение	Общая длина м	Масса кг
Кр56	72	16АIII	2500	2	16АIII	5,0	7,9
	71	14АI	220	1	14АI	0,22	0,3
	59	5ВрI	120	9	5ВрI	1,1	0,2
					Масса изделия		8,4

Инв. № подл. | Подпись и дата | Взам. инв. №

ТК 1978

Каркас плоский Кр56

Серия ПК-01-129/78

Вып. 54.1 | Лист 152

https://zavodjbi.com/

https://zavodjbi.com/

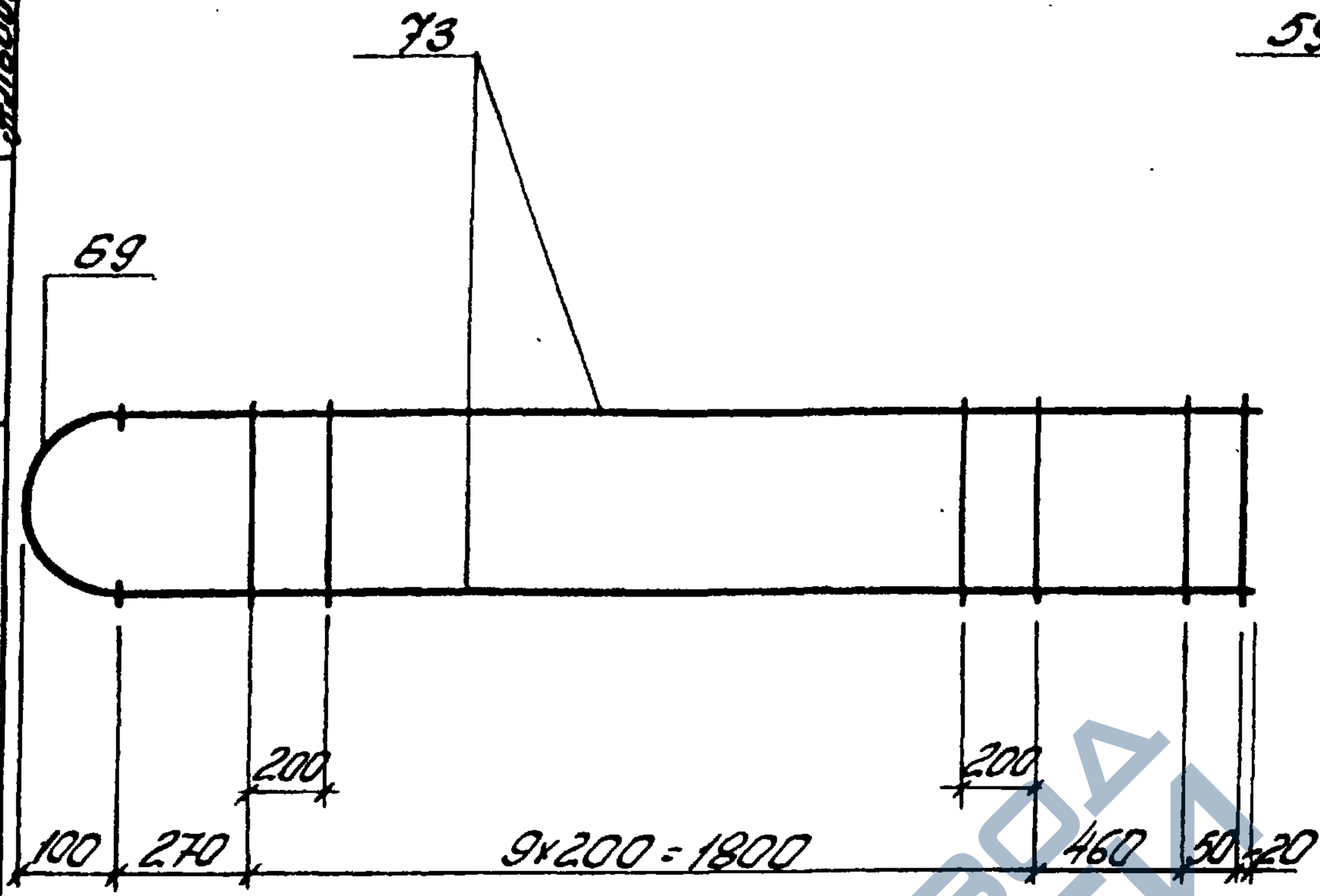

Деталь привязки поз. 69 к поз. 73

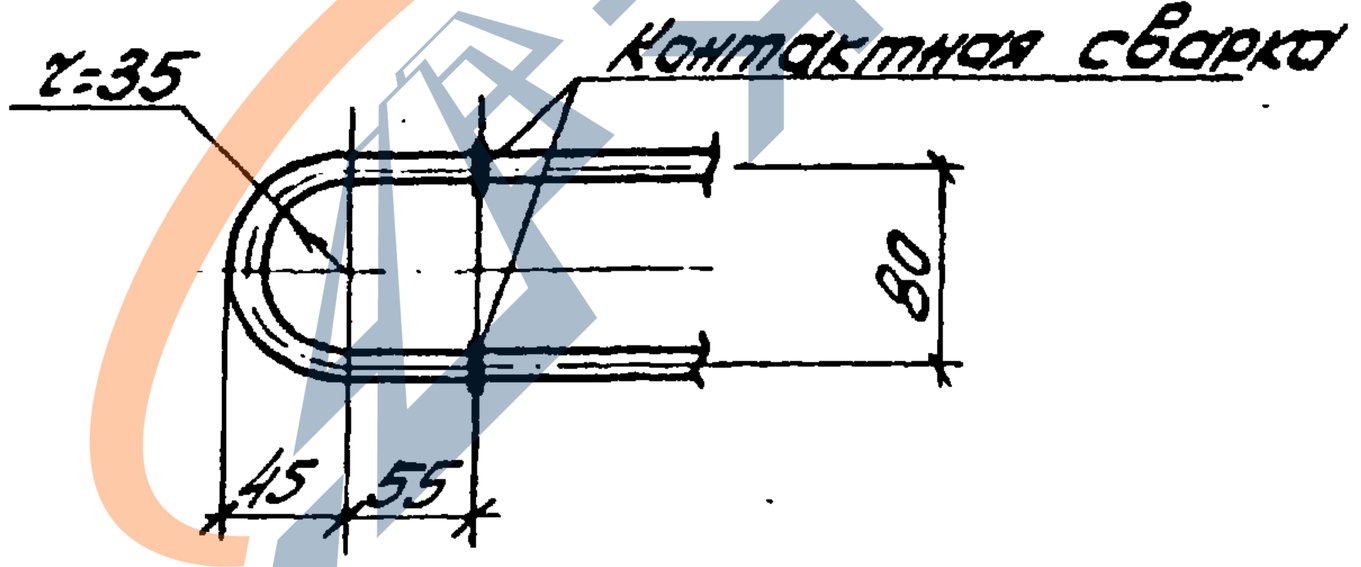

Спецификация и расход стали на одно изделие

Марка изделия	№ поз.	⌀ или сечение	Длина мм	К-во шт.	Выборка стали		
					⌀ или сечение	Общая длина м	Масса кг
Кр57	73	10 AIII	2600	2	10 AIII	5,2	3,2
	69	10 AI	240	1	10 AI	0,24	0,1
	59	5 Bp I	120	12	5 Bp I	1,5	0,2
					Масса изделия		3,5

ТК 1978	Каркас плоский Кр57	Серия ПК-01-129/78	
		Вып. 54.1	Лист 153

https://zavodjbi.com/

https://zavodjbi.com/

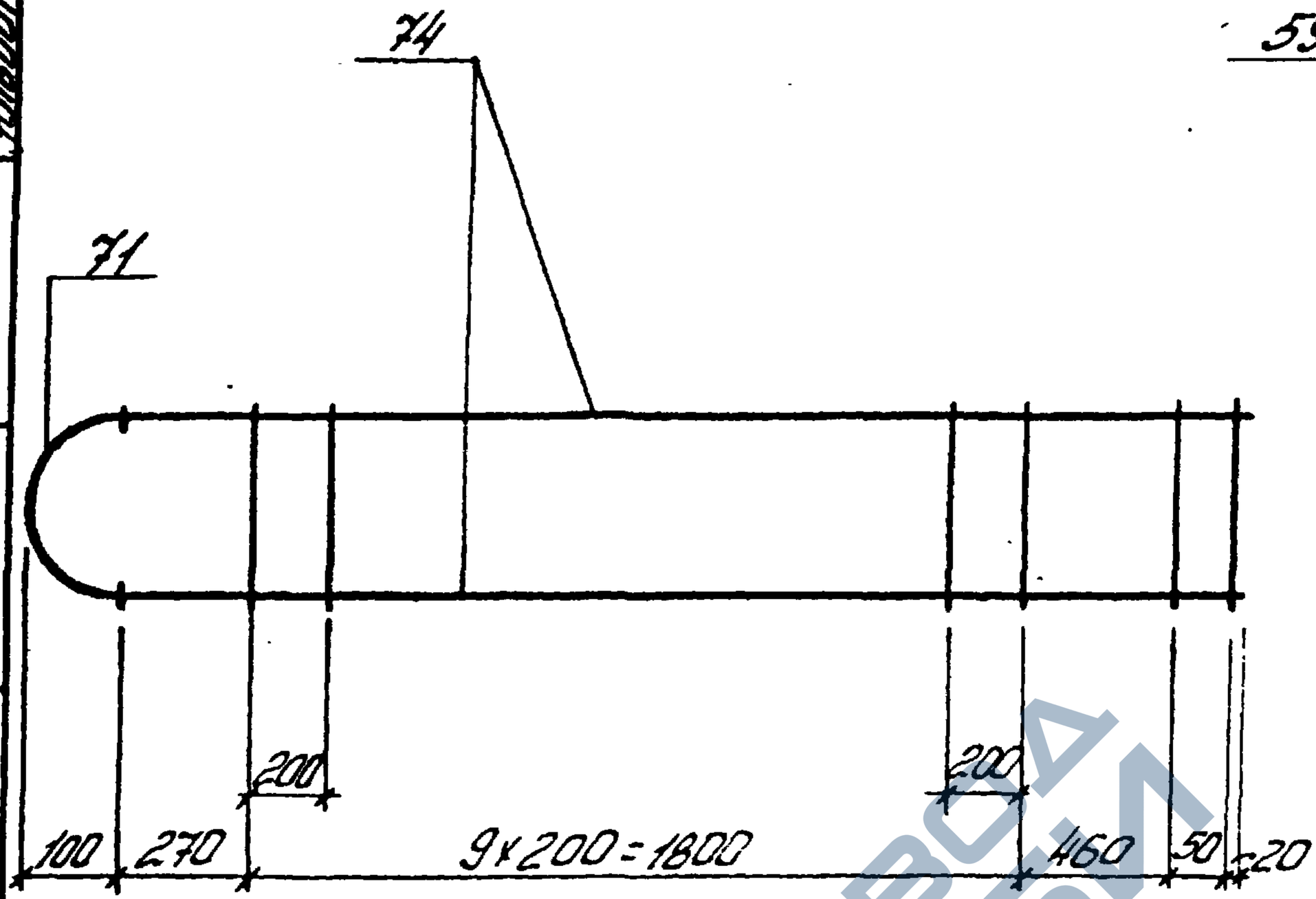

Деталь приборки поз. 71 к поз. 74

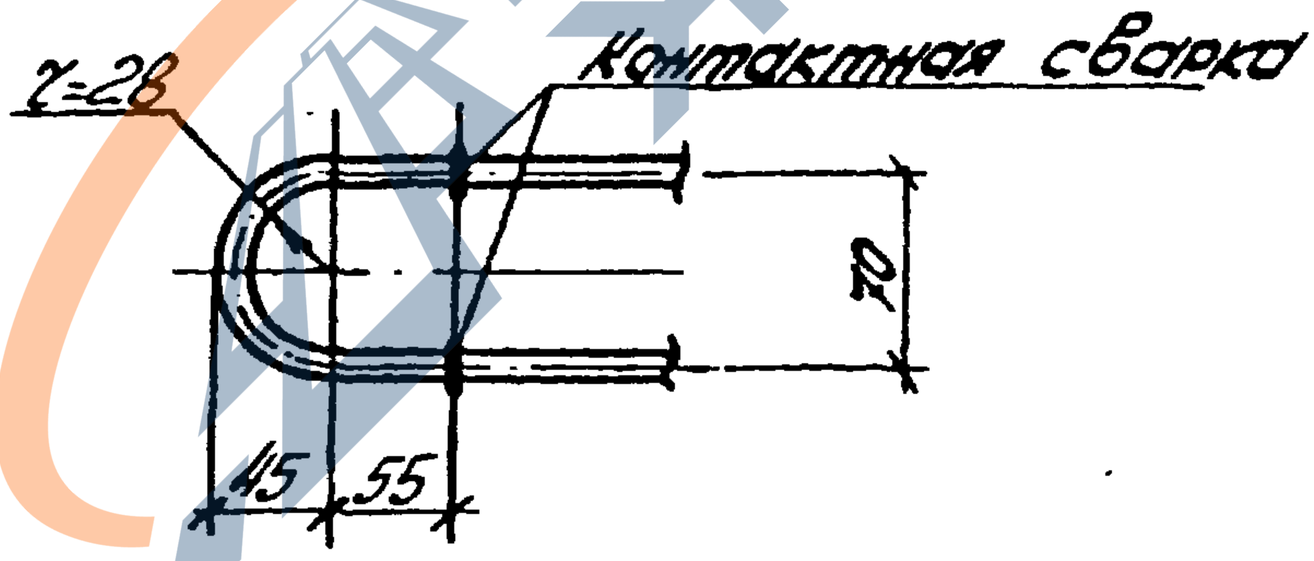

Спецификация и расход стали на одно изделие

Марка изделия	№ поз.	⌀ или сечение	Длина мм	К-во шт	Выборка стали		
					⌀ или сечение	Общая длина м	Масса кг
Кр58	74	12 AIII	2600	2	12 AIII	5,2	4,6
	71	14 AI	220	1	14 AI	0,22	0,3
	59	5Вр	120	12	5Вр I	1,5	0,2
					Масса изделия		5,1

ТК 1978	Каркас плоский Кр58	Серия ПК-01-129/78	
		Вып. 54.1	Лист 154

Типовой проект

https://zavodjbi.com/

https://zavodjbi.com/

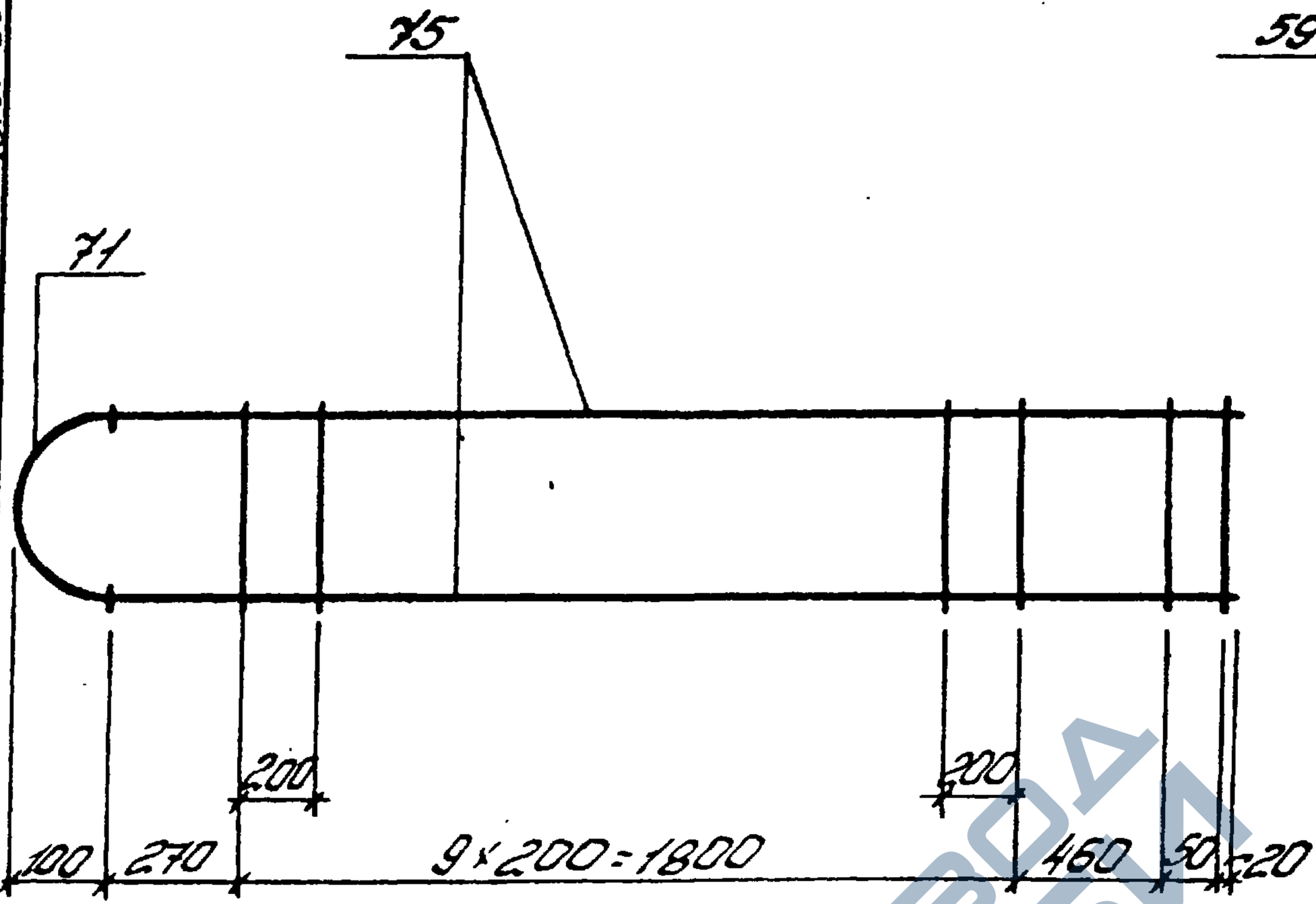

Деталь привязки поз. 71 к поз. 75

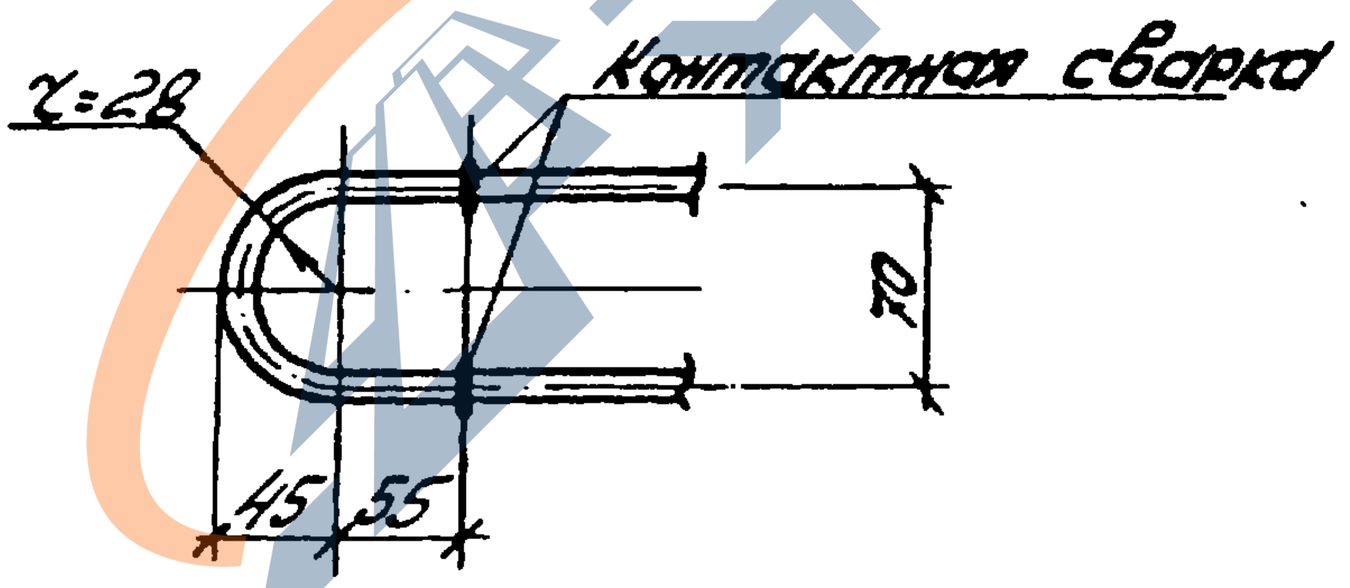

Спецификация и расход стали на одно изделие

Марка изделия	№ поз.	⌀ или сечение	Длина мм	К-во шт	Выборка стали		
					⌀ или сечение	Общая длина м	Масса кг
Кр59	75	14 А III	2600	2	14 А III	5,2	6,3
	71	14 А I	220	1	14 А I	0,22	0,3
	59	5 Вр I	120	12	5 Вр I	1,5	0,2
		Эскиз			Масса изделия		6,8

ТК 1978	Каркас плоский Кр59	Серия ПК-01-129/78	Вып. 5 4.1 / Лист 155

https://zavodjbi.com/

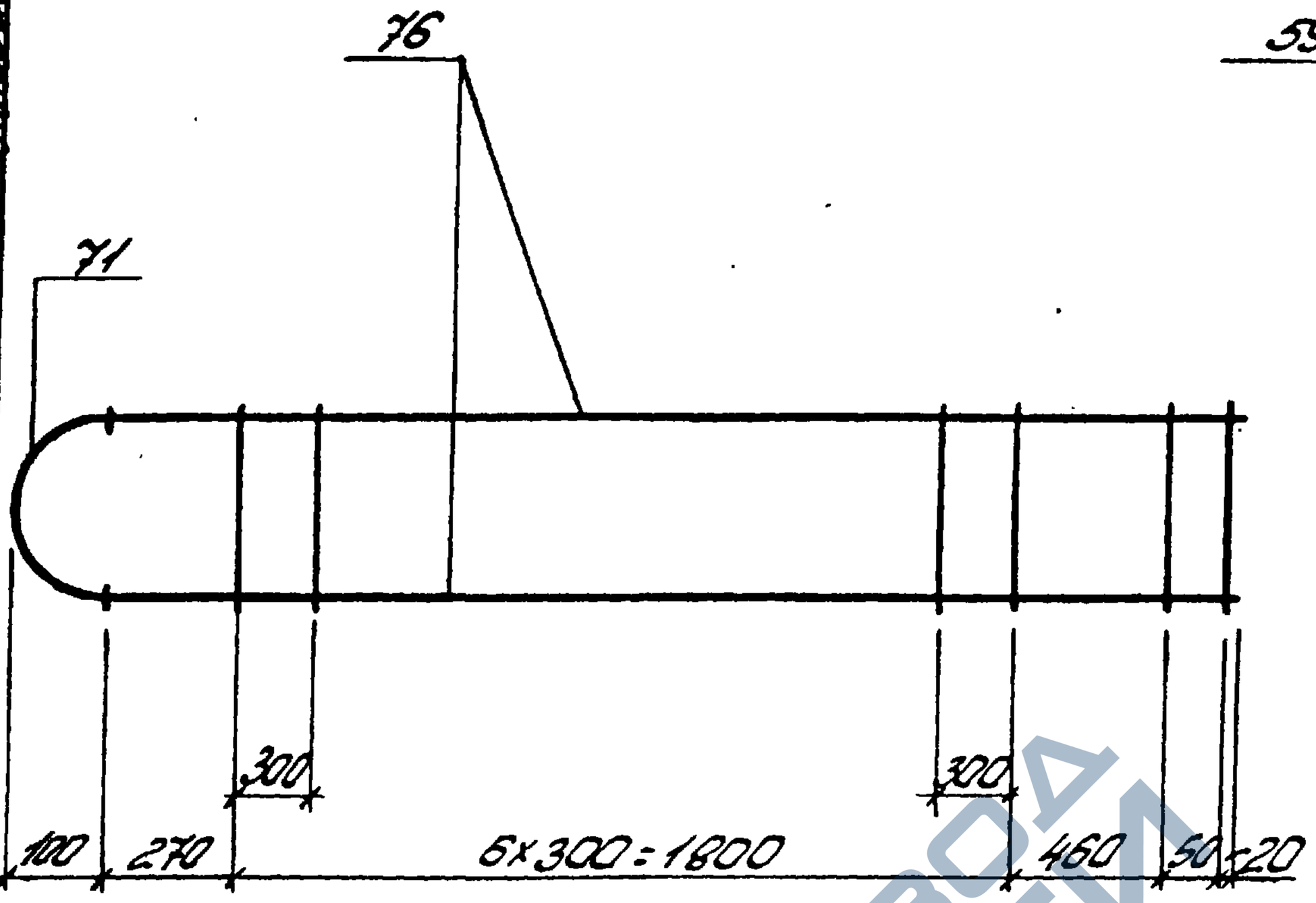

Деталь привязки поз. 71 к поз. 76

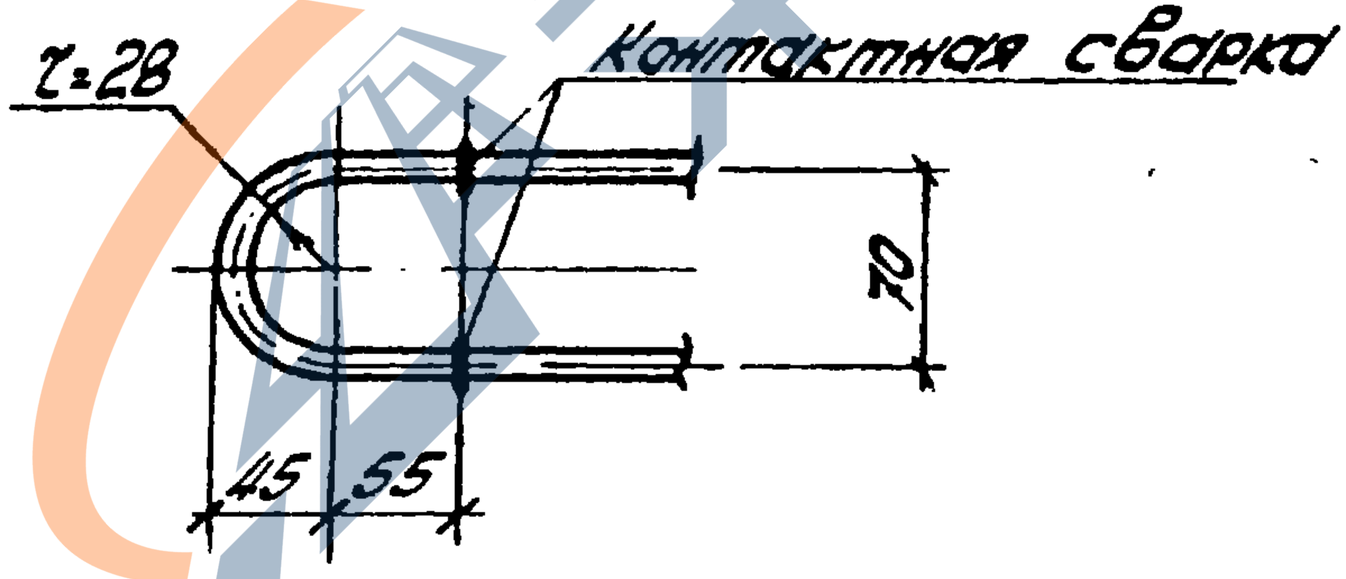

Спецификация и расход стали на одно изделие

Марка изделия	№ поз.	∅ или сечение	Длина мм	К-во шт.	Выборка стали		
					∅ или сечение	Общая длина м	Масса кг
Кр60	76	16 А III	2600	2	16 А III	5,2	8,2
	71	14 А I	220	1	14 А I	0,22	0,3
	59	5 Вр I	120	9	5 Вр I	1,1	0,2
					Масса изделия		8,7

ТК 1978	Каркас плоский Кр60	Серия ПК-01-129/78	
		Вып. 5ч.1	Лист 156

https://zavodjbi.com/

https://zavodjbi.com/

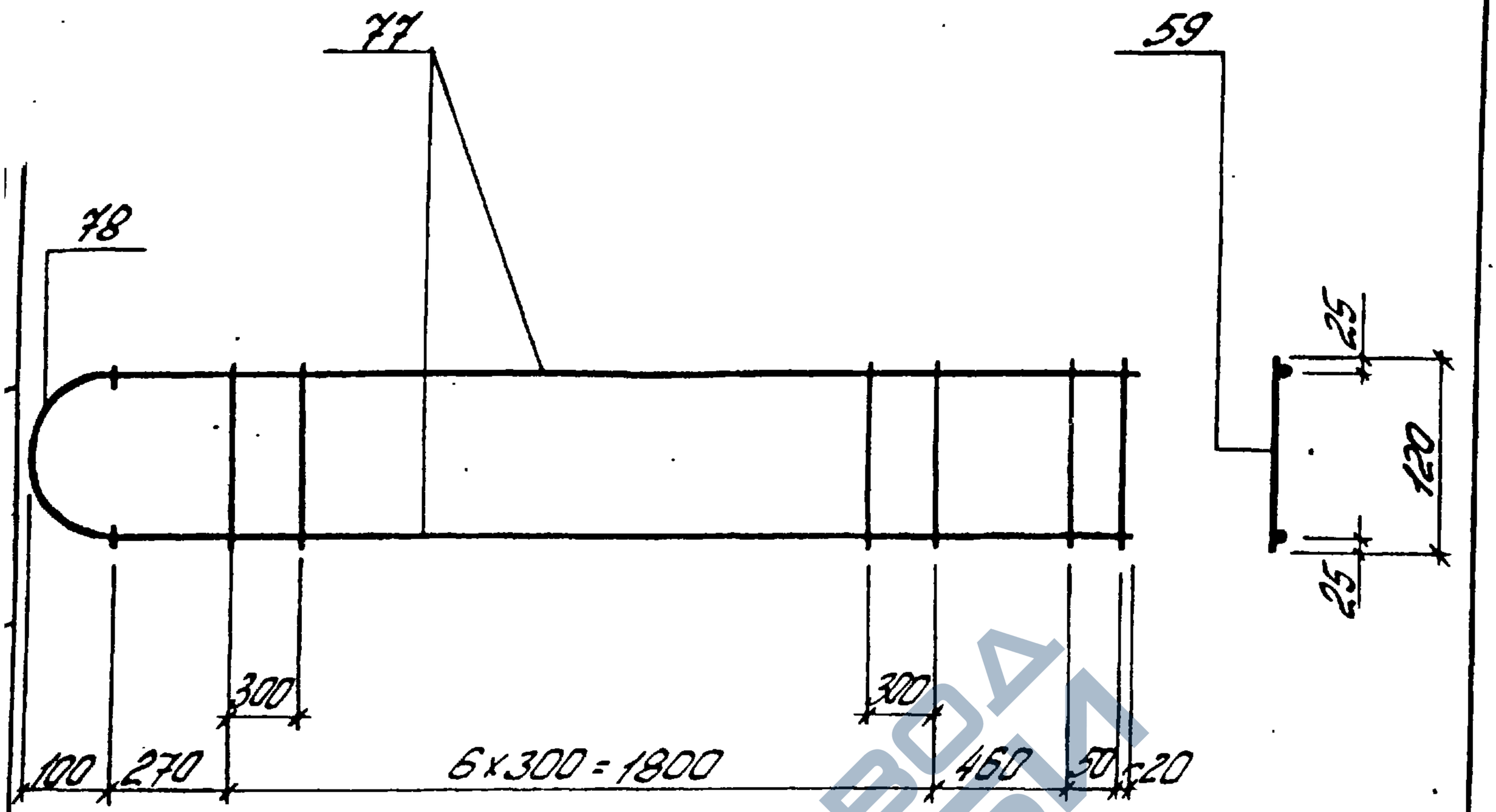

Деталь приварки поз. 78 к поз. 77

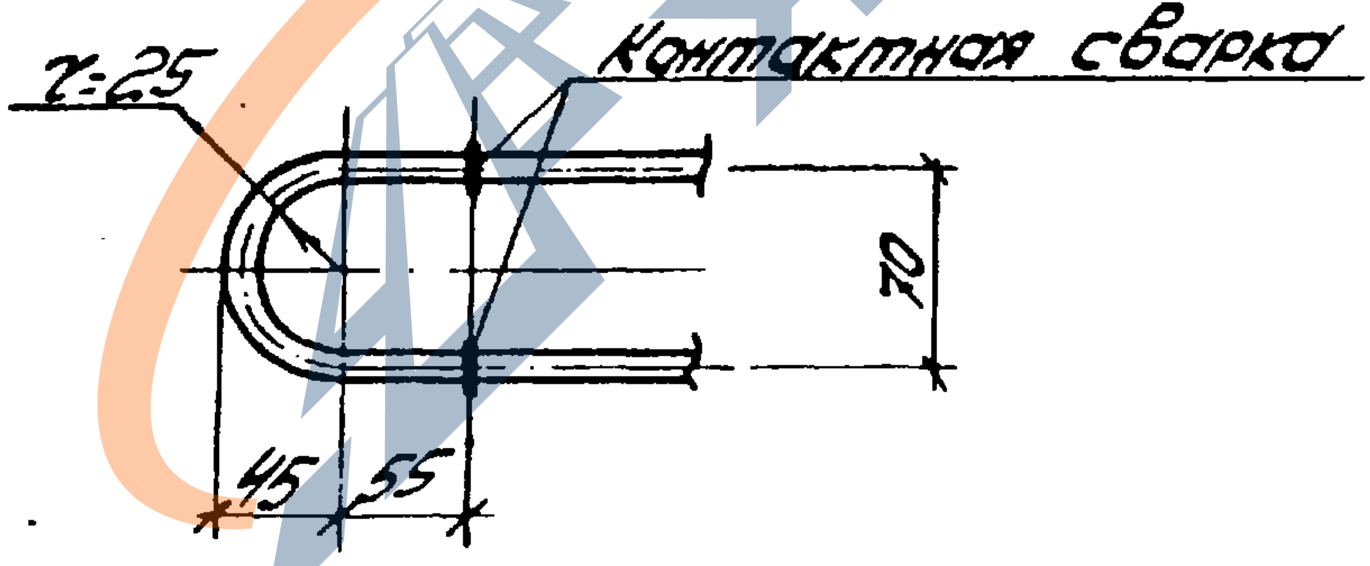

Спецификация и расход стали на одно изделие

Марка изделия	№ поз.	ф или сечение	Длина мм	К-во шт	Выборка стали		
					ф или сечение	Общая длина м	Масса кг
Кр61	77	18 Ат III	2600	2	18 Ат III	5,2	10,4
	78	20 Ат I	220	1	20 Ат I	0,22	0,5
	59	5 Вр I	120	9	5 Вр I	1,1	0,2
					Масса изделия		11,1

ТК	Каркас плоский Кр61	Серия ПК-01-129/78	
5.78		Вып. 5ч.1	Лист 157

https://zavodjbi.com/

17422-03 48

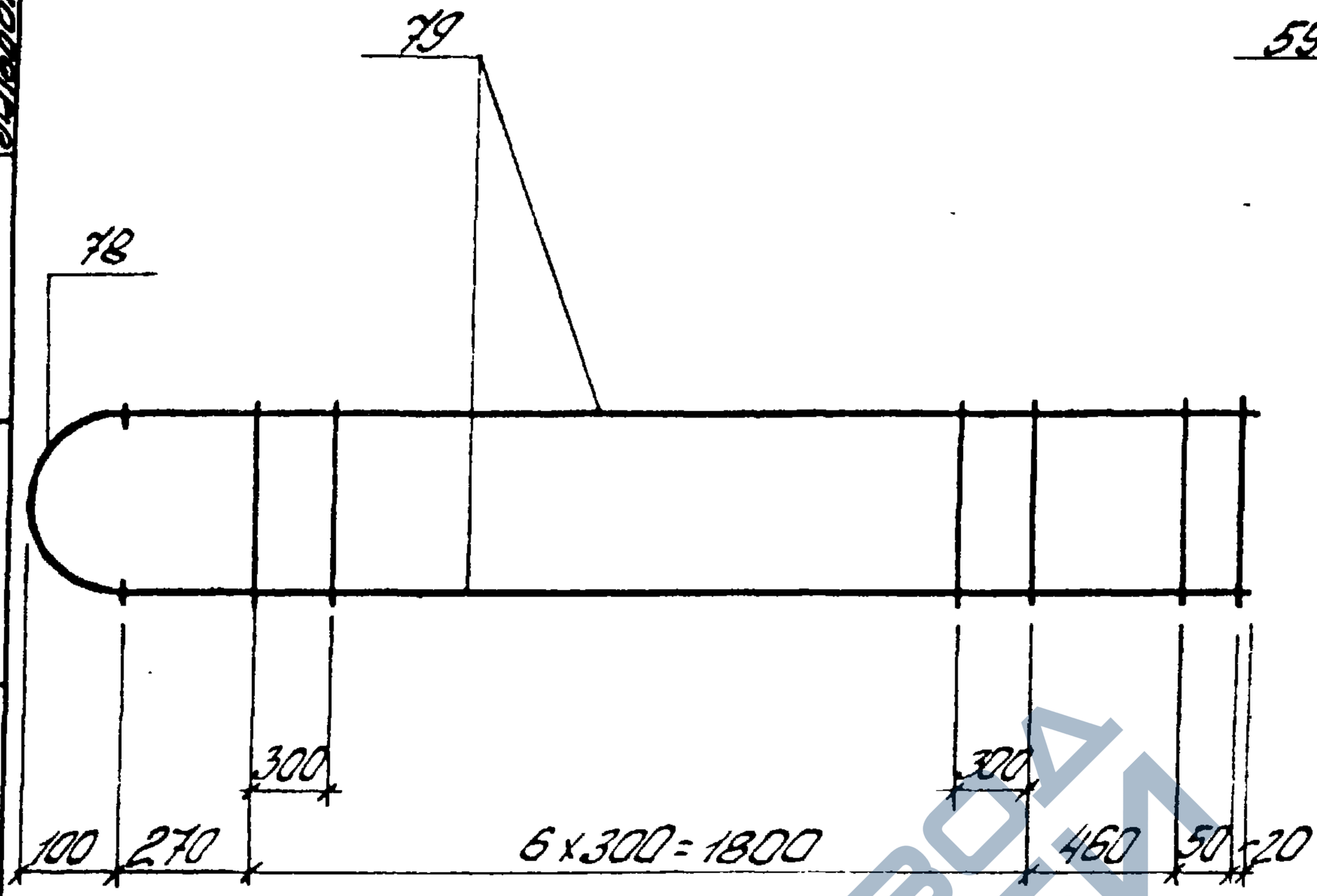

Деталь приварки поз. 78 к поз. 79

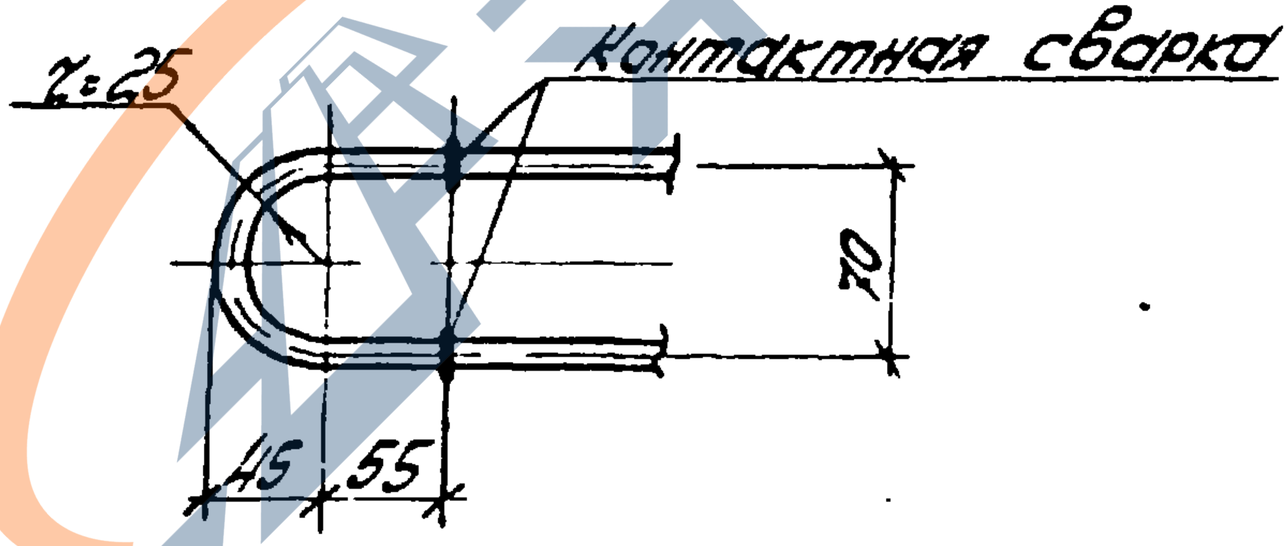

Спецификация и расход стали на одно изделие

Марка изделия	№ поз.	ф или сечение	Длина мм	К-во шт	Выборка стали		
					ф или сечение	Общая длина м	Масса кг
Кр62	79	20АIII	2600	2	20АIII	5,2	12,8
	78	20АI	220	1	20АI	0,22	0,5
	59	5ВрI	120	9	5ВрI	1,1	0,2
					Масса изделия		13,5

ТК 1978	Каркас плоский Кр62	Серия ПК-01-129/78	
		Вып. 5 ч.1	Лист 158

Ленинград Протестройпроект | Рук. бр. | Дужак | Бутт

Альбом 2

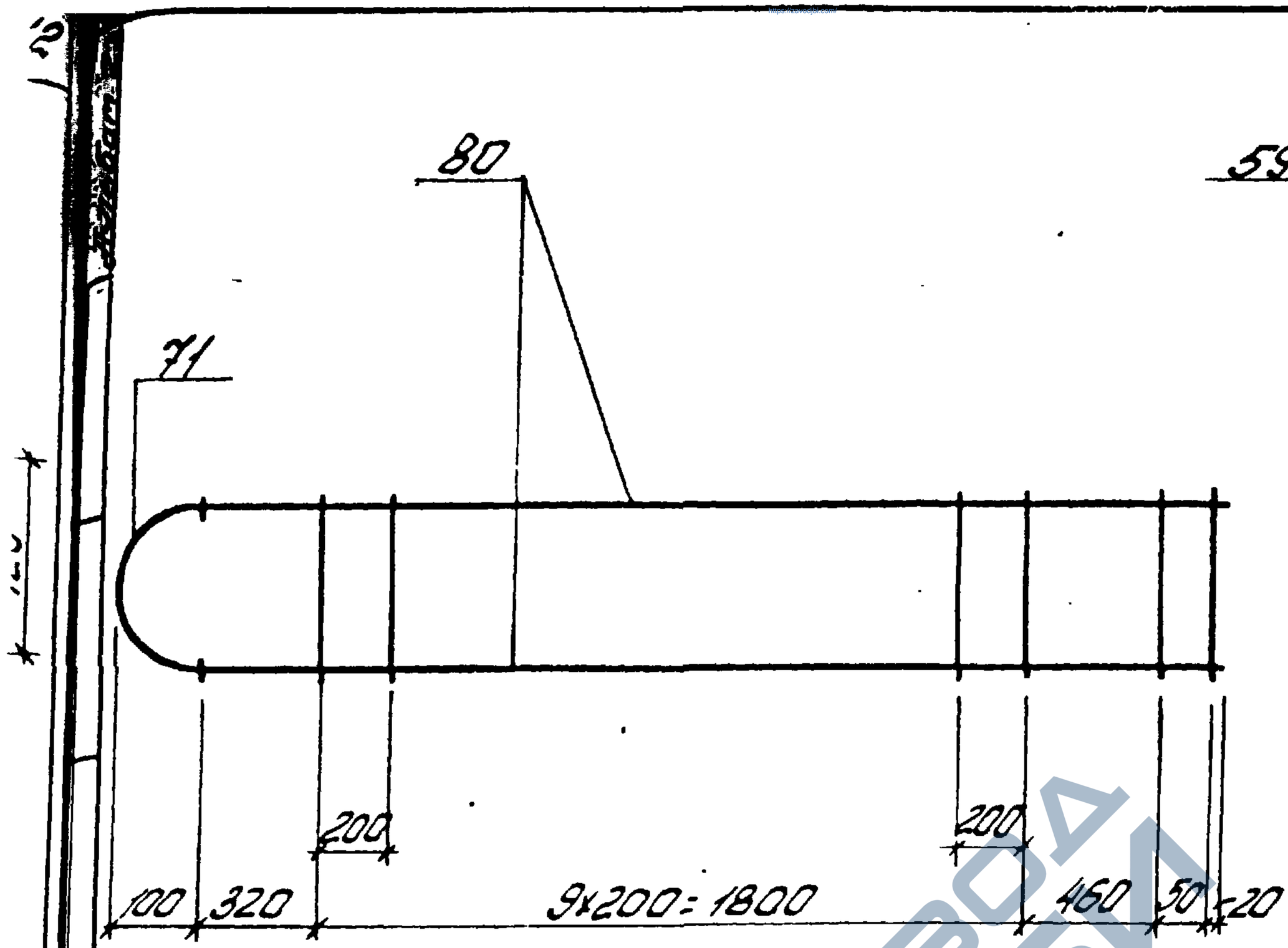

Деталь привязки поз. 71 к поз. 80

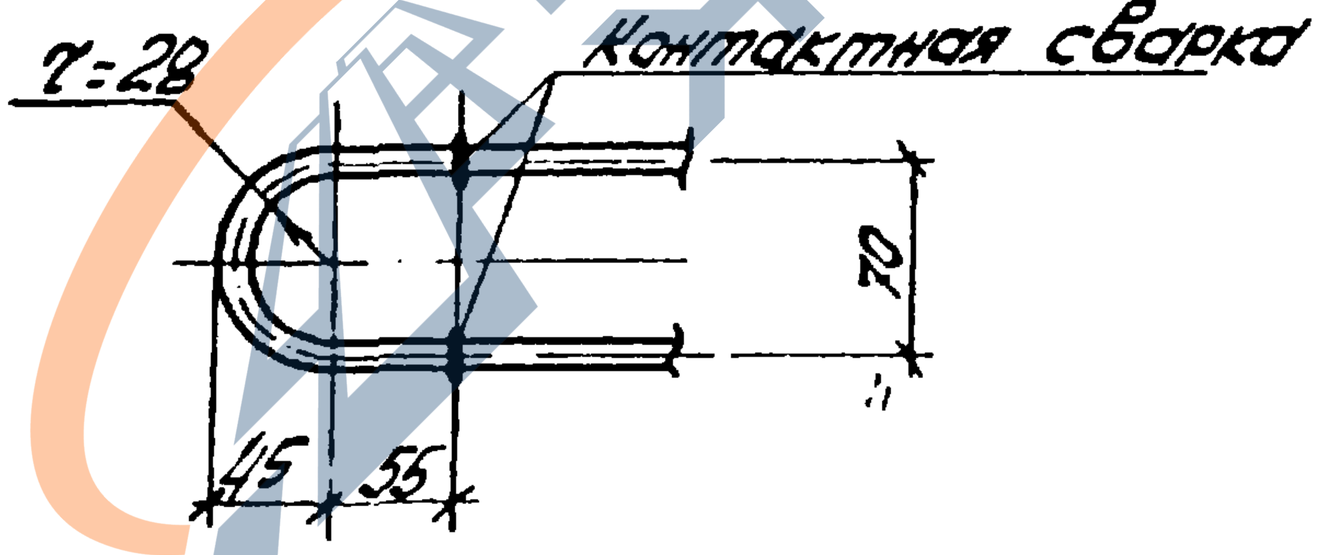

Спецификация и расход стали на одно изделие

Марка изделия	№ поз.	ф или сечение	Длина мм	К-во шт	Выборка стали		
					ф или сечение	Общая длина м	Масса кг
Кр63	80	14Ат-III	2650	2	14Ат-III	5,3	6,4
	71	14Ат-I	220	1	14Ат-I	0,22	0,3
	59	5Вр-I	120	12	5Вр-I	1,5	0,2
					Масса изделия		6,9

ТК 1978	Каркас плоский Кр63	Серия ПГ-01-129/78	
		Вып. 5.4.1	Лист 159

https://zavodjbi.com/

Альбом 2

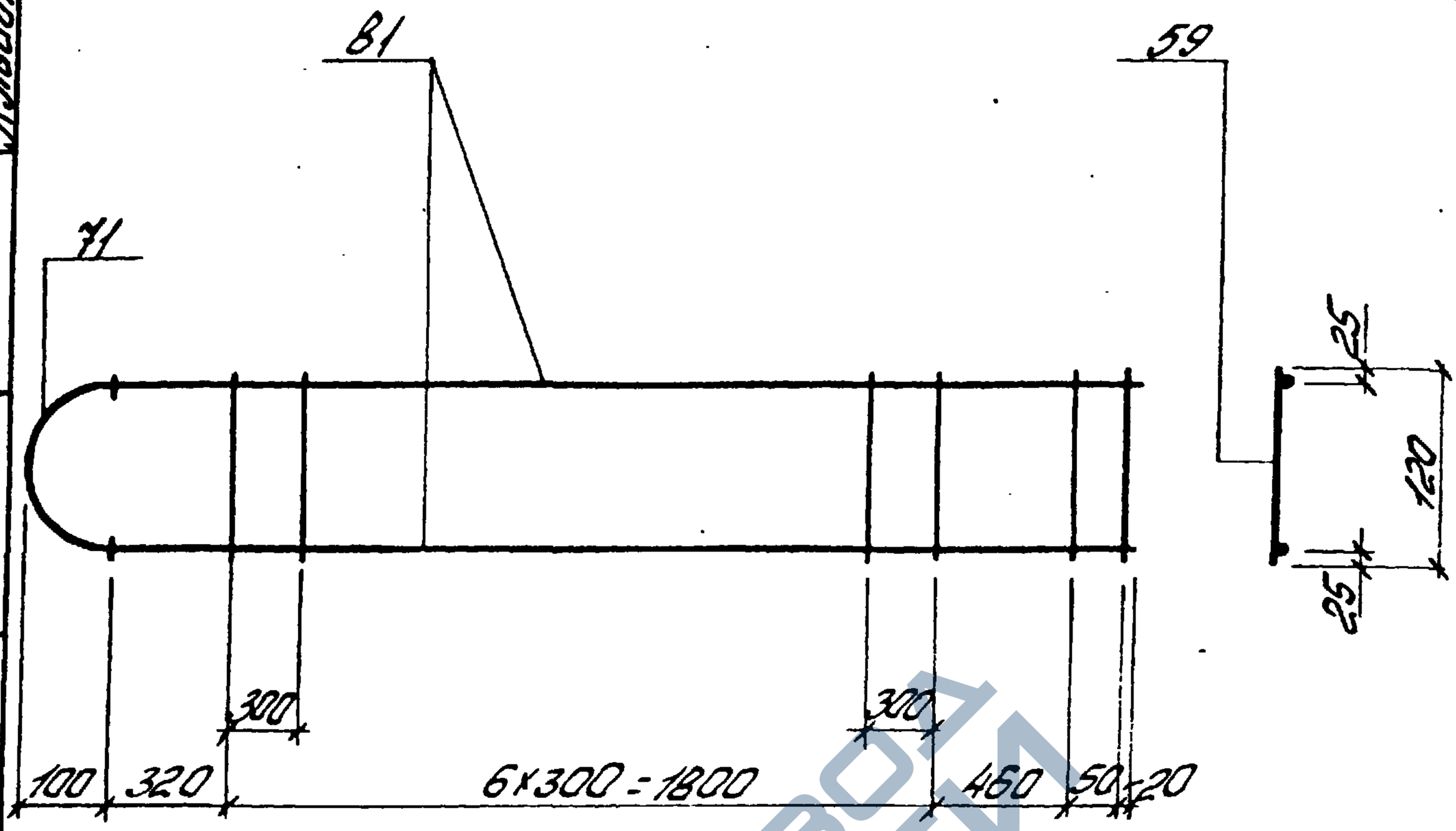

Деталь приварки поз. 71 к поз. 81

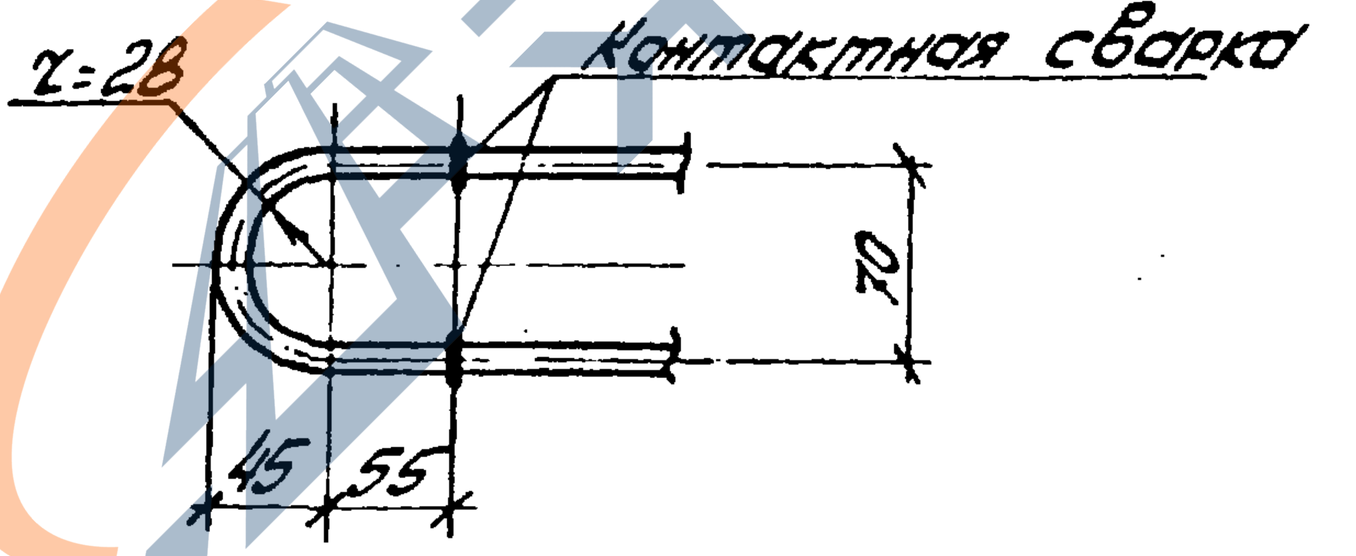

Спецификация и расход стали на одно изделие

Марка изделия	№ поз.	ф или сечение	Длина мм	К-во шт	Выборка стали		
					ф или сечение	Общая длина м	Масса кг
Кр64	81	16ЛIII	2650	2	16ЛIII	5,3	8,4
	71	14ЛI	220	1	14ЛI	0,22	0,3
	59	5ВрI	120	9	5ВрI	1,1	0,2
					Масса изделия		8,9

ТК 1978	Каркас плоский Кр64	Серия ПК-01-129/78	
		Вып. 5 ч.1	Лист 160

Рук. бр. | Дужак | Протистройпроект

17422-03 51

https://zavodjbi.com/

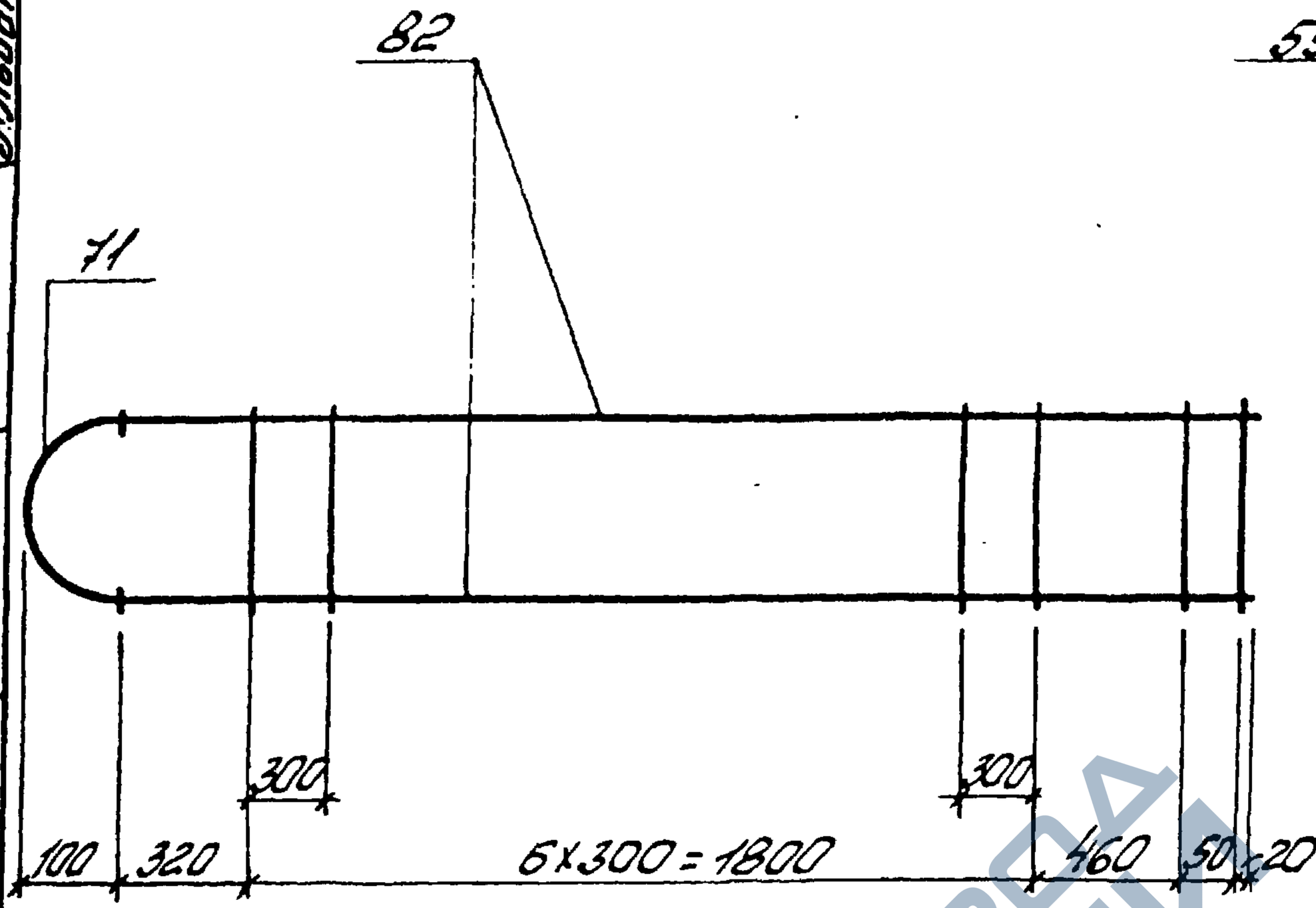

Деталь привязки поз. 71 к поз. 82

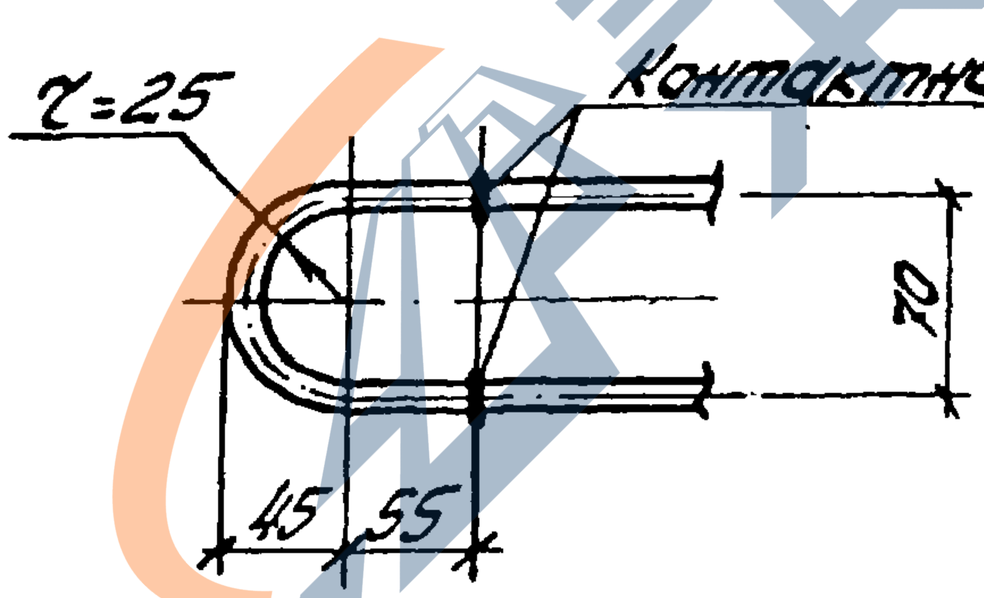

Спецификация и расход стали на одно изделие

Марка изделия	№ поз.	∅ или сечение	Длина мм	К-во шт	Выборка стали		
					∅ или сечение	Общая длина м	Масса кг
Кр65	82	20 AIII	2650	2	20 AIII	5,3	13,1
	71	20 AI	220	1	20 AI	0,22	0,5
	59	5 Bpi	120	9	5 Bpi	1,1	0,2
					Масса изделия		13,8

ТК 1978	Каркас плоский Кр65	Серия ПК-01-129/78	
		Вып. 5 ч.1	Лист 161

17422-03 52

https://zavodjbi.com/

https://zavodjbi.com/

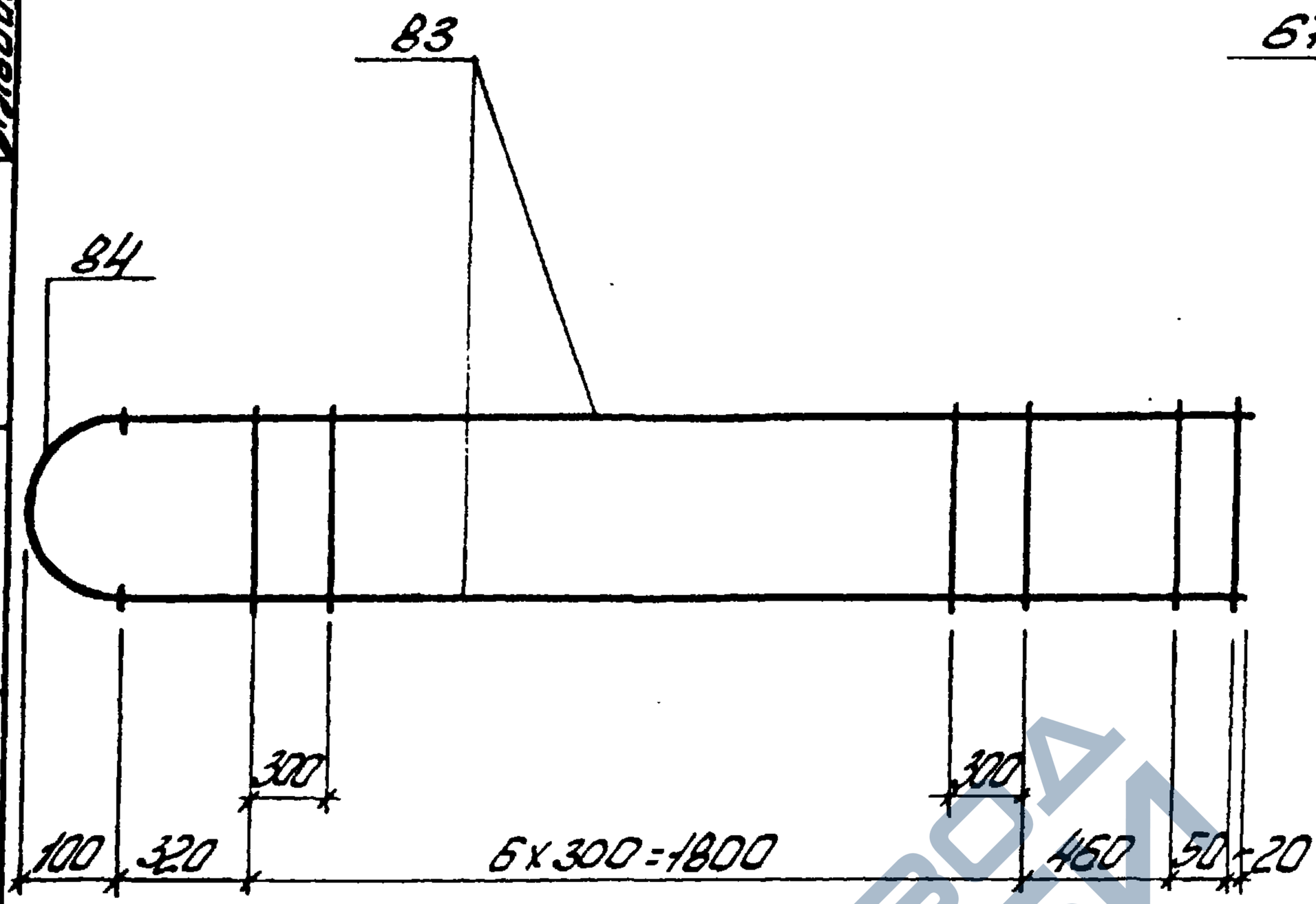

Деталь привязки поз. 84 к поз. 83

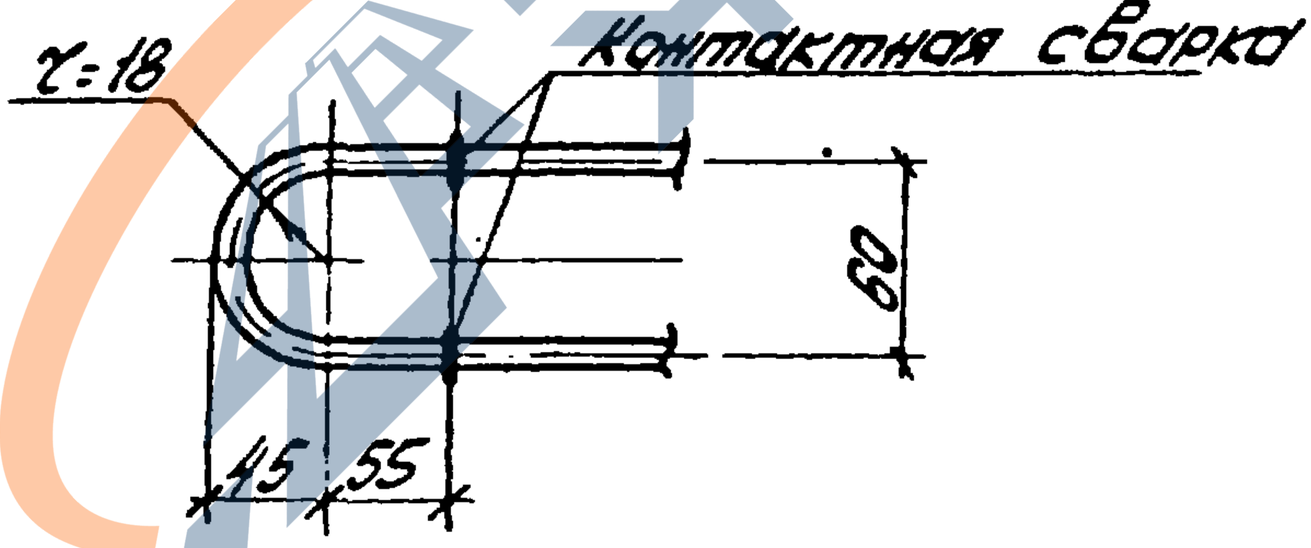

Спецификация и расход стали на одно изделие

Марка изделия	№ поз.	⌀ или сечение	Длина мм	К-во шт	Выборка стали		
					⌀ или сечение	Общая длина м	Масса кг
Кр66	83	22 AIII	2650	2	22 AIII	5,3	15,8
	84	25 AI	210	1	25 AI	0,21	0,8
	67	6 AI	120	9	6 AI	1,1	0,2
					Масса изделия		16,8

ТК 1978	Каркас плоский Кр66	Серия ПК-04-129/78	
		Вып. 54.1	Лист 162

https://zavodjbi.com/

https://zavodjbi.com/

Инв. № подл.

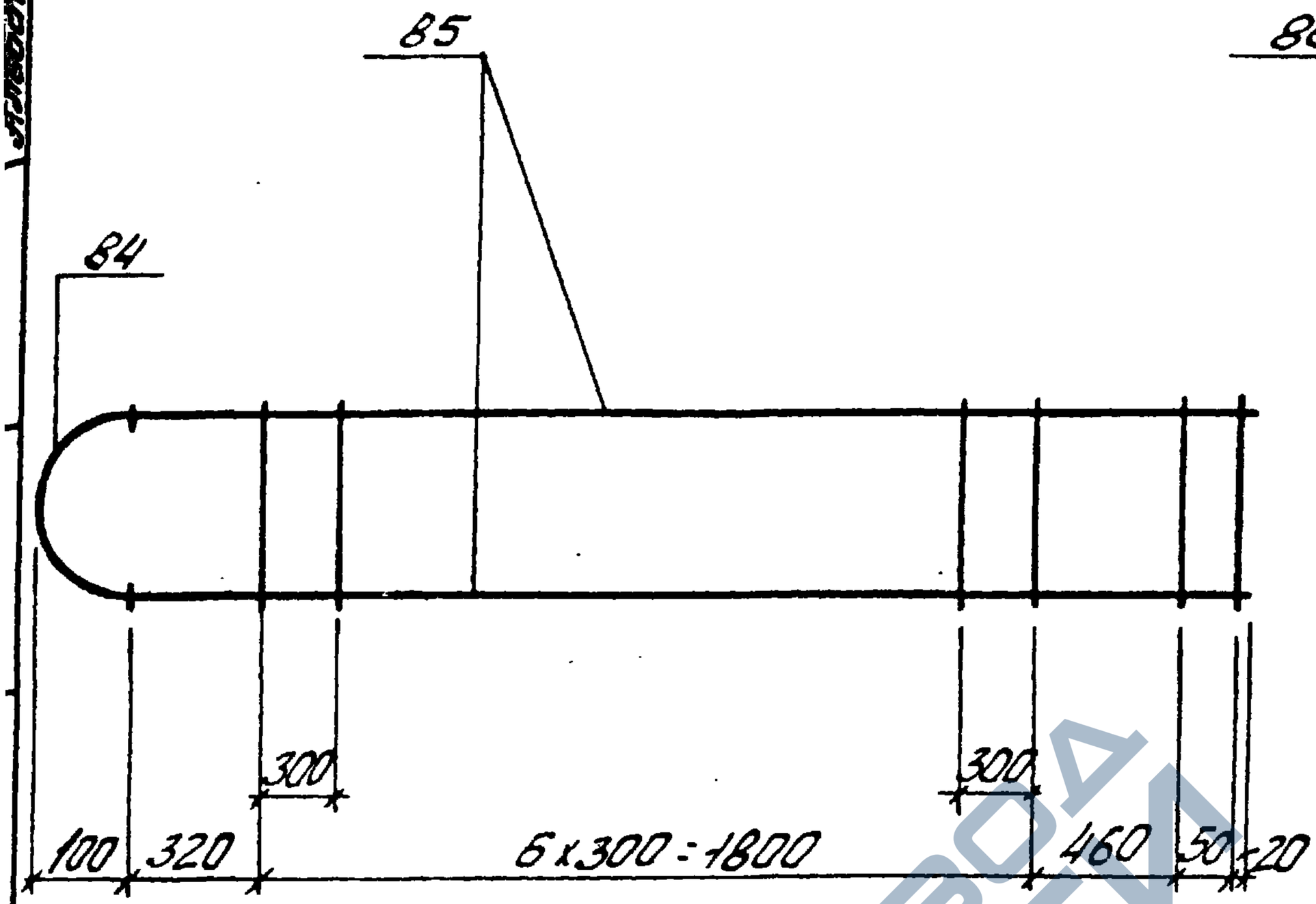

Деталь привязки поз. 84 к поз. 85

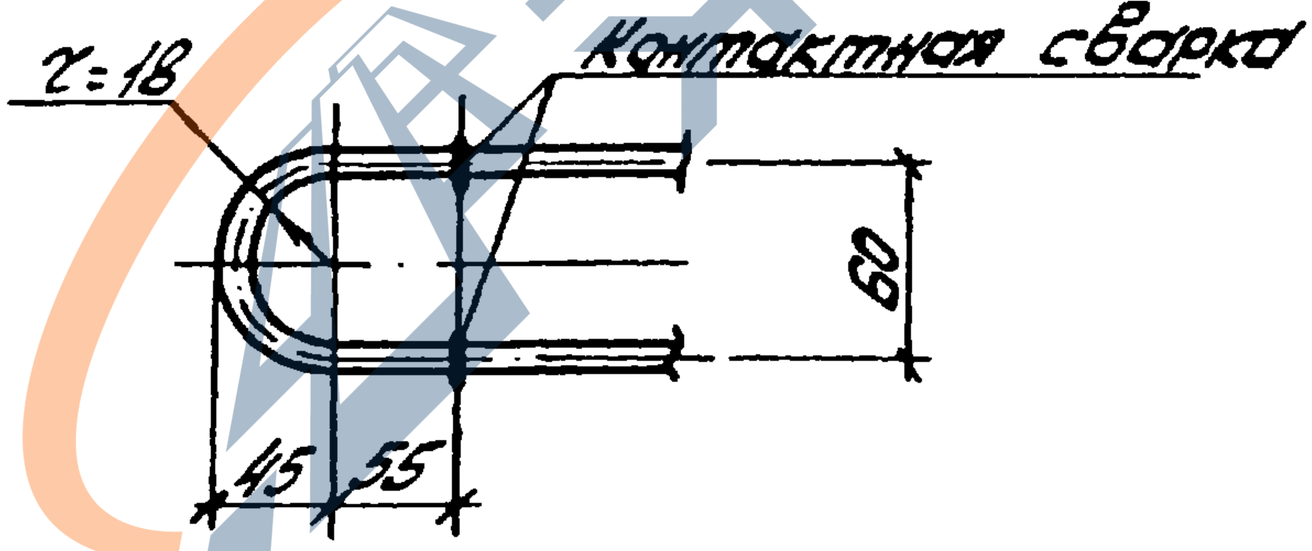

Спецификация и расход стали на одно изделие

Марка изделия	№ поз.	⌀ или сечение	Длина мм	К-во шт	Выборка стали		
					⌀ или сечение	Общая длина м	Масса кг
Кр67	85	25 АIII	2650	2	25 АIII	5,3	20,4
	84	25 АI	240	1	25 АI	0,21	0,8
	86	8 АI	120	9	8 АI	1,1	0,4
					Масса изделия		21,6

ТК 1978	Каркас плоский Кр67	Серия ПК-01-129/78	
		Вып. 5ч.1	Лист 163

https://zavodjbi.com/

https://zavodjbi.com/

Альбом 2

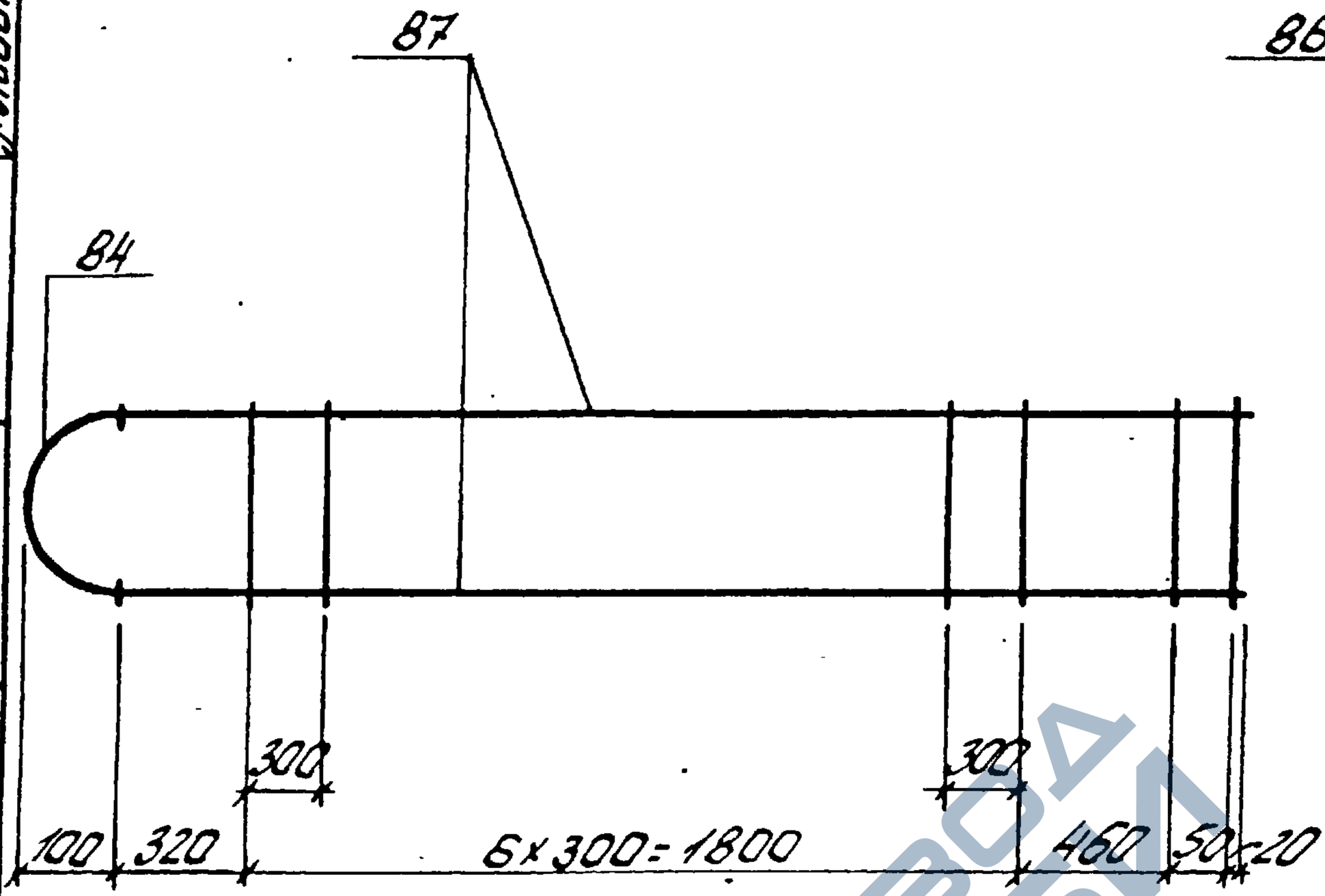

Деталь привязки поз.84 к поз.87

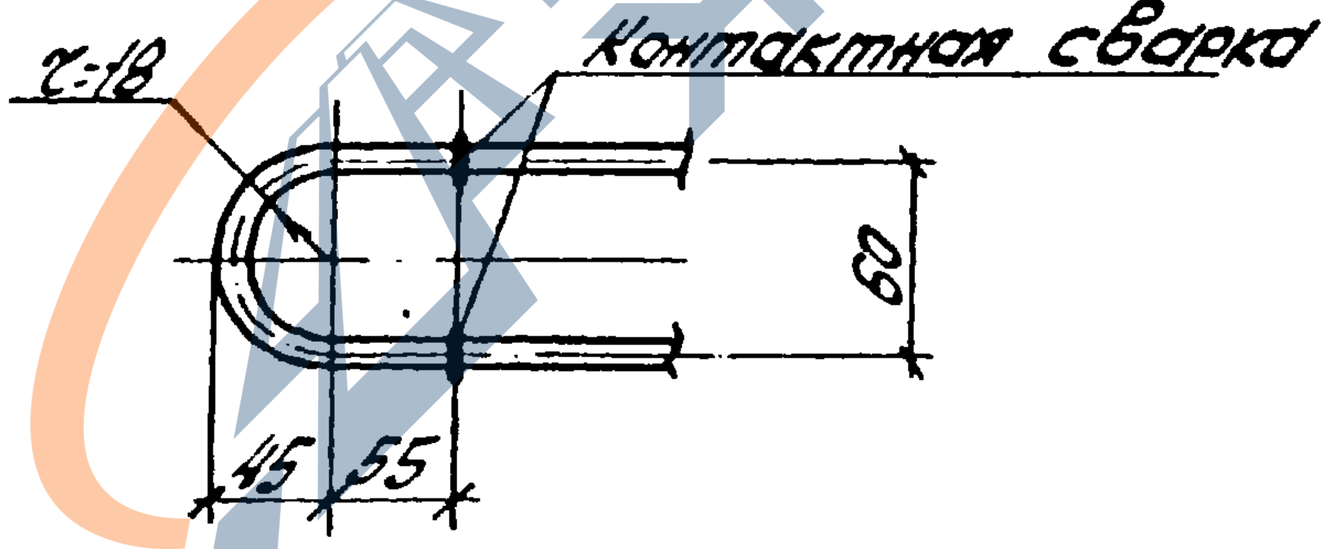

Спецификация и расход стали на одно изделие

Марка изделия	№ поз.	∅ или сечение	Длина мм	К-во шт	Выборка стали		
					∅ или сечение	Общая длина м	Масса кг
Кр68	87	28АIII	2650	2	28АIII	5,3	25,6
	84	25АI	210	1	25АI	0,21	0,8
	86	8АI	120	9	8АI	1,1	0,4
					Масса изделия		26,8

ТК 1978	Каркас плоский Кр68	Серия ПК-01-129/78	
		Вып. 5 ч.1	Лист 164

Инв.№ подл. | Подпись и дата | Взам.инв.№

https://zavodjbi.com/

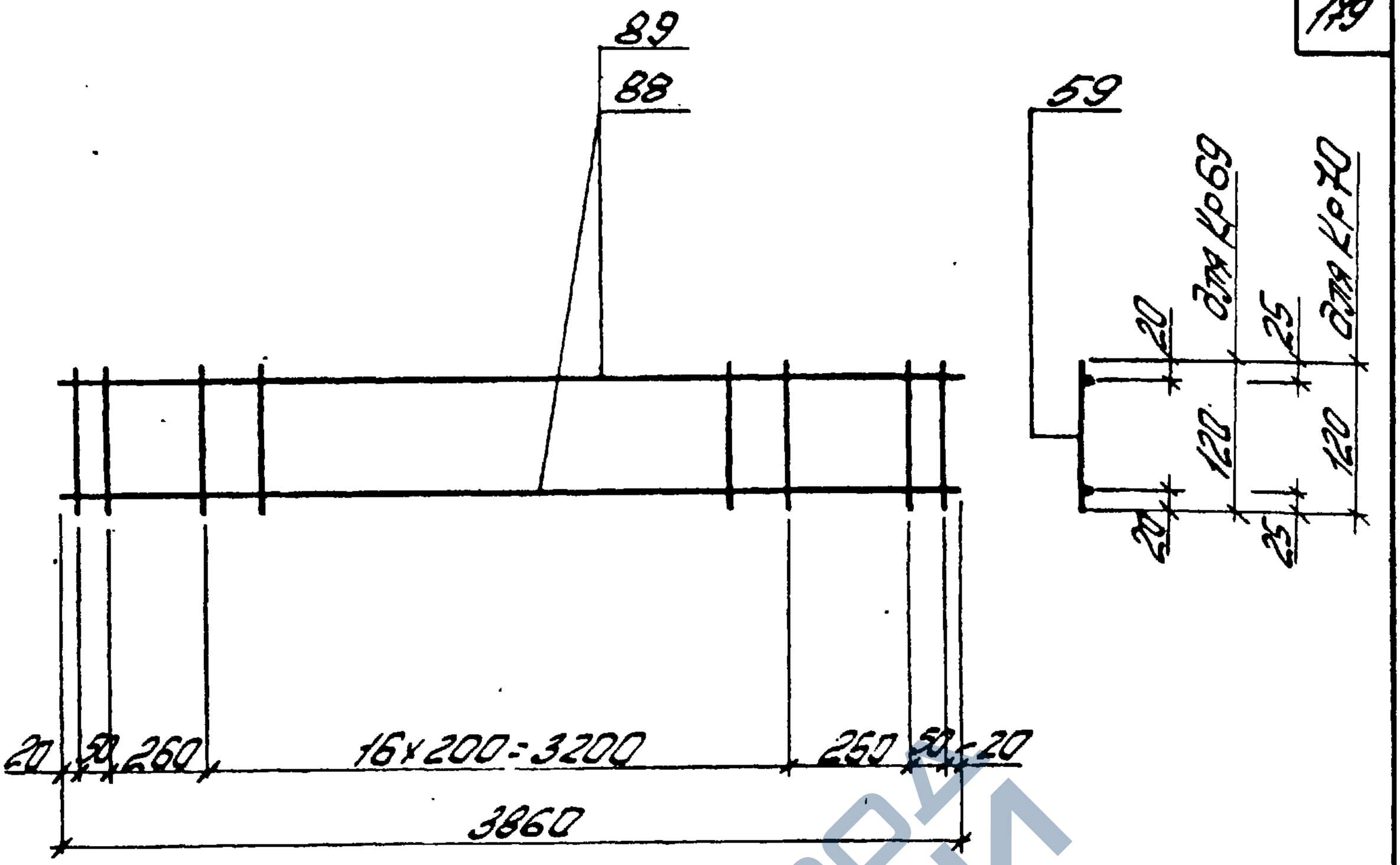

Спецификация и расход стали на одно изделие

Марка изделия	№ поз	Профиль сечение	Длина мм	К-во шт	Выборка стали		
					Профиль сечение	Общая длина м	Масса кг
Кр69	88	10АIII	3860	2	10АIII	7,7	4,8
	59	5Вр-I	120	21	5Вр-I	2,5	0,4
					Масса изделия		5,2
Кр70	89	12АIII	3860	2	12АIII	7,7	6,8
	59	5Вр-I	120	21	5Вр-I	2,5	0,4
					Масса изделия		7,2

ТК 1978	Каркас плоский Кр69, Кр70	Серия ПК-01-129/88	
		Вып. 54.1	Лист 165

https://zavodjbi.com/

https://zavodjbi.com/

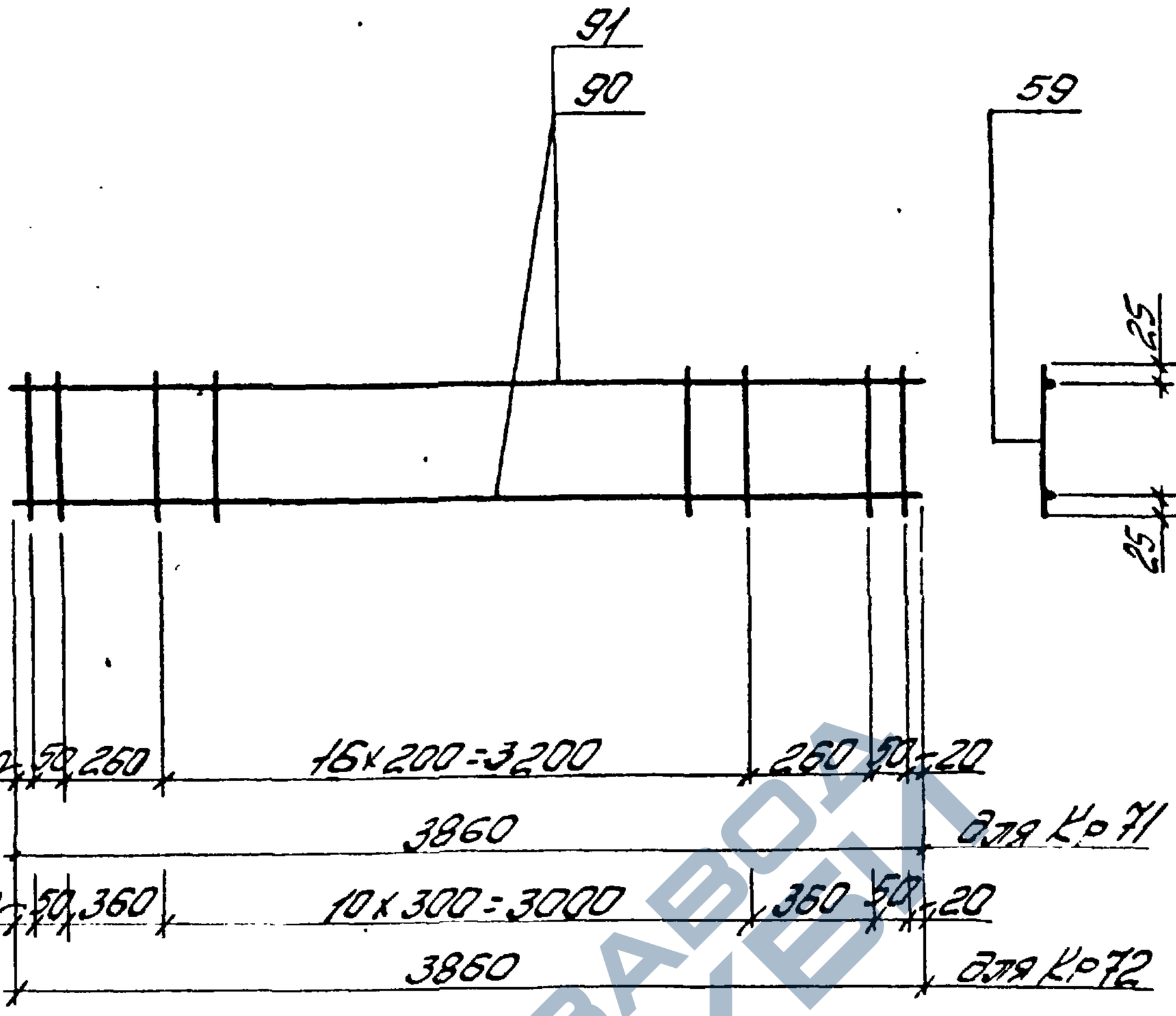

Спецификация и расход стали на одно изделие

Марка изделия	№ поз	ф или сечение	Длина мм	К-во шт	Выборка стали		
					ф или сечение	Общая длина м	Масса кг
Кр71	90	14 AIII	3860	2	14 AIII	7,7	9,3
	59	5 Bpi	120	21	5 Bpi	2,5	0,4
					Масса изделия		9,7
Кр72	91	18 AIII	3860	2	18 AIII	7,7	15,4
	59	5 Bpi	120	15	5 Bpi	1,8	0,3
					Масса изделия		15,7

Инв. № подл. | Подпись и дата | Взам. инв. № | Инв. № дубл. | Подпись и дата

Киевский Промстройпроект

ТК 1978	Каркас плоский Кр71, Кр72	Серия ПК-01-129/12	
		Вып. 5 ч.1	Лист 166

https://zavodjbi.com/

https://zavodjbi.com/

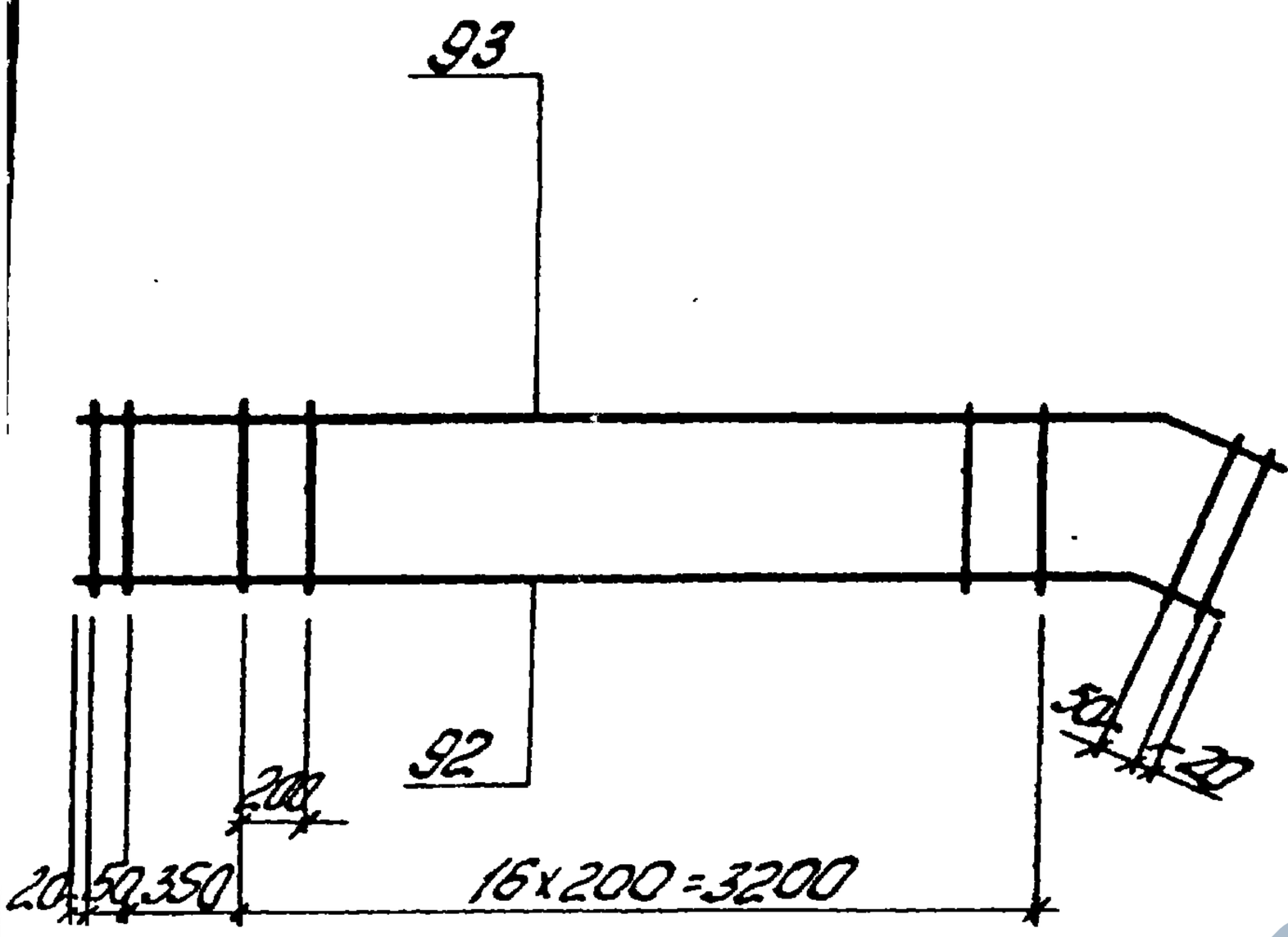

Поз. 92

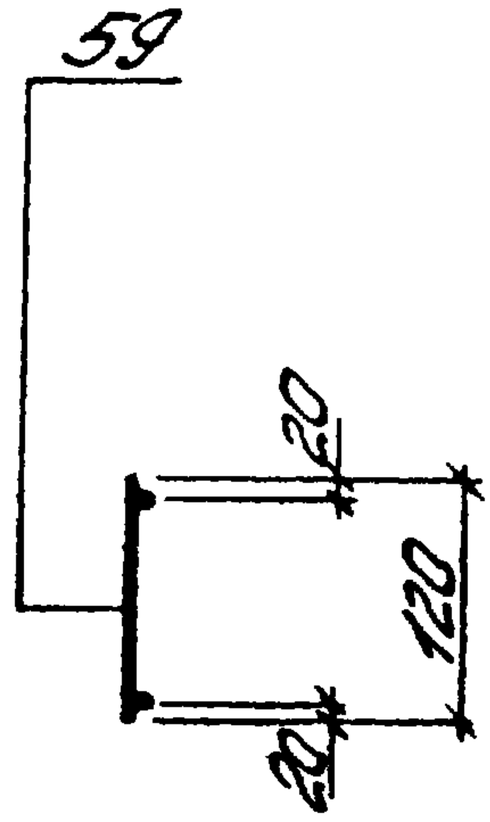

Поз. 93

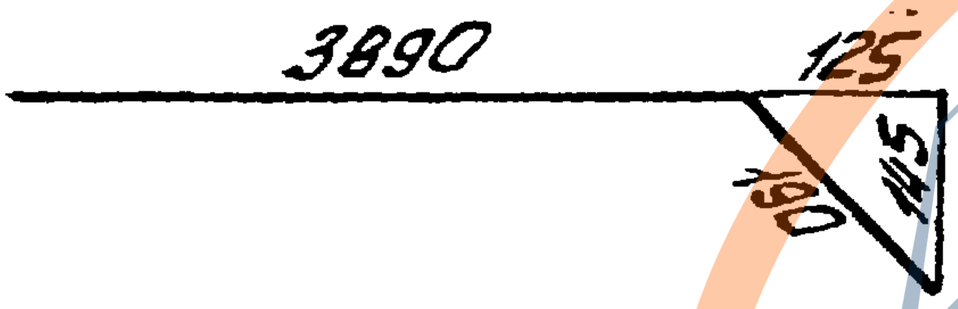

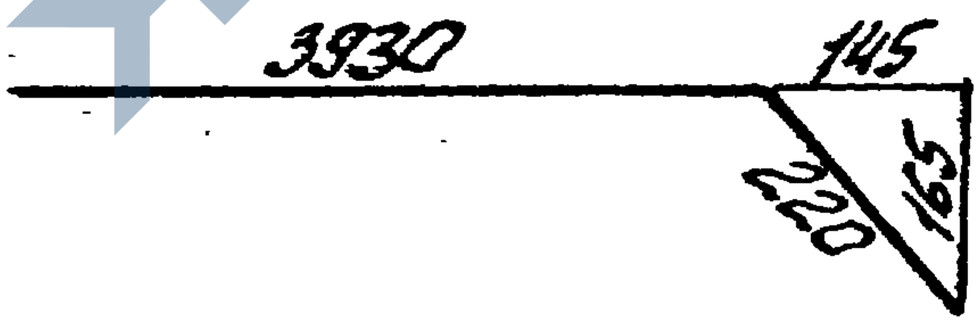

Спецификация и расход стали на одно изделие

Марка изделия	№ поз	ф или сечение	Длина мм	К-во шт	Выборка стали		
					ф или сечение	Общая длина м	Масса кг
Кр73	92	10АIII	4080	1	10АIII	8,2	5,1
	93	10АIII	4150	1	5ВрI	2,5	0,4
	59	5ВрI	120	21			
					Масса изделия		5,5

ТК 1978	Каркас плоский Кр73	Серия ПК-01-129/78	
		Вып. 5.1	Лист 167

https://zavodjbi.com/

https://zavodjbi.com/

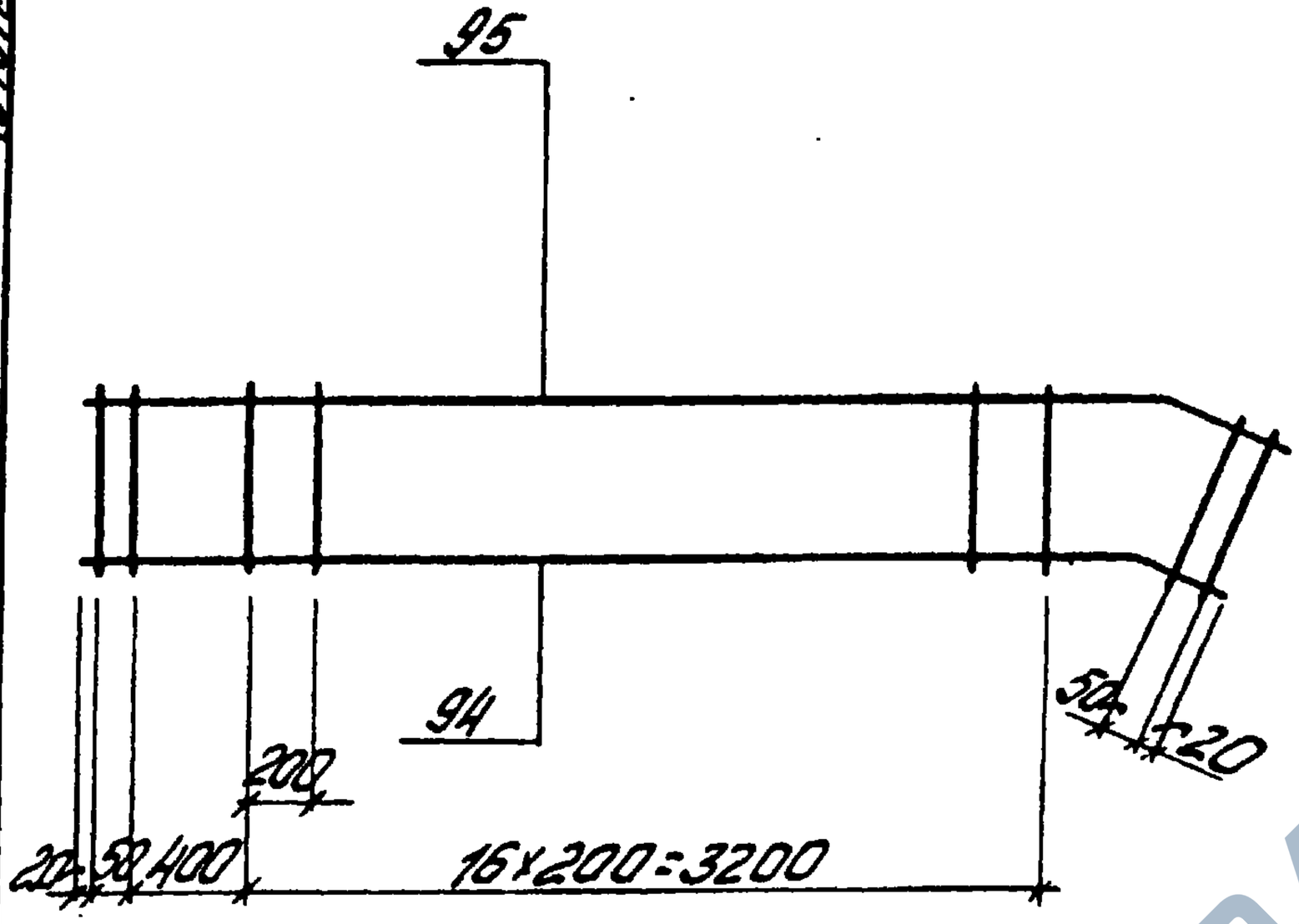

Поз. 94

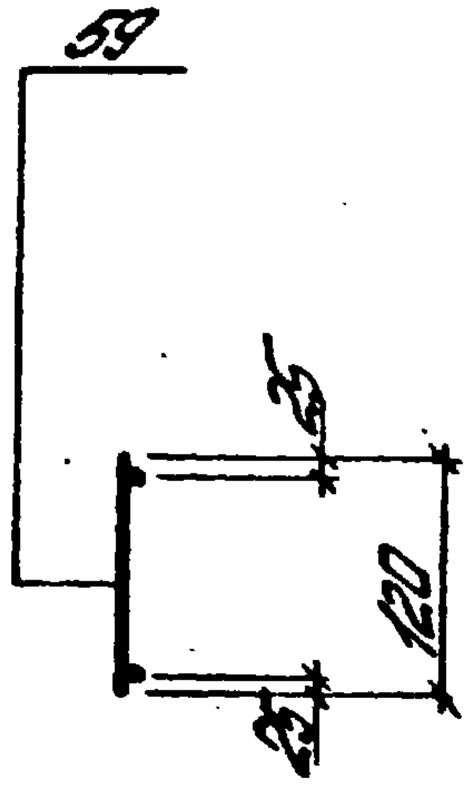

Поз. 95

Спецификация и расход стали на одно изделие

Марка изделия	№ поз	⌀ или сечение	Длина мм	К-во шт	Выборка стали		
					⌀ или сечение	Общая длина м	Масса кг
Кр 74	94	10 АIII	4170	1	10 АIII	8,4	5,2
	95	10 АIII	4240	1	5 Вр I	2,5	0,4
	59	5 Вр I	120	21			
					Масса изделия		5,6

ТК 1978	Каркас плоский Кр 74	Серия ПК-01-129/78	
		Вып. 5.1.1	Лист 168

https://zavodjbi.com/

https://zavodjbi.com/

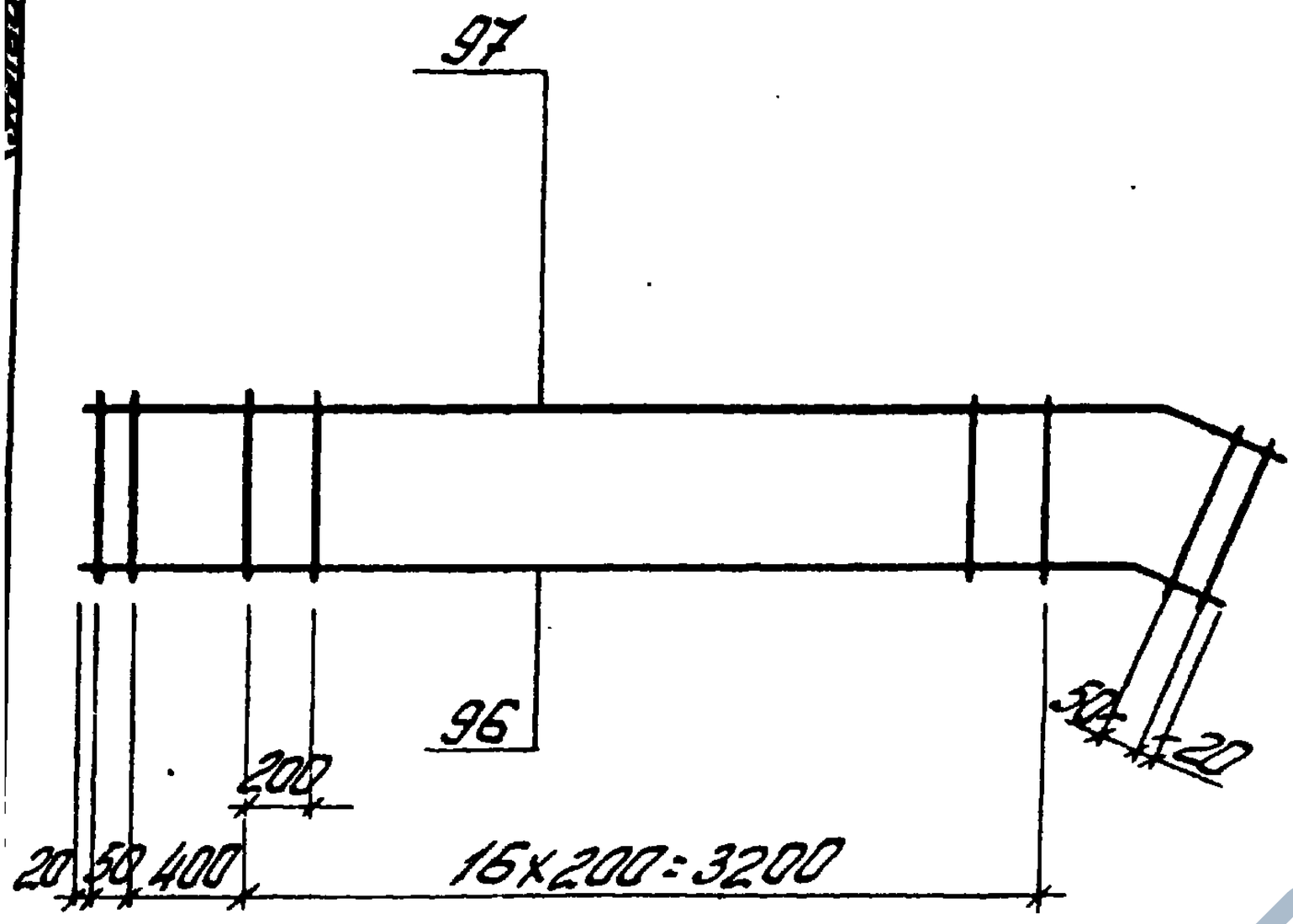

Поз. 96

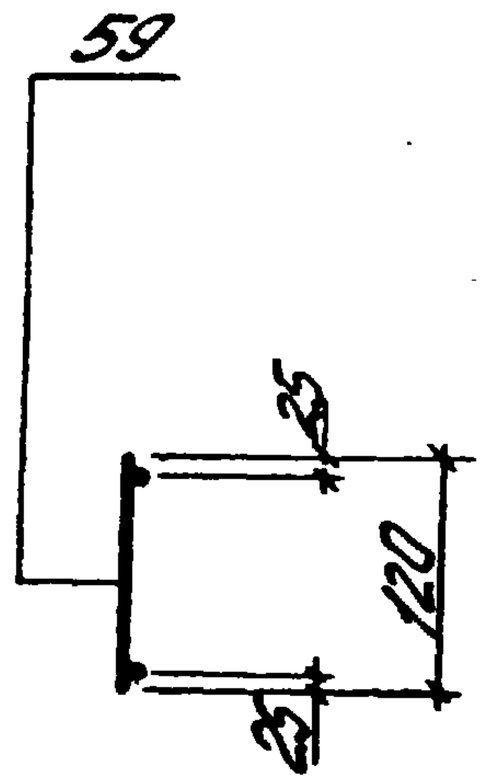

Поз. 97

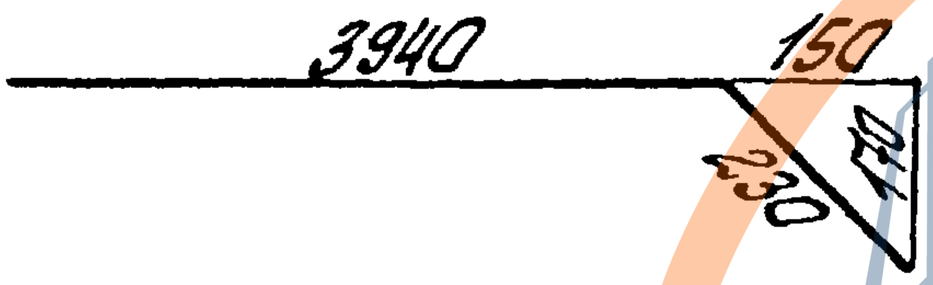

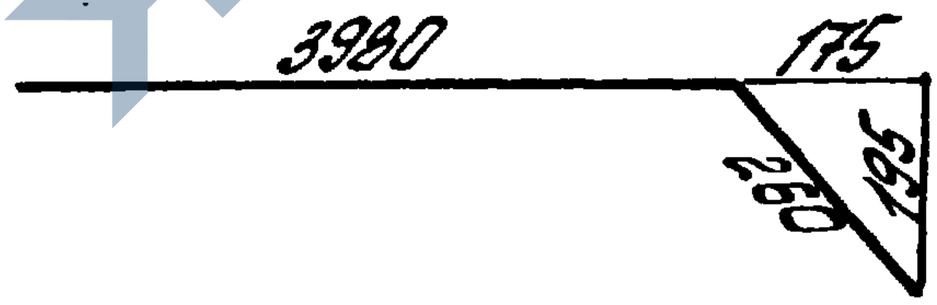

Спецификация и расход стали на одно изделие

Марка изделия	№ поз	ф или сечение	Длина мм	К-во шт	Выборка стали		
					ф или сечение	Общая длина м	Масса кг
Кр 75	96	12 AIII	4170	1	12 AIII	8,4	7,5
	97	12 AIII	4240	1	5 Bpi	2,5	0,4
	59	5 Bpi	120	21			
					Масса изделия		7,9

ТК 1978	Каркас плоский Кр 75	Серия ПК-01-129/78	
		Вып. 5 4.1	Лист 169

https://zavodjbi.com/

https://zavodjbi.com/

Альбом 2

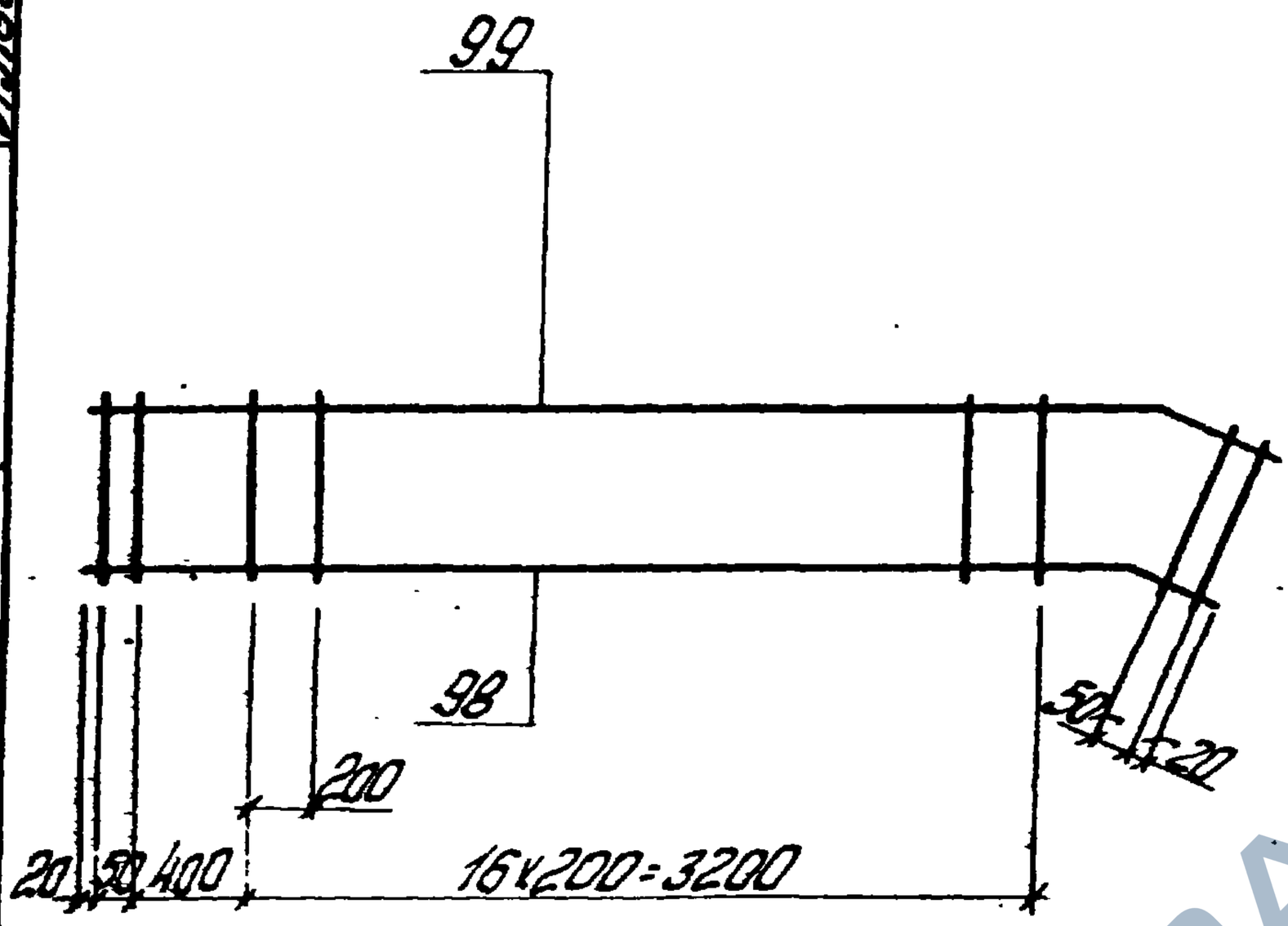

Поз. 98

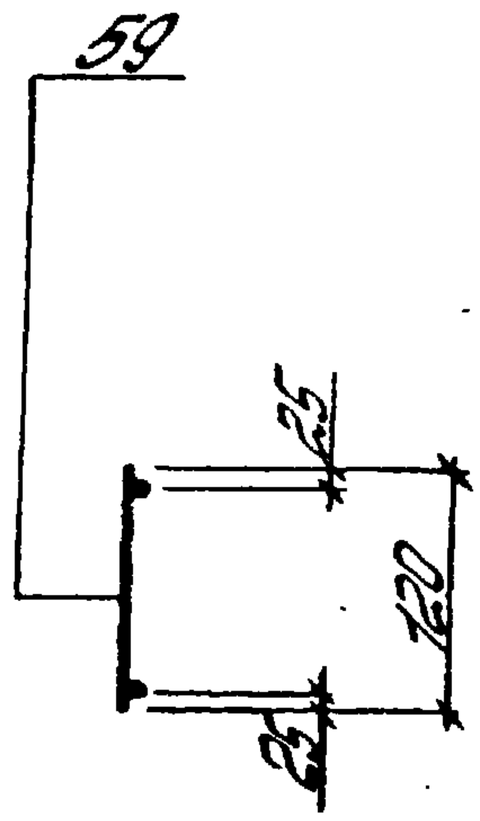

Поз. 99

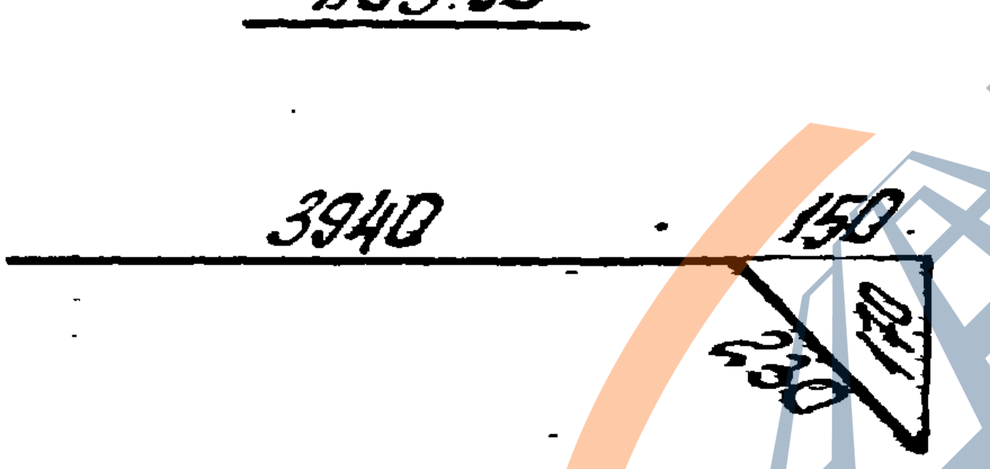

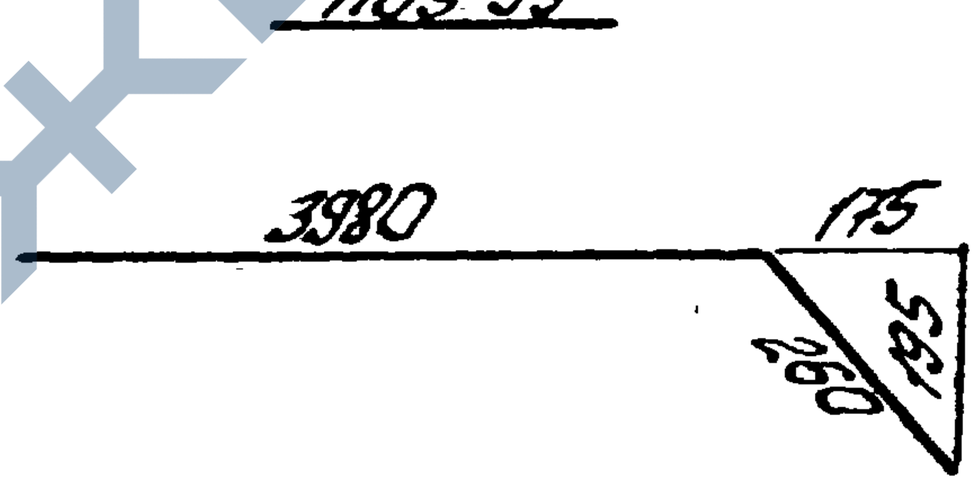

Спецификация и расход стали на одно изделие

Марка изделия	№ поз	∅ или сечение	Длина мм	К-во шт	Выборка стали		
					∅ или сечение	Общая длина м	Масса кг
Кр76	98	14 AIII	4170	1	14 AIII	8,4	10,2
	99	14 AIII	4240	1	5 BpI	21,5	0,4
	59	5 BpI	120	21			
					Масса изделия		10,6

ТК 1978	Каркас плоский Кр76	Серия ПК-01-129/78	
		Вып. 5ч.1	Лист 170

https://zavodjbi.com/

https://zavodjbi.com/

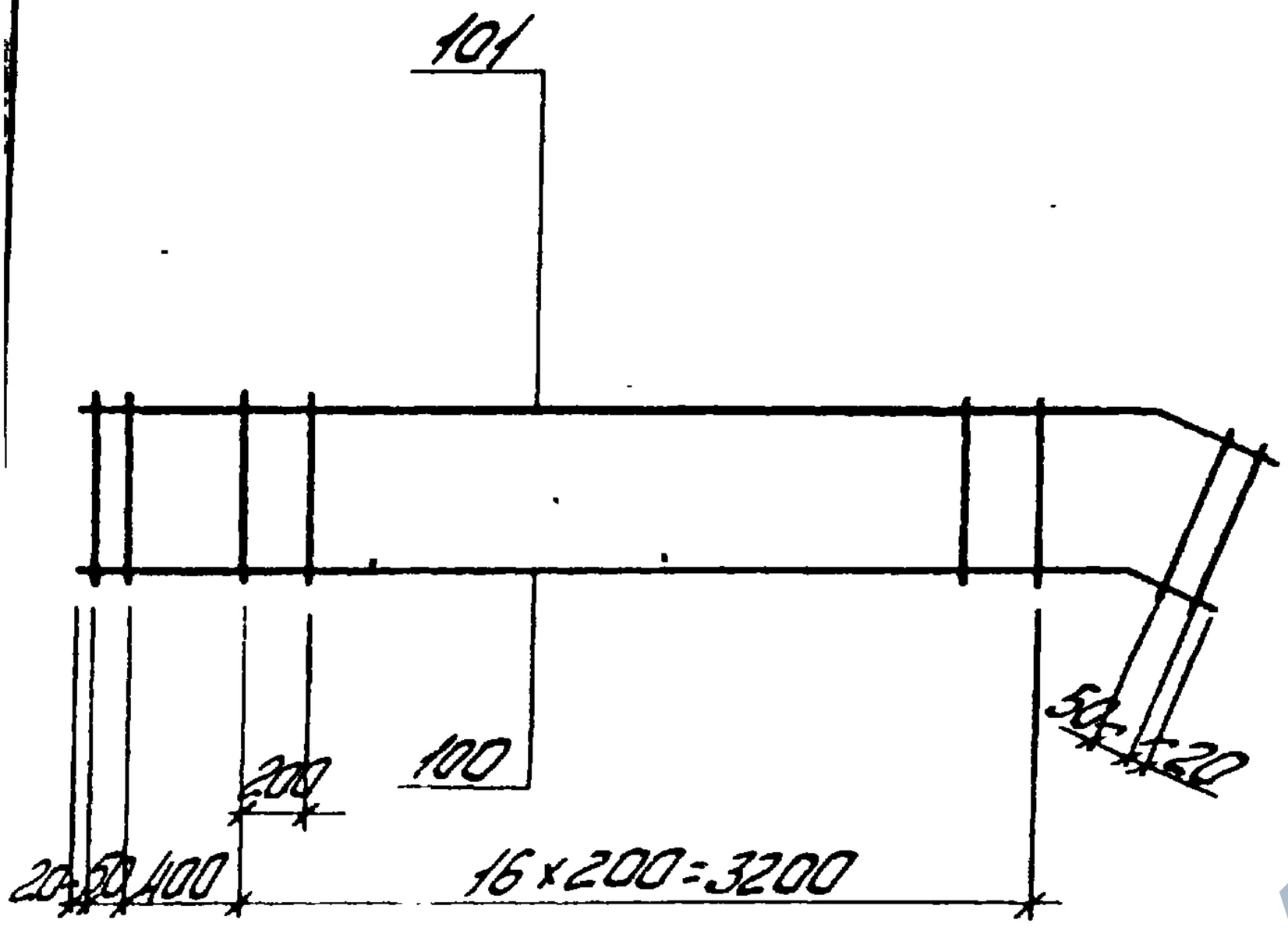

Поз. 100

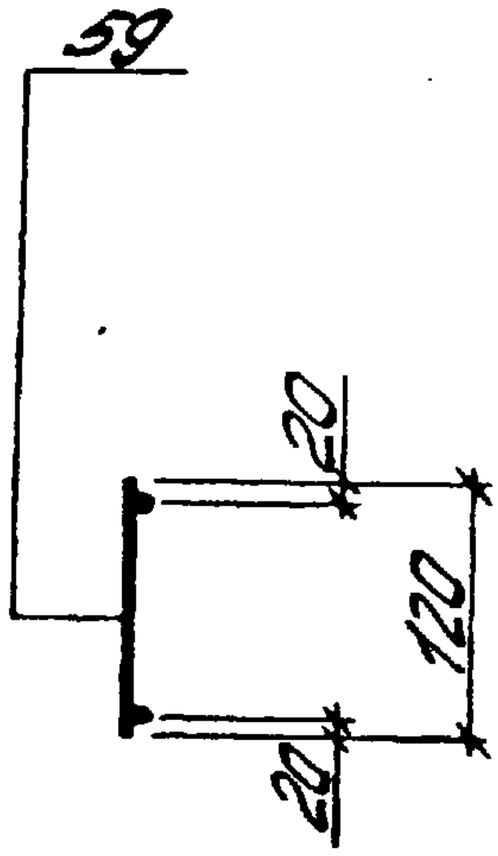

Поз. 101

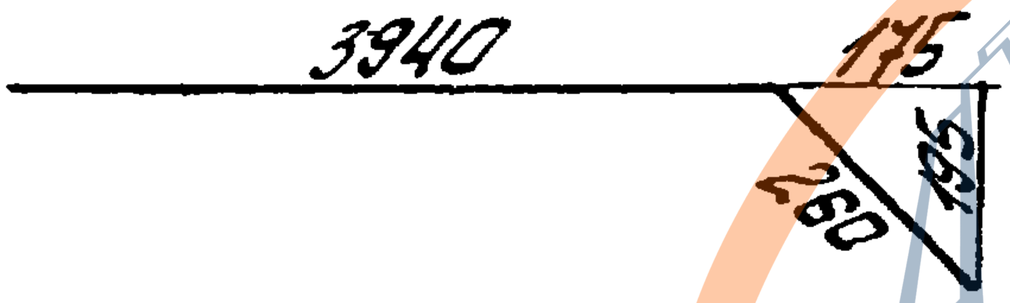

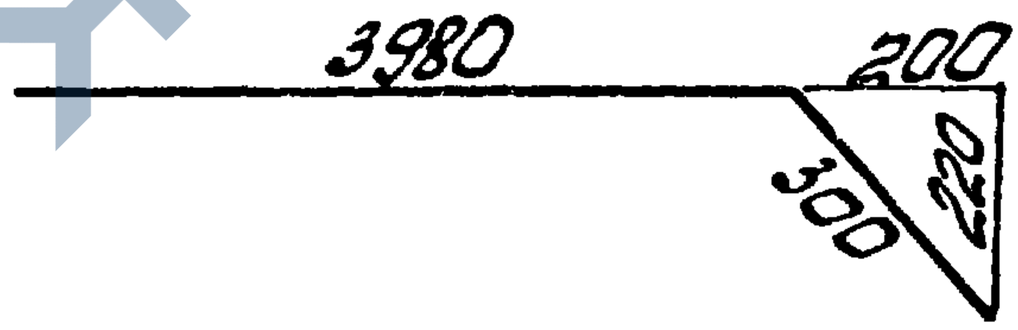

Спецификация и расход стали на одно изделие

Марка изделия	№ поз	ф и сечение	Длина мм	К-во шт	Выборка стали		
					ф и сечение	Общая длина м	Масса кг
Кр77	100	10 AIII	4200	1	10 AIII	8,5	5,3
	101	10 AIII	4280	1	5 BpI	2,5	0,4
	59	5 BpI	120	21			
					Масса изделия		5,7

ТК 1978	Каркас плоский Кр77	Серия ПК-01-129/78	
		Вып. 5.1	Лист 111

https://zavodjbi.com/

Инв.№ подл. | Взам.инв.№

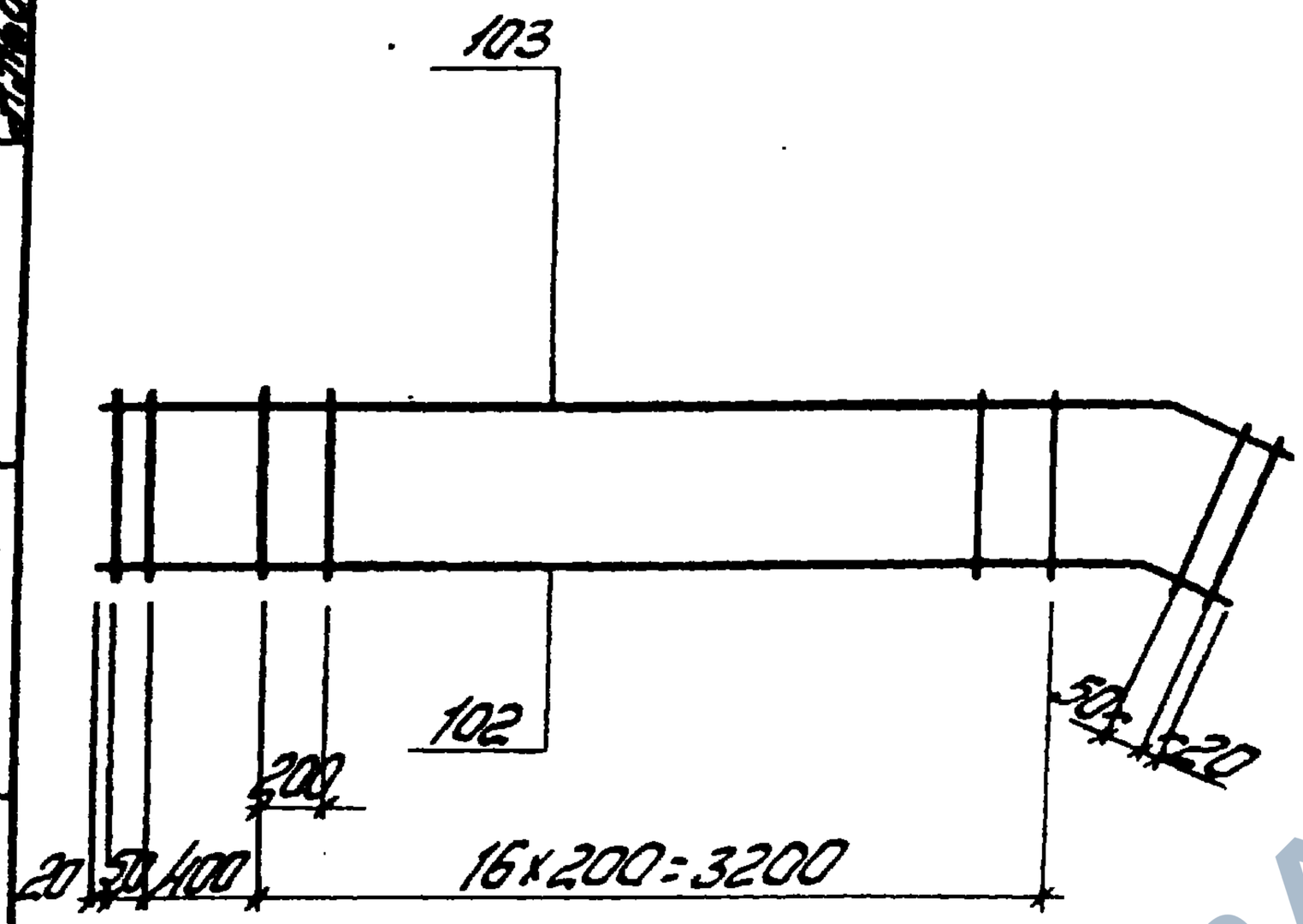

Поз. 102

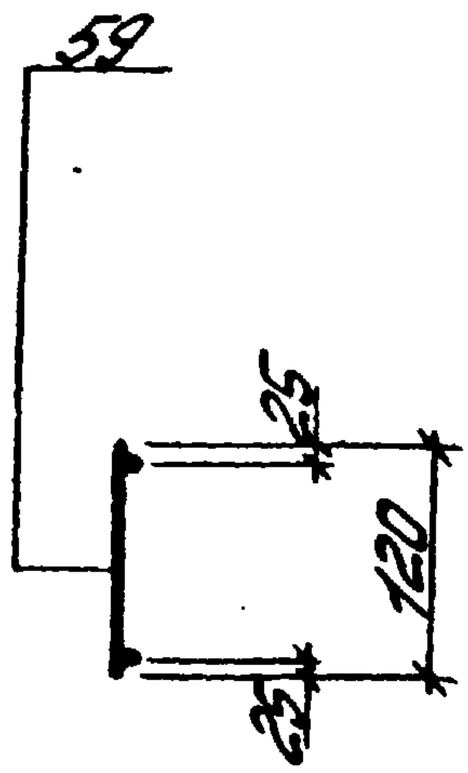

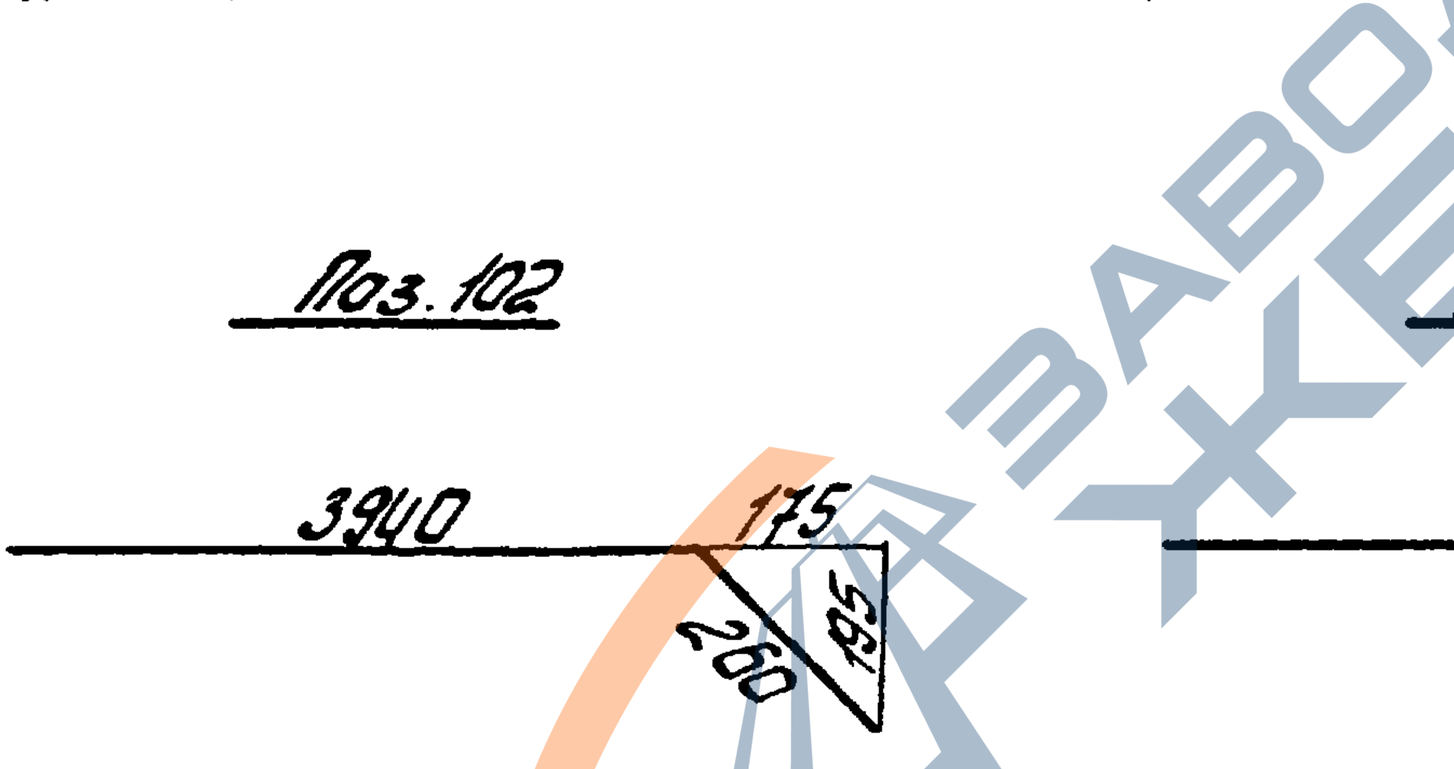

Поз. 103

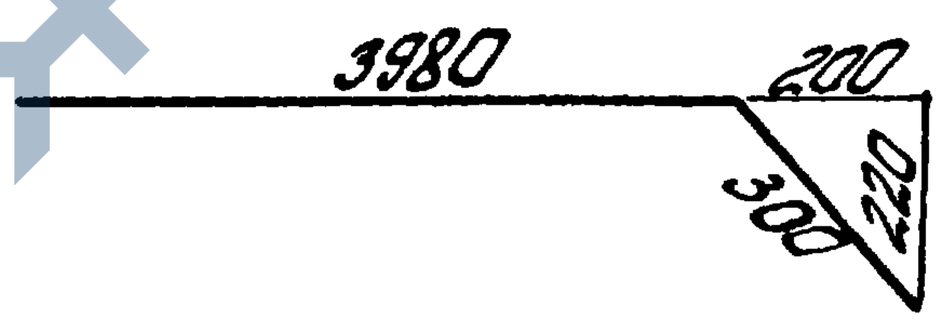

Спецификация и расход стали на одно изделие

Марка изделия	№ поз	∅ или сечение	Длина мм	К-во шт	Выборка стали		
					∅ или сечение	Общая длина м	Масса кг
Кр 78	102	12 А III	4200	1	12 А III	8,5	7,5
	103	12 А III	4280	1	5 В I	2,5	0,4
	59	5 В I	120	21			
					Масса изделия		7,9

ТК 1978	Каркас плоский Кр 78	Серия ПК-01-129/78	
		Вып. 5 4.1	Лист 142

17422-03 63

https://zavodjbi.com/

https://zavodjbi.com/

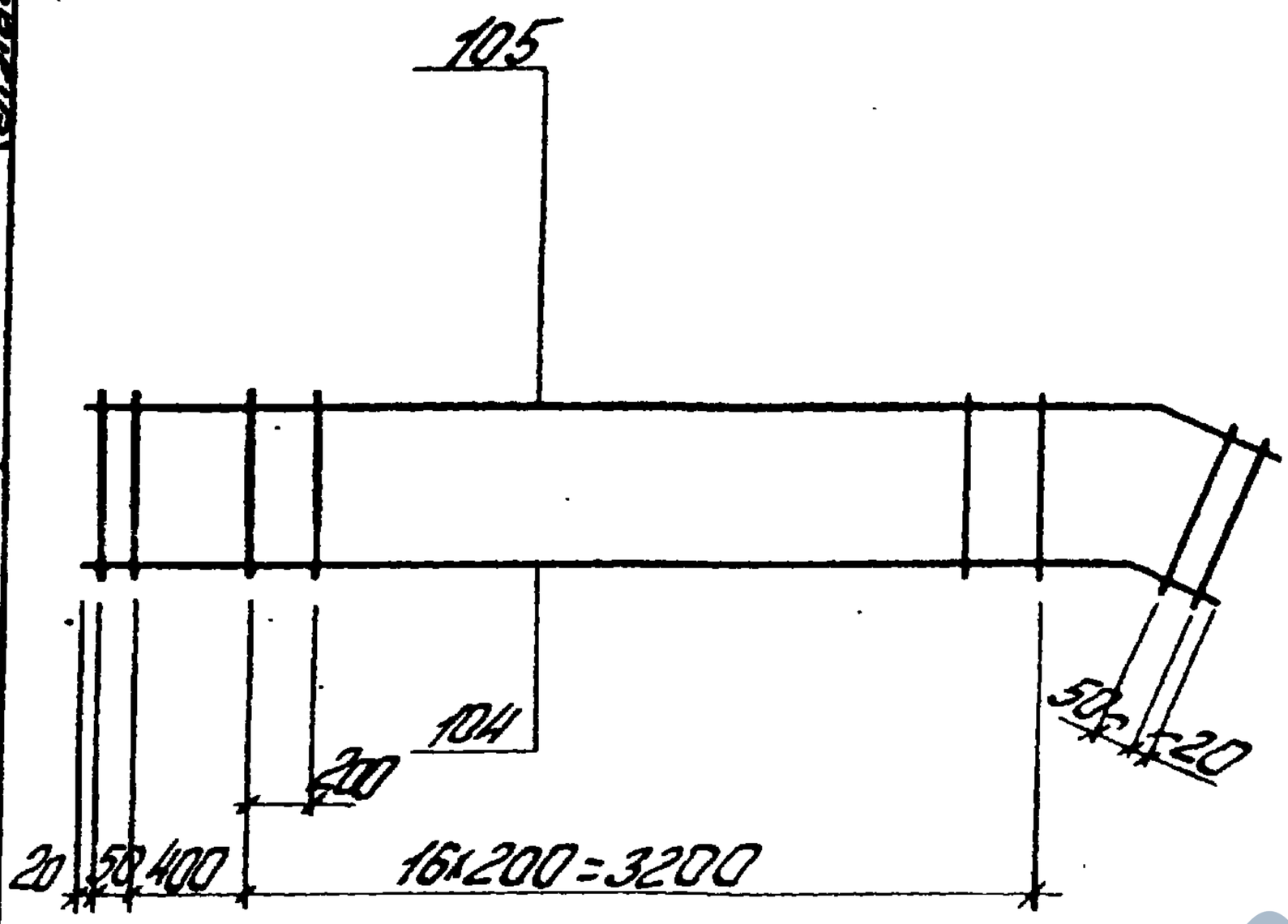

Поз. 104

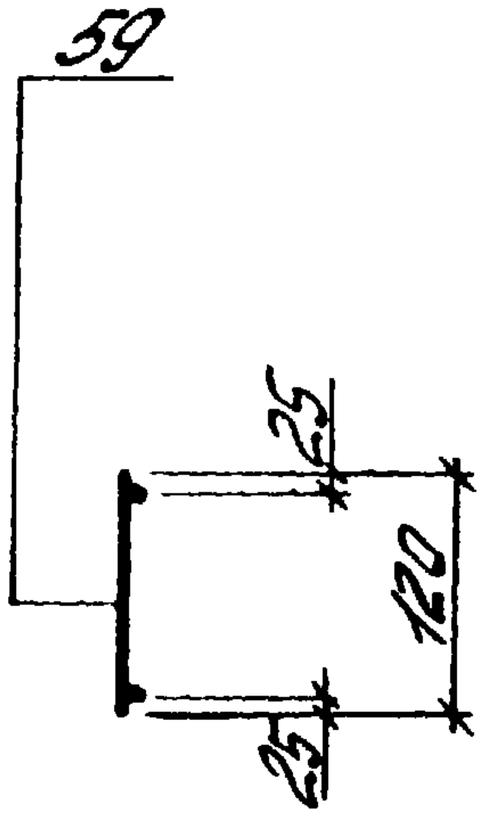

Поз 105

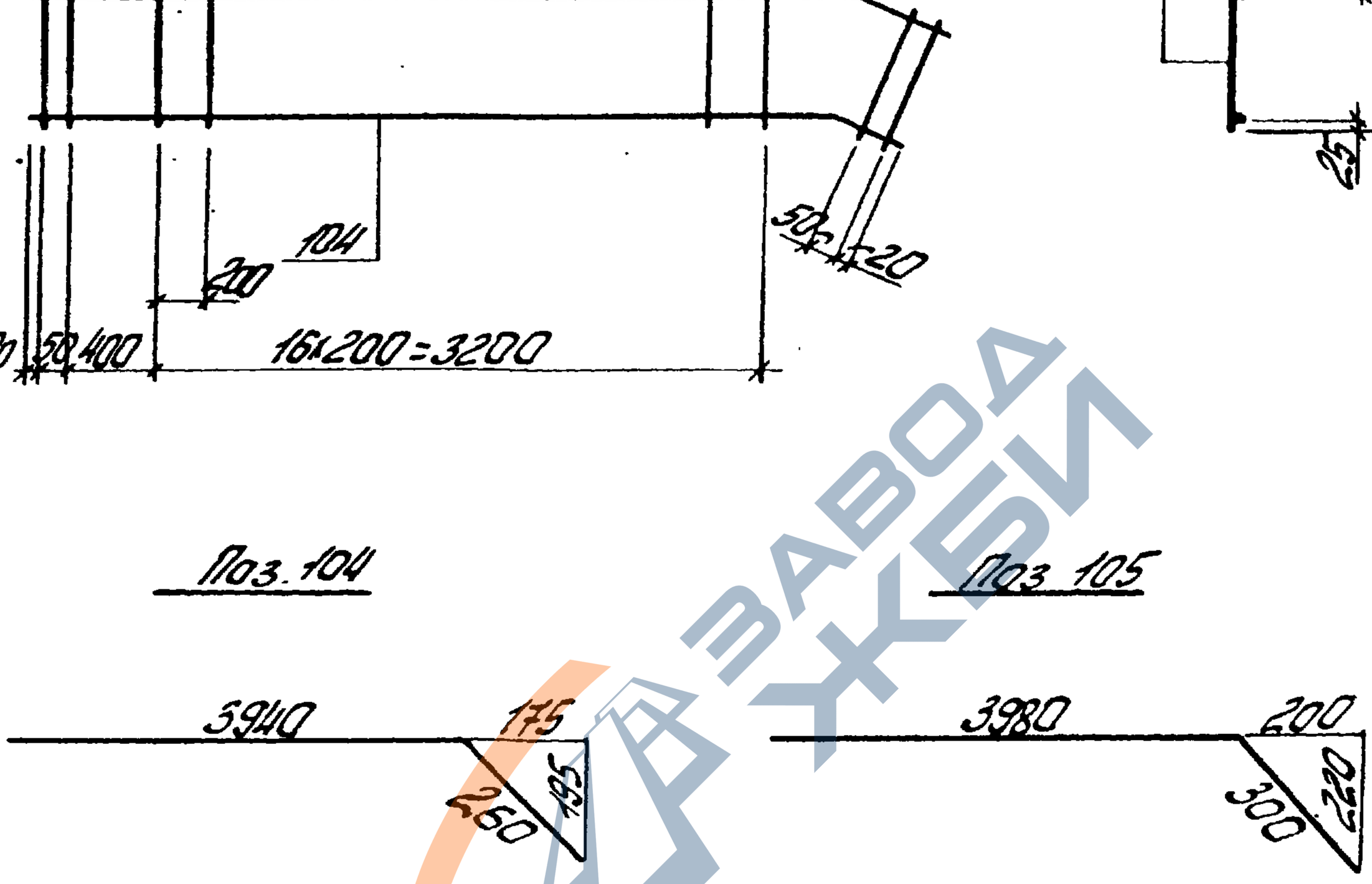

Спецификация и расход стали на одно изделие

Марка изделия	№ поз	∅ или сечение	Длина мм	К-во шт	Выборка стали		
					∅ или сечение	Общая длина м	Масса кг
Кр79	104	14АIII	4200	1	14АIII	8,5	10,3
	105	14АIII	4280	1	5ВрI	2,5	0,4
	59	5ВрI	120	21			
					Масса изделия		10,7

ТК 1978	Каркас плоский Кр79	Серия ПК-01-129/78	
		Вып 5.1	Лист 193

https://zavodjbi.com/

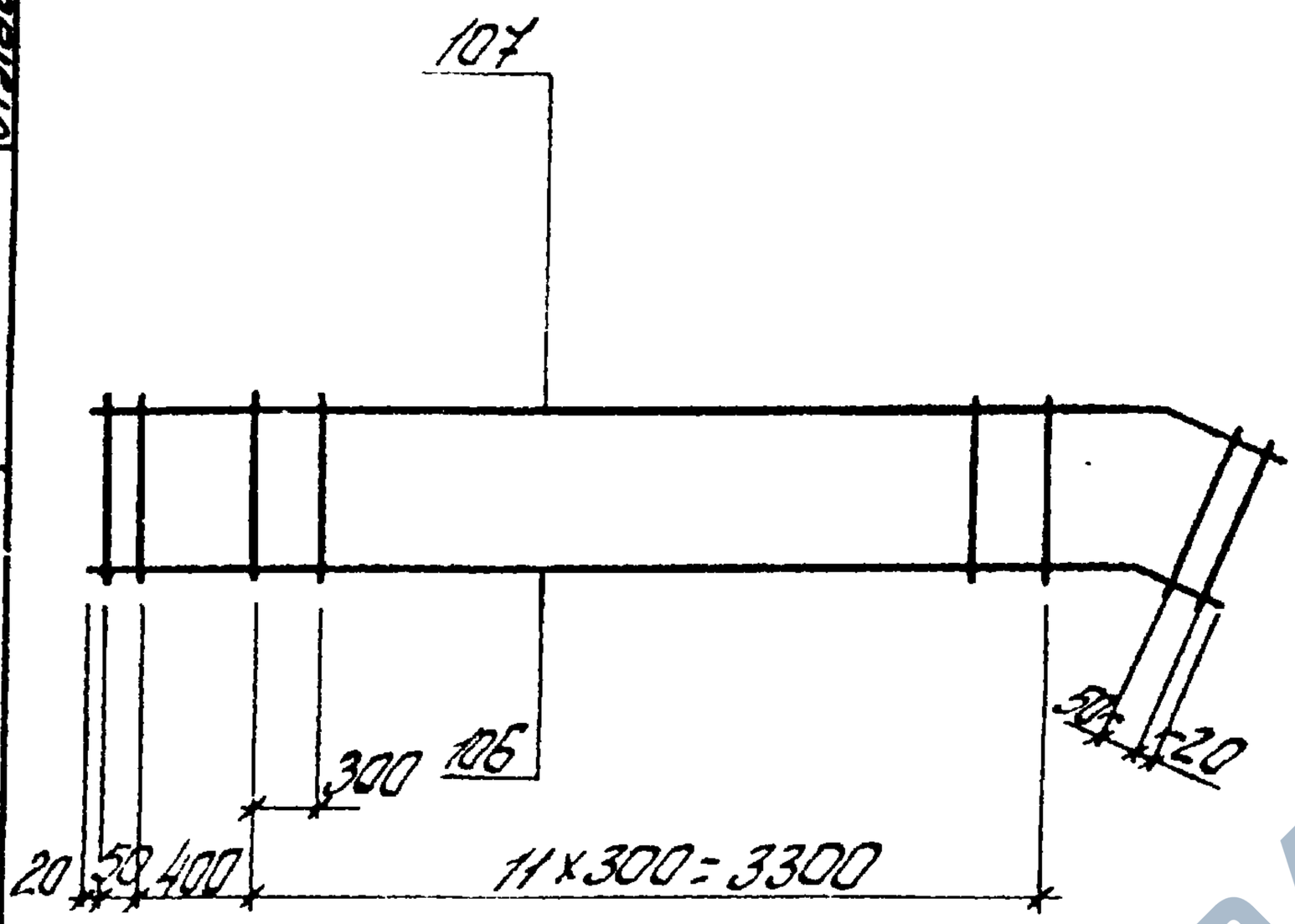

Поз. 106

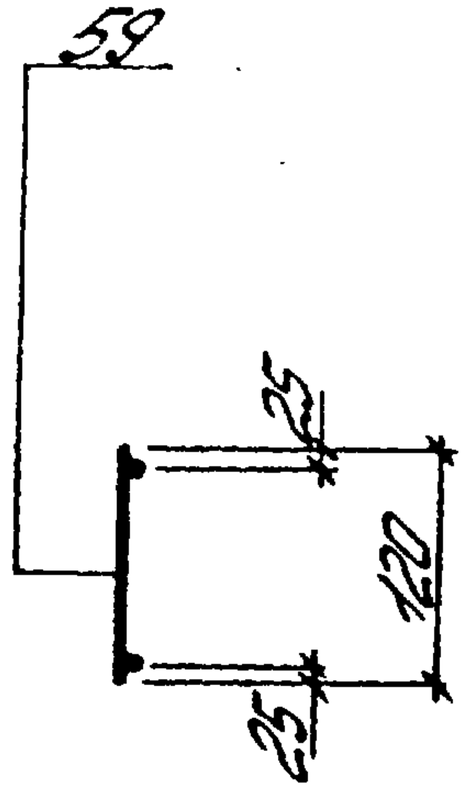

Поз. 107

Спецификация и расход стали на одно изделие

Марка изделия	№ поз	ф или сечение	Длина мм	К-во шт	Выборка стали		
					ф или сечение	Общая длина м	Масса кг
КрВО	106	16 AIII	4200	1	16 AIII	8,5	13,4
	107	16 AIII	4280	1	5 Bpi	1,9	0,3
	59	5 Bpi	120	16			
					Масса изделия		13,7

ТК	Каркас плоский КрВО	Серия ПК-01-129/78	
1978		Вып. 5 4.1	Лист 174

https://zavodjbi.com/

https://zavodjbi.com/

Альбом 2

109

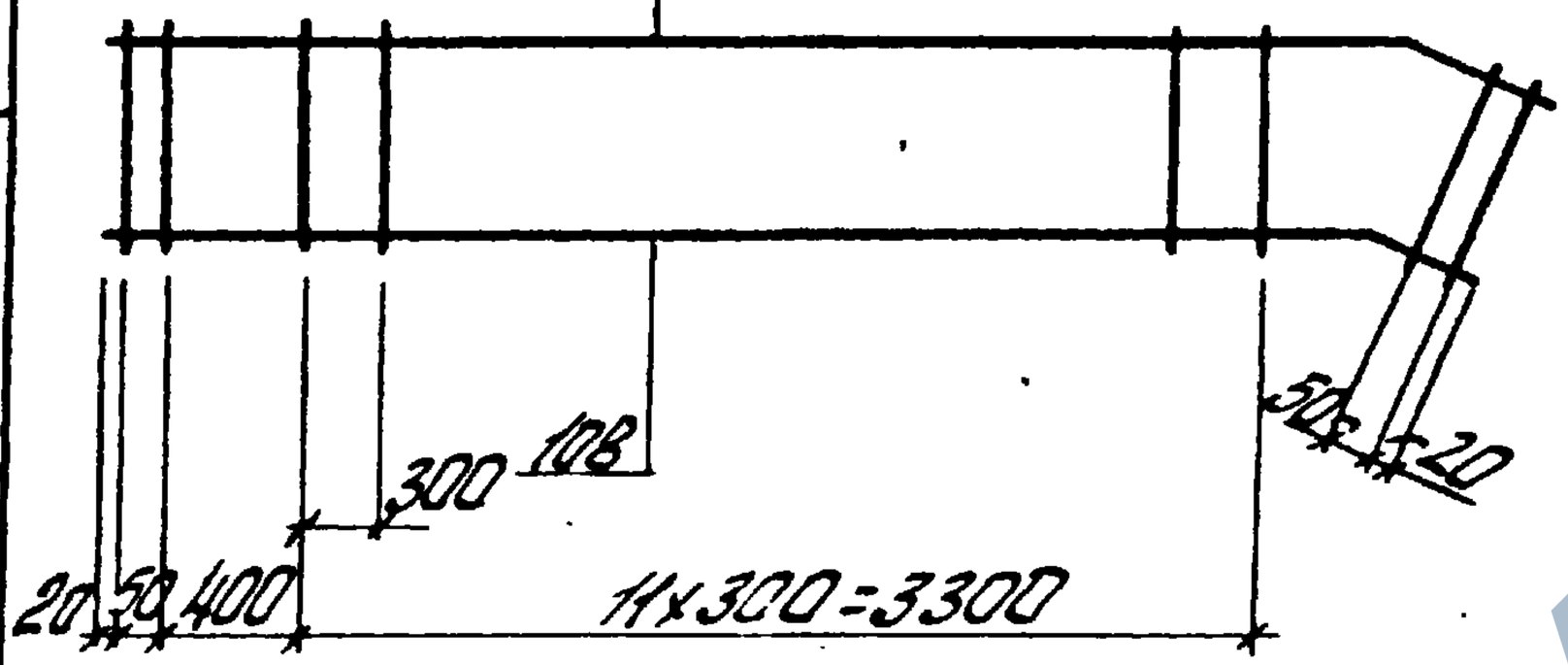

Поз. 108

59

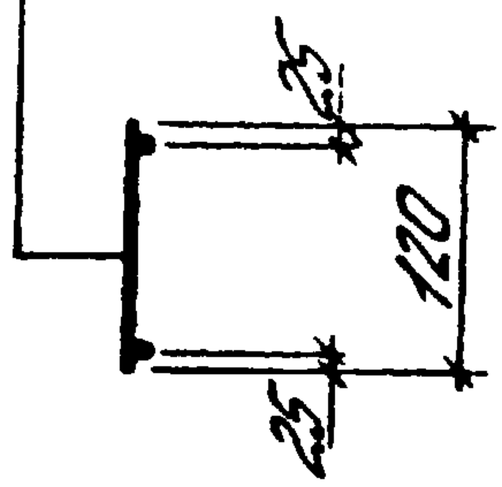

Поз. 109

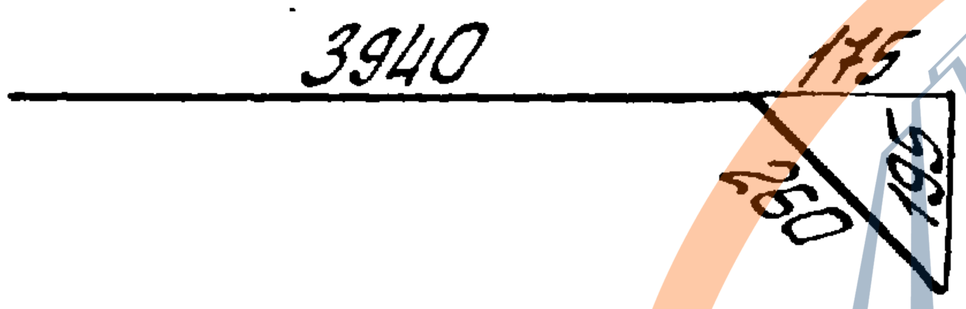

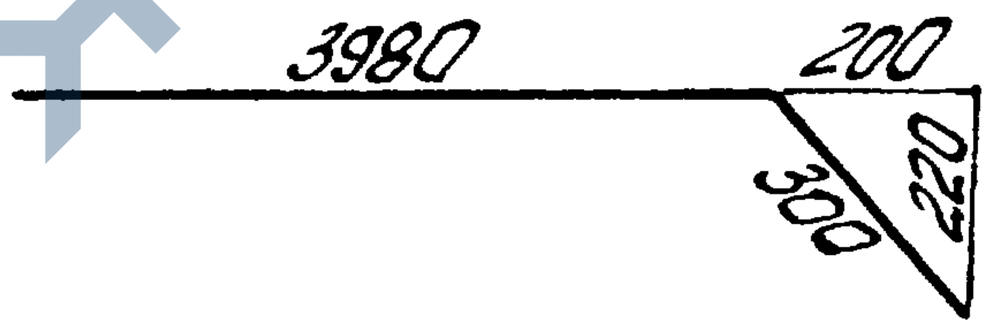

Спецификация и расход стали на одно изделие

Марка изделия	№ поз	ф или сечение	Длина мм	К-во шт	Выборка стали		
					ф или сечение	Общая длина м	Масса кг
КрВ1	108	18АIII	4200	1	18АIII	8,5	17,0
	109	18АIII	4280	1	5ВрI	1,9	0,3
	59	5ВрI	120	16			
					Масса изделия		17,3

ТК 1978	Каркас плоский КрВ1	Серия ПК-01-129/78	
		Вып. 54.1	Лист 175

https://zavodjbi.com/

https://zavodjbi.com/

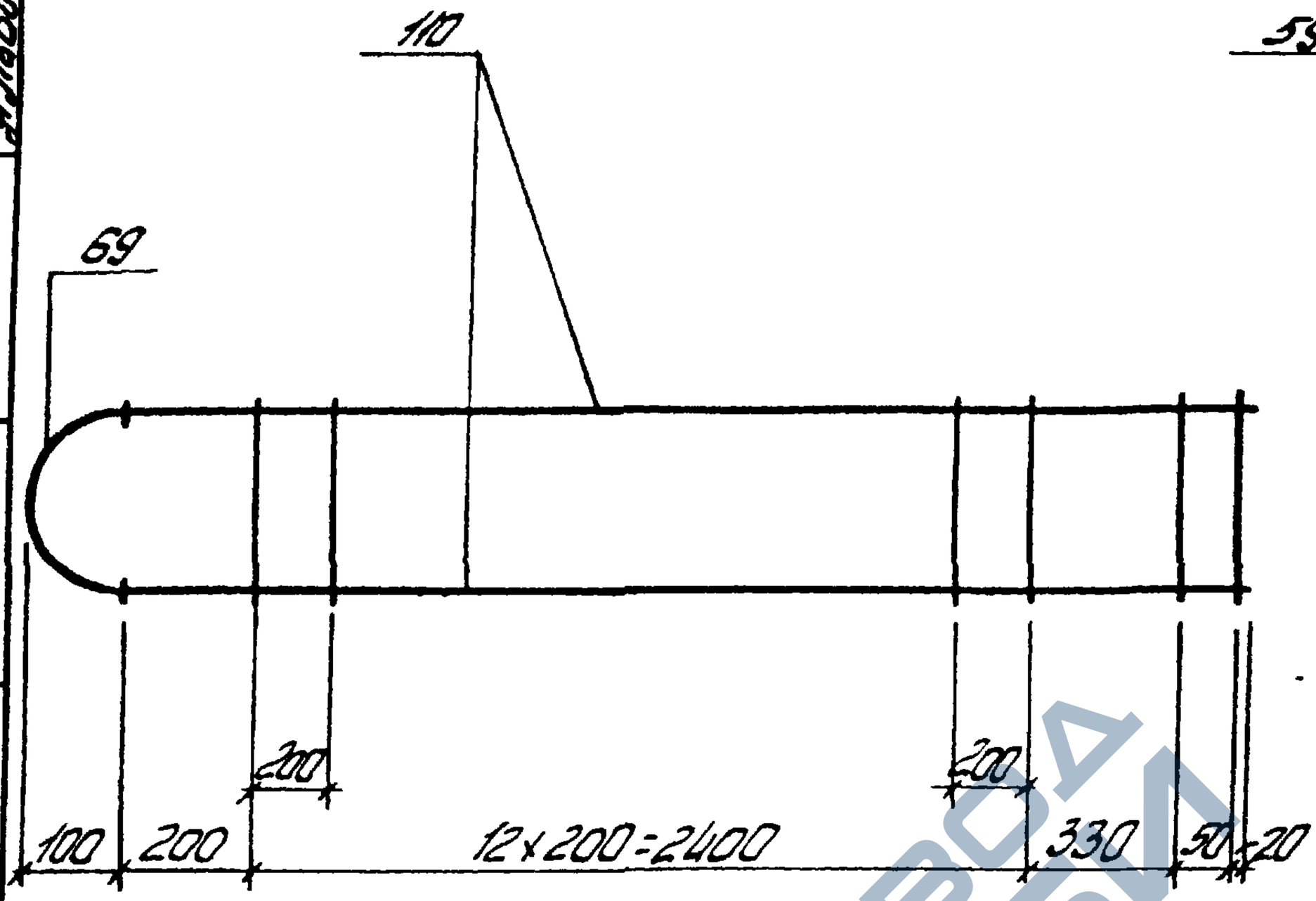

Деталь привязки поз.69 к поз.110

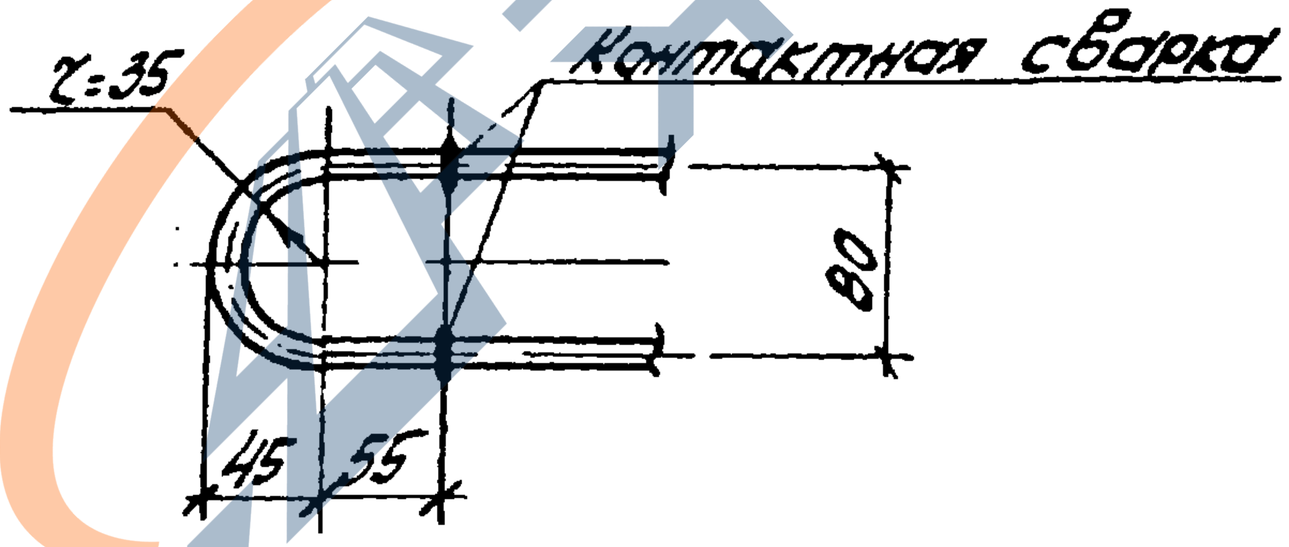

Спецификация и расход стали на одно изделие

Марка изделия	№ поз.	⌀ или сечение	Длина мм	К-во шт	Выборка стали		
					⌀ или сечение	Общая длина м	Масса кг
КрВ2	110	10 AIII	3000	2	10 AIII	6,0	3,7
	69	10 AI	240	1	10 AI	0,24	0,1
	59	5 BpI	120	15	5 BpI	1,8	0,3
					Масса изделия		4,1

ТК 1978	Каркас плоский КрВ2	Серия ПК-01-129/78	
		Вып. 5.4.1	Лист 176

17422-03.67

https://zavodjbi.com/

https://zavodjbi.com/

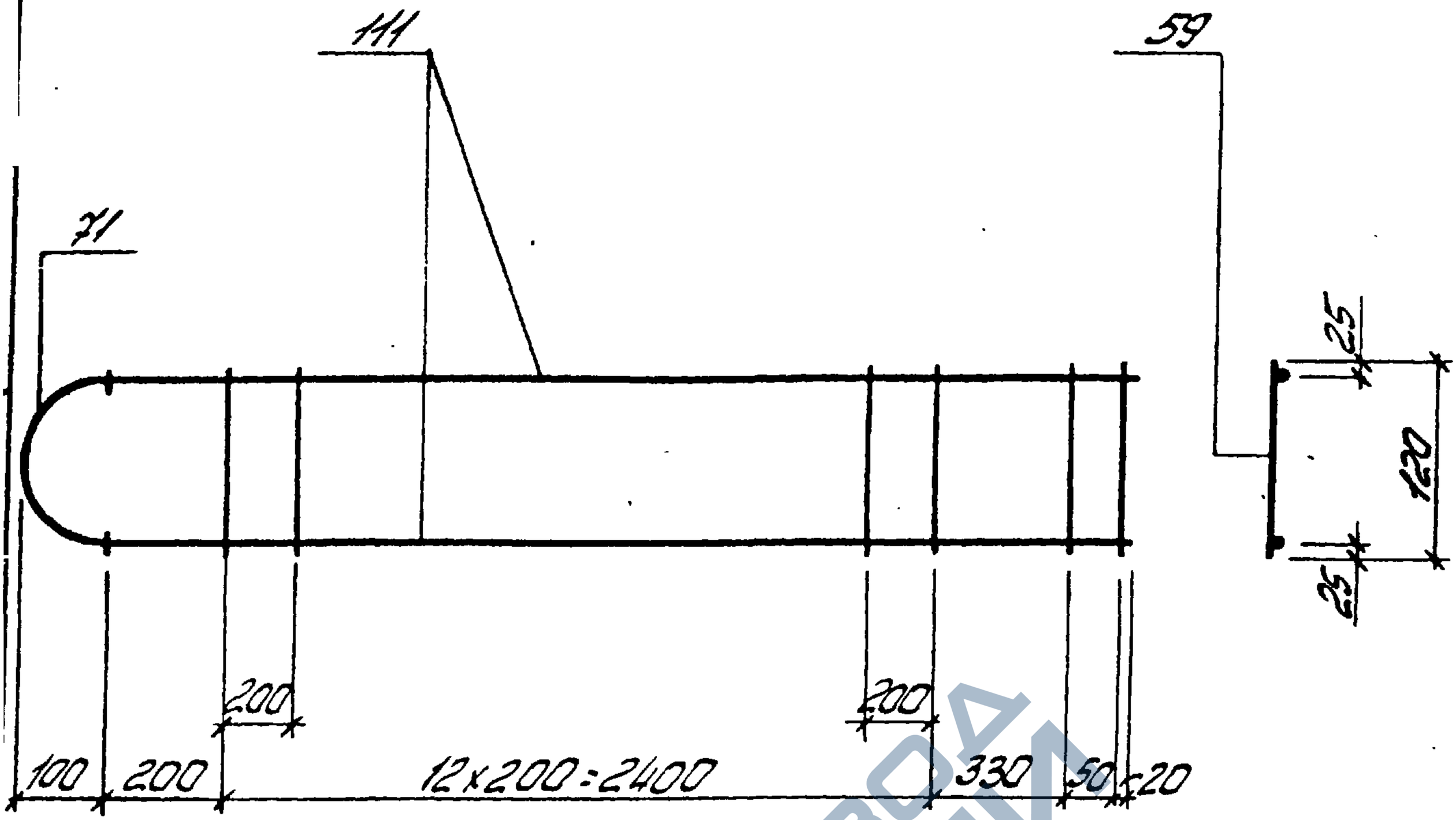

Деталь привязки поз. 71 к поз. 111

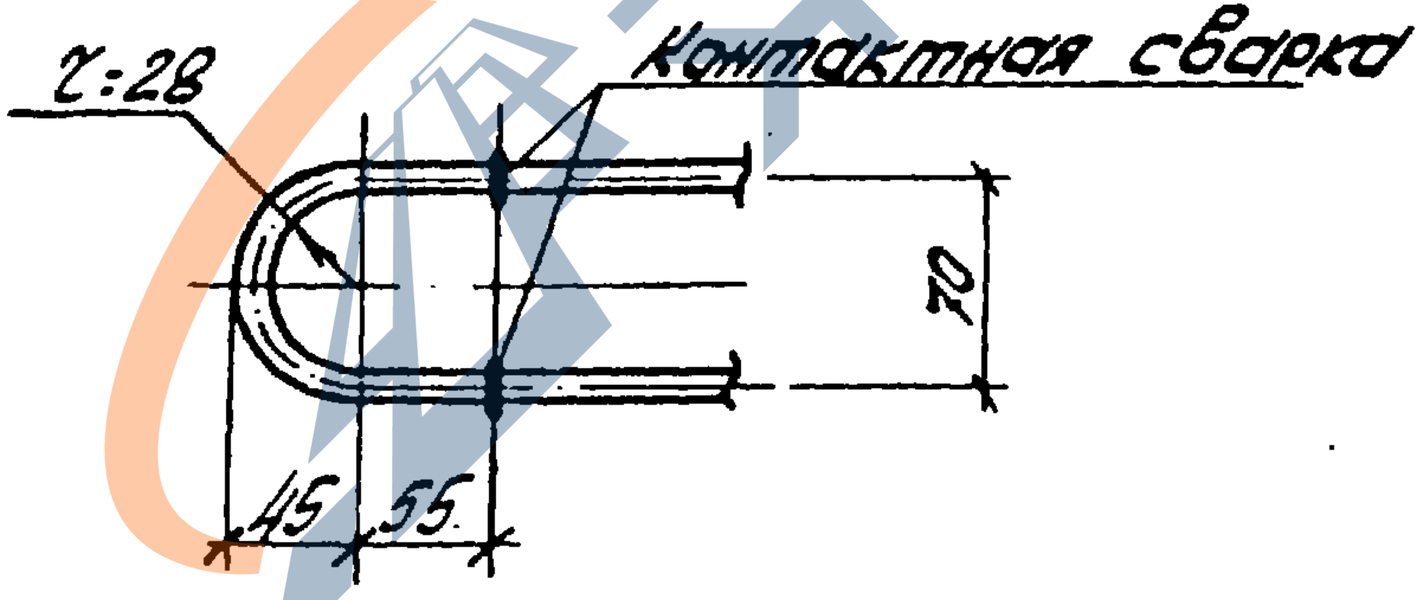

Спецификация и расход стали на одно изделие

Марка изделия	№ поз.	∅ или сечение	Длина мм	К-во шт	Выборка стали		
					∅ или сечение	Общая длина м	Масса кг
КрВ3	111	12 AIII	3000	2	12 AIII	6,0	5,3
	71	14 AI	220	1	14 AI	0,22	0,3
	59	5 BpI	120	15	5 BpI	1,8	0,3
					Масса изделия		5,9

ТК 1978	Каркас плоский КрВ3	Серия ПК-01-129/78 Вып. 5ч.1	Лист 111

https://zavodjbi.com/

https://zavodjbi.com/

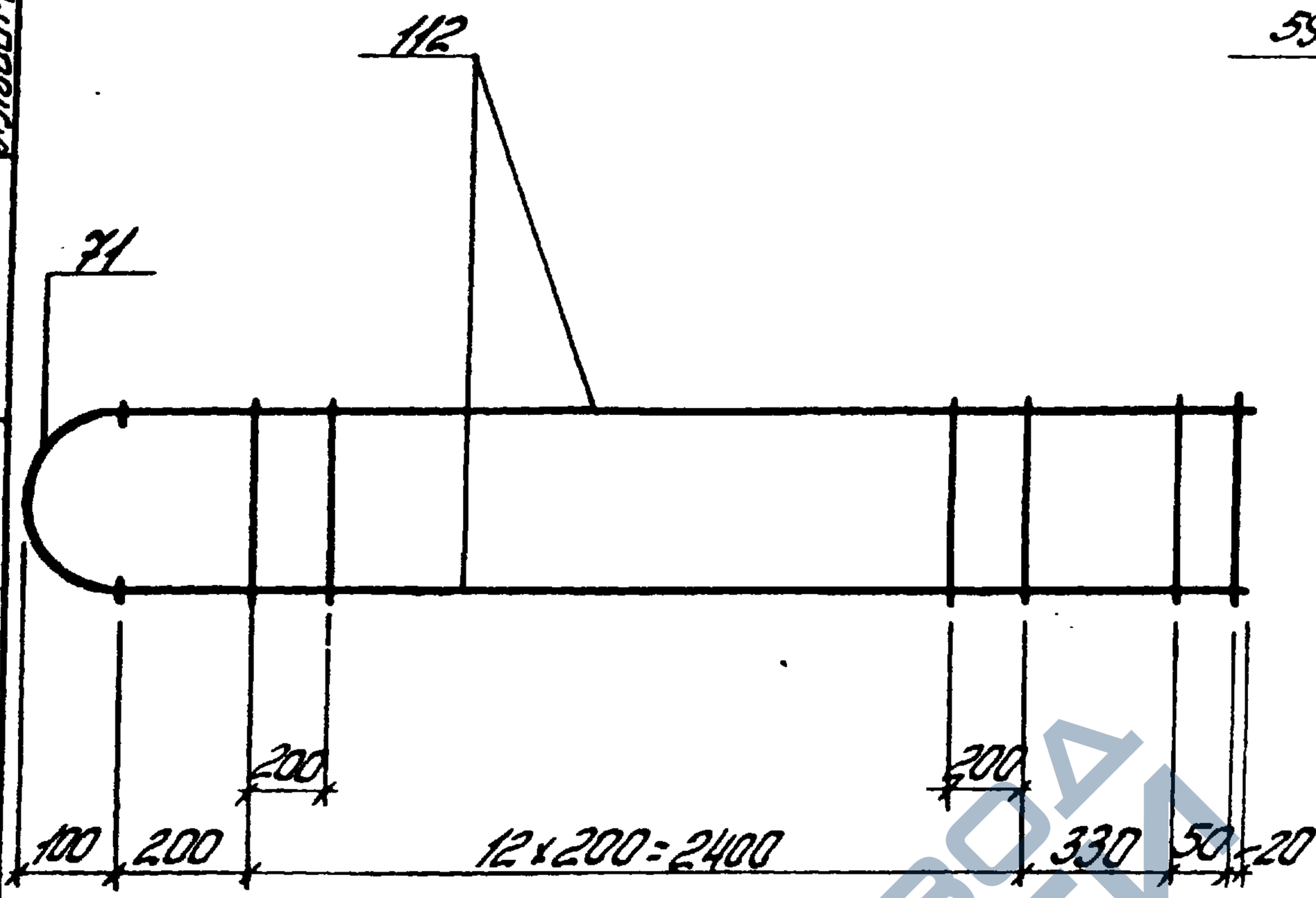

Деталь приварки поз. 71 к поз. 112

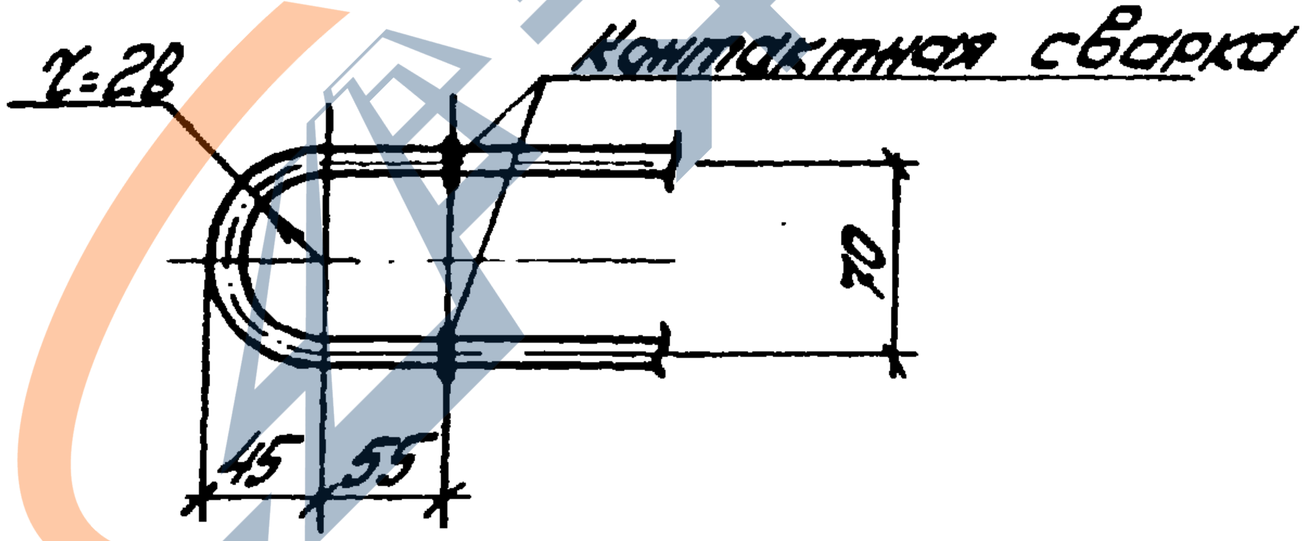

Спецификация и расход стали на одно изделие

Марка изделия	№ поз.	ф или сечение	Длина мм	К-во шт	Выборка стали: ф или сечение	Общая длина м	Масса кг
КрВ4	112	14ЛIII	3000	2	14ЛIII	6,0	7,3
	71	14ЛI	220	1	14ЛI	0,22	0,3
	59	5ВрI	120	15	5ВрI	1,8	0,3
					Масса изделия		7,9

ТК 1978	Каркас плоский КрВ4	Серия ПК-01-129/78	Вып. 5 ч.1	Лист 178

Альбом 2

Рук. бр. Дужак Проектпромстройпроект

17422-03 69

https://zavodjbi.com/

https://zavodjbi.com/

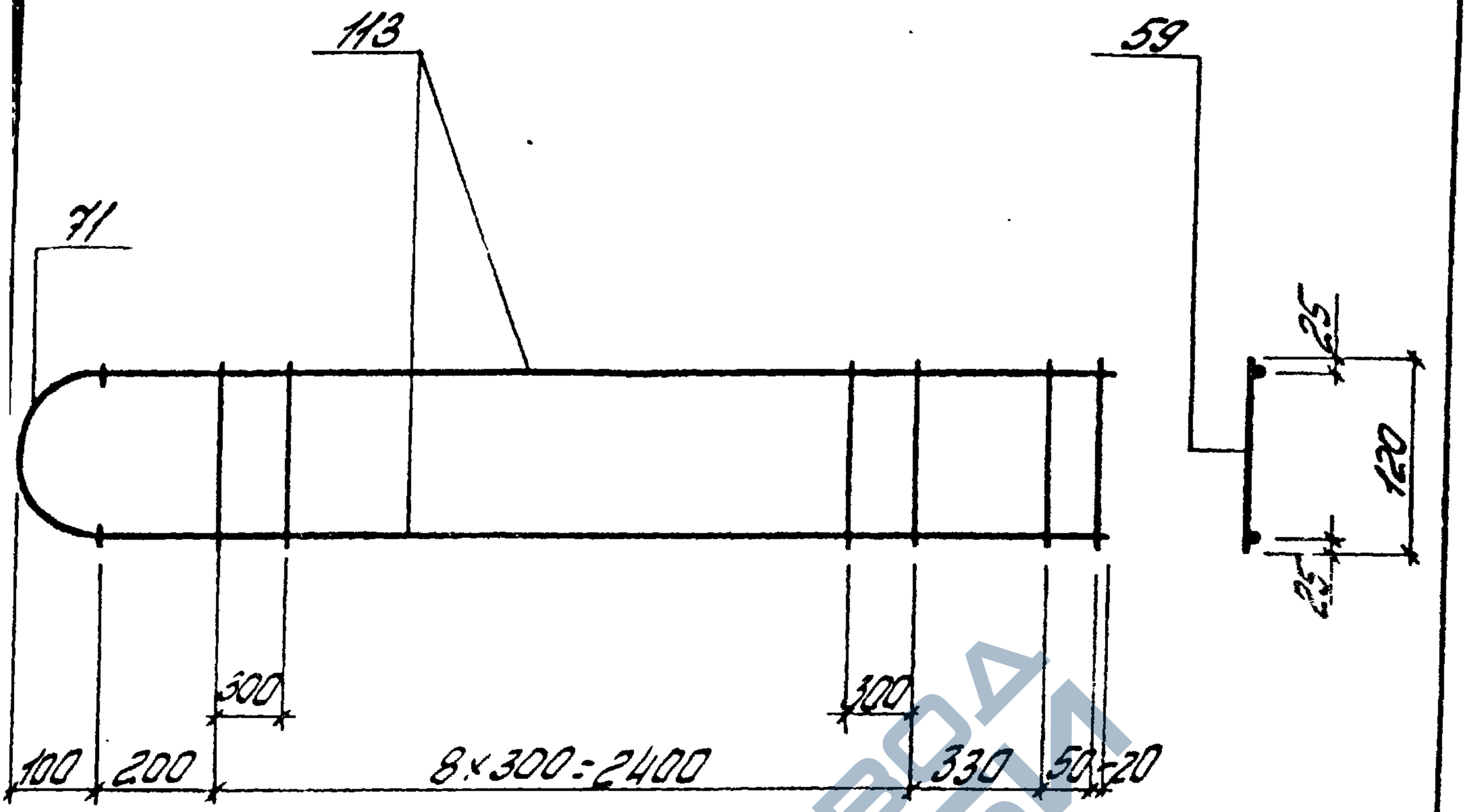

Деталь приварки поз. 71 к поз. 113

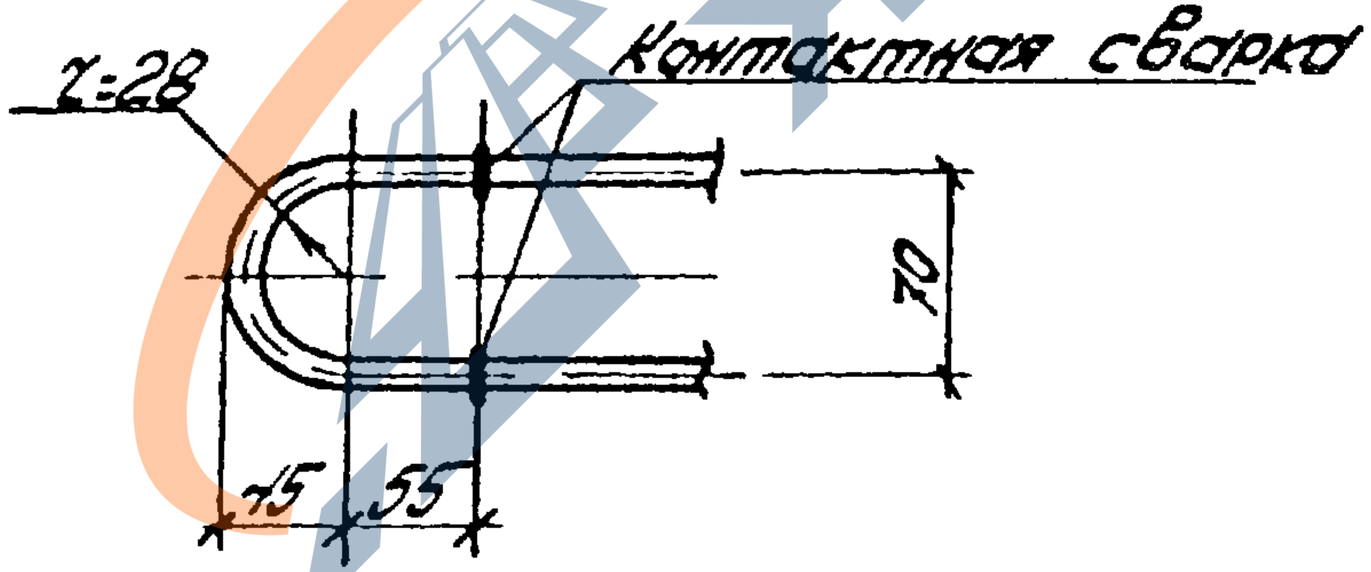

Спецификация и расход стали на одно изделие

Марка изделия	№ поз.	ф или сечение	Длина мм	К-во шт	Выборка стали		
					ф или сечение	Общая длина м	Масса кг
КрВ5	113	16 А III	3000	2	16 А III	6,0	9,5
	71	14 А I	220	1	14 А I	0,22	0,3
	59	5В р I	120	11	5В р I	1,3	0,2
					Масса изделия		10,0

ТК 1978	Каркас плоский КрВ5	Серия ПК-01-129/78	
		Вып. 5 4.1	Лист 179

https://zavodjbi.com/

https://zavodjbi.com/

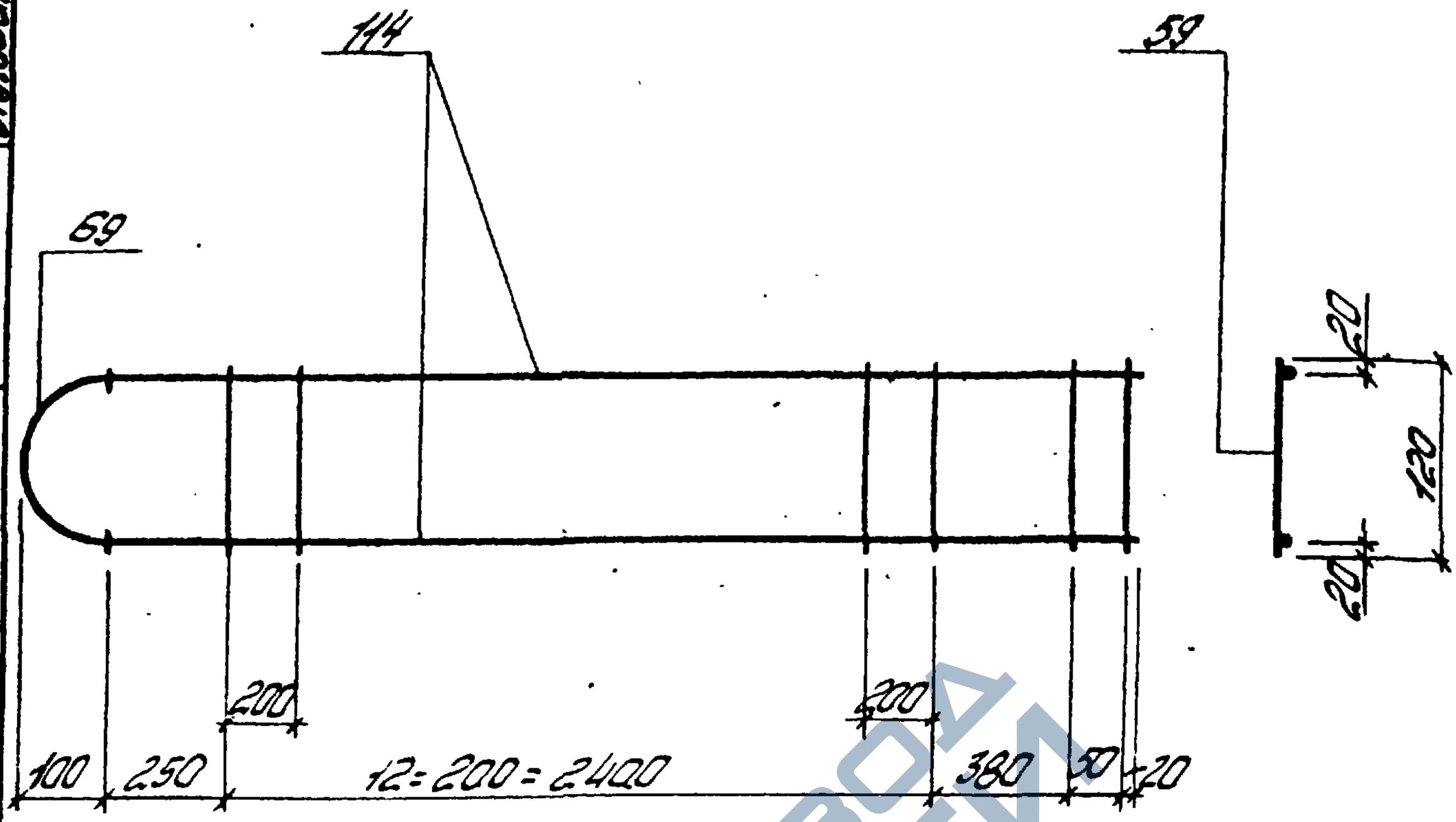

Деталь приварки поз. 69 к поз. 114

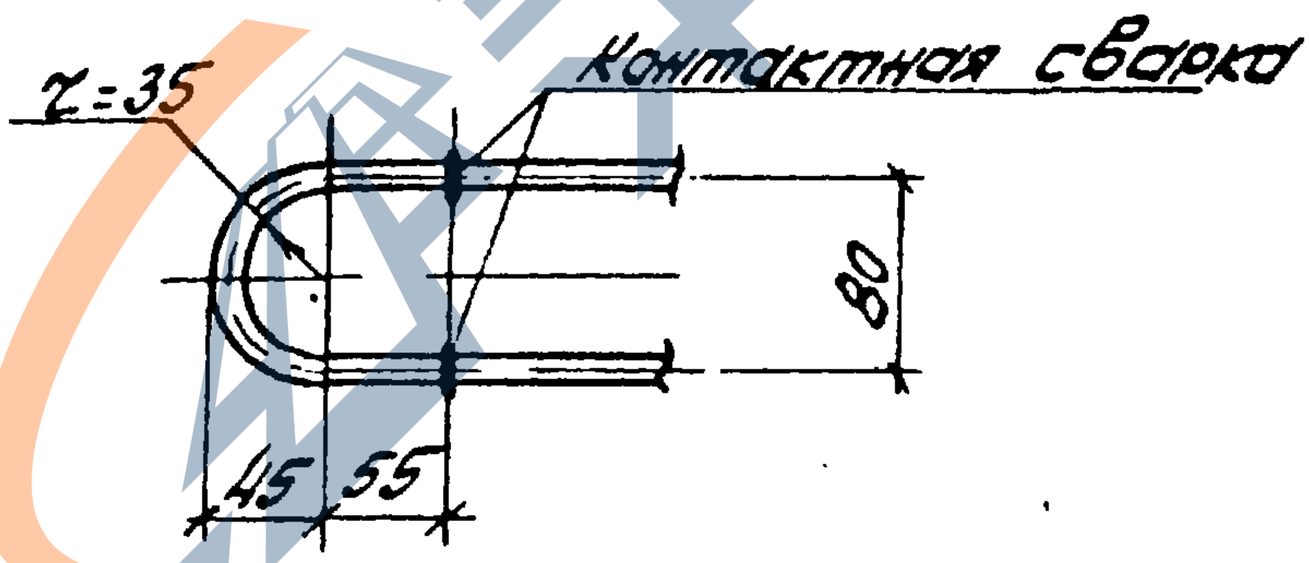

Спецификация и расход стали на одно изделие

Марка изделия	№ поз.	ф или сечение	Длина мм	К-во шт	Выборка стали		
					ф или сечение	Общая длина м	Масса кг
КрВб	114	10АIII	3100	2	10АIII	6,2	3,8
	69	10АI	240	1	10АI	0,24	0,1
	59	5ВрI	120	15	5ВрI	1,8	0,3
					Масса изделия		4,2

ТК	Каркас плоский КрВб	Серия ПК-01-129/78	
1978		Вып. 5 ч.1	Лист 180

Киевский Промстройпроект

Рук. бр. Дужак

Проверил. Сальдеев

Альбом 2

17422-03 71

https://zavodjbi.com/

https://zavodjbi.com/

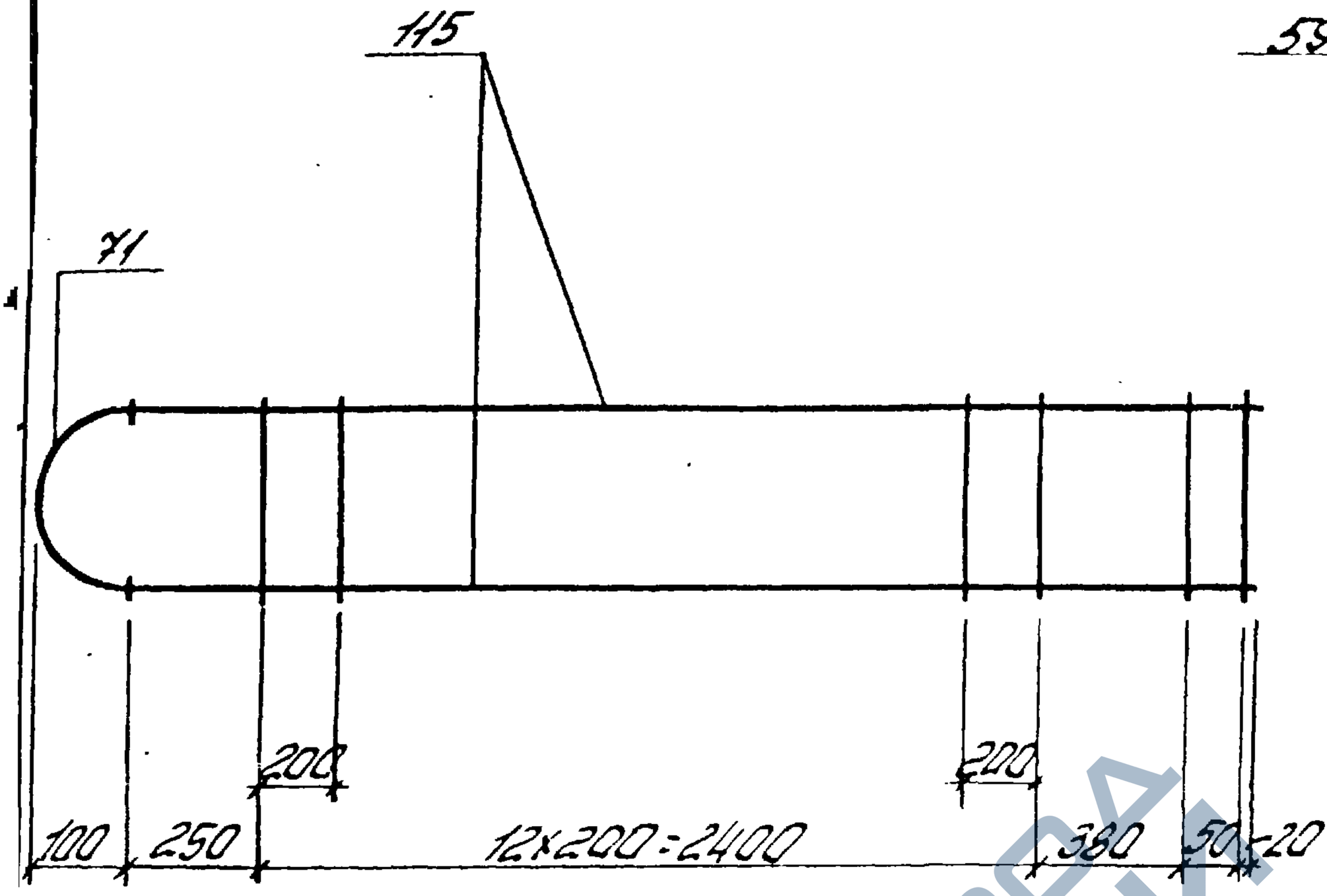

Деталь приварки поз. 71 к поз. 115

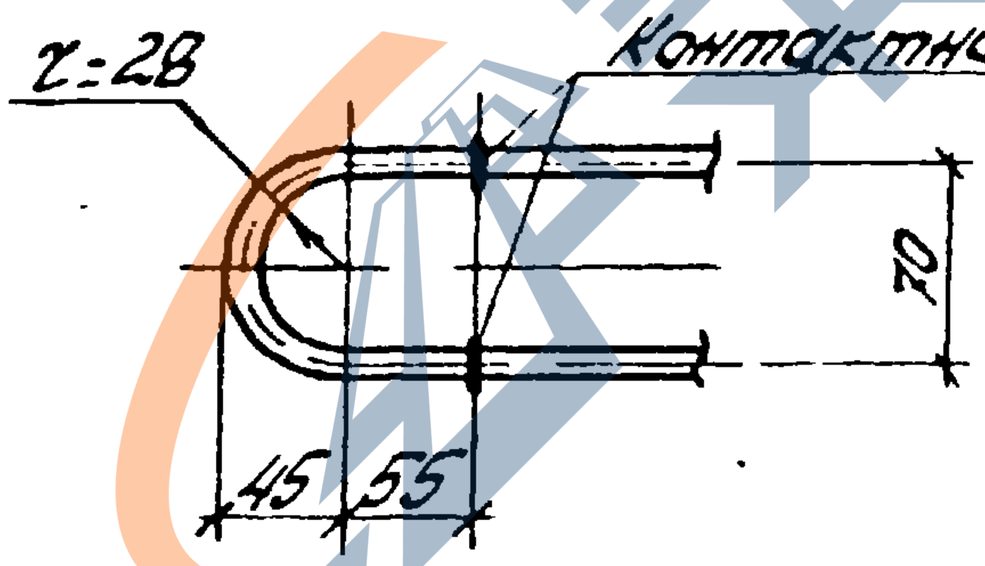

Спецификация и расход стали на одно изделие

Марка изделия	№ поз.	ф или сечение	Длина мм	К-во шт	Выборка стали		
					ф или сечение	Общая длина м	Масса кг
КрВ7	115	12 AIII	3100	2	12 AIII	6,2	5,5
	71	14 AI	220	1	14 AI	0,22	0,3
	59	5Вр I	120	15	5Вр I	1,8	0,3
					Масса изделия		6,1

ГК 978	Каркас плоский КрВ7	Серия ПК-01-129/78	
		Вып. 5 ч.1	Лист 181

17422-03 72

https://zavodjbi.com/

https://zavodjbi.com/

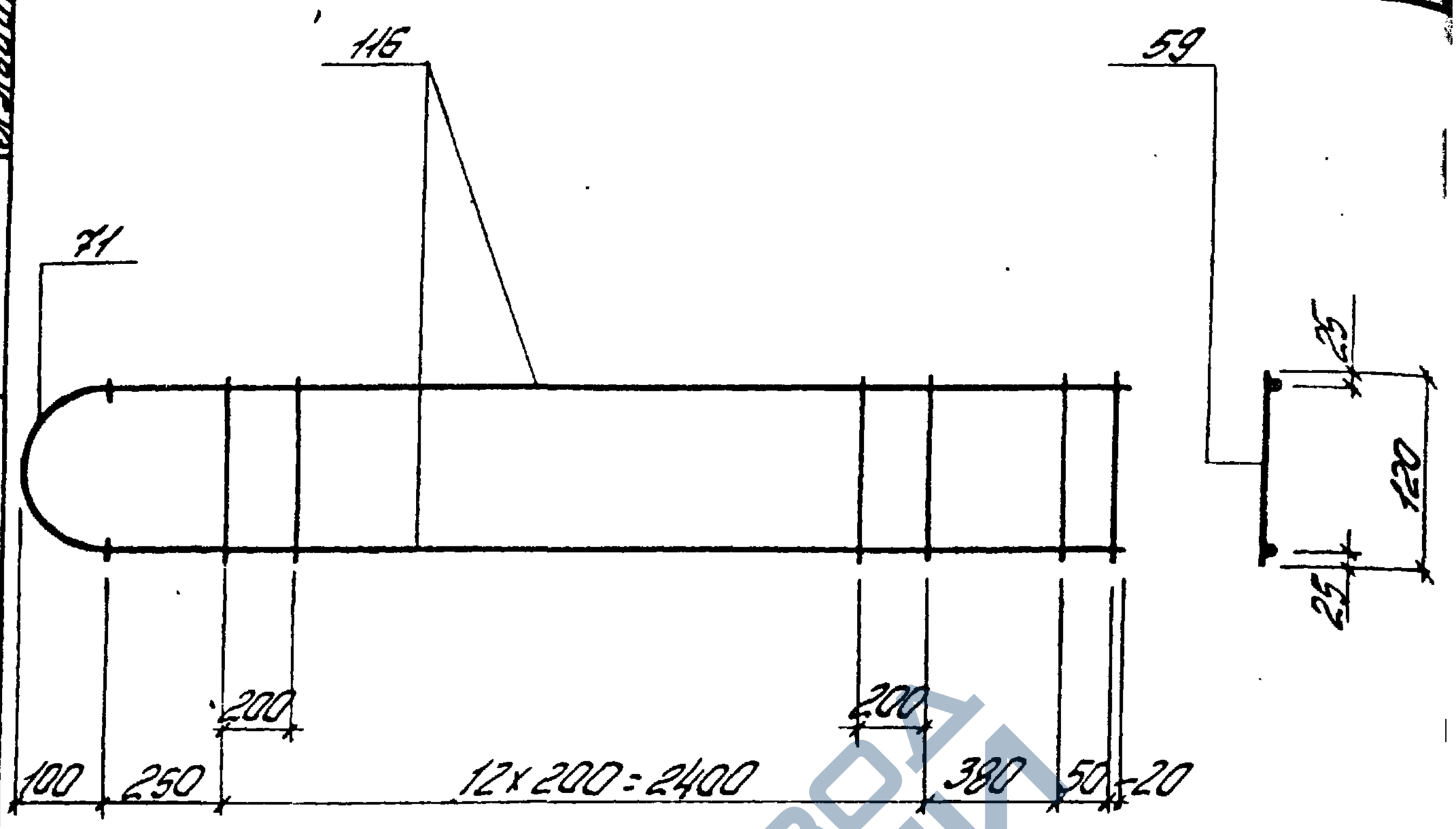

Деталь приварки поз. 71 к поз. 116

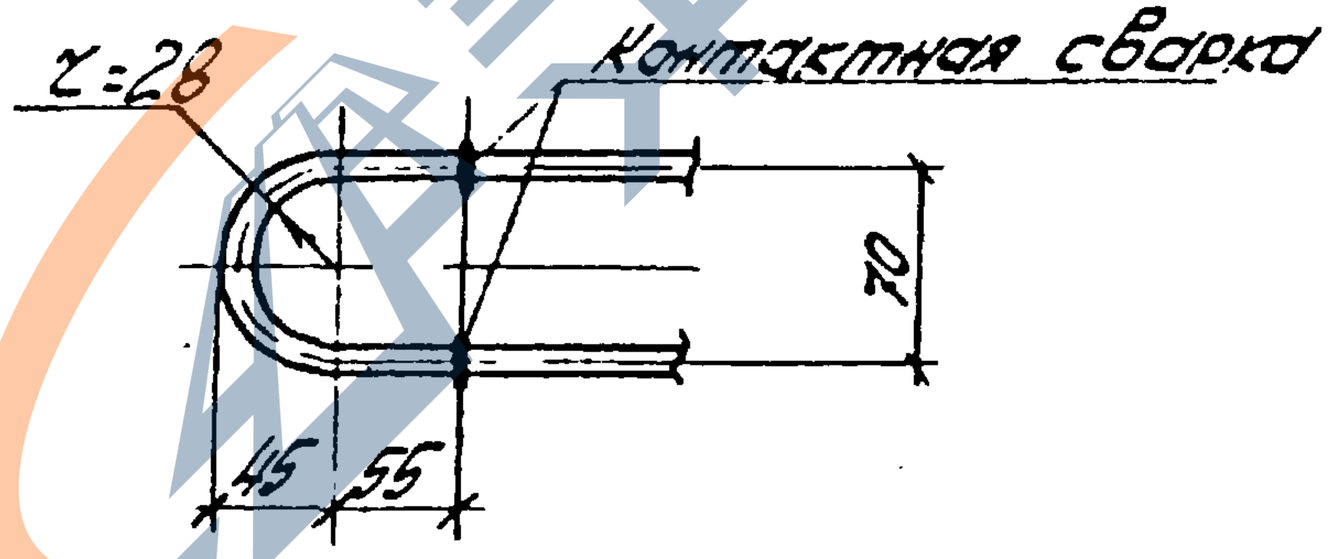

Спецификация и расход стали на одно изделие

Марка изделия	№ поз.	ф или сечение	Длина мм	К-во шт	Выборка стали: ф или сечение	Общая длина м	Масса кг
Кр88	116	14Л III	3100	2	14Л III	6,2	7,5
	71	14Л I	220	1	14Л I	0,22	0,3
	59	5Вр I	120	15	5Вр I	1,8	0,3
					Масса изделия		8,1

ТК 1978	Каркас плоский Кр88	Серия ПК-01-129/78	
		Вып. 5 ч.1	Лист 182

Рук. бр. Дужак

Проверил Сатов

Ленинград Проектпромстройпроект

17422-03 73

https://zavodjbi.com/

https://zavodjbi.com/

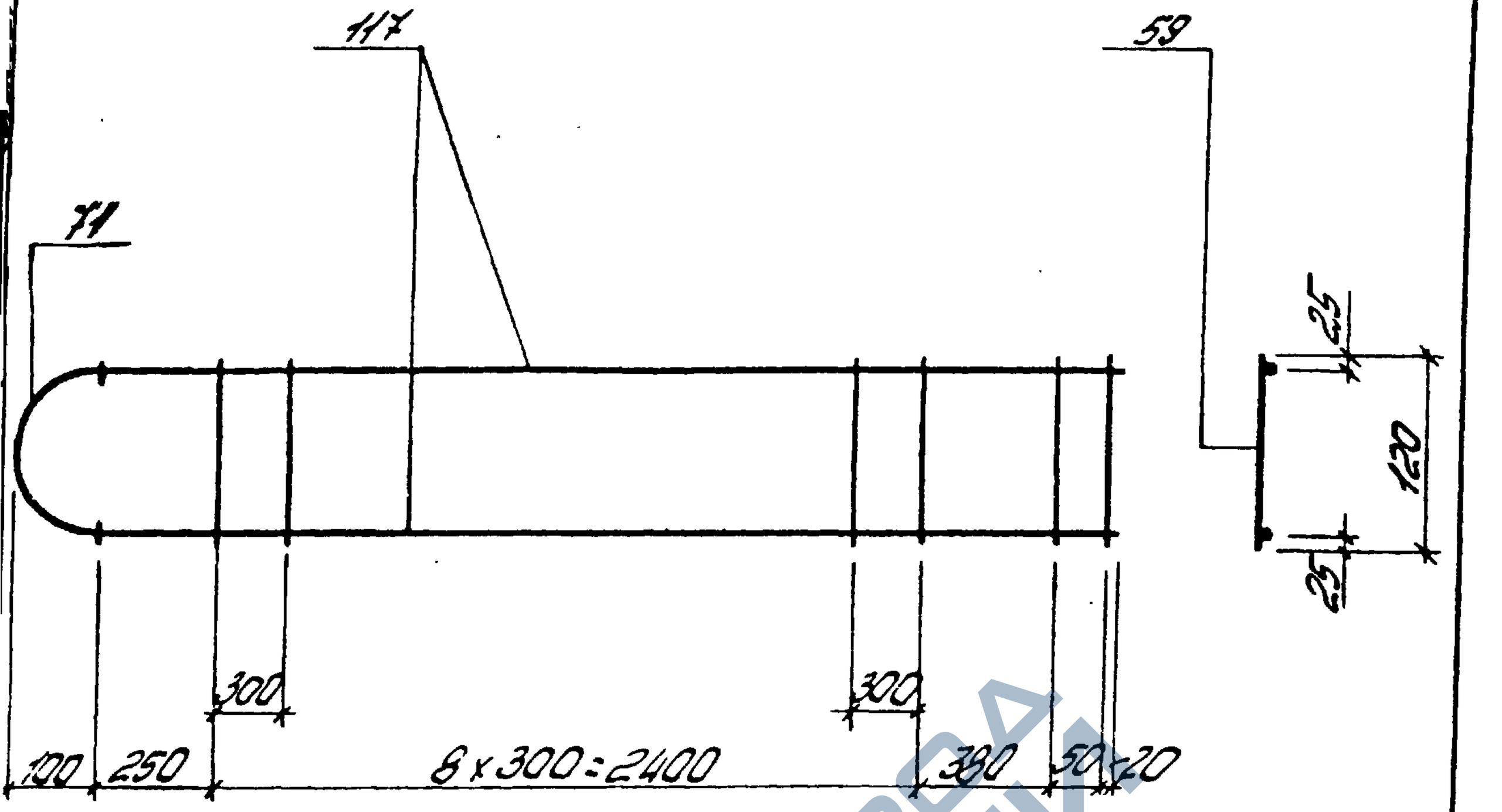

Деталь привязки поз. 71 к поз. 117

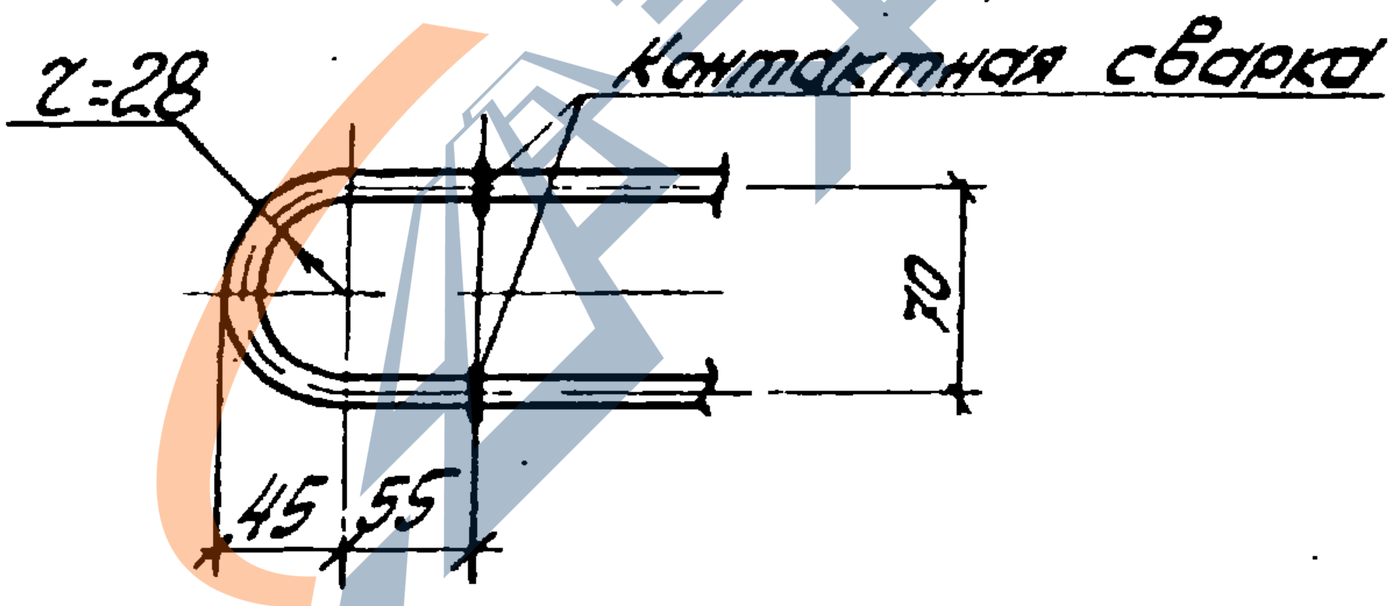

Спецификация и расход стали на одно изделие

Марка изделия	№ поз.	ф или сечение	Длина мм	К-во шт	Выборка стали		
					ф или сечение	Общая длина м	Масса кг
Кр89	117	16АIII	3100	2	16АIII	6.2	9,8
	71	14АI	220	1	14АI	0.22	0,3
	59	5ВрI	120	11	5ВрI	1,3	0,2
					Масса изделия		10,3

К	Каркас плоский Кр89	Серия ПК-01-129/78	
78		Вып. 5 4.1	Лист 183

https://zavodjbi.com/

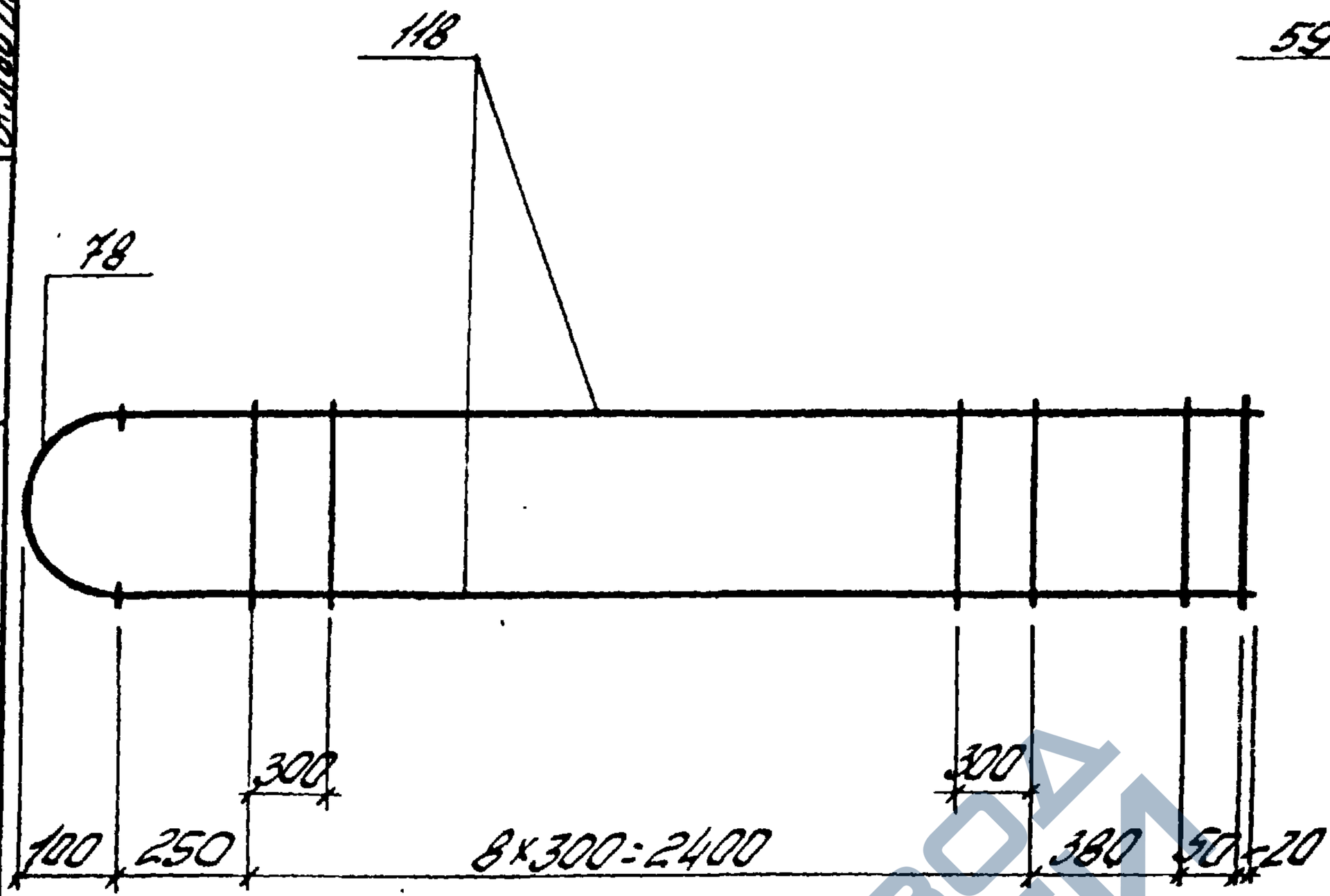

Деталь приварки поз. 78 к поз. 118

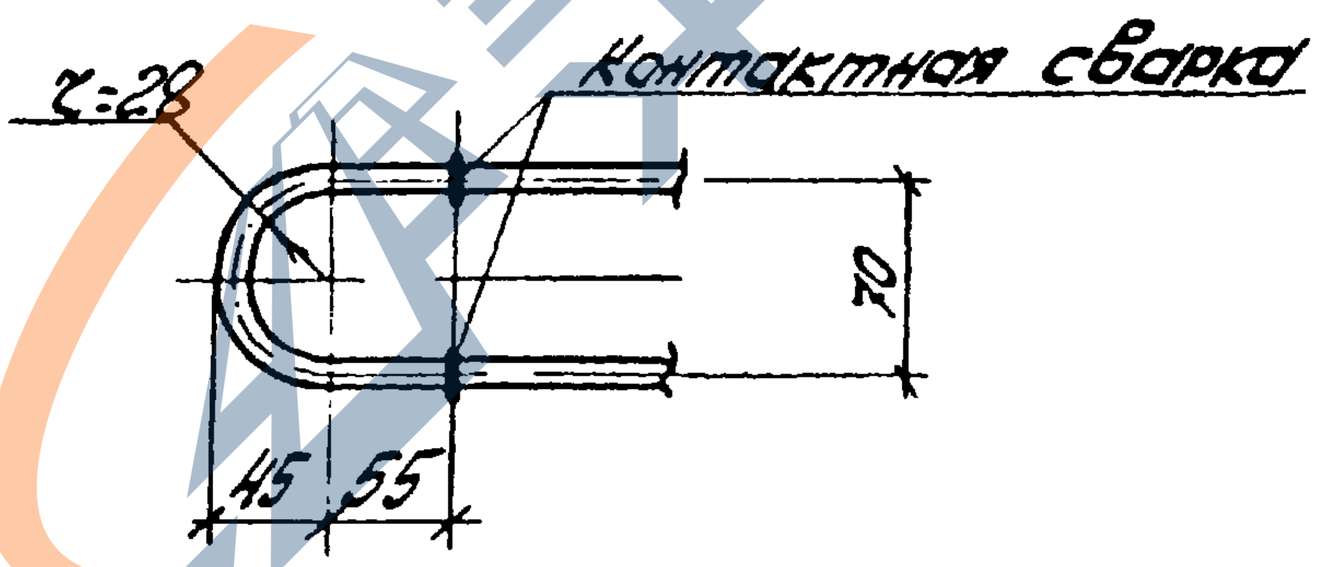

Спецификация и расход стали на одно изделие

Марка изделия	№ поз.	ф или сечение	Длина мм	К-во шт	Выборка стали: ф или сечение	Общая длина м	Масса кг
Кр90	118	18 Л III	3100	2	18 Л III	6,2	12,4
	78	20 Л I	220	1	20 Л I	0,22	0,5
	59	5 Вр I	120	11	5 Вр I	1,3	0,2
					Масса изделия		13,1

ТК	Каркас плоский Кр90	Серия ПК-01-129/78	
1978		Вып. 5 ч.1	Лист 184

17422-03 75

https://zavodjbi.com/

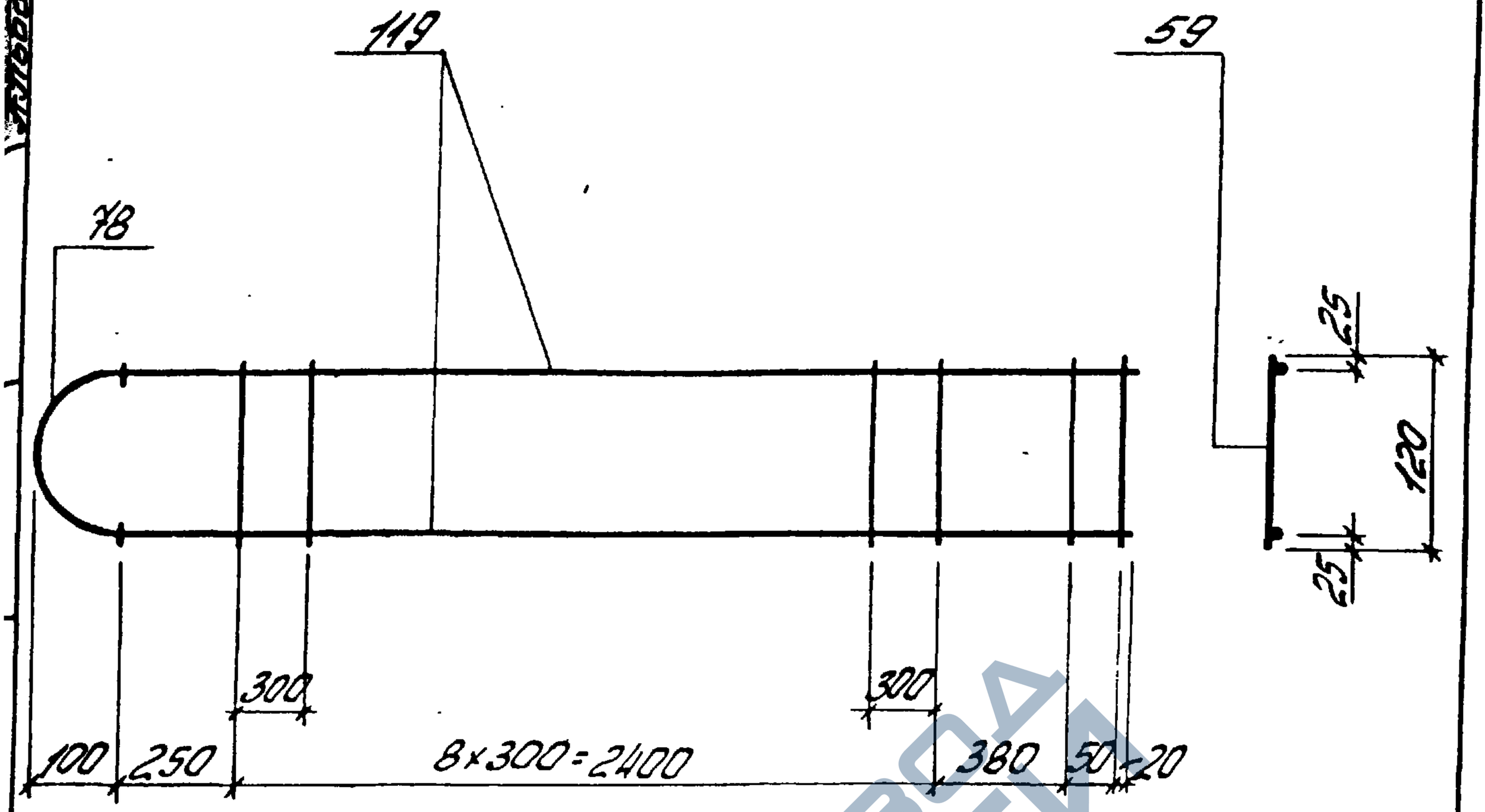

Деталь приварки поз. 78 к поз. 119

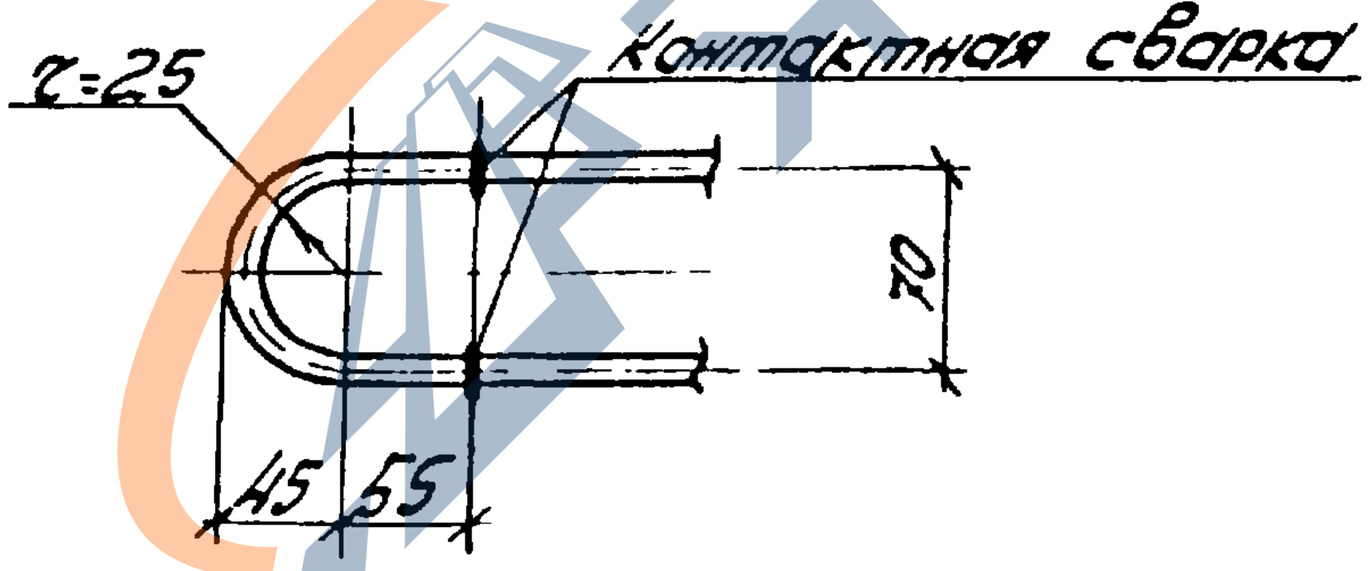

Спецификация и расход стали на одно изделие

Марка изделия	№ поз.	∅ или сечение	Длина мм	К-во шт	Выборка стали		
					∅ или сечение	Общая длина м	Масса кг
Кр91	119	20АIII	3100	2	20АIII	6,2	15,3
	78	20АI	220	1	20АI	0,22	0,5
	59	5ВрI	120	11	5ВрI	1,3	0,2
					Масса изделия		16,0

ТК 1978	Каркас плоский Кр91	Серия ПК-01-129/78	
		Вып. 5.1	Лист 185

https://zavodjbi.com/

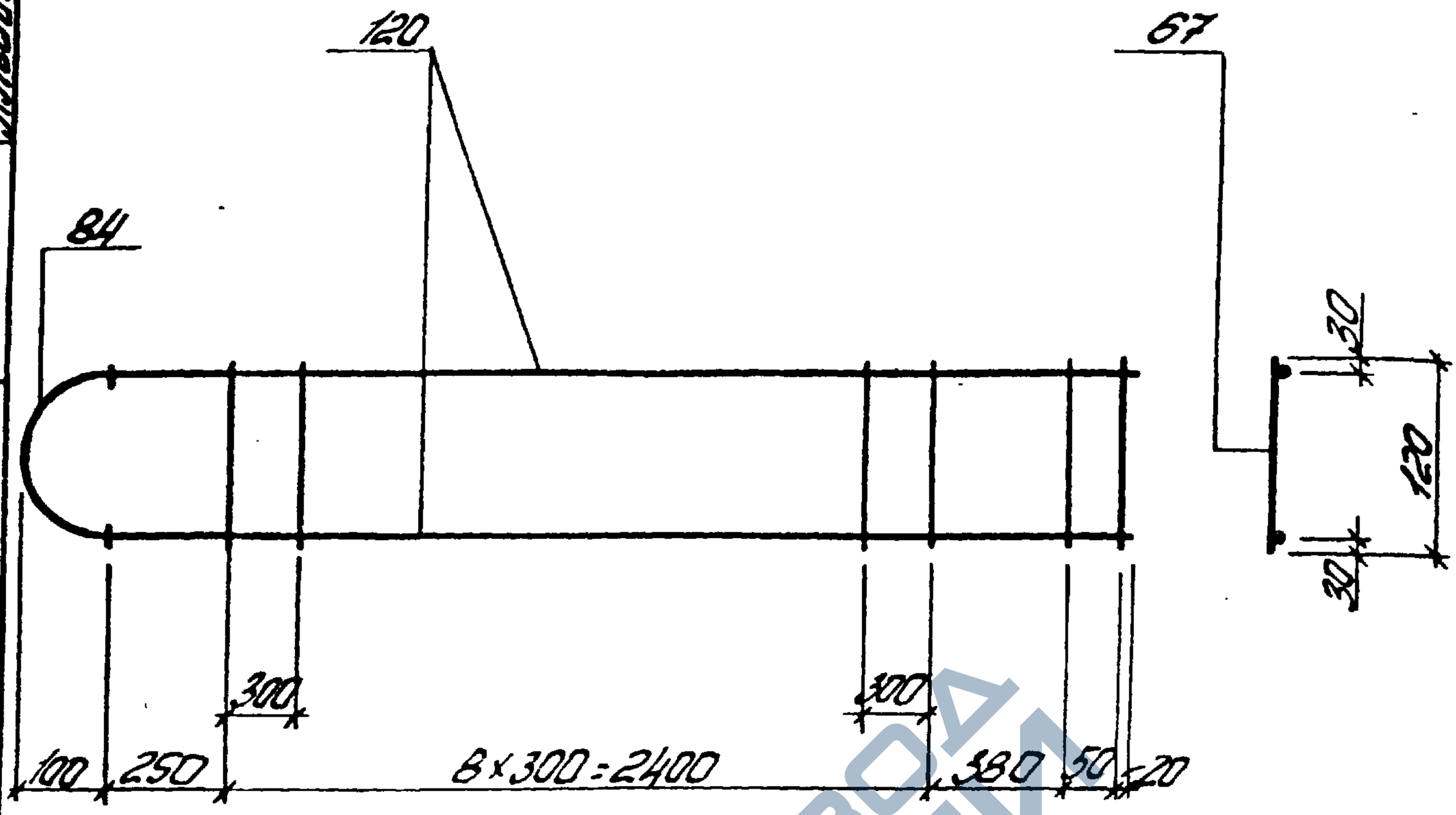

Деталь приварки поз. 84 к поз. 120

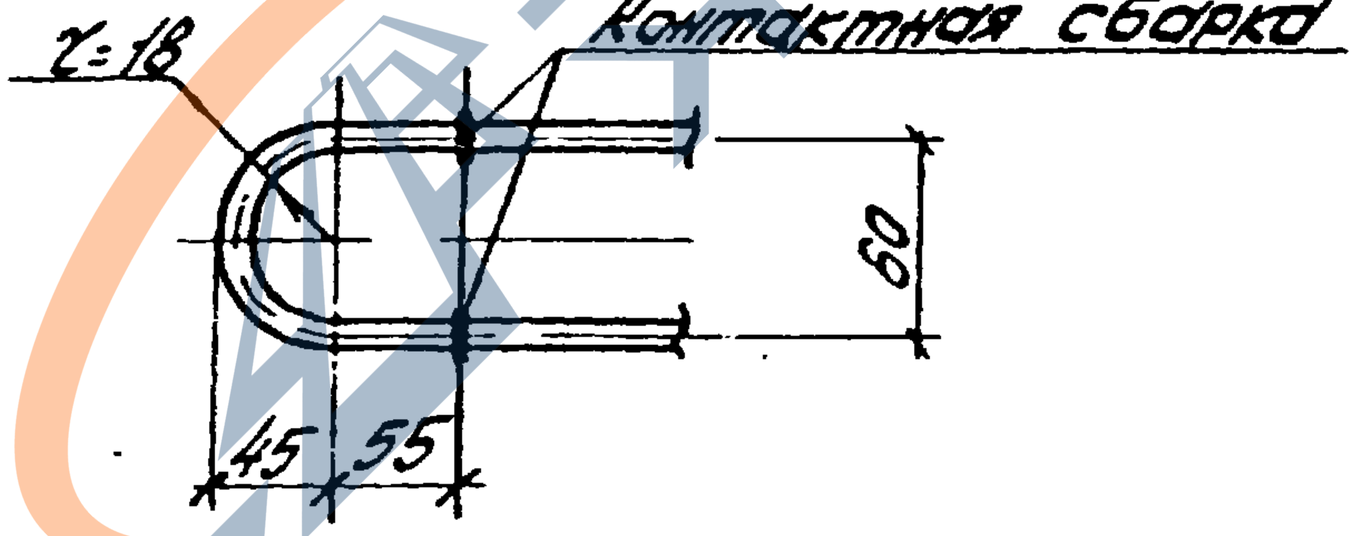

Спецификация и расход стали на одно изделие

Марка изделия	№ поз.	ф или сечение	Длина мм	К-во шт	Выборка стали		
					ф или сечение	Общая длина м	Масса кг
Кр92	120	22 Ат III	3100	2	22 Ат III	6,2	18,5
	84	25 Ат I	210	1	25 Ат I	0,21	0,8
	67	6 Ат I	120	11	6 Ат I	1,3	0,3
					Масса изделия		19,6

ТК 1978	Каркас плоский Кр92	Серия ПК-01-129/78	
		Вып. 5 ч.1	Лист 186

17422-03-77

https://zavodjbi.com/

https://zavodjbi.com/

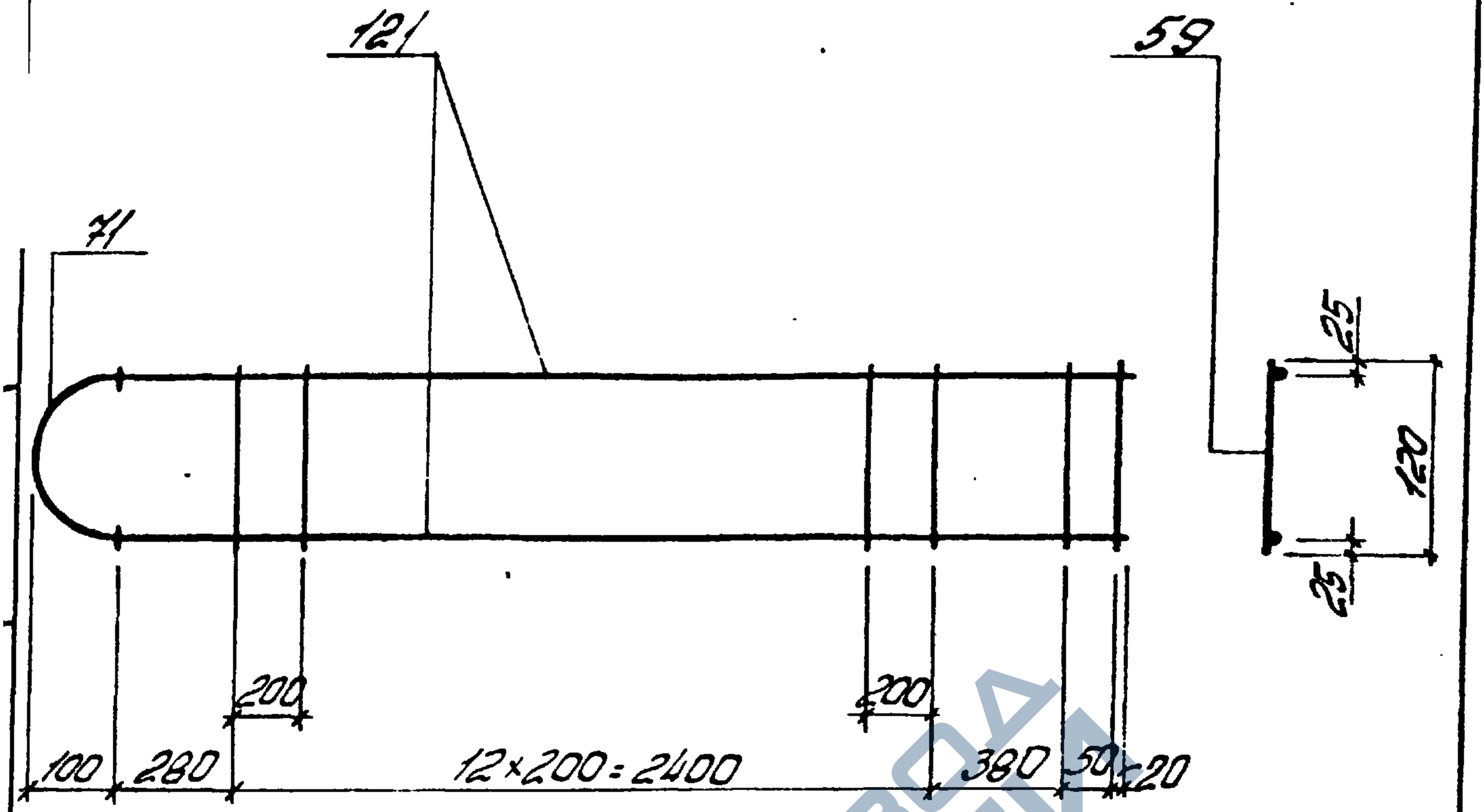

Деталь приварки поз. 71 к поз. 121

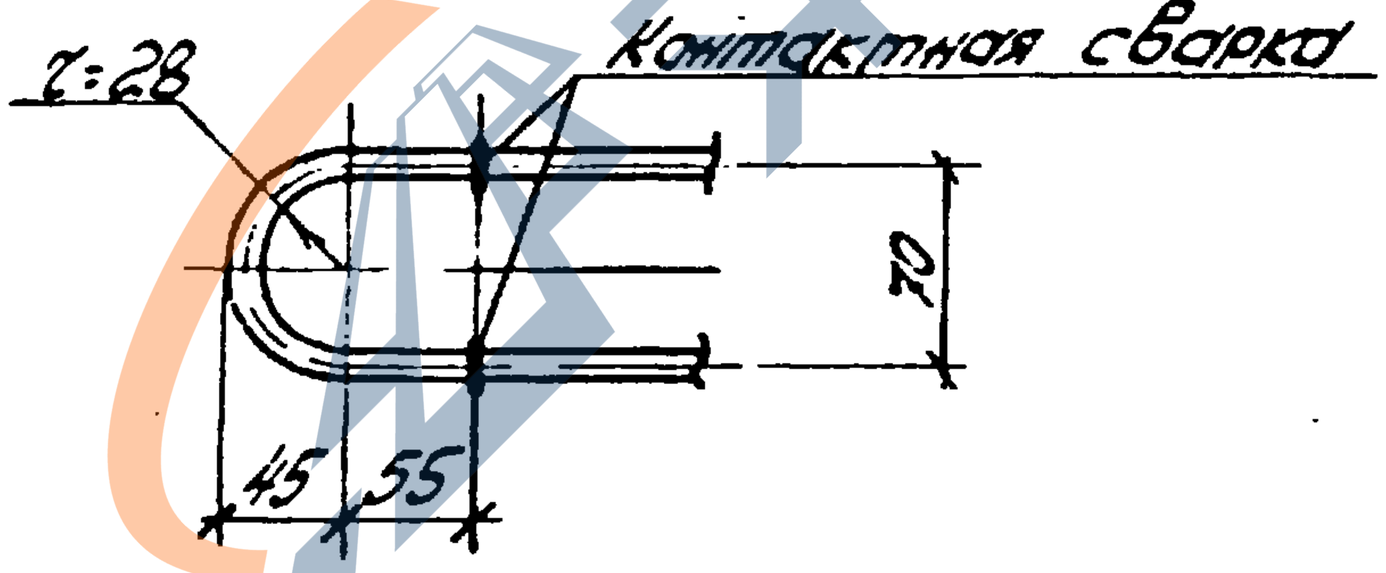

Спецификация и расход стали на одно изделие

Марка изделия	№ поз.	⌀ или сечение	Длина мм	К-во шт	Выборка стали		
					⌀ или сечение	Общая длина м	Масса кг
КР93	121	14 АIII	3130	2	14 АIII	6,3	7,6
	71	14 АI	220	1	14 АI	0,22	0,3
	59	5 ВрI	120	15	5 ВрI	1,8	0,3
					Масса изделия		8,2

ТК 1978	Каркас плоский КР93	Серия ПК-01-129/78	
		Вып. 54.1	Лист 187

https://zavodjbi.com/

https://zavodjbi.com/

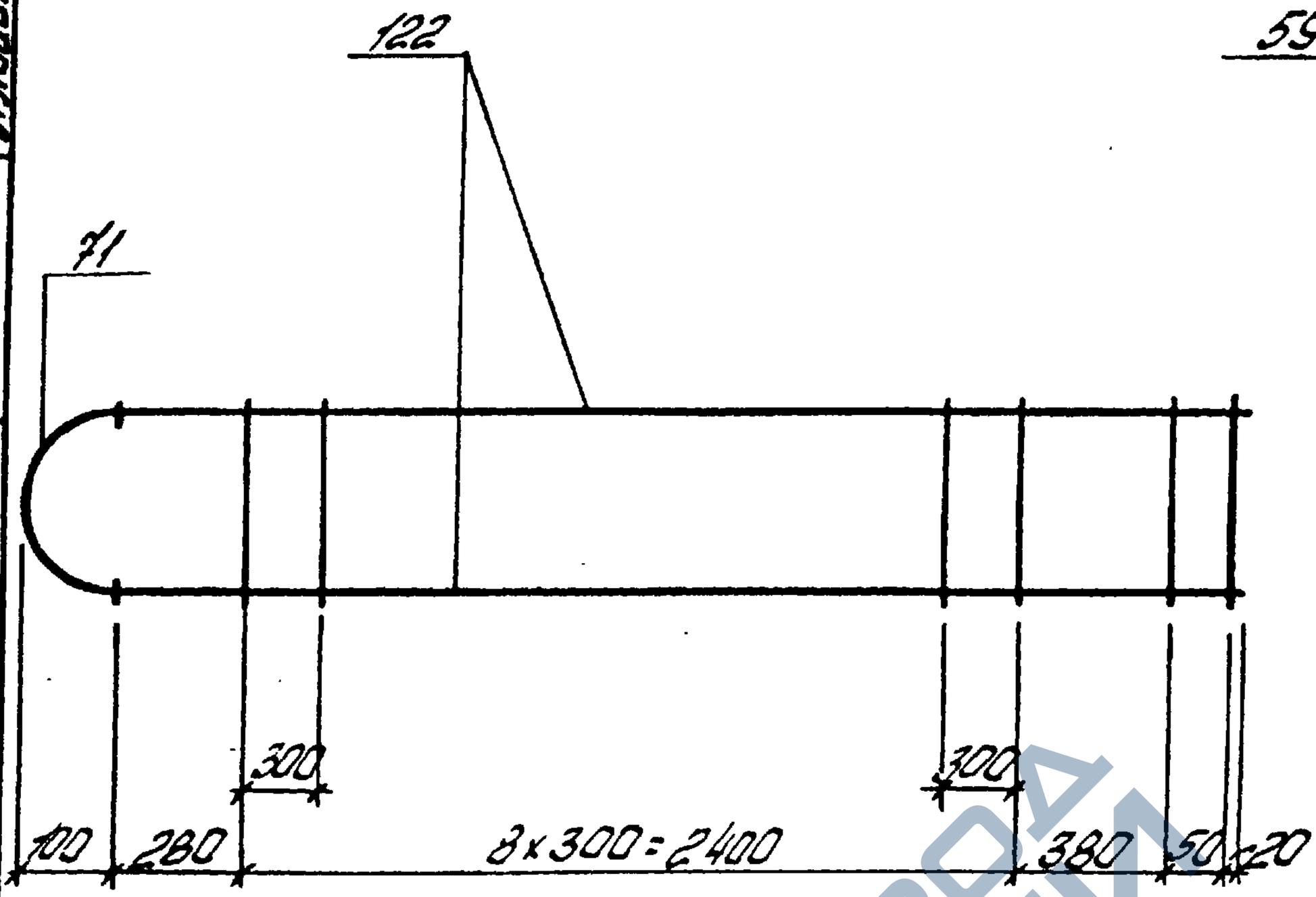

Деталь привязки поз. 71 к поз. 122

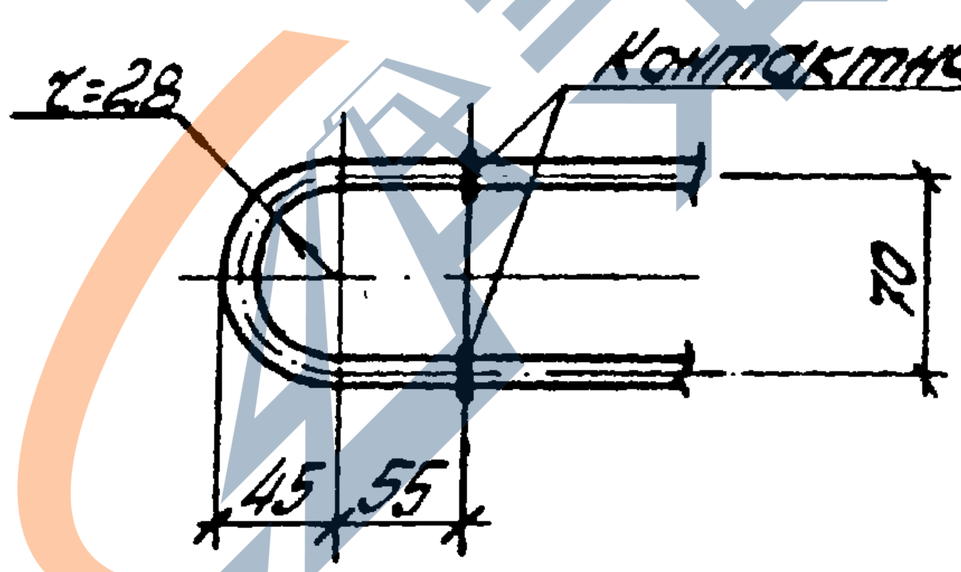

Спецификация и расход стали на одно изделие

Марка изделия	№ поз.	ф или сечение	Длина мм	К-во шт	Выборка стали		
					ф или сечение	Общая длина м	Масса кг
Кр94	122	16 А II	3130	2	16 А III	6,3	10,0
	71	14 А I	220	1	14 А I	0,22	0,3
	59	5 Вр I	120	11	5 Вр I	1,3	0,2
					Масса изделия		10,5

ТК 1978	Каркас плоский Кр94	Серия ПК-01-129/78 Вып. 5 ч.1	Лист 188

https://zavodjbi.com/

https://zavodjbi.com/

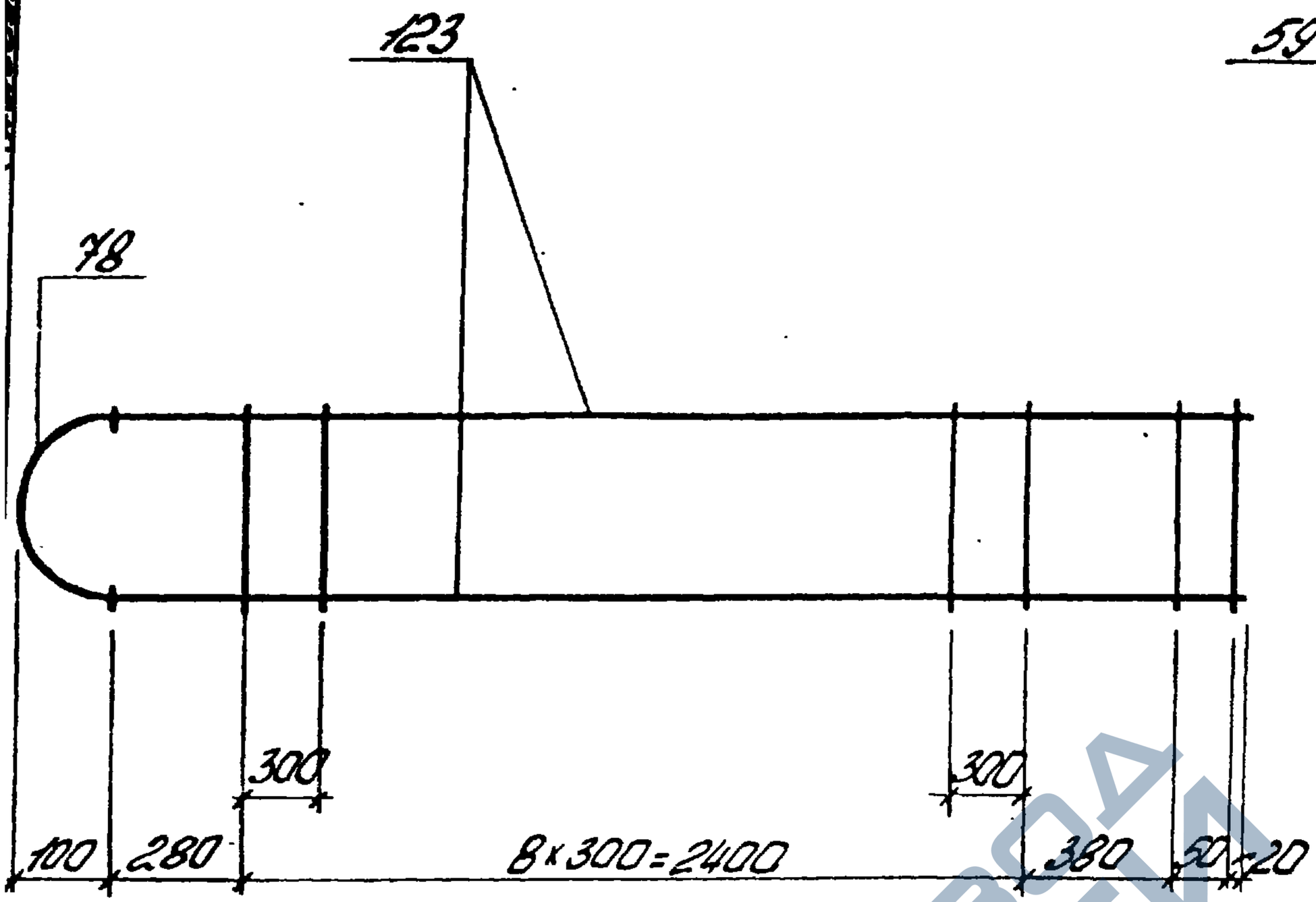

Деталь привязки поз. 78 к поз. 123

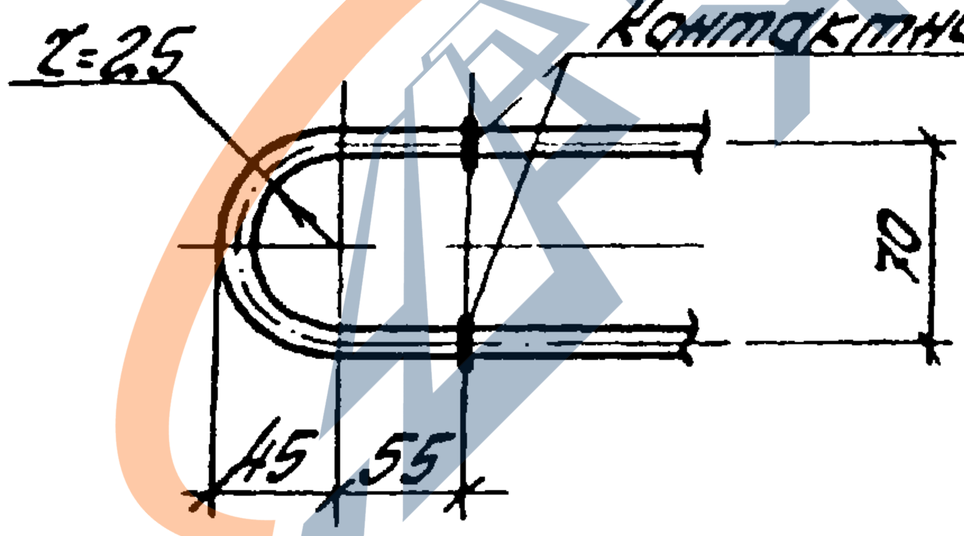

Спецификация и расход стали на одно изделие

Марка изделия	№ поз.	Ø или сечение	Длина мм	К-во шт	Выборка стали		
					Ø или сечение	Общая длина м	Масса кг
Кр95	123	18АIII	3130	2	18АIII	6,3	12,6
	78	20АI	220	1	20АI	0,22	0,5
	59	5Вр I	120	11	5Вр I	1,3	0,2
					Масса изделия		13,3

ТК 19 ТВ	Каркас плоский Кр95	Серия ПК-01-129/78	
		Вып. 5 ч.1	Лист 169

https://zavodjbi.com/

https://zavodjbi.com/

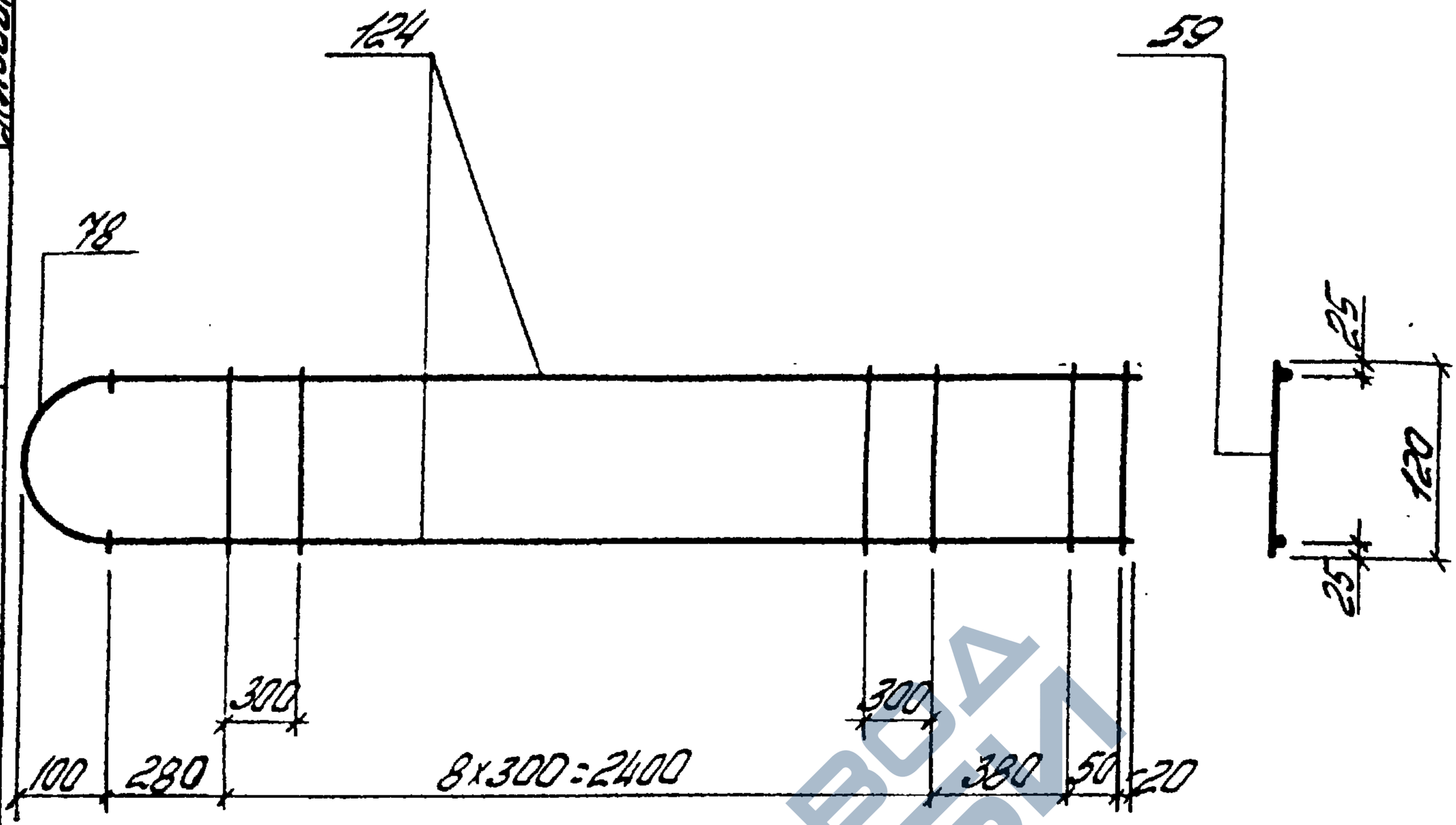

Деталь привязки поз. 78 к поз. 124

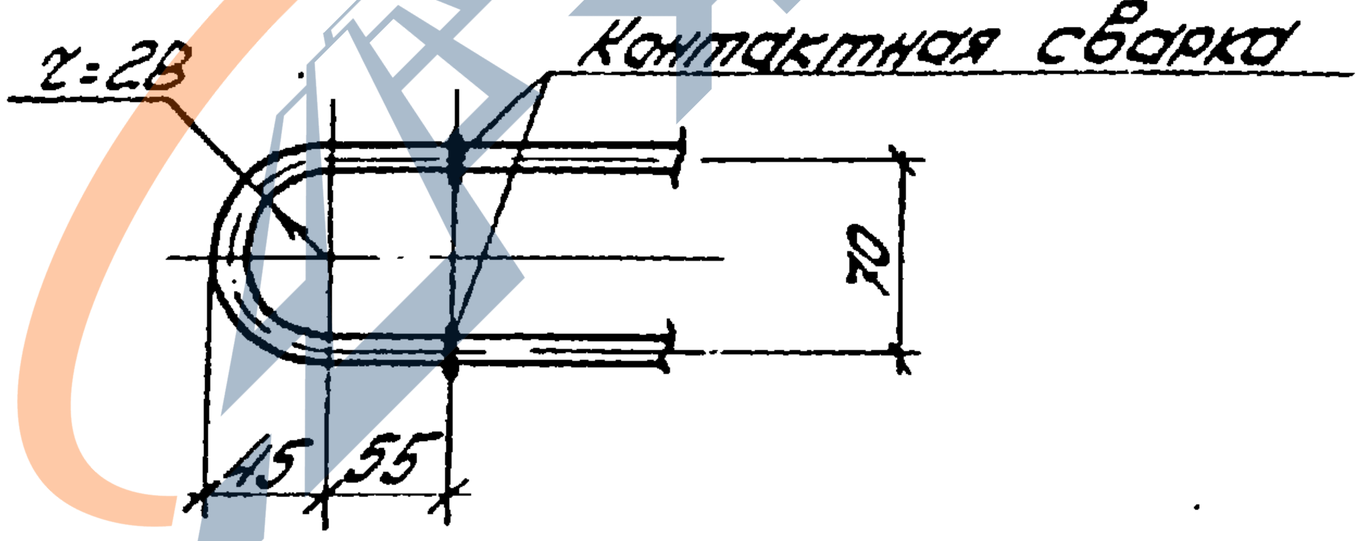

Спецификация и расход стали на одно изделие

Марка изделия	№ поз.	∅ или сечение	Длина мм.	К-во шт.	Выборка стали		
					∅ или сечение	Общая длина м	Масса кг
Кр96	124	20АIII	3130	2	20АIII	6,3	15,5
	78	20АI	220	1	20АI	0,22	0,5
	59	5Вр I	120	11	5Вр I	1,3	0,2
					Масса изделия		16,2

ТК 1978	Каркас плоский Кр96	Серия ПК-01-129/78	
		Вып. 5 ч.1	Лист 190

https://zavodjbi.com/

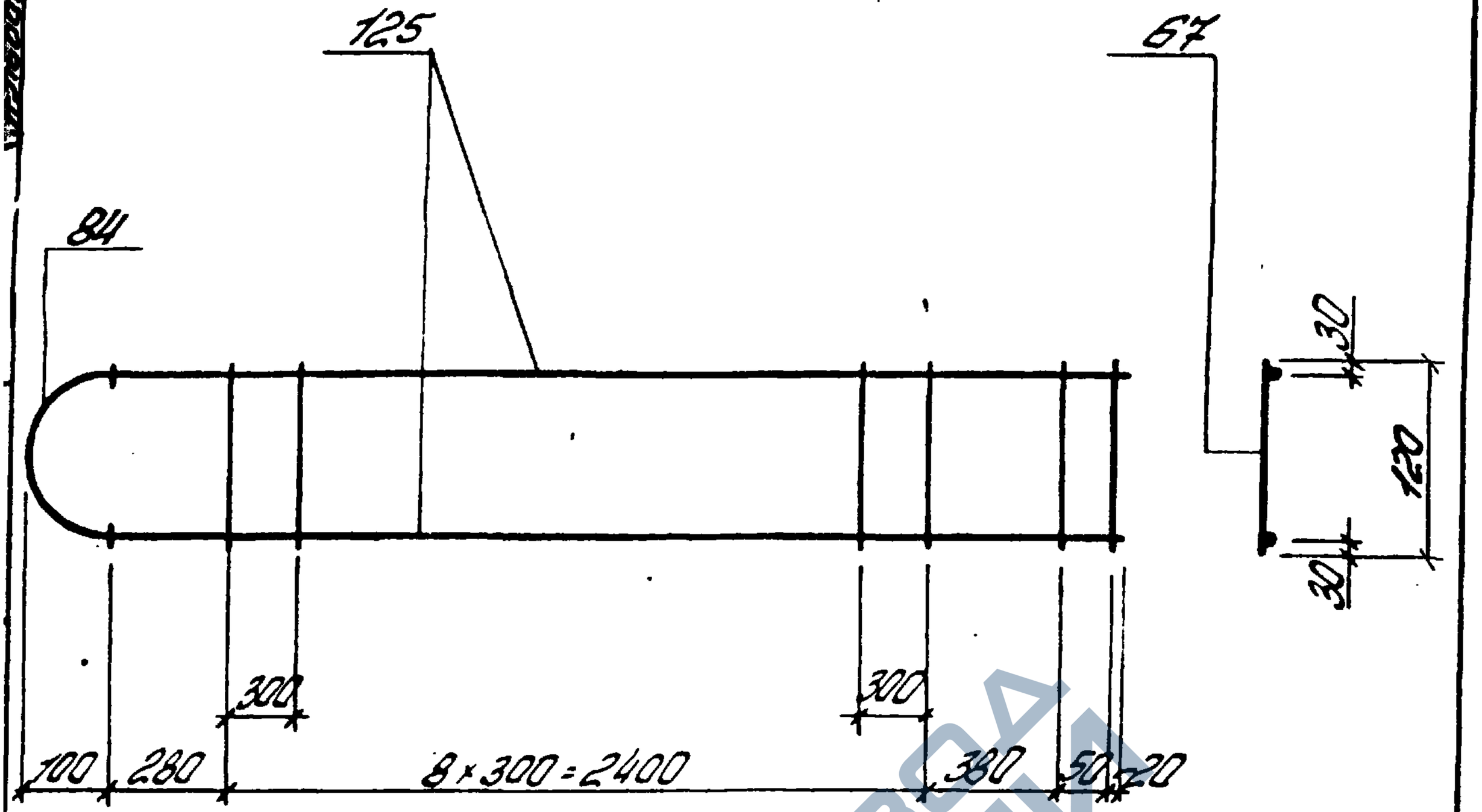

Деталь приварки поз. 84 к поз. 125

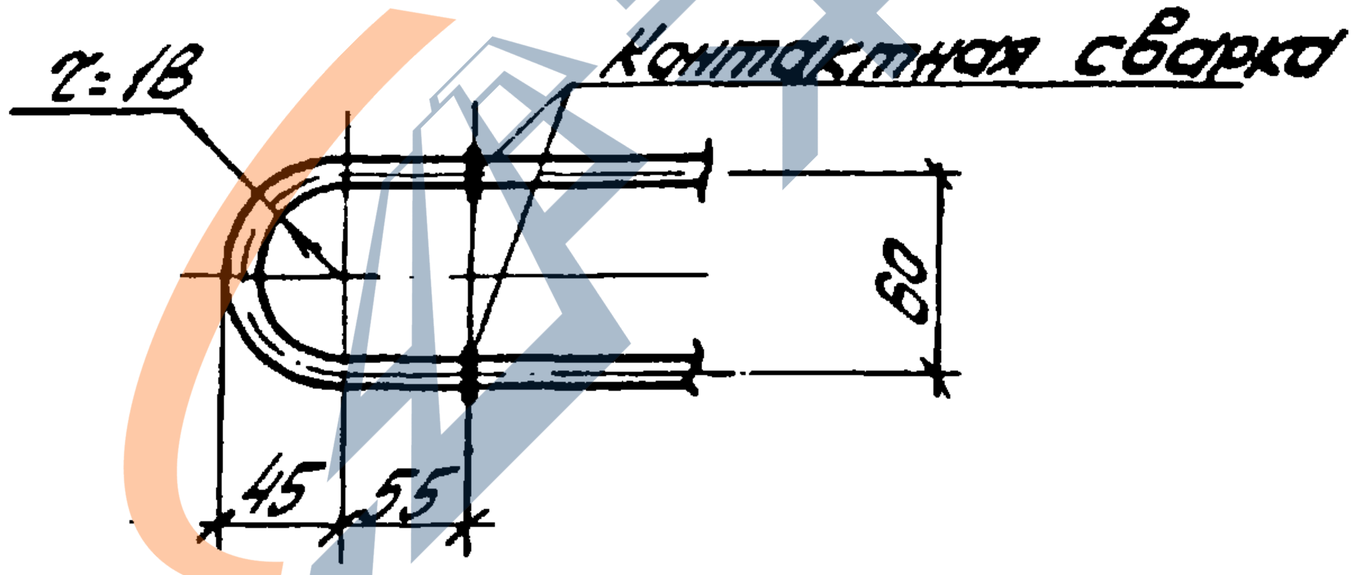

Спецификация и расход стали на одно изделие

Марка изделия	№ поз.	ф или сечение	Длина мм	К-во шт	Выборка стали		
					ф или сечение	Общая длина м	Масса кг
Кр97	125	∠22Ж II	3130	2	22Ж II	6,3	18,7
	84	∠25Ж I	210	1	25Ж I	0,21	0,8
	67	5Ж I	120	11	6Ж I	1,3	0,3
					Масса изделия		19,8

ТК 1978	Каркас плоский Кр97	Серия ПК-01-129/78	
		Вып. 5ч.1	Лист 191

17422-03 82

https://zavodjbi.com/

https://zavodjbi.com/

Инв. № подл. | Подпись и дата | Взам. инв. №

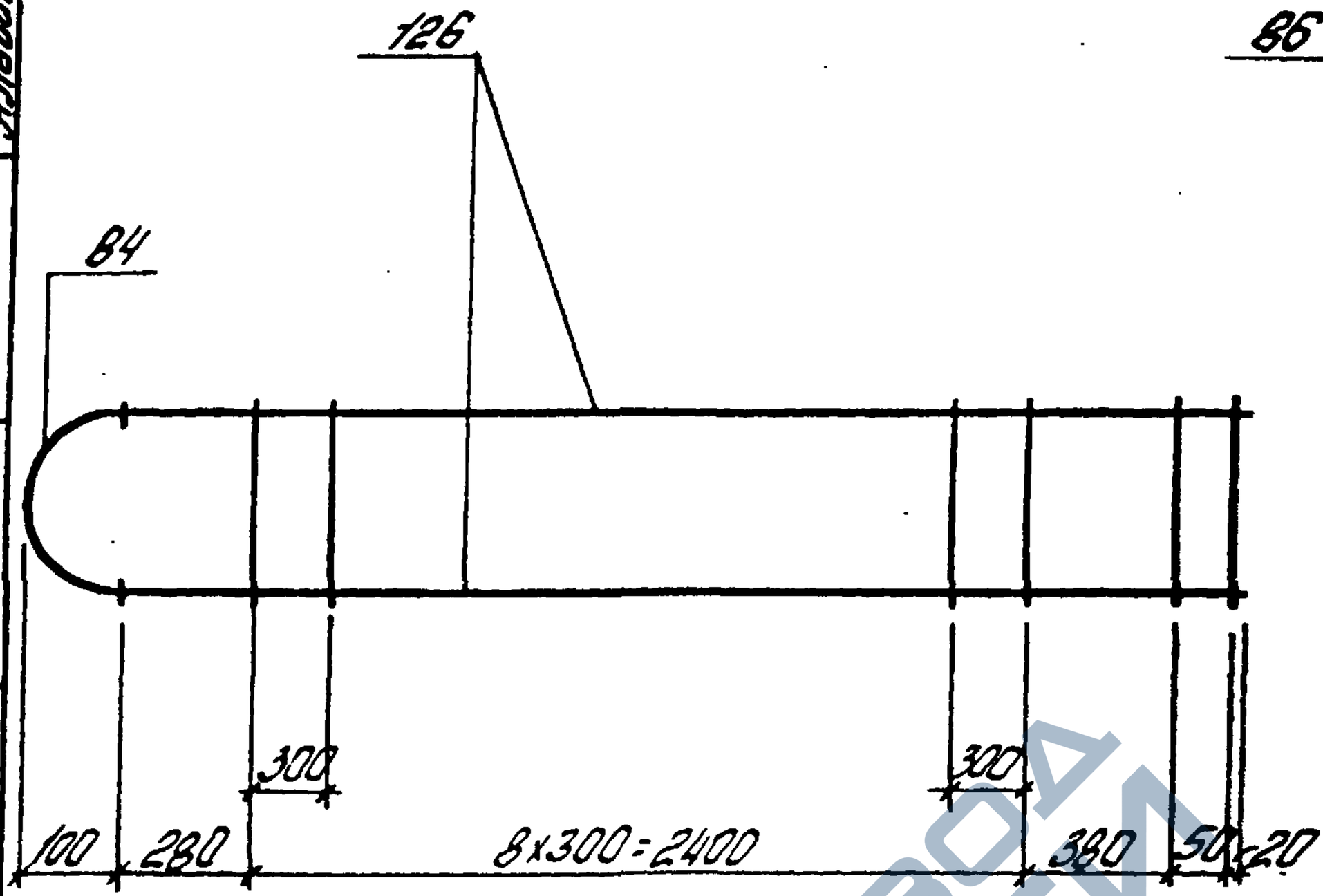

Деталь привязки поз. 84 к поз. 126

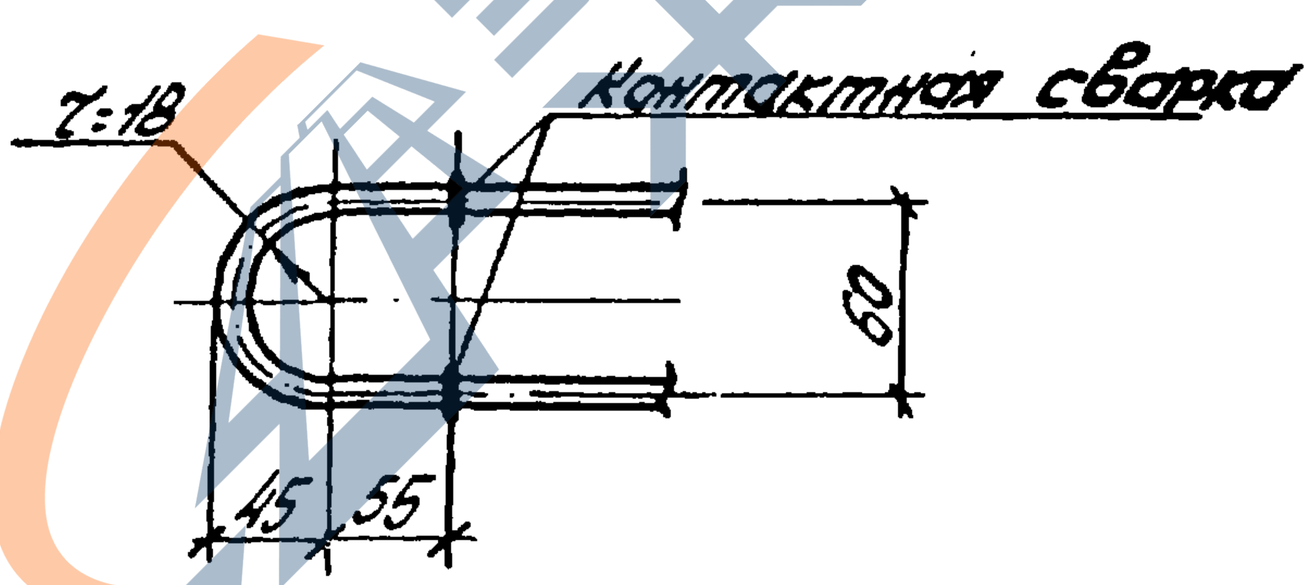

Спецификация и расход стали на одно изделие

Марка изделия	№ поз.	ф или сечение	Длина мм	К-во шт	Выборка стали		
					ф или сечение	Общая длина м	Масса кг
Кр98	126	25 AIII	3160	2	25 AIII	6,3	24,3
	84	25 AI	210	1	25 AI	0,21	0,8
	86	8 AI	120	11	8 AI	1,3	0,5
					Масса изделия		25,6

ТК 1978	Каркас плоский Кр98	Серия ПК-01-129/78 Вып. 5.4.1	Лист 192

17422-03·83

https://zavodjbi.com/

https://zavodjbi.com/

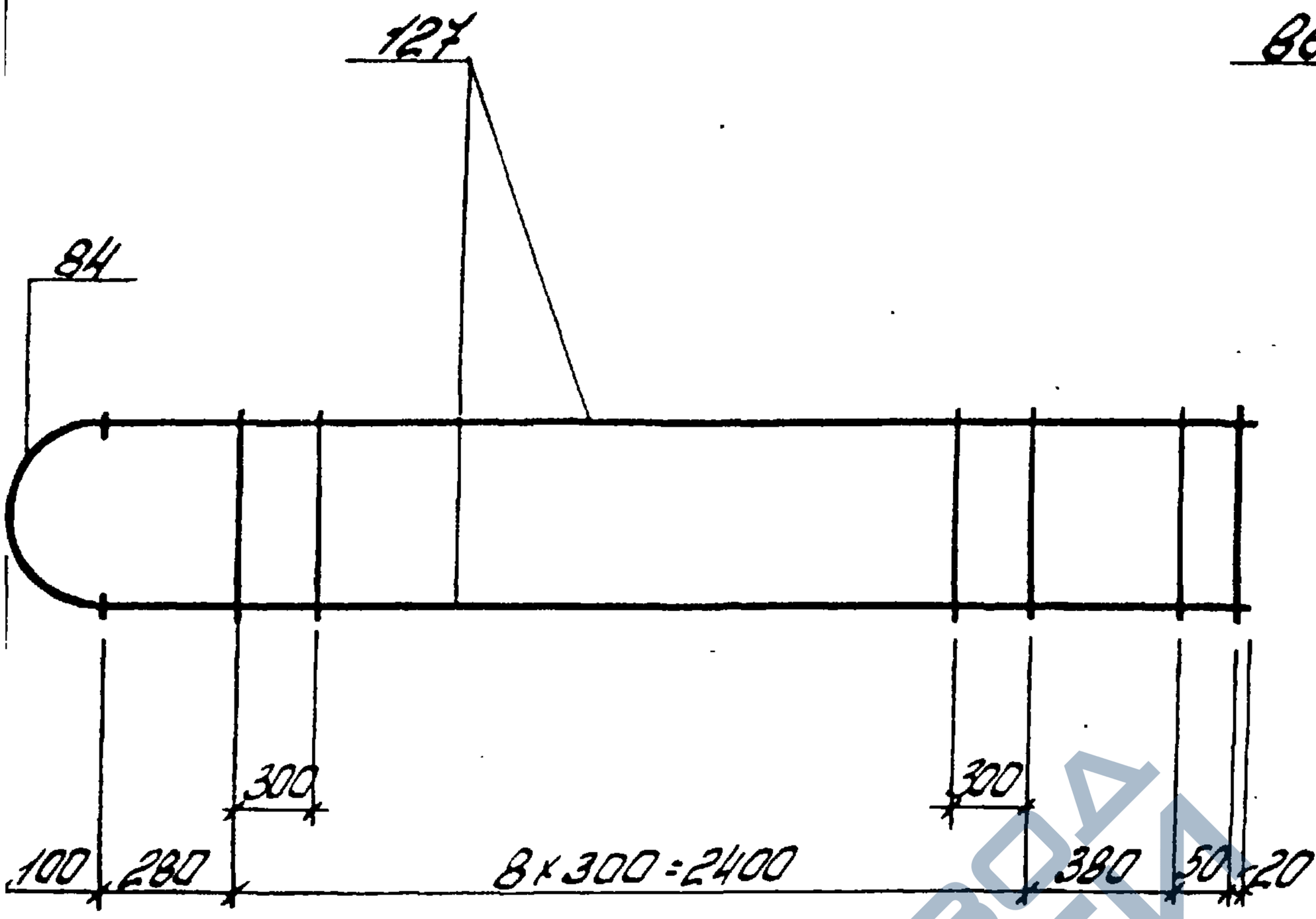

Деталь приварки поз. 84 к поз. 127

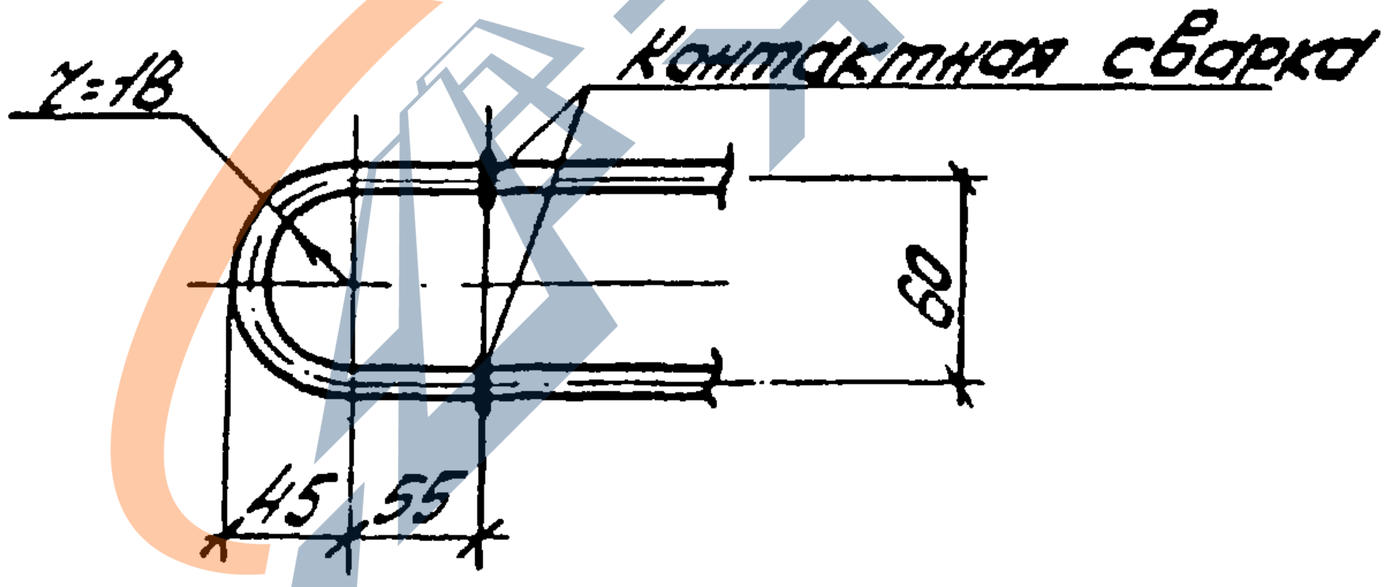

Спецификация и расход стали на одно изделие

Марка изделия	№ поз.	ф или сечение	Длина мм	К-во шт	Выборка стали		
					ф или сечение	Общая длина м	Масса кг
Кр99	127	28 AIII	3160	2	28 AIII	6,3	30,5
	84	25 AI	210	1	25 AI	0,21	0,8
	86	8 AI	120	11	8 AI	1,3	0,5
					Масса изделия		31,8

ТК 1978	Каркас плоский Кр99	Серия ПК-04-129/78	
		Вып. 5 ч.1	Лист 193

https://zavodjbi.com/

https://zavodjbi.com/

Линия сгиба

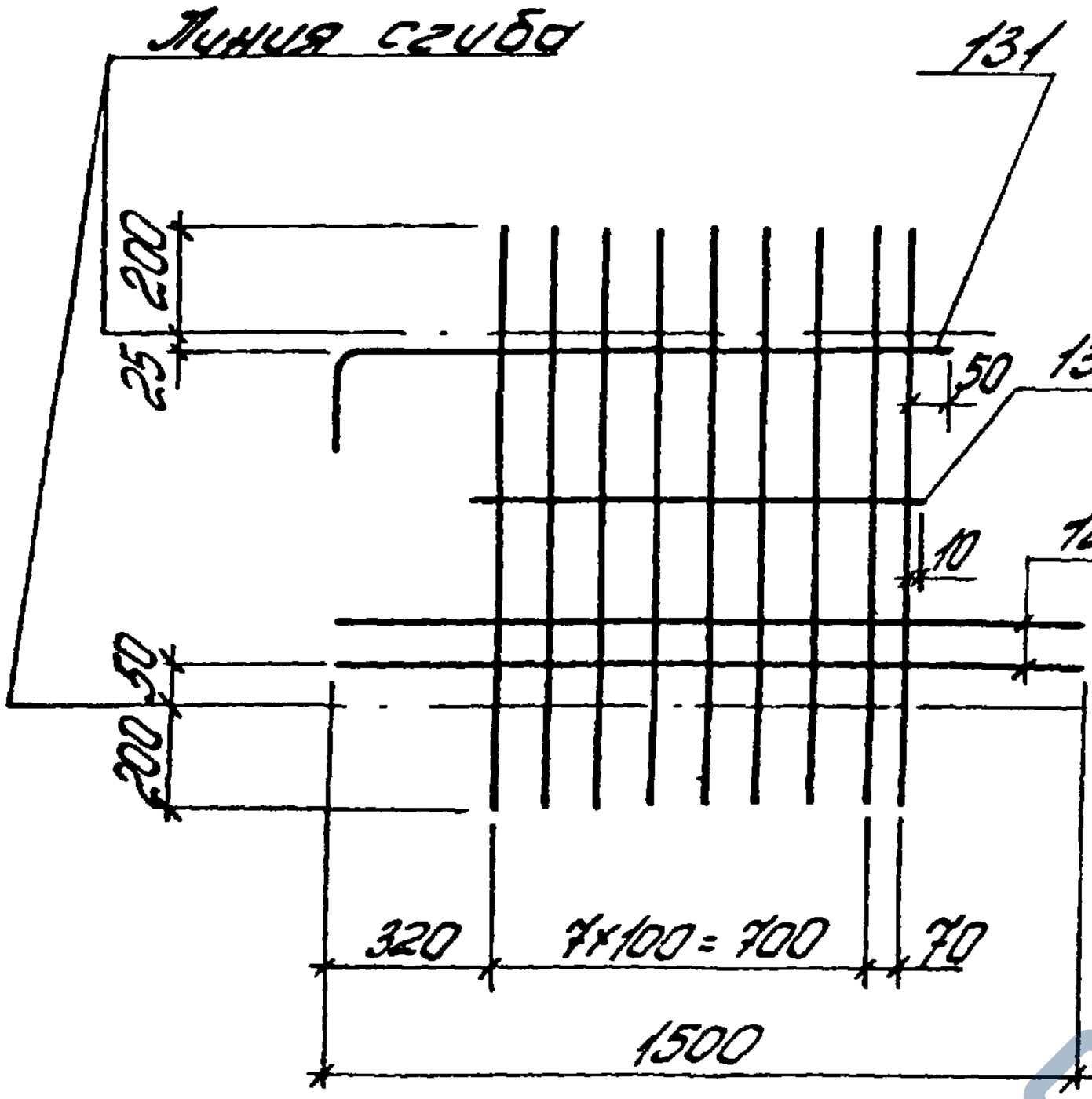

Поз. 131

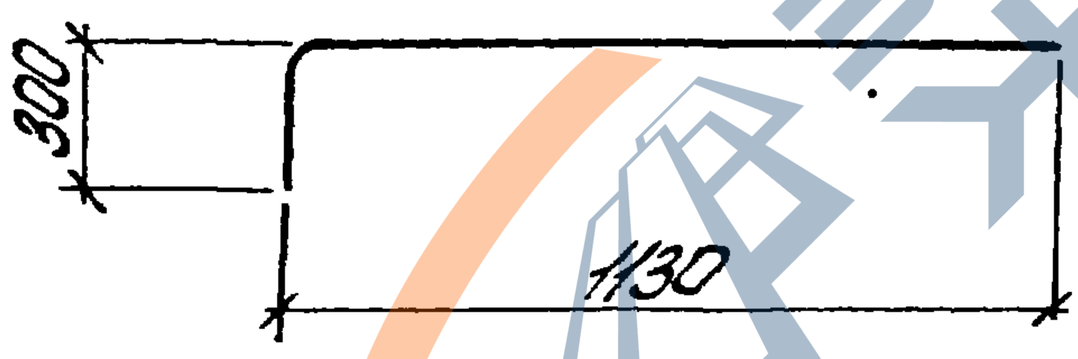

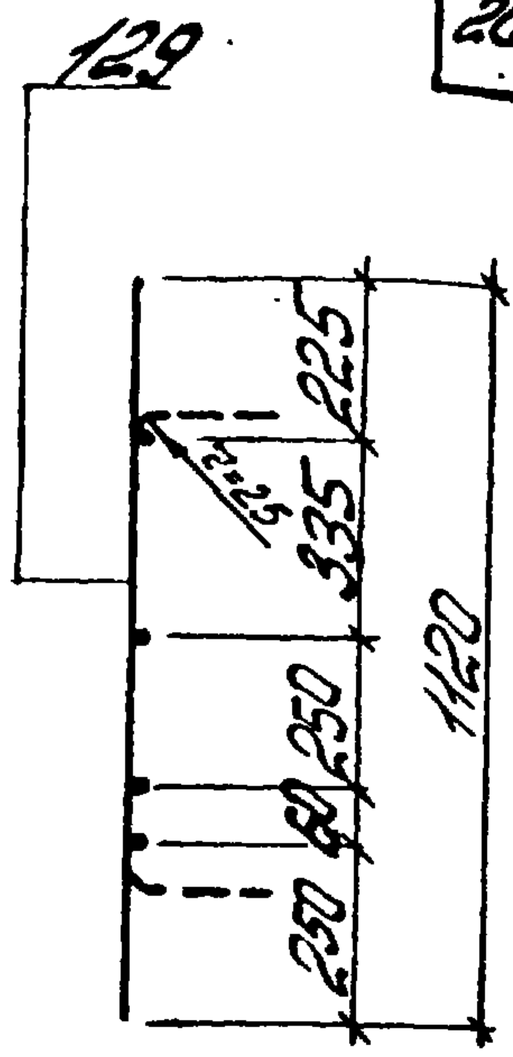

Спецификация и расход стали на одно изделие

Марка изделия	№ поз.	ф или сечение	Длина мм	К-во шт	Выборка стали		
					ф или сечение	Общая длина м	Масса кг
Кр100Т Н	128	12 AIII	1500	2	12 AIII	3,0	2,7
	129	8 AIII	1120	9	10 AIII	2,2	1,4
	130	10 AIII	800	1	8 AIII	10,1	4,0
	131	10 AIII	1430	1	Масса изделия		8,1

ТК 1978	Каркас плоский Кр100Т, Кр100Н по обратному чертежу	Серия ПК-01-129/78	
		Вып. 5 ч.1	Лист 194

https://zavodjbi.com/

https://zavodjbi.com/

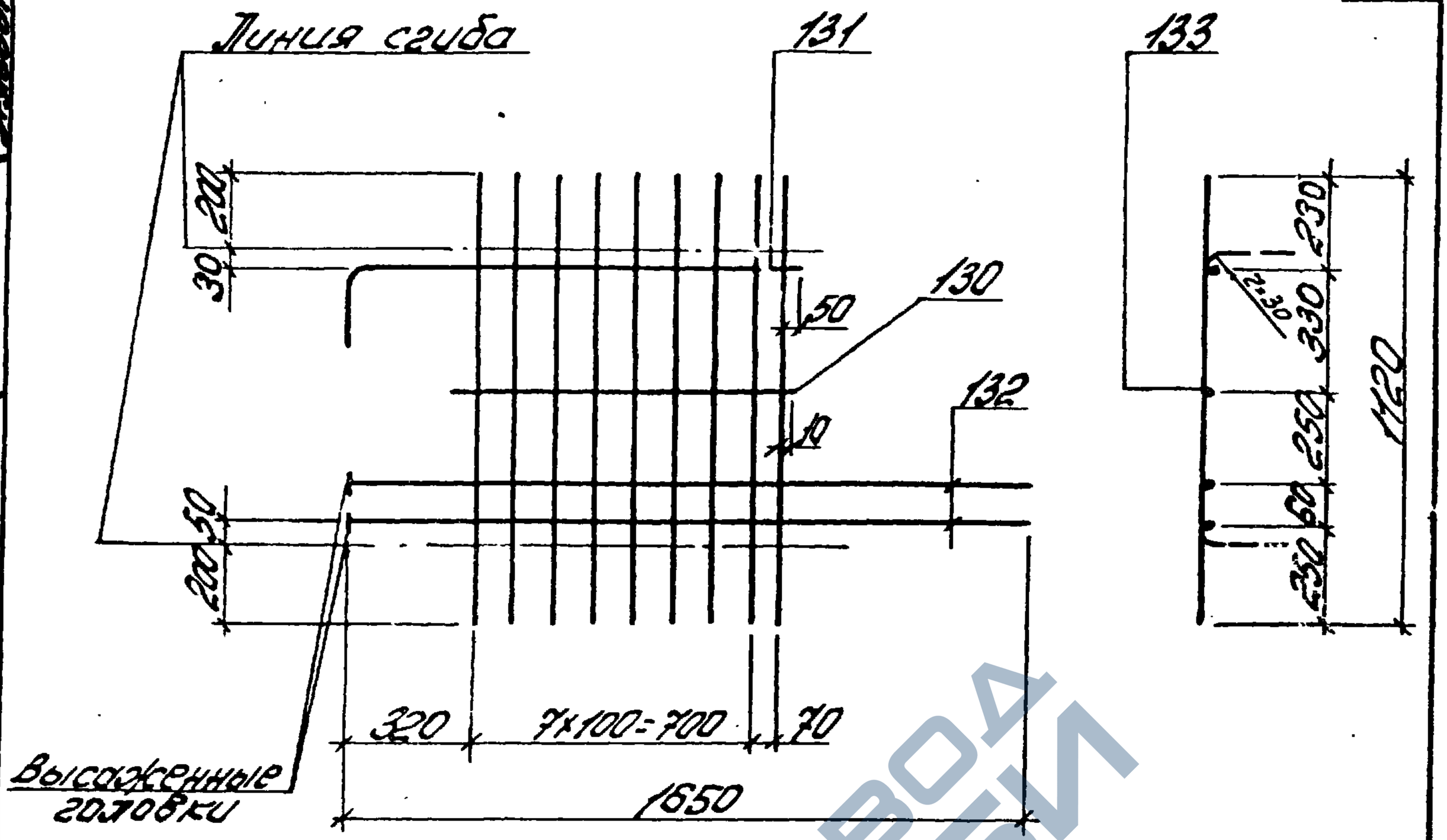

Поз. 131

Спецификация и расход стали на одно изделие

Марка изделия	№ поз.	ф или сечение	Длина мм	К-во шт	Выборка стали		
					ф или сечение	Общая длина м	Масса кг
Кр101$^{т}_{н}$	130	10 Ф III	800	1	14 Ф III	3,4	4,1
	131	10 Ф III	1430	1	10 Ф III	12,3	7,6
	132	14 Ф III	1670	2			
	133	10 Ф III	1120	9	Масса изделия		11,7

ТК 1978	Каркас плоский Кр101^{т}, Кр101$_{н}$ (обратно чертежу)	Серия ПК-01-129/78	
		Вып. 5 ч.1	Лист 195

https://zavodjbi.com/

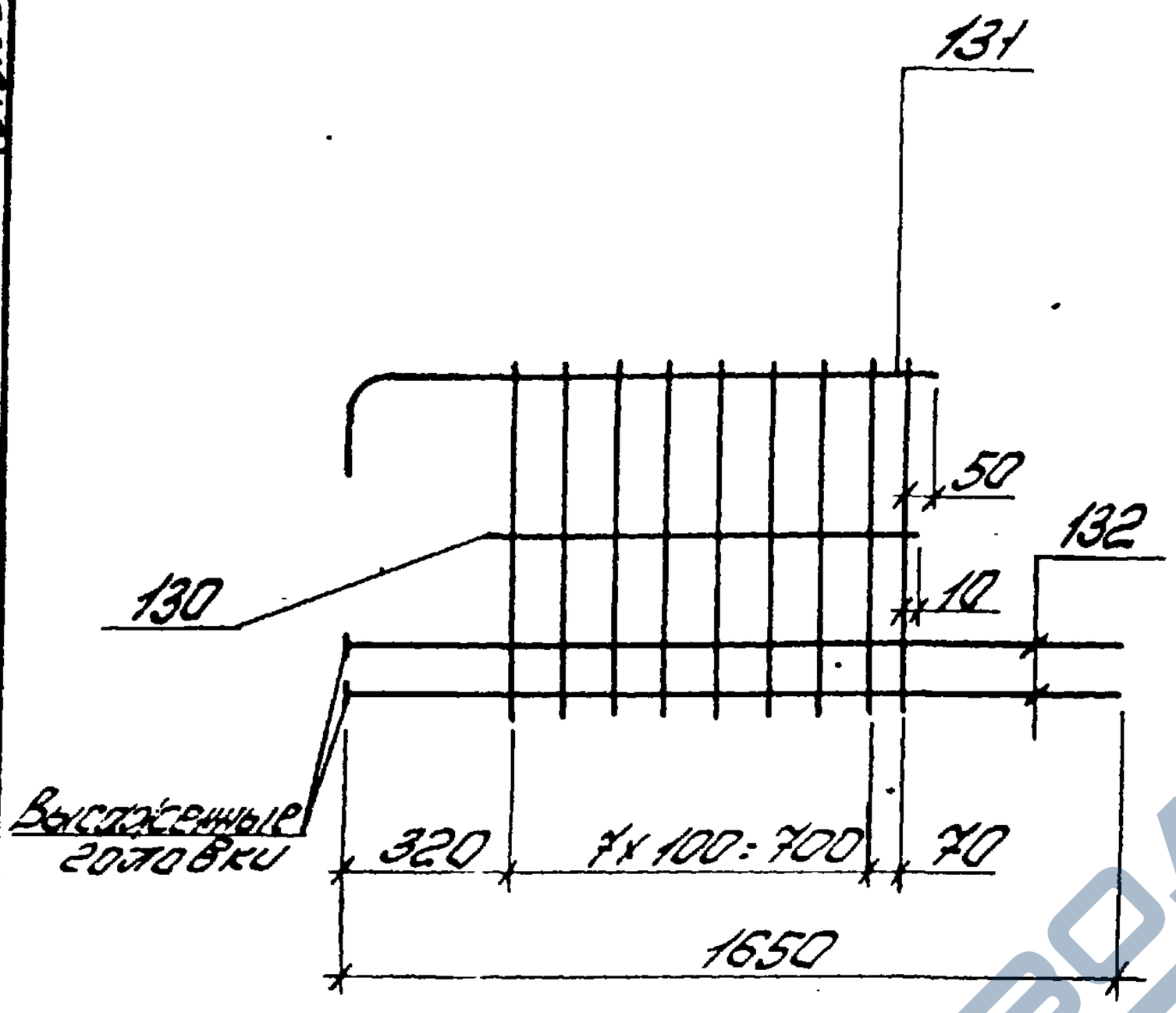

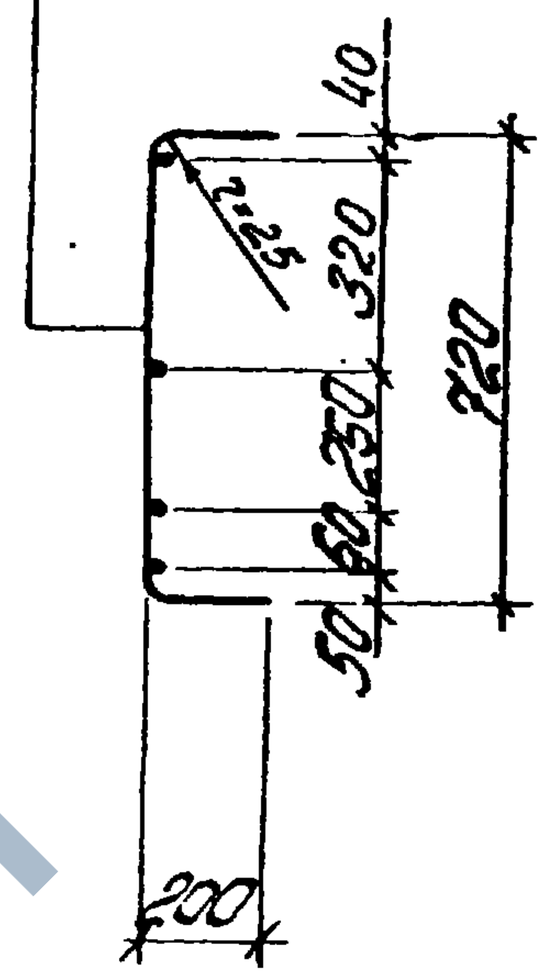

Поз. 131

Спецификация и расход стали на одно изделие

Марка изделия	№ поз.	ф или сечение	Длина мм	К-во шт	Выборка стали		
					ф или сечение	Общая длина м	Масса кг
Кр102$^{I}_{H}$	130	10 А III	800	1	14 А III	3,4	4,1
	131	10 А III	1430	1	12 А IV	10,1	9,0
	132	14 А III	1670	2	10 А III	2,2	1,4
	134	12 А III	1120	9	Масса изделия		14,5

ТК 1978	Каркас плоский Кр102^{I}, Кр102$_{H}$ (обратному чертежу)		Серия ПК-01-129/78	
			Вып. 5.4.1	Лист 196

Инв. № подл. | Подпись и дата | Взам. инв. №

https://zavodjbi.com/

https://zavodjbi.com/

Линия сгиба

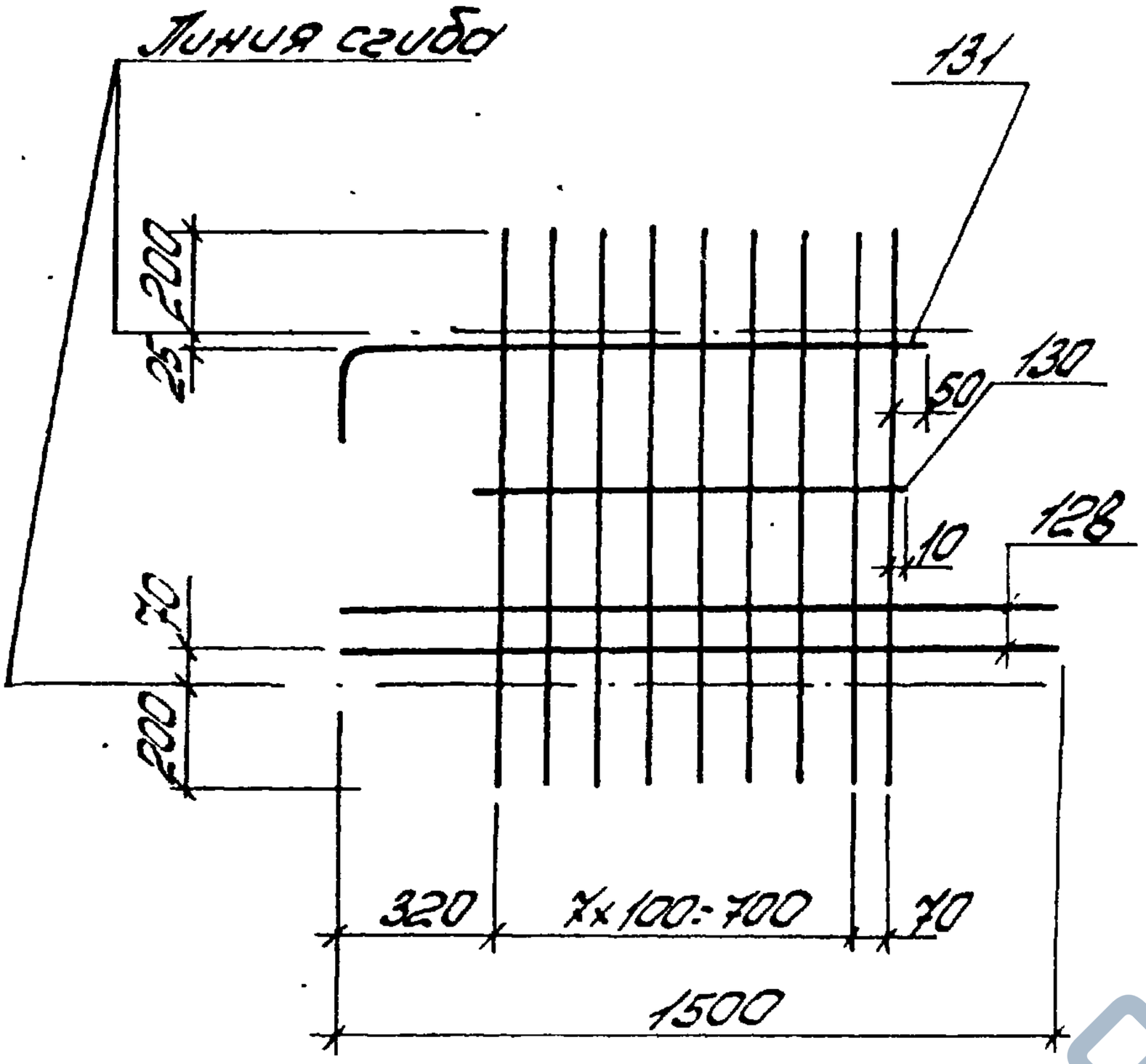

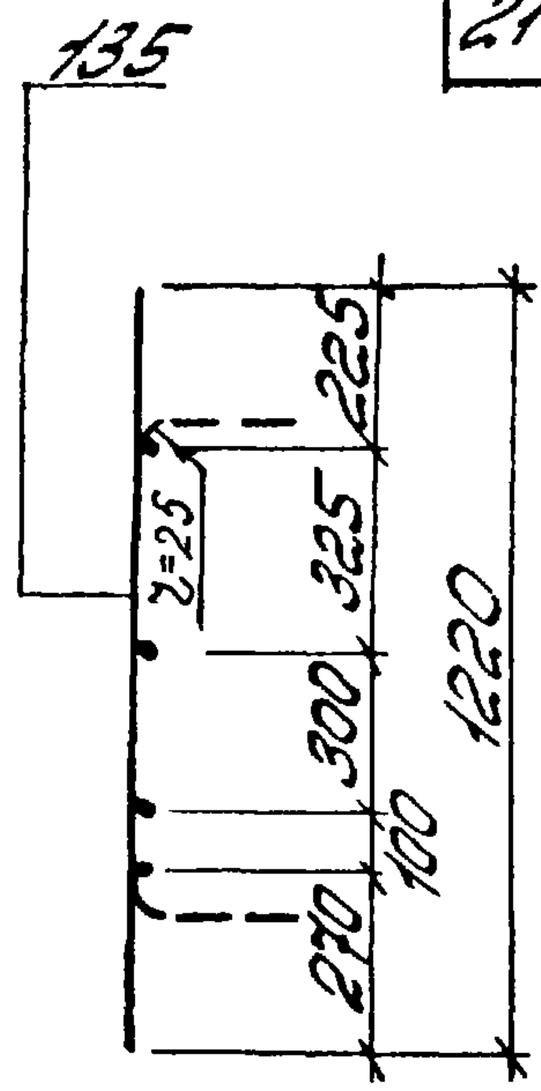

Поз. 131

Спецификация и расход стали на одно изделие

Марка изделия	№ поз.	ф или сечение	Длина мм	К-во шт	Выборка стали		
					ф или сечение	Общая длина м	Масса кг
К-0103т-н	128	12 AIII	1500	2	12 AIII	3,0	2,7
	130	10 AIII	800	1	10 AIII	2,2	1,4
	131	10 AIII	1430	1	8 AIII	11,0	4,4
	135	8 AIII	1220	9	Масса изделия		8,5

ТК 9.13	Каркас плоский К-0103т, К-0103м (оборотный чертеж)	Серия ПК-04-129/88	
		Вып. 54.1	Лист 137

https://zavodjbi.com/

Альбом 2

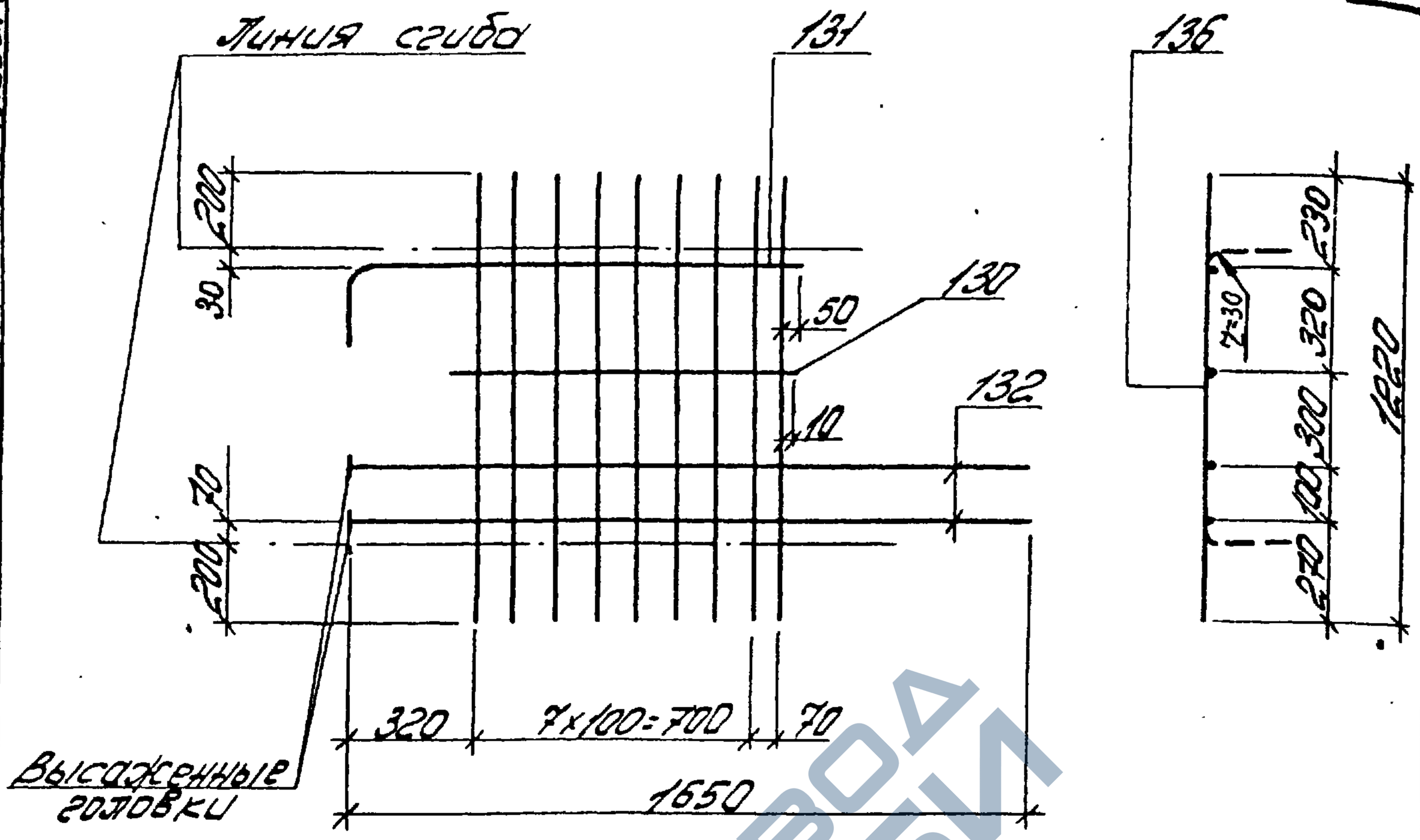

Поз. 131

Спецификация и расход стали на одно изделие

Марка изделия	№ поз.	ф или сечение	Длина мм	К-во шт	Выборка стали		
					ф или сечение	Общая длина м	Масса кг
Кр104$^{т}_{н}$	130	10 Ат III	800	1	14 Ат III	3,4	4,1
	131	10 Ат III	1430	1	10 Ат III	13,2	8,1
	132	14 Ат III	1670	2			
	136	10 Ат III	1220	9	Масса изделия		12,2

ТК 1978	Каркас плоский Кр104^{т}, Кр104$_{н}$ (обратно чертежу)	Серия ПК-01-129/78	
		Вып. 5 ч.1	Лист 198

Рук.бр. Дужак

Проектный Ленинград Промстройпроект

17422-03 89

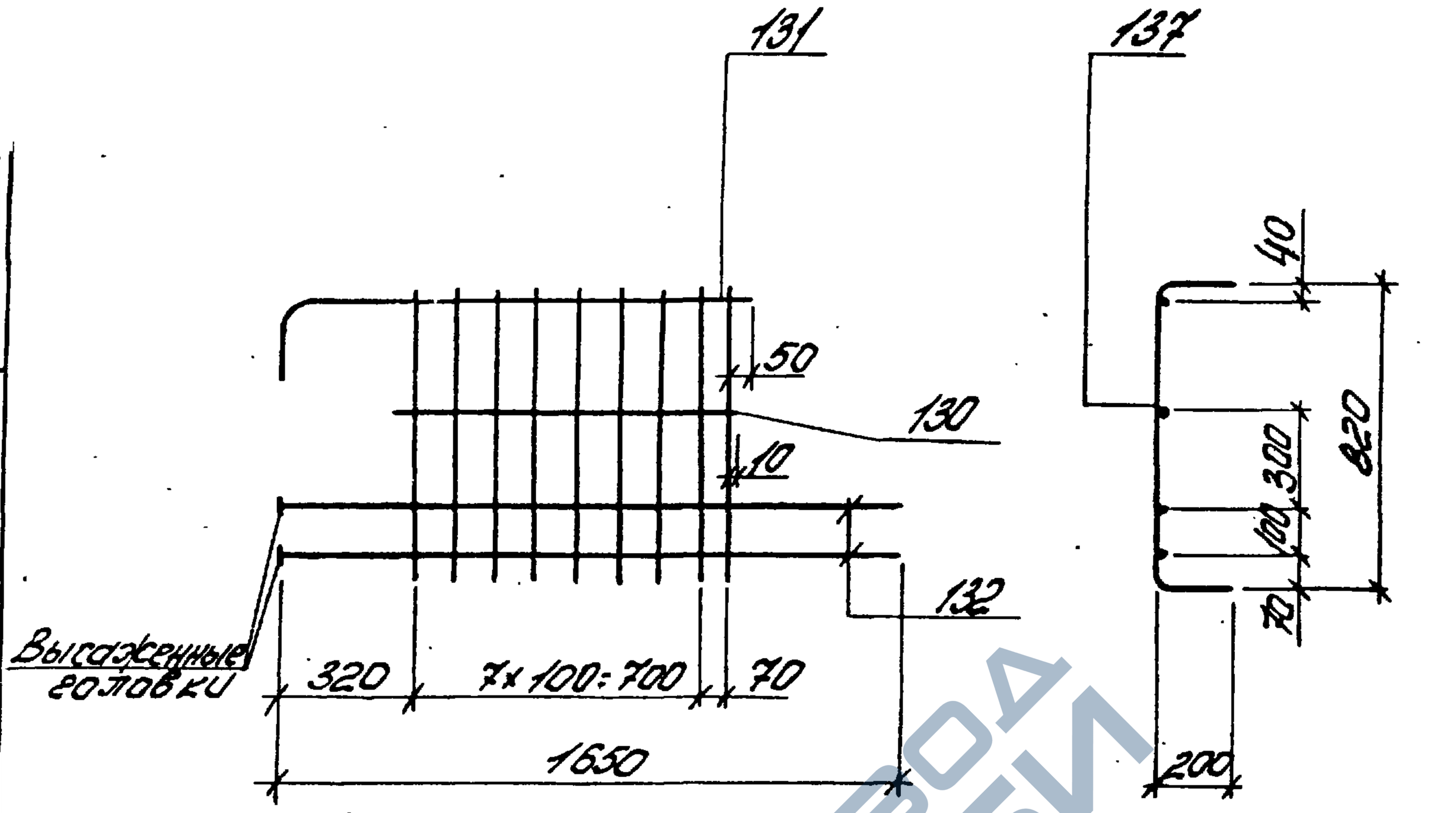

Поз. 131

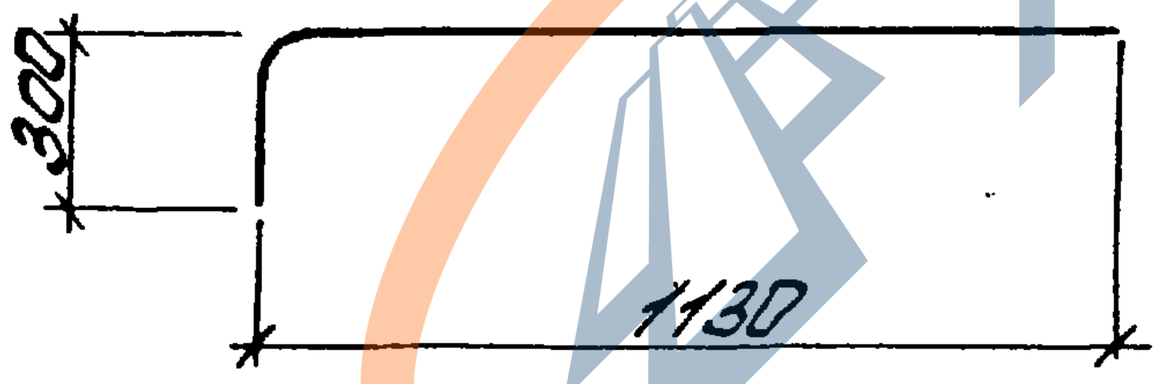

Спецификация и расход стали на одно изделие

Марка изделия	№ поз.	ф или сечение	Длина мм	К-во шт	Выборка стали		
					ф или сечение	Общая длина м	Масса кг
Кр105т	130	10 AIII	800	1	14 AIII	3,4	4,1
	131	10 AIII	1430	1	12 AIII	11,0	9,8
	132	14 AIII	1670	2	10 AIII	2,2	1,4
	137	12 AIII	1220	9	Масса изделия		15,3

ТК 1978	Каркас плоский Кр105т, Кр105м (обратного чертежу)	Серия ПК-01-129/78	
		Вып. 54.1	Лист 199

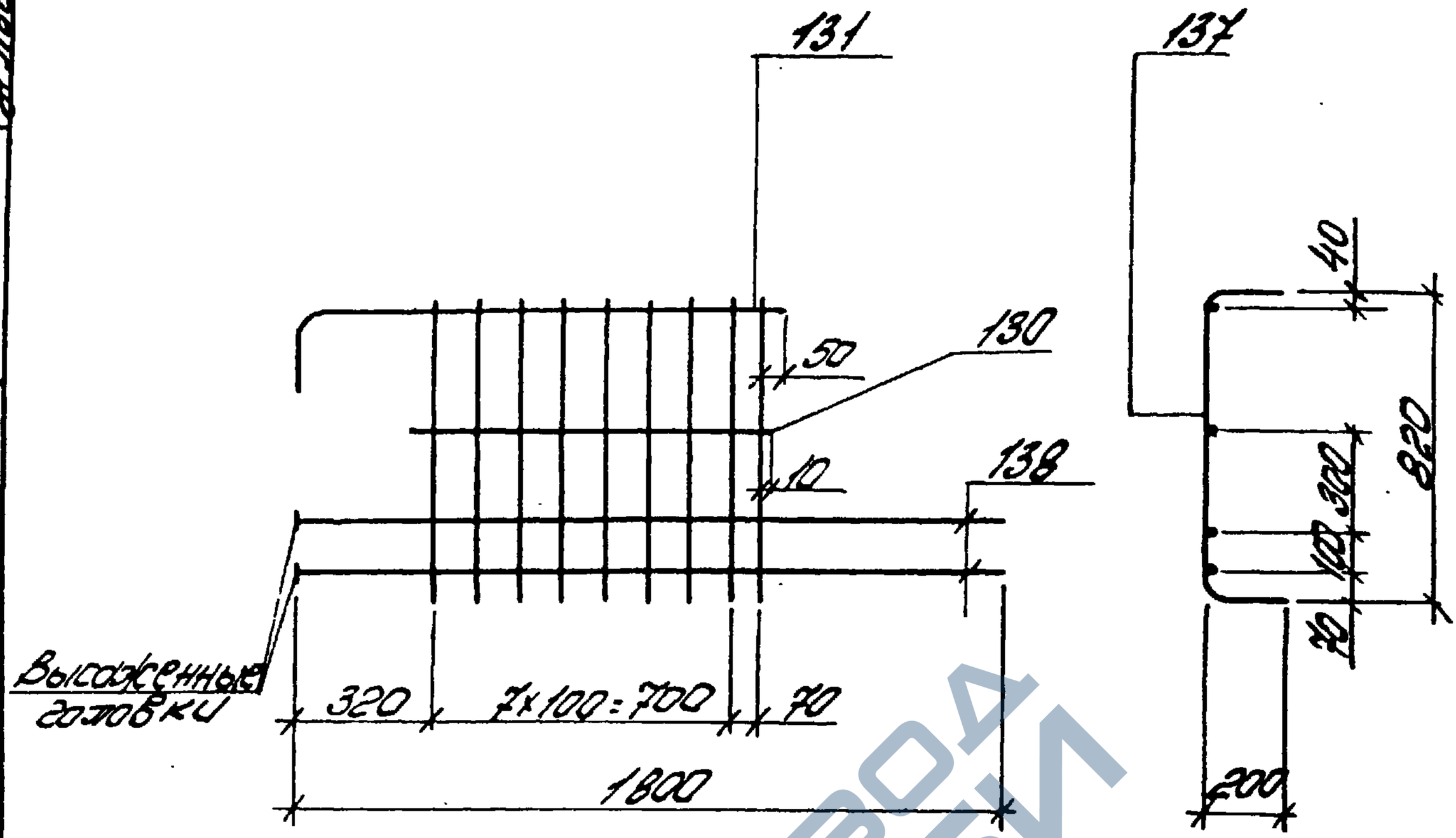

Поз. 131

Спецификация и расход стали на одно изделие

Марка изделия	№ поз.	ф или сечение	Длина мм	К-во шт	Выборка стали		
					ф или сечение	Общая длина м	Масса кг
Кр106$^{т}_{н}$	130	10 А III	800	1	16 А III	3,6	5,7
	131	10 А III	1430	1	12 А III	11,0	9,8
	137	12 А III	1220	9	10 А III	2,2	1,4
	138	16 А III	1820	2	Масса изделия		16,9

ТК 1978	Каркас плоский Кр106^{т}, Кр106$_{н}$ (обратно чертежу)	Серия ПК-01-129/16	
		Вып. 5 ч.1	Лист 200

Альбом 2

Киевский Промстройпроект

Инв. № подл. | Подп. | Дата | Взам. инв. № | Инв. № дубл. | Подп. | Дата | Инв. № подл. | Подп. | Дата

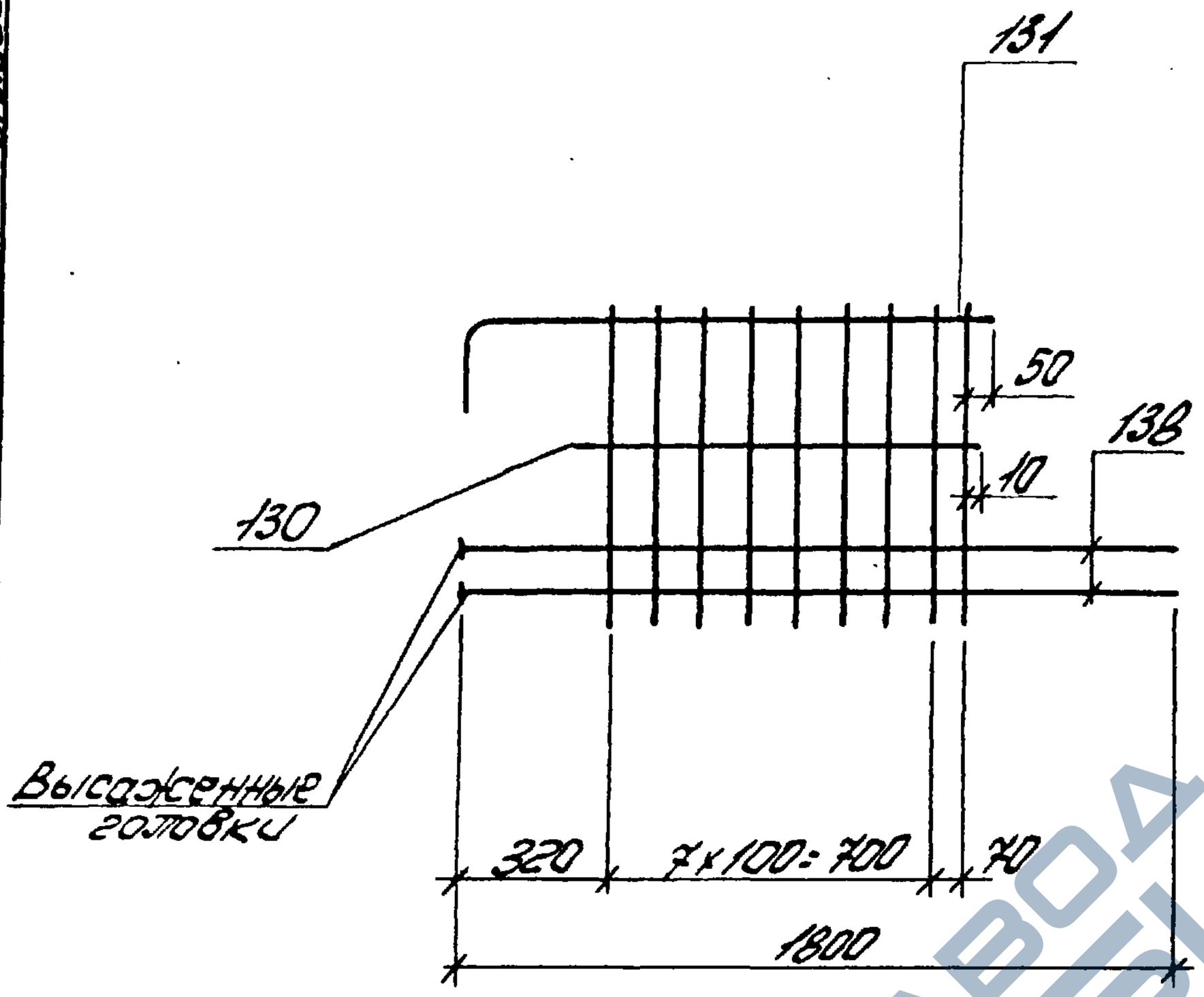

Поз. 131

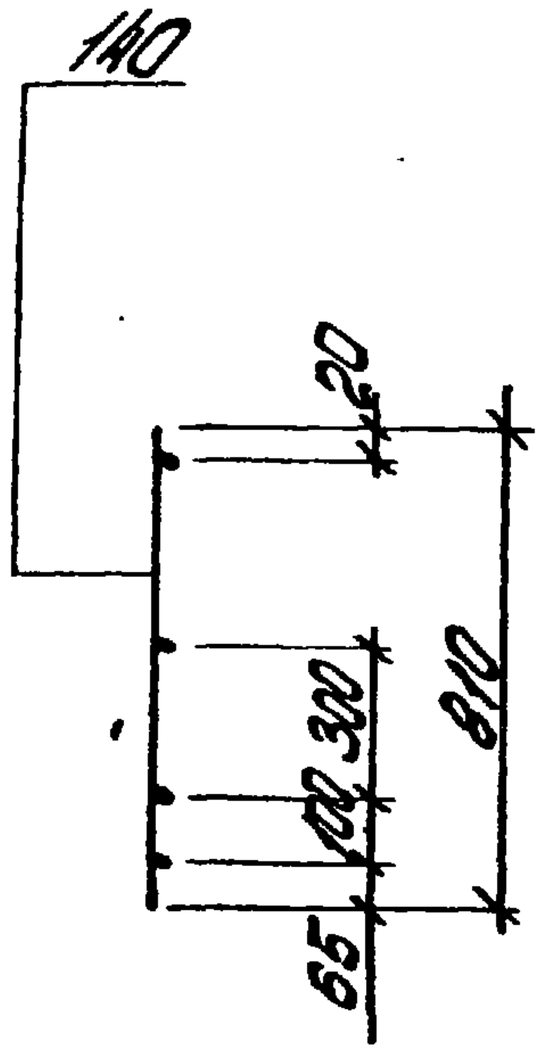

Спецификация и расход стали на одно изделие

Марка изделия	№ поз.	ф или сечение	Длина мм	К-во шт	Выборка стали		
					ф или сечение	Общая длина м	Масса кг
Кр107	130	10 AIII	800	1	16 AIII	36	5,7
	131	10 AIII	1430	1	12 AIII	7,3	6,5
	138	16 AIII	1820	2	10 AIII	2,2	1,4
	140	12 AIII	810	9	Масса изделия		13,6

ТК 1978	Каркас плоский Кр107	Серия ПК-01-129/78	
		Вып. 54.1	Лист 201

17422-03 92.

https://zavodjbi.com/

https://zavodjbi.com/

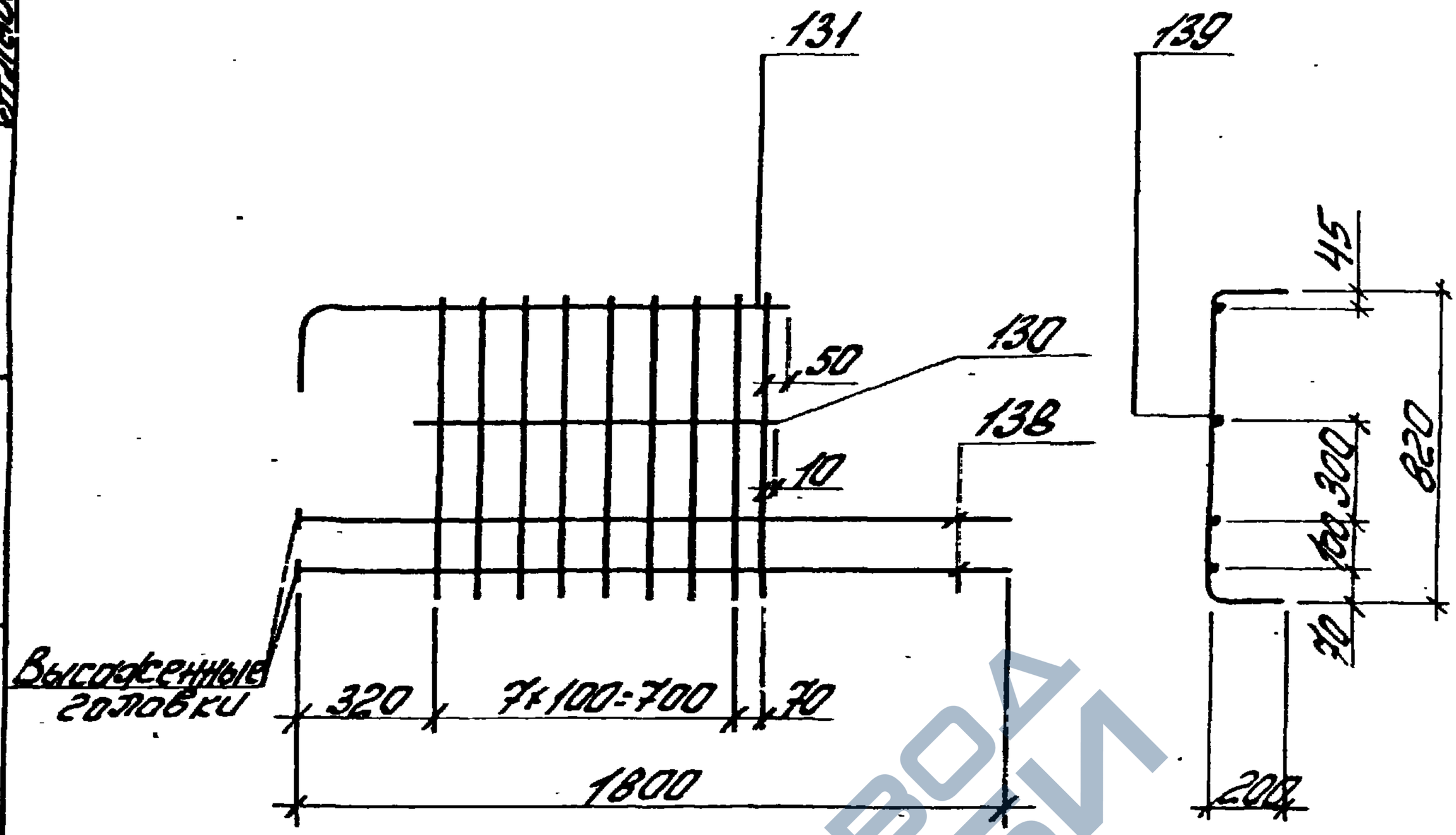

Поз. 131

Спецификация расход стали на одно изделие

Марка изделия	№ поз.	ф или сечение	Длина мм	К-во шт	Выборка стали		
					ф или сечение	Общая длина м	Масса кг
Кр10ВТн	130	10 AIII	800	1	16 AIII	3,6	5,7
	131	10 AIII	1430	1	14 AIII	14,0	13,3
	138	16 AIII	1820	2	10 AII	2,2	1,4
	139	14 AIII	1220	9	Масса изделия		20,4

ТК	Каркас плоский Кр10ВТн, Кр10Вн (обратно чертежу)	Серия ПК-01-129/78	
1978		Вып. 5ч.1	Лист 202

https://zavodjbi.com/

https://zavodjbi.com/

217

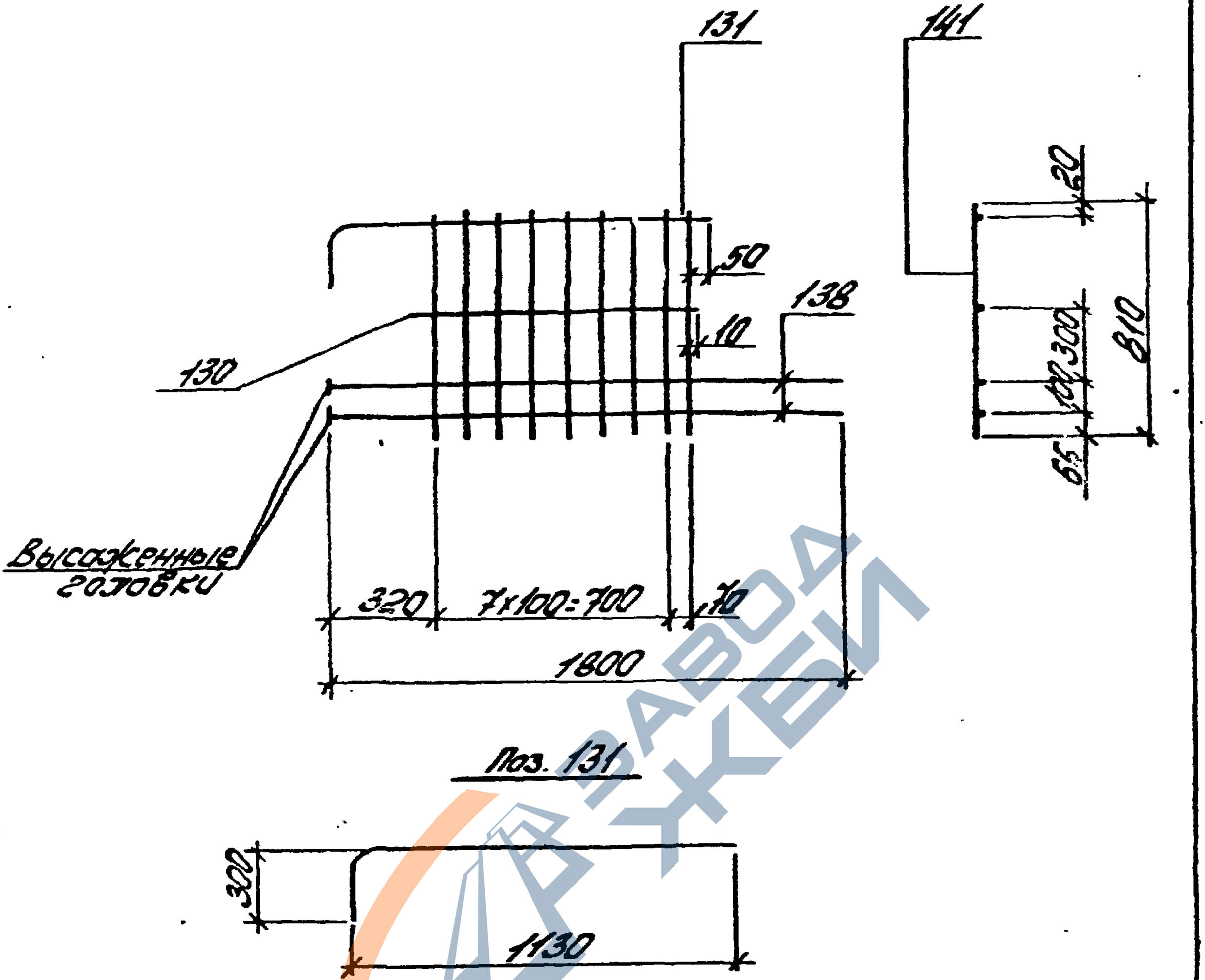

Спецификация и расход стали на одно изделие

Марка изделия	№ поз.	ф или сечение	Длина мм	К-во шт	Выборка стали		
					ф или сечение	Общая длина м	Масса кг
Кр109	130	10 АIII	800	1	16 АIII	3,6	5,7
	131	10 АIII	1430	1	14 АIII	7,3	8,8
	138	16 АIII	1820	2	10 АIII	2,2	1,4
	141	14 АIII	810	9	Масса изделия		15,9

ТК 1978	Каркас плоский Кр109	Серия ПК-01-129/78	
		Вып. 54.1	Лист 203

17422-03 94

https://zavodjbi.com/

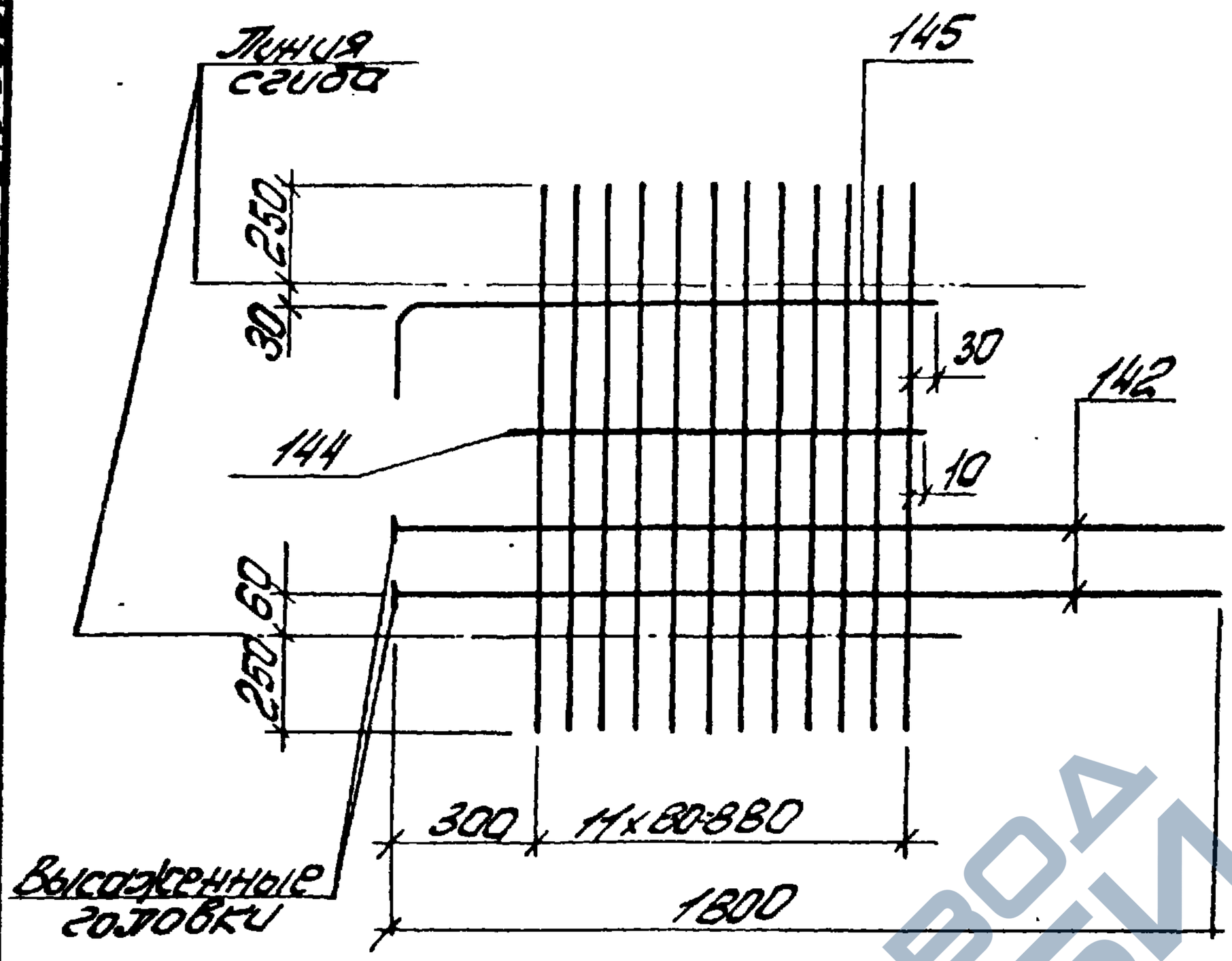

Поз. 145

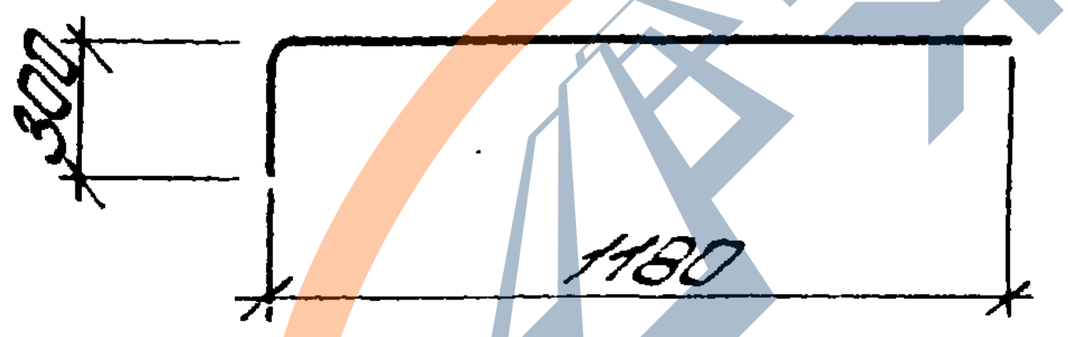

Спецификация и расход стали на одно изделие

Марка изделия	№ поз.	ф или сечение	Длина мм	Масса кг	Выборка стали		
					ф или сечение	Общая длина м	Масса кг
Кр110Т IV	142	14 AIII	1820	2	14 AIII	3,6	4,4
	143	8 AIII	1320	12	10 AIII	2,4	1,5
	144	10 AIII	900	1	8 AIII	15,8	6,2
	145	10 AIII	1480	1	Масса изделия		12,1

ТК 1978	Каркас плоский Кр110Т, Кр110Т (обратно чертежу)	Серия ПК-01-129/78	
		Вып. 5ч.1	Лист 204

https://zavodjbi.com/

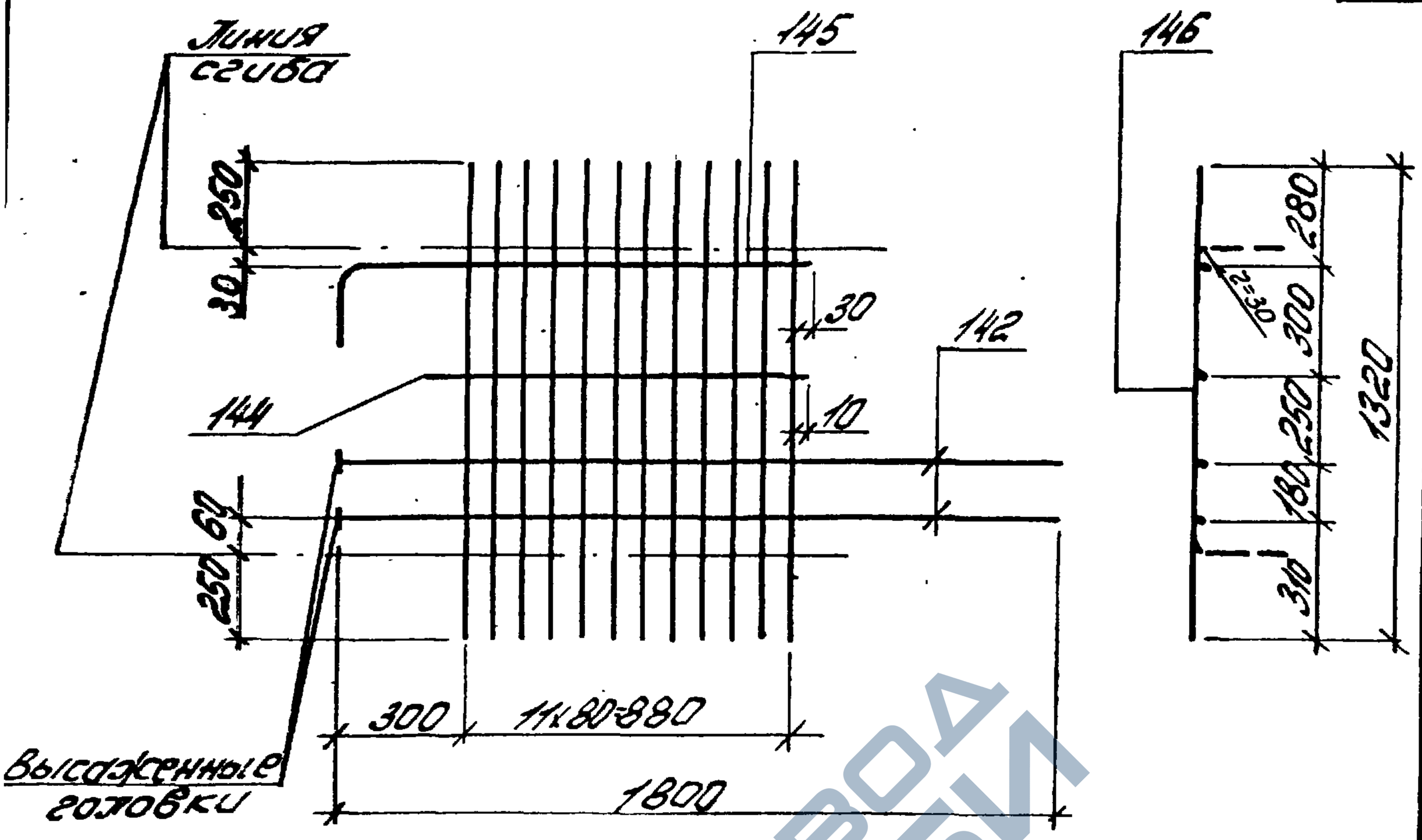

Поз. 145

Спецификация и расход стали на одно изделие

Марка изделия	№ поз.	ф или сечение	Длина мм	Масса кг	Выборка стали		
					ф или сечение	Общая длина м	Масса кг
$Кр111^{т}_{н}$	142	14 А III	1820	2	14 А III	3,6	4,4
	146	10 А III	1320	12	10 А III	18,2	11,2
	144	10 А III	900	1			
	145	10 А III	1480	1	Масса изделия		15,6

ТК 1978	Каркас плоский $Кр111^{т}$, $Кр111_{н}$ (обратно чертежу)	Серия ПК-01-129/78	
		Вып. 5 ч.1	Лист 205

17422-03 96

https://zavodjbi.com/

https://zavodjbi.com/

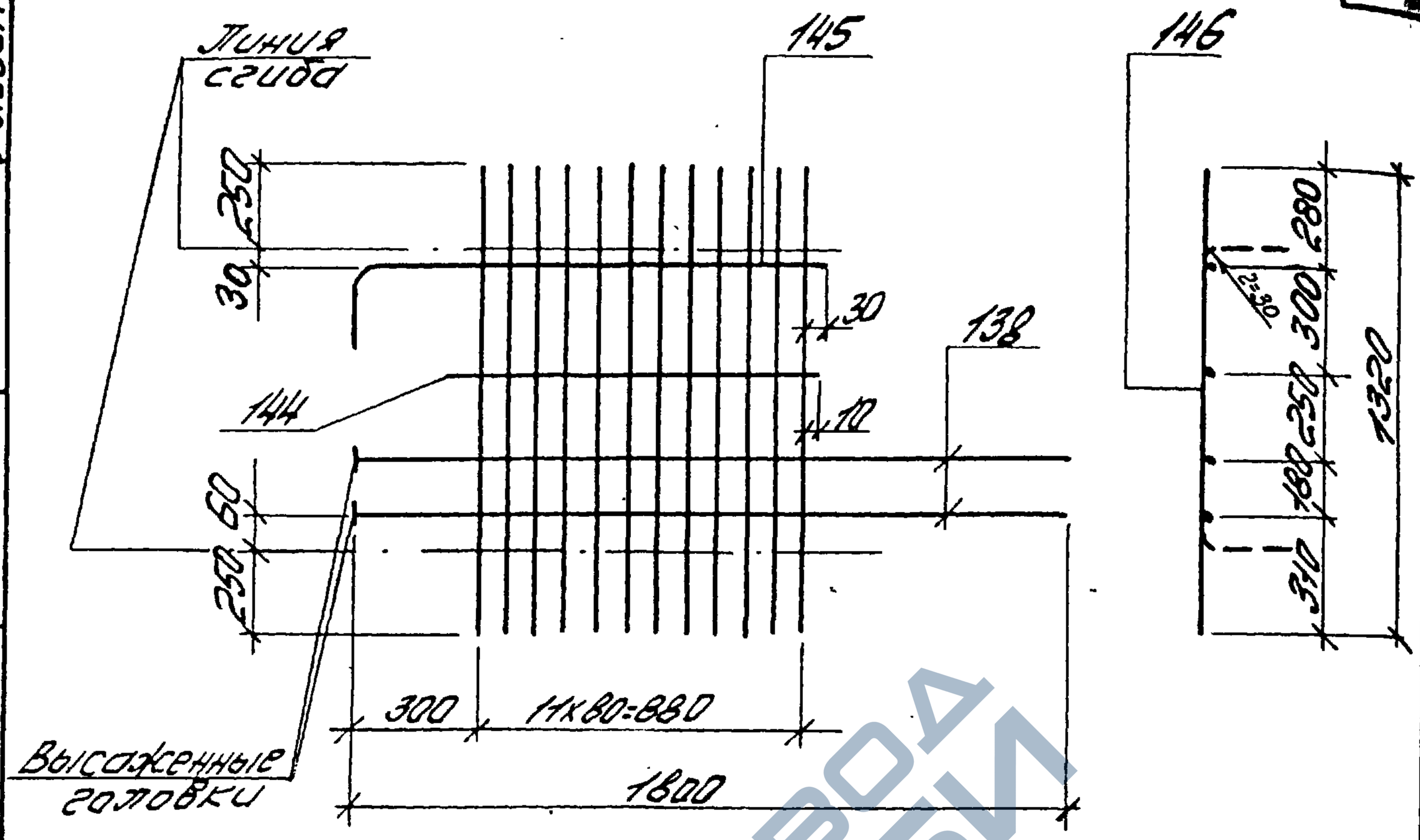

Поз. 145

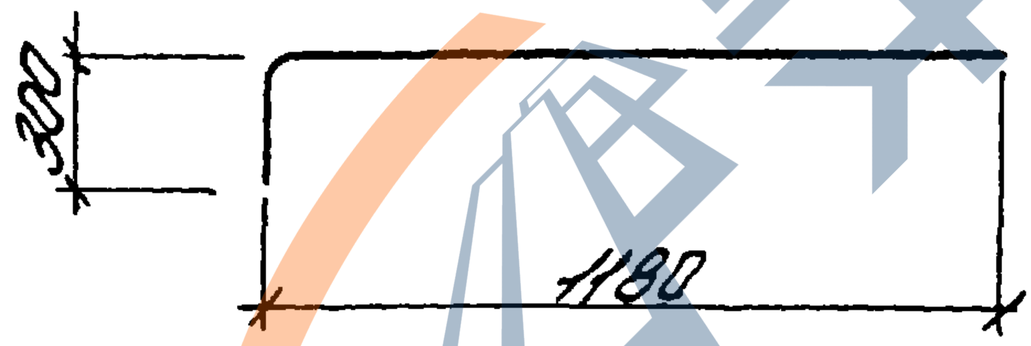

Спецификация и расход стали на одно изделие

Марка изделия	№ поз.	ф или сечение	Длина мм	Масса кг	Выборка стали		
					ф или сечение	Общая длина м	Масса кг
Кр112$^{т}_{н}$	138	16 Ⅲ	1820	2	16 Ⅲ	3,6	5,7
	146	10 Ⅲ	1320	12	10 Ⅲ	18,2	11,2
	144	10 Ⅲ	900	1			
	145	10 Ⅲ	1480	1	Масса изделия		16,9

ТК 1978	Каркас плоский Кр112^{т}, Кр112$_{н}$ (обратно чертежу)	Серия ПК-01-129/76	
		Вып. 54.1	Лист 206

Альбом 2

Дужак

Рук. бр.

Киевский Промстройпроект

17422-03 97

https://zavodjbi.com/

https://zavodjbi.com/

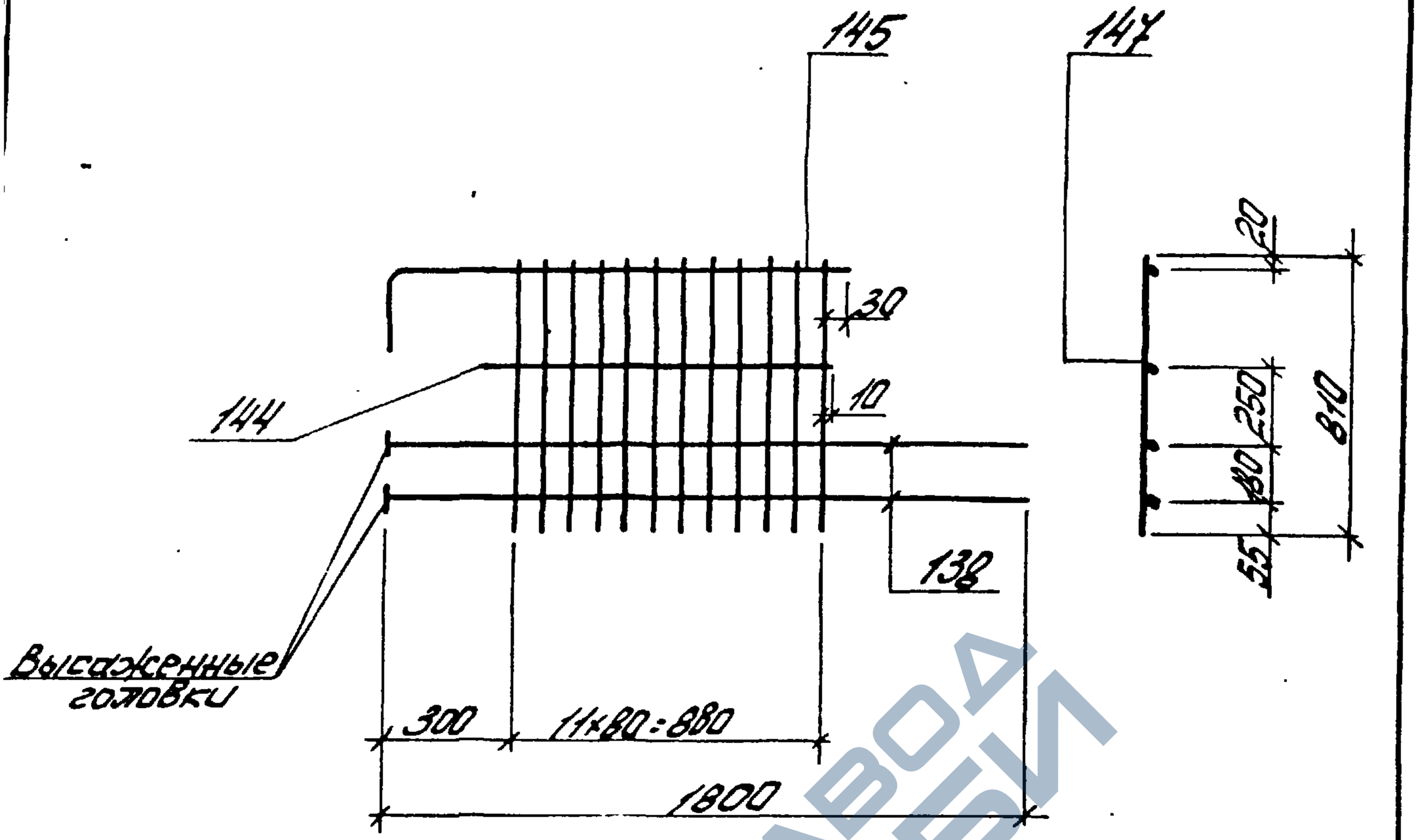

Поз. 145

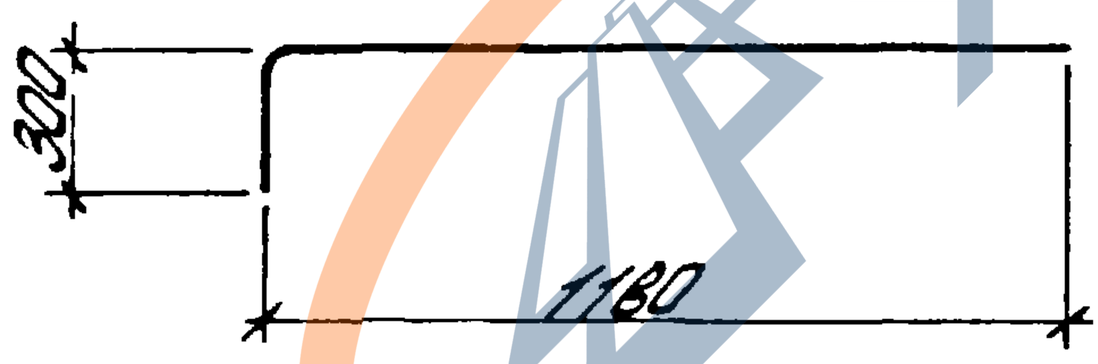

Спецификация и расход стали на одно изделие

Марка изделия	№ поз.	Ø или сечение	Длина мм	К-во шт	Выборка стали		
					Ø или сечение	Общая длина м	Масса кг
КР113	138	16 AIII	1820	2	16 AIII	3,6	5,7
	144	10 AIII	900	1	10 AIII	12,1	7,5
	145	10 AIII	1480	1			
	147	10 AIII	810	12	Масса изделия		13,2

ТК 978	Каркас плоский КР113	Серия ПК-01-129/88 Вып. 5.44 Лист 207

https://zavodjbi.com/

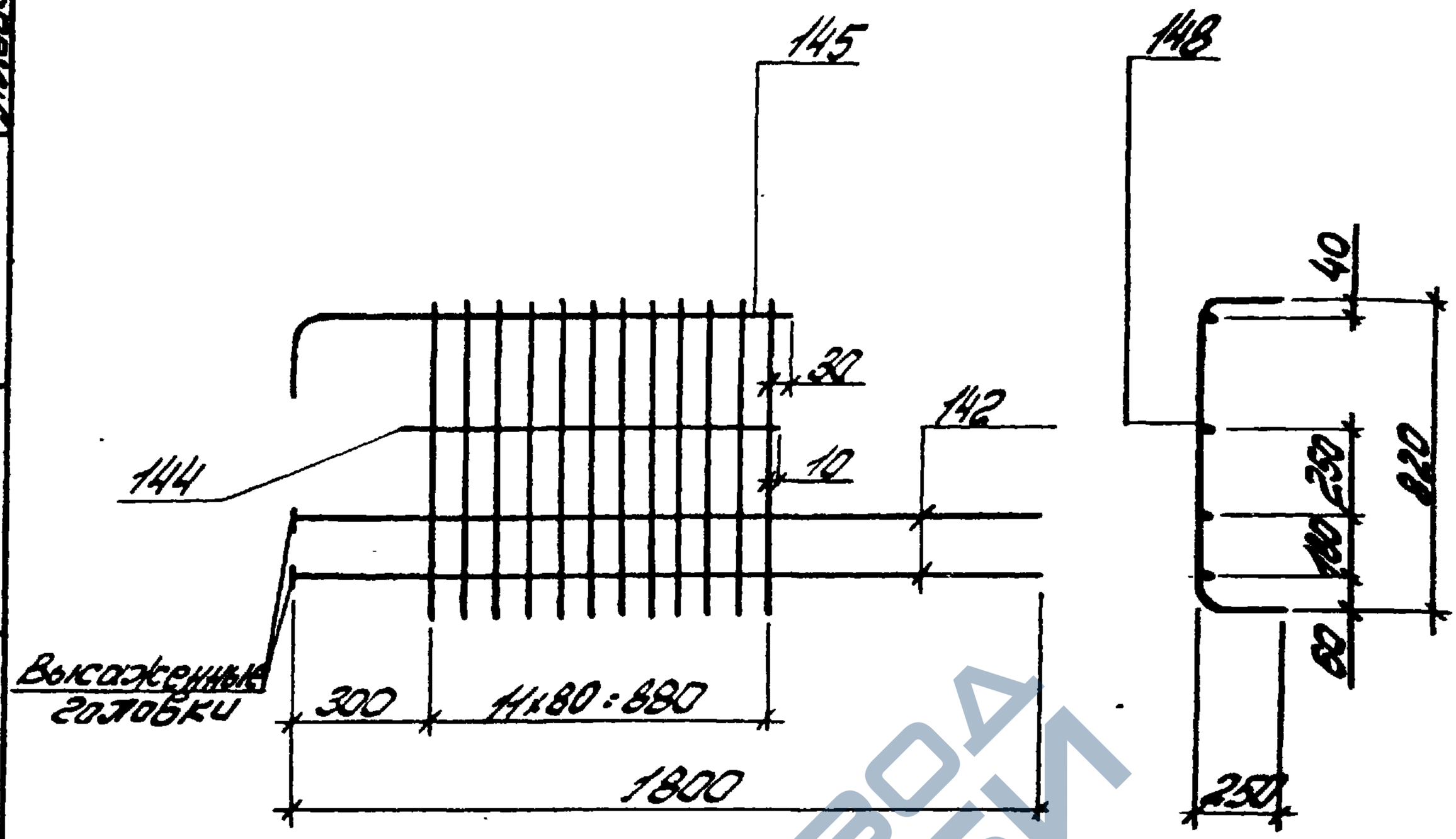

Поз. 145

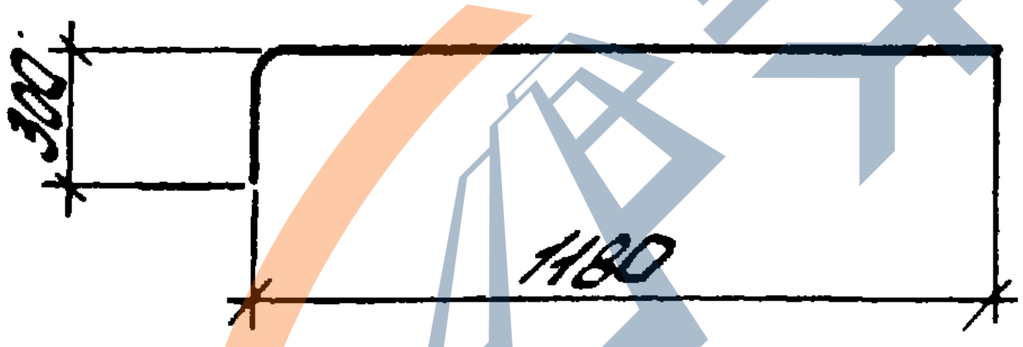

Спецификация и расход стали на одно изделие

Марка изделия	№ поз.	ф или сечение	Длина мм	К-во шт	Выборка стали		
					ф или сечение	Общая длина м	Масса кг
Кр114$^{т}_{н}$	142	14 Л III	1820	2	14 Л III	3,6	4,4
	144	10 Л III	900	1	12 Л III	15,8	14,1
	145	10 Л III	1480	1	10 Л III	2,4	1,5
	148	12 Л III	1320	12	Масса изделия		20,0

ТК	Каркас плоский Кр114^{т}, Кр114$_{н}$ (обратно чертежу)	Серия ЛК-01-129/78	
1978		Вып. 5 ч.1	Лист 208

17422-03 99

https://zavodjbi.com/

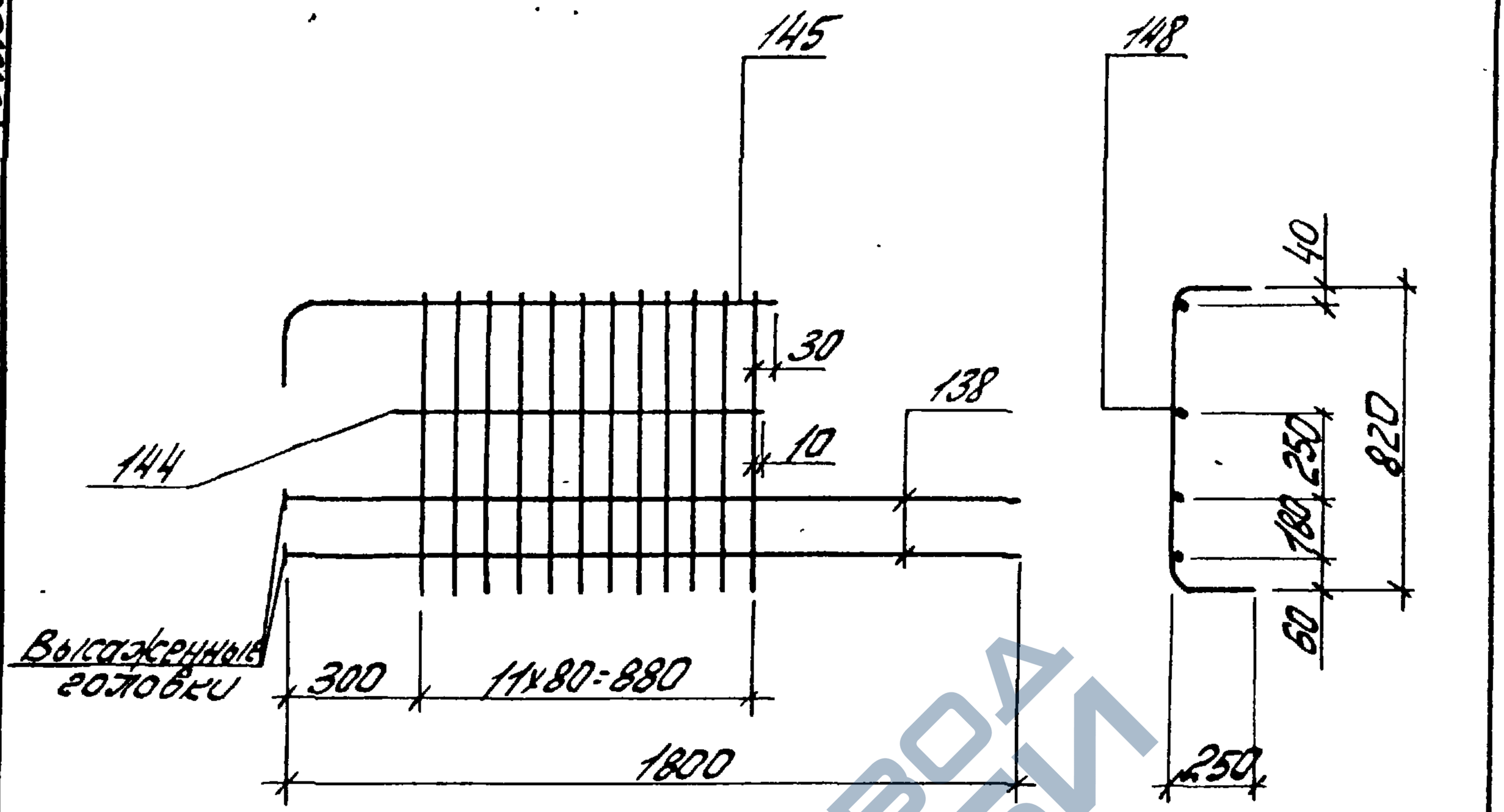

Поз. 145

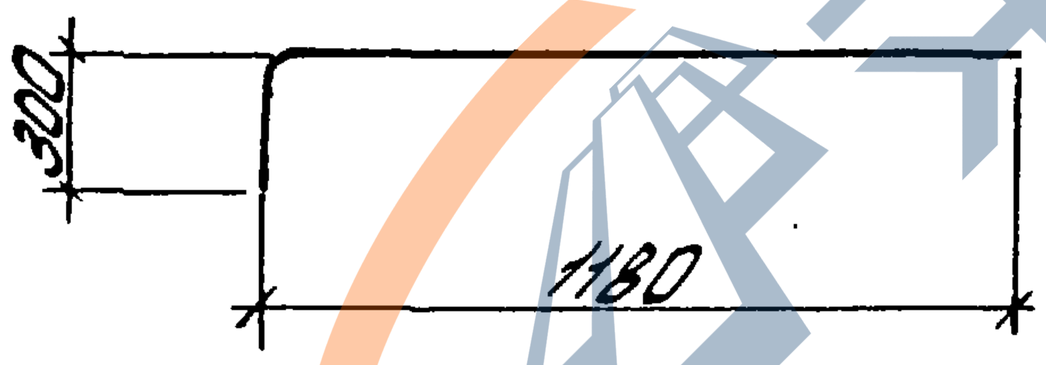

Спецификация и расход стали на одно изделие

Марка изделия	№ поз.	ф или сечение	Длина мм	К-во шт	Выборка стали		
					ф или сечение	Общая длина	Масса кг
Кр115$^{I}_{H}$	138	16 AIII	1820	2	16 AIII	3,6	5,7
	144	10 AIII	900	1	12 AII	15,8	14,1
	145	10 AIII	1480	1	10 AIII	2,4	1,5
	148	12 AII	1320	12	Масса изделия		21,3

ТК 1978	Каркас плоский Кр115^{I}, Кр115$_{H}$ (обратно чертежу)	Серия ПК-01-129/78	
		Вып. 54.1	Лист 209

https://zavodjbi.com/

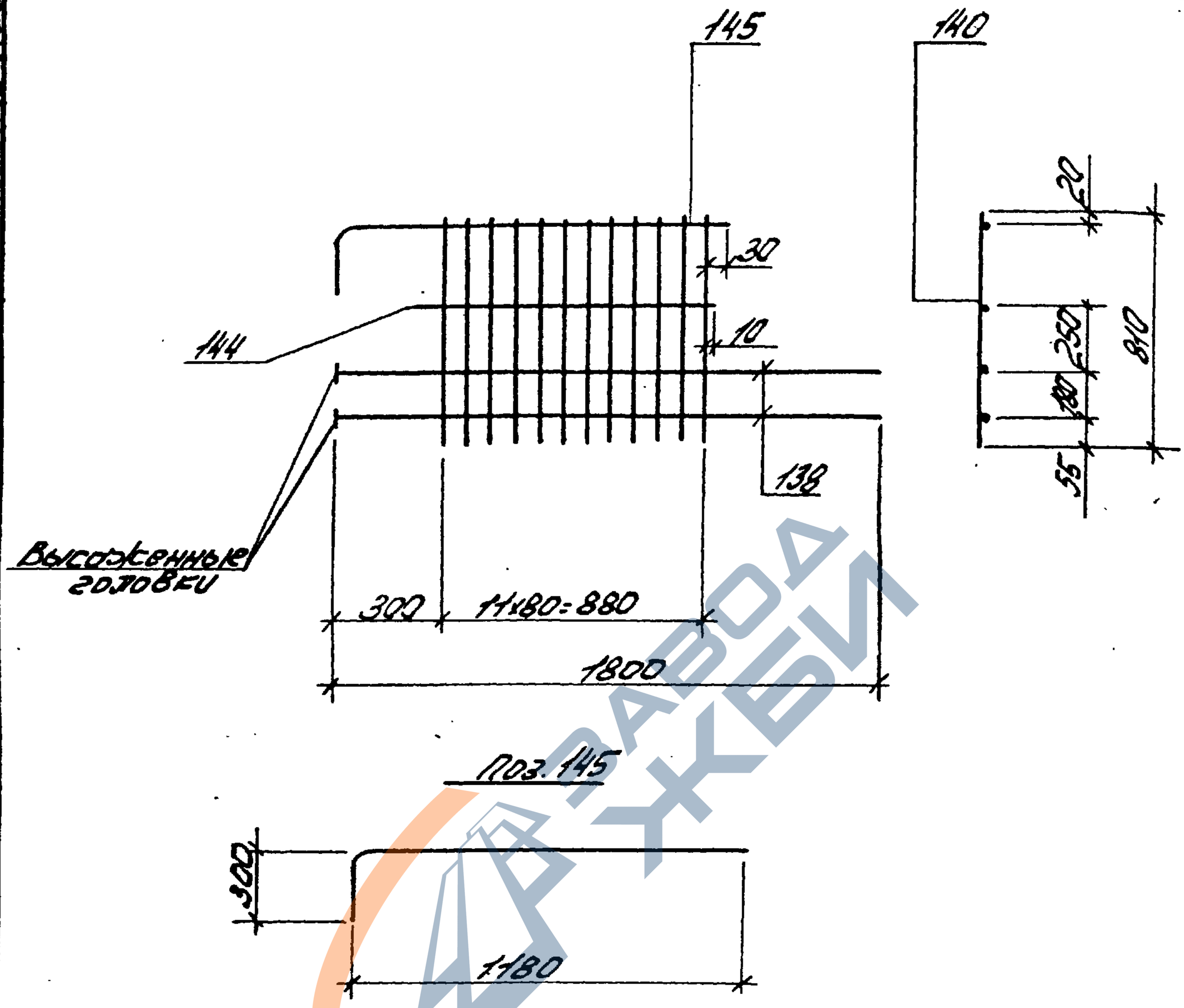

Спецификация и расход стали на одно изделие

Марка изделия	№ поз.	Ф или сечение	Длина мм	К-во шт	Выборка стали		
					Ф или сечение	Общая длина м	Масса кг
Кр116	138	16 Ат III	1820	2	16 Ат III	3,6	5,7
	144	10 Ат III	900	1	12 Ат III	9,7	8,6
	145	10 Ат III	1480	1	10 Ат III	2,4	1,5
	140	12 Ат III	810	12	Масса изделия		15,8

ТК	Каркас плоский Кр116	Серия ПК-01-129/78
1978		Вып. 5 ч.1 / Лист 210

Альбом 2 | Дужак | Рук.бр. | Промстройпроект

https://zavodjbi.com/

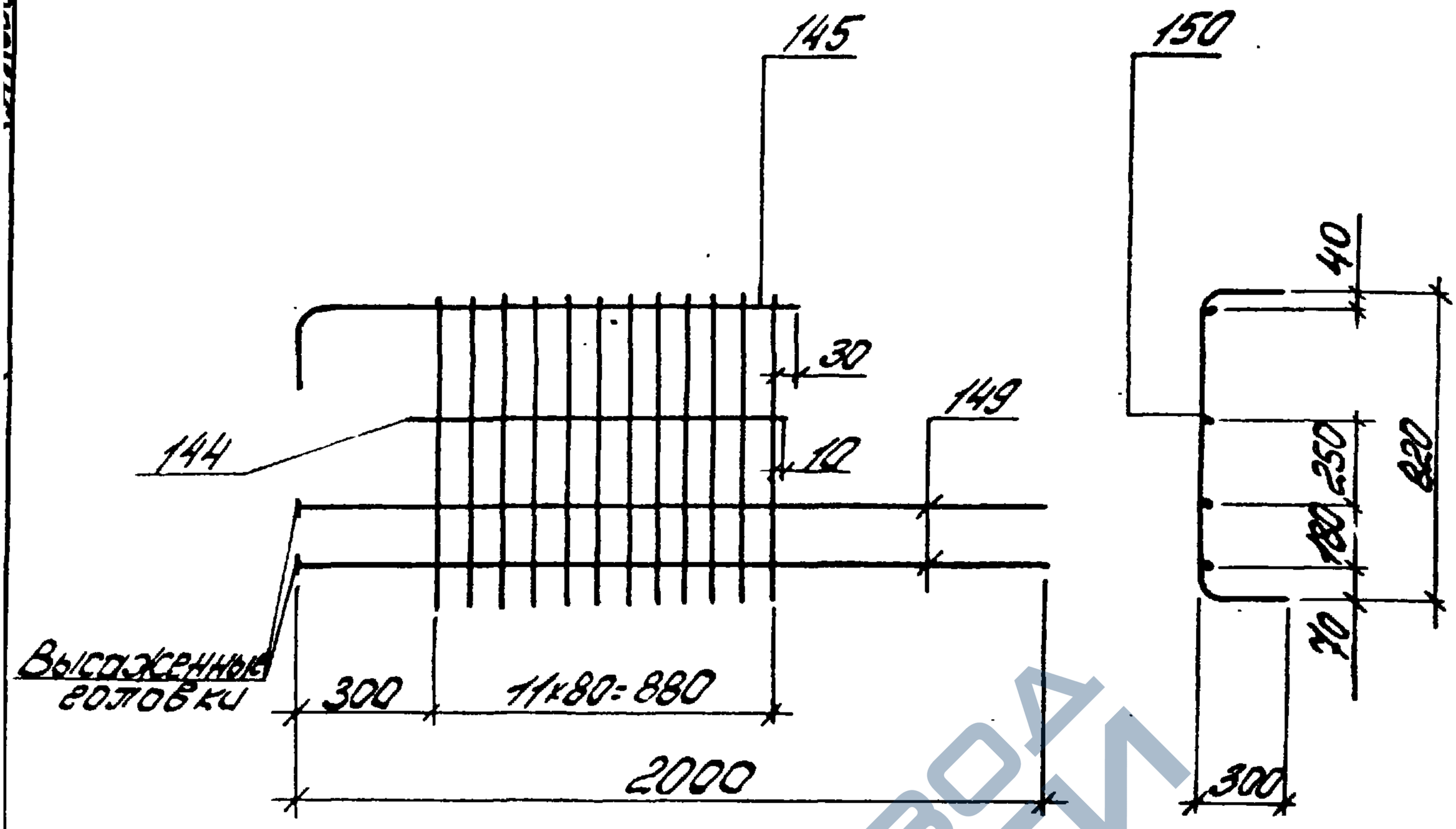

Поз.145

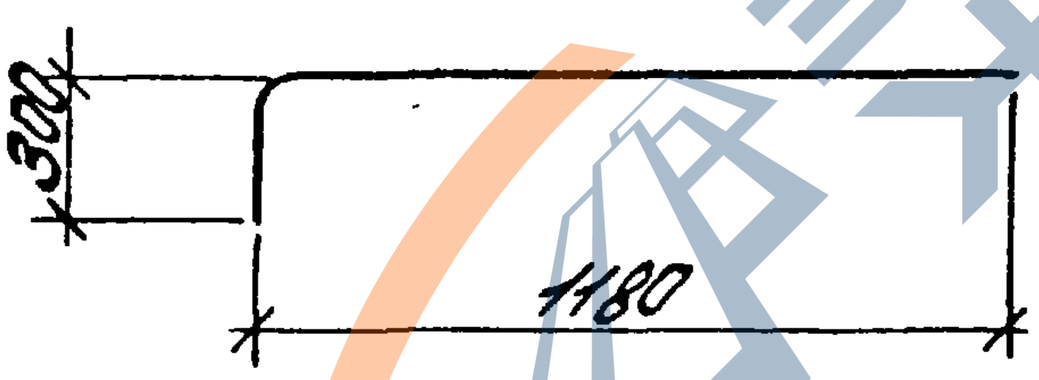

Спецификация и расход стали на одно изделие

Марка изделия	№ поз.	Ф или сечение	Длина мм	К-во шт	Выборка стали		
					Ф или сечение	Общая длина м	Масса кг
Кр117$^{т}_{н}$	149	20 Ф III	2020	2	20 Ф III	4,0	9,9
	144	10 Ф III	900	1	12 Ф III	17,0	15,1
	145	10 Ф III	1480	1	10 Ф III	2,4	1,5
	150	12 Ф III	1420	12	Масса изделия		26,5

ТК 1978	Каркас плоский Кр117$_{т}$, Кр117$_{н}$ (обратно чертежу)	Серия ПК-01-129/78	
		Вып. 5 ч.1	Лист 211

17422-03 102-

https://zavodjbi.com/

https://zavodjbi.com/

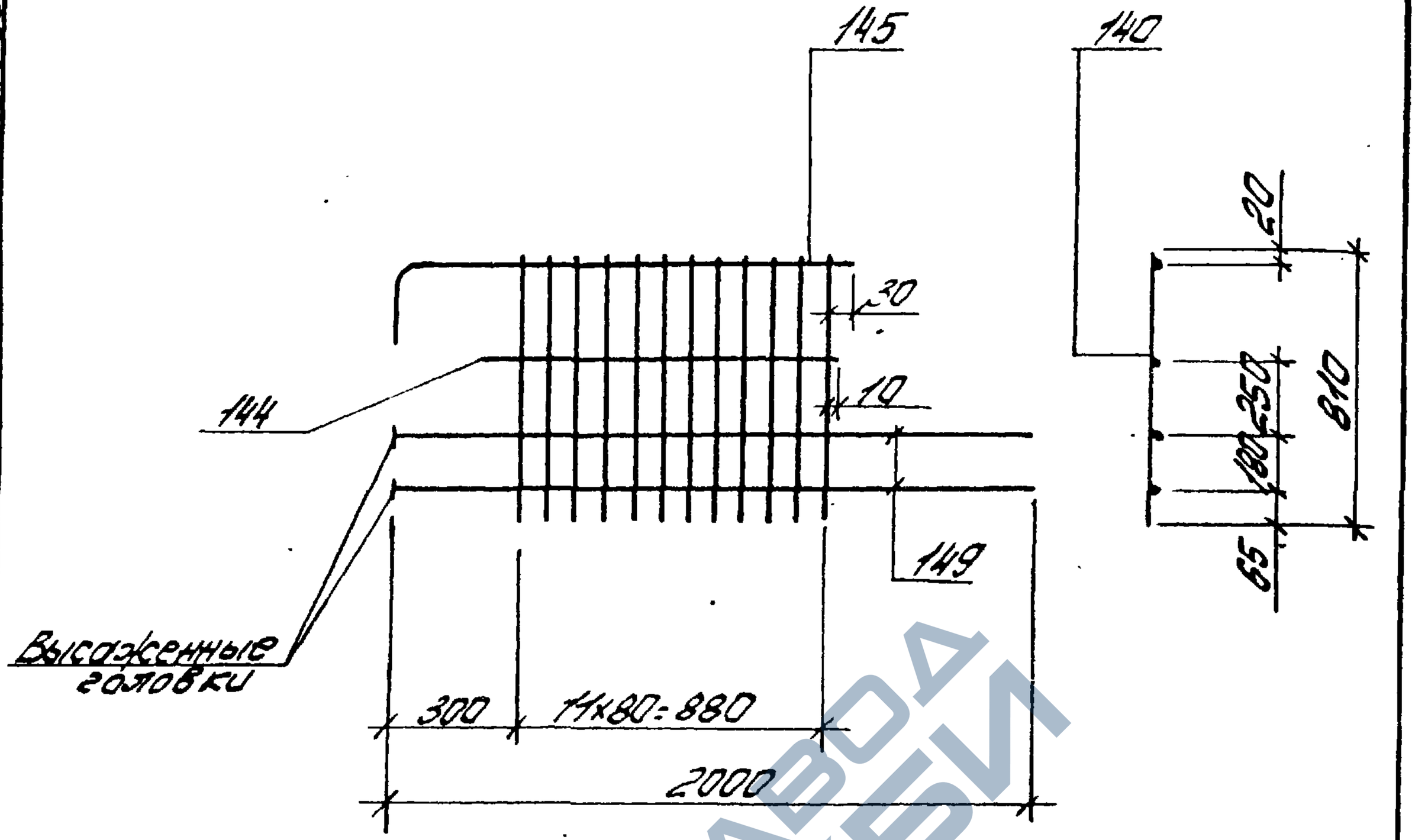

Спецификация и расход стали на одно изделие

Марка изделия	№ поз.	Ø или сечение	Длина мм	К-во шт	Выборка стали		
					Ø или сечение	Общая длина м	Масса кг
КР118	149	20 AIII	2020	2	20 AIII	4,0	9,9
	144	10 AIII	900	1	12 AIII	9,7	8,6
	145	10 AIII	1480	1	10 AIII	2,4	1,5
	140	12 AIII	810	12	Масса изделия		20,0

ТК 1978	Каркас плоский КР118	Серия ПК-01-129/78 Вып 5ч.1	Лист 212

17422-03 103.

https://zavodjbi.com/

https://zavodjbi.com/

Альбом 2

228

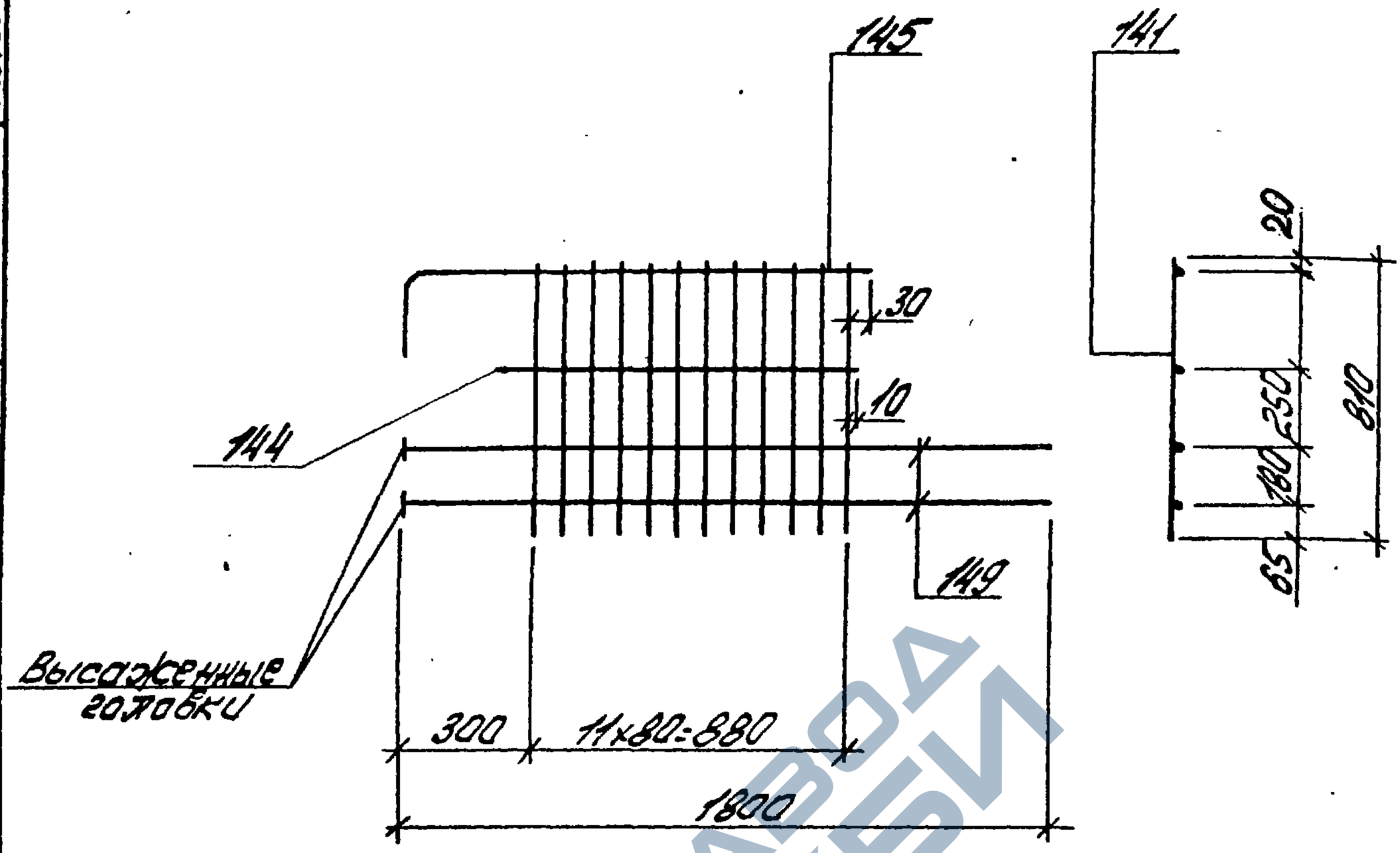

Поз. 145

Спецификация и расход стали на одно изделие

Марка изделия	№ поз	ф или сечение	Длина мм	К-во шт	Выборка стали		
					ф или сечение	Общая длина м	Масса кг
Кр120	149	20 Ат III	2020	2	20 Ат III	4,0	9,9
	144	10 Ат III	900	1	14 Ат III	9,7	11,7
	145	10 Ат III	1480	1	10 Ат III	2,4	1,5
	141	14 Ат III	810	12	Масса изделия		23,1

Киевский Промстройпроект

Т.Н. Инж. Пр. Рук бр. Козлов Т. Ужак Дмитр.

ТК 1978	Каркас плоский Кр120	Серия ПК-01-129/78 Вып. 5 ч.1 Лист 214

17422-03 105

https://zavodjbi.com/

https://zavodjbi.com/

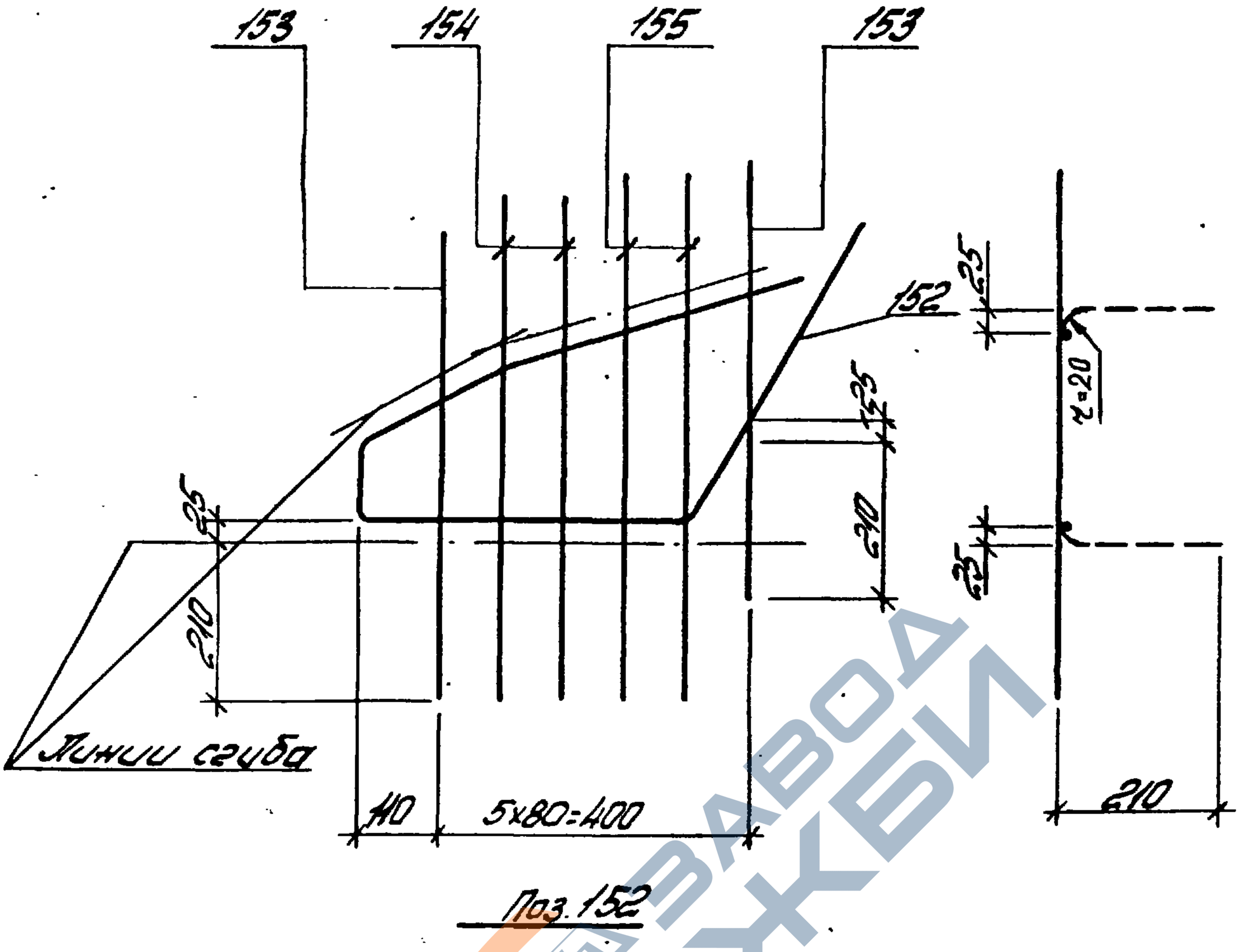

Поз. 152

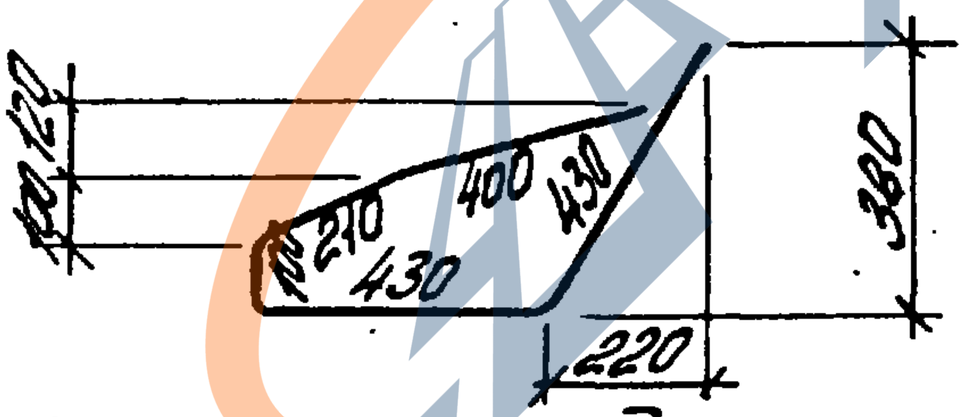

Спецификация и расход стали на одно изделие

Марка изделия	№ поз.	ф или сечение	Длина мм	К-во шт	Выборка стали		
					ф или сечение	Общая длина м	Масса кг
Кр 12 1т н	152	10 AIII	1570	1	10 AIII	1,6	1,0
	153	6 AIII	630	2	6 AIII	4,1	0,9
	154	6 AIII	680	2			
	155	6 AIII	710	2	Масса изделия		1,9

ГК 978	Каркас плоский Кр 12 1т; Кр 12 1н (обратно чертежу)	Серия ПК-01-129/78	
		Вып. 5 4.1	Лист 215

https://zavodjbi.com/

https://zavodjbi.com/

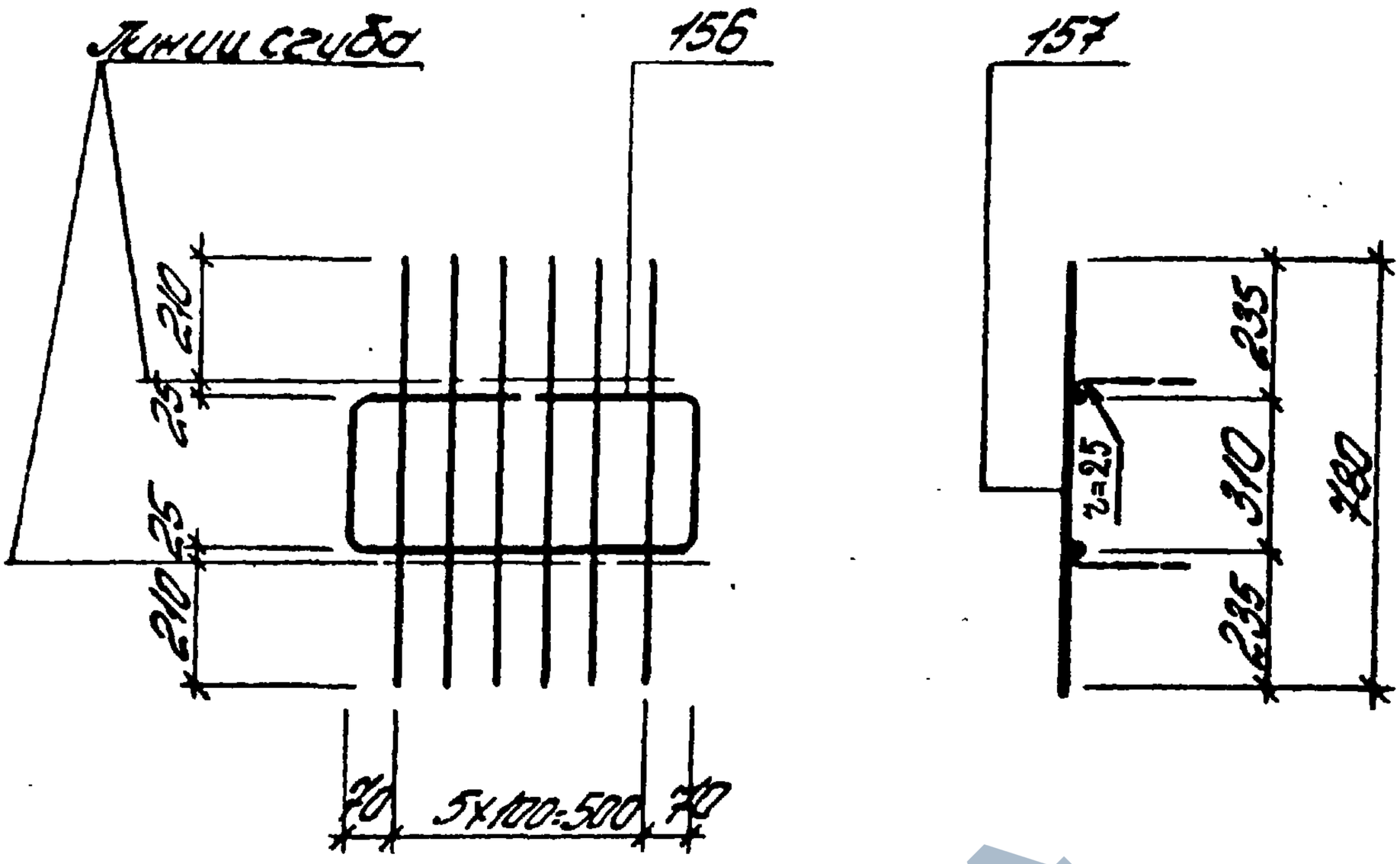

Поз. 156

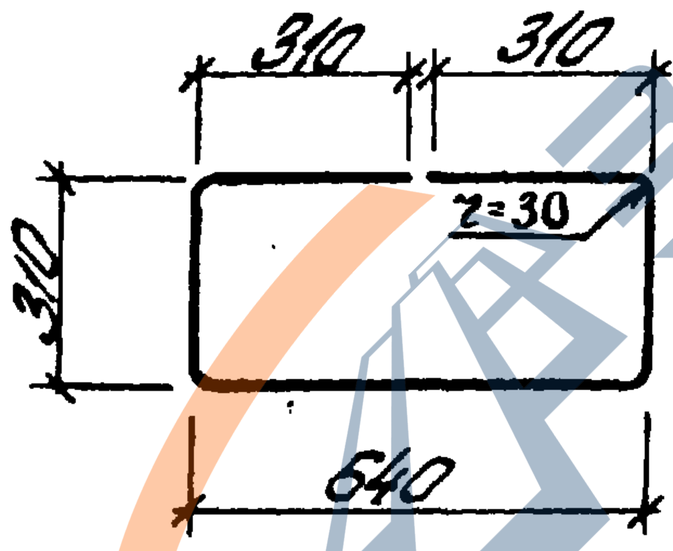

Спецификация и расход стали на одно изделие

Марка изделия	№ поз.	ф или сечение	Длина мм	К-во шт	Выборка стали		
					ф или сечение	Общая длина м	Масса кг
Кр122	156	10ЭIII	1880	1	10ЭIII	1,9	1,2
	157	6ЭIII	780	6	6ЭIII	4,8	1,1
					Масса изделия		2,3

ТК	Каркас плоский Кр122	Серия ПК-01-129/76	
1978		Вып. 5 ч. 1	Лист 216

Киевский Промстройпроект | Рук. бр. | Дужак | Шмидт | Альбом 2

17422-03 107

https://zavodjbi.com/

https://zavodjbi.com/

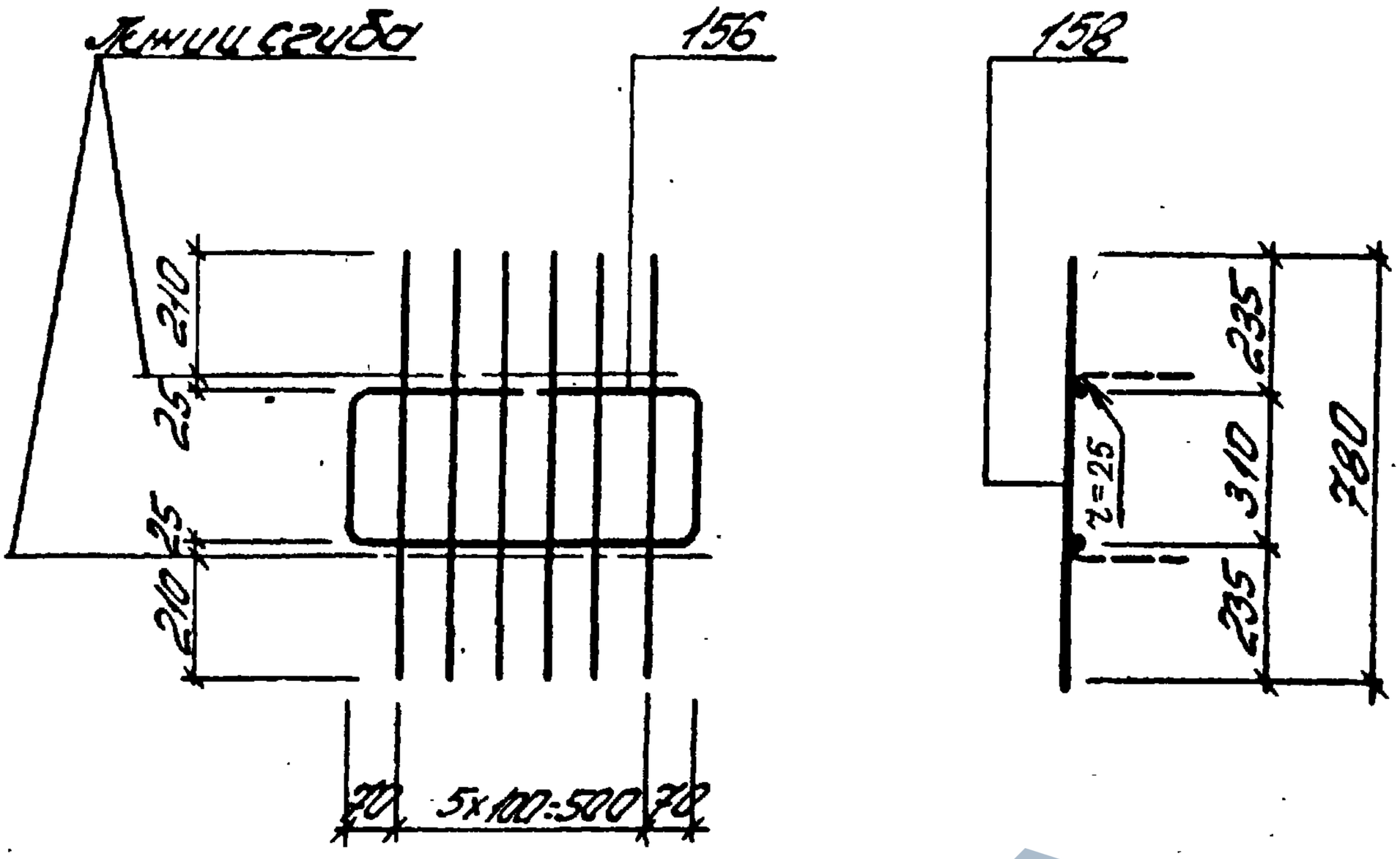

Поз. 156

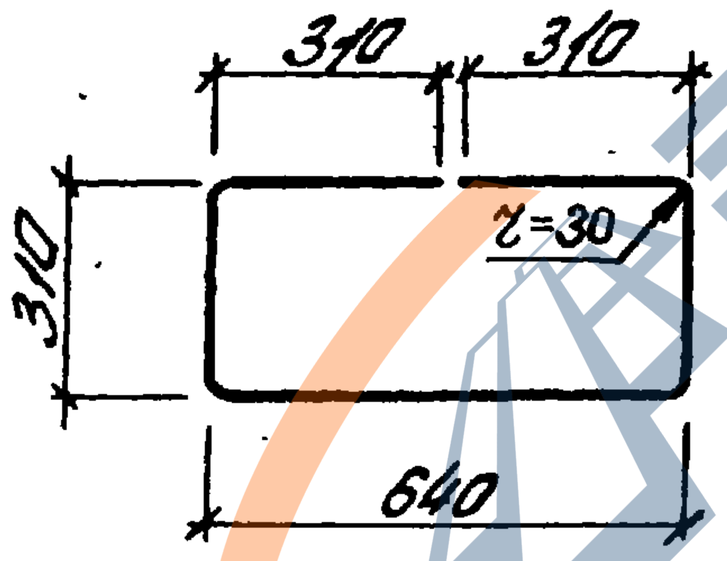

Спецификация и расход стали на одно изделие

Марка изделия	№ поз.	ф или сечение	Длина мм	К-во шт	Выборка стали		
					ф или сечение	Общая длина м	Масса кг
Кр123	156	10 AIII	1880	1	10 AIII	1,9	1,2
	158	8 AIII	780	6	8 AIII	4,8	1,9
					Масса изделия		3,1

ТК 1978	Каркас плоский Кр123	Серия ПК-01-129/78	
		Вып. 5 4.1	Лист 2/7

17422-03 10.8

https://zavodjbi.com/

https://zavodjbi.com/

Альбом 2

Линии сгиба

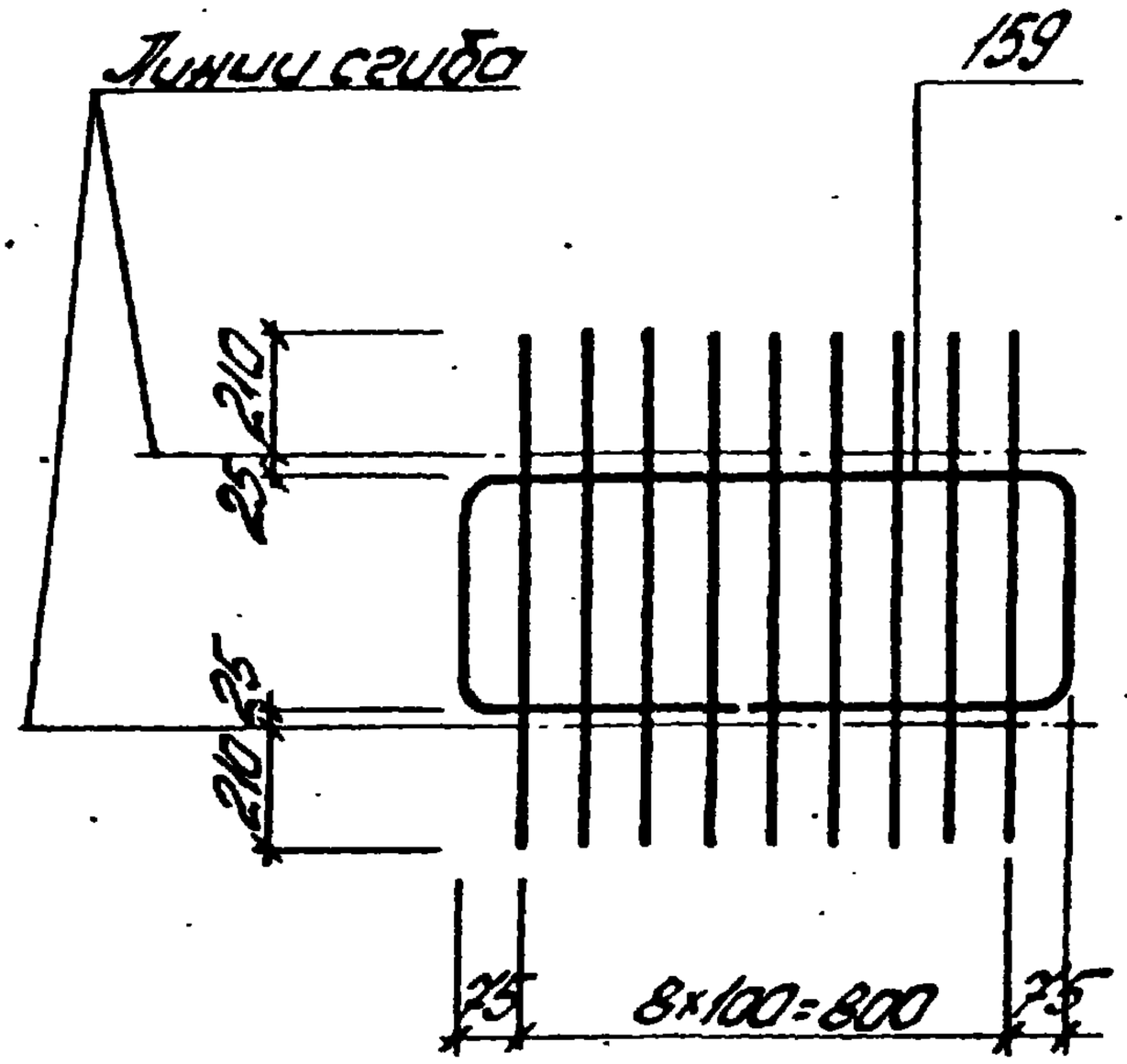

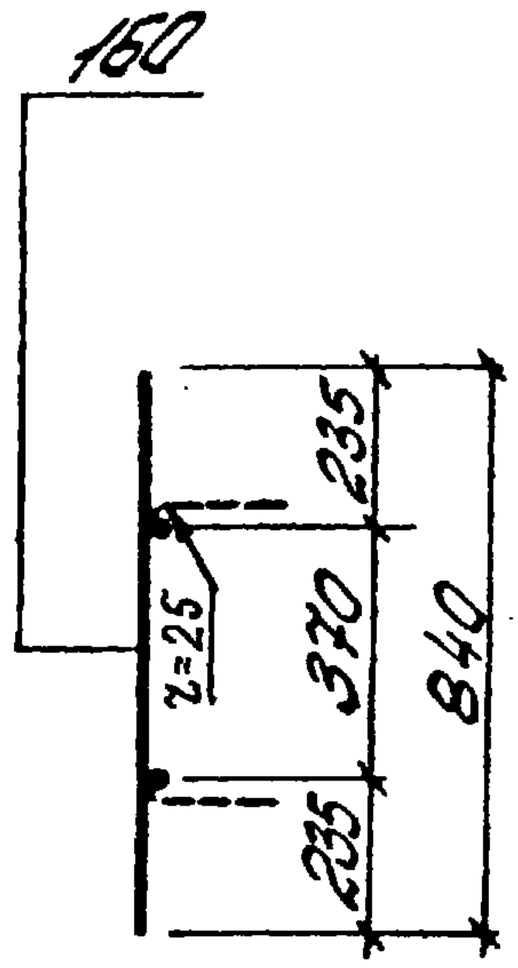

Поз. 159

Спецификация и расход стали на одно изделие

Марка изделия	№ поз.	ф или сечение	Длина мм	К-во шт	Выборка стали		
					ф или сечение	Общая длина м	Масса кг
Кр124	159	10 AIII	2600	1	10 AIII	2.6	1,6
	160	8 AIII	840	9	8 AIII	7,6	3,0
					Масса изделия		4,6

ТК 1978	Каркас плоский Кр124	Серия ПК-01-123/78 Вып. 54.1 Лист 218

https://zavodjbi.com/

https://zavodjbi.com/

Альбом 2

Линии сгиба

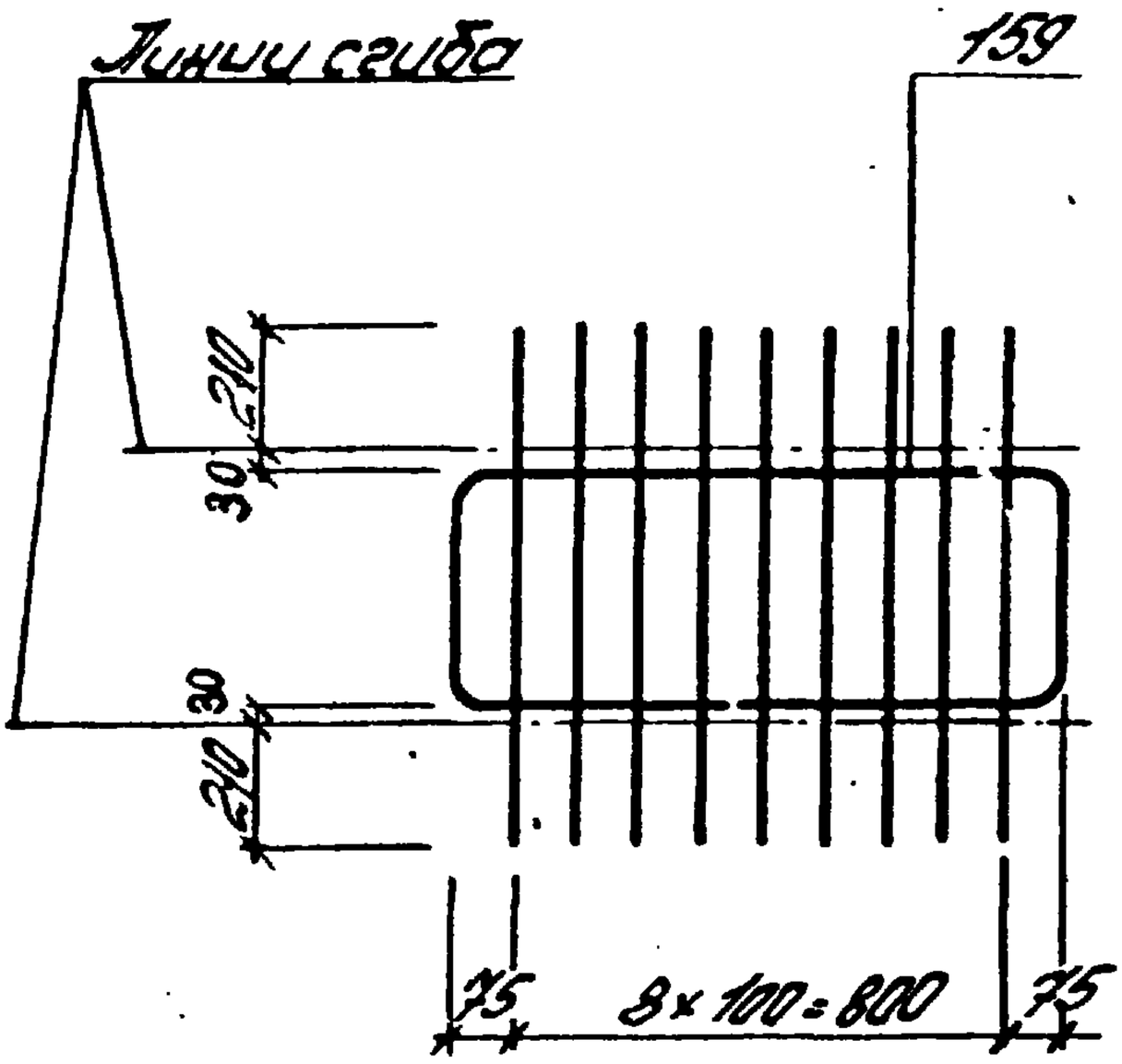

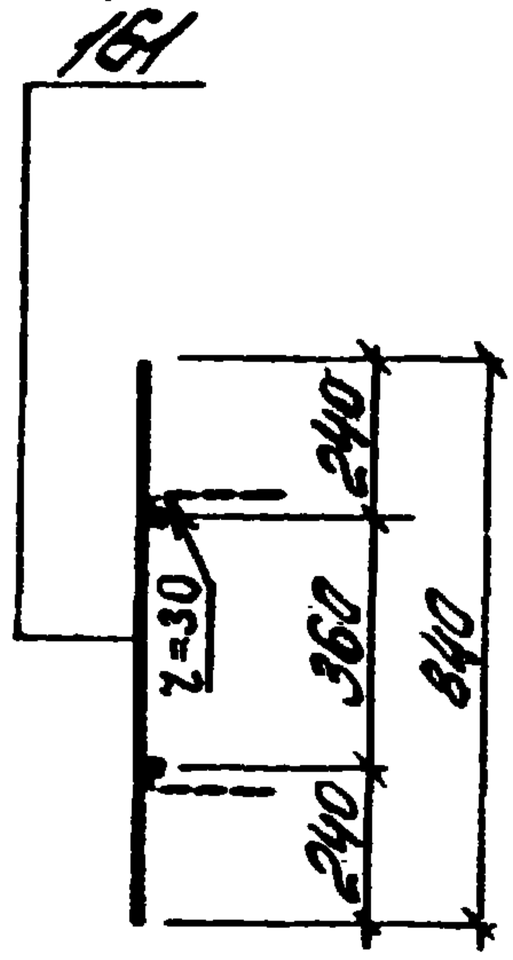

Поз. 159

Спецификация и расход стали на одно изделие

Марка изделия	№ поз.	⌀ или сечение	Длина мм	К-во шт	Выборка стали		
					⌀ или сечение	Общая длина м	Масса кг
Кр125	159	10 AIII	2600	1	10 AIII	10,2	6,3
	161	10 AIII	840	9			
					Масса изделия		6,3

ТК 1978	Каркас плоский Кр125	Серия ПК-01-129/78 Вып. 5.4.1	Лист 219

https://zavodjbi.com/

17422-03 110

https://zavodjbi.com/

Альбом 2

Линия сгиба

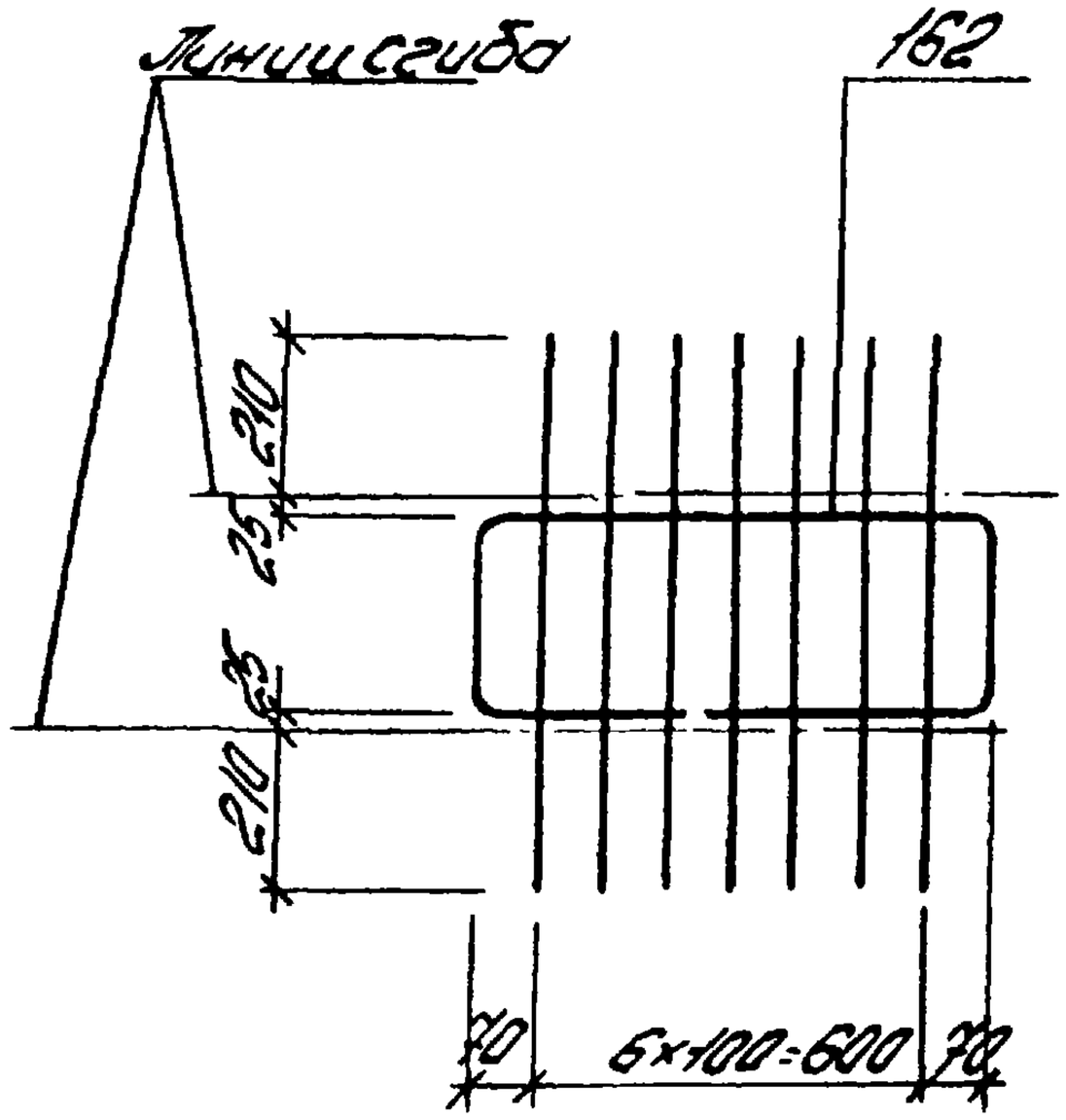

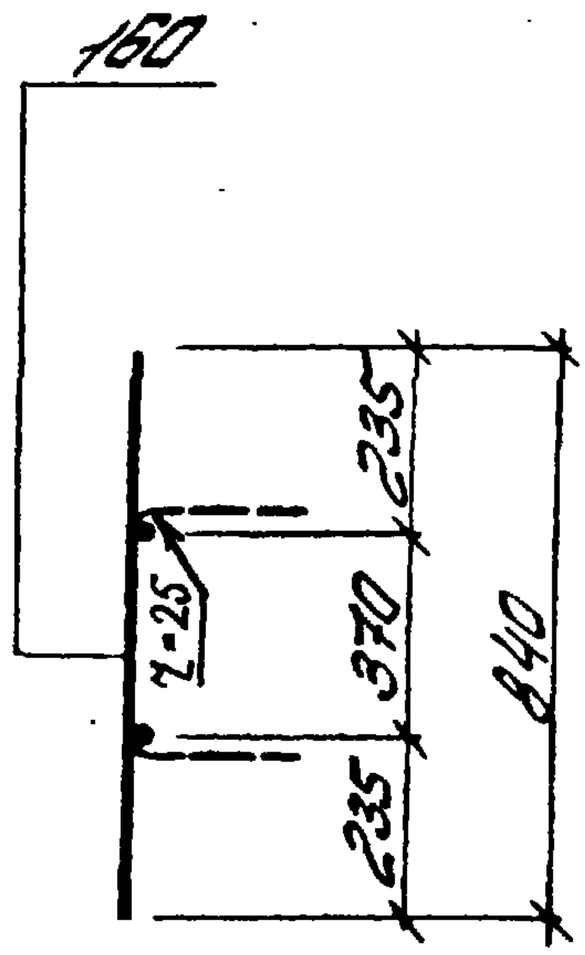

Поз. 162

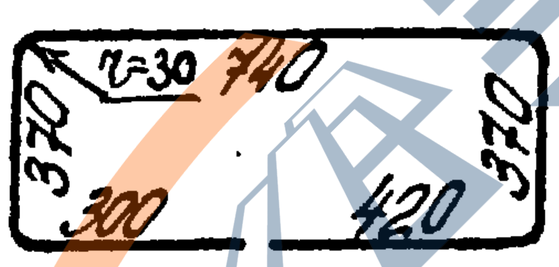

Спецификация и расход стали на одно изделие

Марка изделия	№ поз.	ф или сечение	Длина мм	К-во шт	Выборка стали		
					ф или сечение	Общая длина м	Масса кг
Кр126	162	10 AIII	2200	1	10 AIII	2,2	1,4
	160	8 AIII	840	7	8 AIII	5,9	2,3
					Масса изделия		3,7

ТК	Каркас плоский Кр126	Серия ПК-01-129/КВ	
1978		Вып. 5 ч.1	Лист 220

Инв. № подл. | Подпись и дата | Взам. инв. №

https://zavodjbi.com/

17432-03 ИИ

https://zavodjbi.com/

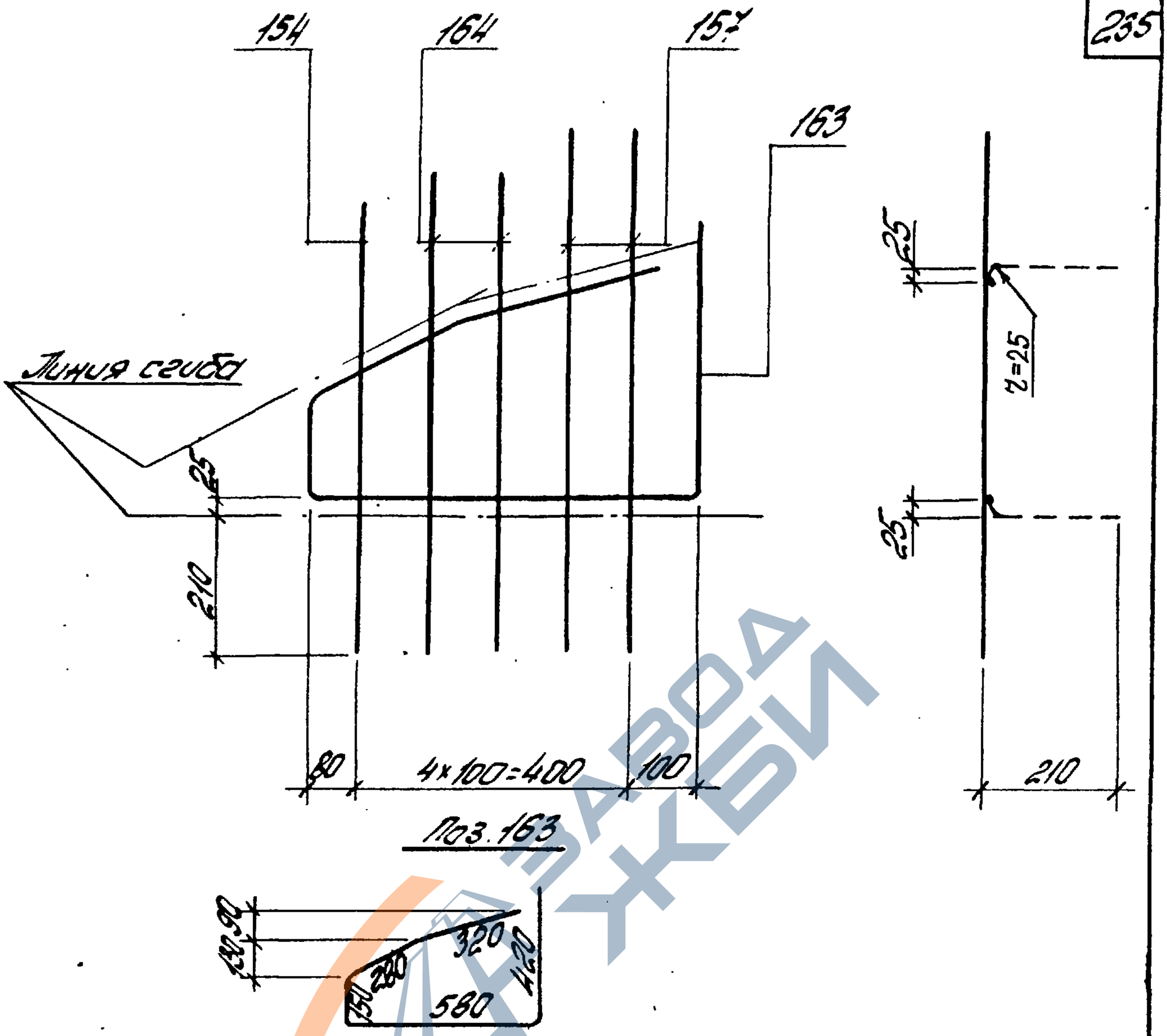

Спецификация и расход стали на одно изделие

Марка изделия	№ поз.	ф или сечение	Длина мм	К-во шт	Выборка стали		
					ф или сечение	Общая длина м	Масса кг
Кр127т Кр127н	163	10 AIII	1750	1	10 AIII	1,8	1,1
	154	6 AIII	680	1	6 AIII	3,7	0,8
	157	6 AIII	780	2			
	164	6 AIII	730	2	Масса изделия		1,9

ТК 1979	Каркас плоский Кр127т, Кр127н (обратно чертежу)	Серия ПК-01-129/78	
		Вып. 5 4.1	Лист 221

https://zavodjbi.com/

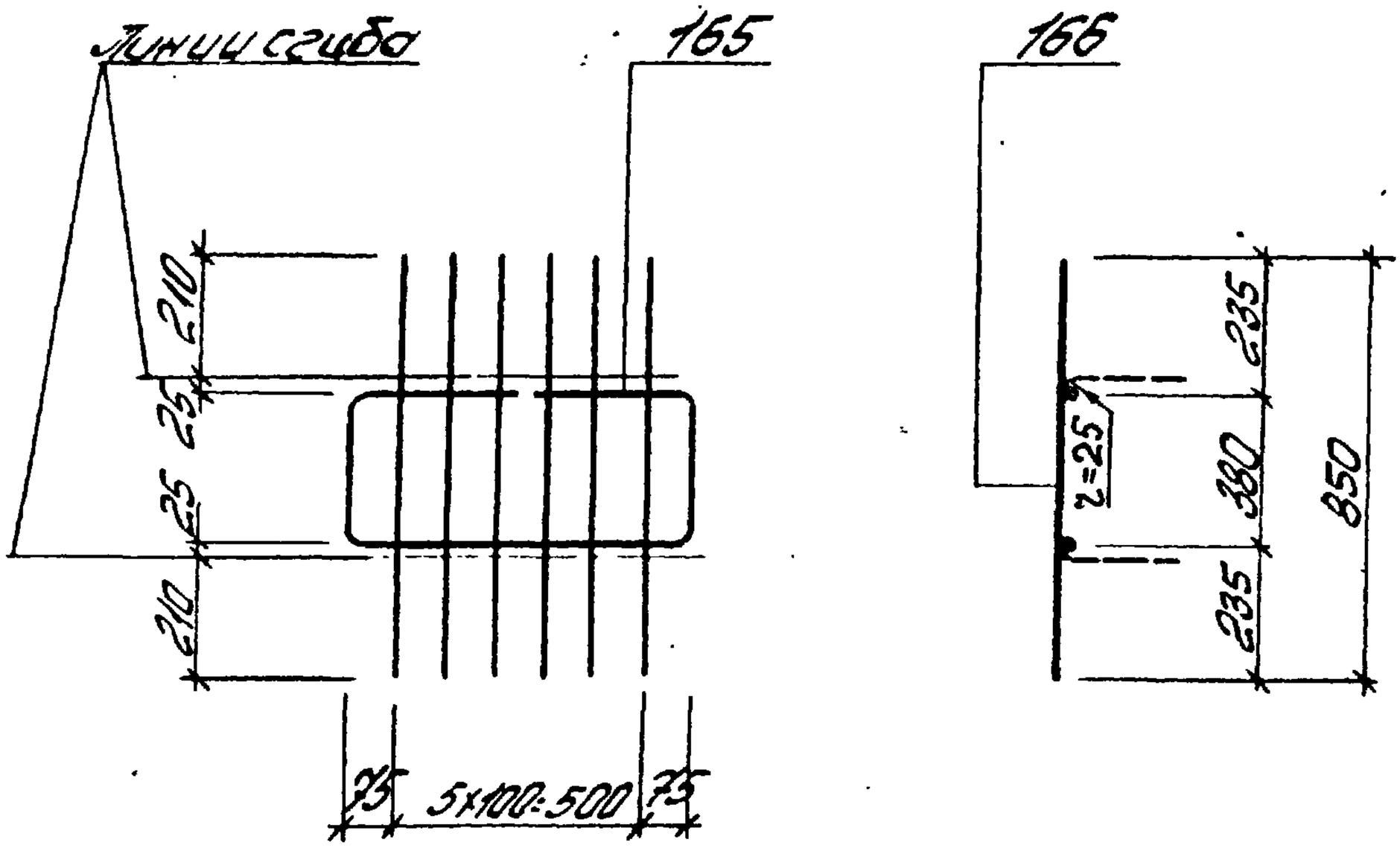

Поз. 165

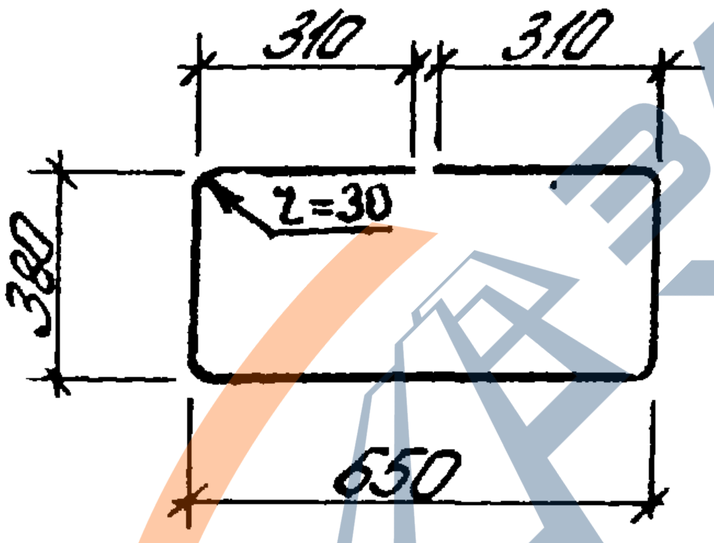

Спецификация и расход стали на одно изделие

Марка изделия	№ поз.	ф или сечение	Длина мм	К-во шт	Выборка стали		
					ф или сечение	Общая длина м	Масса кг
Кр128	165	10Л III	2030	1	10Л III	2,0	1,2
	166	6Л III	850	6	6Л III	5,1	1,1
					Масса изделия		2,3

ТК 1978	Каркас плоский Кр128	Серия ПК-01-129/76	
		Вып. 5ч.1	Лист 222

17422-03 113

Альбом 2

Дужак

Рук бр.

Проект Ленинградский Промстройпроект

https://zavodjbi.com/

Деталь 165

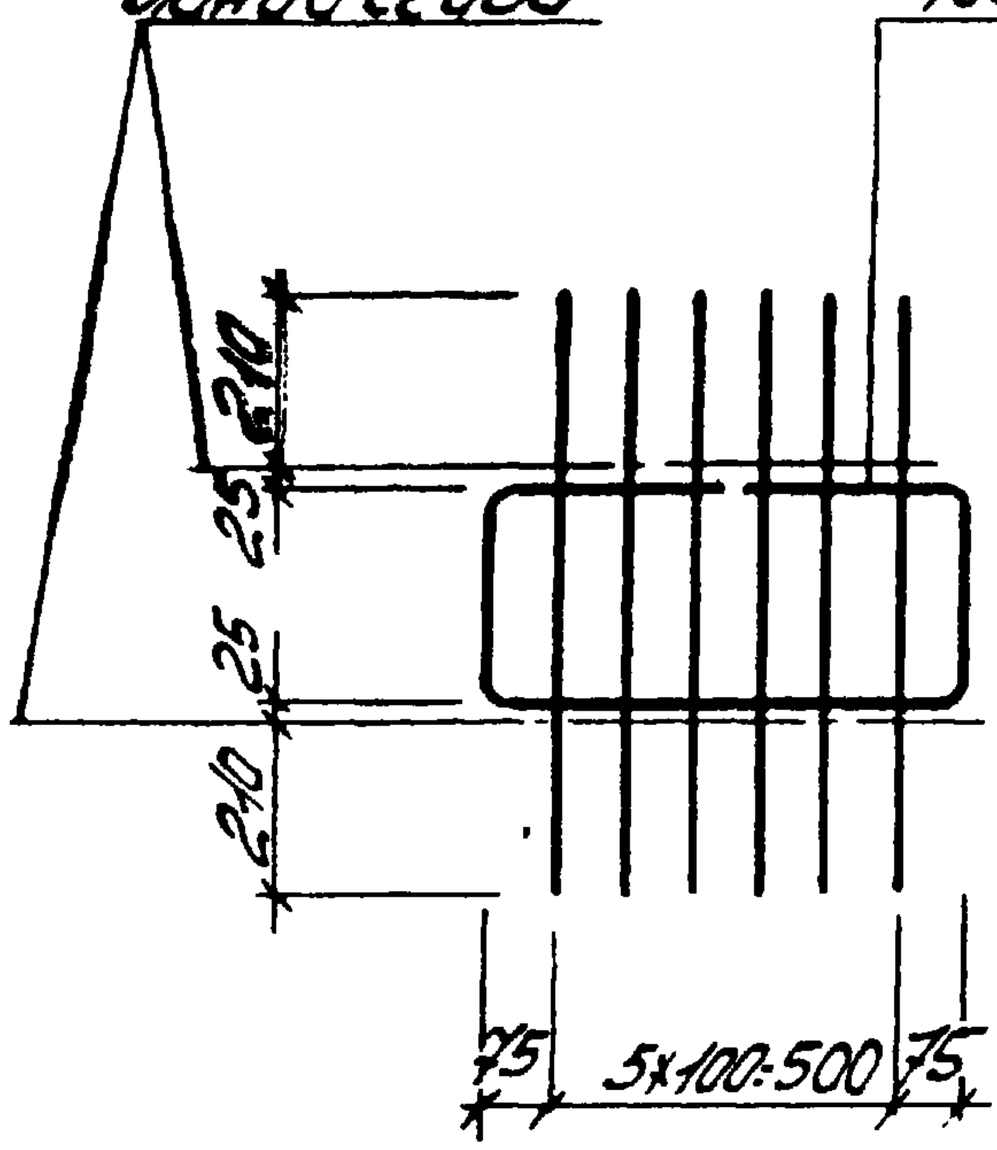

Поз. 167

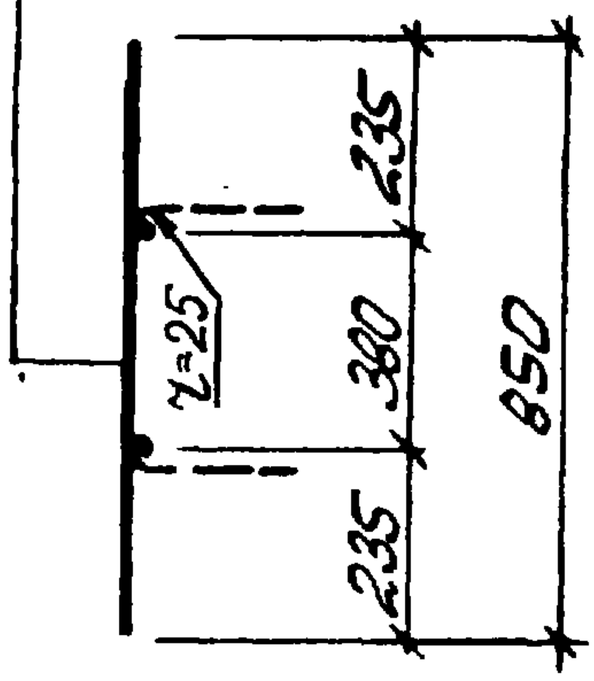

Поз. 165

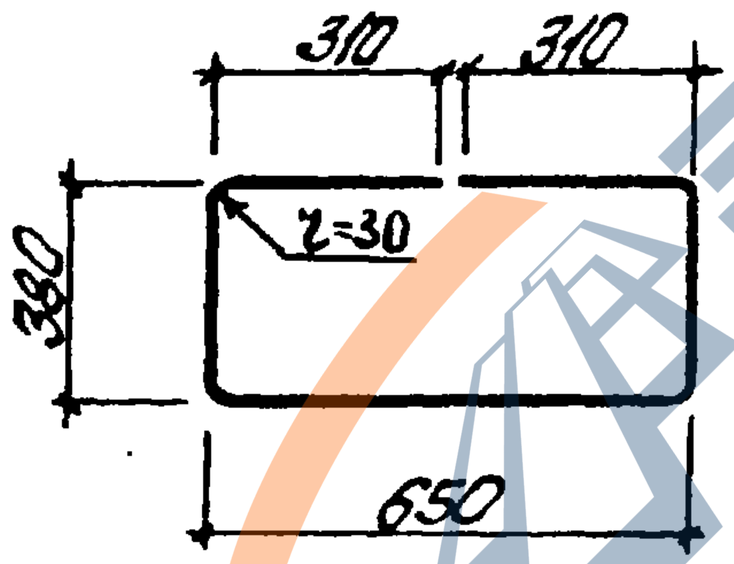

Спецификация и расход стали на одно изделие

Марка изделия	№ поз.	ф или сечение	Длина мм	К-во шт	Выборка стали		
					ф или сечение	Общая длина м	Масса кг
Кр129	165	10 AIII	2030	1	10 AIII	2,0	1,2
	167	8 AIII	850	6	8 AIII	5,1	2,0
					Масса изделия		3,2

ТК 1978	Каркас плоский Кр129	Серия ПК-01-129/78	
		Вып. 5 ч.1	Лист 223

https://zavodjbi.com/

https://zavodjbi.com/

238

Альбом 2

Линии сгиба

168

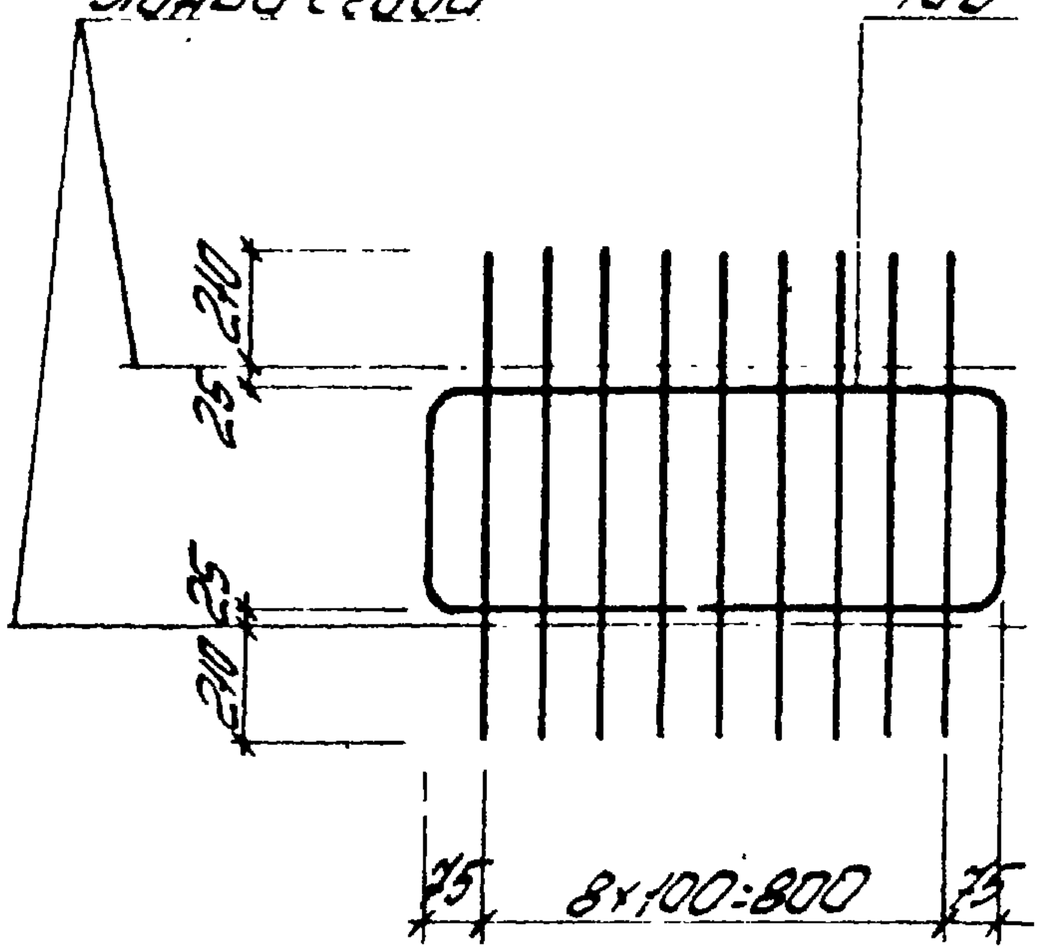

Поз. 168

169

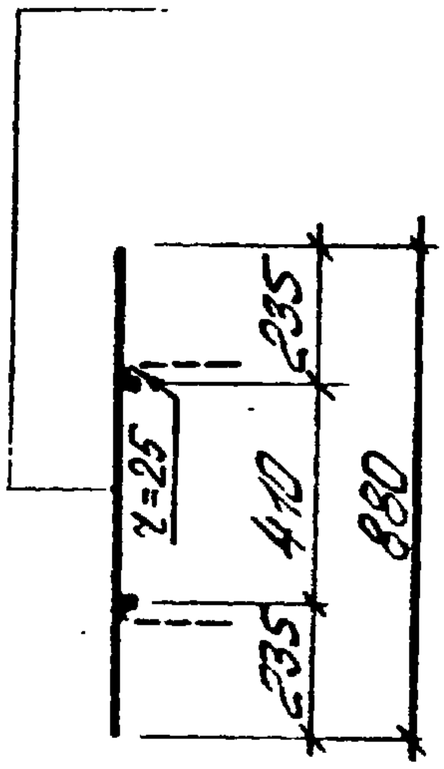

Спецификация и расход стали на одно изделие

ЗАВОДЖБИ

https://zavodjbi.com/

https://zavodjbi.com/

Линия сгиба

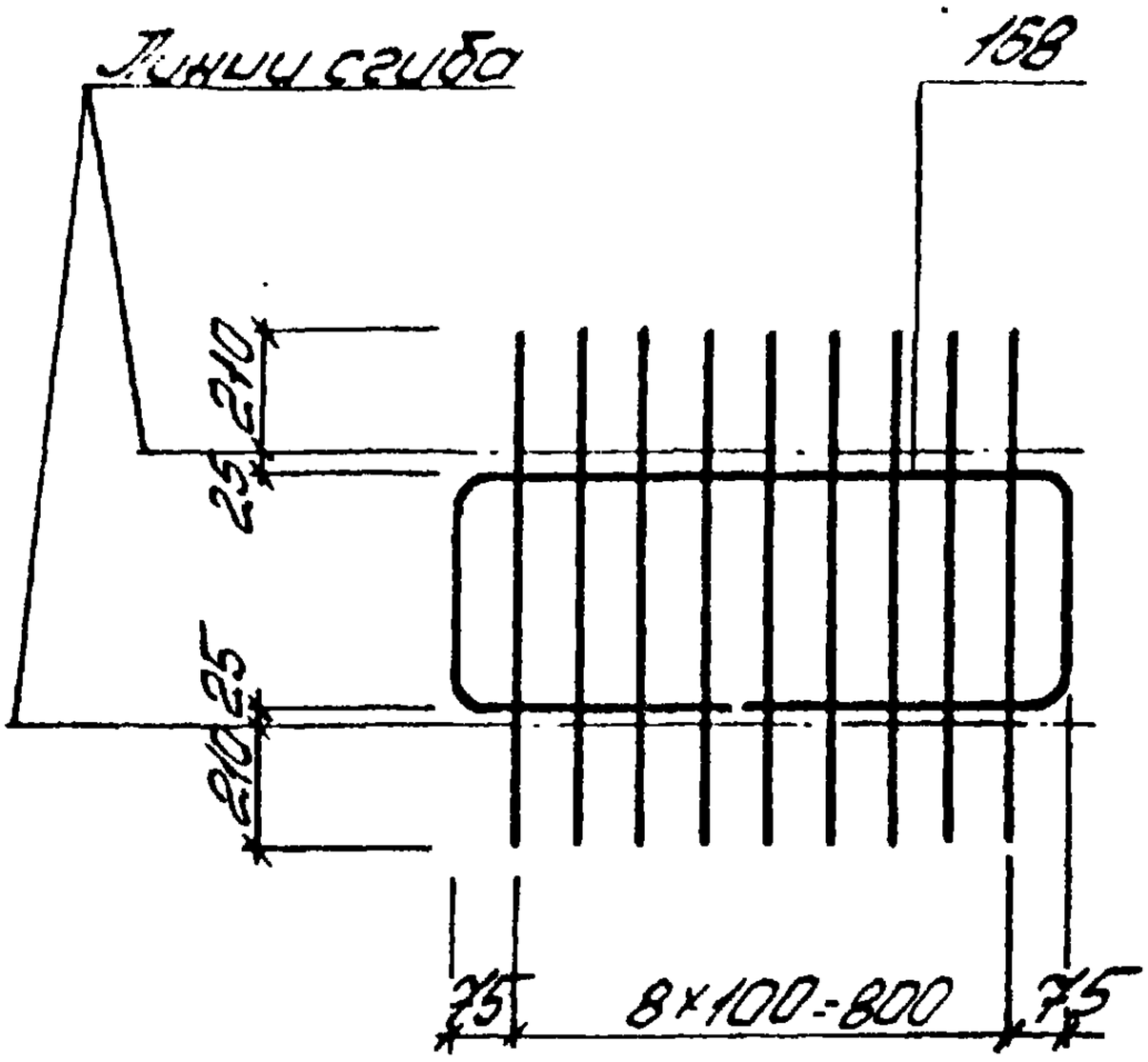

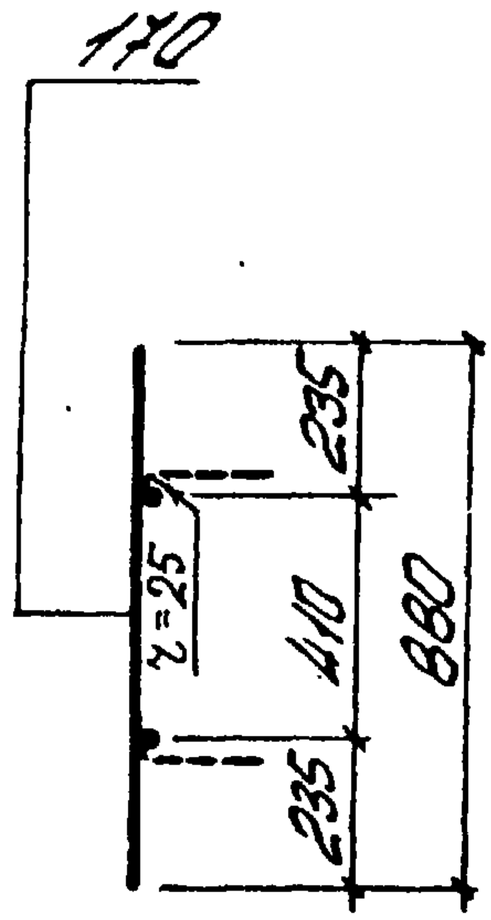

Поз. 168

Спецификация и расход стали на одно изделие

Марка изделия	№ поз.	ф или сечение	Длина мм	К-во шт	Выборка стали		
					ф или сечение	Общая длина м	Масса кг
Кр131	168	10 AIII	2720	1	10 AIII	2,7	1,7
	170	8 AIII	880	9	8 AIII	8,0	3,2
					Масса изделия		4,9

ТК 1978	Каркас плоский Кр131	Серия ПК-01-129/78	
		Вып. 5 4.1	Лист 225

17422-03 116

https://zavodjbi.com/

https://zavodjbi.com/

Альбом 2

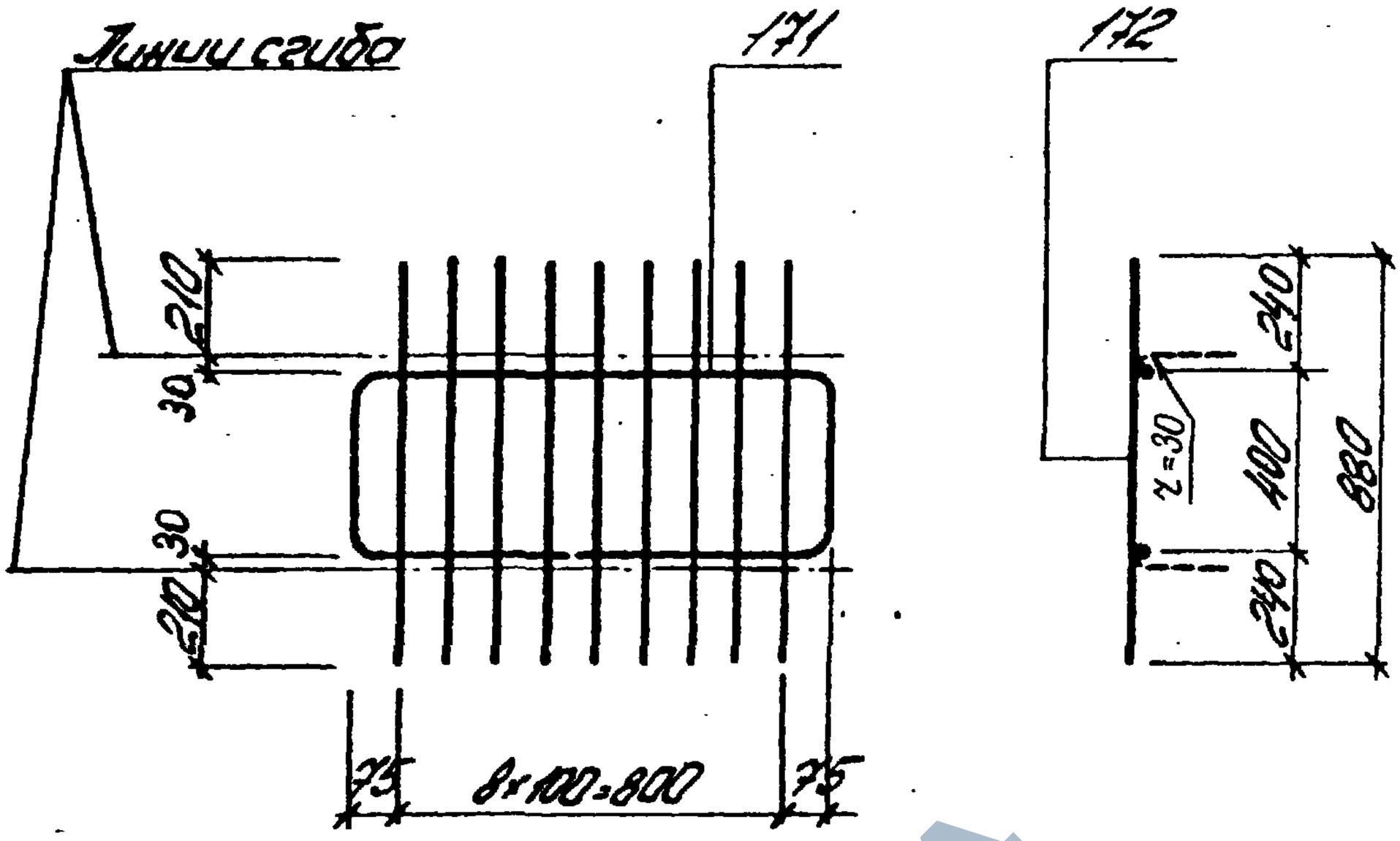

Поз. 171

Спецификация и расход стали на одно изделие

Марка изделия	№ поз.	ф или сечение	Длина мм	К-во шт	Выборка стали		
					ф или сечение	Общая длина м	Масса кг
Кр132	171	12 Ai	2700	1	12 Ai	2,7	2,4
	172	10 Ai	880	9	10 Ai	8,0	4,9
					Масса изделия		7,3

ТК	Каркас плоский Кр132	Серия ПК-01-129/74	
1978		Вып. 5 ч.1	Лист 226

Проектпройпроект | Рук. бр. | Дужак | Друт

ЗАВОД ЖБИ

https://zavodjbi.com/

Инв. № подл. | Подп. и дата | Взам. инв. №

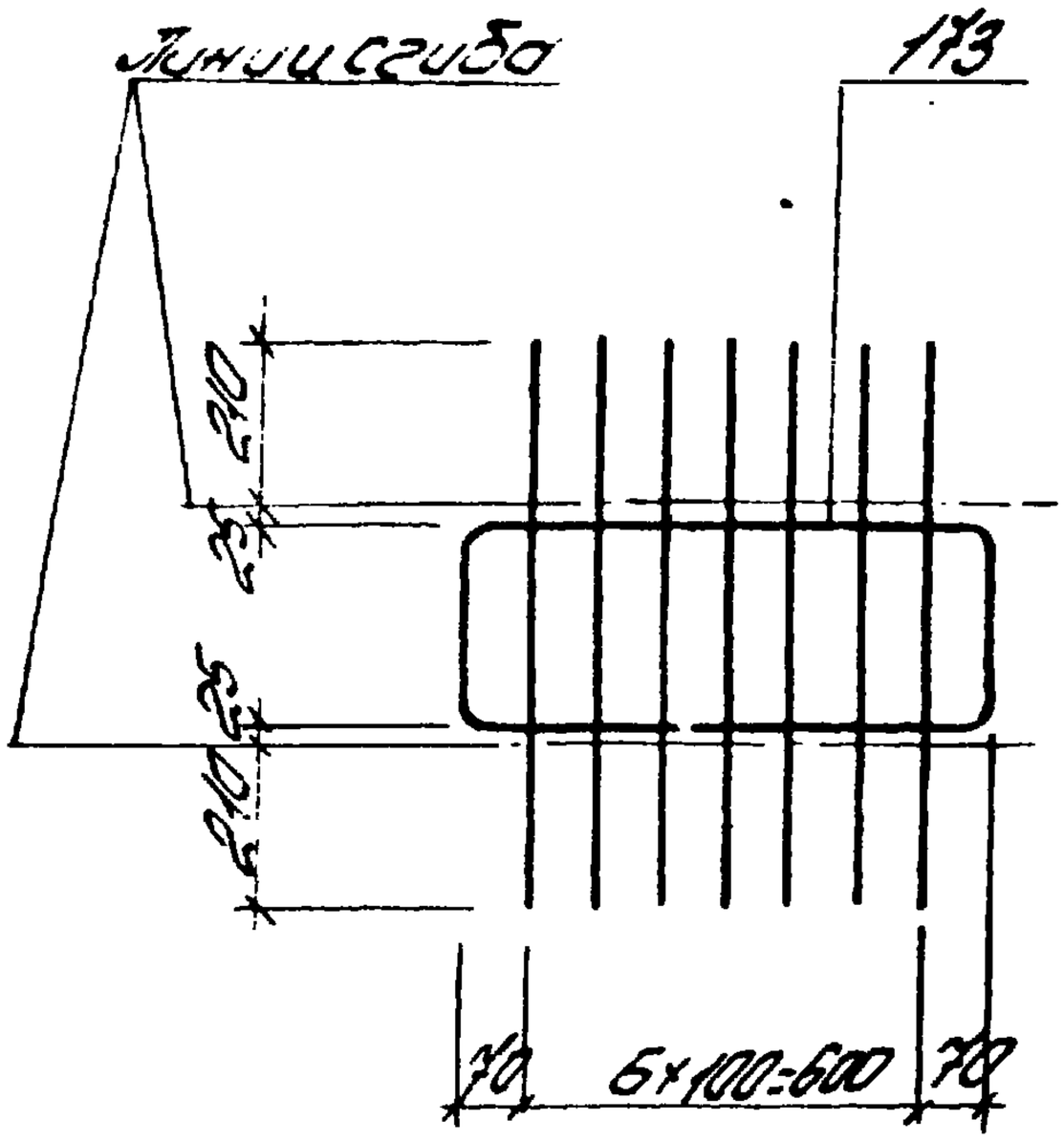

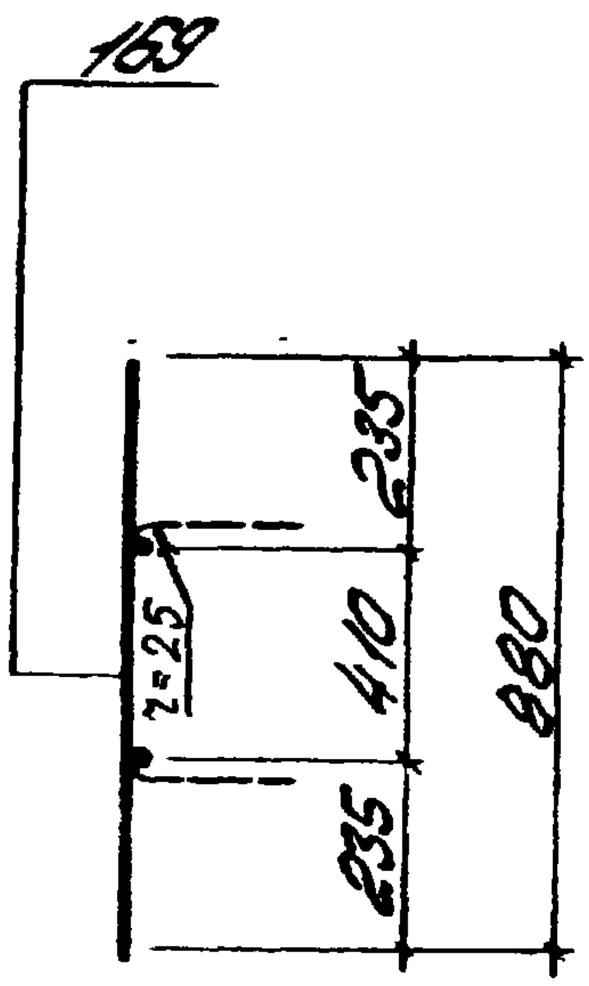

Поз. 173

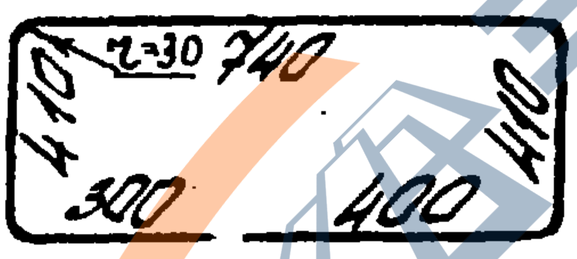

Спецификация и расход стали на одно изделие

Марка изделия	№ поз.	Ø или сечение	Длина мм	К-во шт	Выборка стали		
					Ø или сечение	Общая длина м	Масса кг
Кр133	173	10 AIII	2260	1	10 AIII	2,3	1,4
	169	6 AIII	880	7	6 AIII	6,2	1,4
					Масса изделия		2,8

ТК 1978	Каркас плоский Кр133	Серия ПК-01-123/КВ	
		Вып. 54.1	Лист 227

174-22-03 118

https://zavodjbi.com/

https://zavodjbi.com/

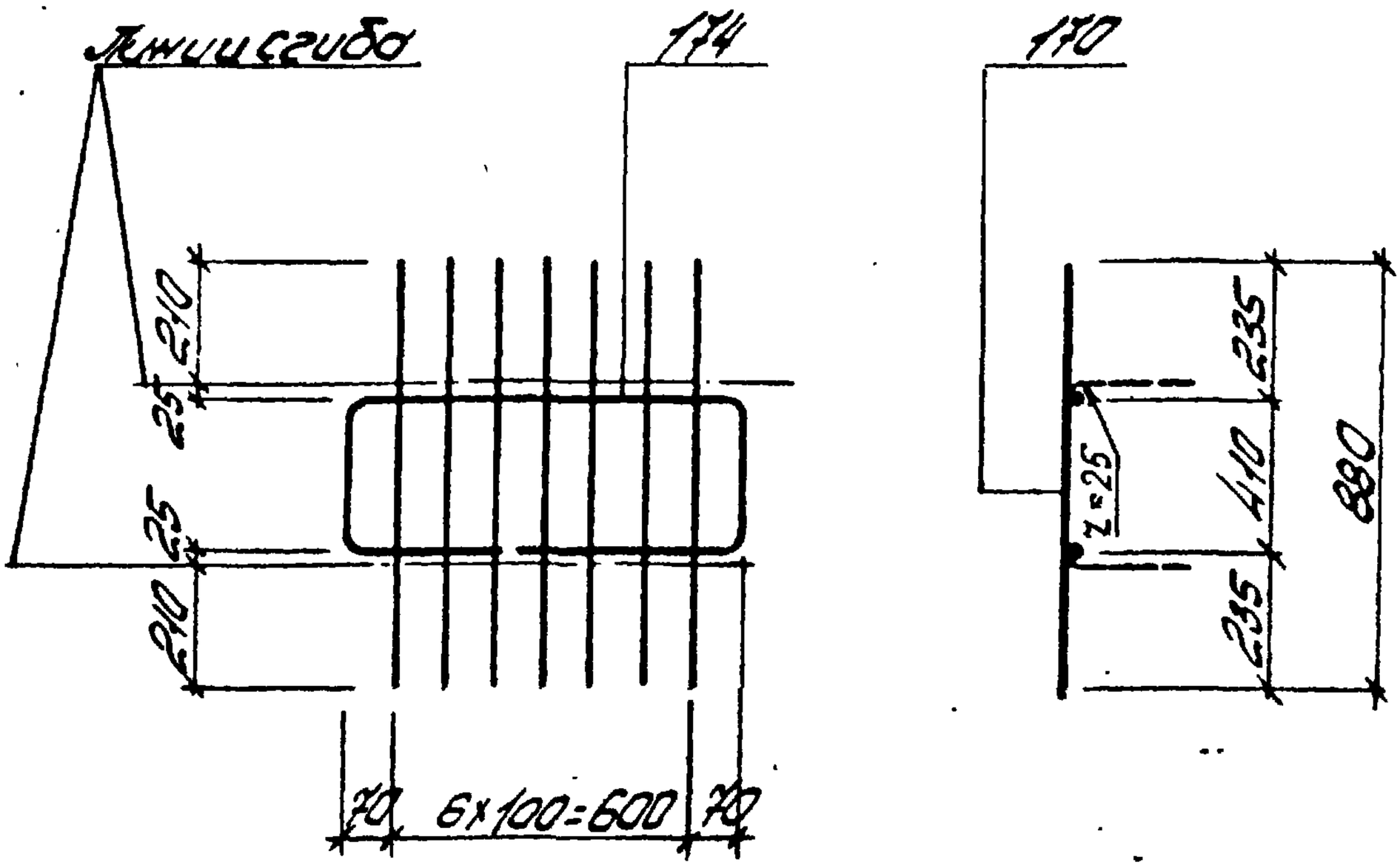

Поз. 174

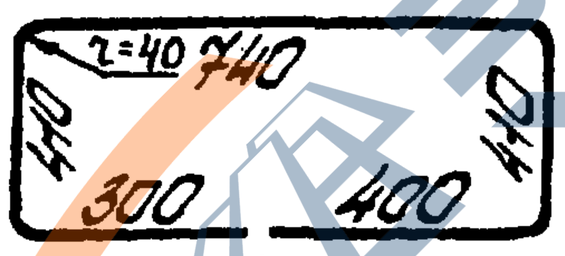

Спецификация и расход стали на одно изделие

Марка изделия	№ поз.	ф или сечение	Длина мм	К-во шт	Выборка стали		
					ф или сечение	Общая длина м	Масса кг
Кр134	174	12 Ат III	2260	1	12 Ат III	2,3	2,0
	170	8 Ат III	880	7	8 Ат III	6,2	2,5
					Масса изделия		4,5

ТК	Каркас плоский Кр134	Серия ПК-01-129/78	
1978		Вып. 5 ч.1	Лист 228

17422-03 119

Альбом 2

Гуржак

Рук. бр.

Киевский Промстройпроект

ЗАВОД ЖБИ

https://zavodjbi.com/

https://zavodjbi.com/

Линии сгиба

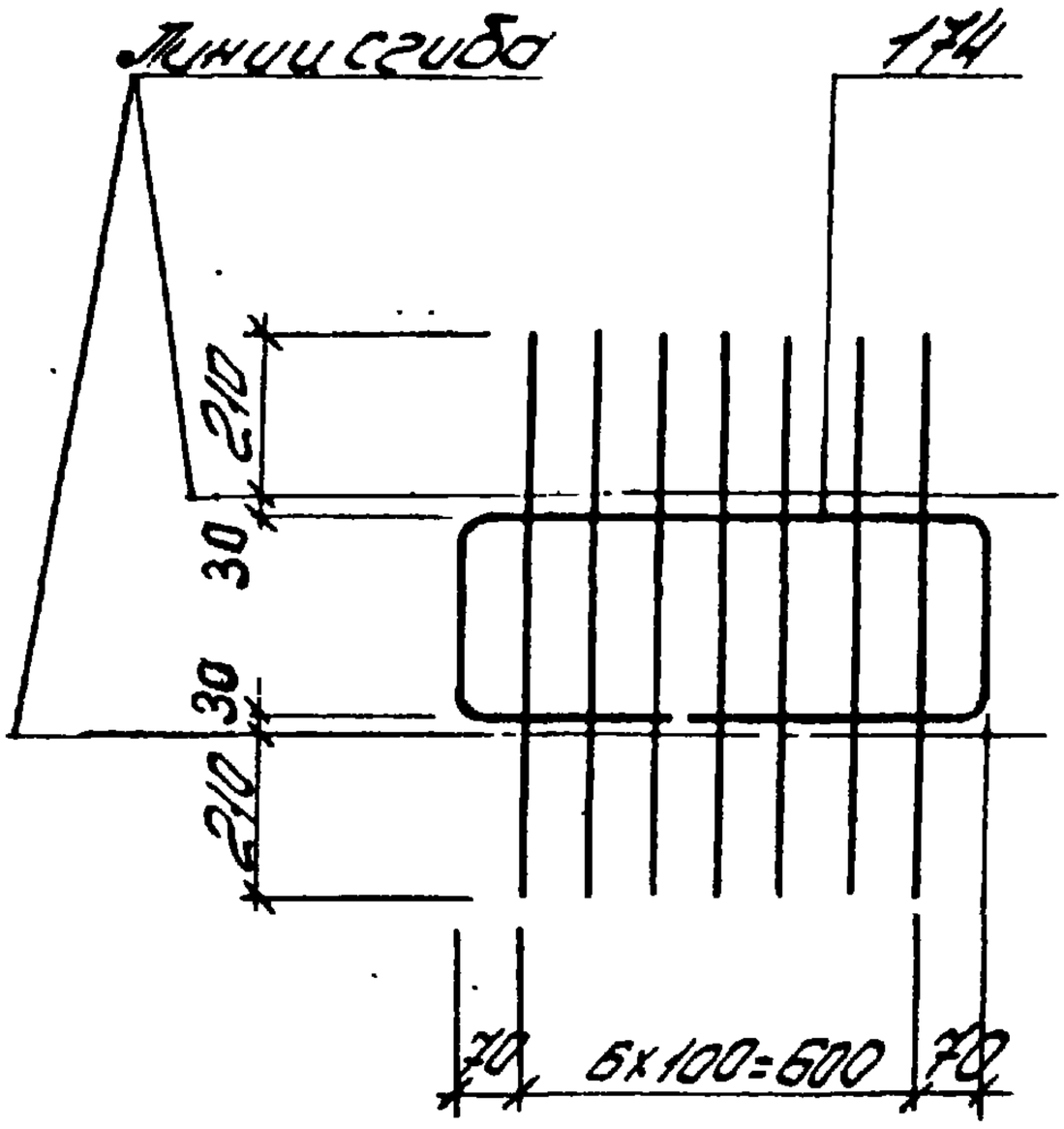

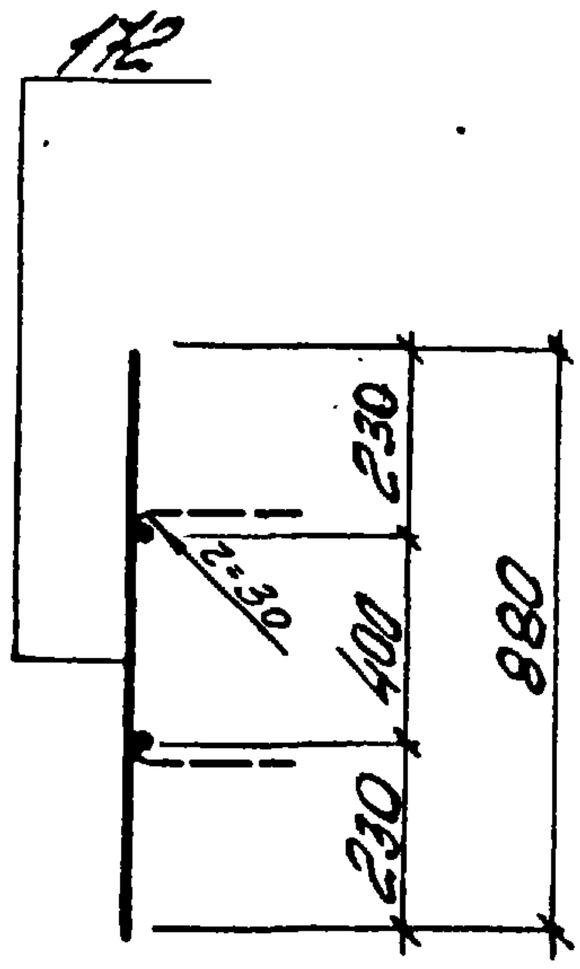

Поз. 174

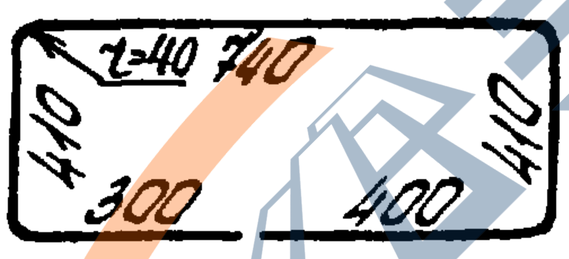

Спецификация и расход стали на одно изделие

Марка изделия	№ поз.	ф или сечение	Длина мм	К-во шт	Выборка стали		
					ф или сечение	Общая длина м	Масса кг
Кр135	174	12 AII	2260	1	12 AII	2,3	2,0
	172	10 AIII	880	7	10 AIII	6,2	3,8
					Масса изделия		5,8

ТК 978	Каркас плоский Кр135	Серия ПК-01-129/88	
		Вып. 5 4.1	Лист 229

17422-03 120

https://zavodjbi.com/

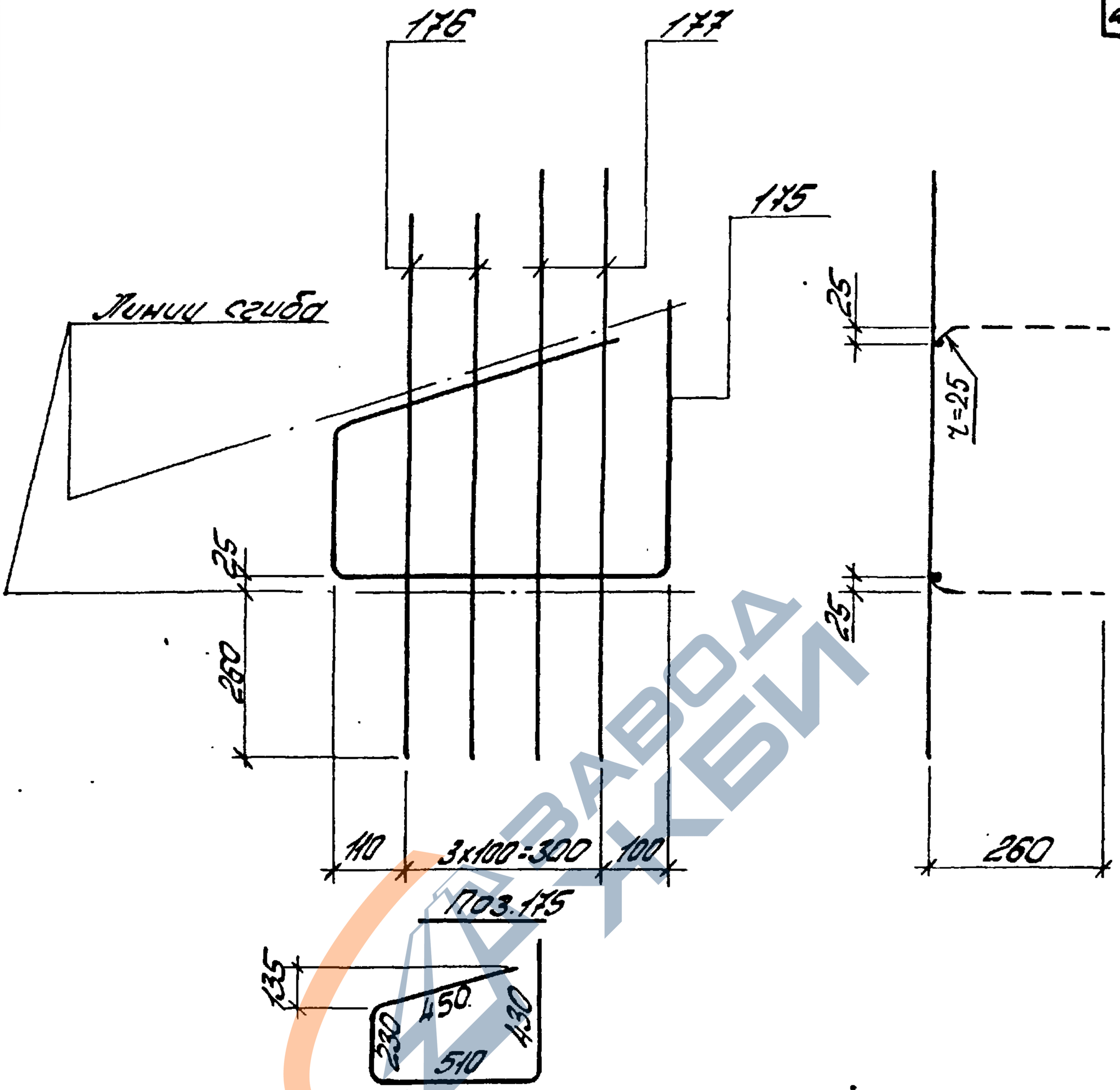

Спецификация и расход стали на одно изделие

Марка изделия	№ поз.	Ф или сечение	Длина мм	К-во шт	Выборка стали		
					Ф или сечение	Общая длина м	Масса кг
Кр136$^{т}_{н}$	175	10 Ж III	1620	1	10 Ж III	1,6	1,0
	176	6 Ж III	840	2	6 Ж III	3,5	0,8
	177	6 Ж III	910	2	Масса изделия		1,8

ТК 1978	Каркас плоский Кр136^{т}, Кр136$_{н}$ (обратно чертежу)	Серия ПК-01-129/78	
		Вып. 5 ч.1	Лист 230

Альбом 2

Дужак

Рук. бр.

Киевский Промстройпроект

17422-03 : 121

https://zavodjbi.com/

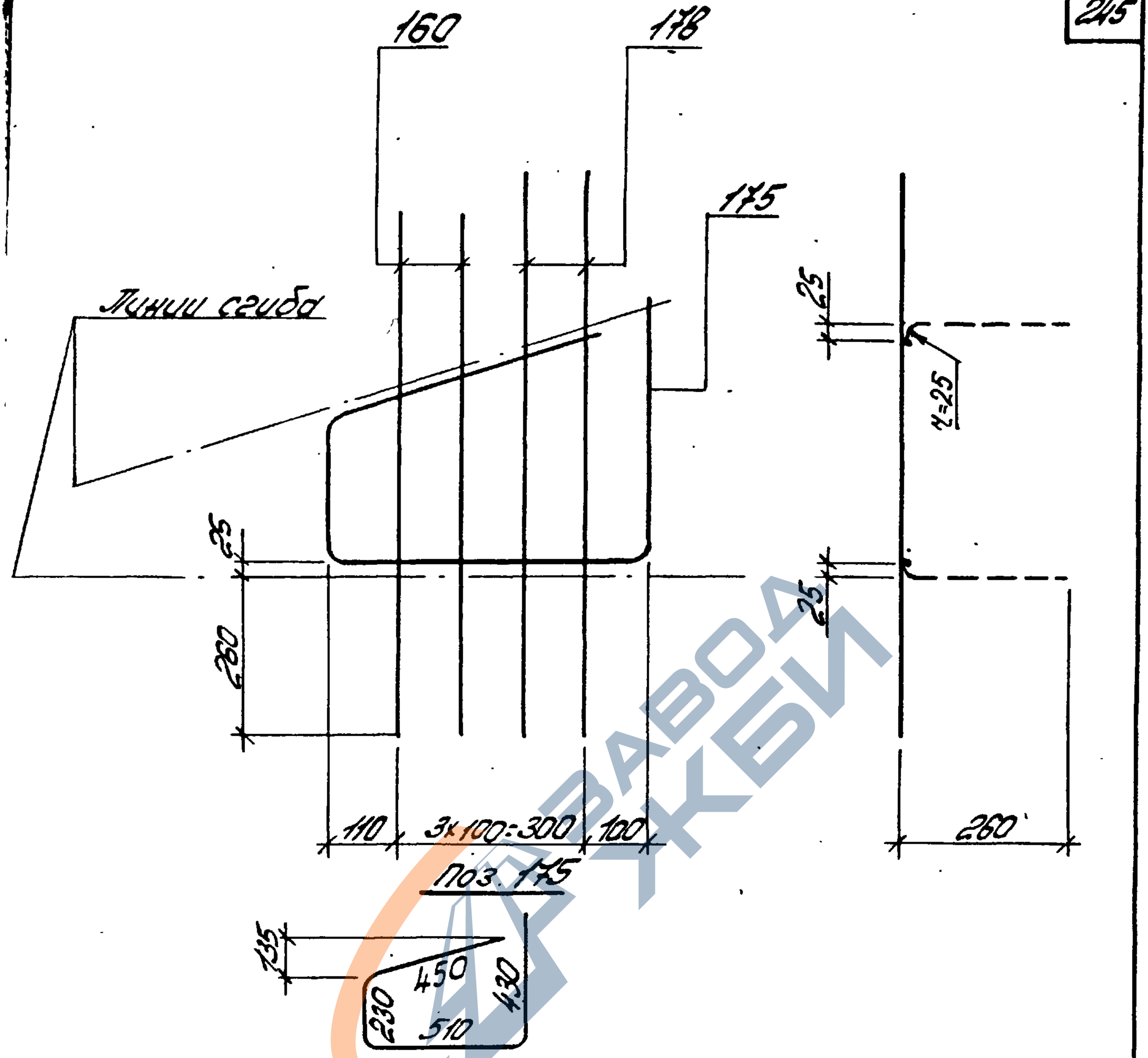

Спецификация расхода стали на одно изделие

Марка изделия	№ поз.	ф или сечение	Длина мм	К-во шт	Выборка стали		
					ф или сечение	Общая длина м	Масса кг
	175	10 AIII	1620	1	10 AIII	1,6	1,0
КР13Т4	160	8 AIII	840	2	8 AIII	3,5	1,4
	178	8 AIII	910	2	Масса изделия		2,4

ТК 1978	Каркас плоский КР13Т4, КР13Т4 (обратно чертежу)	Серия ПК-01-129/78	
		Вып 5 4.1	Лист 231

17422-03-122

https://zavodjbi.com/

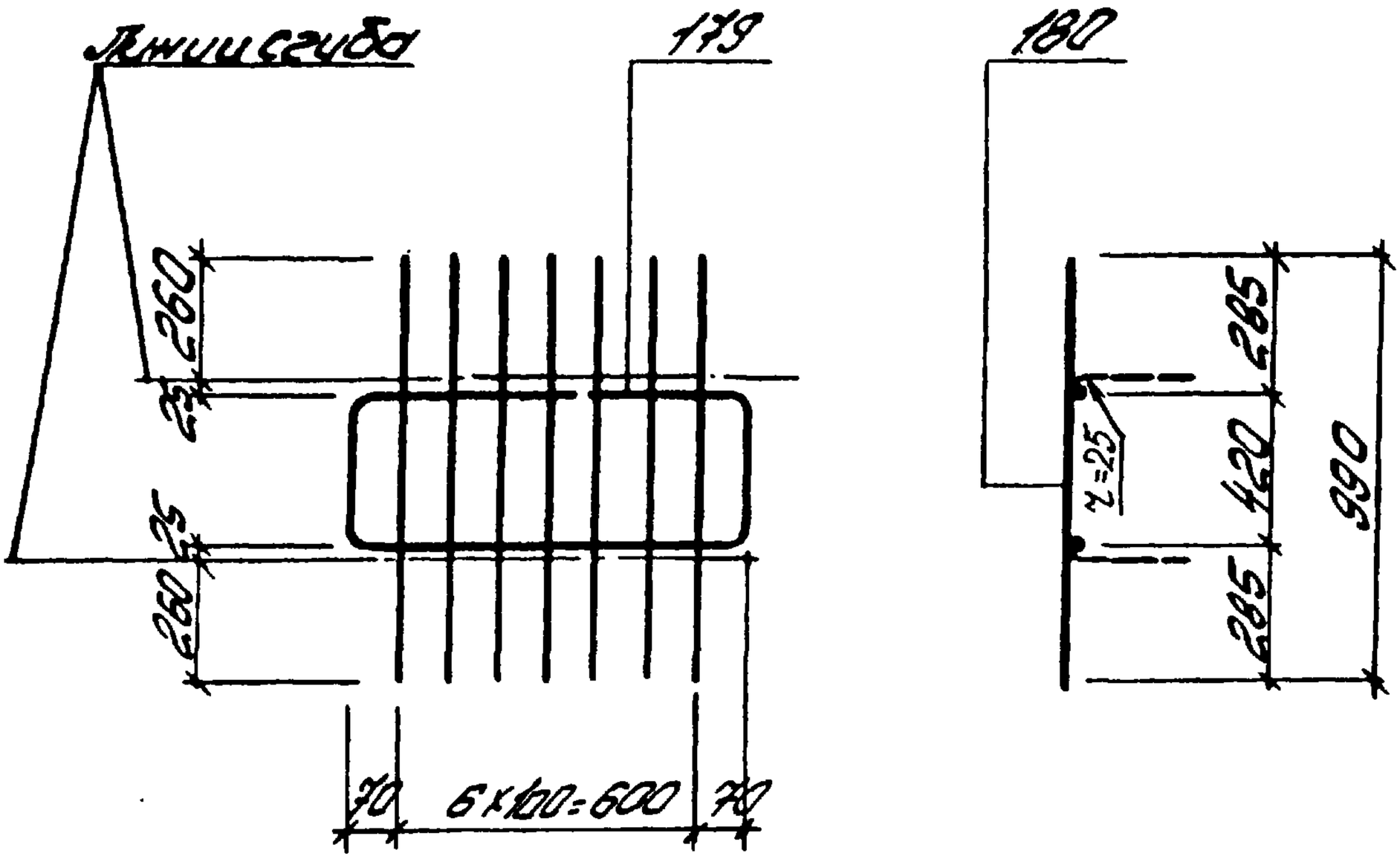

Поз.179

Спецификация и расход стали на одно изделие

Марка изделия	№ поз.	ф или сечение	Длина мм	К-во шт	Выборка стали		
					ф или сечение	Общая длина м	Масса кг
Кр138	179	10 АIII	2280	1	10 АIII	2,3	1,4
	180	6 АIII	990	7	6 АIII	6,9	1,5
					Масса изделия		2,9

ТК 1978	Каркас плоский Кр138	Серия ПК-01-129/78 Вып. 5 ч.1	Лист 232

Альбом 2

Дужак

Рук. бр.

Проектпроект

17422-03 123

Альбом 2

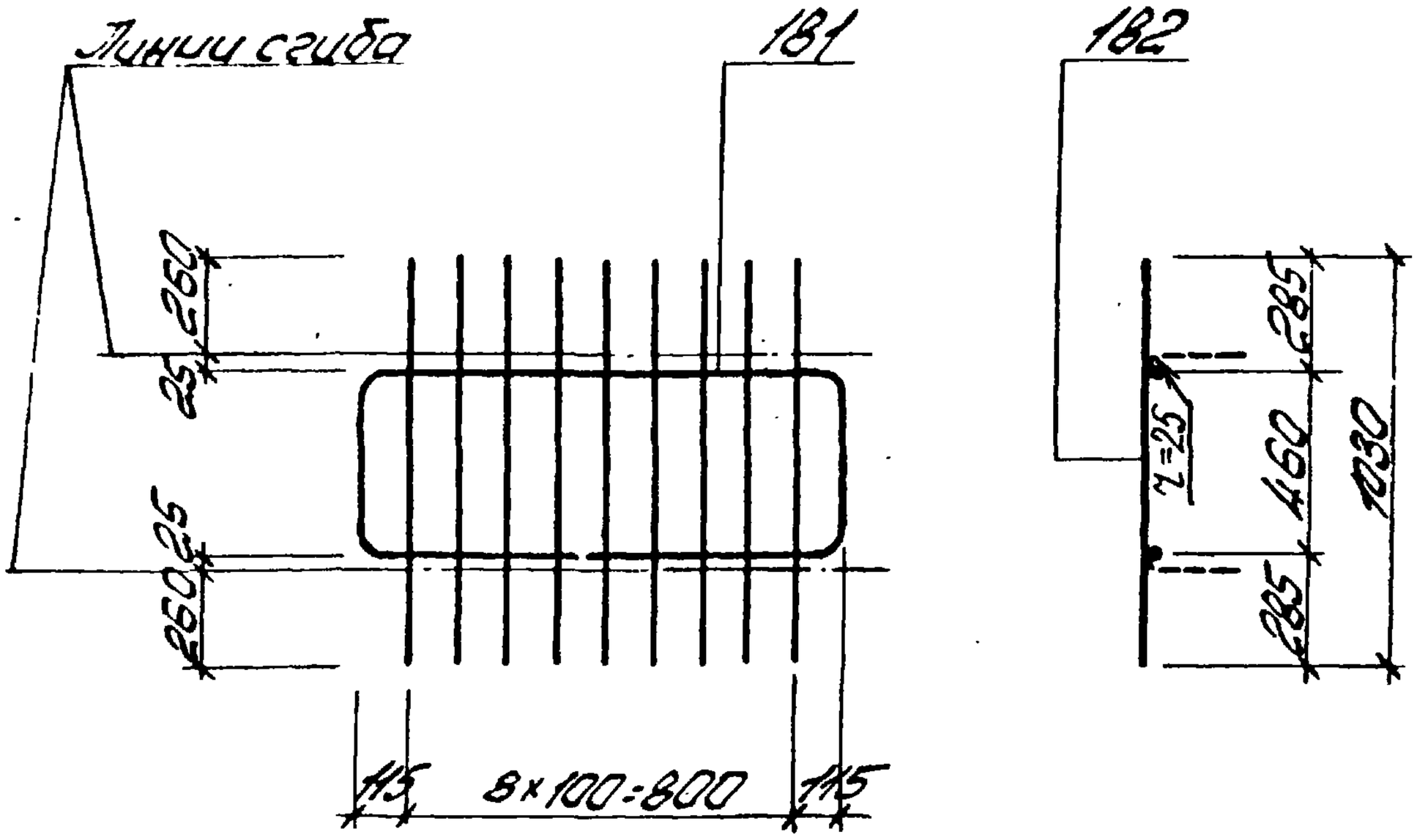

Поз. 181

Спецификация и расход стали на одно изделие

Марка изделия	№ поз.	ф или сечение	Длина мм	К-во шт	Выборка стали		
					ф или сечение	Общая длина м	Масса кг
Кр139	181	10 Ai III	2950	1	10 Ai III	3,0	1,9
	182	6 Ai III	1030	9	6 Ai III	9,3	2,1
					Масса изделия		4,0

ТК 1978	Каркас плоский Кр139	Серия ПК-01-129/78	
		Вып. 5 ч.1	Лист 233

17422-03 124

https://zavodjbi.com/

Линии сгиба

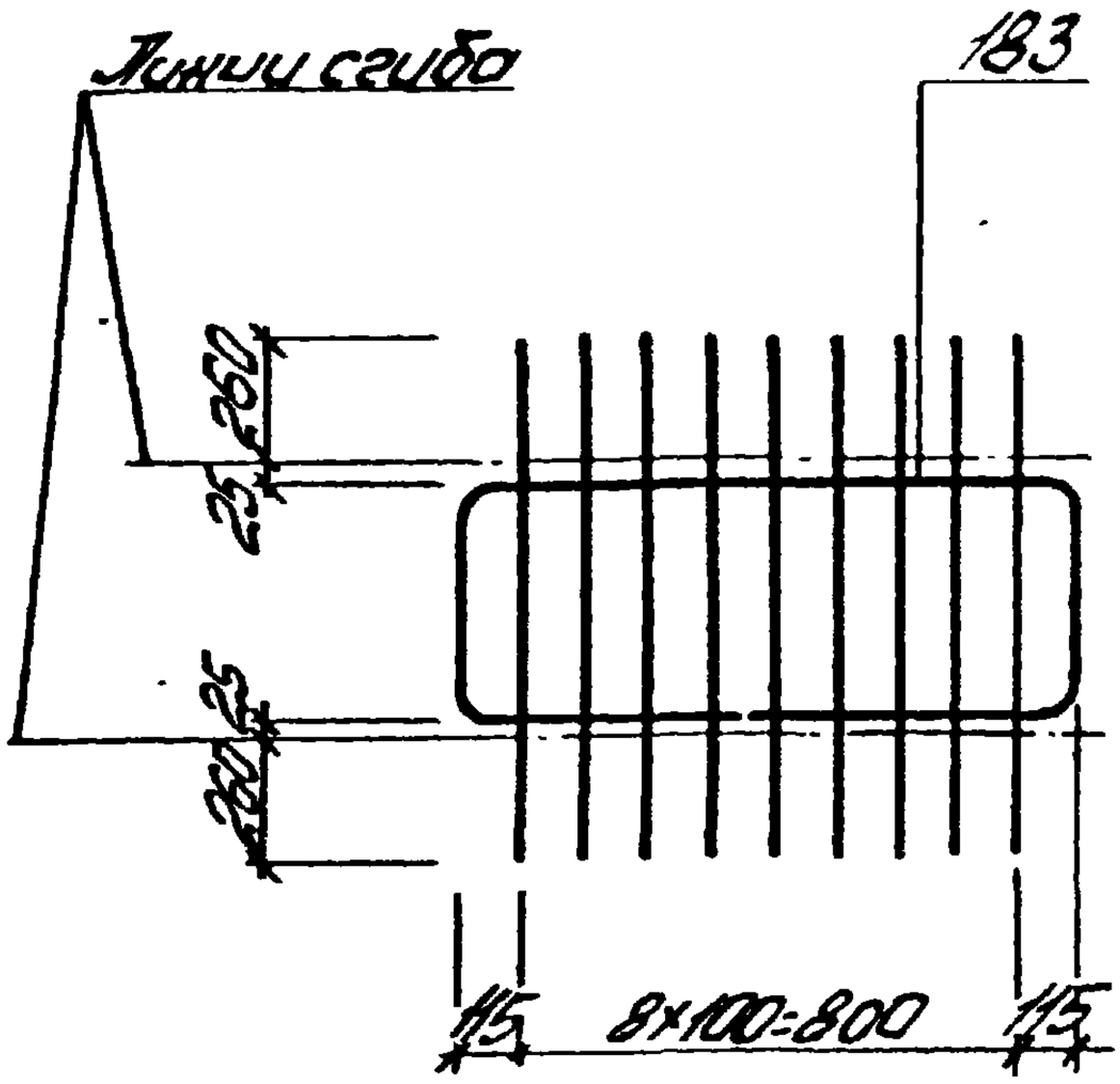

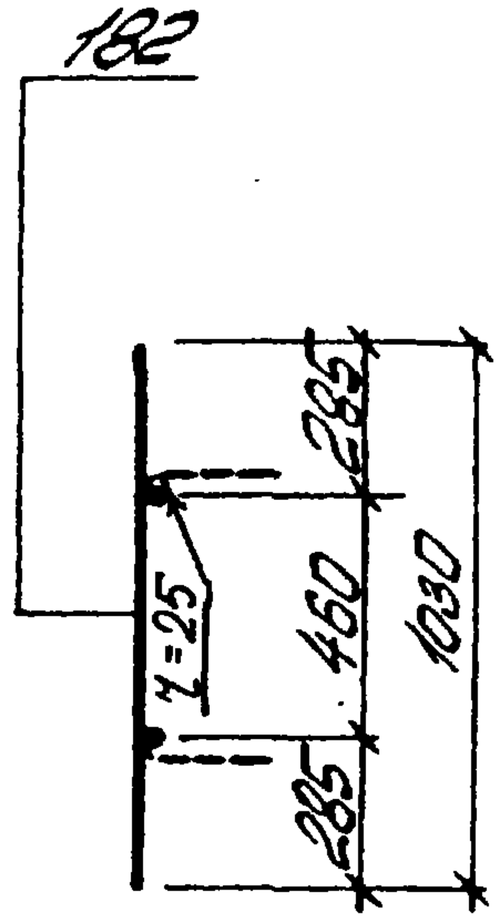

Поз. 183

Спецификация и расход стали на одно изделие

Марка изделия	№ поз.	ф или сечение	Длина мм	К-во шт	Выборка стали		
					ф или сечение	Общая длина м	Масса кг
Кр140	183	12 AIII	2950	1	12 AIII	3,0	2,7
	182	6 AII	1030	9	6 AII	9,3	2,1
					Масса изделия		4,8

ТК 1978	Каркас плоский Кр140	Серия ПК-01-129/78 Вып. 5 ч.1	Лист 234

Инв. № подл. | Подпись и дата | Взам. инв. № | Инв. № дубл. | Подпись и дата

Типовой проект

17422-03 125

https://zavodjbi.com/

https://zavodjbi.com/

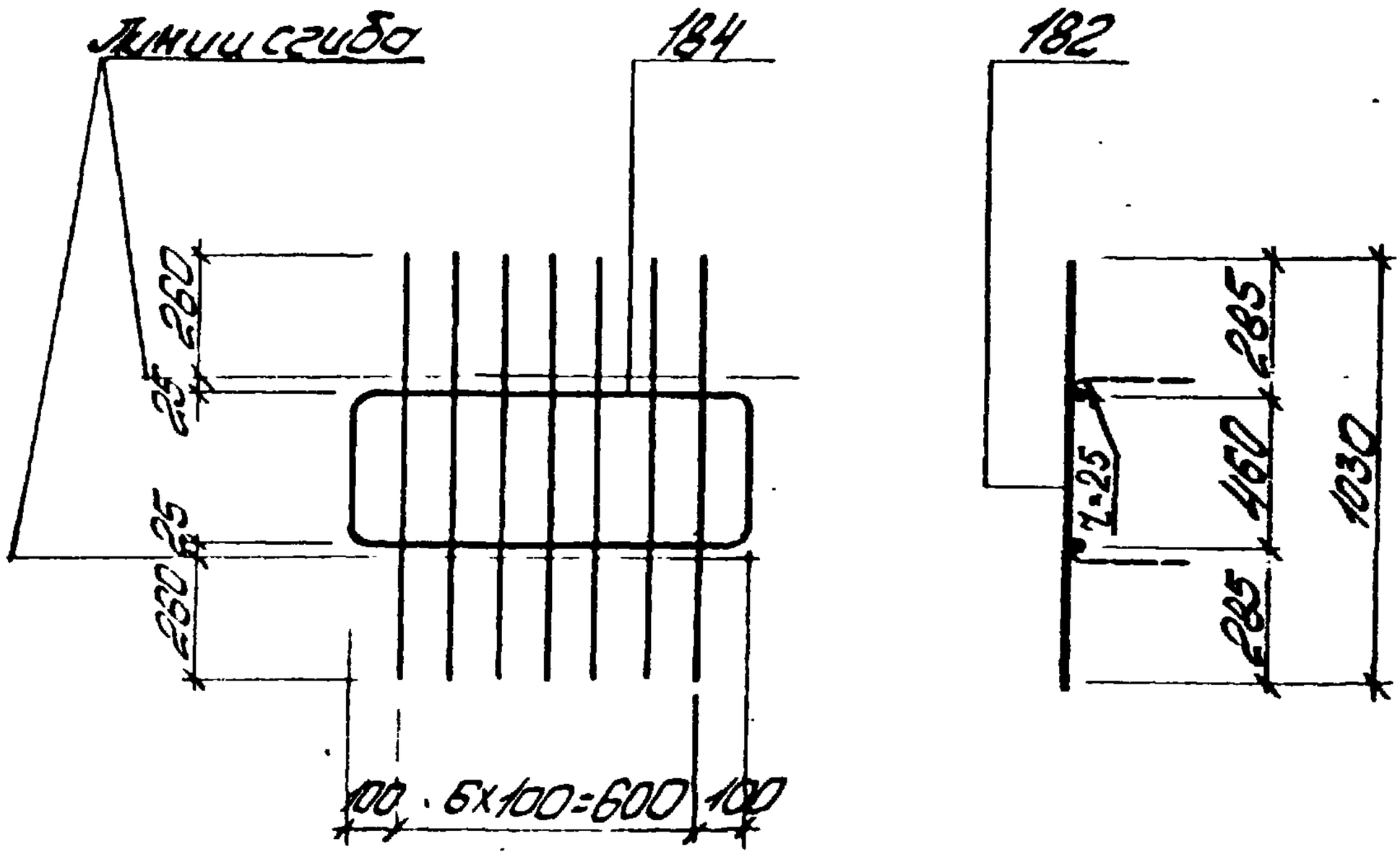

Поз. 184

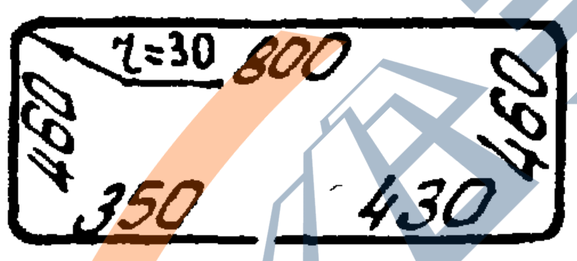

Спецификация и расход стали на одно изделие

Марка изделия	№ поз	ф или сечение	Длина мм	К-во шт	Выборка стали		
					ф или сечение	Общая длина м	Масса кг
Кр141	184	10 Ф III	2500	1	10 Ф III	2,5	1,5
	182	6 Ф III	1030	7	6 Ф III	7,2	1,6
					Масса изделия		3,1

ТК	Каркас плоский Кр141	Серия ПК-01-129/78
1978		Вып. 5 ч.1 Лист 235

17422-03 126

https://zavodjbi.com/

Альбом 2

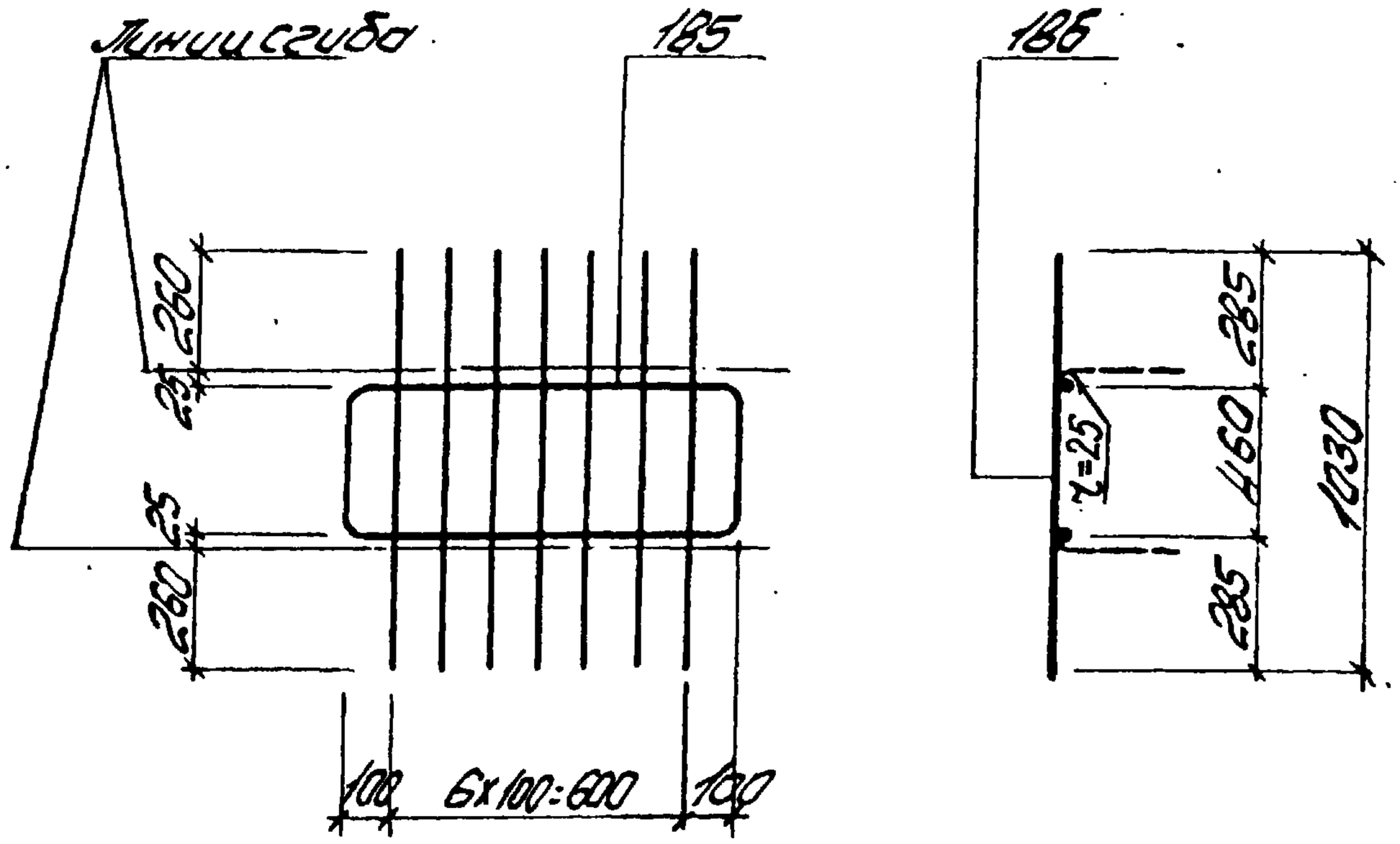

Поз.185

Спецификация и расход стали на одно изделие

Марка изделия	№ поз.	ф или сечение	Длина мм	К-во шт	Выборка стали		
					ф или сечение	Общая длина м	Масса кг
Кр142	185	12 АIII	2500	1	12 АIII	2,5	2,2
	186	8 АIII	1030	7	8 АIII	7,2	2,8
					Масса изделия		5,0

ТК	Каркас плоский Кр142	Серия ПК-01-129/78	
1978		Вып. 5 ч.1	Лист 236

Рук. бр. Дужак

Рабочий Промстройпроект

17422-03 127

https://zavodjbi.com/

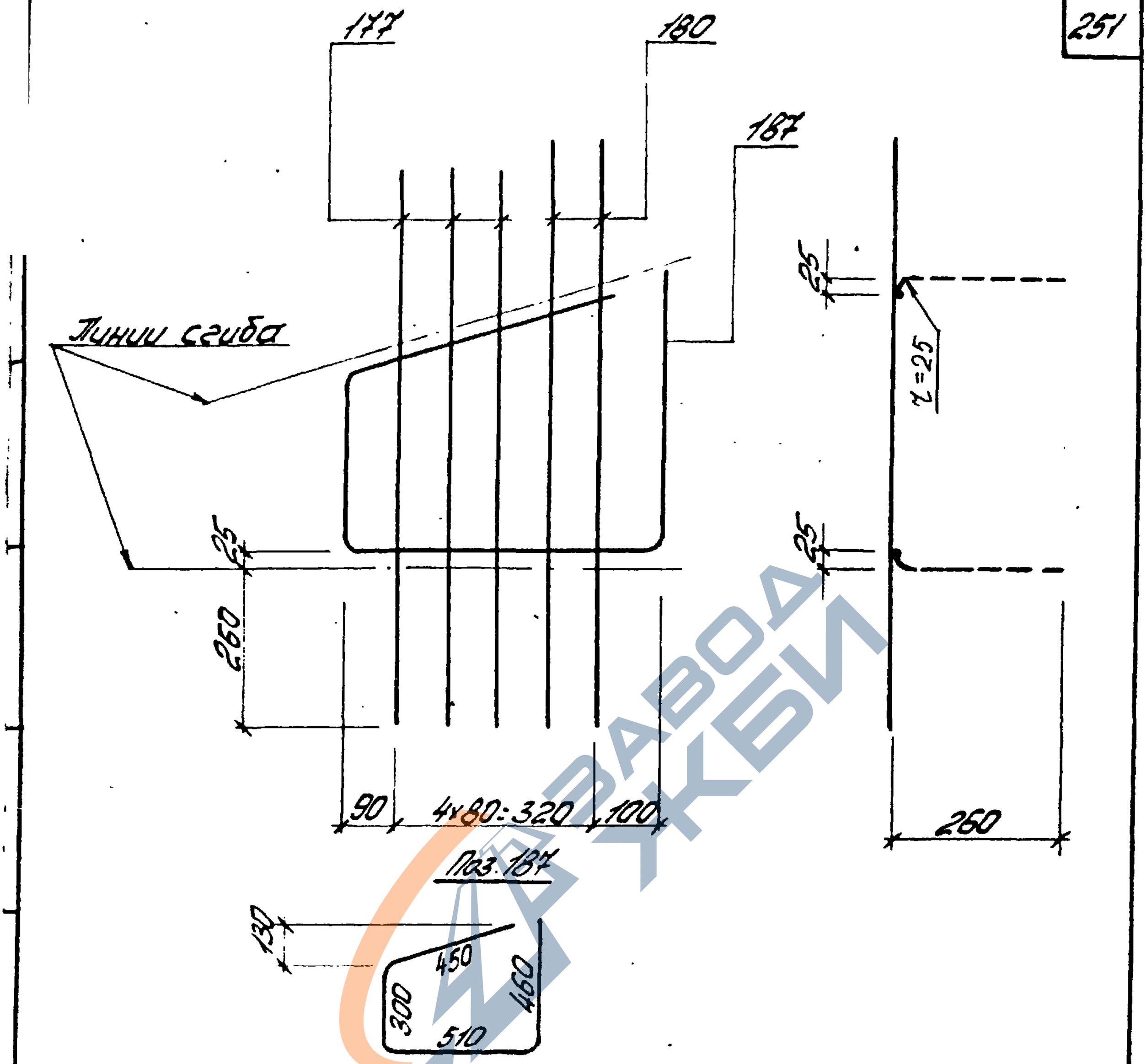

Спецификация и расход стали на одно изделие

Марка изделия	№ поз.	Фили сечение	Длина мм	К-во шт	Выборка стали		
					Фили сечение	Общая длина м	Масса кг
Кр143$^{т}_{н}$	187	10 ЛIII	1720	1	10 ЛIII	1,7	1,0
	177	6 ЛIII	910	3	6 ЛIII	4,7	1,0
	180	6 ЛIII	990	2	Масса изделия		2,0

ТК	Каркас плоский Кр143^{т}, Кр143$_{н}$ (обратно чертежу)	Серия ПК-01-129/78	
1978		Вып. 5 ч.1	Лист 237

https://zavodjbi.com/

17422-03 128

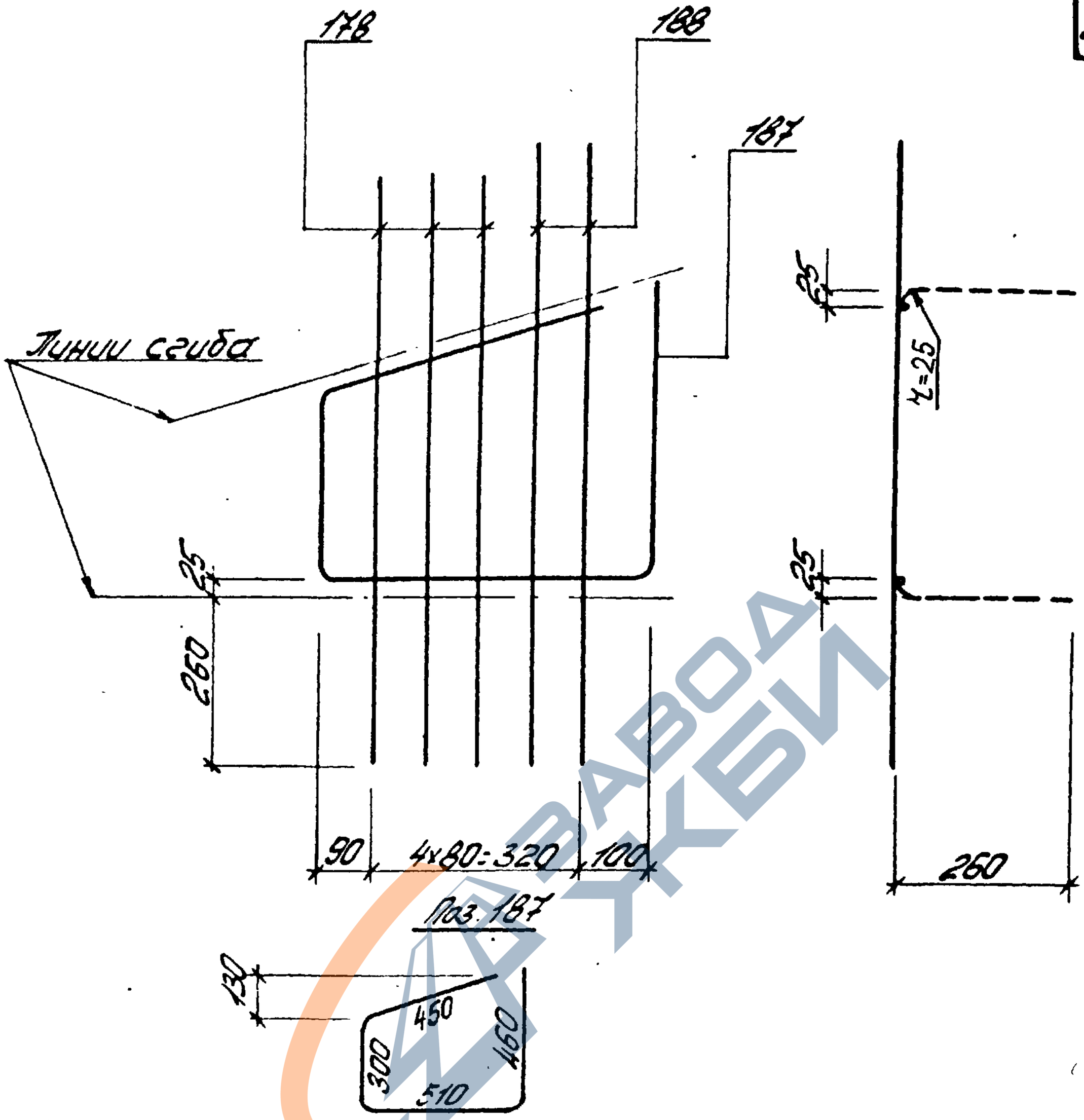

Спецификация и расход стали на одно изделие

Марка изделия	№ поз.	Фили сечение	Длина мм	К-во шт	Выборка стали		
					Фили сечение	Общая длина м	Масса кг
Кр144$^{т}_{н}$	187	10ЛIII	1720	1	10ЛIII	1,7	1,0
	178	8ЛIII	910	3	8ЛIII	4,7	1,9
	188	8ЛIII	970	2	Масса изделия		2,9

ТК 1978	Каркас плоский Кр144^{т}, Кр144$_{н}$ (обратно чертежу)	Серия ПК-01-129/78	
		Вып. 5 ч.1	Лист 238

Альбом 2

Дубсак

Рук. ор

Протстройпроект

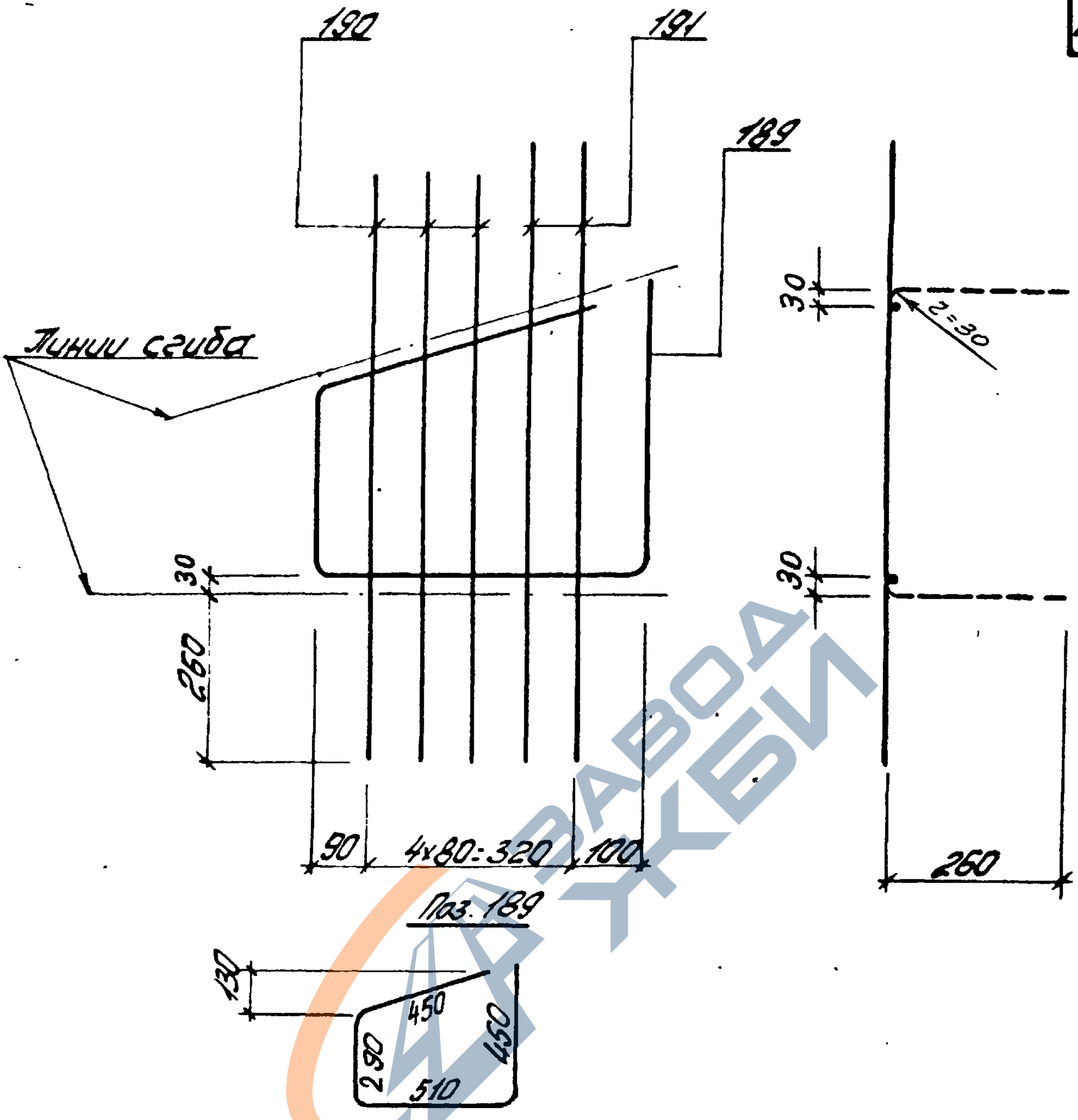

Спецификация и расход стали на одно изделие

Марка изделия	№ поз.	Ø или сечение	Длина мм	К-во шт	Выборка стали		
					Ø или сечение	Общая длина м	Масса кг
Кр 145 I н	189	12 AIII	1700	1	12 AIII	1,7	1,5
	190	10 AIII	910	3	10 AIII	4,7	2,9
	191	10 AIII	970	2	Масса изделия		4,4

ТК 1978	Каркас плоский Кр 145 I; Кр 145 II (обратно чертежу)	Серия ПК-01-129/78	
		Вып. 5.4.1	Лист 239

https://zavodjbi.com/

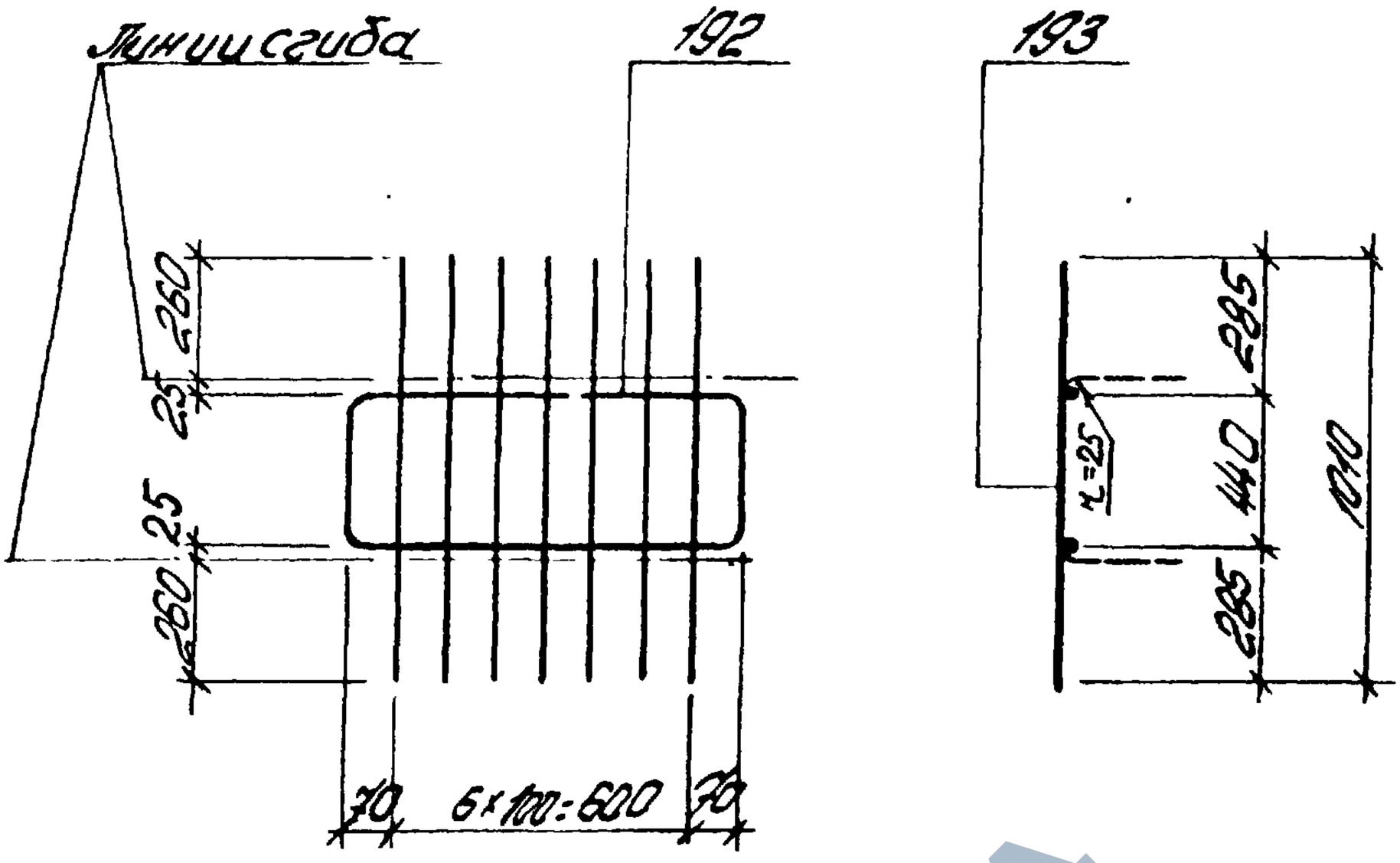

Поз.192

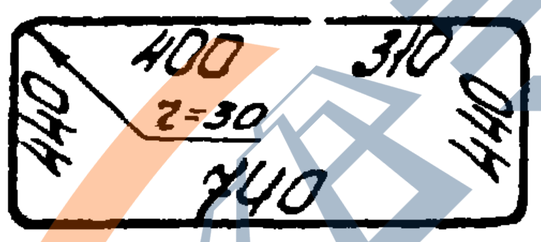

Спецификация и расход стали на одно изделие

Марка изделия	№ поз.	ф или сечение	Длина мм	К-во шт	Выборка стали		
					ф или сечение	Общая длина м	Масса кг
Кр146	192	10 Ат III	2330	1	10 Ат III	2,3	1,4
	193	6 Ат III	1010	7	6 Ат III	7,1	1,6
					Масса изделия		3,0

ТК 1978	Каркас плоский Кр146	Серия ПК-01-129/78	
		Вып. 5 ч.1	Лист 240

Альбом 2

Киевский Промстройпроект

Рук. бр. Дужак Фрит

17422 - 03 131

https://zavodjbi.com/

Альбом 2

Линии сгиба

194

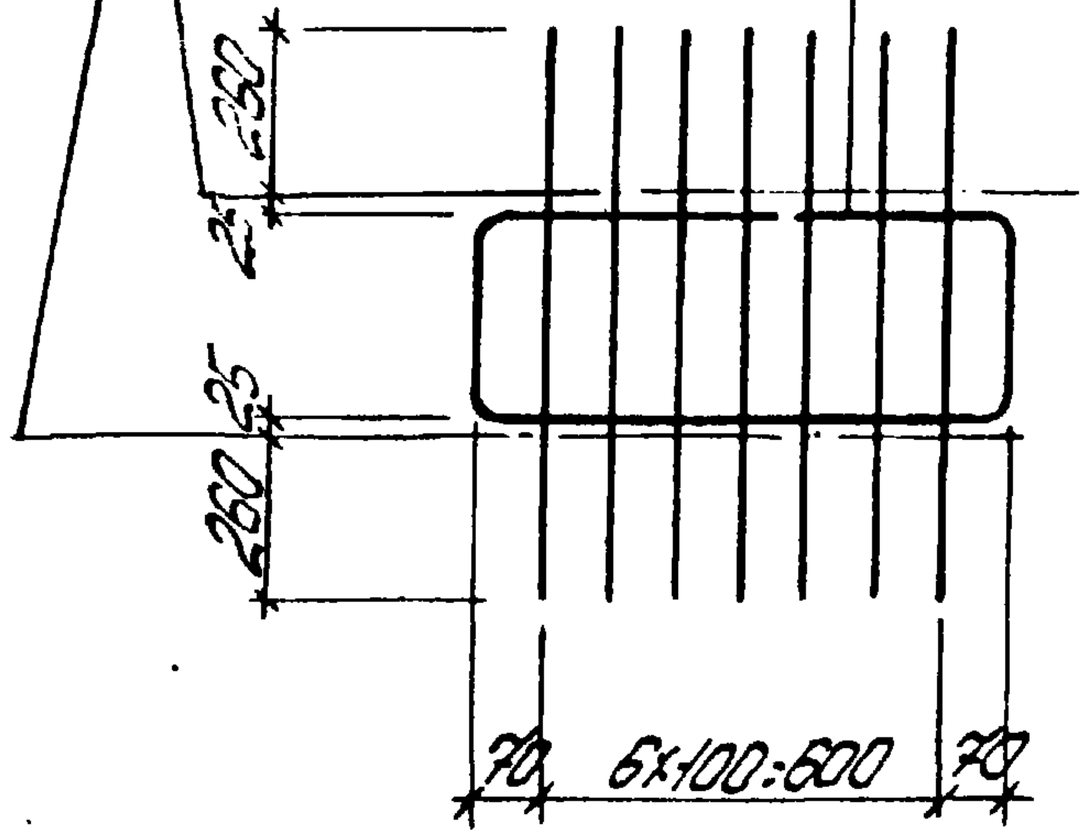

195

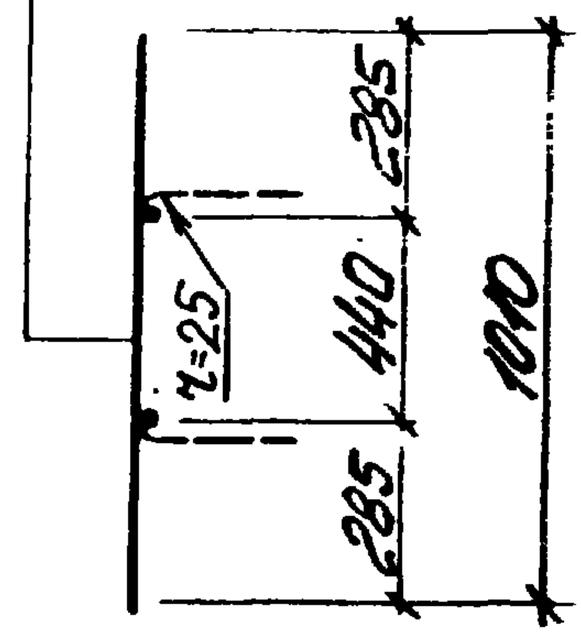

Поз. 194

Спецификация и расход стали на одно изделие

Марка изделия	№ поз.	Ø или сечение	Длина мм	К-во шт	Выборка стали		
					Ø или сечение	Общая длина м	Масса кг
Кр147	194	12 AIII	2330	1	12 AIII	2,3	2,0
	195	8 AIII	1010	7	8 AIII	7,1	2,8
					Масса изделия		4,8

ТК 1978

Каркас плоский Кр147

Серия ПК-01-129/78 Вып. 5ч.1 Лист 241

https://zavodjbi.com/

https://zavodjbi.com/

Альбом 2

196

Линия сгиба

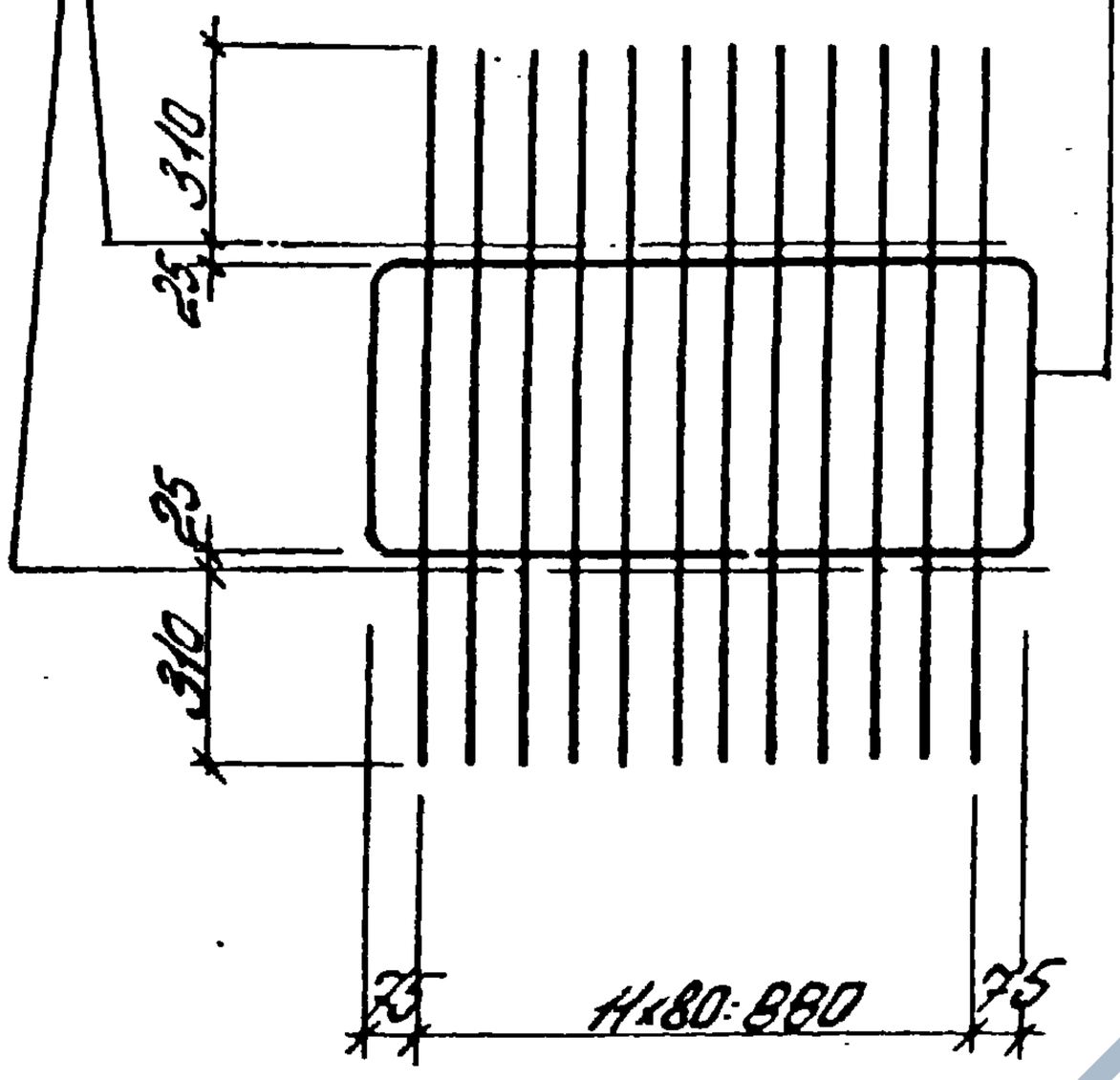

Поз. 196

197

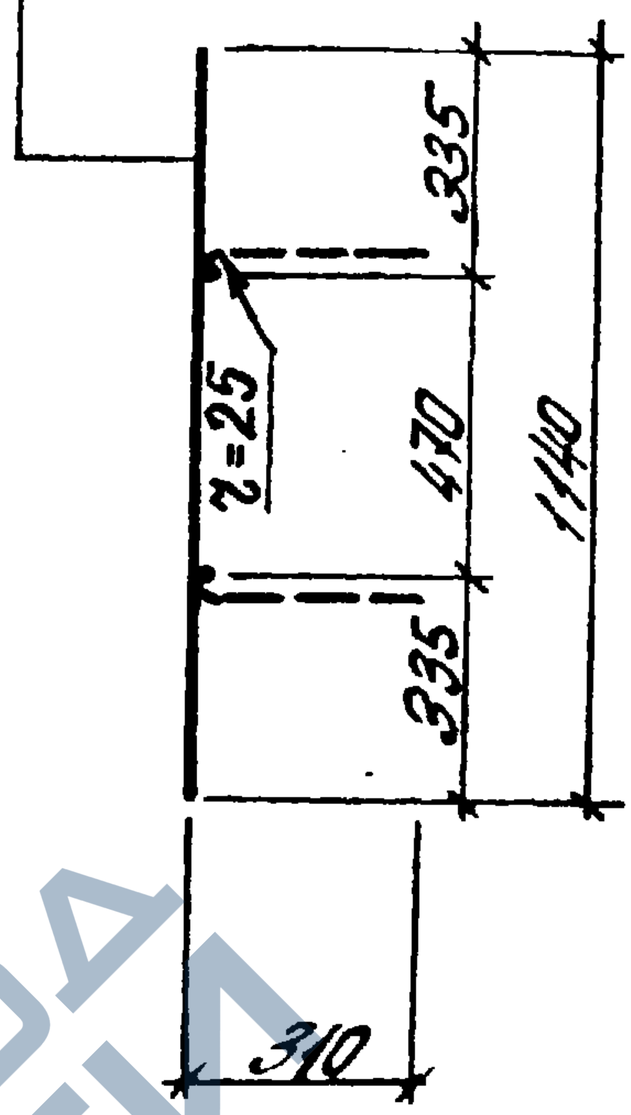

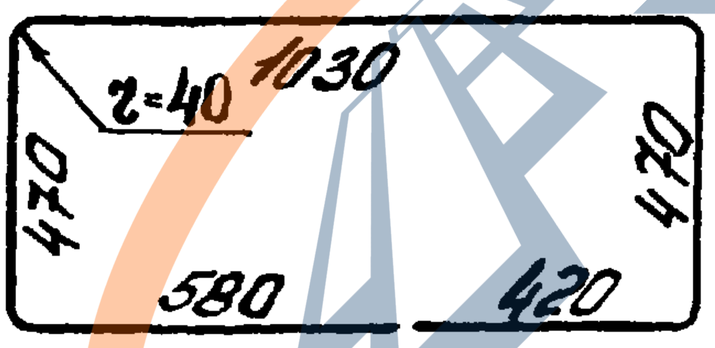

Спецификация и расход стали на одно изделие

Марка изделия	№ поз.	Ф или сечение	Длина мм	К-во шт	Выборка стали		
					Ф или сечение	Общая длина	Масса кг
Кр148	196	12 AIII	2970	1	12 AIII	3,0	2,7
	197	6 AIII	1140	12	6 AIII	13,7	3,0
					Масса изделия		5,7

ТК 1978

Каркас плоский Кр148

Серия ПК-01-129/78

Вып. 5 ч.1

Лист 242

Инв. № подл. | Подпись и дата | Взам. инв. №

https://zavodjbi.com/

https://zavodjbi.com/

Альбом 2

198

Линия сгиба

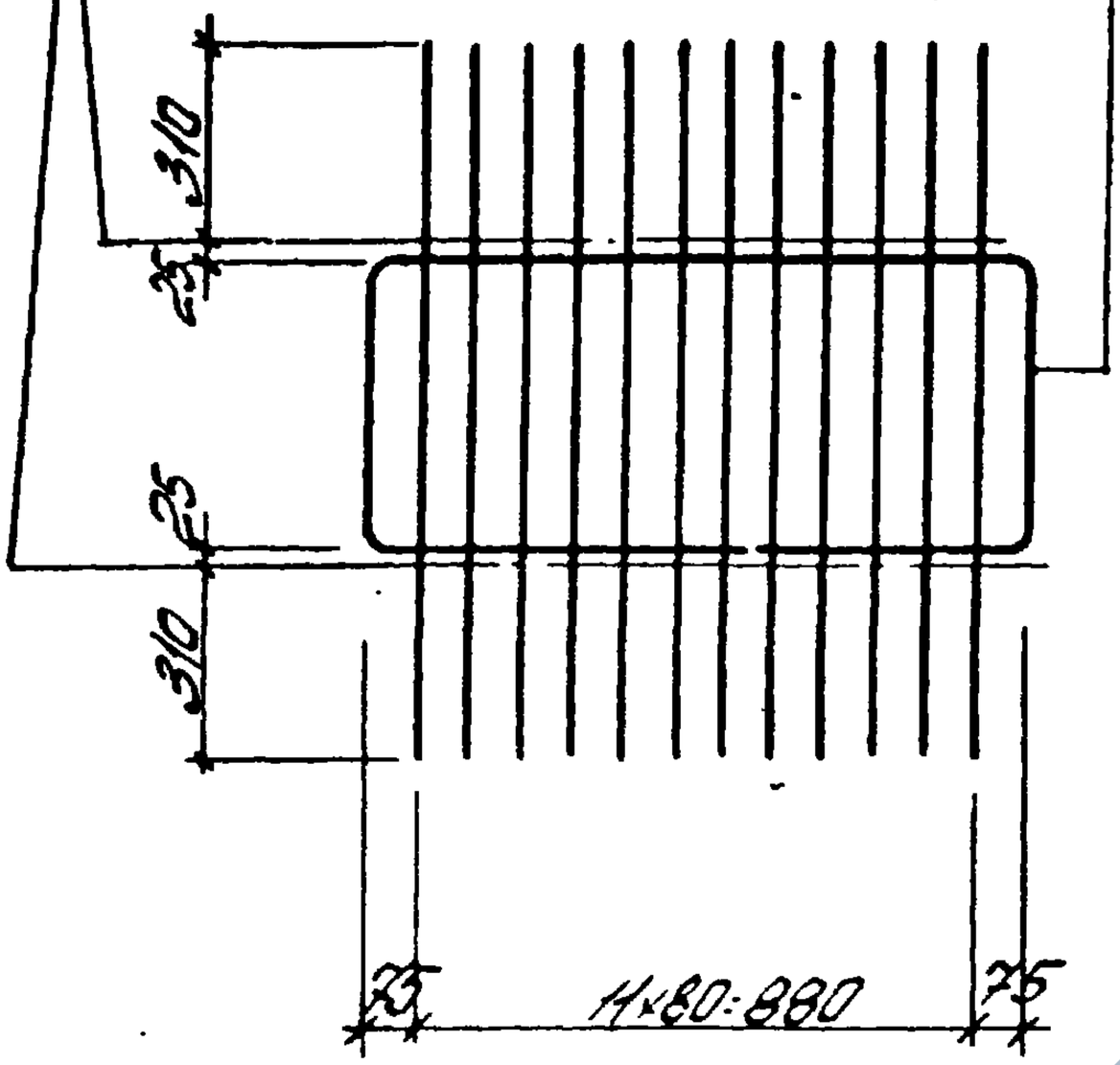

Поз. 198

199

257

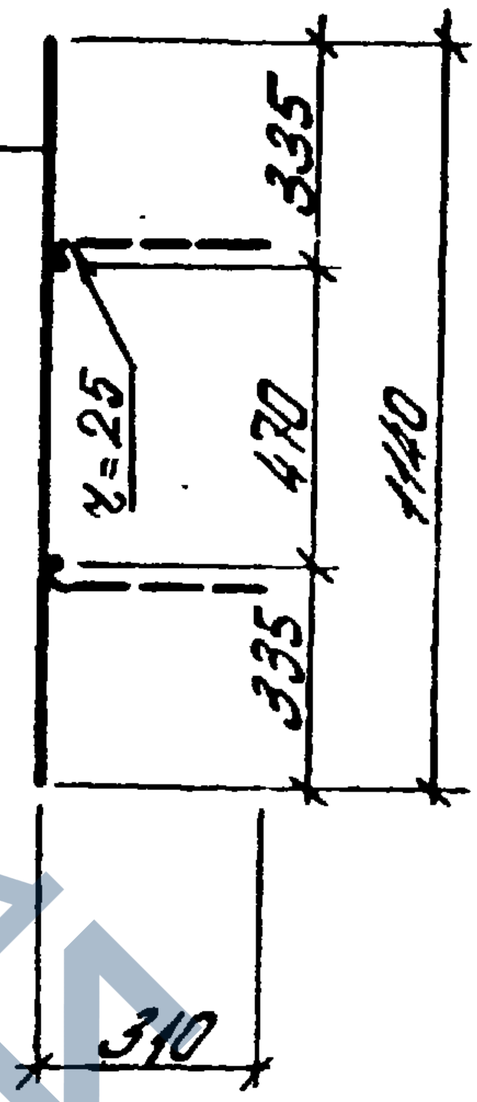

Спецификация и расход стали на одно изделие

Марка изделия	№ поз.	Эскиз сечение	Длина мм	К-во шт	Выборка стали		
					Ø или сечение	Общая длина	Масса кг
Кр149	198	14 AIII	2940	1	14 AIII	30	3,6
	199	8 AIII	1140	12	8 AIII	13,7	5,4
					Масса изделия		9,0

ТК 1978	Каркас плоский Кр149	Серия ПК-01-129/78 Вып. 5ч.1	Лист 243

https://zavodjbi.com/

https://zavodjbi.com/

198

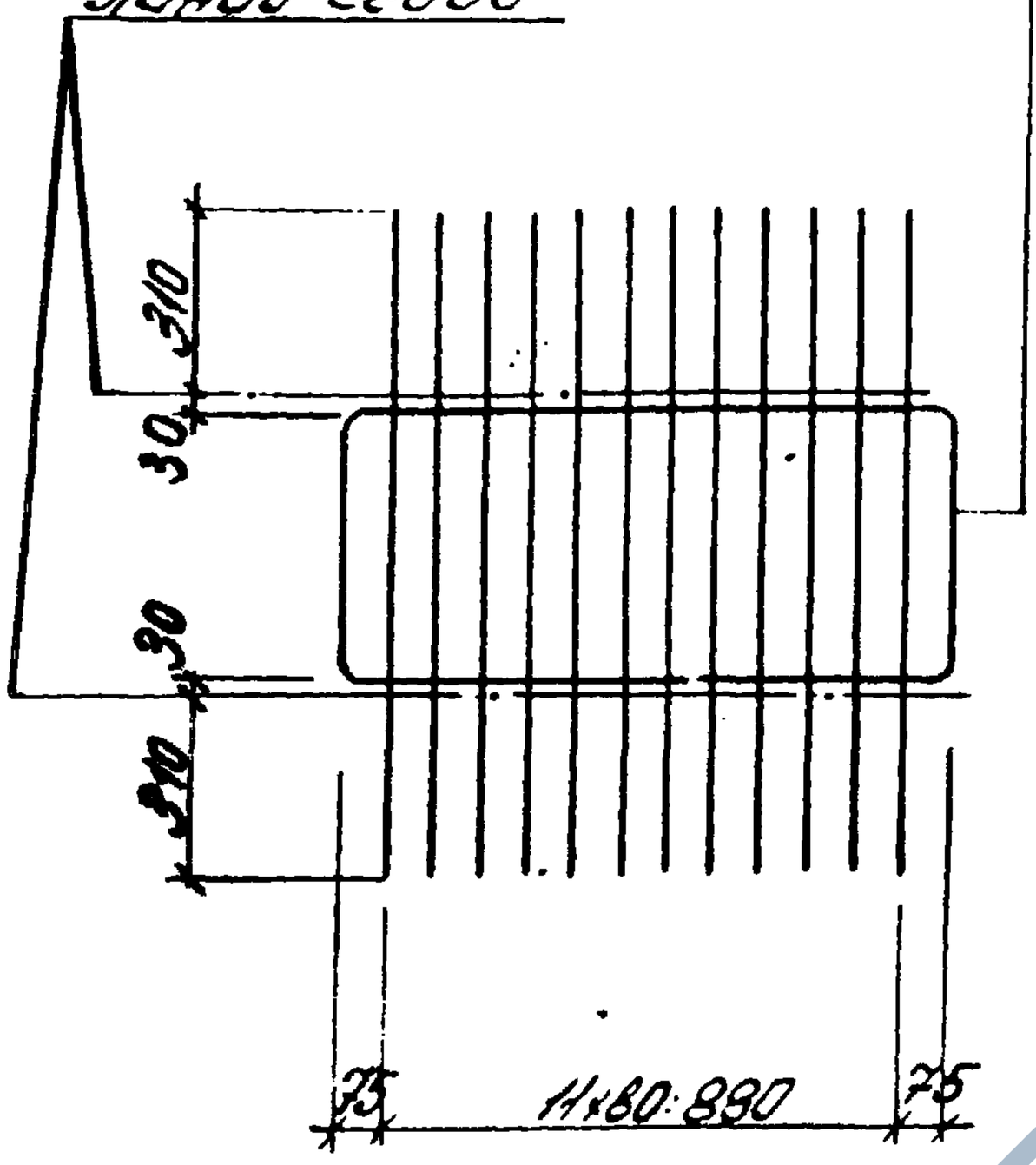

200

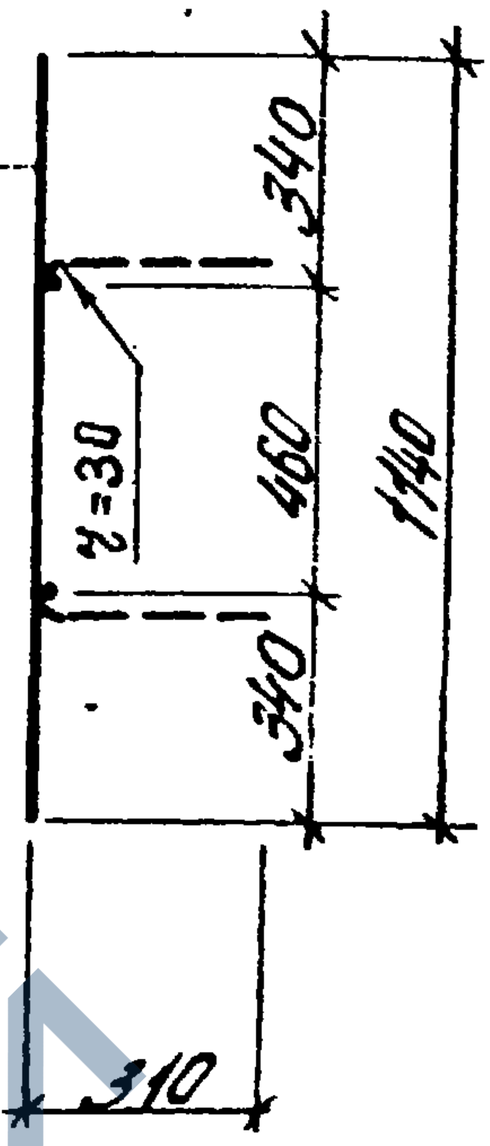

Поз. 198

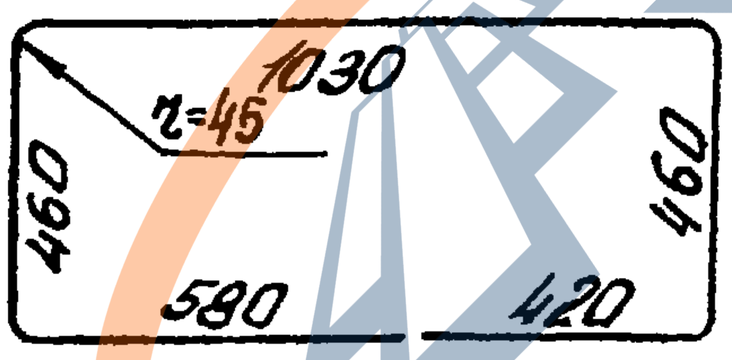

Спецификация и расход стали на одно изделие

Марка изделия	№ поз.	Ø или сечение	Длина мм	К-во шт.	Выборка стали		
					Ø или сечение	Общая длина	Масса кг
Кр150	198	14 AIII	2950	1	14 AIII	3.0	3.6
	200	10 AIII	1140	12	10 AIII	13.7	8.5
					Масса изделия		12.1

ТК 1978	Каркас плоский Кр150		Серия ПК-01-129/78	
			Вып. 5.4.1	Лист 244

https://zavodjbi.com/

https://zavodjbi.com/

Инв. № подл. | Подп. и дата | Взам. инв. №

Линия сгиба

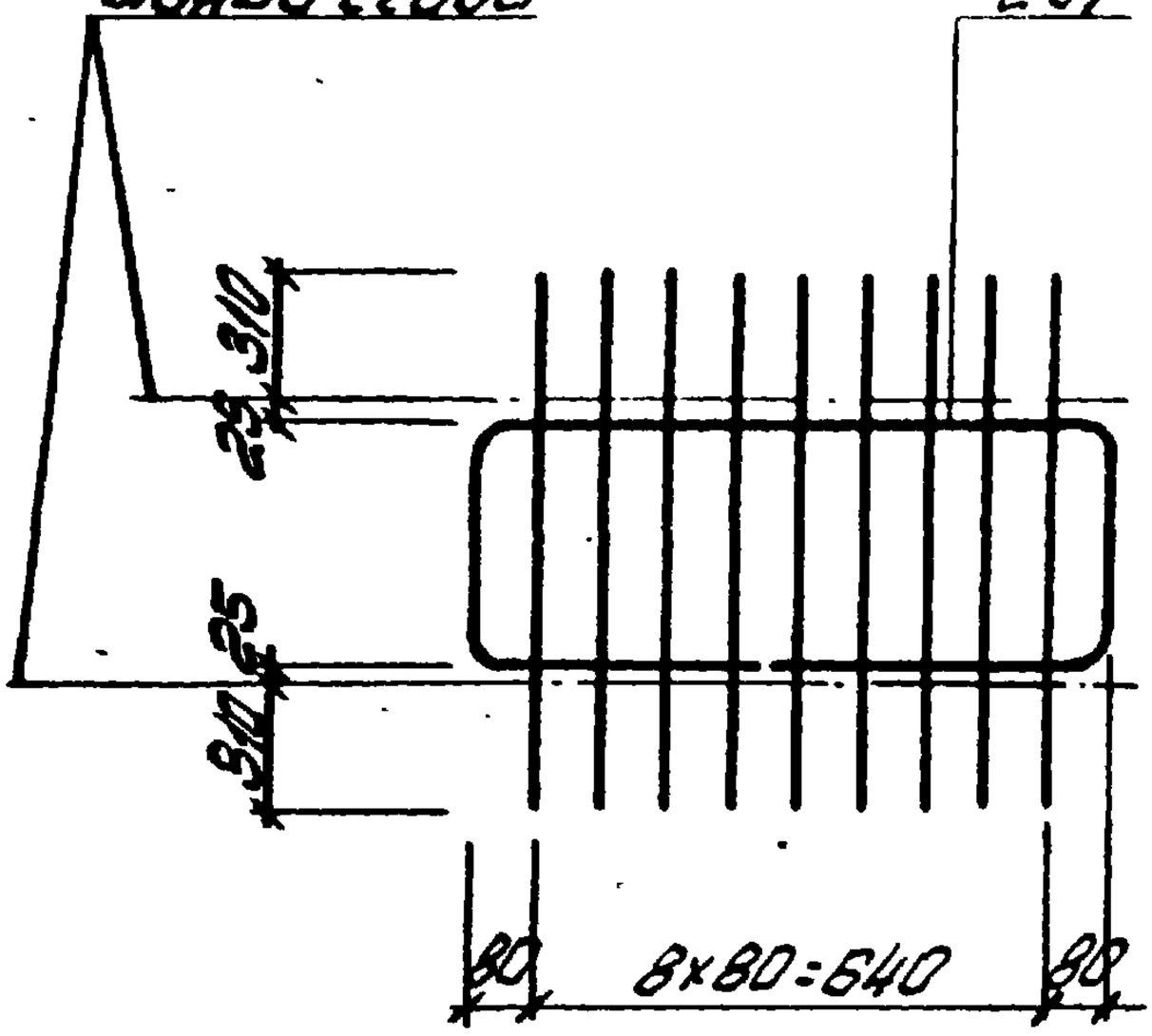

Поз. 201

Спецификация и расход стали на одно изделие

Марка изделия	№ поз.	ф или сечение	Длина мм	К-во шт	Выборка стали		
					ф или сечение	Общая длина м	Масса кг
Кр151	201	AIII Ø14	2520	1	AIII Ø14	2,5	3,0
	199	AIII Ø8	1140	9	AIII Ø8	10,3	4,1
					Масса изделия		7,1

ТК 1978	Каркас плоский Кр151	Серия ПК-01.23/78 Вып. 6.1	Лист 245

17422-303 436

https://zavodjbi.com/

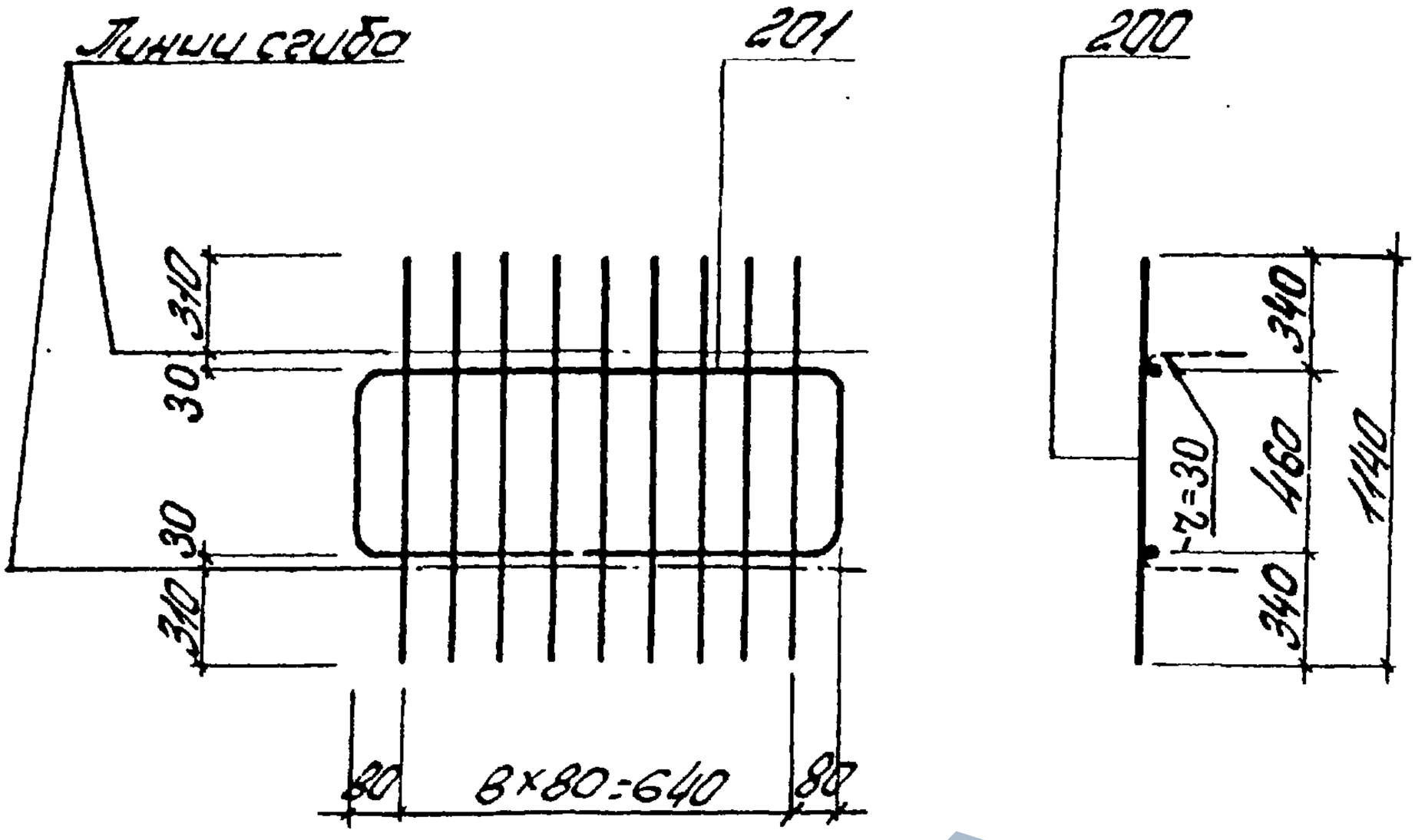

Пс3 201

Спецификация и расход стали на одно изделие

Марка изделия	№ поз.	⌀ или сечение	Длина мм	К-во шт.	Выборка стали: ⌀ или сечение	Общая длина м	Масса кг
Кр152	201	14 А III	2500	1	14 А III	2,5	3,0
	200	10 А III	1140	9	10 А III	10,3	6,4
					Масса изделия		9,4

ТК 1978	Каркас плоский Кр152	Серия ПК-01-129/78 Вып. 5 ч.1 Лист 246

Киевский Промстройпроект | Гл. инж. пр. Рук. бр. | Козлов Дужак | Проверил | Соловьева | Альбом 2

17422-03 137

https://zavodjbi.com/

Инв. № подл.

С1

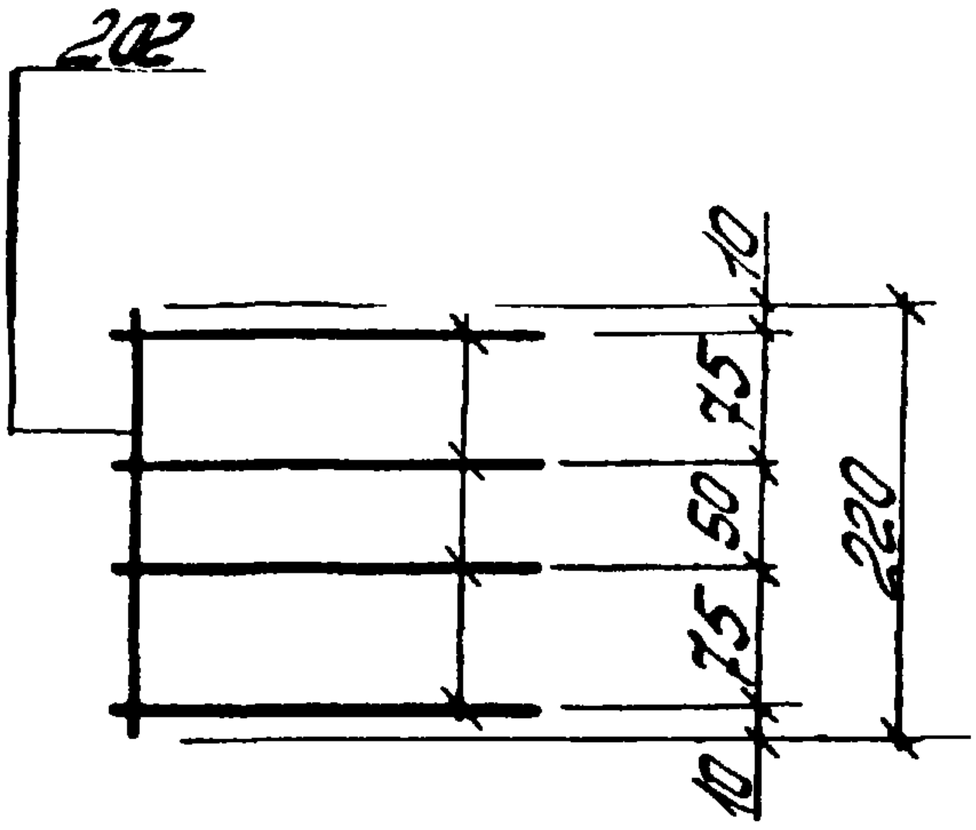

С2

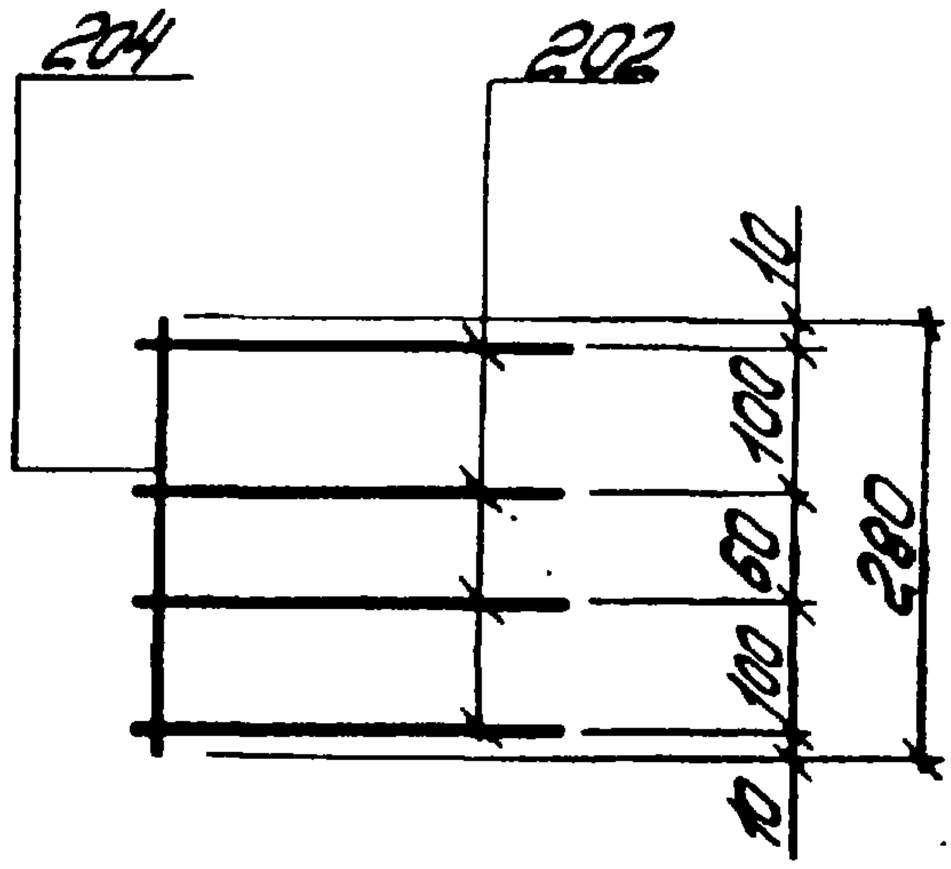

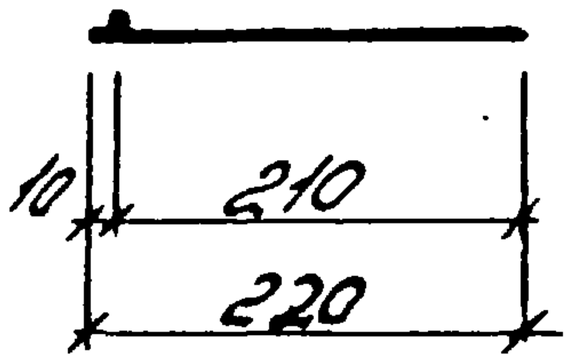

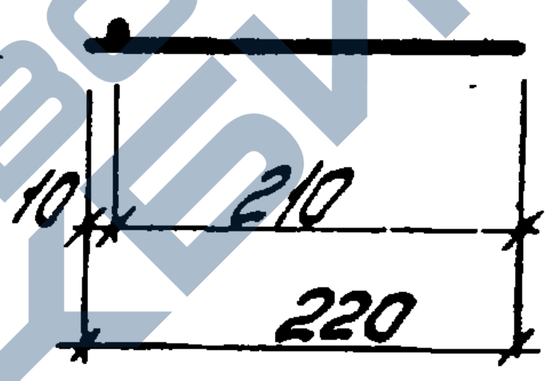

Спецификация и расход стали на одно изделие

Марка изделия	№ поз.	ф или сечение	Длина мм	К-во шт	Выборка стали		
					ф или сечение	Общая длина м	Масса кг
С1	202	В-III	220	5	В-III	1,1	0,4
					Масса изделия		0,4
С2	202	В-III	220	4	В-III	1,2	0,5
	204	В-III	280	1	Масса изделия		0,5

ТК 1978	Сетка арматурная С1, С2	Серия ПК-01-129/78	
		Вып. 5 ч.1	Лист 247

https://zavodjbi.com/

https://zavodjbi.com/

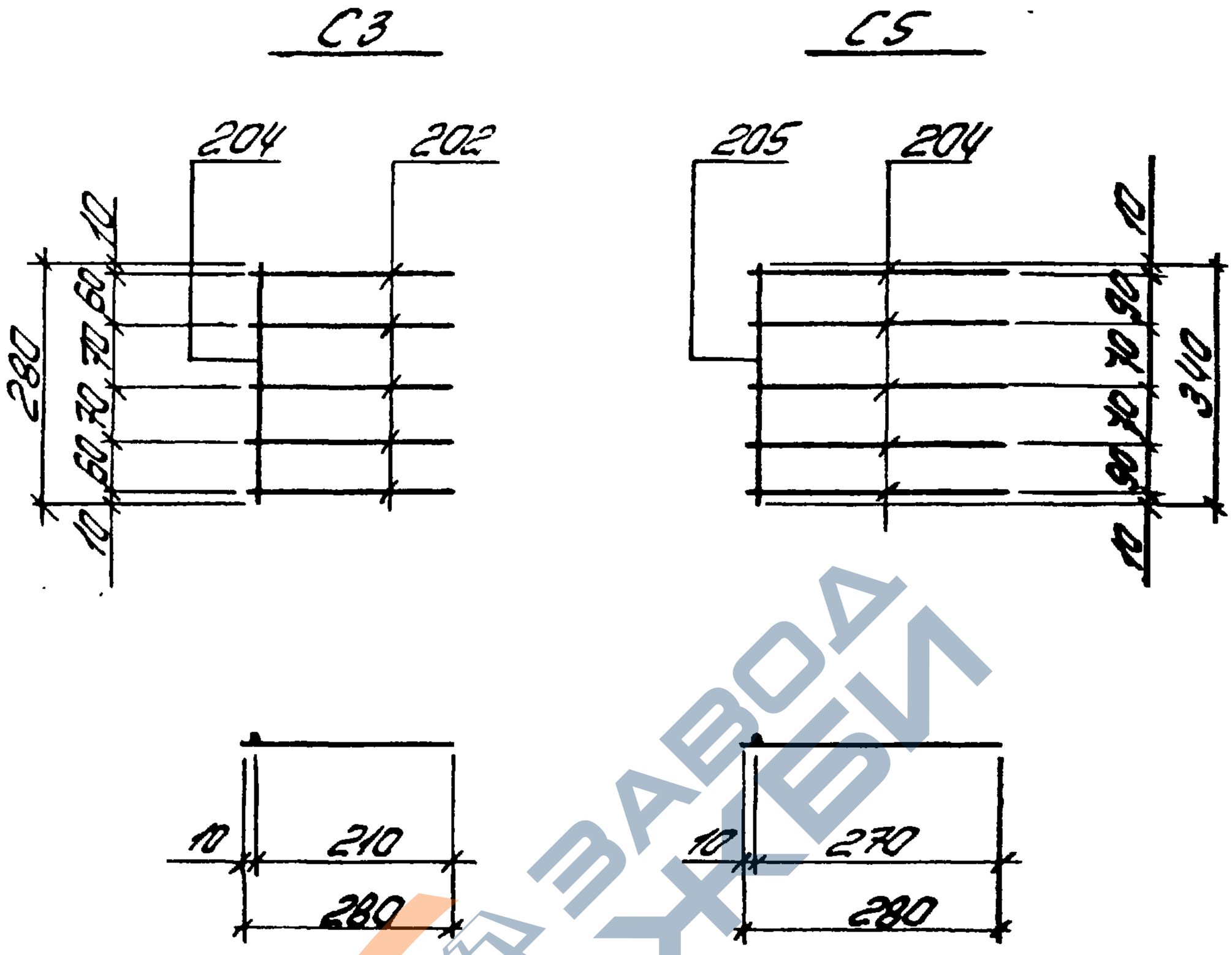

Спецификация и расход стали на одно изделие

Марка изделия	№ поз	ф или сечение	Длина мм	К-во шт	Выборка стали: ф или сечение	Общая длина м	Масса кг
С3	202	8 AIII	220	5	8 AIII	1,4	0,6
	204	8 AIII	280	1	Масса изделия		0,6
С5	204	8 AIII	280	5	8 AIII	1,7	0,7
	205	8 AIII	340	1	Масса изделия		0,7

ТК 1978	Сетка арматурная С3, С5	Серия ПК-01-129/78	Вып. 5 ч.1	Лист 248

Альбом 2

Киевский Промстройпроект

Рук. бр. Дудкак

Проверил Соловьев

Инж. Дутр

17422-03 139

https://zavodjbi.com/

Альбом 2

С4

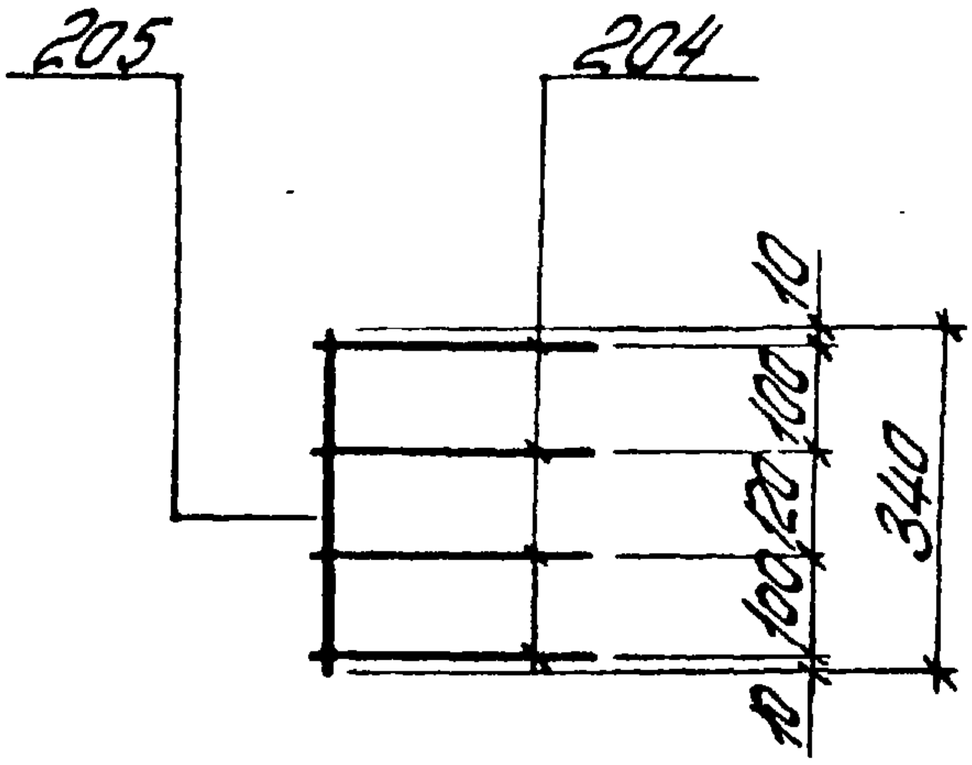

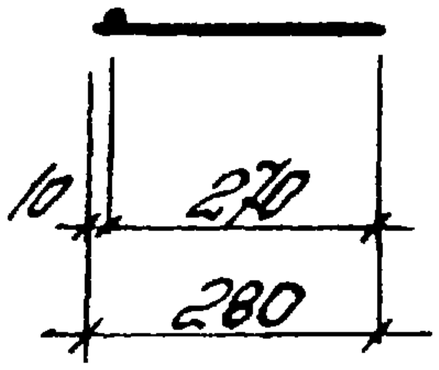

С6

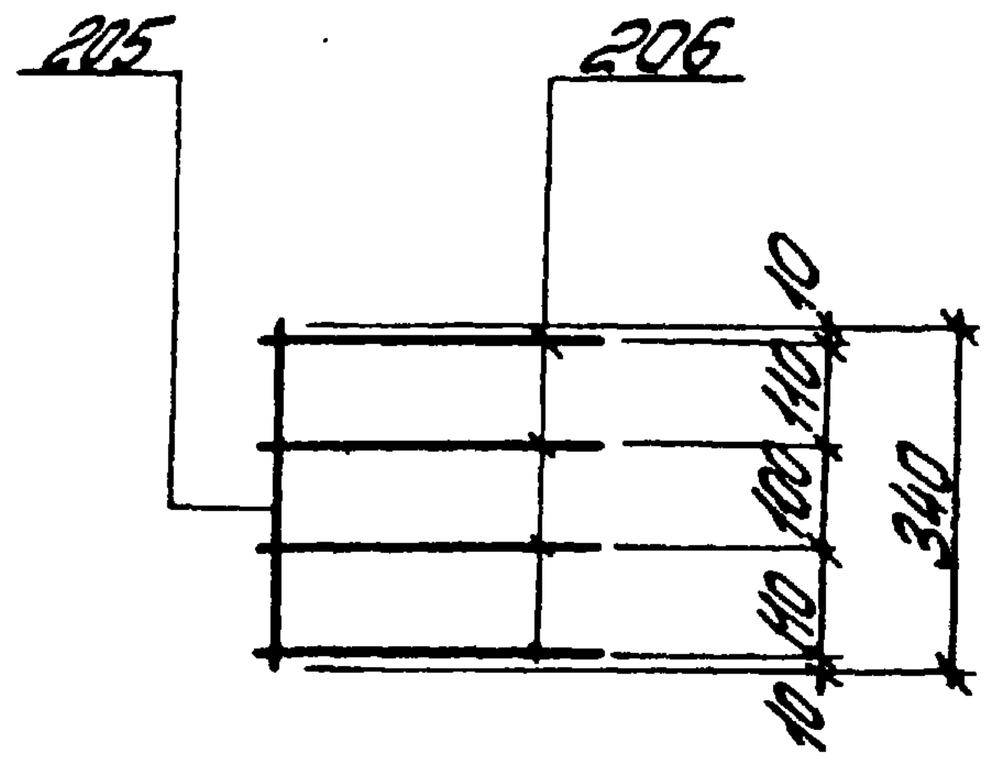

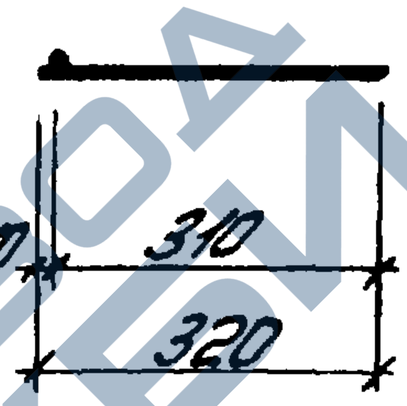

Спецификация и расход стали на одно изделие

Марка изделия	№ поз	ф или сечение	Длина мм	К-во шт	Выборка стали		
					ф или сечение	Общая длина м	Масса кг
С4	204	8 AIII	280	4	8 AIII	1,5	0,6
	205	8 AIII	340	1	Масса изделия		0,6
С6	205	8 AIII	340	1	8 AIII	1,6	0,6
	206	8 AIII	320	4	Масса изделия		0,6

Инв. № подл. | Подпись и дата | Взам. инв. №

ТК 1978	Сетка арматурная С4, С6	Серия ПК-01-129/78	
		Вып. 5 ч.1	Лист 249

17422-03 : 140 •

https://zavodjbi.com/

https://zavodjbi.com/

Альбом 2

С7

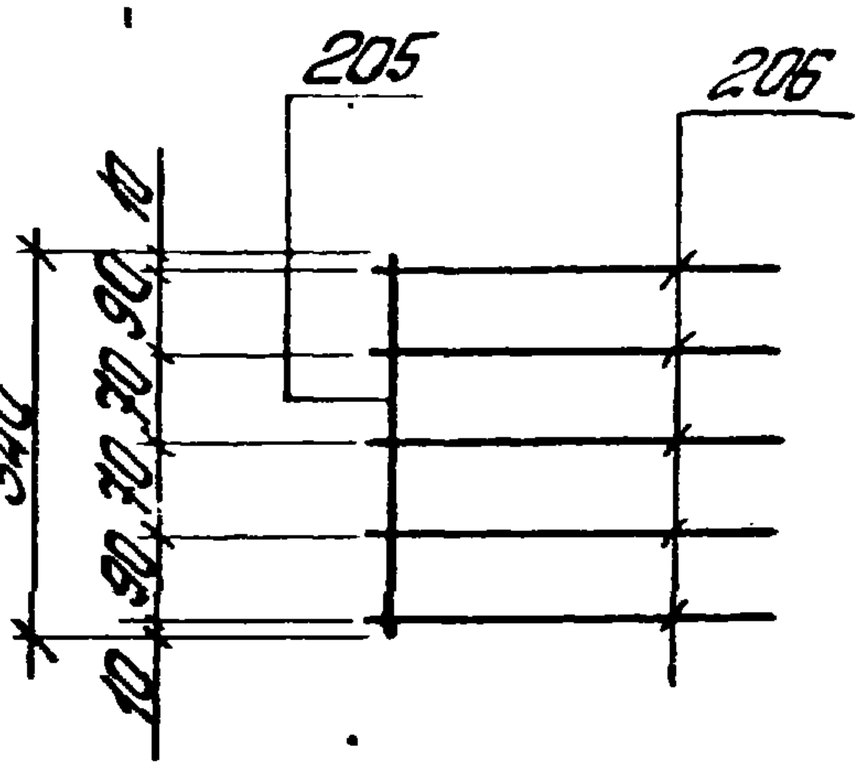

С8

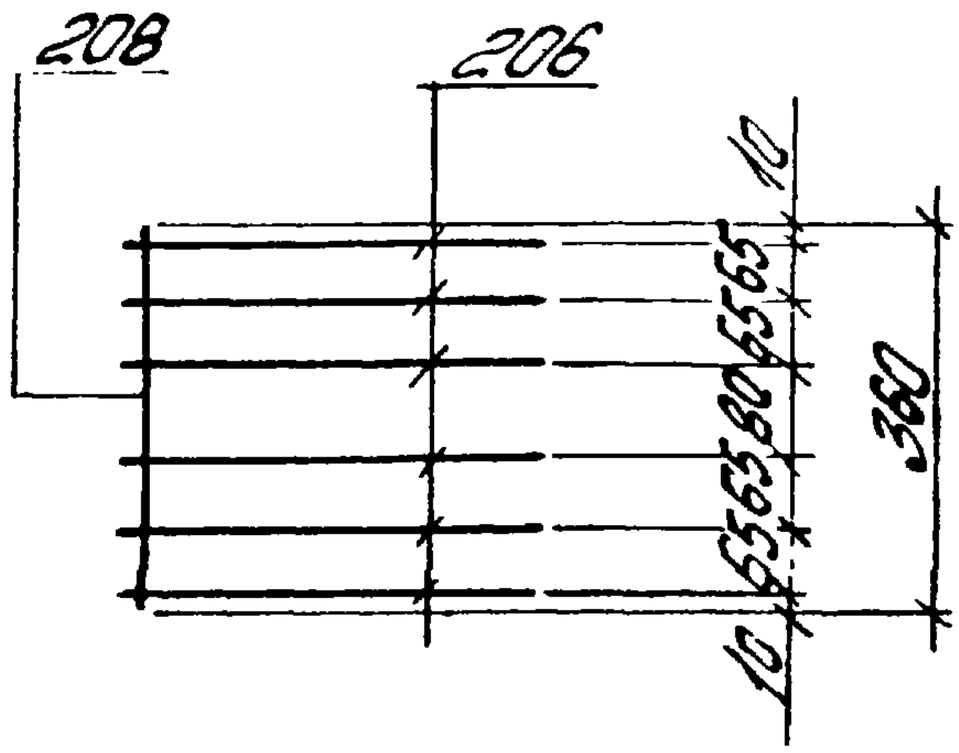

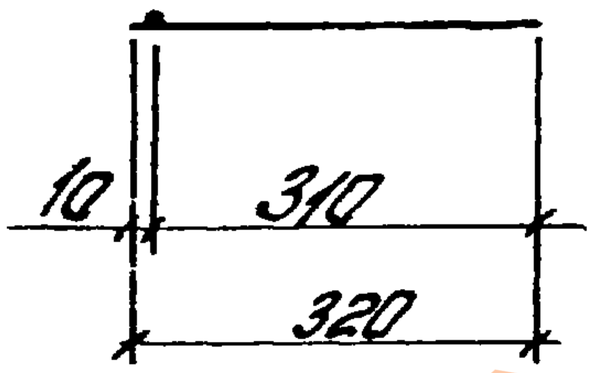

Спецификация и расход стали на одно изделие

Марка изделия	№ поз.	ф или сечение	Длина мм	К-во шт	Выборка стали		
					ф или сечение	Общая длина м	Масса кг
С7	205	В-III	340	1	В-III	1,9	0,8
	206	В-III	320	5	Масса изделия		0,8
С8	208	В-III	360	1	В-III	2,3	0,9
	206	В-III	320	6	Масса изделия		0,9

ТК 1978	Сетка арматурная С7, С8	Серия ПК-01-129/78	Вып. 5 4.1 / Лист 250

Альбом рабочих чертежей

https://zavodjbi.com/

https://zavodjbi.com/

Альбом 2

С9

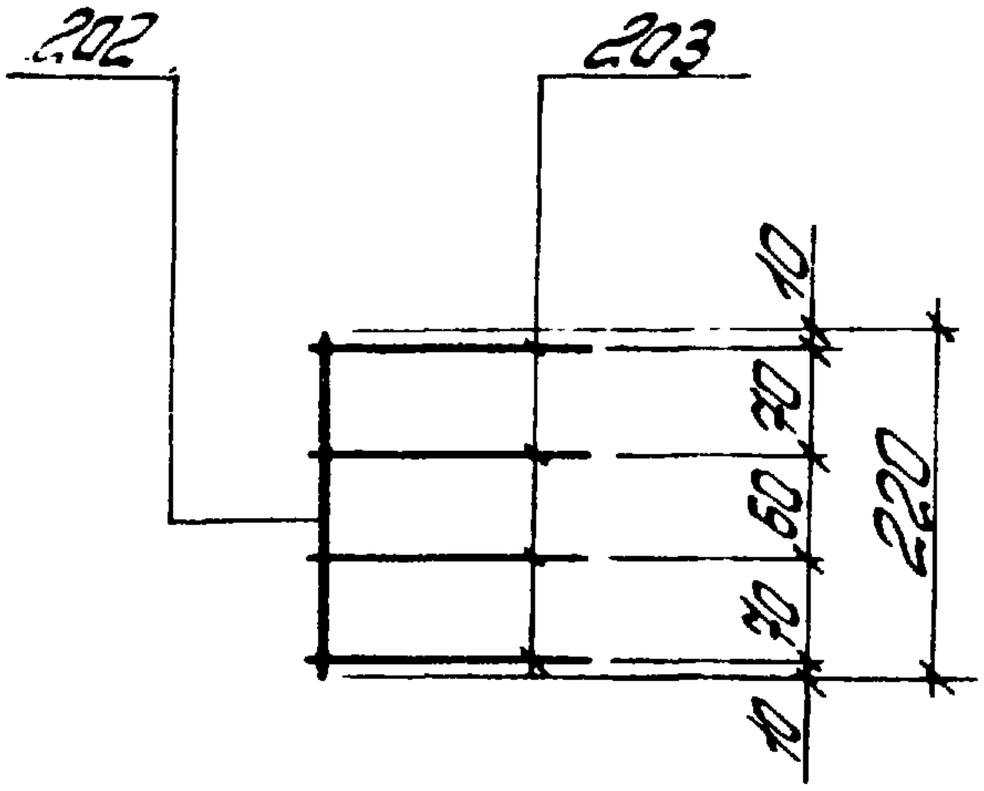

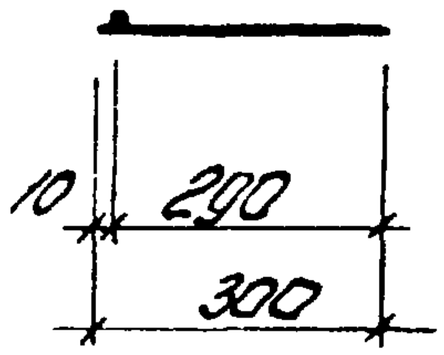

С10

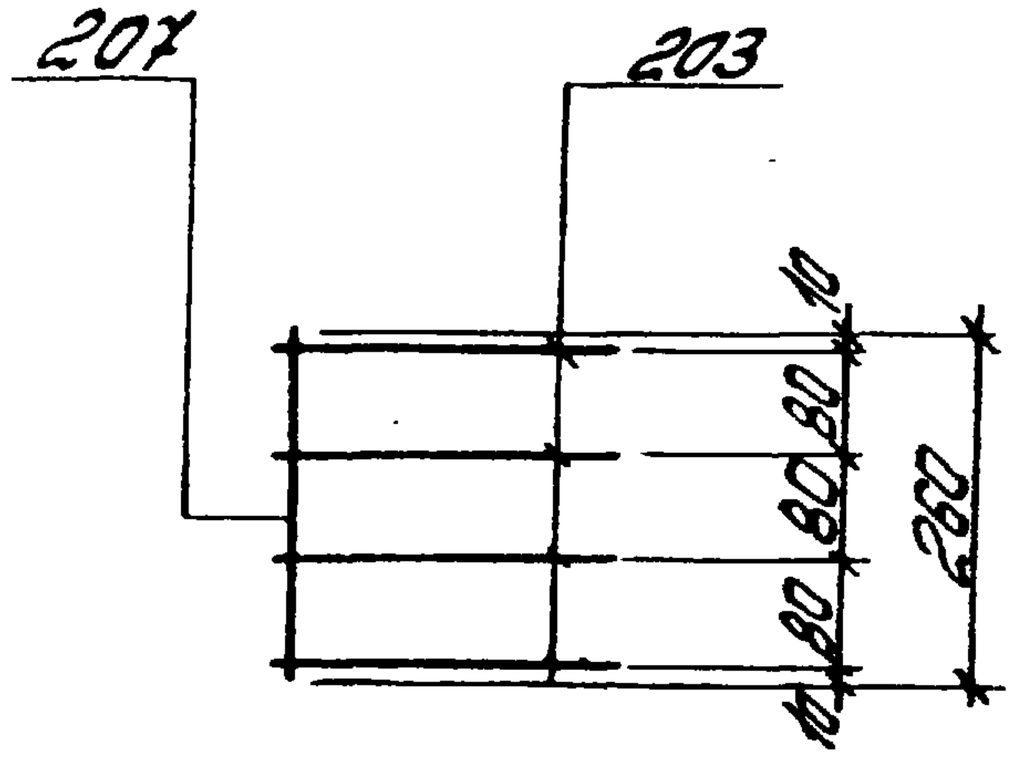

Спецификация и расход стали на одно изделие

Марка изделия	№ поз	Ø или сечение	Длина мм	К-во шт	Выборка стали		
					Ø или сечение	Общая длина м	Масса кг
С9	202	ВрIII	220	1	ВрIII	1,4	0,6
	203	ВрIII	300	4	Масса изделия		0,6
С10	203	ВрIII	300	4	ВрIII	1,5	0,6
	207	ВрIII	260	1	Масса изделия		0,6

ТК 1978	Сетка арматурная С9, С10	Серия ПК-01-129/78	
		Вып. 5 ч.1	Лист 251

https://zavodjbi.com/

https://zavodjbi.com/

Альбом 2

С11

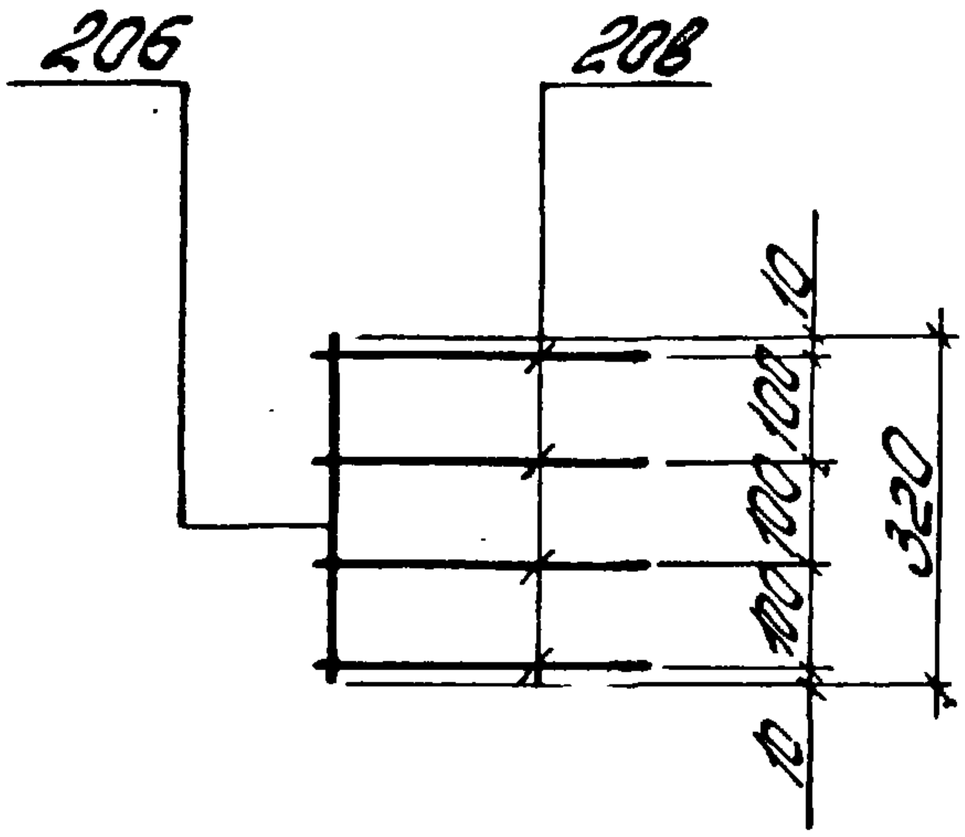

С12

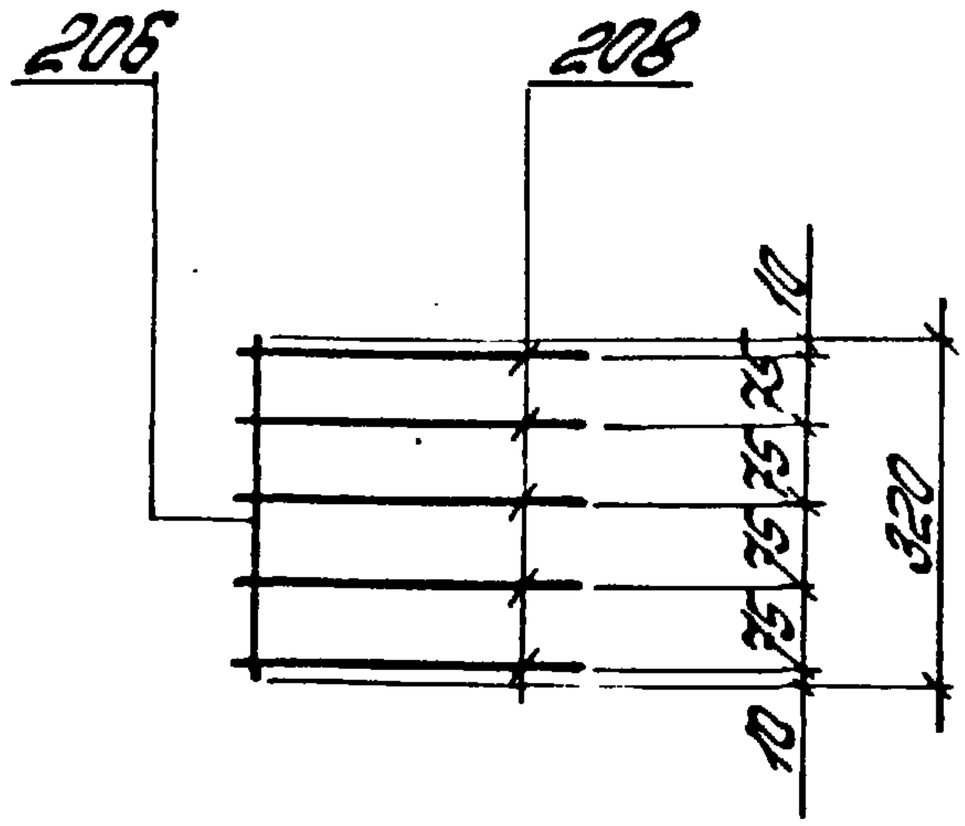

Спецификация и расход стали на одно изделие

Марка изделия	№ поз.	Ø или сечение	Длина мм	К-во шт	Выборка стали		
					Ø или сечение	Общая длина м	Масса кг
С11	206	ВрI	320	1	ВрI	1,8	0,7
	208	ВрI	360	4	Масса изделия		0,7
С12	206	ВрI	320	1	ВрI	2,1	0,8
	208	ВрI	360	5	Масса изделия		0,8

Инв. № подл. | Подпись и дата | Взам. инв. №

ТК 1978	Сетка арматурная С11, С12	Серия 1К-01-129/78	Вып. 5ч.1	Лист 252

https://zavodjbi.com/

https://zavodjbi.com/

Альбом 2

С13, С14

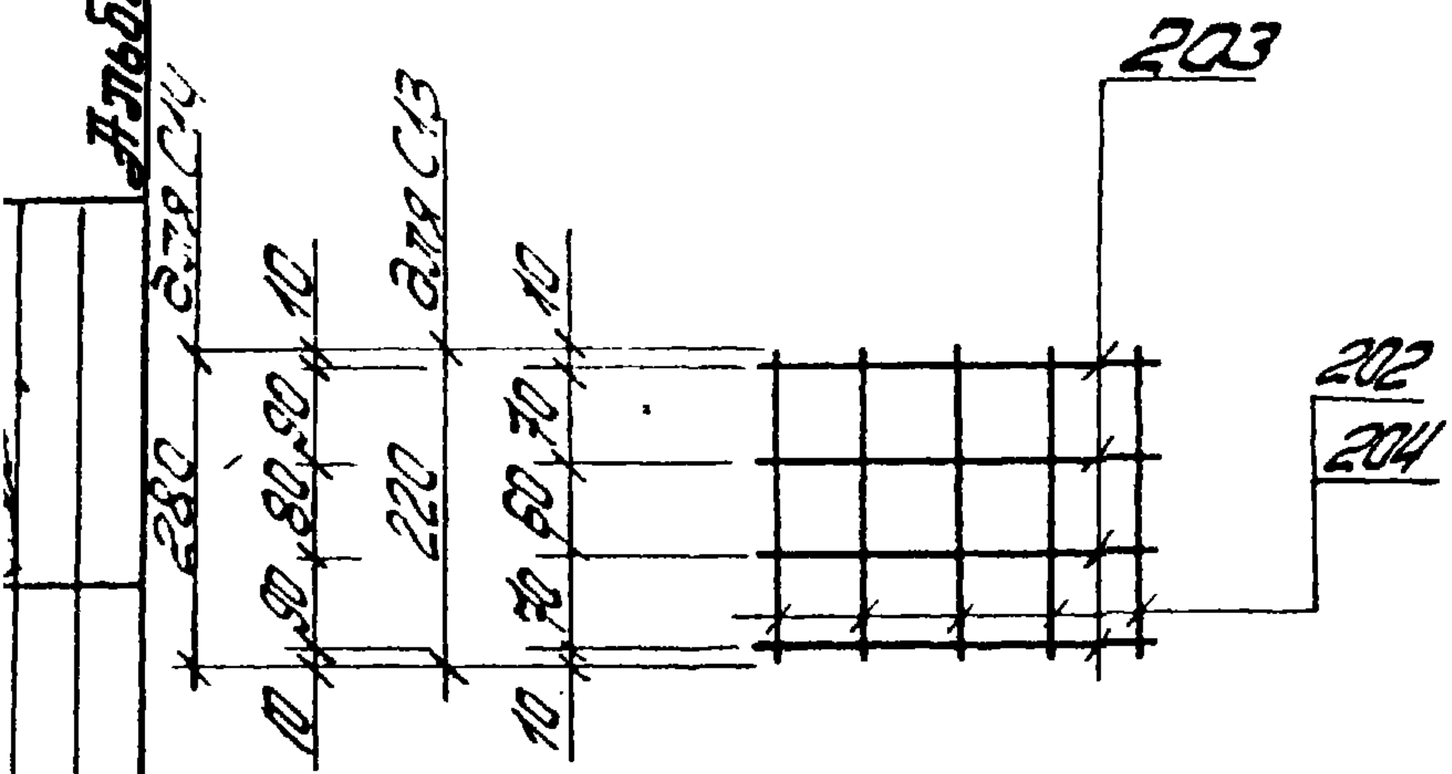

С15

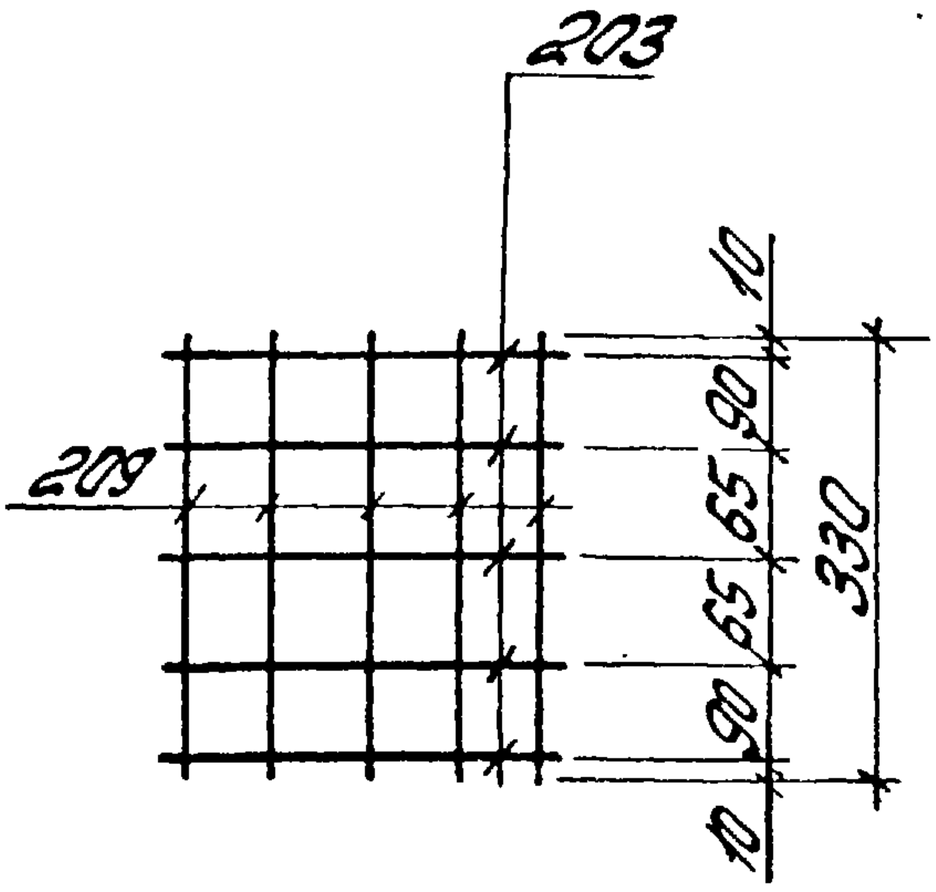

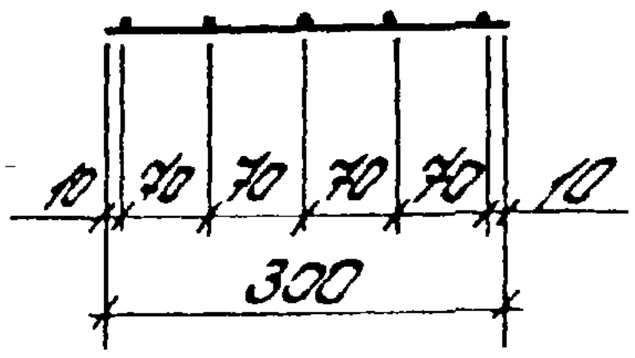

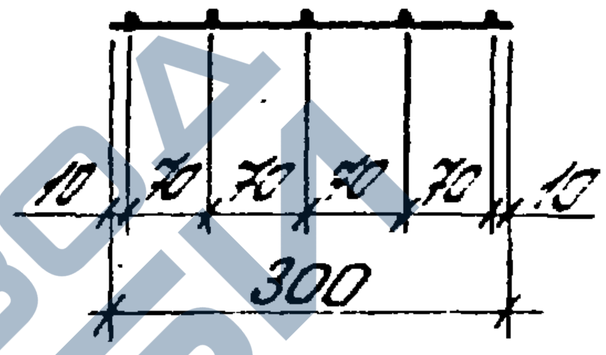

Спецификация и расход стали на одно изделие

Марка изделия	№ поз.	ф или сечение	Длина мм	К-во шт	Выборка стали: ф или сечение	Выборка стали: Общая длина м	Выборка стали: Масса кг
С13	202	ВЛIII	220	5	ВЛIII	2,3	0,9
	203	ВЛIII	300	4	Масса изделия		0,9
С14	204	ВЛIII	280	5	ВЛIII	2,6	1,0
	203	ВЛIII	300	4	Масса изделия		1,0
С15	203	ВЛIII	300	5	ВЛIII	3,2	1,3
	209	ВЛIII	330	5	Масса изделия		1,3

Киевский Промстройпроект

ТК 1978

Сетка арматурная С13, С14, С15

Серия ПК-01-129/78

Вып. 5 4.1

Лист 253

17422-03 144

https://zavodjbi.com/

https://zavodjbi.com/

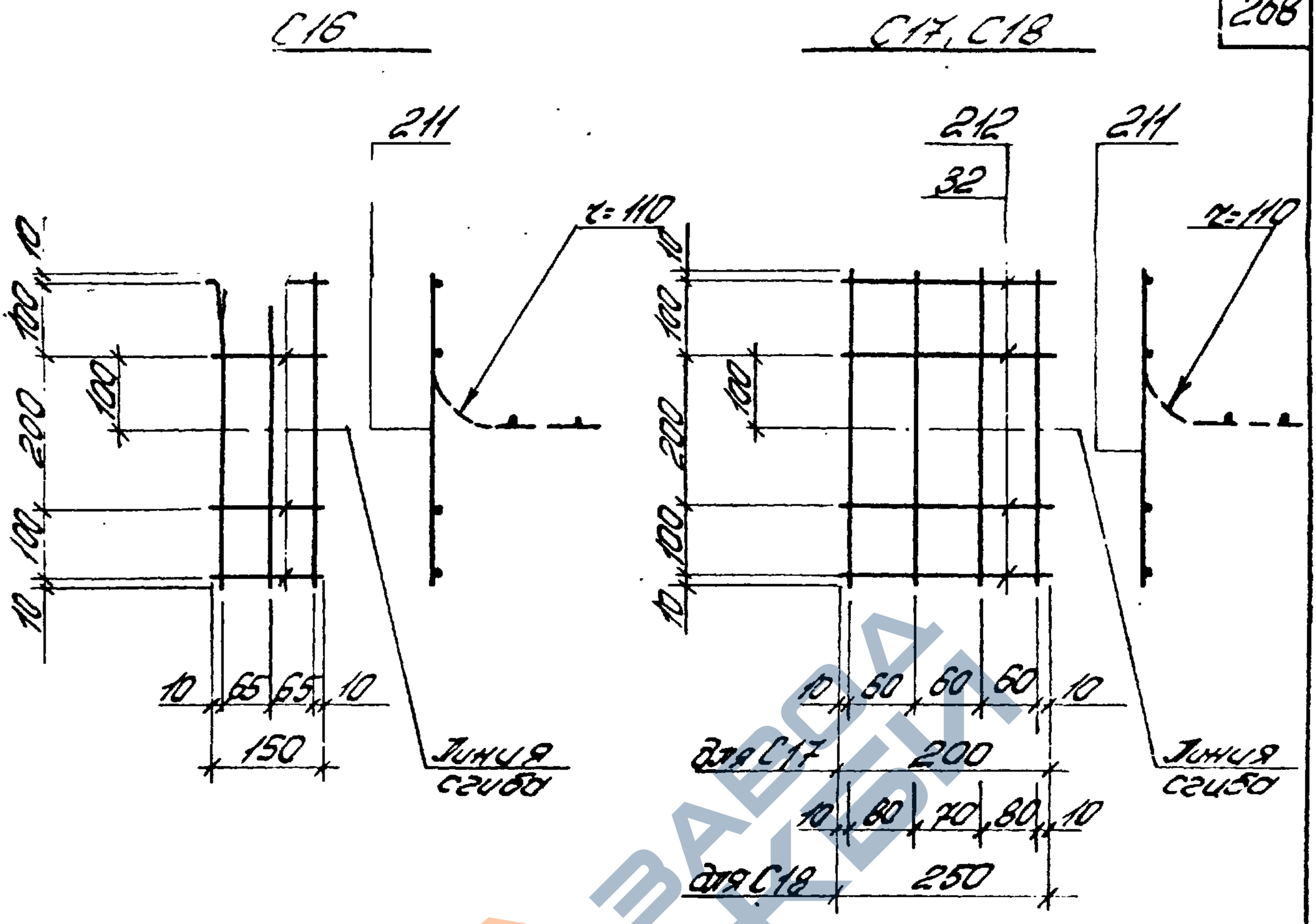

Спецификация и расход стали на одно изделие

Марка изделия	№ поз.	ф или сечение	Длина мм	К-во шт	Выборка стали		
					ф или сечение	Общая длина м	Масса кг
С16	210	5Вр I	150	4	5Вр I	1,9	0,3
	211	5Вр I	420	3	Масса изделия		0,3
С17	211	5Вр I	420	4	5Вр I	2,5	0,4
	212	5Вр I	200	4	Масса изделия		0,4
С18	211	5Вр I	420	4	5Вр I	2,7	0,4
	32	5Вр I	250	4	Масса изделия		0,4

ТК	Се	арматурная С16, С17, С18	Серия ПК-01-129/78	
1978			Вып. 5 ч.1	Лист 254

https://zavodjbi.com/

https://zavodjbi.com/

Альбом 2

269

С19

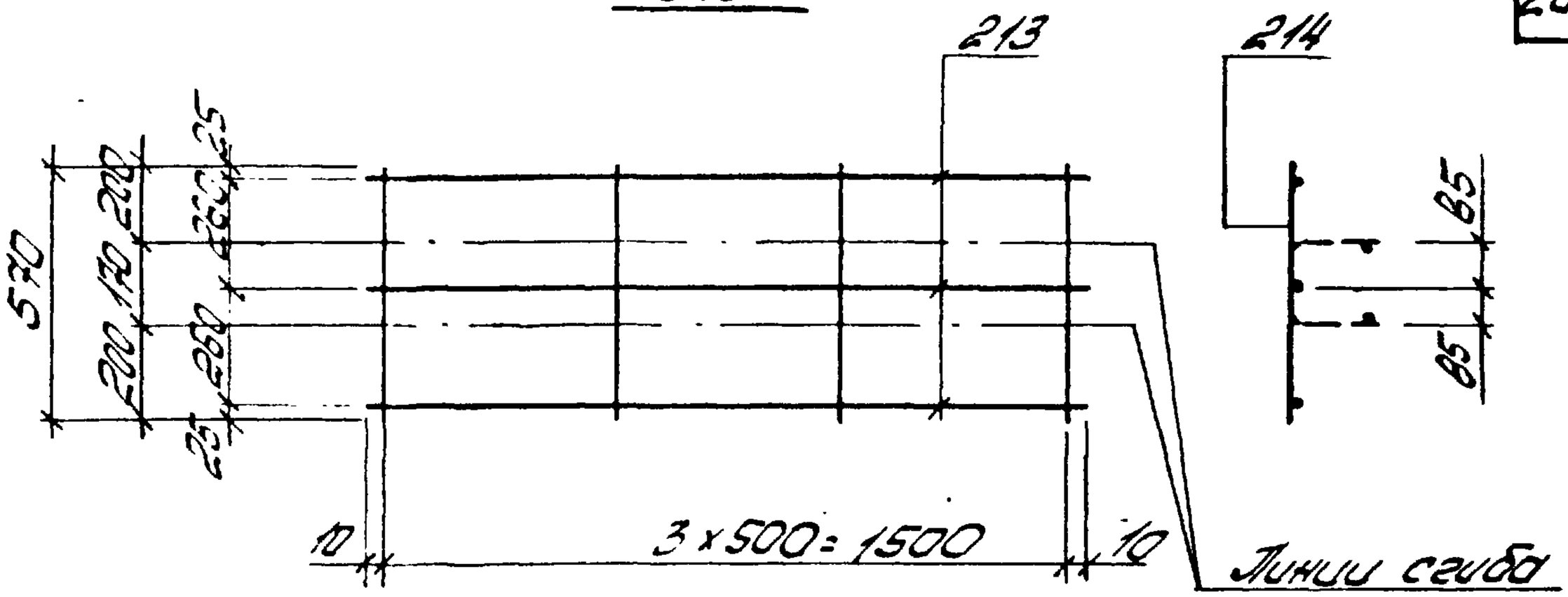

С20

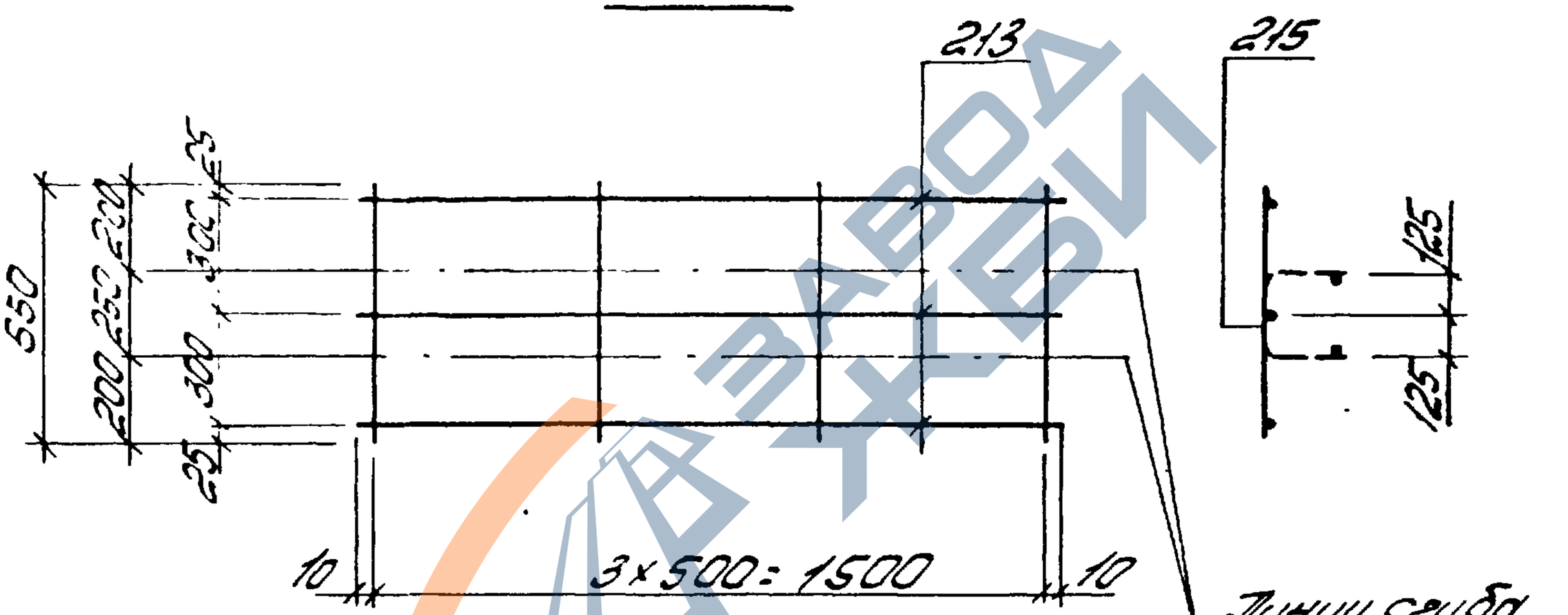

Спецификация расход стали на одно изделие

Марка изделия	№ поз.	Эскиз сечение	Длина мм	К-во шт	Высокопрочная сталь		
					Ø или сечение	Общая длина м	Масса кг
С19	213	5Вр I	1520	3	5Вр I	6,9	1,1
	214	5Вр I	570	4	Масса изделия		1,1
С20	213	5Вр I	1520	3	5Вр I	7,2	1,1
	215	5Вр I	650	4	Масса изделия		1,1

ТК 1978	Сетка арматурная С19, С20	Серия ПК-01-129.78	
		Вып. 5.1	Лист 255

https://zavodjbi.com/

17122-5 46

https://zavodjbi.com/

Альбом 2

270

С21

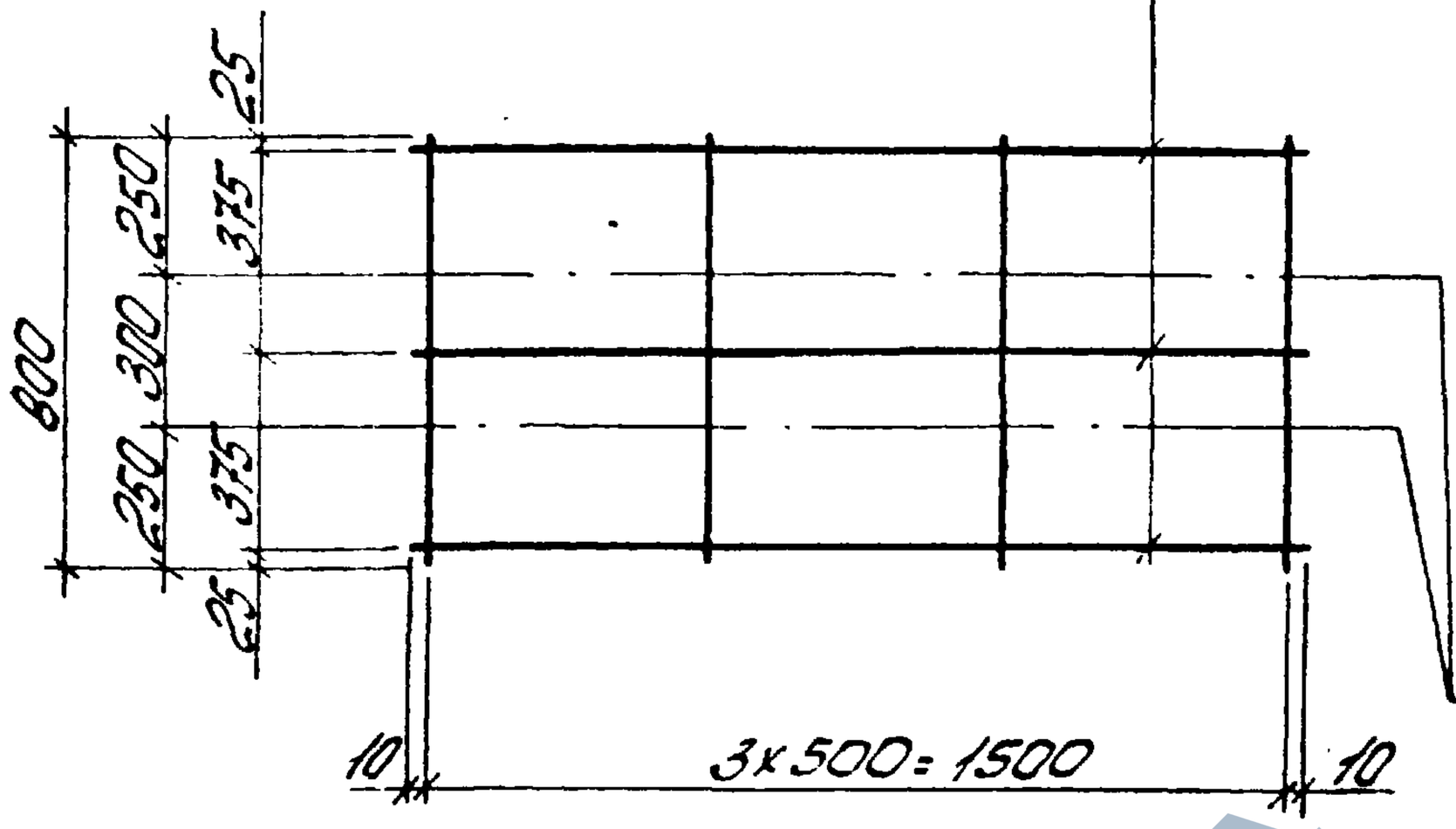

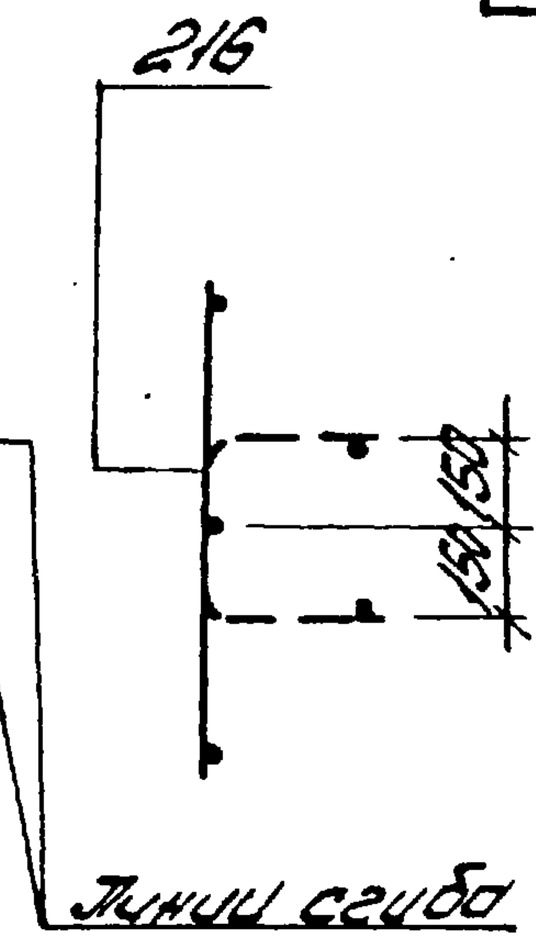

С22

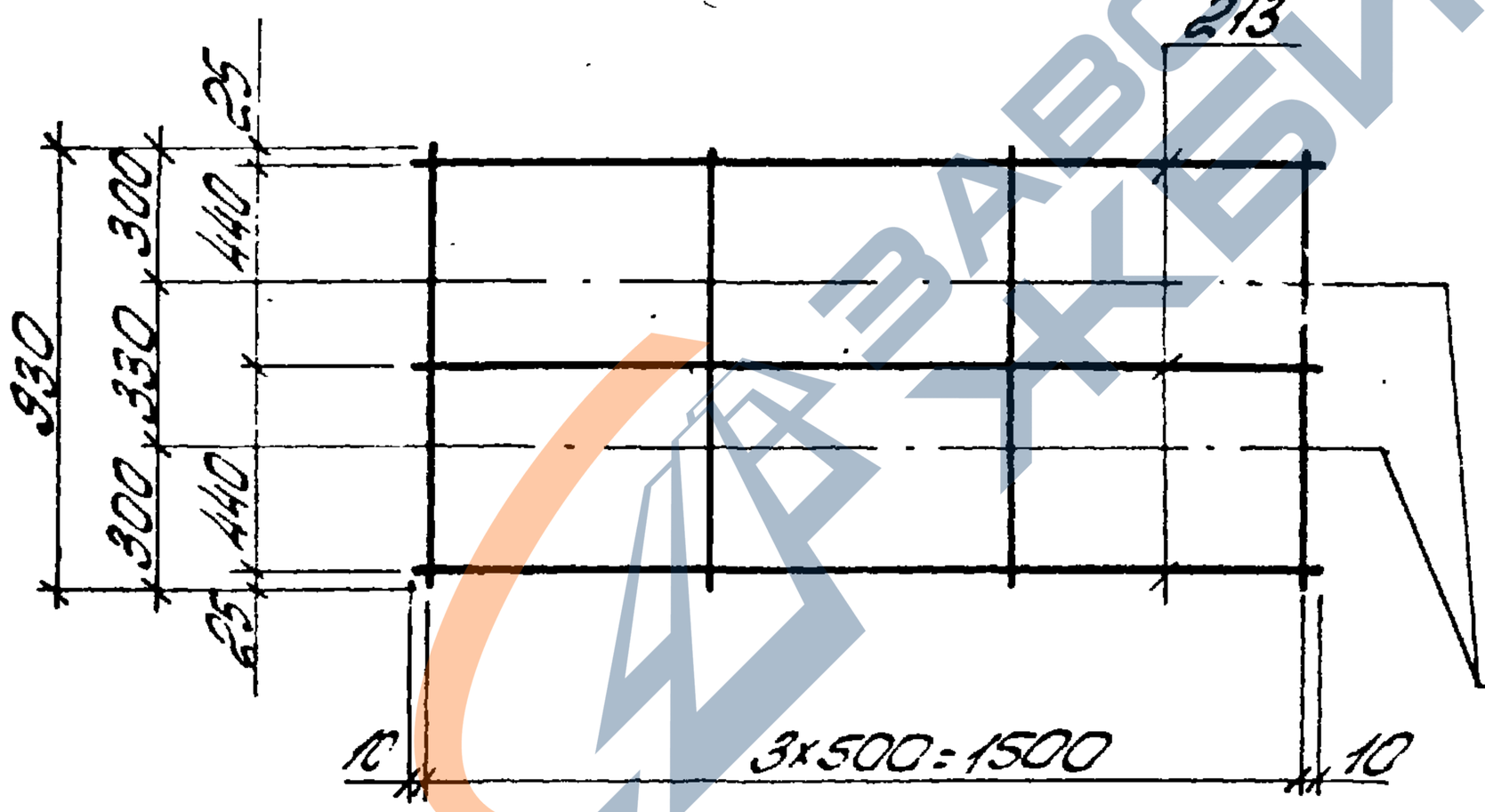

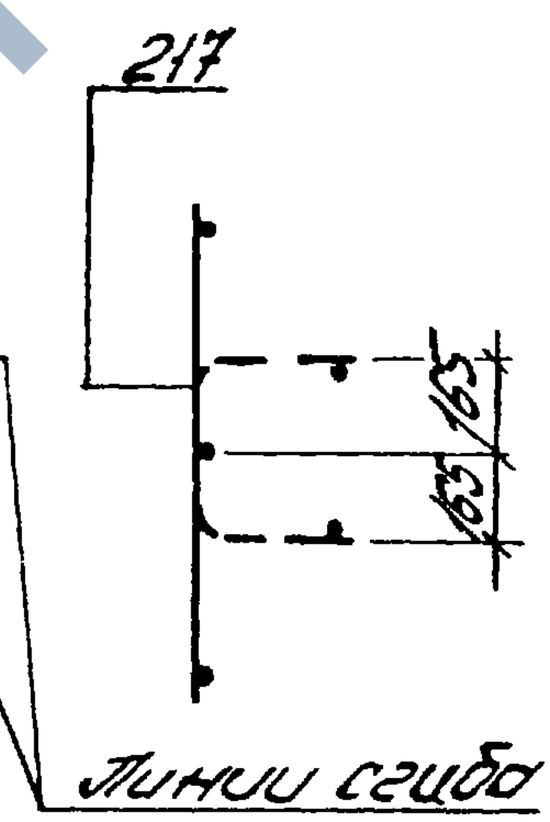

Спецификация и расход стали на одно изделие

Марка изделия	№ поз.	ф или сечение	Длина мм	К-во шт	Выборка стали		
					ф или сечение	Общая длина м	Масса кг
С21	213	5Вр I	1520	3	5Вр I	7,8	1,2
	216	5Вр I	800	4	Масса изделия		1,2
С22	217	5Вр I	1520	3	5Вр I	6,3	1,3
	213	5Вр I	930	4	Масса изделия		1,3

ТК 1978	Сетка арматурная С21, С22	Серия ПК-01-129/78	
		Вып. 5ч.1	Лист 256

Инв. № подл. | Подпись и дата | Взам. инв. №

https://zavodjbi.com/

https://zavodjbi.com/

Альбом 2

Ограждающие стенки

Марка изделия	№ поз.	Эскиз	Ф мм	Длина мм	К-во шт	Выборка стали: Ф мм	Общая длина м	Масса кг
	218	320 450	10АIII	770	1	10АIII	0,8	0,5
	219	420 420	10АIII	840	1	10АIII	0,8	0,5
	220	440 320	10АIII	960	1	10АIII	1,0	0,6
	221	530 530	10АIII	1060	1	10АIII	1,1	0,7
	222	530 530	12АIII	1060	1	12АIII	1,1	1,0
	223	460 580	10АIII	1040	1	10АIII	1,0	0,6
	224	550 550	10АIII	1100	1	10АIII	1,1	0,7
	225	550 550	12АIII	1100	1	12АIII	1,1	1,0
	226	520 640	10АIII	1160	1	10АIII	1,2	0,7
	227	520 640	12АIII	1160	1	12АIII	1,2	1,1
	228	600 600	12АIII	1200	1	12АIII	1,2	1,1
	229	400 400 650	10АIII	800	1	10АIII	0,8	0,5
	230	400 400 650	12АIII	800	1	12АIII	0,8	0,7
	231	500 300 650	14АIII	1000	1	14АIII	1,0	1,2
	232	500 300 650	16АIII	1100	1	16АIII	1,1	1,7
	233	600 600 650	18АIII	1200	1	18АIII	1,2	2,4
	234	650 650 650	20АIII	1300	1	20АIII	1,3	3,2
	235	700 700 650	22АIII	1400	1	22АIII	1,4	4,2
	236	750 750 650	25АIII	1500	1	25АIII	1,5	5,8
	237	850 850 650	28АIII	1700	1	28АIII	1,7	8,2

ТК	Спецификация и выборка стали на отдельные стержни поз 218÷237	Серия ПК-01-129/78	
1978		Вып. 5-1	Лист 257

https://zavodjbi.com/

Марка изделия	№ поз.	Эскиз	ф мм	Длина мм	К-во шт	Выборка стали: ф мм	Общая длина м	Масса кг
Отдельные стержни	238	400 400 85	10 AIII	800	1	10 AIII	0,8	0,5
	239	400 400 85	12 AIII	800	1	12 AIII	0,8	0,7
	240	500 500 110	14 AIII	1000	1	14 AIII	1,0	1,2
	241	550 550 120	16 AIII	1100	1	16 AIII	1,1	1,7
	242	600 600 130	18 AIII	1200	1	18 AIII	1,2	2,4
	243	650 650 140	20 AIII	1300	1	20 AIII	1,3	3,2
	244	700 700 150	22 AIII	1400	1	22 AIII	1,4	4,2
	245	750 750 165	25 AIII	1500	1	25 AIII	1,5	5,8
	246	850 850 185	28 AIII	1700	1	28 AIII	1,7	8,2
	247	280	5 Вр I	350	1	5 Вр I	0,4	0,1
	248	330	6 A I	400	1	6 A I	0,4	0,1
	249	370	6 A I	450	1	6 A I	0,5	0,1

Альбом 2

Рук. бр

Дужак

Промстройпроект

ТК 1978	Спецификация и выборка стали на отдельные стержни поз. 238÷249	Серия ПК-01-129/78	
		Вып. 5 ч.1	Лист 258