ТИПОВЫЕ КОНСТРУКЦИИ, ИЗДЕЛИЯ И УЗЛЫ ЗДАНИЙ И СООРУЖЕНИЙ

СЕРИЯ 1.020.1-3 ПВ

КОНСТРУКЦИИ КАРКАСА МЕЖВИДОВОГО ПРИМЕНЕНИЯ МНОГОЭТАЖНЫХ ОБЩЕСТВЕННЫХ ЗДАНИЙ, ПРОИЗВОДСТВЕННЫХ И ВСПОМОГАТЕЛЬНЫХ ЗДАНИЙ ПРОМЫШЛЕННЫХ ПРЕДПРИЯТИЙ ДЛЯ СТРОИТЕЛЬСТВА НА ПРОСАДОЧНЫХ ГРУНТАХ И НА ПОДРАБАТЫВАЕМЫХ ТЕРРИТОРИЯХ

ВЫПУСК 4-3

ДИАФРАГМЫ ЖЕСТКОСТИ НУЛЕВОГО ЦИКЛА ДЛЯ СБОРНОГО ВАРИАНТА

РАБОЧИЕ ЧЕРТЕЖИ

ЧАСТЬ II
(112 ÷ 200)

инв. № 9156/2

ФОРМАТ	ЗОНА	ПОЗ	ОБОЗНАЧЕНИЕ	НАИМЕНОВАНИЕ	КОЛ	ПРИМЕЧАНИЕ
				ДОКУМЕНТАЦИЯ		
А3			1.020.1-3ПВ.4-3 24СБ	СБОРОЧНЫЙ ЧЕРТЕЖ		
А3			1.020.1-3ПВ.4-3 00Д1	УЗЛЫ		
А3			1.020.1-3ПВ.4-3 00РС	ВЕДОМОСТЬ РАСХОДА СТАЛИ НА ЭЛЕМЕНТ		
А4			1.020.1-3ПВ.4-3 00ТО	ТЕХНИЧЕСКОЕ ОПИСАН.		
				СБОРОЧНЫЕ ЕДИНИ.		
				КАРКАС УКРУПН. СБОРКИ		
А4		1	1.020.1-3ПВ.4-4 01-02	СМН3	2	
А4		2	1.020.1-3ПВ.4-4 08	СМН16	1	
А4		3	1.020.1-3ПВ.4-4 08-01	СМН17	1	
				КАРКАС ПЛОСКИЙ		
А4		4	1.020.1-3ПВ.4-4 14-04	КР28	2	
А4		5	1.020.1-3ПВ.4-4 22	КР95	2	
А4		6	1.020.1-3ПВ.4-4 22-03	КР98	4	
				СЕТКА		
А4		7	1.020.1-3ПВ.4-4 38	С57	1	
А4		8	1.020.1-3ПВ.4-4 41	С61	1	
				ДЕТАЛИ		
				ПЕТЛЯ СТРОПОВОЧНАЯ		
А4		9	1.020.1-3ПВ.4-4 52	ПСВ1	2	
				СТ. ОТД. ГОСТ 5781-82*		
БЧ		10	6.013.130	Ф6 А-III L=130	16	0.03КГ
				МАТЕРИАЛЫ		
				БЕТОН ТЯЖЕЛЫЙ М300	0.24М3	

		1.020.1-3ПВ.4-3 24	
НАЧ.ОТД.	Шевченко	СТАДИЯ: Р	ЛИСТ:	ЛИСТОВ: 1
Н.КОНТР.	Ребров	ДИАФРАГМА ЖЕСТКОСТИ Д 12.16-ПВ	ГОСГРАЖДАНСТРОЙ КиевЗНИИЭП
ГЛ.СПЕЦ.	Ничипоренко		
ПРОВЕРИЛ	Ничипоренко		
РАЗРАБ.	Пинчук		

ФОРМАТ А4

ЭПВЦ КиевЗНИИЭП

ОПЕРАТОР ТЛП КОРТ

ведько

ФОРМАТ	ЗОНА	ПОЗ	ОБОЗНАЧЕНИЕ	НАИМЕНОВАНИЕ	КОЛ	ПРИМЕЧАНИЕ
				ДОКУМЕНТАЦИЯ		
А3			1.020.1-3ПВ.4-3 25СБ	СБОРОЧНЫЙ ЧЕРТЕЖ		
А3			1.020.1-3ПВ.4-3 00Д1	УЗЛЫ		
А3			1.020.1-3ПВ.4-3 00РС	ВЕДОМОСТЬ РАСХОДА СТАЛИ НА ЭЛЕМЕНТ		
А4			1.020.1-3ПВ.4-3 00ТО	ТЕХНИЧЕСКОЕ ОПИСАНИЕ		
				СБОРОЧНЫЕ ЕДИНИЦЫ		
				КАРКАС УКРУПН. СБОРКИ		
А4		1	1.020.1-3ПВ.4-4 04	СМН8	2	
А4		2	1.020.1-3ПВ.4-4 08	СМН16	1	
А4		3	1.020.1-3ПВ.4-4 08-01	СМН17	1	
				КАРКАС ПЛОСКИЙ		
А4		4	1.020.1-3ПВ.4-4 14-04	КР28	4	
А4		5	1.020.1-3ПВ.4-4 22	КР95	2	
А4		6	1.020.1-3ПВ.4-4 27-03	КР123	4	
				СЕТКА		
А4		7	1.020.1-3ПВ.4-4 38-01	С58	1	
А4		8	1.020.1-3ПВ.4-4 41-01	С62	1	
				ДЕТАЛИ		
				ПЕТЛЯ СТРОПОВОЧНАЯ		
А4		9	1.020.1-3ПВ.4-4 52	ПСВ1	2	
				СТ. ОТД. ГОСТ 5781-82*		
БЧ		10	6.013.130	Ф6 А-III L=130	24	0.03КГ
				МАТЕРИАЛЫ		
				БЕТОН ТЯЖЕЛЫЙ М300	0.54М3	

ВЗАМ.ИНВ.№

ПОДПИСЬ И ДАТА

ИНВ.№ ПОДЛ.

		1.020.1-3ПВ.4-3 25	
НАЧ.ОТД	Шевченко	СТАДИЯ: Р	ЛИСТ:	ЛИСТОВ: 1
Н.КОНТР	Ребров	ДИАФРАГМА ЖЕСТКОСТИ Д 26.16-ПВ	ГОСГРАЖДАНСТРОЙ КиевЗНИИЭП
ГЛ.СПЕЦ	Ничипоренко		
ПРОВЕРИЛ	Ничипоренко		
РАЗРАБ	Пинчук		

ФОРМАТ А4

112

9156/2

ЗАВОД ЖБИ

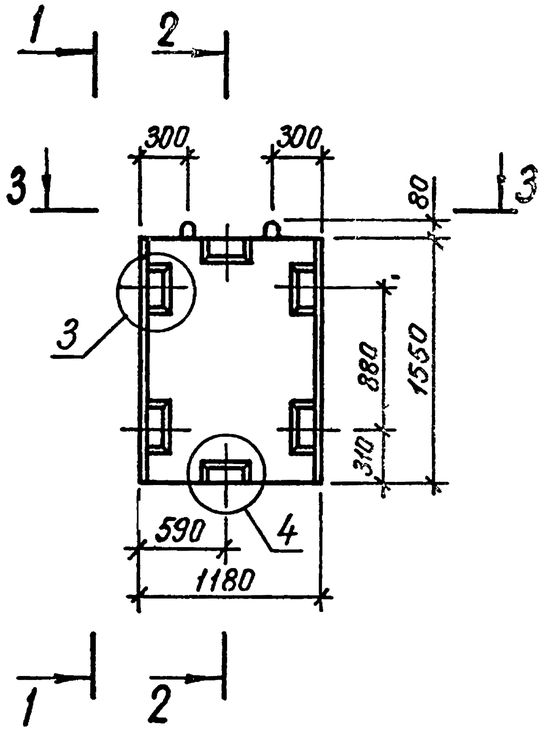

1 – 1

2 – 2

3 – 3

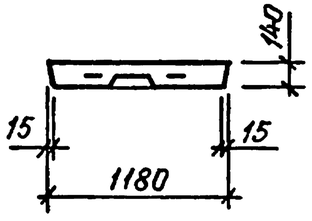

113
9156/2

				1.020.1-3ПВ.4-3 24СБ		
				ДИАФРАГМА ЖЕСТКОСТИ Д 12.16-ПВ СБОРОЧНЫЙ ЧЕРТЕЖ	СТАДИЯ	МАССА	МАСШТАБ
					Р	0,64	
НАЧ ОТД	Шевченко				ЛИСТ 1	ЛИСТОВ 2	
Н КОНТР	Ребров				ГОСГРАЖДАНСТРОЙ		
ГЛ.СПЕЦ	Ничипоренко				КиевЗНИИЭП		
ПРОВЕРИЛ	Ничипоренко						
РАЗРАБ.	Литвиненко						

ФОРМАТ А3

ЗАВОД ЖБИ

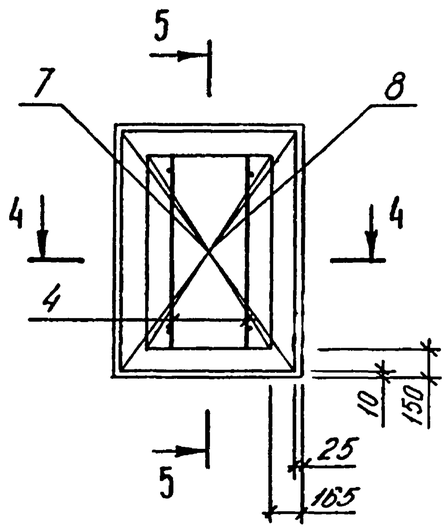

5-5

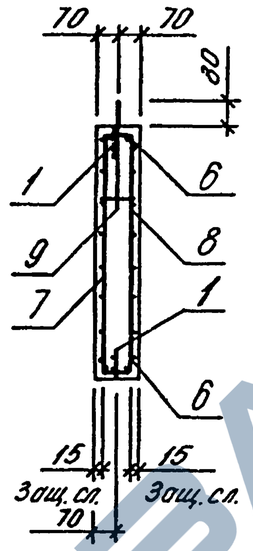

Размещение петель и закладных изделий

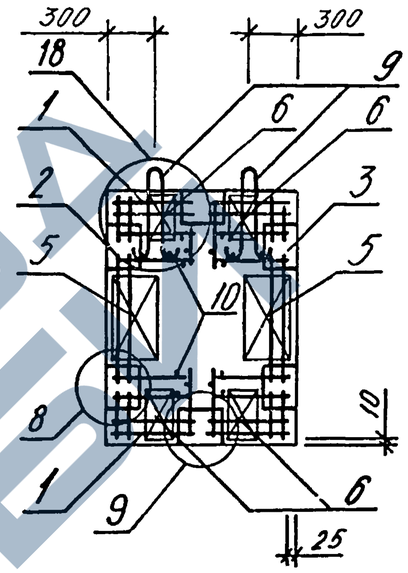

4-4

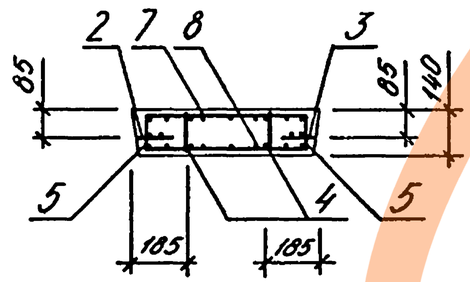

Альбом ТПП КОРТ
Киев ЗНИИЭП

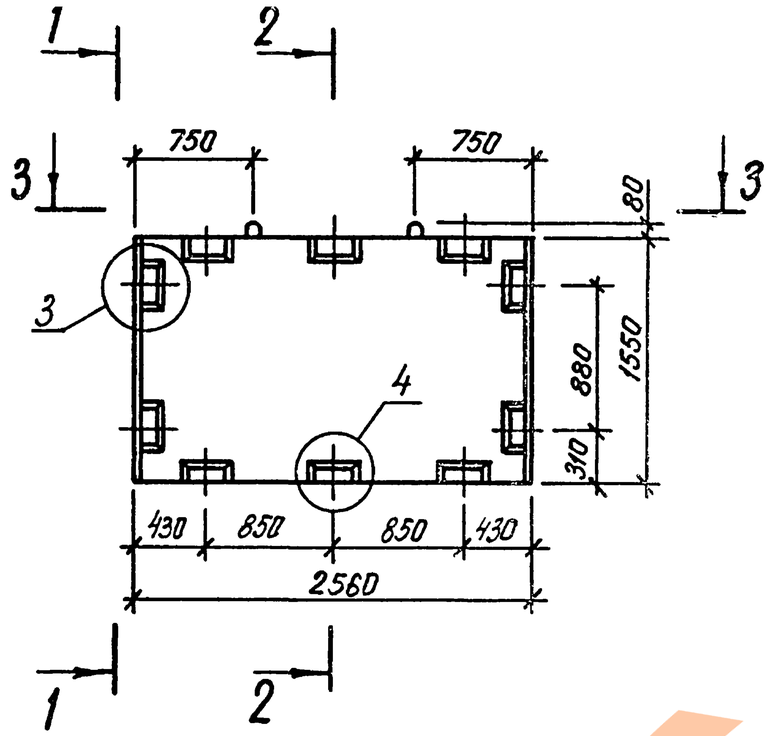

1 – 1

2 – 2

3 – 3

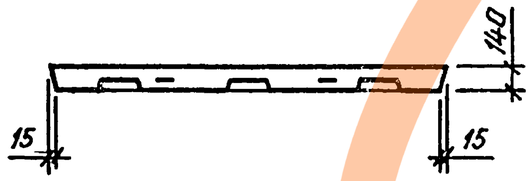

115
9156/2

НАЧ ОТД	Шевченко		
Н.КОНТР	Ребров		
ГЛ.СПЕЦ	Ничипоренко		
ПРОВЕРИЛ	Ничипоренко		
РАЗРАБ.	Литвиненко		

1.020.1-3ПВ.4-3 25СБ

ДИАФРАГМА ЖЕСТКОСТИ
Д 26.16-ПВ
СБОРОЧНЫЙ ЧЕРТЕЖ

СТАДИЯ	МАССА	МАСШТАБ
Р	1,41	
ЛИСТ 1	ЛИСТОВ 2	

ГОСГРАЖДАНСТРОЙ
КиевЗНИИЭП

ФОРМАТ А3

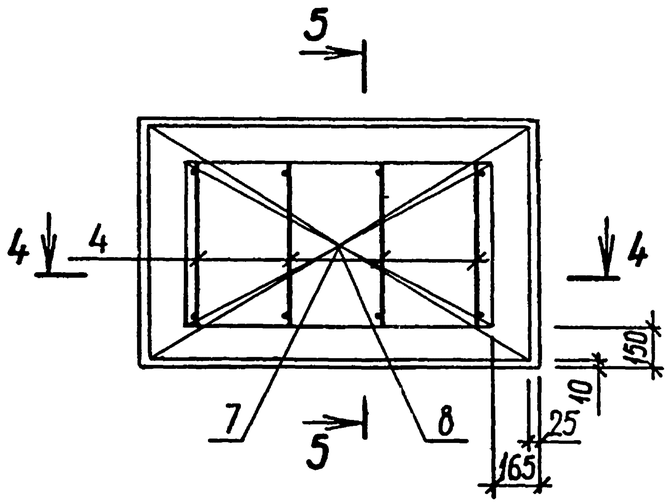

5-5

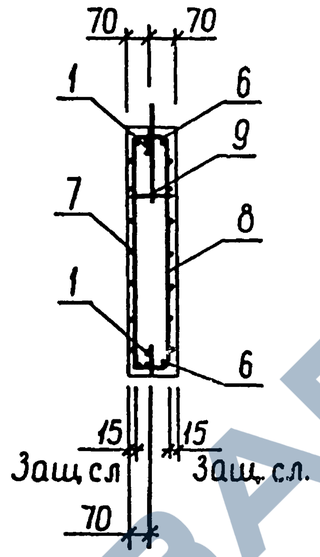

Размещение петель и закладных изделий

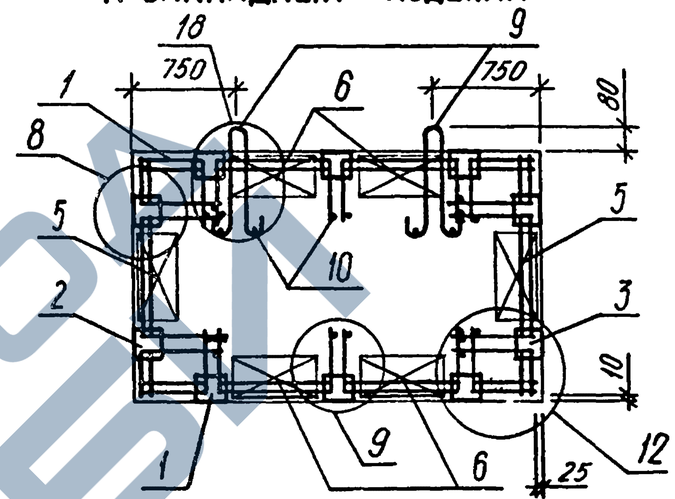

4-4

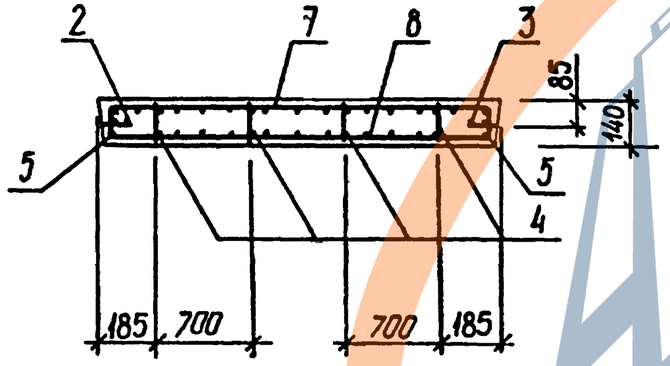

116
9156/2

1.020.1-3ПВ.4-3 25СБ

ЛИСТ 2

ФОРМАТ А3

ФОРМАТ	ЗОНА	ПОЗ	ОБОЗНАЧЕНИЕ	НАИМЕНОВАНИЕ	КОЛ	ПРИМЕЧАНИЕ
				ДОКУМЕНТАЦИЯ		
А3			1.020.1-3ПВ.4-3 26СВ	СБОРОЧНЫЙ ЧЕРТЕЖ		
А3			1.020.1-3ПВ.4-3 00Д1	УЗЛЫ		
А3			1.020.1-3ПВ.4-3 00РС	ВЕДОМОСТЬ РАСХОДА СТАЛИ НА ЭЛЕМЕНТ		
А4			1.020.1-3ПВ.4-3 00ТО	ТЕХНИЧЕСКОЕ ОПИСАНИЕ		
				СБОРОЧНЫЕ ЕДИНИЦЫ		
				КАРКАС УКРУПН. СБОРКИ		
А4		1	1.020.1-3ПВ.4-4 04-01	СМН9	2	
А4		2	1.020.1-3ПВ.4-4 08	СМН16	1	
А4		3	1.020.1-3ПВ.4-4 08-01	СМН17	1	
				КАРКАС ПЛОСКИЙ		
А4		4	1.020.1-3ПВ.4-4 14-04	КР28	4	
А4		5	1.020.1-3ПВ.4-4 22	КР95	2	
А4		6	1.020.1-3ПВ.4-4 27	КР120	4	
				СЕТКА		
А4		7	1.020.1-3ПВ.4-4 38-02	С59	1	
А4		8	1.020.1-3ПВ.4-4 41-02	С63	1	
				ДЕТАЛИ		
				ПЕТЛЯ СТРОПОВОЧНАЯ		
А4		9	1.020.1-3ПВ.4-4 52-01	ПСВ2	2	
				СТ. ОТД. ГОСТ 5781-82*		
БЧ		10	6.013.130	Ф6 А-Ш L=130	24	0.03КГ
				МАТЕРИАЛЫ		
				БЕТОН ТЯЖЕЛЫЙ М300		0.63М3

ТЛП КОРТ

КиевЗНИИЭП

1.020.1-3ПВ.4-3 26

НАЧ ОТД	Шевченко	
Н КОНТР	Ребров	
ГЛ СПЕЦ	Ничипоренко	
ПРОВЕРИЛ	Ничипоренко	
РАЗРАБ	Пинчук	

ДИАФРАГМА ЖЕСТКОСТИ Д 30.16-ПВ

СТАДИЯ	ЛИСТ	ЛИСТОВ
Р		1

ГОСГРАЖДАНСТРОЙ КиевЗНИИЭП

ФОРМА	ЗОНА	ПОЗ	ОБОЗНАЧЕНИЕ	НАИМЕНОВАНИЕ	КОЛ	ПРИМЕЧАНИЕ
				ДОКУМЕНТАЦИЯ		
А3			1.020.1-3ПВ.4-3 27СВ	СБОРОЧНЫЙ ЧЕРТЕЖ		
А3			1.020.1-3ПВ.4-3 00Д1	УЗЛЫ		
А3			1.020.1-3ПВ.4-3 00РС	ВЕДОМОСТЬ РАСХОДА СТАЛИ НА ЭЛЕМЕНТ		
А4			1.020.1-3ПВ.4-3 00ТО	ТЕХНИЧЕСКОЕ ОПИСАНИЕ		
				СБОРОЧНЫЕ ЕДИНИЦЫ		
				КАРКАС УКРУПН. СБОРКИ		
А4		1	1.020.1-3ПВ.4-4 07	СМН15	2	
А4		2	1.020.1-3ПВ.4-4 08	СМН16	1	
А4		3	1.020.1-3ПВ.4-4 08-01	СМН17	1	
				КАРКАС ПЛОСКИЙ		
А4		4	1.020.1-3ПВ.4-4 14-04	КР28	7	
А4		5	1.020.1-3ПВ.4-4 22	КР95	2	
А4		6	1.020.1-3ПВ.4-4 27-01	КР121	10	
				СЕТКА		
А4		7	1.020.1-3ПВ.4-4 38-03	С60	1	
А4		8	1.020.1-3ПВ.4-4 41-03	С64	1	
				ДЕТАЛИ		
				ПЕТЛЯ СТРОПОВОЧНАЯ		
А4		9	1.020.1-3ПВ.4-4 52-03	ПСВ4	2	
				СТ. ОТД. ГОСТ 5781-82*		
БЧ		10	6.013.130	Ф6 А-Ш L=130	36	0.03КГ
				МАТЕРИАЛЫ		
				БЕТОН ТЯЖЕЛЫЙ М300		1.17М3

Федько

ОПЕРАТОР ТЛП КОРТ

ЭПВЦ КиевЗНИИЭП

ВЗАМ ИНВ №

ПОДПИСЬ И ДАТА

Инв № ПОДЛ

117
9156/1

1.020.1-3ПВ.4-3 27

НАЧ ОТД	Шевченко	
Н КОНТР	Ребров	
ГЛ СПЕЦ	Ничипоренко	
ПРОВЕРИЛ	Ничипоренко	
РАЗРАБ	Пинчук	

ДИАФРАГМА ЖЕСТКОСТИ Д 56.16-ПВ

СТАДИЯ	ЛИСТ	ЛИСТОВ
Р		1

ГОСГРАЖДАНСТРОЙ КиевЗНИИЭП

ЗАВОД ЖБИ

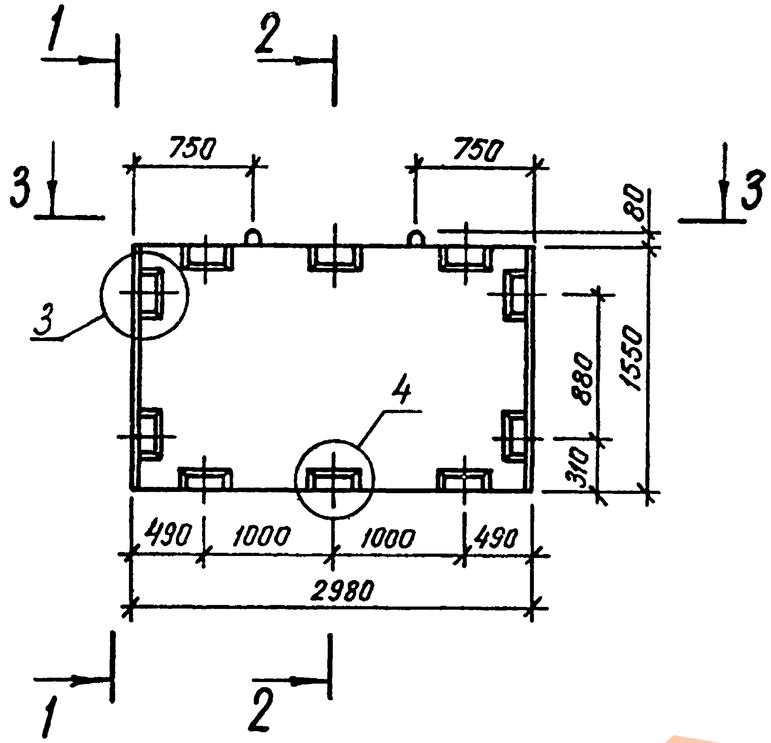

1 – 1

2 – 2

3 – 3

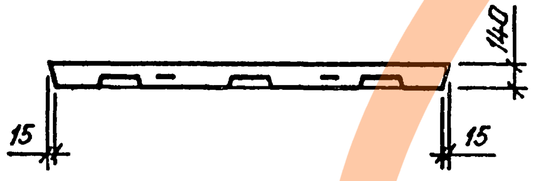

118
9156/1

				1.020.1-3ПВ.4-3 26СБ		
				ДИАФРАГМА ЖЕСТКОСТИ Д 30.16-ПВ СБОРОЧНЫЙ ЧЕРТЕЖ	СТАДИЯ: Р; МАССА: 1,64; МАСШТАБ:	
					ЛИСТ 1	ЛИСТОВ 2
НАЧ.ОТД	Шевченко				ГОСГРАЖДАНСТРОЙ КиевЗНИИЭП	
Н.КОНТР	Ребров					
ГЛ.СПЕЦ	Николаенко					
ПРОВЕРИЛ	Начипоренко					
РАЗРАБ.	Кутьменко					

ФОРМАТ А3

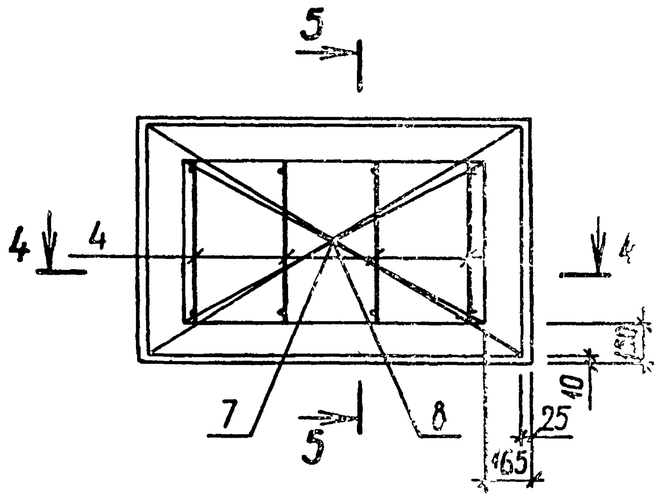

5-5

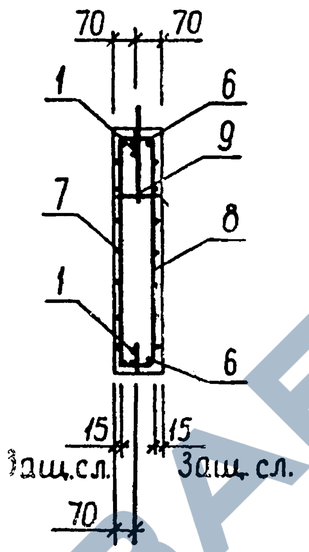

Размещение петель и закладных изделий

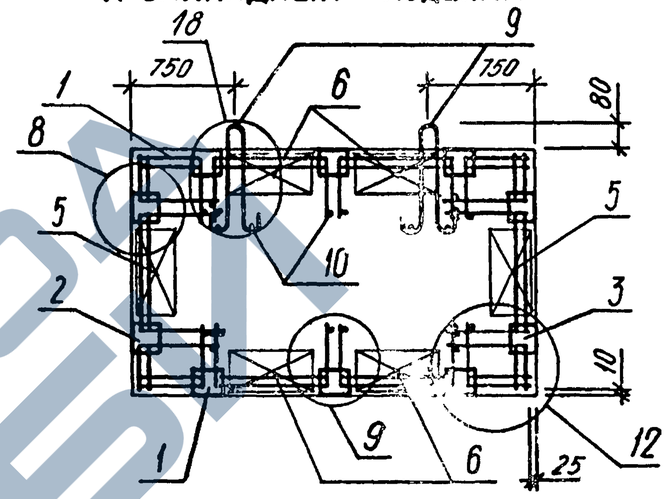

4-4

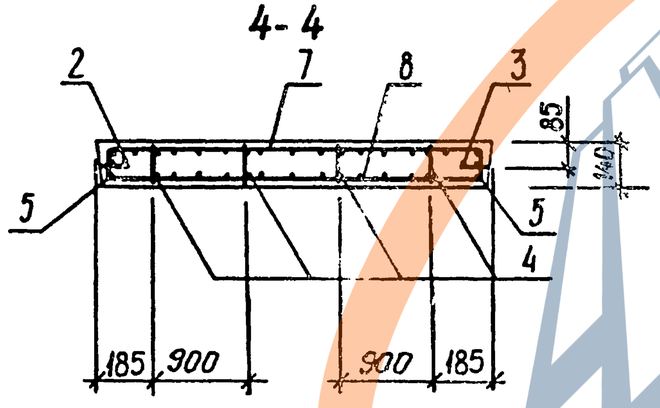

Киев ЗНИИЭП ТПП КОРГ

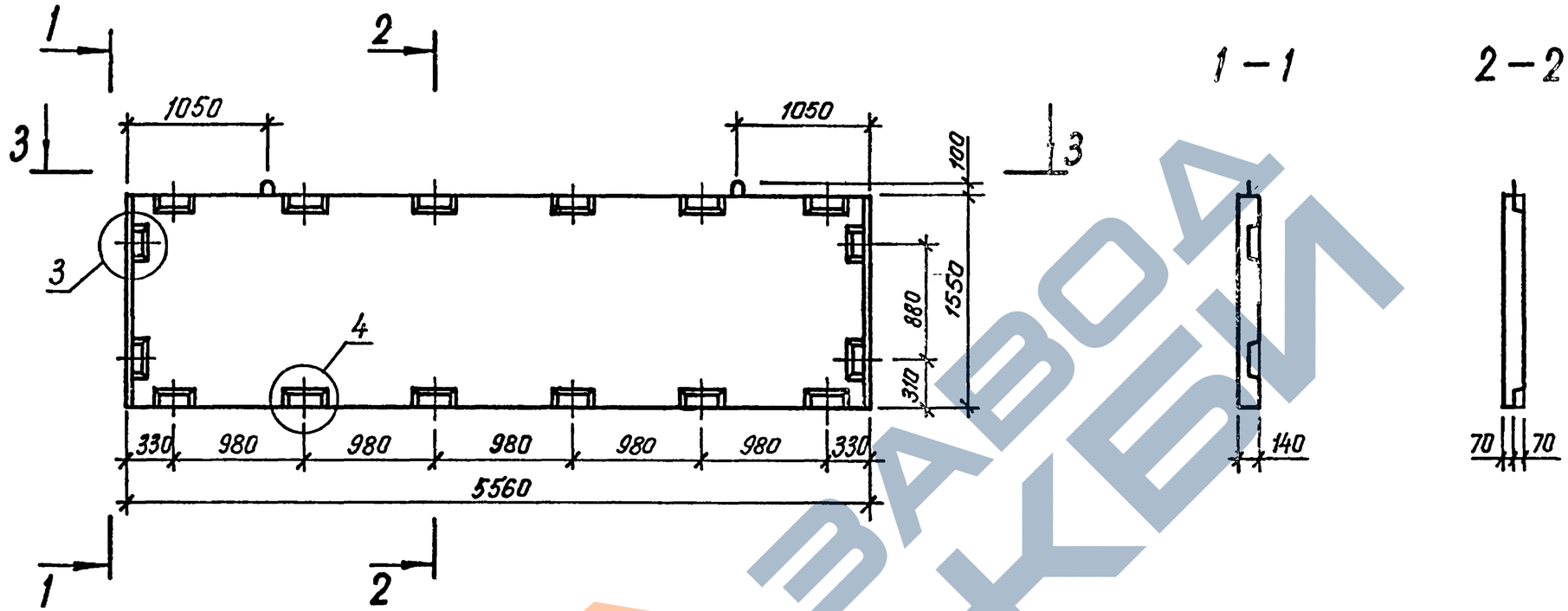

1 – 1

2 – 2

3 – 3

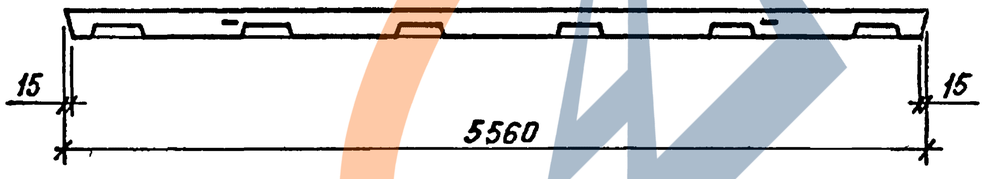

120
9156/2

				1.020.1-3ПВ.4-3 27СБ		
				ДИАФРАГМА ЖЕСТКОСТИ Д 56.16-ПВ СБОРОЧНЫЙ ЧЕРТЕЖ	СТАДИЯ	МАССА	МАСШТАБ
					Р	3,04	
					ЛИСТ 1	ЛИСТОВ 2	
НАЧ ОТД	Шебченко				ГОСГРАЖДАНСТРОЙ КиевЗНИИЭП		
Н.КОНТР	Ребров						
ГЛ.СПЕЦ	Ничипоренко						
ПРОВЕРИЛ	Ничипоренко						
РАЗРАБ.	Литвиненко						

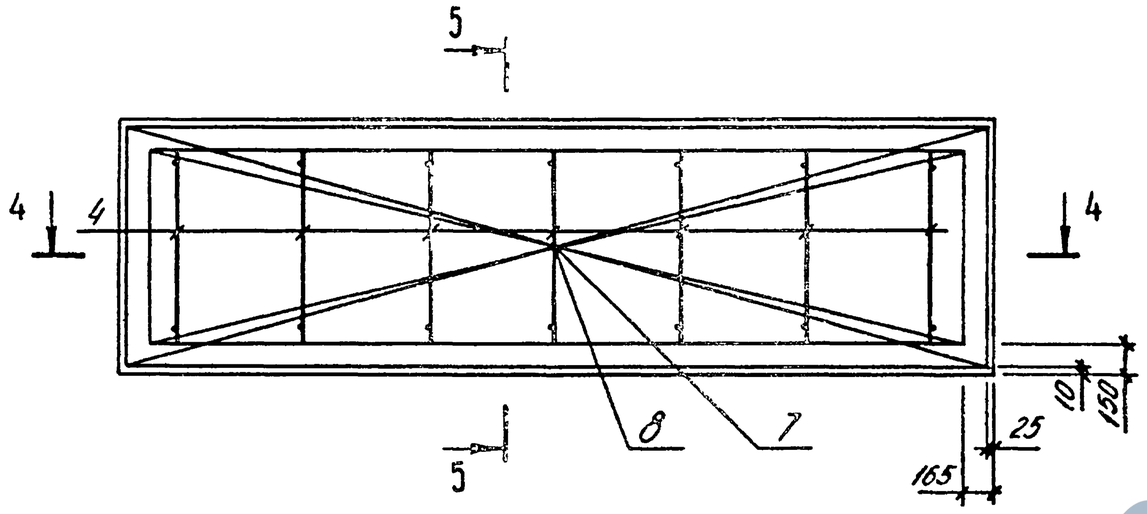

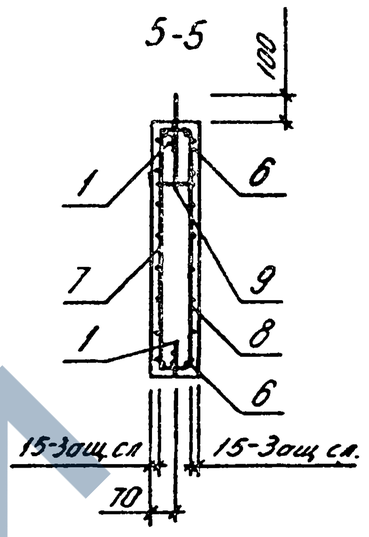

4-4

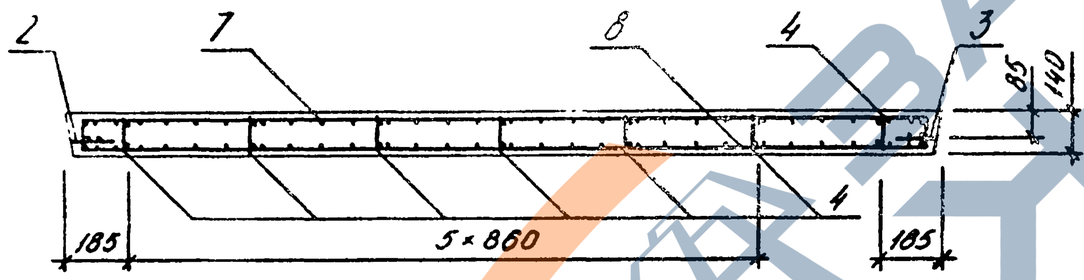

Размещение петель и закладных изделий

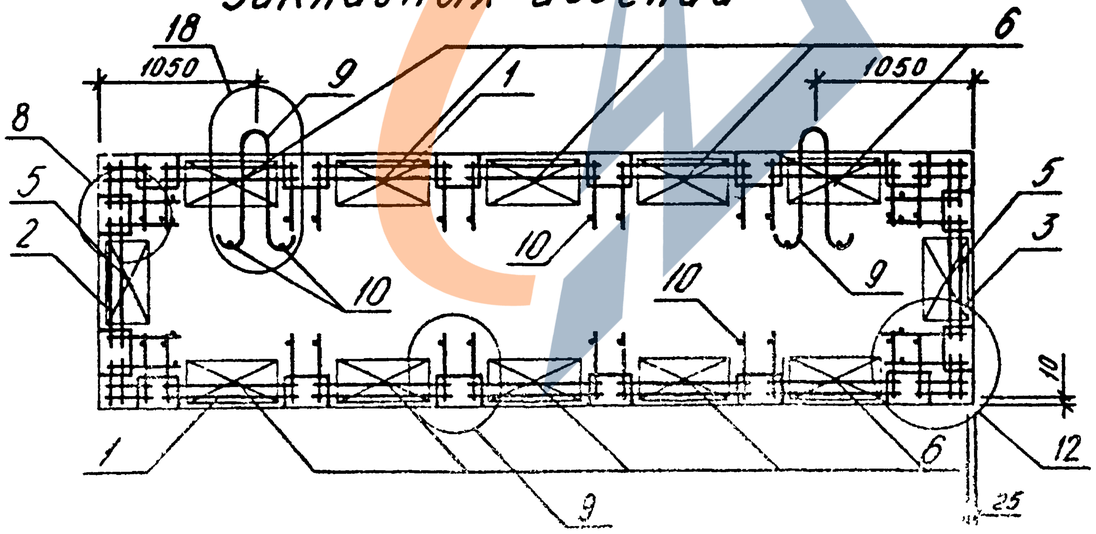

121
9156/2

1.020.1-3ПВ.4-3 27 СБ

Лист 2

ФОРМАТ	ЗОНА	ПОЗ	ОБОЗНАЧЕНИЕ	НАИМЕНОВАНИЕ	КОЛ.	ПРИМЕЧАНИЕ
				ДОКУМЕНТАЦИЯ		
А3			1.020.1-3ПВ.4-3 28СБ	СБОРОЧНЫЙ ЧЕРТЕЖ		
А3			1.020.1-3ПВ.4-3 00Д1	УЗЛЫ		
А3			1.020.1-3ПВ.4-3 00РС	ВЕДОМОСТЬ РАСХОДА СТАЛИ НА ЭЛЕМЕНТ		
А4			1.020.1-3ПВ.4-3 00ТО	ТЕХНИЧЕСКОЕ ОПИСАНИЕ		
				СБОРОЧНЫЕ ЕДИНИЦЫ		
				КАРКАС УКРУПН. СБОРКИ		
А4		1	1.020.1-3ПВ.4-4 01-01	СМН2	2	
А4		2	1.020.1-3ПВ.4-4 04	СМН8	1	
А4		3	1.020.1-3ПВ.4-4 08	СМН16	1	
А4		4	1.020.1-3ПВ.4-4 08-01	СМН17	1	
				КАРКАС ПЛОСКИЙ		
А4		5	1.020.1-3ПВ.4-4 14	КР24	2	
А4		6	1.020.1-3ПВ.4-4 15	КР32	4	
А4		7	1.020.1-3ПВ.4-4 22	КР95	2	
А4		8	1.020.1-3ПВ.4-4 26	КР117	1	
А4		9	1.020.1-3ПВ.4-4 27-03	КР123	2	
				СЕТКА		
А4		10	1.020.1-3ПВ.4-4 38-04	С65	2	
А4		11	1.020.1-3ПВ.4-4 38-06	С67	2	
А4		12	1.020.1-3ПВ.4-4 47	С112	1	
А4		13	1.020.1-3ПВ.4-4 48	С113	1	
				ДЕТАЛИ		
				ПЕТЛЯ СТРОПОВОЧНАЯ		
А4		14	1.020.1-3ПВ.4-4 52	ПСВ1	2	
				СТ. ОТД. ГОСТ 5781-82*		
БЧ		15	25.013.1530	Ф25 А-Ш L=1530	4	5.90КГ
БЧ		16	6.013.130	Ф6 А-Ш L=130	22	0.03КГ
				МАТЕРИАЛЫ		
				БЕТОН ТЯЖЕЛЫЙ М300		0.40М3

1.020.1-3ПВ.4-3 28

НАЧ ОТД	Шевченко	
Н.КОНТР	Ребров	
ГЛ.СПЕЦ.	Ничипоренко	
ПРОВЕРИЛ	Ничипоренко	
РАЗРАБ.	Пинчук	

ДИАФРАГМА ЖЕСТКОСТИ
ДП 26.16-ПВ

СТАДИЯ	ЛИСТ	ЛИСТОВ
Р		1

ГОСГРАЖДАНСТРОЙ
КиевЗНИИЭП

ФОРМАТ А4

Федько

ОПЕРАТОР ТЛП КОРТ

ЭПВЦ КиевЗНИИЭП

ФОРМАТ	ЗОНА	ПОЗ	ОБОЗНАЧЕНИЕ	НАИМЕНОВАНИЕ	КОЛ	ПРИМЕЧАНИЕ
				ДОКУМЕНТАЦИЯ		
А3			1.020.1-3ПВ.4-3 29СБ	СБОРОЧНЫЙ ЧЕРТЕЖ		
А3			1.020.1-3ПВ.4-3 00Д1	УЗЛЫ		
А3			1.020.1-3ПВ.4-3 00РС	ВЕДОМОСТЬ РАСХОДА СТАЛИ НА ЭЛЕМЕНТ		
А4			1.020.1-3ПВ.4-3 00ТО	ТЕХНИЧЕСКОЕ ОПИСАНИЕ		
				СБОРОЧНЫЕ ЕДИНИЦЫ		
				КАРКАС УКРУПН. СБОРКИ		
А4		1	1.020.1-3ПВ.4-4 03-02	СМН7	2	
А4		2	1.020.1-3ПВ.4-4 07	СМН15	1	
А4		3	1.020.1-3ПВ.4-4 08	СМН16	1	
А4		4	1.020.1-3ПВ.4-4 08-01	СМН17	1	
				КАРКАС ПЛОСКИЙ		
А4		5	1.020.1-3ПВ.4-4 14	КР24	6	
А4		6	1.020.1-3ПВ.4-4 15	КР32	4	
А4		7	1.020.1-3ПВ.4-4 22	КР95	2	
А4		8	1.020.1-3ПВ.4-4 26	КР117	1	
А4		9	1.020.1-3ПВ.4-4 27-03	КР123	4	
А4		10	1.020.1-3ПВ.4-4 27-02	КР122	5	
				СЕТКА		
А4		11	1.020.1-3ПВ.4-4 38-05	С66	2	
А4		12	1.020.1-3ПВ.4-4 43	С68	2	
А4		13	1.020.1-3ПВ.4-4 47	С112	1	
А4		14	1.020.1-3ПВ.4-4 48	С113	1	
				ДЕТАЛИ		
				ПЕТЛЯ СТРОПОВОЧНАЯ		
А4		15	1.020.1-3ПВ.4-4 52-03	ПСВ4	2	
				СТ. ОТД. ГОСТ 5781-82*		
БЧ		16	25.013.1530	Ф25 А-Ш L=1530	4	5.90КГ
БЧ		17	6.013.130	Ф6 А-Ш L=130	36	0.03КГ
				МАТЕРИАЛЫ		
				БЕТОН ТЯЖЕЛЫЙ М300		1.03М3

122
915

ВЗАМ.ИНВ №

ПОДПИСЬ И ДАТА

ИНВ № ПОДЛ

1.020.1-3ПВ.4-3 29

НАЧ ОТД	Шевченко	
Н.КОНТР	Ребров	
ГЛ.СПЕЦ.	Ничипоренко	
ПРОВЕРИЛ	Ничипоренко	
РАЗРАБ.	Пинчук	

ДИАФРАГМА ЖЕСТКОСТИ
ДП 56.16-ПВ

СТАДИЯ	ЛИСТ	ЛИСТОВ
Р		1

ГОСГРАЖДАНСТРОЙ
КиевЗНИИЭП

ФОРМАТ А4

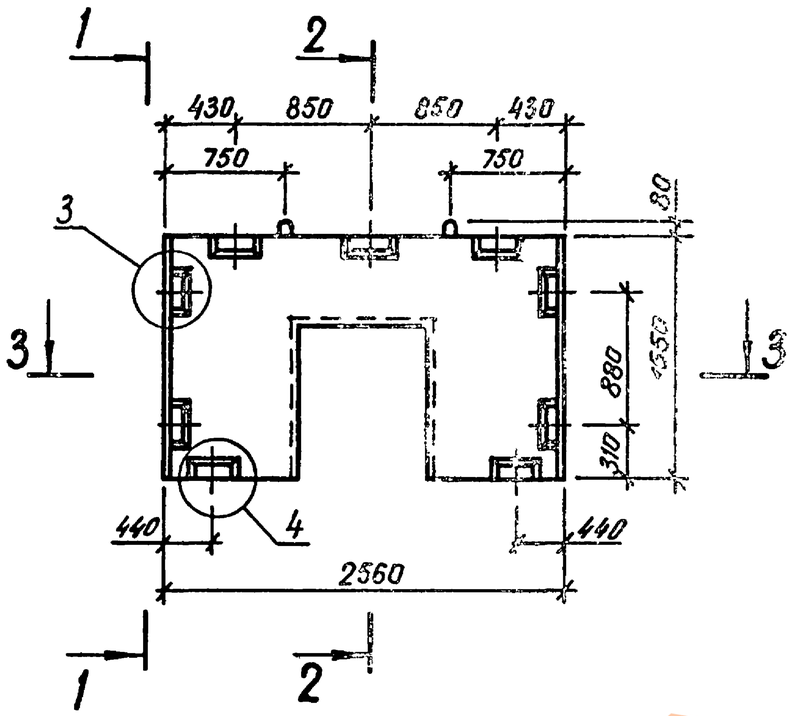

1 – 1

2 – 2

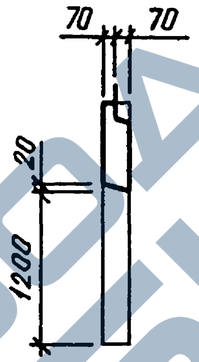

3 – 3

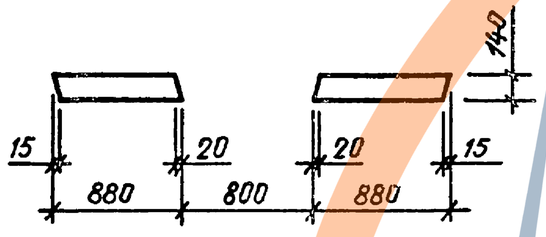

ЭПВЦ Киев ЗНИИЭП

ОПЕРАТОР ТПП КОРТ

Федько

ИНВ.№ ОДЛ

ВЗАМ ИНВ.№

ПОДПИСЬ И ДАТА

123
9156/

НАЧ ОТД	Шевченко		
Н КОНТР	Ребров		
ГЛ СПЕЦ	Ничипоренко		
ПРОВЕРИЛ	Ничипоренко		
РАЗРАБ.	Литвиненко		

1.020.1-3ПВ.4-3 28СБ

ДИАФРАГМА ЖЕСТКОСТИ
ДП 26.16-ПВ
СБОРОЧНЫЙ ЧЕРТЕЖ

СТАДИЯ	МАССА	МАСШТ
Р	I, II	
ЛИСТ 1	ЛИСТОВ 2	

ГОСГРАЖДАНСТРОЙ
КиевЗНИИЭП

ФОРМАТ А1

Размещение петель и закладных изделий

5-5

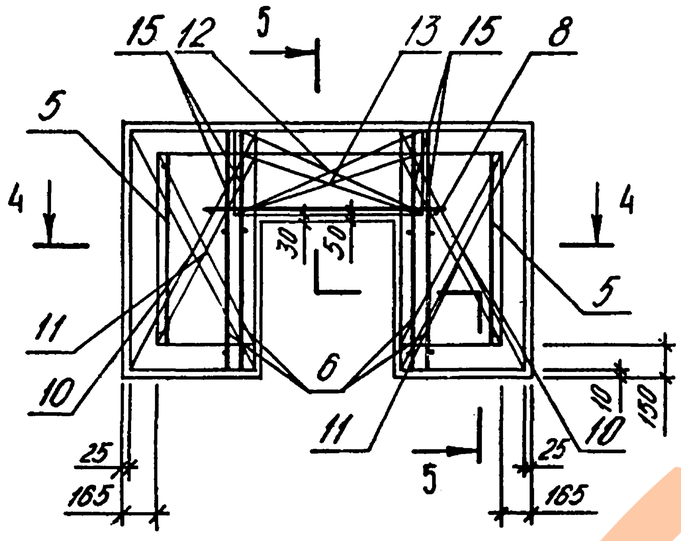

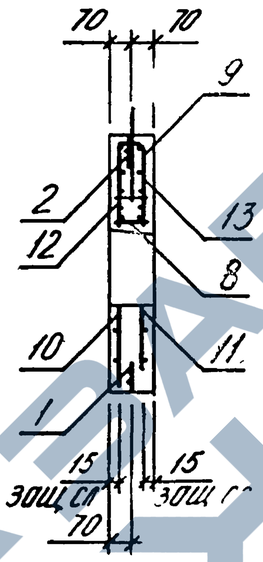

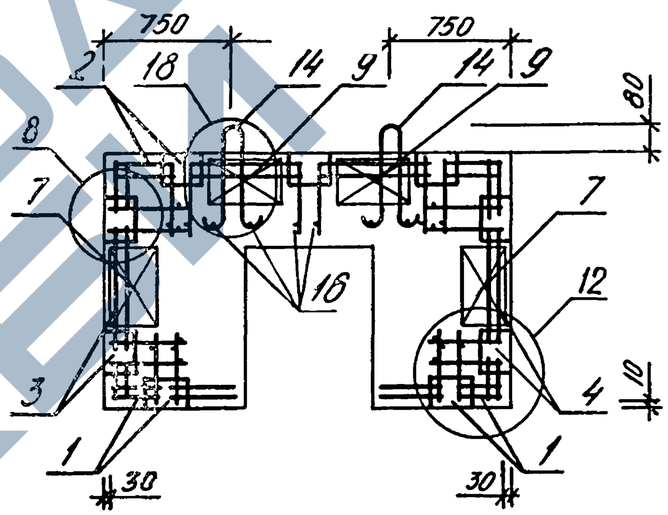

4-4

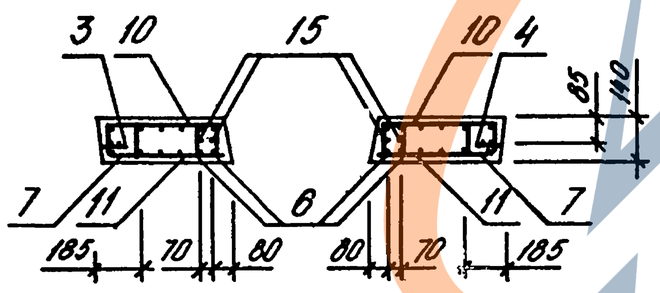

Киев ЗНИИЭП ТЛП КОРТ

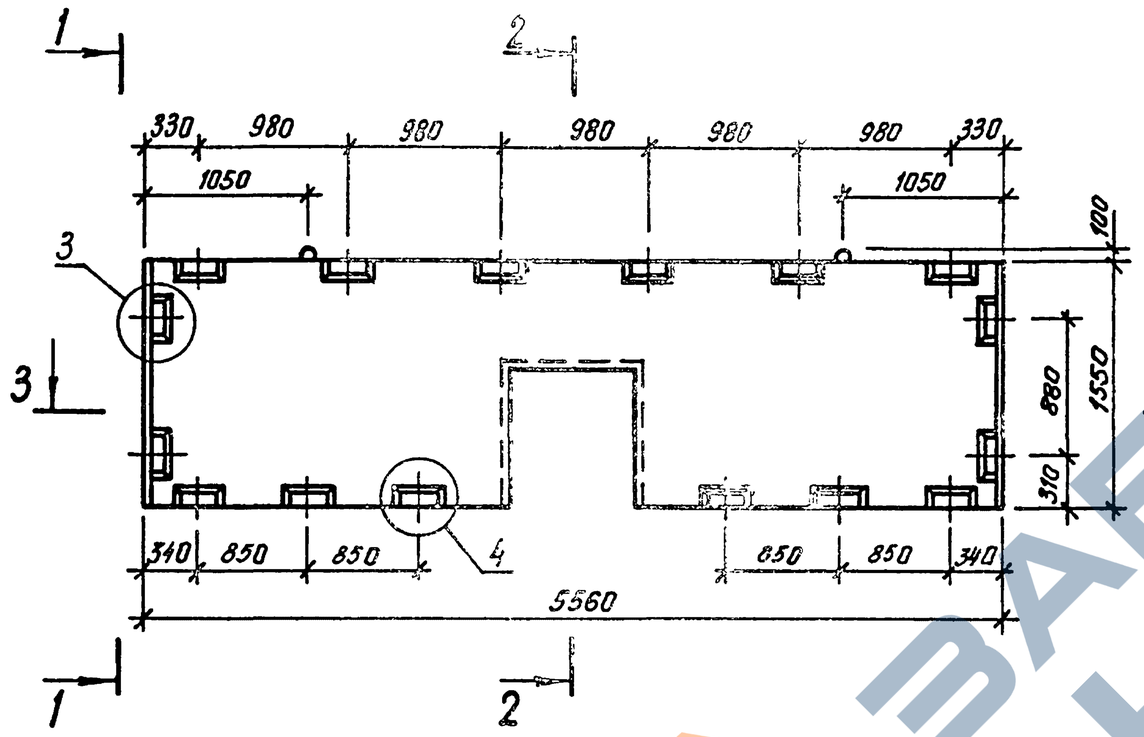

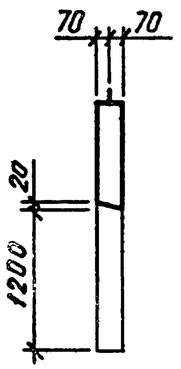

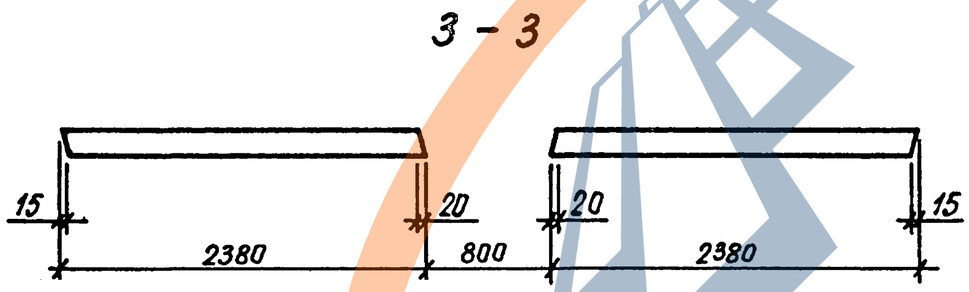

125
9156/2

			1.020.1-3ПВ.4-3 29СБ
			ДИАФРАГМА ЖЕСТКОСТИ ДП 56.16-ПВ СБОРОЧНЫЙ ЧЕРТЕЖ
НАЧ ОТД	Шевченко		
Н КОНТР	Ребров		
ГЛ СПЕЦ	Ничипоренко		
ПРОВЕРИЛ	Ничипоренко		
РАЗРАБ	Луг ченко		

СТАДИЯ	МАССА	МАСШТАБ
Р	2,74	
ЛИСТ 1	ЛИСТОВ	

ГОСГРАЖДАНСТРОЙ
КиевЗНИИЭП

ФОРМАТ А3

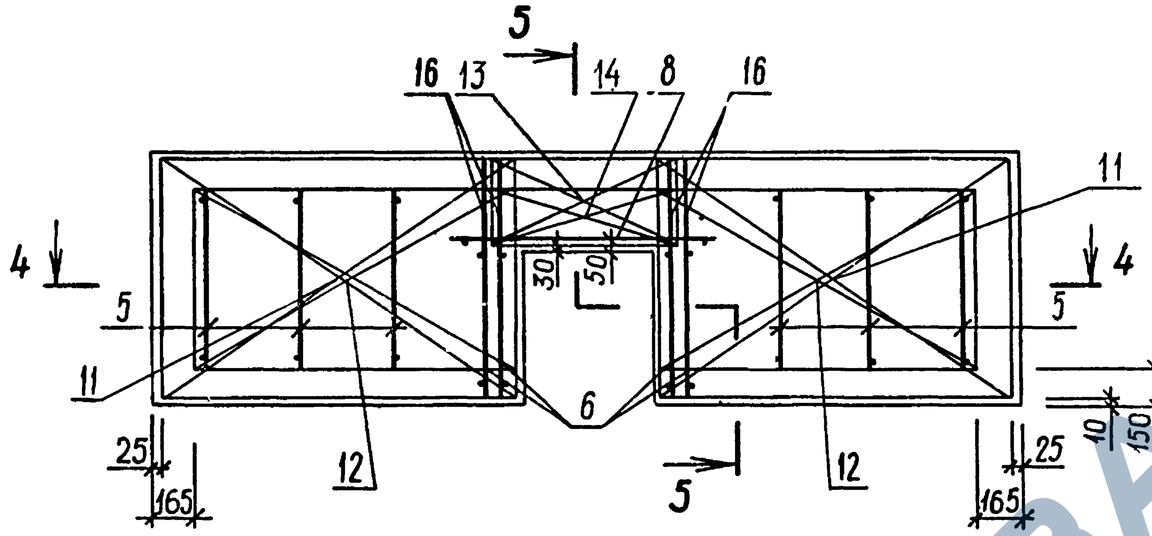

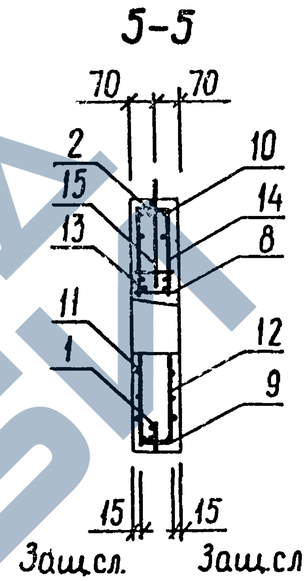

Размещение петель и закладных изделий

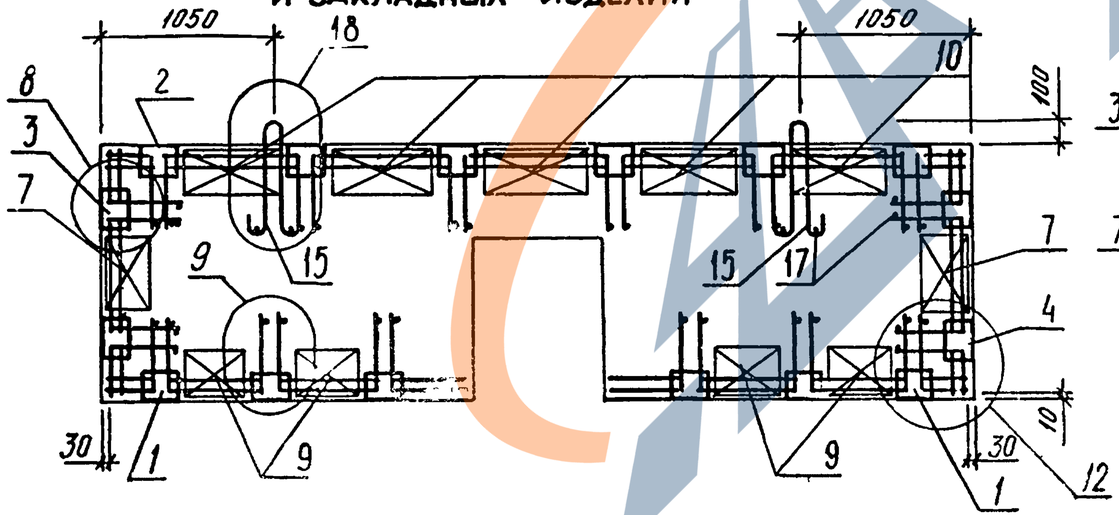

4-4

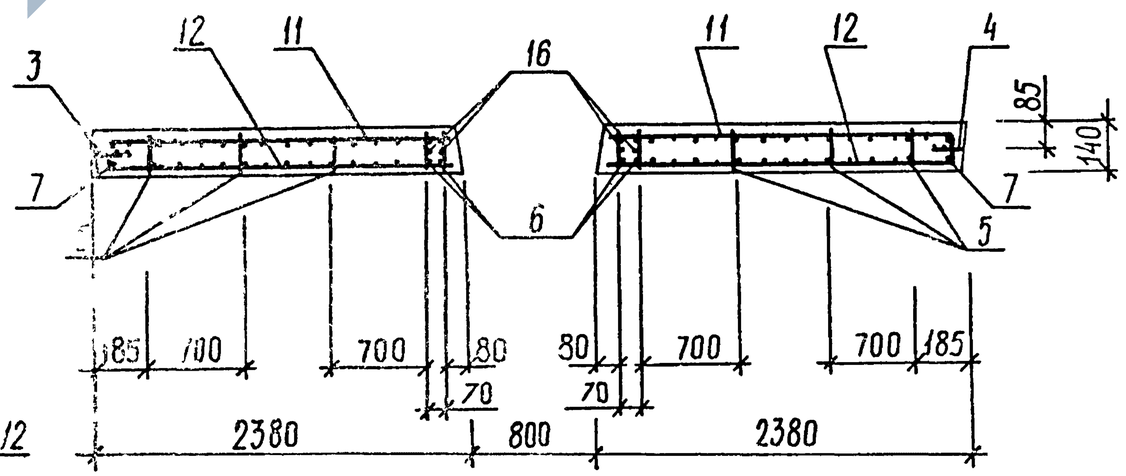

126
9.56/2

ФОРМАТ	ЗОНА	ПОЗ	ОБОЗНАЧЕНИЕ	НАИМЕНОВАНИЕ	КОЛ	ПРИМЕЧАНИЕ
				ДОКУМЕНТАЦИЯ		
А3			1.020.1-3ПВ.4-3 30СБ	СБОРОЧНЫЙ ЧЕРТЕЖ		
А3			1.020.1-3ПВ.4-3 00Д1	УЗЛЫ		
А3			1.020.1-3ПВ.4-3 00РС	ВЕДОМОСТЬ РАСХОДА СТАЛИ НА ЭЛЕМЕНТ		
А4			1.020.1-3ПВ.4-3 00ТО	ТЕХНИЧЕСКОЕ ОПИСАНИЕ		
				СБОРОЧНЫЕ ЕДИНИЦЫ		
				КАРКАС УКРУПН. СБОРКИ		
А4	1		1.020.1-3ПВ.4-4 01-02	СМН3	2	
А4	2		1.020.1-3ПВ.4-4 09	СМН18	1	
А4	3		1.020.1-3ПВ.4-4 09-01	СМН19	1	
				КАРКАС ПЛОСКИЙ		
А4	4		1.020.1-3ПВ.4-4 14-05	КР29	2	
А4	5		1.020.1-3ПВ.4-4 22-02	КР97	6	
А4	6		1.020.1-3ПВ.4-4 22-03	КР98	4	
				СЕТКА		
А4	7		1.020.1-3ПВ.4-4 38-07	С69	1	
А4	8		1.020.1-3ПВ.4-4 44	С73	1	
				ДЕТАЛИ		
				ПЕТЛЯ СТРОПОВОЧНАЯ		
А4	9		1.020.1-3ПВ.4-4 52	ПСВ1	2	
				СТ. ОТД. ГОСТ 5781-82*		
ВЧ	10		6.013.130	Ф6 А-III L=130	24	0.03КГ
				МАТЕРИАЛЫ		
				БЕТОН ТЯЖЕЛЫЙ М300	0.45М3	

ТЛП КОРТ

КиевЗНИИЭП

НАЧ.ОТД.	Шевченко		
Н.КОНТР.	Ребров		
ГЛ.СПЕЦ.	Ничипоренко		
ПРОВЕРИЛ	Ничипоренко		
РАЗРАБ.	Пинчук		

1.020.1-3ПВ.4-3 30

ДИАФРАГМА ЖЕСТКОСТИ
Д 12.29-ПВ

СТАДИЯ	ЛИСТ	ЛИСТОВ
Р		1

ГОССТРОЙ КиевЗНИИЭП

ФОРМАТ А1

ФОРМАТ	ЗОНА	ПОЗ	ОБОЗНАЧЕНИЕ	НАИМЕНОВАНИЕ	КОЛ	ПРИМЕЧАНИЕ
				ДОКУМЕНТАЦИЯ		
А3			1.020.1-3ПВ.4-3 31СБ	СБОРОЧНЫЙ ЧЕРТЕЖ		
А3			1.020.1-3ПВ.4-3 00Д1	УЗЛЫ		
А3			1.020.1-3ПВ.4-3 00РС	ВЕДОМОСТЬ РАСХОДА СТАЛИ НА ЭЛЕМЕНТ		
А4			1.020.1-3ПВ.4-3 00ТО	ТЕХНИЧЕСКОЕ ОПИСАНИЕ		
				СБОРОЧНЫЕ ЕДИНИЦЫ		
				КАРКАС УКРУПН. СБОРКИ		
А4	1		1.020.1-3ПВ.4-4 04	СМН8	2	
А4	2		1.020.1-3ПВ.4-4 09	СМН18	1	
А4	3		1.020.1-3ПВ.4-4 09-01	СМН19	1	
				КАРКАС ПЛОСКИЙ		
А4	4		1.020.1-3ПВ.4-4 14-05	КР29	4	
А4	5		1.020.1-3ПВ.4-4 22-02	КР97	6	
А4	6		1.020.1-3ПВ.4-4 22-03	КР123	4	
				СЕТКА		
А4	7		1.020.1-3ПВ.4-4 38-08	С70	1	
А4	8		1.020.1-3ПВ.4-4 44-01	С74	1	
				ДЕТАЛИ		
				ПЕТЛЯ СТРОПОВОЧНАЯ		
А4	9		1.020.1-3ПВ.4-4 52-03	ПСВ4	2	
				СТ. ОТД. ГОСТ 5781-82*		
ВЧ	10		6.013.130	Ф6 А-III L=130	32	0.03КГ
				МАТЕРИАЛЫ		
				БЕТОН ТЯЖЕЛЫЙ М300	0.99М3	

ЭПВЦ КиевЗНИИЭП

ОПЕРАТОР ТЛП КОРТ

Федько

ВЗАМ.ИНВ №

ПОДПИСЬ И ДАТА

ИНВ.№ ПОДЛ

НАЧ.ОТД.	Шевченко		
Н.КОНТР.	Ребров		
ГЛ.СПЕЦ.	Ничипоренко		
ПРОВЕРИЛ	Ничипоренко		
РАЗРАБ.	Пинчук		

1.020.1-3ПВ.4-3 31

ДИАФРАГМА ЖЕСТКОСТИ
Д 26.29-ПВ

СТАДИЯ	ЛИСТ	ЛИСТОВ
Р		1

ГОССТРОЙ КиевЗНИИЭП

197
9156/2

ФОРМАТ А1

ЗАВОД ЖБИ

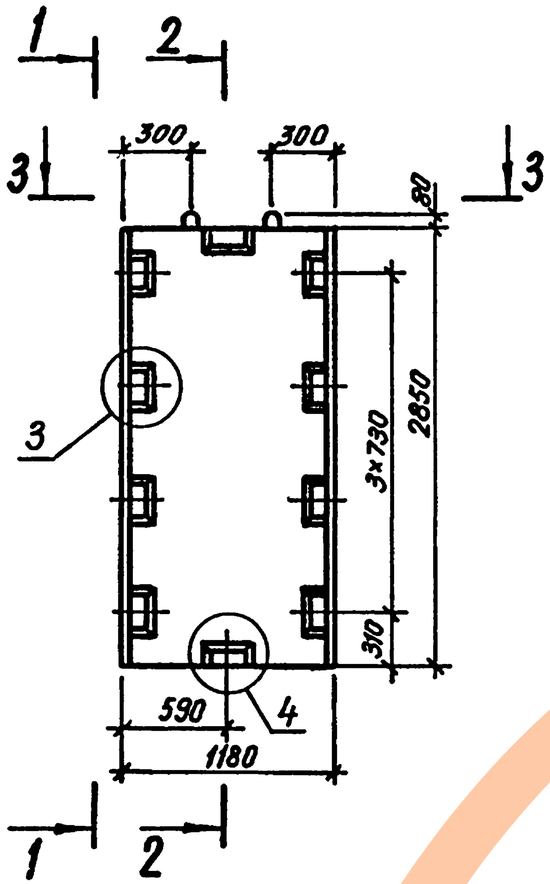

3 – 3

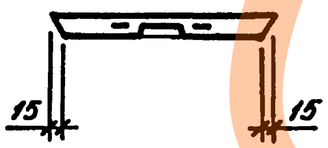

1 – 1

2 – 2

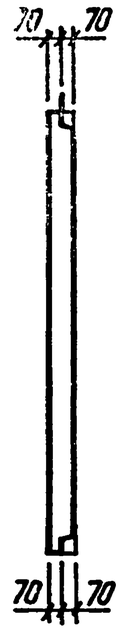

128
3156,2

				1.020.1-3ПВ.4-3 30СБ		
				ДИАФРАГМА ЖЕСТКОСТИ Д 12.29-ПВ СБОРОЧНЫЙ ЧЕРТЕЖ	СТАДИЯ	МАССА	МАСШТАБ
					Р	1,18	
					ЛИСТ 1	ЛИСТ 2	
НАЧОТД	Шевченко				ГОСГРАЖ		
НКОНТР	Ребров				КиевЗ		
ГЛСПЕЦ	Ничипоренко						
ПРОВЕРИЛ	Ничипоренко						
РАЗРАБ	Литвиненко						

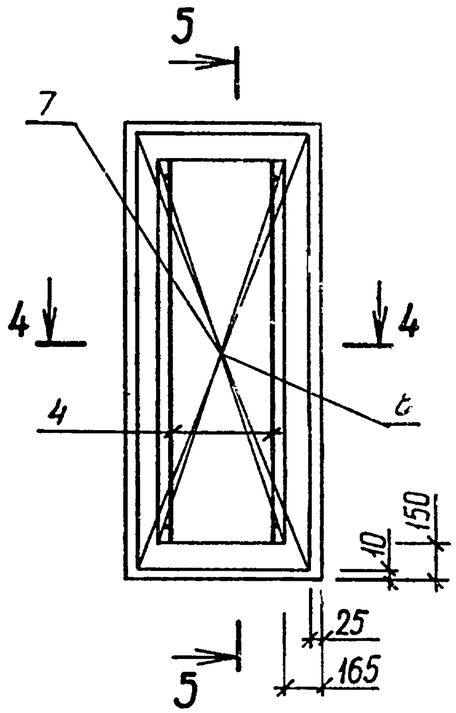

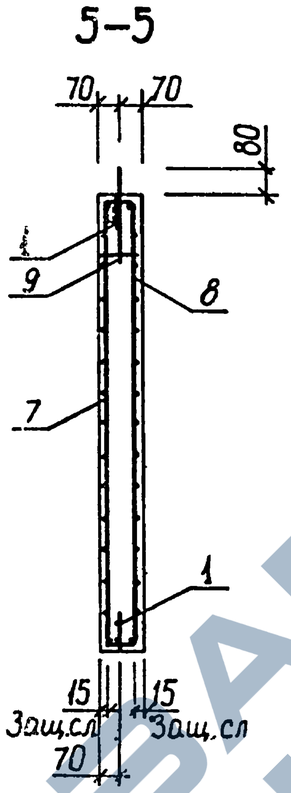

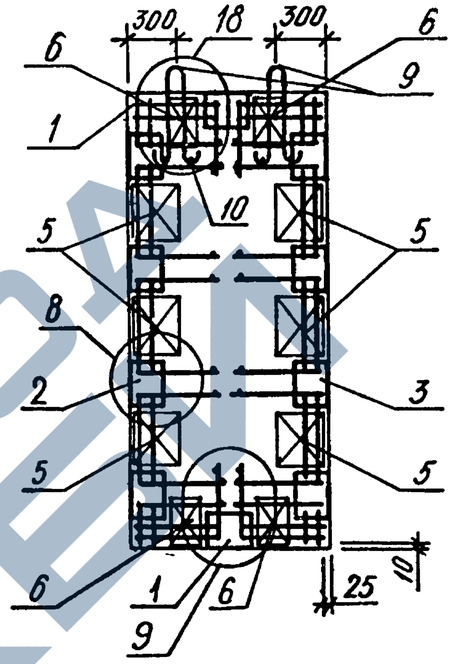

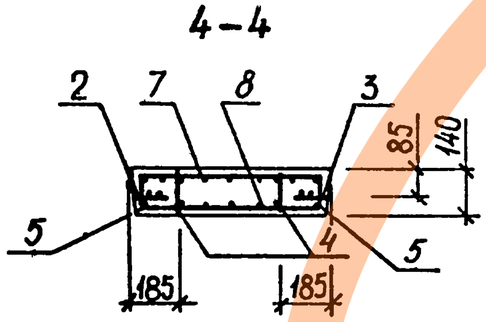

ЗАВОД ЖБИ

ФОРМАТ А3

КиевЗНИИЭП | ТЛП КОРТ

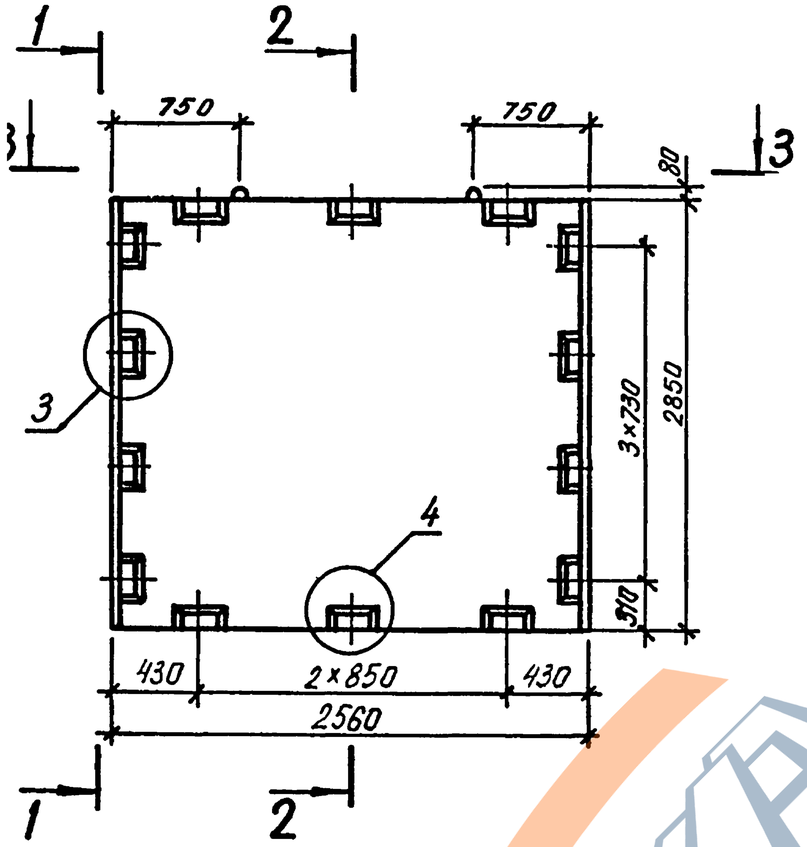

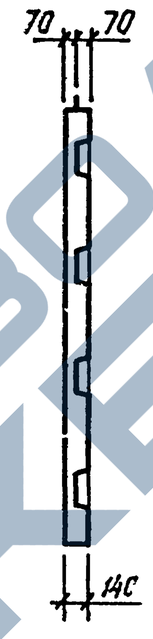

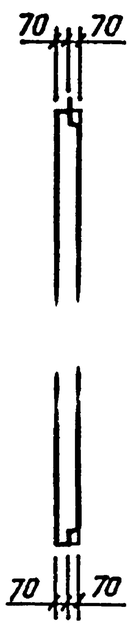

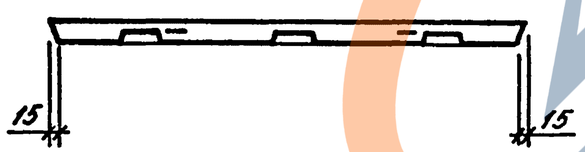

130
С15-12

			1.020.1-3ПВ.4-3 31СБ
			ДИАФРАГМА ЖЕСТКОСТИ Д-26.29-ПВ СБОРОЧНЫЙ ЧЕРТЕЖ
НАЧ ОТД	Шевченко		
Н КОНТР	Ребров		
ГЛ СПЕЦ	Ничипоренко		
ПРОВЕРИЛ	Ничипоренко		
РАЗРАБ	Литвиненко		

СТАДИЯ	МАССА	МАСШТАБ
Р	2,57	
ЛИСТ 1	ЛИСТОВ 2	

ГОСГРАЖДАНСТРОЙ
КиевЗНИИЭП

ФОРМАТ А3

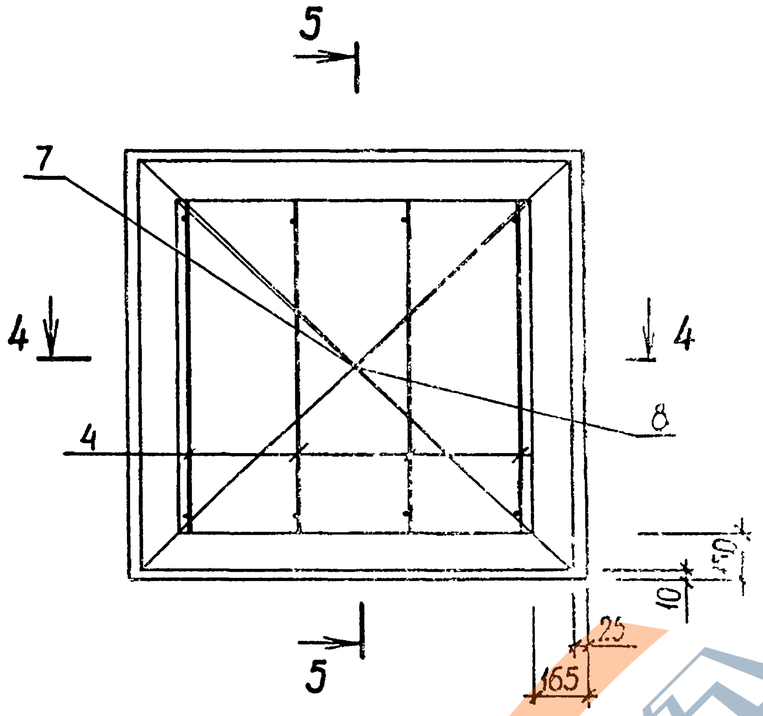

5 – 5

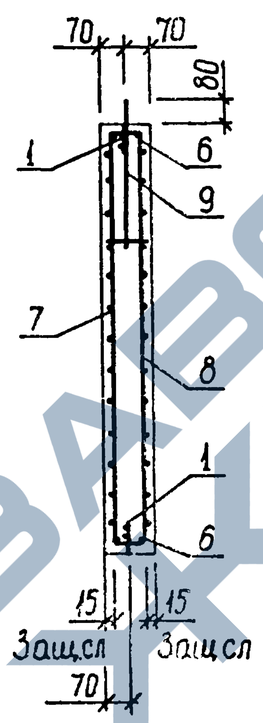

Размещение петель
и закладных изделий

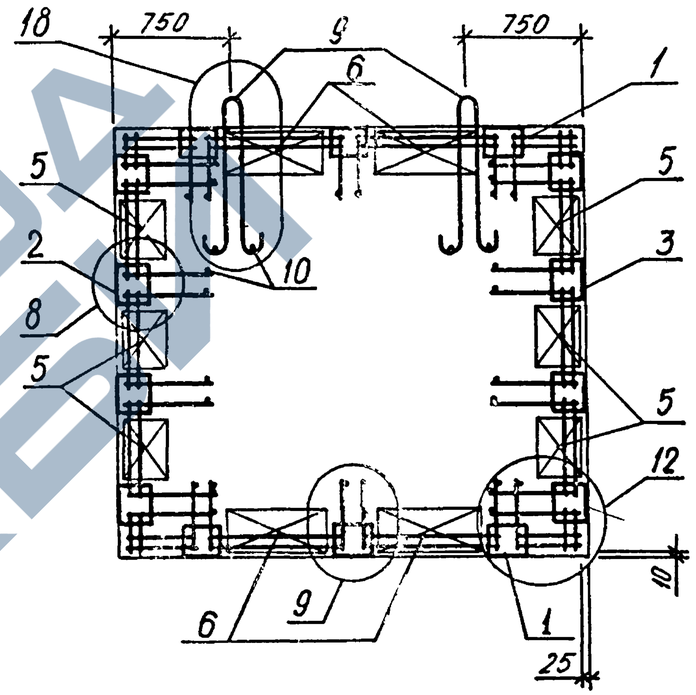

4 – 4

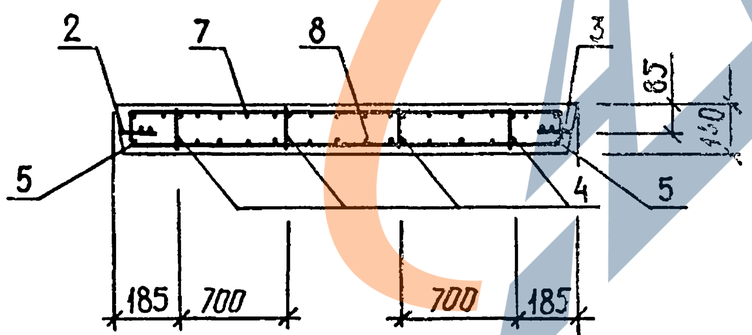

131
9156/2

1.020.1 – 3ПВ.4 – 3 31 СБ

ЛИСТ 2

ФОРМАТ А3

ТПП КОРТ

КиевЗНИИЭП

ФОРМАТ	ЗОНА	ПОЗ	ОБОЗНАЧЕНИЕ	НАИМЕНОВАНИЕ	КОЛ	ПРИМЕЧАНИЕ
				ДОКУМЕНТАЦИЯ		
А3			1.020.1-3ПВ.4-3 32СБ	СБОРОЧНЫЙ ЧЕРТЕЖ		
А3			1.020.1-3ПВ.4-3 00Д1	УЗЛЫ		
А3			1.020.1-3ПВ.4-3 00РС	ВЕДОМОСТЬ РАСХОДА СТАЛИ НА ЭЛЕМЕНТ		
А4			1.020.1-3ПВ.4-3 00ТО	ТЕХНИЧЕСКОЕ ОПИСАНИЕ		
				СБОРОЧНЫЕ ЕДИНИЦЫ		
				КАРКАС УКРУПН. СБОРКИ		
А4	1		1.020.1-3ПВ.4-4 04-01	СМН9	2	
А4	2		1.020.1-3ПВ.4-4 09	СМН18	1	
А4	3		1.020.1-3ПВ.4-4 09-01	СМН19	1	
				КАРКАС ПЛОСКИЙ		
А4	4		1.020.1-3ПВ.4-4 14-05	КР29	4	
А4	5		1.020.1-3ПВ.4-4 22-02	КР97	6	
А4	6		1.020.1-3ПВ.4-4 27	КР120	4	
				СЕТКА		
А4	7		1.020.1-3ПВ.4-4 38-09	С71	1	
А4	8		1.020.1-3ПВ.4-4 44-02	С75	1	
				ДЕТАЛИ		
				ПЕТЛЯ СТРОПОВОЧНАЯ		
А4	9		1.020.1-3ПВ.4-4 52-03	ПСВ4	2	
				СТ. ОТД. ГОСТ 5781-82*		
БЧ	10		6.013.130	Ф6 А-III L=130	32	0.03КГ
				МАТЕРИАЛЫ		
				БЕТОН ТЯЖЕЛЫЙ М300	1.16М3	

	1.020.1-3ПВ.4-3 32		
НАЧ.ОТД.	Шевченко	ДИАФРАГМА ЖЕСТКОСТИ Д 30.29-ПВ	СТАДИЯ: Р; ЛИСТ: ; ЛИСТОВ: 1
Н.КОНТР.	Ребров		ГОСГРАЖДАНСТРОЙ КиевЗНИИЭП
ГЛ.СПЕЦ.	Ничипоренко		
ПРОВЕРИЛ	Ничипоренко		
РАЗРАБ.	Пинчук		

ФОРМАТ А4

ЭПВЦ КиевЗНИИЭП
ОПЕРАТОР ТЛП КОРТ
Федько

ФОРМАТ	ЗОНА	ПОЗ	ОБОЗНАЧЕНИЕ	НАИМЕНОВАНИЕ	КОЛ	ПРИМЕЧАНИЕ
				ДОКУМЕНТАЦИЯ		
А3			1.020.1-3ПВ.4-3 33СБ	СБОРОЧНЫЙ ЧЕРТЕЖ		
А3			1.020.1-3ПВ.4-3 00Д1	УЗЛЫ		
А3			1.020.1-3ПВ.4-3 00РС	ВЕДОМОСТЬ РАСХОДА СТАЛИ НА ЭЛЕМЕНТ		
А4			1.020.1-3ПВ.4-3 00ТО	ТЕХНИЧЕСКОЕ ОПИСАНИЕ		
				СБОРОЧНЫЕ ЕДИНИЦЫ		
				КАРКАС УКРУПН. СБОРКИ		
А4	1		1.020.1-3ПВ.4-4 07	СМН15	2	
А4	2		1.020.1-3ПВ.4-4 09	СМН18	1	
А4	3		1.020.1-3ПВ.4-4 09-01	СМН19	1	
				КАРКАС ПЛОСКИЙ		
А4	4		1.020.1-3ПВ.4-4 14-05	КР29	7	
А4	5		1.020.1-3ПВ.4-4 22-02	КР97	6	
А4	6		1.020.1-3ПВ.4-4 27-01	КР121	10	
				СЕТКА		
А4	7		1.020.1-3ПВ.4-4 38-10	С72	1	
А4	8		1.020.1-3ПВ.4-4 44-03	С76	1	
				ДЕТАЛИ		
				ПЕТЛЯ СТРОПОВОЧНАЯ		
А4	9		1.020.1-3ПВ.4-4 52-06	ПСВ7	2	
				СТ. ОТД. ГОСТ 5781-82*		
БЧ	10		6.013.130	Ф6 А-III L=130	44	0.03КГ
				МАТЕРИАЛЫ		
				БЕТОН ТЯЖЕЛЫЙ М300	2.17М3	

132
9156/2

	1.020.1-3ПВ.4-3 33		
НАЧ.ОТД.	Шевченко	ДИАФРАГМА ЖЕСТКОСТИ Д 56.29-ПВ	СТАДИЯ: Р; ЛИСТ: ; ЛИСТОВ: 1
Н.КОНТР.	Ребров		ГОСГРАЖДАНСТРОЙ КиевЗНИИЭП
ГЛ.СПЕЦ.	Ничипоренко		
ПРОВЕРИЛ	Ничипоренко		
РАЗРАБ.	Пинчук		

ФОРМАТ А4

ВЗАМ.ИНВ.№ | ПОДПИСЬ И ДАТА | ИНВ.№ ПОДЛ

ЗАВОД ЖБИ

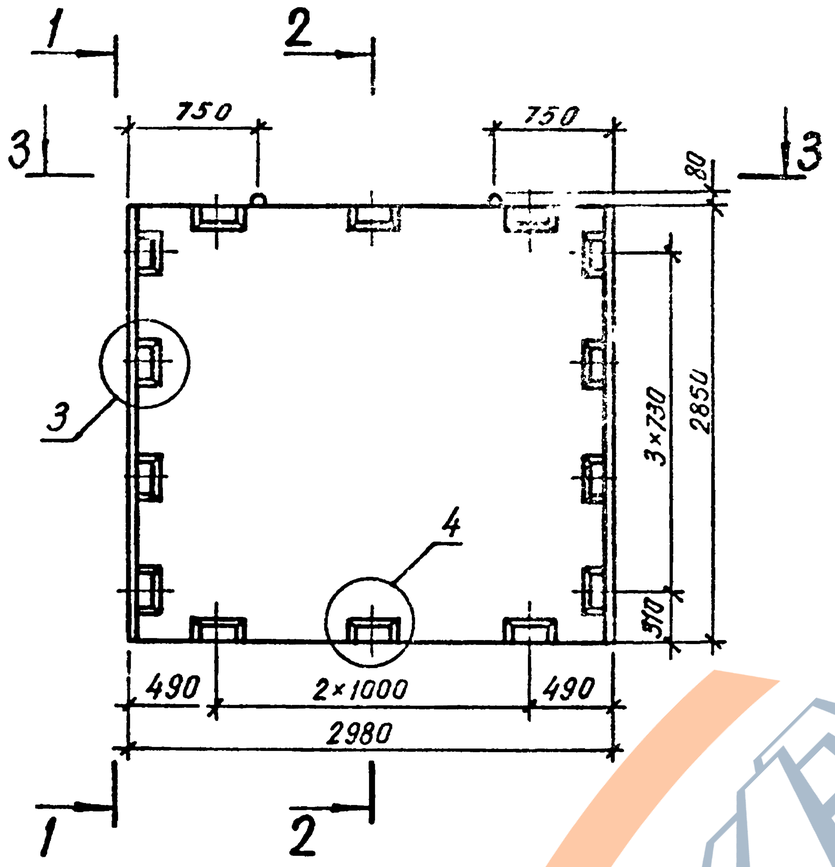

3 – 3

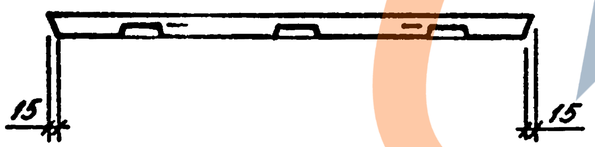

1 – 1

2 – 2

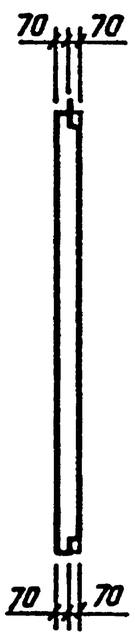

133
9156/2

				1.020.1-3ПВ.4-3 32СБ		
				ДИАФРАГМА ЖЕСТКОСТИ Д 30.29-ПВ СБОРОЧНЫЙ ЧЕРТЕЖ	СТАДИЯ	МАССА	МАСШТАБ
					Р	2,99	
					ЛИСТ 1	ЛИСТОВ 2	
НАЧОТД	Шевченко				ГОСГРАЖДАНСТРОЙ КиевЗНИИЭП		
НКОНТР	Ребров						
ГЛСПЕЦ	Ничипоренко						
ПРОВЕРИЛ	Ничипоренко						
РАЗРАБ	Литвиненко						

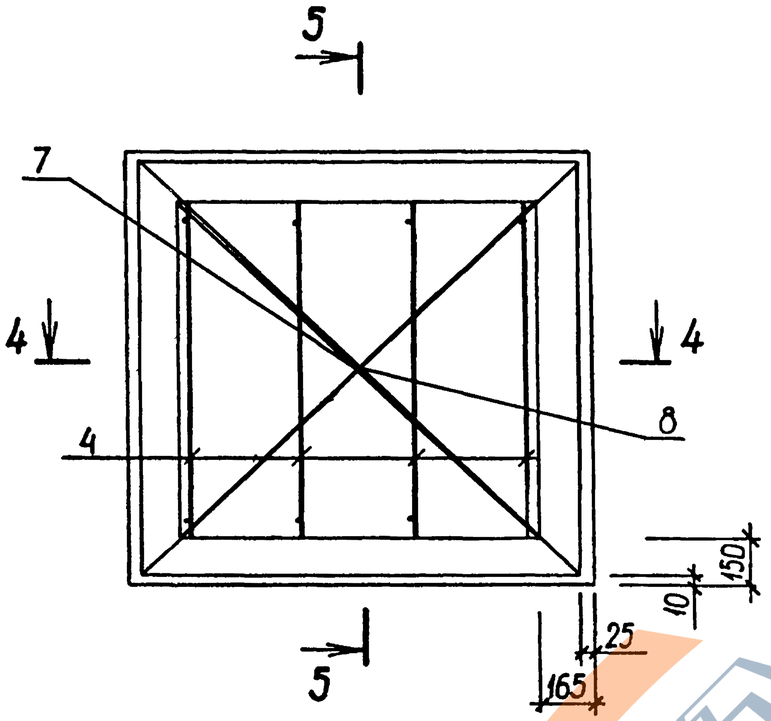

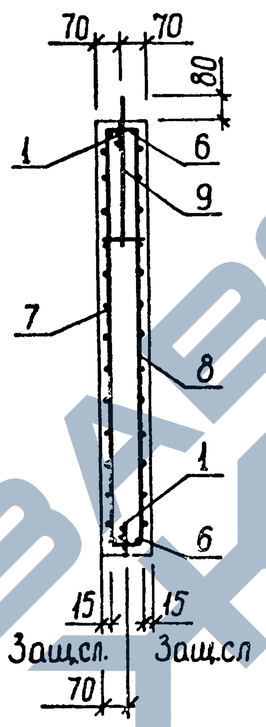

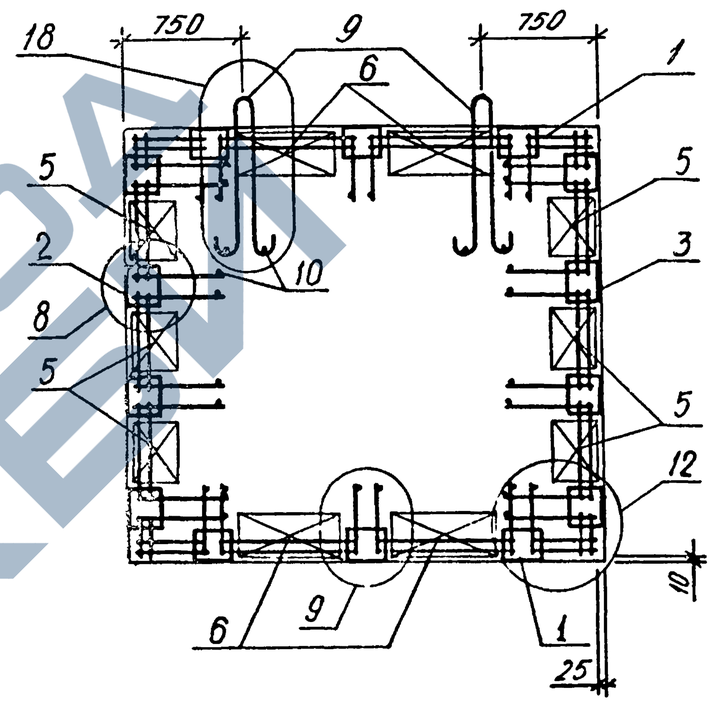

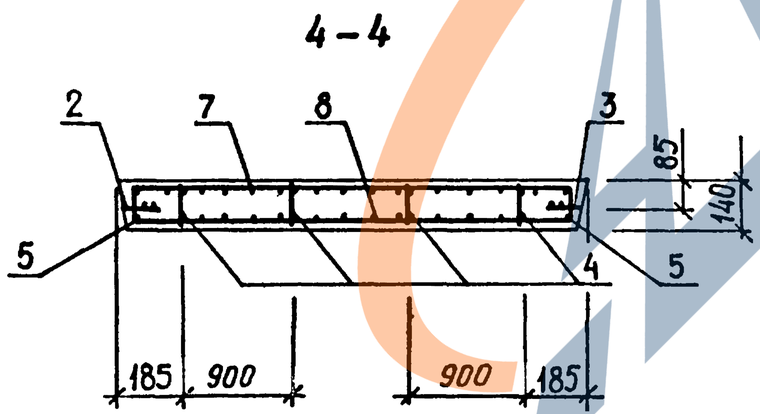

134
91 ЭБ/2

1.020.1 – 3ПВ.4 – 3 32 СБ	ЛИСТ 2

ФОРМАТ А3

ЗГПЦ КиевЗНИИЭП ТПП КОРТ

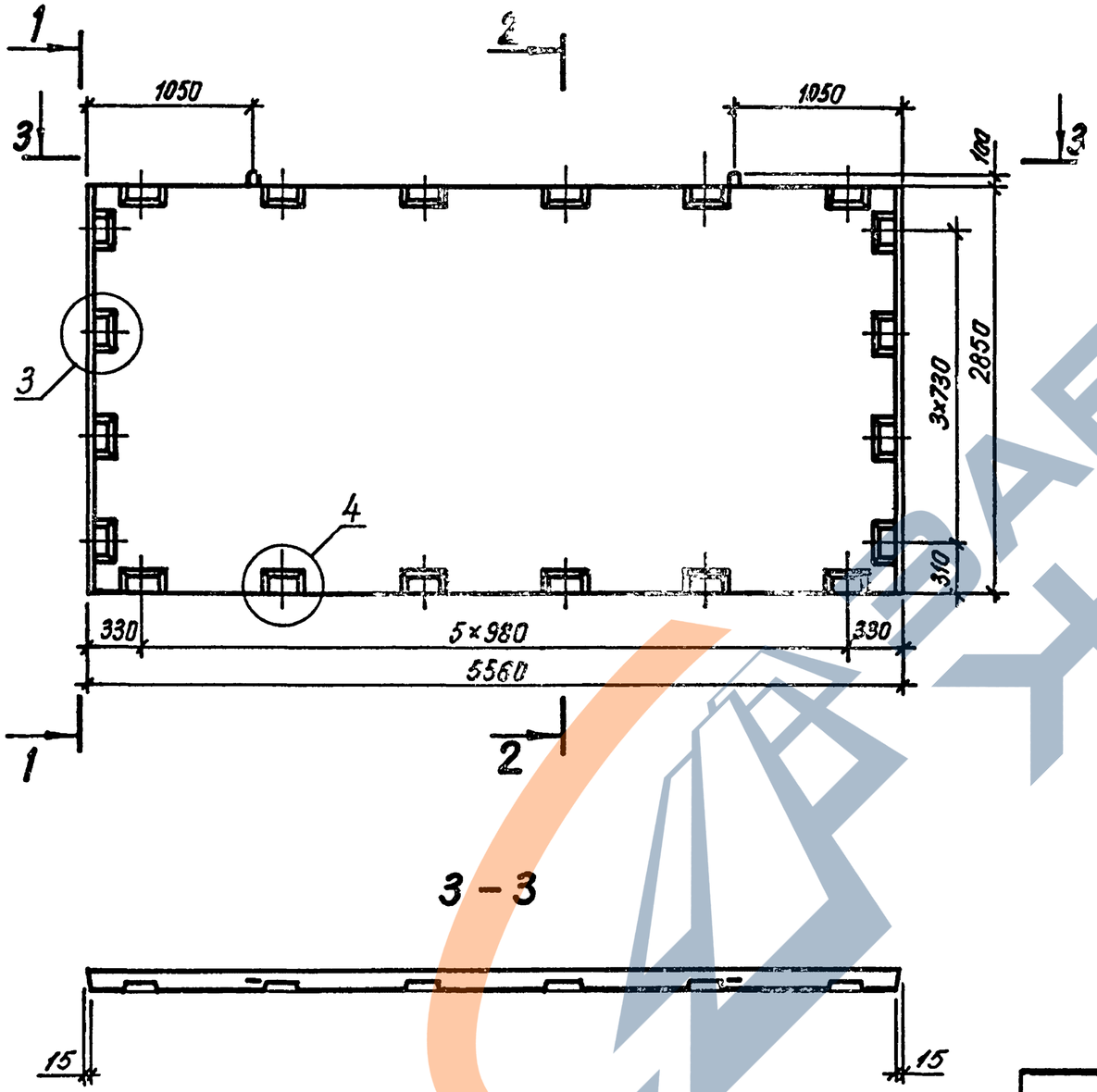

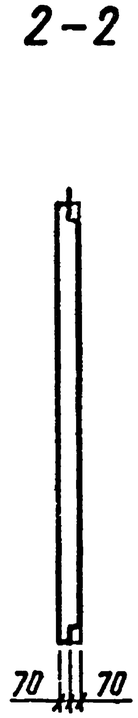

135
9156/2

НАЧ ОТД	Шевченко		
Н КОНТР	Ребров		
ГЛ СПЕЦ	Ничипоренко		
ПРОВЕРИЛ	Ничипоренко		
РАЗРАБ	Литвиненко		

1.020.1-3ПВ.4-3 33СБ

ДИАФРАГМА ЖЕСТКОСТИ
Д 56.29-ПВ
СБОРОЧНЫЙ ЧЕРТЕЖ

СТАДИЯ	МАССА	МАСШТАБ
Р	5,60	
ЛИСТ 1	ЛИСТОВ 2	

ГОСГРАЖДАНСТРОЙ
КиевЗНИИЭП

ФОРМАТ А3

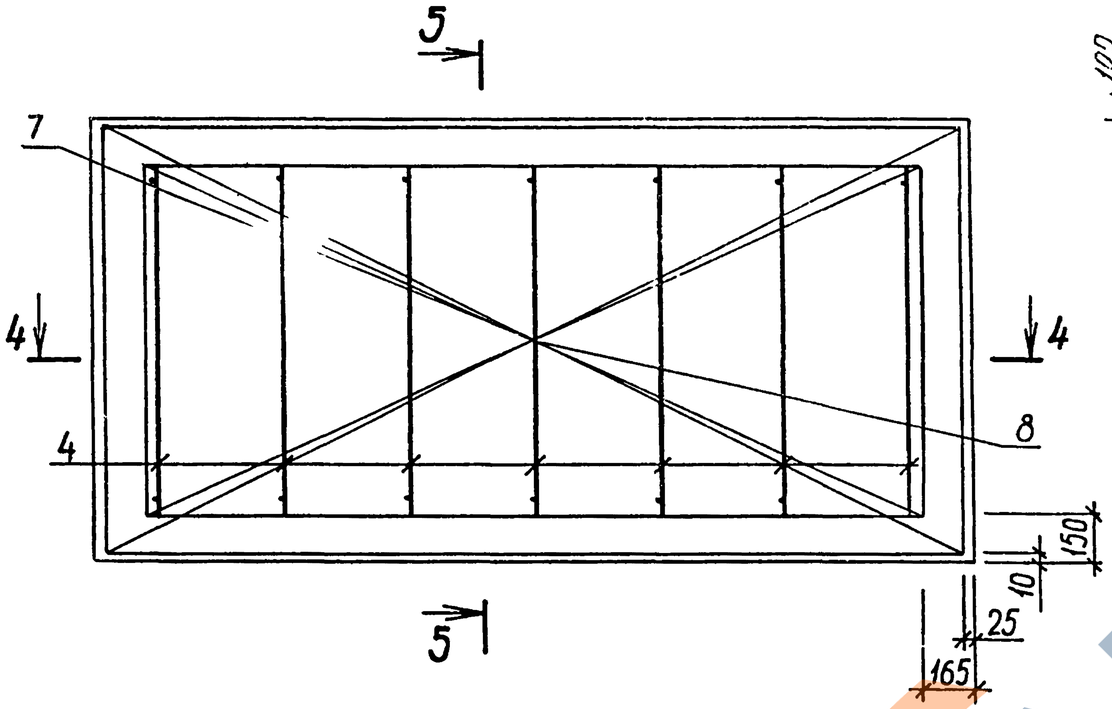

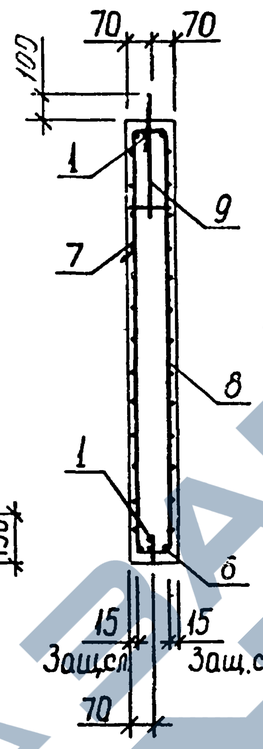

Размещение петель и закладных изделий

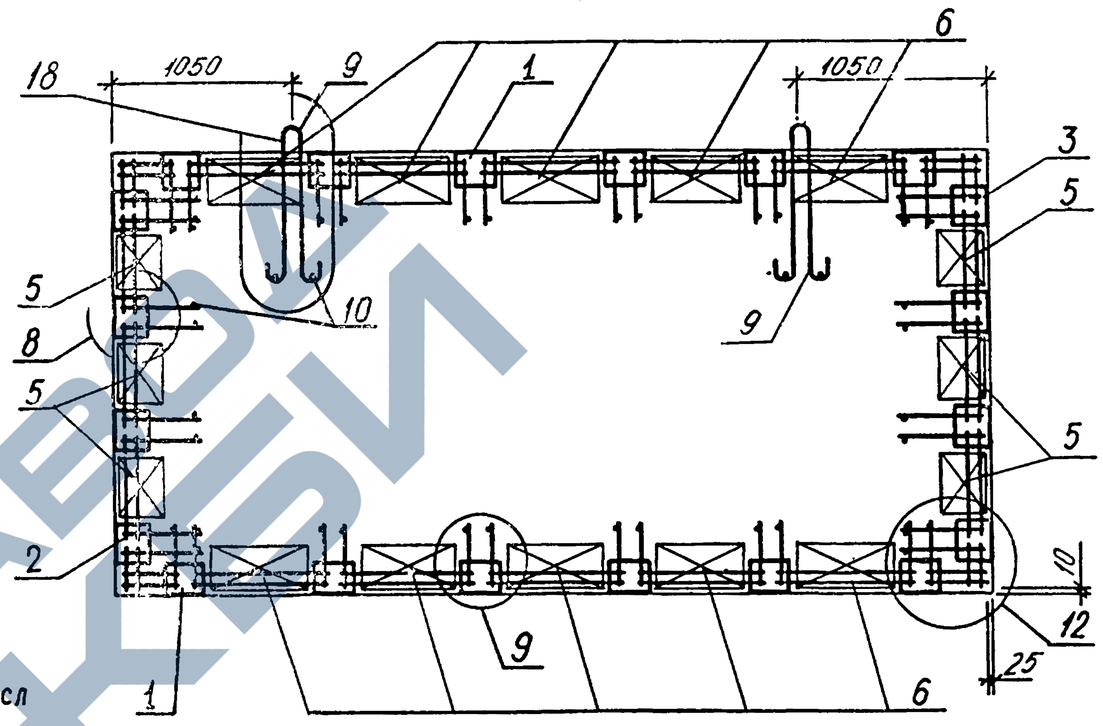

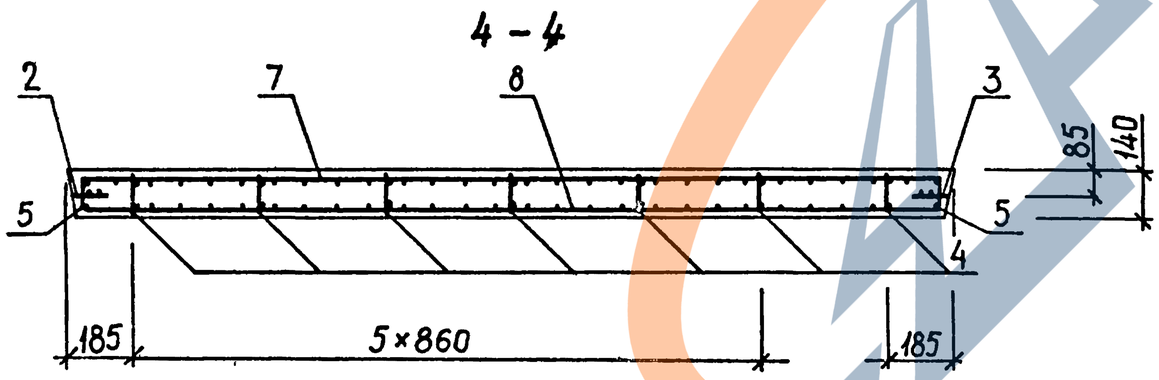

136
9156/2

1.020.1-3ПВ.4-3 33 СБ	ЛИСТ 2

ФОРМАТ А3

ФОРМАТ	ЗОНА	ПОЗ	ОБОЗНАЧЕНИЕ	НАИМЕНОВАНИЕ	КОЛ.	ПРИМЕЧАНИЕ
				ДОКУМЕНТАЦИЯ		
А3			1.020.1-3ПВ.4-3 34СБ	СБОРОЧНЫЙ ЧЕРТЕЖ		
А3			1.020.1-3ПВ.4-3 00Д1	УЗЛЫ		
А3			1.020.1-3ПВ.4-3 00РС	ВЕДОМОСТЬ РАСХОДА СТАЛИ НА ЭЛЕМЕНТ		
А4			1.020.1-3ПВ.4-3 00ТО	ТЕХНИЧЕСКОЕ ОПИСАНИЕ		
				СБОРОЧНЫЕ ЕДИНИЦЫ		
				КАРКАС УКРУПН. СБОРКИ		
А4	1		1.020.1-3ПВ.4-4 01	СМН1	2	
А4	2		1.020.1-3ПВ.4-4 04	СМН8	1	
А4	3		1.020.1-3ПВ.4-4 09	СМН18	1	
А4	4		1.020.1-3ПВ.4-4 09-01	СМН19	1	
				КАРКАС ПЛОСКИЙ		
А4	5		1.020.1-3ПВ.4-4 14-05	КР29	2	
А4	6		1.020.1-3ПВ.4-4 15-01	КР33	4	
А4	7		1.020.1-3ПВ.4-4 22-02	КР97	6	
А4	8		1.020.1-3ПВ.4-4 26-01	КР118	1	
А4	9		1.020.1-3ПВ.4-4 27-03	КР123	2	
				СЕТКА		
А4	10		1.020.1-3ПВ.4-4 39	С77	2	
А4	11		1.020.1-3ПВ.4-4 39-03	С80	2	
А4	12		1.020.1-3ПВ.4-4 49	С114	1	
А4	13		1.020.1-3ПВ.4-4 50	С118	1	
				ДЕТАЛИ		
А4	14		1.020.1-3ПВ.4-4 52-01	ПЕТЛЯ СТРОПОВОЧНАЯ ПСВ2 СТ. ОТД. ГОСТ 5781-82*	2	
ВЧ	15		25.013.2830	Ф25 А-III L=2830	4	10.9КГ
ВЧ	16		6.013.130	Ф6 А-III L=130	30	0.03КГ
ВЧ	17		70.80.120	ПРОБКА ДЕРЕВЯННАЯ 70Х80 L=120	4	
				МАТЕРИАЛЫ		
				БЕТОН ТЯЖЕЛЫЙ М300		0.59М3
				ПИЛОМАТЕРИАЛ		.003М3

ТЛП КОРТ КиевЗНИИЭП

1.020.1-3ПВ.4-3 34

НАЧ.ОТД.	Шевченко		
Н.КОНТР.	Ребров		
ГЛ.СПЕЦ.	Ничипоренко		
ПРОВЕРИЛ	Ничипоренко		
РАЗРАБ.	Пинчук		

ДИАФРАГМА ЖЕСТКОСТИ ДП 56.29-ПВ

СТАДИЯ	ЛИСТ	ЛИСТОВ
Р		1

ГОСГРАЖДАНСТРОЙ КиевЗНИИЭП

ФОРМАТ А1

ФОРМАТ	ЗОНА	ПОЗ	ОБОЗНАЧЕНИЕ	НАИМЕНОВАНИЕ	КОЛ.	ПРИМЕЧАНИЕ
				ДОКУМЕНТАЦИЯ		
А3			1.020.1-3ПВ.4-3 35СБ	СБОРОЧНЫЙ ЧЕРТЕЖ		
А3			1.020.1-3ПВ.4-3 00Д1	УЗЛЫ		
А3			1.020.1-3ПВ.4-3 00РС	ВЕДОМОСТЬ РАСХОДА СТАЛИ НА ЭЛЕМЕНТ		
А4			1.020.1-3ПВ.4-3 00ТО	ТЕХНИЧЕСКОЕ ОПИСАНИЕ		
				СБОРОЧНЫЕ ЕДИНИЦЫ		
				КАРКАС УКРУПН. СБОРКИ		
А4	1		1.020.1-3ПВ.4-4 03-01	СМН6	2	
А4	2		1.020.1-3ПВ.4-4 07	СМН15	1	
А4	3		1.020.1-3ПВ.4-4 09	СМН18	1	
А4	4		1.020.1-3ПВ.4-4 09-01	СМН19	1	
				КАРКАС ПЛОСКИЙ		
А4	5		1.020.1-3ПВ.4-4 14-05	КР29	4	
А4	6		1.020.1-3ПВ.4-4 15-01	КР33	4	
А4	7		1.020.1-3ПВ.4-4 22-02	КР97	6	
А4	8		1.020.1-3ПВ.4-4 26-01	КР118	1	
А4	9		1.020.1-3ПВ.4-4 27-04	КР124	4	
А4	10		1.020.1-3ПВ.4-4 27-01	КР121	5	
				СЕТКА		
А4	11		1.020.1-3ПВ.4-4 39-01	С76	2	
А4	12		1.020.1-3ПВ.4-4 39-04	С81	2	
А4	13		1.020.1-3ПВ.4-4 49	С114	1	
А4	14		1.020.1-3ПВ.4-4 50	С118	1	
				ДЕТАЛИ		
А4	15		1.020.1-3ПВ.4-4 52-05	ПЕТЛЯ СТРОПОВОЧНАЯ ПСВ6 СТ. ОТД. ГОСТ 5781-82*	2	
ВЧ	16		25.013.2830	Ф25 А-III L=2830	4	10.9КГ
ВЧ	17		6.013.130	Ф6 А-III L=130	44	0.03КГ
ВЧ	18		70.80.120	ПРОБКА ДЕРЕВЯННАЯ 70Х80 L=120	4	
				МАТЕРИАЛЫ		
				БЕТОН ТЯЖЕЛЫЙ М300		1.77М3
				ПИЛОМАТЕРИАЛ		.003М3

Федько

ОПЕРАТОР ТЛП КОРТ

ЭПВЦ КиевЗНИИЭП

137
9156/2

ВЗАМ.ИНВ.№ | ПОДПИСЬ И ДАТА | ИНВ.№ ПОДЛ.

1.020.1-3ПВ.4-3 35

НАЧ.ОТД.	Шевченко		
Н.КОНТР.	Ребров		
ГЛ.СПЕЦ.	Ничипоренко		
ПРОВЕРИЛ	Ничипоренко		
РАЗРАБ.	Пинчук		

ДИАФРАГМА ЖЕСТКОСТИ ДП 56.29-ПВ

СТАДИЯ	ЛИСТ	ЛИСТОВ
Р		1

ГОСГРАЖДАНСТРОЙ КиевЗНИИЭП

ФОРМАТ А1

ЗАВЕДА ЖЕЛ

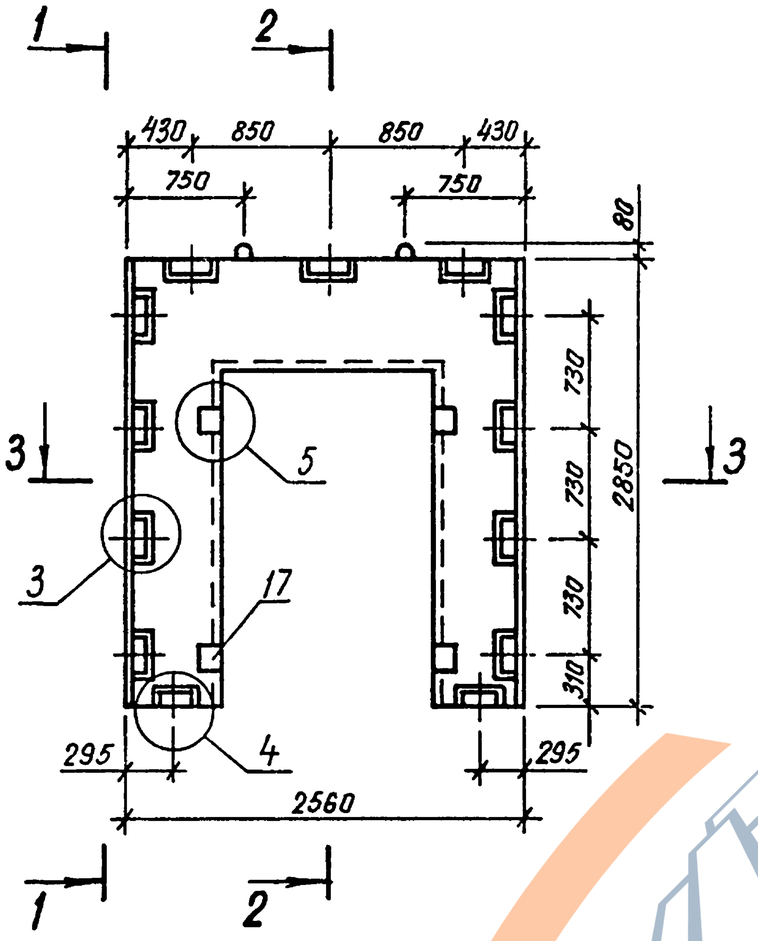

1 – 1

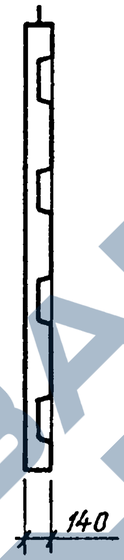

2 – 2

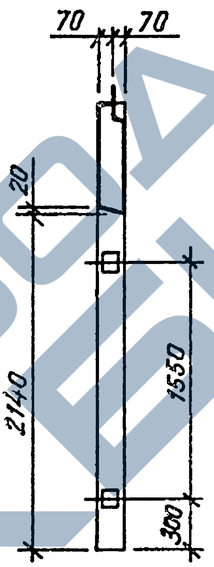

3 – 3

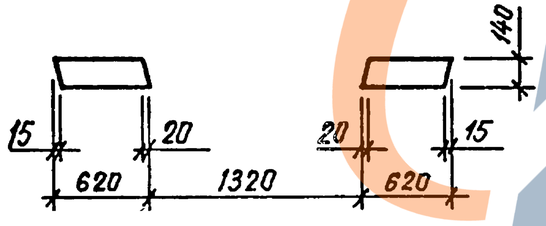

138
915-12

				1.020.1-3ПВ.4-3 34СБ		
				ДИАФРАГМА ЖЕСТКОСТИ ДП 26.29-ПВ СБОРОЧНЫЙ ЧЕРТЕЖ	СТАДИЯ	МАССА	МАСШТАБ
					Р	1,63	
					ЛИСТ 1	ЛИСТОВ 2	
НАЧ ОТД	Шевченко				ГОСГРАЖДАНСТРОЙ КиевЗНИИЭП		
Н.КОНТР	Ребров						
ГЛ СПЕЦ	Ничипоренко						
ПРОВЕРИЛ	Ничипоренко						
РАЗРАБ.	Литвиненко						

ФОРМАТ А3

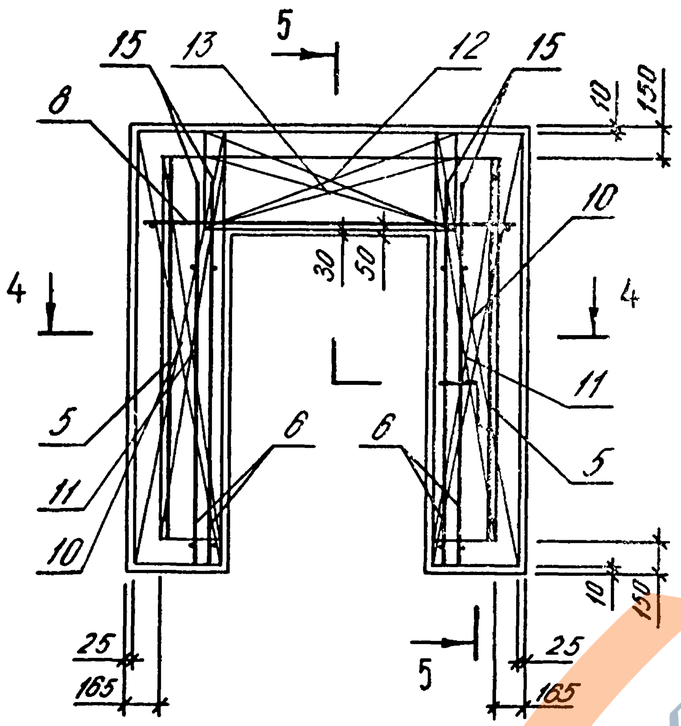

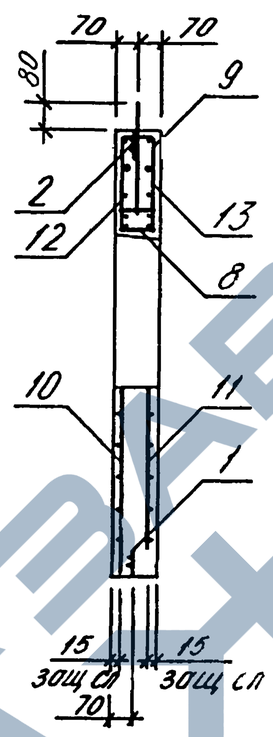

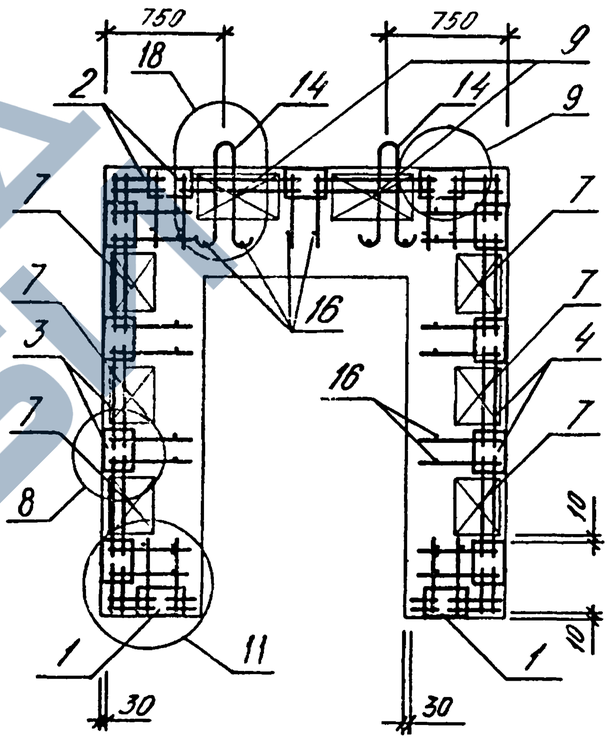

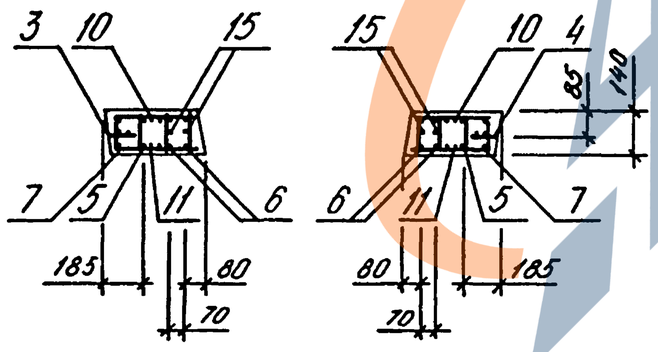

ЭПВЦ КиевЗНИИЭП

ОПЕРАТОР ТЛП КОРТ

Федько

ИНВ №ПОДЛ | ПОДП И ДАТА | ВЗАМ. ИНВ.№

139
9156/2

1.020.1-3ПВ.4-3 34СБ

ЛИС 2

ФОРМАТ А3

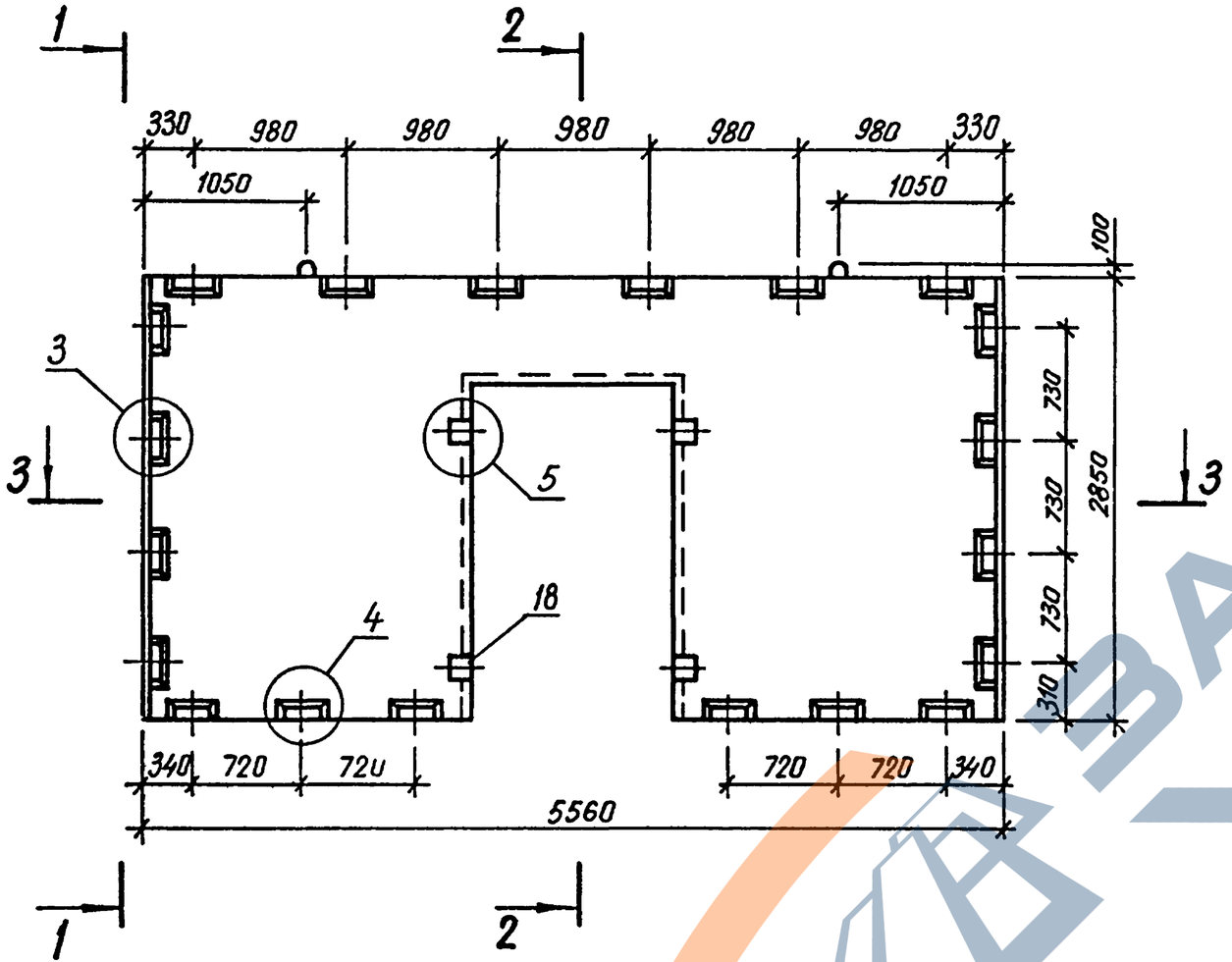

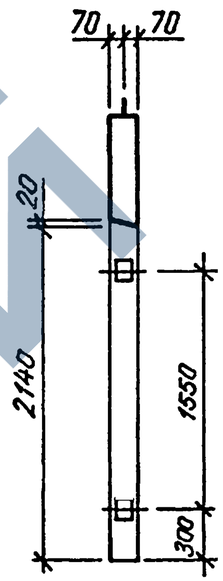

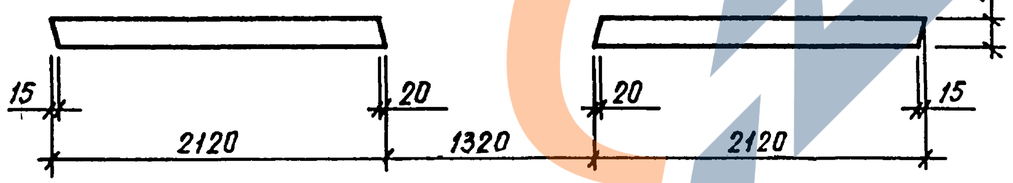

140
9136/2

				1.020.1 – 3ПВ.4-3 '35 СБ		
				ДИАФРАГМА ЖЕСТКОСТИ ДП 56.29-ПВ СБОРОЧНЫЙ ЧЕРТЕЖ	СТАДИЯ	МАССА	МАСШТАБ
					Р	4,65	
					ЛИСТ 1	ЛИСТОВ 2	
НАЧ.ОТД	Шевченко				ГОСГРАЖДАНСТРОЙ КиевЗНИИЭП		
Н.КОНТР	Ребров						
ГЛ.СПЕЦ	Ничипоренко						
ПРОВЕРИЛ	Ничипоренко						
РАЗРАБ.	Литвиненко						

ФОРМАТ А3

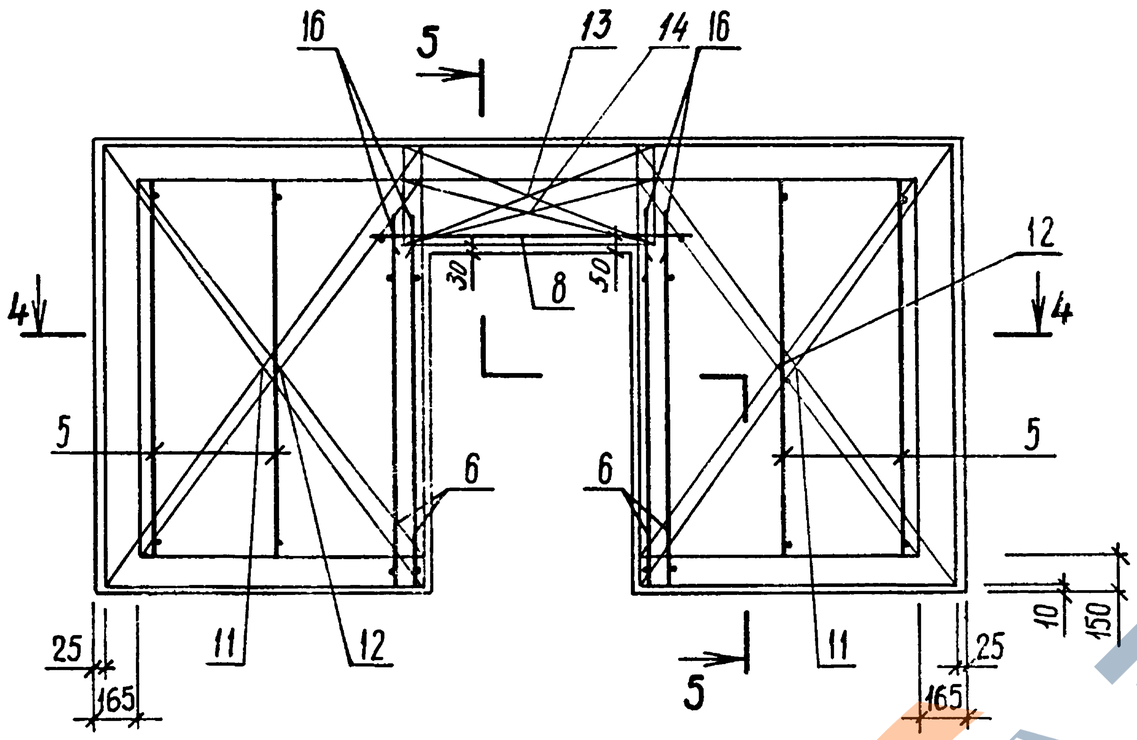

Размещение петель и закладных изделий

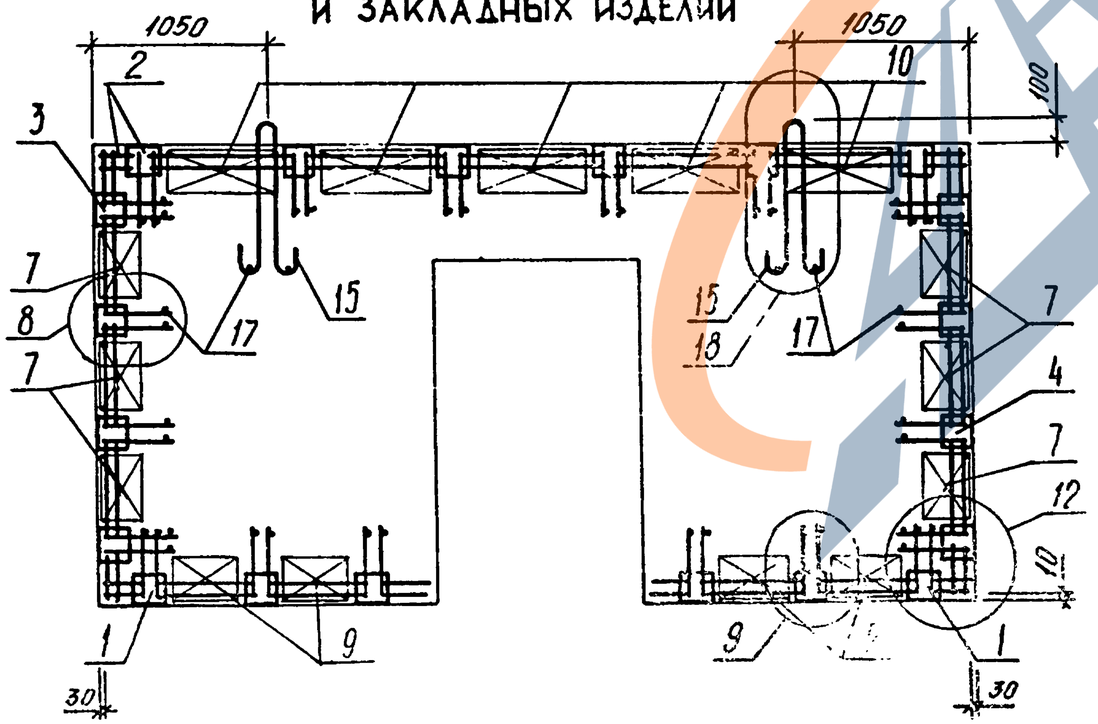

5 – 5

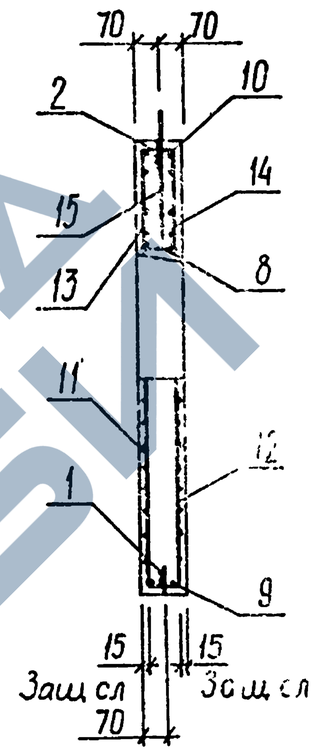

4 – 4

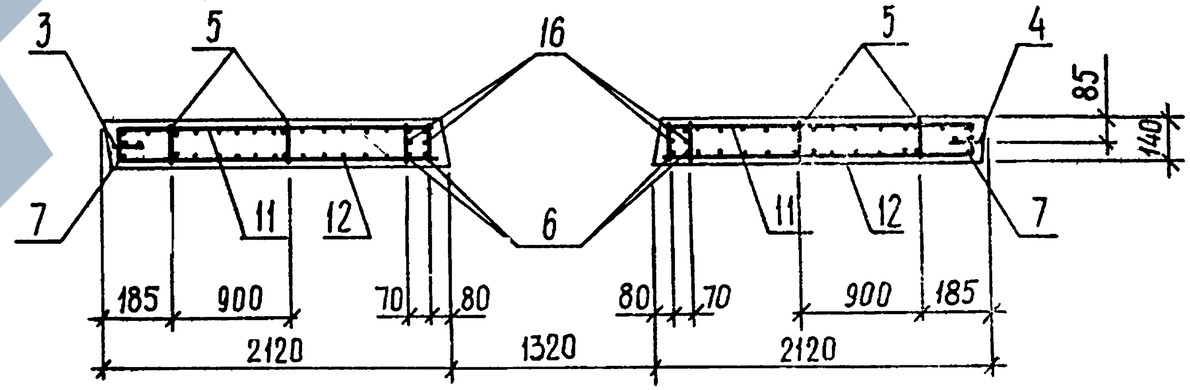

141
9156/2

1.020.1 – 3ПВ.4 – 3 35СБ

Лист 2

Формат А3

ФОРМАТ	ЗОНА	ПОЗ	ОБОЗНАЧЕНИЕ	НАИМЕНОВАНИЕ	КОЛ	ПРИМЕЧАНИЕ
				ДОКУМЕНТАЦИЯ		
А3			1.020.1-3ПВ.4-3 36СБ	СБОРОЧНЫЙ ЧЕРТЕЖ		
А3			1.020.1-3ПВ.4-3 00Д1	УЗЛЫ		
А3			1.020.1-3ПВ.4-3 00РС	ВЕДОМОСТЬ РАСХОДА СТАЛИ НА ЭЛЕМЕНТ		
А4			1.020.1-3ПВ.4-3 00ТО	ТЕХНИЧЕСКОЕ ОПИСАНИЕ		
				СБОРОЧНЫЕ ЕДИНИЦЫ		
				КАРКАС УКРУПН. СБОРКИ		
А4		1	1.020.1-3ПВ.4-4 01	СМН1	1	
А4		2	1.020.1-3ПВ.4-4 06	СМН12	1	
А4		3	1.020.1-3ПВ.4-4 07	СМН15	1	
А4		4	1.020.1-3ПВ.4-4 09	СМН18	1	
А4		5	1.020.1-3ПВ.4-4 09-01	СМН19	1	
				КАРКАС ПЛОСКИЙ		
А4		6	1.020.1-3ПВ.4-4 14-05	КР29	5	
А4		7	1.020.1-3ПВ.4-4 15-01	КР33	4	
А4		8	1.020.1-3ПВ.4-4 22-02	КР97	6	
А4		9	1.020.1-3ПВ.4-4 26-01	КР118	1	
А4		10	1.020.1-3ПВ.4-4 27-04	КР124	4	
А4		11	1.020.1-3ПВ.4-4 27-01	КР121	5	
				СЕТКА		
А4		12	1.020.1-3ПВ.4-4 39	С77	1	
А4		13	1.020.1-3ПВ.4-4 39-02	С79	1	
А4		14	1.020.1-3ПВ.4-4 39-03	С80	1	
А4		15	1.020.1-3ПВ.4-4 45	С82	1	
А4		16	1.020.1-3ПВ.4-4 49	С114	1	
А4		17	1.020.1-3ПВ.4-4 50	С118	1	
				ДЕТАЛИ		
				ПЕТЛЯ СТРОПОВОЧНАЯ		
А4		18	1.020.1-3ПВ.4-4 52-05	ПСВ6	2	
				СТ. ОТД. ГОСТ 5781-82*		
БЧ		19	25.013.2830	Ф25 А-Ш L=2830	4	10.9КГ
БЧ		20	6.013.130	Ф6 А-Ш L=130	44	0.03КГ
				ПРОБКА ДЕРЕВЯННАЯ		
БЧ		21	70.80.120	70Х80 L=120	4	
				МАТЕРИАЛЫ		
				БЕТОН ТЯЖЕЛЫЙ М300		1.77М3
				ПИЛОМАТЕРИАЛ		.003М3

1.020.1-3ПВ.4-3 36

НАЧ ОТД	Шевченко	
Н КОНТР	Ребров	
ГЛ СПЕЦ	Чичипоренко	
ПРОВЕРИЛ	Чичипоренко	
РАЗРАБ	Пинчук	

ДИАФРАГМА ЖЕСТКОСТИ
ДПК 56.29-ПВ

СТАДИЯ	ЛИСТ	ЛИСТОВ
Р		1

ГОСГРАЖДАНСТРОЙ
КиевЗНИИЭП

ФОРМАТ А4

142

Федько

ОПЕРАТОР ТЛП КОРТ

ЭПВЦ КиевЗНИИЭП

ФОРМАТ	ЗОНА	ПОЗ	ОБОЗНАЧЕНИЕ	НАИМЕНОВАНИЕ	КОЛ	ПРИМЕЧАНИЕ
				ДОКУМЕНТАЦИЯ		
А3			1.020.1-3ПВ.4-3 37СБ	СБОРОЧНЫЙ ЧЕРТЕЖ		
А3			1.020.1-3ПВ.4-3 00Д1	УЗЛЫ		
А3			1.020.1-3ПВ.4-3 00РС	ВЕДОМОСТЬ РАСХОДА СТАЛИ НА ЭЛЕМЕНТ		
А4			1.020.1-3ПВ.4-3 00ТО	ТЕХНИЧЕСКОЕ ОПИСАНИЕ		
				СБОРОЧНЫЕ ЕДИНИЦЫ		
				КАРКАС УКРУПН. СБОРКИ		
А4		1	1.020.1-3ПВ.4-4 01-02	СМН3	2	
А4		2	1.020.1-3ПВ.4-4 10	СМН20	1	
А4		3	1.020.1-3ПВ.4-4 10-01	СМН21	1	
				КАРКАС ПЛОСКИЙ		
А4		4	1.020.1-3ПВ.4-4 14-06	КР30	2	
А4		5	1.020.1-3ПВ.4-4 22-03	КР98	8	
А4		6	1.020.1-3ПВ.4-4 22-03	КР98	4	
				СЕТКА		
А4		7	1.020.1-3ПВ.4-4 39-05	С83	1	
А4		8	1.020.1-3ПВ.4-4 41-04	С87	1	
				ДЕТАЛИ		
				ПЕТЛЯ СТРОПОВОЧНАЯ		
А4		9	1.020.1-3ПВ.4-4 52	ПСВ1	2	
				СТ. ОТД. ГОСТ 5781-82*		
БЧ		10	6.013.130	Ф6 А-Ш L=130	28	0.03КГ
				МАТЕРИАЛЫ		
				БЕТОН ТЯЖЕЛЫЙ М300		0.49М3

142
9156/2

ВЗАМ ИНВ №

ПОДПИСЬ И ДАТА

ИНВ № ПОДЛ

1.020.1-3ПВ.4-3 37

НАЧ ОТД	Шевченко	
Н КОНТР	Ребров	
ГЛ СПЕЦ	Ничипоренко	
ПРОВЕРИЛ	Ничипоренко	
РАЗРАБ	Пинчук	

ДИАФРАГМА ЖЕСТКОСТИ
Д 12.32-ПВ

СТАДИЯ	ЛИСТ	ЛИСТОВ
Р		1

ГОСГРАЖДАНСТРОЙ
КиевЗНИИЭП

ФОРМАТ А4

ЗАВОД ЖБИ

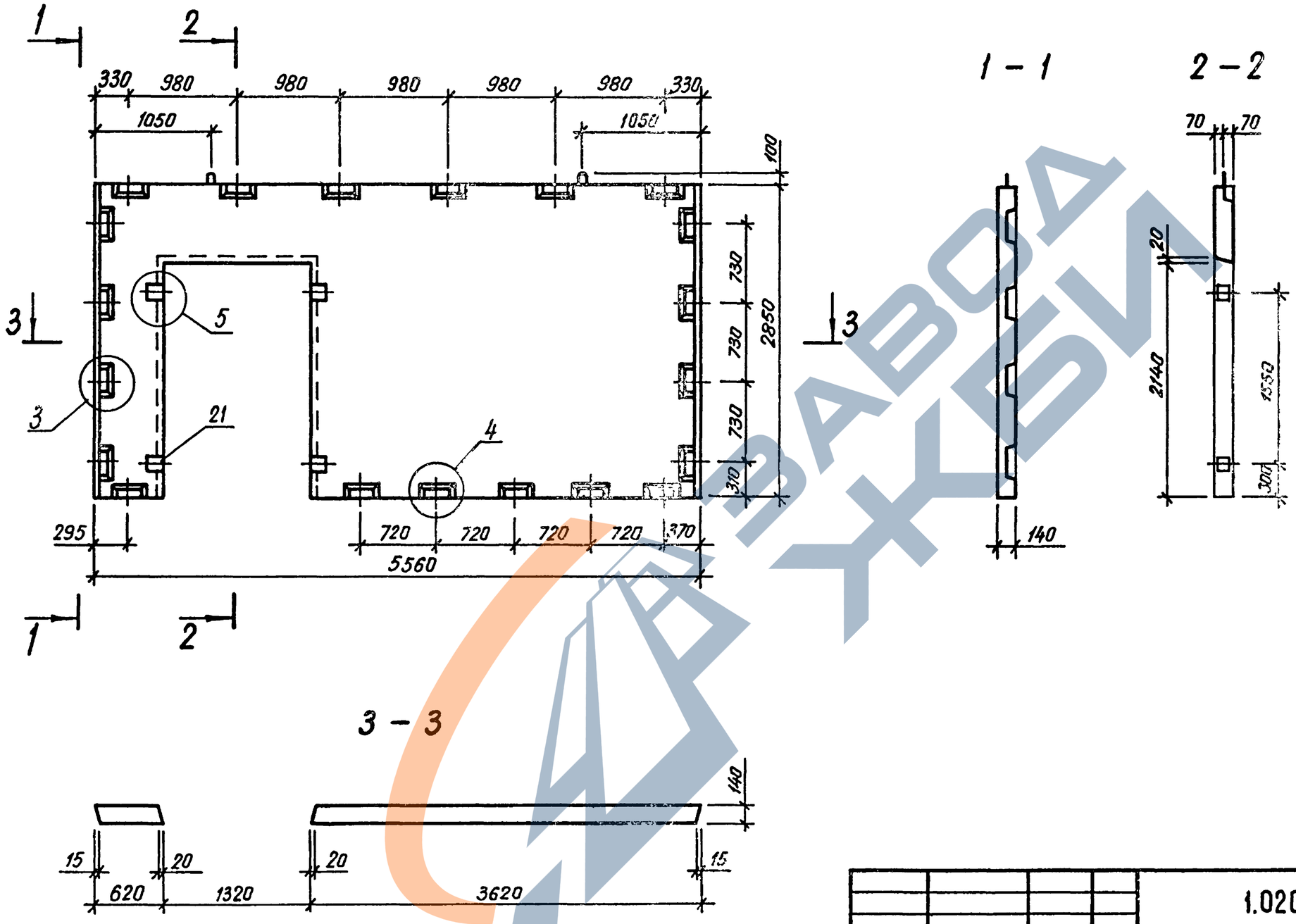

143
9156/2

НАЧ.ОТД	Шевченко		
Н.КОНТР	Ребров		
ГЛ.СПЕЦ	Ничипоренко		
ПРОВЕРИЛ	Ничипоренко		
РАЗРАБ.	Литвиненко		

1.020.1 – 3ПВ.4-3 36 СБ

ДИАФРАГМА ЖЕСТКОСТИ
ДПК 56.29-ПВ
СБОРОЧНЫЙ ЧЕРТЕЖ

СТАДИЯ	МАССА	МАСШТАБ
Р	4,65	

ЛИСТ 1 ЛИСТОВ 2

ГОСГРАЖДАНСТРОЙ
КиевЗНИИЭП

ЭПВЦ КиевЗНИИЭП
СПЕЦИАЛ. ТЛП КОРТ
ГЕОБКО
ВЗАМ.ИНВ.№
ПОДПИСЬ И ДАТА
ИНВ № ПОДЛ.
ФОРМА

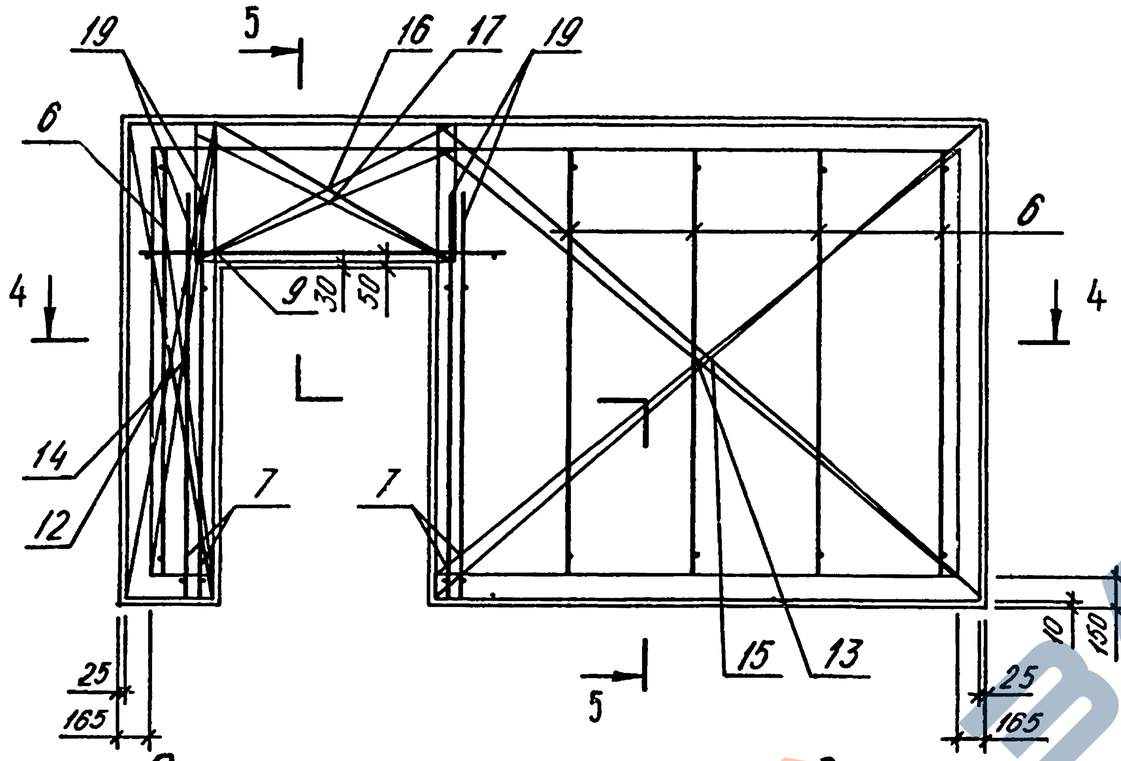

5-5

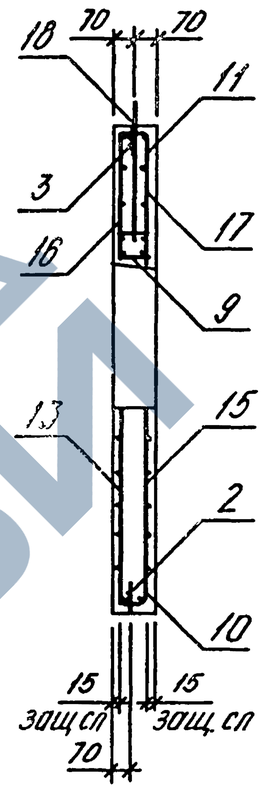

Размещение петель и закладных изделий

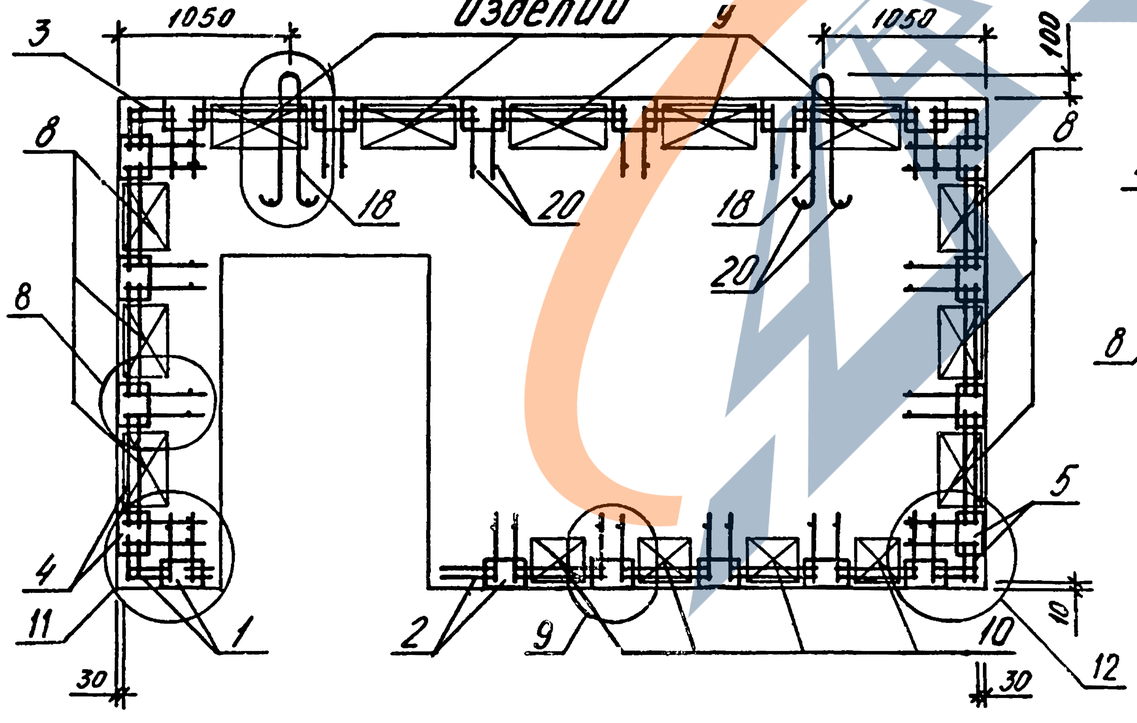

4-4

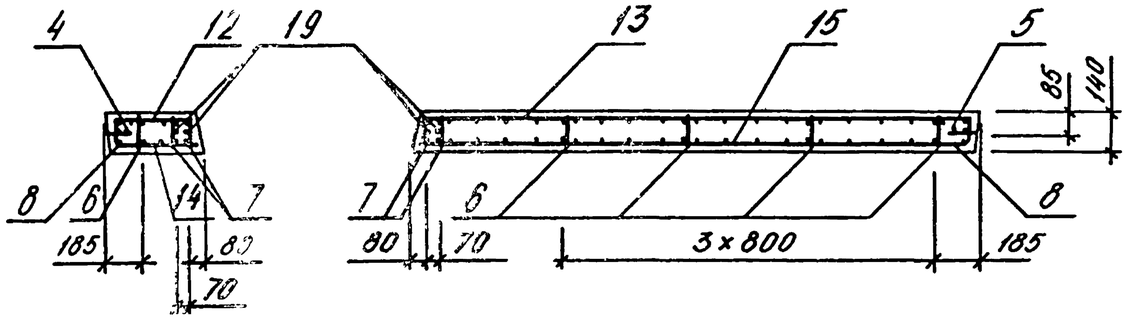

144
9156/2

1.020.1-3ПВ.4-3 36СБ	Лист 2

ФОРМАТ А3

ТЛП КОРТ
КиевЗНИИЭП

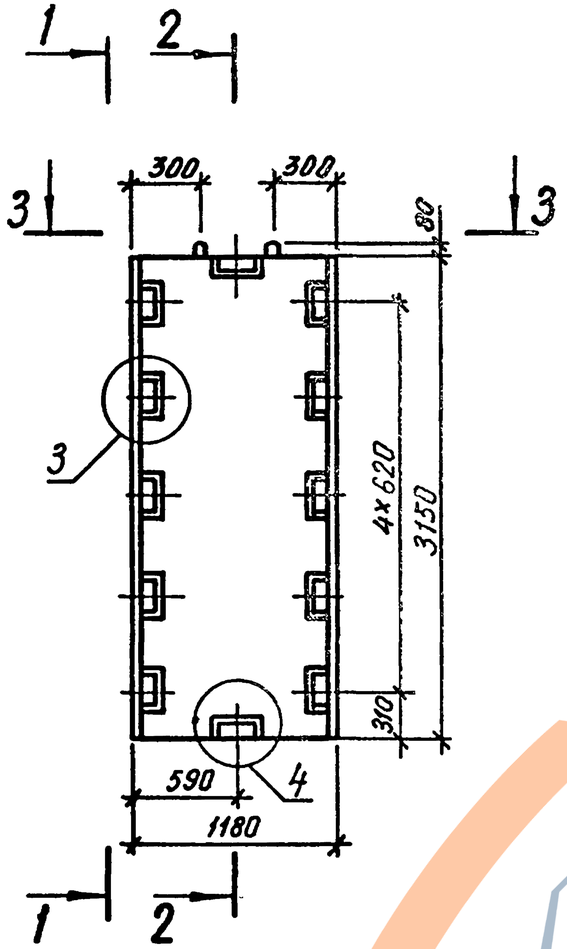

1 – 1

2 – 2

3 – 3

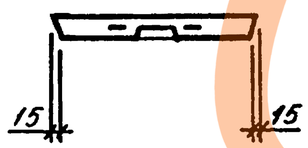

145
9136/2

				1.020.1-3ПВ.4-3 37 СБ		
				ДИАФРАГМА ЖЕСТКОСТИ Д 12.32-Пв СБОРОЧНЫЙ ЧЕРТЕЖ	СТАДИЯ	МАССА	МАСШТАБ
					Р	1,30	
					ЛИСТ 1	ЛИСТОВ 2	
НАЧ ОТД	Шевченко				ГОСГРАЖДАНСТРОЙ КиевЗНИИЭП		
Н КОНТР	Ребров						
ГЛ СПЕЦ	Ничипоренко						
ПРОВЕРИЛ	Ничипоренко						
РАЗРАБ	Литвиненко						

КиевЗНИИЭП

5-5

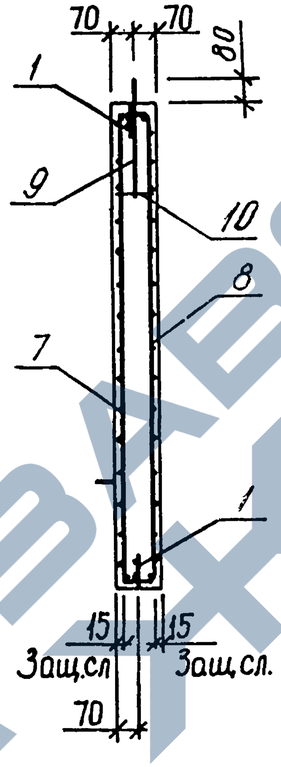

Размещение петель и закладных изделий

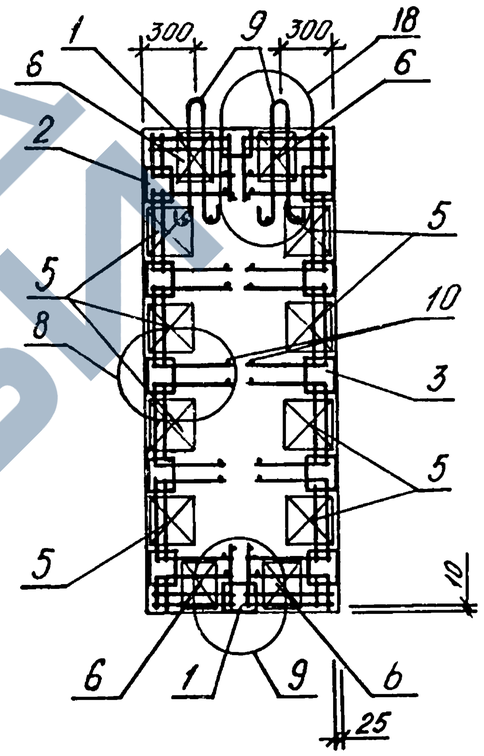

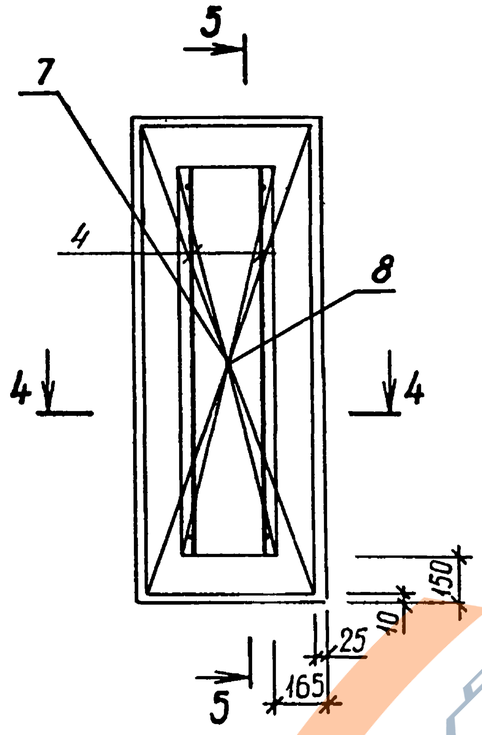

4-4

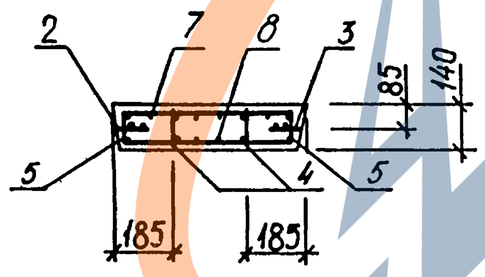

146
9156/2

1.020.1 – 3ПВ.4-3 37 СБ	ЛИСТ 2

ФОРМАТ

КиевЗНИИЭП ТЛП КОРТ

ФОРМАТ	ЗОНА	ПОЗ	ОБОЗНАЧЕНИЕ	НАИМЕНОВАНИЕ	КОЛ.	ПРИМЕЧАНИЕ
				ДОКУМЕНТАЦИЯ		
А3			1.020.1-3ПВ.4-3 38СБ	СБОРОЧНЫЙ ЧЕРТЕЖ		
А3			1.020.1-3ПВ.4-3 00Д1	УЗЛЫ		
А3			1.020.1-3ПВ.4-3 00РС	ВЕДОМОСТЬ РАСХОДА СТАЛИ НА ЭЛЕМЕНТ		
А4			1.020.1-3ПВ.4-3 00ТО	ТЕХНИЧЕСКОЕ ОПИСАНИЕ		
				СБОРОЧНЫЕ ЕДИНИЦЫ		
				КАРКАС УКРУПН. СБОРКИ		
А4	1		1.020.1-3ПВ.4-4 04	СМН8	2	
А4	2		1.020.1-3ПВ.4-4 10	СМН20	1	
А4	3		1.020.1-3ПВ.4-4 10-01	СМН21	1	
				КАРКАС ПЛОСКИЙ		
А4	4		1.020.1-3ПВ.4-4 14-06	КР30	4	
А4	5		1.020.1-3ПВ.4-4 22-03	КР98	8	
А4	6		1.020.1-3ПВ.4-4 27-03	КР123	4	
				СЕТКА		
А4	7		1.020.1-3ПВ.4-4 39-06	С84	1	
А4	8		1.020.1-3ПВ.4-4 41-05	С88	1	
				ДЕТАЛИ		
				ПЕТЛЯ СТРОПОВОЧНАЯ		
А4	9		1.020.1-3ПВ.4-4 52-03	ПСВ4	2	
				СТ. ОТД. ГОСТ 5781-82*		
ВЧ	10		6.013.130	Ф6 А-Ш L=130	36	0.03КГ
				МАТЕРИАЛЫ		
				БЕТОН ТЯЖЕЛЫЙ М300		1.09М3

		1.020.1-3ПВ.4-3 38	
НАЧ.ОТД	Шевченко	ДИАФРАГМА ЖЕСТКОСТИ Д 26.32-ПВ	СТАДИЯ: Р; ЛИСТ: —; ЛИСТОВ: 1
Н.КОНТР	Ребров		ГОСГРАЖДАНСТРОЙ КиевЗНИИЭП
ГЛ.СПЕЦ.	Ничипоренко		
ПРОВЕРИЛ	Ничипоренко		
РАЗРАБ.	Пинчук		

ФОРМАТ А4

ЭПВЦ КиевЗНИИЭП ОПЕРАТОР ТЛП КОРТ Федько

ФОРМАТ	ЗОНА	ПОЗ	ОБОЗНАЧЕНИЕ	НАИМЕНОВАНИЕ	КОЛ.	ПРИМЕЧАНИЕ
				ДОКУМЕНТАЦИЯ		
А3			1.020.1-3ПВ.4-3 39СБ	СБОРОЧНЫЙ ЧЕРТЕЖ		
А3			1.020.1-3ПВ.4-3 00Д1	УЗЛЫ		
А3			1.020.1-3ПВ.4-3 00РС	ВЕДОМОСТЬ РАСХОДА СТАЛИ НА ЭЛЕМЕНТ		
А4			1.020.1-3ПВ.4-3 00ТО	ТЕХНИЧЕСКОЕ ОПИСАНИЕ		
				СБОРОЧНЫЕ ЕДИНИЦЫ		
				КАРКАС УКРУПН. СБОРКИ		
А4	1		1.020.1-3ПВ.4-4 04-01	СМН9	2	
А4	2		1.020.1-3ПВ.4-4 10	СМН20	1	
А4	3		1.020.1-3ПВ.4-4 10-01	СМН21	1	
				КАРКАС ПЛОСКИЙ		
А4	4		1.020.1-3ПВ.4-4 14-06	КР30	4	
А4	5		1.020.1-3ПВ.4-4 22-03	КР98	8	
А4	6		1.020.1-3ПВ.4-4 27	КР120	4	
				СЕТКА		
А4	7		1.020.1-3ПВ.4-4 39-07	С85	1	
А4	8		1.020.1-3ПВ.4-4 42	С89	1	
				ДЕТАЛИ		
				ПЕТЛЯ СТРОПОВОЧНАЯ		
А4	9		1.020.1-3ПВ.4-4 52-04	ПСВ5	2	
				СТ. ОТД. ГОСТ 5781-82*		
ВЧ	10		6.013.130	Ф6 А-Ш L=130	36	0.03КГ
				МАТЕРИАЛЫ		
				БЕТОН ТЯЖЕЛЫЙ М300		1.28М3

147
9156/2

ВЗАМ.ИНВ.№ | ПОДПИСЬ И ДАТА | ИНВ.№ ПОДЛ.

		1.020.1-3ПВ.4-3 39	
НАЧ.ОТД.	Шевченко	ДИАФРАГМА ЖЕСТКОСТИ Д 39.32-ПВ	СТАДИЯ: Р; ЛИСТ: —; ЛИСТОВ: 1
Н.КОНТР	Ребров		ГОСГРАЖДАНСТРОЙ КиевЗНИИЭП
ГЛ.СПЕЦ.	Ничипоренко		
ПРОВЕРИЛ	Ничипоренко		
РАЗРАБ.	Пинчук		

ФОРМАТ А4

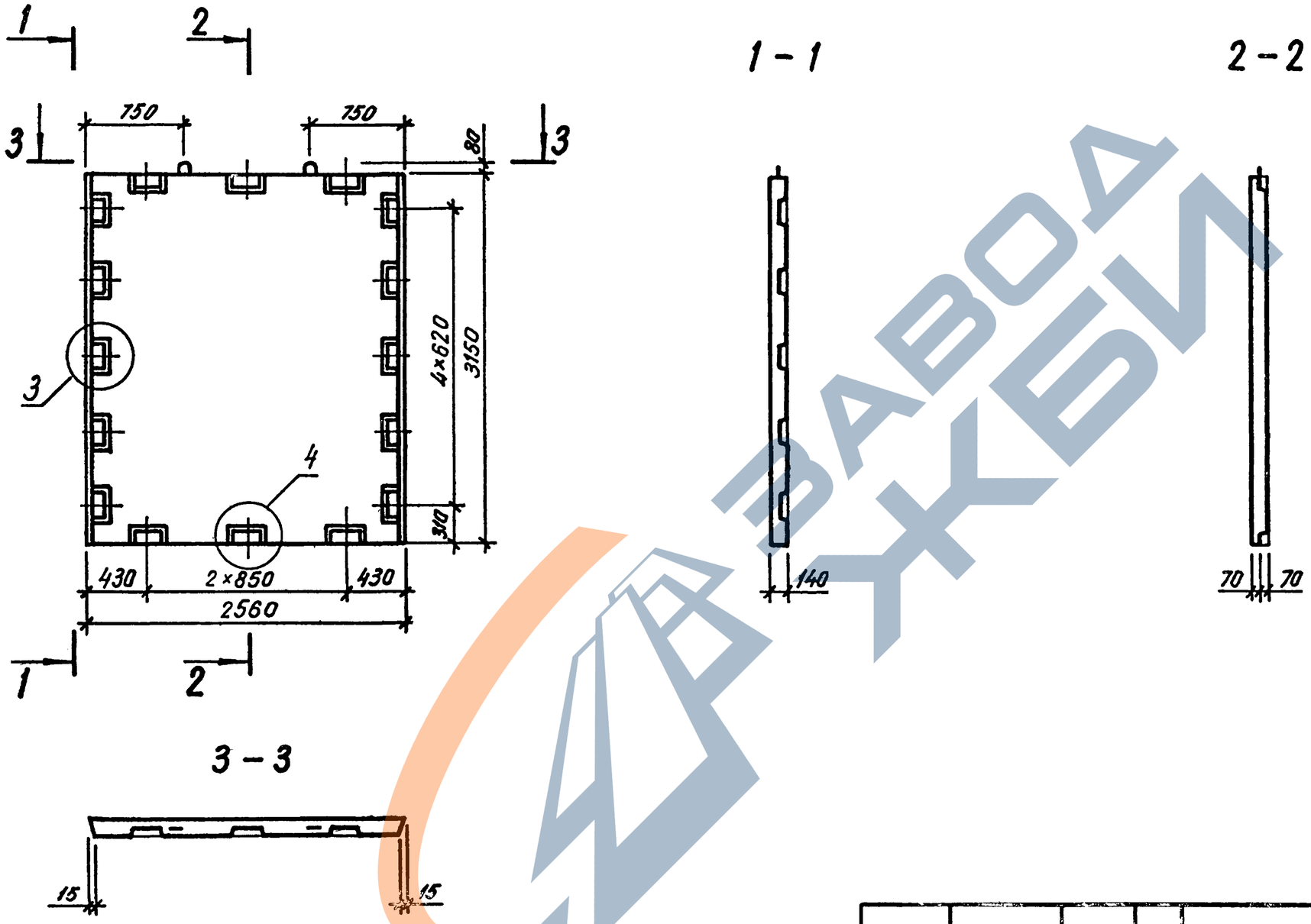

148
915672

				1.020.1-3ПВ.4-3 38СБ			
				ДИАФРАГМА ЖЕСТКОСТИ Д 26.32-ПВ СБОРОЧНЫЙ ЧЕРТЕЖ	СТАДИЯ	МАССА	МАСШТАБ
					Р	2,84	
НАЧ ОТД	Шевченко				ЛИСТ 1	ЛИСТОВ 2	
Н КОНТР	Ребров				ГОСГРАЖДАНСТРОЙ КиевЗНИИЭП		
ГЛ СПЕЦ	Ничипоренко						
ПРОВЕРИЛ	Ничипоренко						
РАЗРАБ	Литвиненко						

ФОРМАТ А3

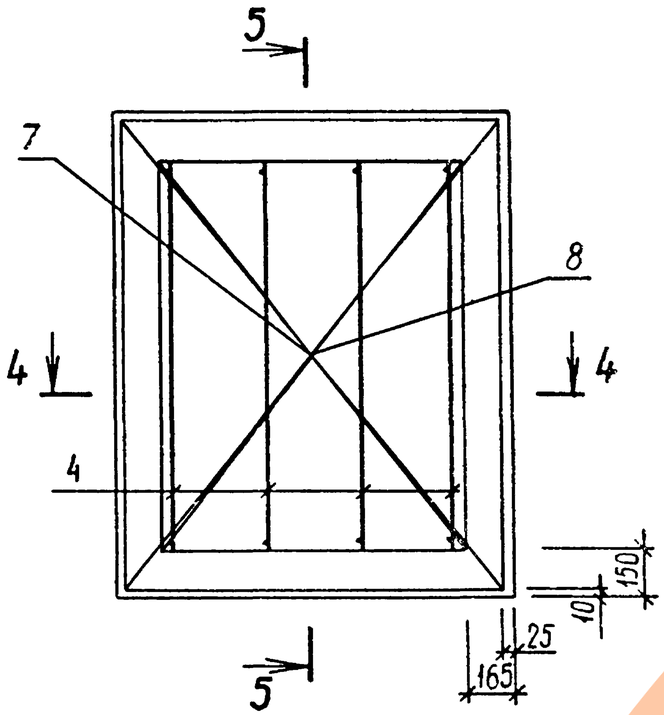

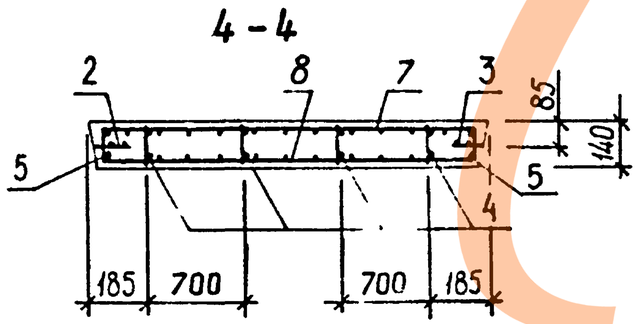

5-5

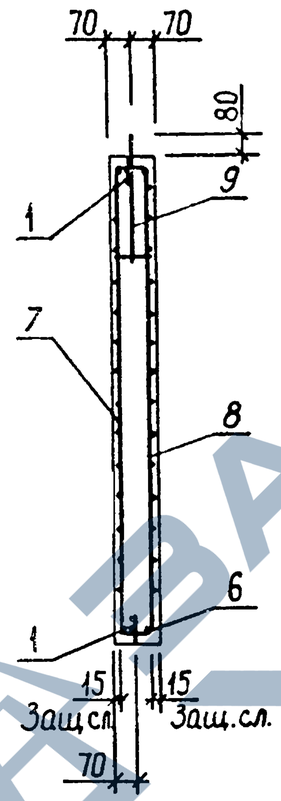

Размещение петель и закладных изделий

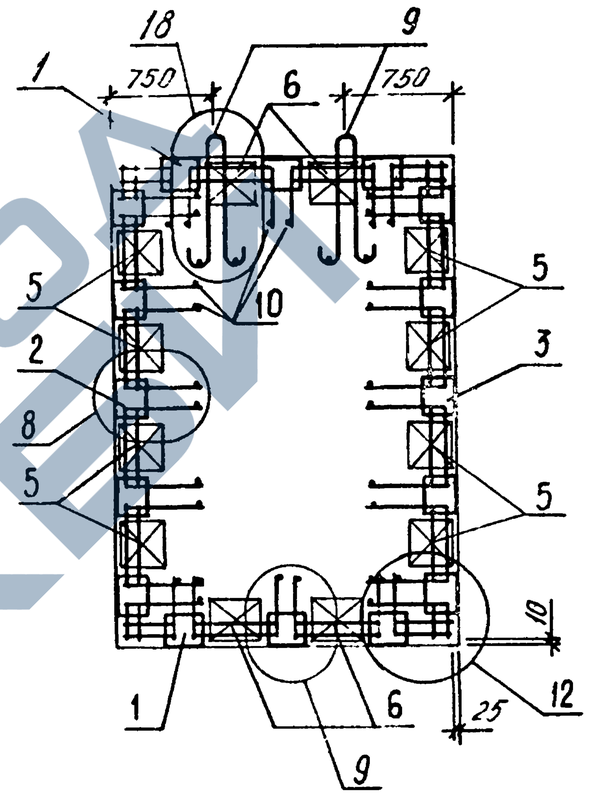

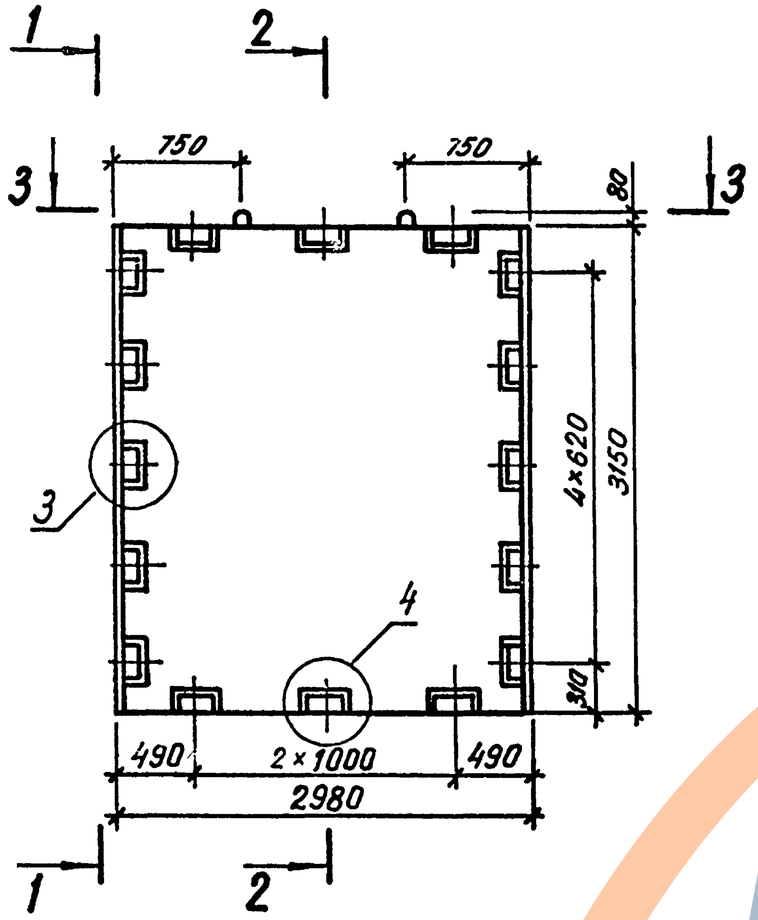

1 – 1

2 – 2

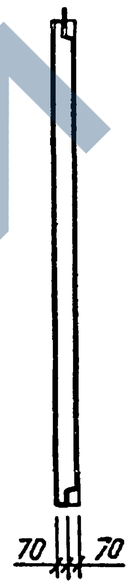

3 – 3

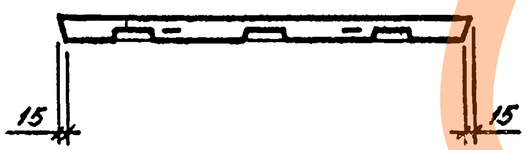

150
2156/2

				1.020.1-3ПВ.4-3 39СБ	
				ДИАГРАММА ЖЕСТКОСТИ Д 30.32-ПВ СБОРОЧНЫЙ ЧЕРТЕЖ	СТАДИЯ: Р; МАССА: 3,32; МАСШТАБ:
НАЧ ОТД	Шевченко				ЛИСТ 1 ЛИСТОВ 2
Н КОНТР	Ребров				ГОСГРАЖДАНСТРОЙ КиевЗНИИЭП
ГЛ СПЕЦ	Ничипоренко				
ПРОВЕРИЛ	Ничипоренко				
РАЗРАБ	Литвиненко				

ФОРМАТ А3

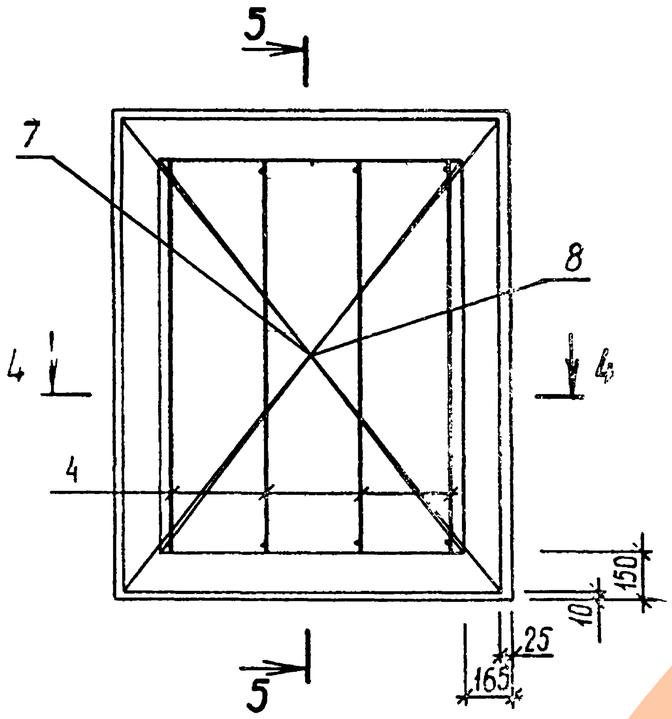

5-5

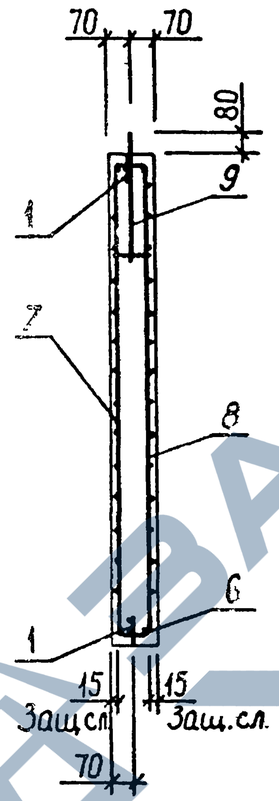

Размещение петель и закладных изделий

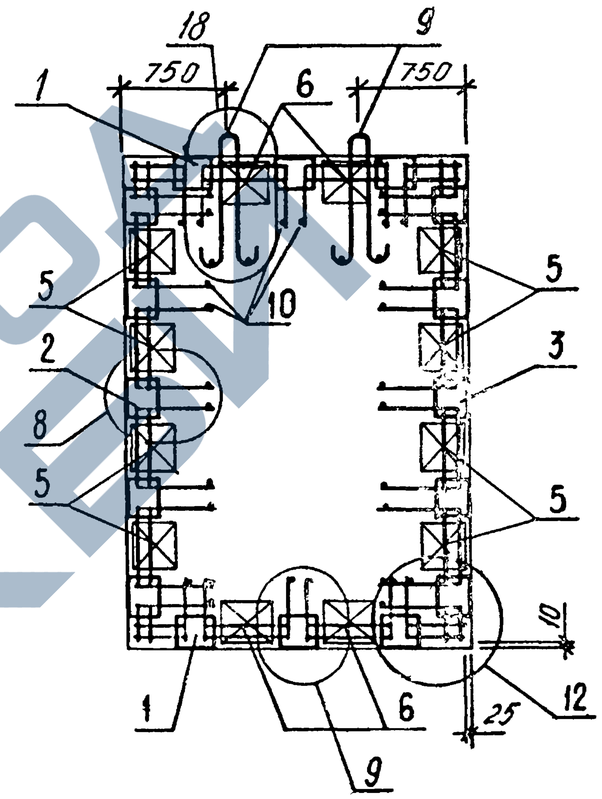

4-4

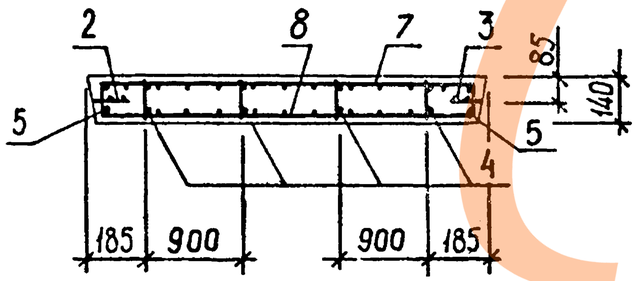

ИНВ №ПОДЛ | ПОДП И ДАТА | ВЗАИМ. ИНВ №

ФОРМАТ	ЗОНА	ПОЗ	ОБОЗНАЧЕНИЕ	НАИМЕНОВАНИЕ	КОЛ.	ПРИМЕЧАНИЕ
				ДОКУМЕНТАЦИЯ		
А3			1.020.1-3ПВ.4-3 40СБ	СБОРОЧНЫЙ ЧЕРТЕЖ		
А3			1.020.1-3ПВ.4-3 00Д1	УЗЛЫ		
А3			1.020.1-3ПВ.4-3 00РС	ВЕДОМОСТЬ РАСХОДА СТАЛИ НА ЭЛЕМЕНТ		
А4			1.020.1-3ПВ.4-3 00ТО	ТЕХНИЧЕСКОЕ ОПИСАНИЕ		
				СБОРОЧНЫЕ ЕДИНИЦЫ		
				КАРКАС УКРУПН. СБОРКИ		
А4	1		1.020.1-3ПВ.4-4 07	СМН15	2	
А4	2		1.020.1-3ПВ.4-4 10	СМН20	1	
А4	3		1.020.1-3ПВ.4-4 10-01	СМН21	1	
				КАРКАС ПЛОСКИЙ		
А4	4		1.020.1-3ПВ.4-4 14-06	КР30	7	
А4	5		1.020.1-3ПВ.4-4 22-03	КР98	8	
А4	6		1.020.1-3ПВ.4-4 27-04	КР124	10	
				СЕТКА		
А4	7		1.020.1-3ПВ.4-4 39-08	С86	1	
А4	8		1.020.1-3ПВ.4-4 42-01	С90	1	
				ДЕТАЛИ		
				ПЕТЛЯ СТРОПОВОЧНАЯ		
А4	9		1.020.1-3ПВ.4-4 52-06	ПСВ7	2	
				СТ. ОТД. ГОСТ 5781-82*		
ВЧ	10		6.013.130	Ф6 А-III L=130	48	0.03КГ
				МАТЕРИАЛЫ		
				БЕТОН ТЯЖЕЛЫЙ М300	2.41М3	

КАЧ.ОТД.	Шевченко	1.020.1-3ПВ.4-3 40	
Н.КОНТР.	Ребров	ДИАФРАГМА ЖЕСТКОСТИ Д 56.32-ПВ	СТАДИЯ: Р; ЛИСТ: ; ЛИСТОВ: 1
ГЛ.СПЕЦ	Ничипоренко		ГОСГРАЖДАНСТРОЙ КиевЗНИИЭП
ПРОВЕРИЛ	Ничипоренко		
РАЗРАБ.	Пинчук		

ФОРМАТ А4

ЭПВЦ КиевЗНИИЭП — ОПЕРАТОР ТЛП КОРТ — Федько

ФОРМАТ	ЗОНА	ПОЗ	ОБОЗНАЧЕНИЕ	НАИМЕНОВАНИЕ	КОЛ.	ПРИМЕЧАНИЕ
				ДОКУМЕНТАЦИЯ		
А3			1.020.1-3ПВ.4-3 41СБ	СБОРОЧНЫЙ ЧЕРТЕЖ		
А3			1.020.1-3ПВ.4-3 00Д1	УЗЛЫ		
А3			1.020.1-3ПВ.4-3 00РС	ВЕДОМОСТЬ РАСХОДА СТАЛИ НА ЭЛЕМЕНТ		
А4			1.020.1-3ПВ.4-3 00ТО	ТЕХНИЧЕСКОЕ ОПИСАНИЕ		
				СБОРОЧНЫЕ ЕДИНИЦЫ		
				КАРКАС УКРУПН. СБОРКИ		
А4	1		1.020.1-3ПВ.4-4 01	СМН1	2	
А4	2		1.020.1-3ПВ.4-4 04	СМН8	1	
А4	3		1.020.1-3ПВ.4-4 10	СМН20	1	
А4	4		1.020.1-3ПВ.4-4 10-01	СМН21	1	
				КАРКАС ПЛОСКИЙ		
А4	5		1.020.1-3ПВ.4-4 14-06	КР50	2	
А4	6		1.020.1-3ПВ.4-4 15-01	КР33	4	
А4	7		1.020.1-3ПВ.4-4 22-03	КР98	8	
А4	8		1.020.1-3ПВ.4-4 26-01	КР118	1	
А4	9		1.020.1-3ПВ.4-4 27-03	КР123	2	
				СЕТКА		
А4	10		1.020.1-3ПВ.4-4 40	С91	2	
А4	11		1.020.1-3ПВ.4-4 40-03	С94	2	
А4	12		1.020.1-3ПВ.4-4 49-01	С115	1	
А4	13		1.020.1-3ПВ.4-4 50-01	С119	1	
				ДЕТАЛИ		
				ПЕТЛЯ СТРОПОВОЧНАЯ		
А4	14		1.020.1-3ПВ.4-4 52-01	ПСВ2	2	
				СТ. ОТД. ГОСТ 5781-82*		
ВЧ	15		25.013.2880	Ф25 А-III L=2880	4	11.1КГ
ВЧ	16		6.013.130	Ф6 А-III L=130	34	0.03КГ
				ПРОБКА ДЕРЕВЯННАЯ		
ВЧ	17		70.80.120	70Х80 L=120	4	
				МАТЕРИАЛЫ		
				БЕТОН ТЯЖЕЛЫЙ М300		0.69М3
				ПИЛОМАТЕРИАЛ		.003М3

ВЗАМ.ИНВ.№ | ПОДПИСЬ И ДАТА | ИНВ.№ ПОДЛ

НАЧ.ОТД.	Шевченко	1.020.1-3ПВ.4-3 41	
Н.КОНТР.	Ребров	ДИАФРАГМА ЖЕСТКОСТИ ДП 26.32-ПВ	СТАДИЯ: Р; ЛИСТ: ; ЛИСТОВ: 1
ГЛ.СПЕЦ.	Ничипоренко		ГОСГРАЖДАНСТРОЙ КиевЗНИИЭП
ПРОВЕРИЛ	Ничипоренко		
РАЗРАБ.	Пинчук		

152
9156/2

ФОРМАТ А4

ЗАВОД ЖБИ

ЭПВЦ КиевЗНИИЭП
ОПЕРАТОР ТПП КОРТ
Федько

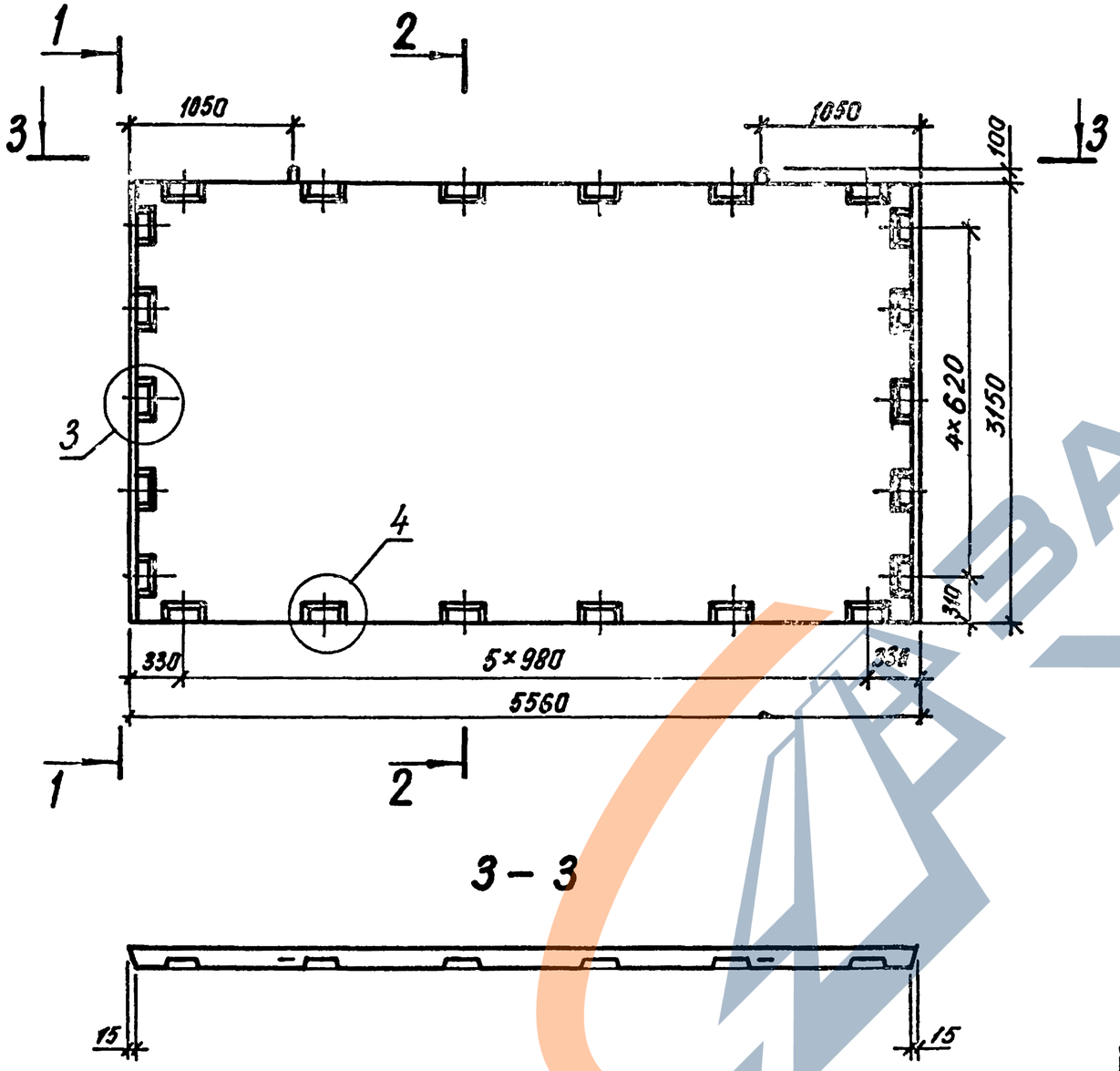

1 – 1

2 – 2

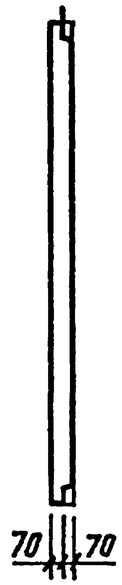

3 – 3

153
9156/2

НАЧ ОТД.	Шевченко		
Н КОНТР	Ребров		
ГЛ СПЕЦ	Ничипоренко		
ПРОВЕРИЛ	Ничипоренко		
РАЗРАБ	Литвиненко		

1.020.1-3ПВ. 4-3 40СБ

ДИАФРАГМА ЖЕСТКОСТИ
Д 56.32-ПВ
СБОРОЧНЫЙ ЧЕРТЕЖ

СТАДИЯ	МАССА	МАСШТАБ
Р	6,23	
ЛИСТ 1	ЛИСТОВ 2	

ГОСГРАЖДАНСТРОЙ
КиевЗНИИЭП

ФОРМАТ А3

ВЗАМ ИНВ № | ПОДПИСЬ И ДАТА | ИНВ №ПОДЛ

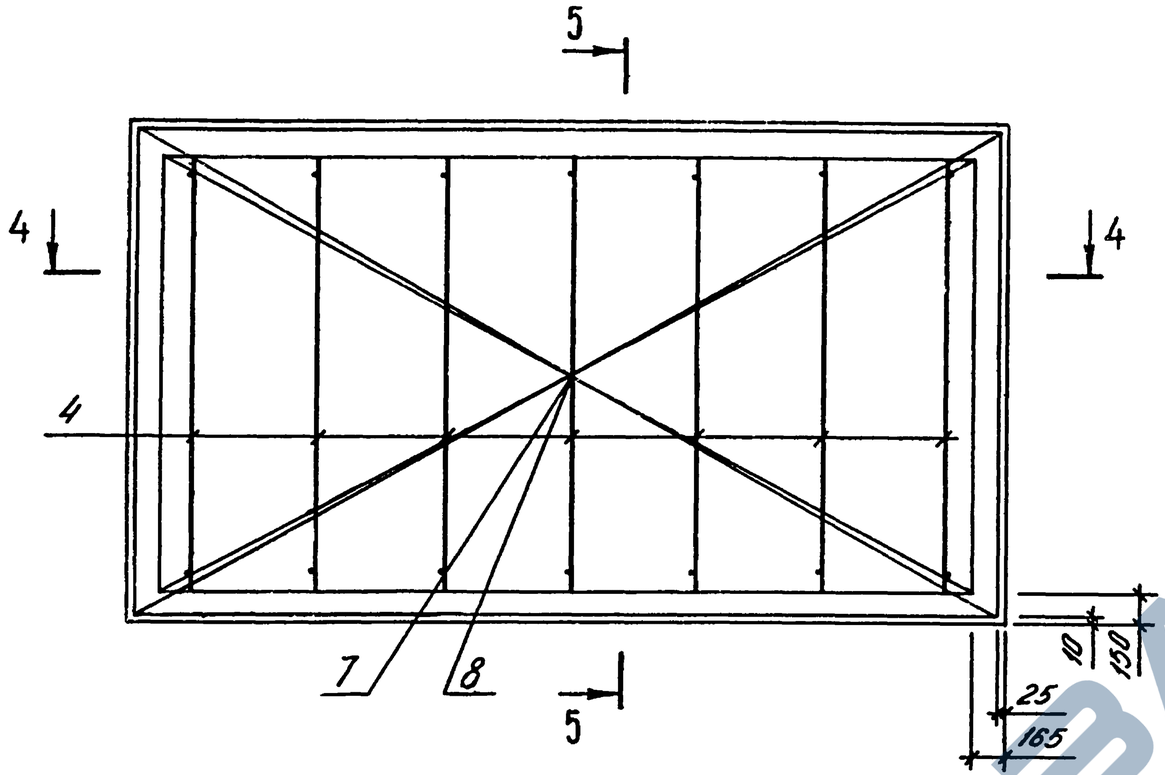

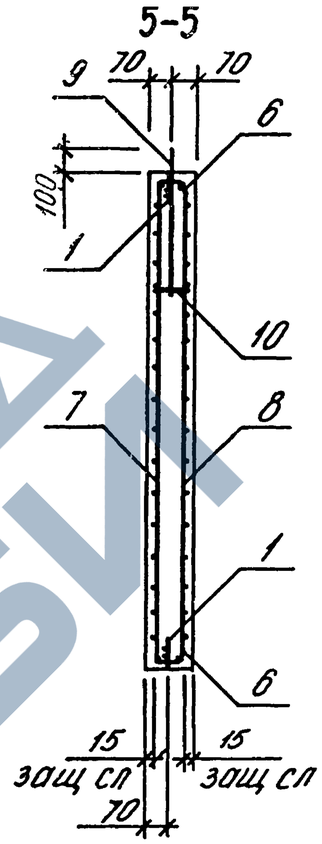

Размещение петель и закладных изделий

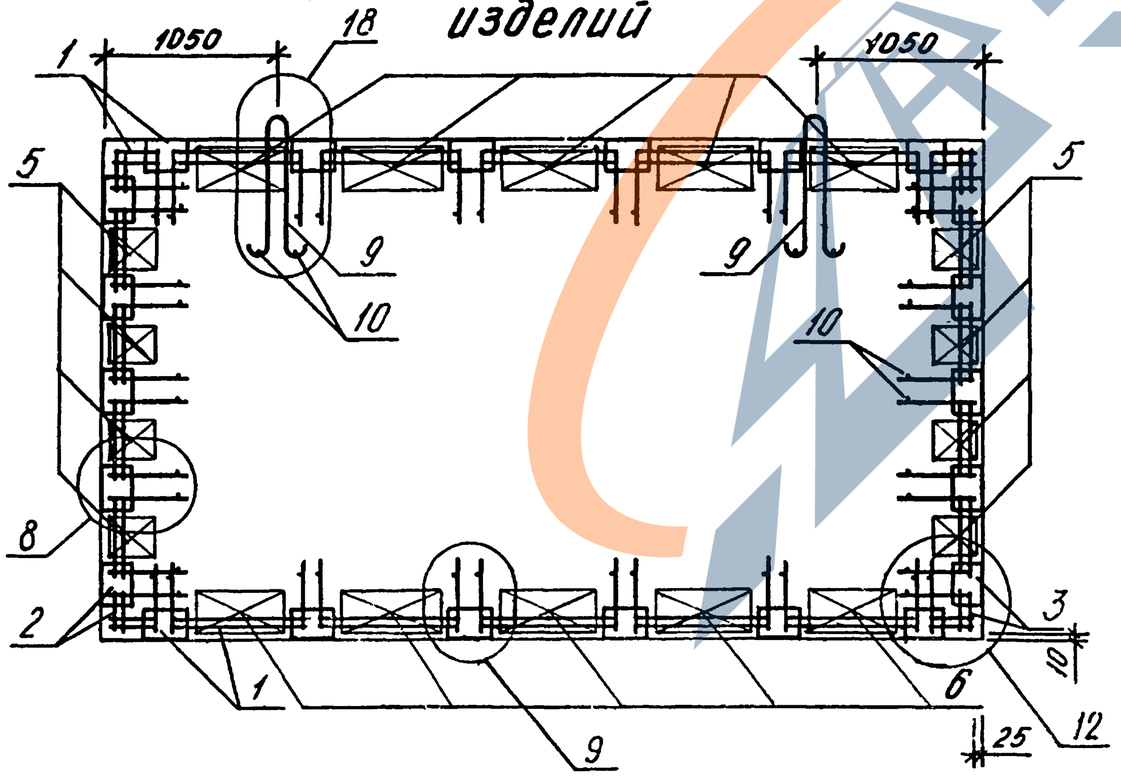

4-4

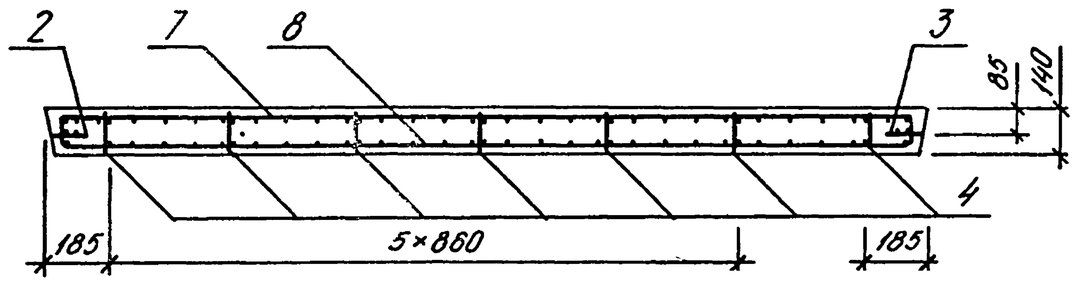

154
9156/2

1.020.1-3ПВ.4-3 40 СБ

ЛИСТ 2

ФОРМАТ А3

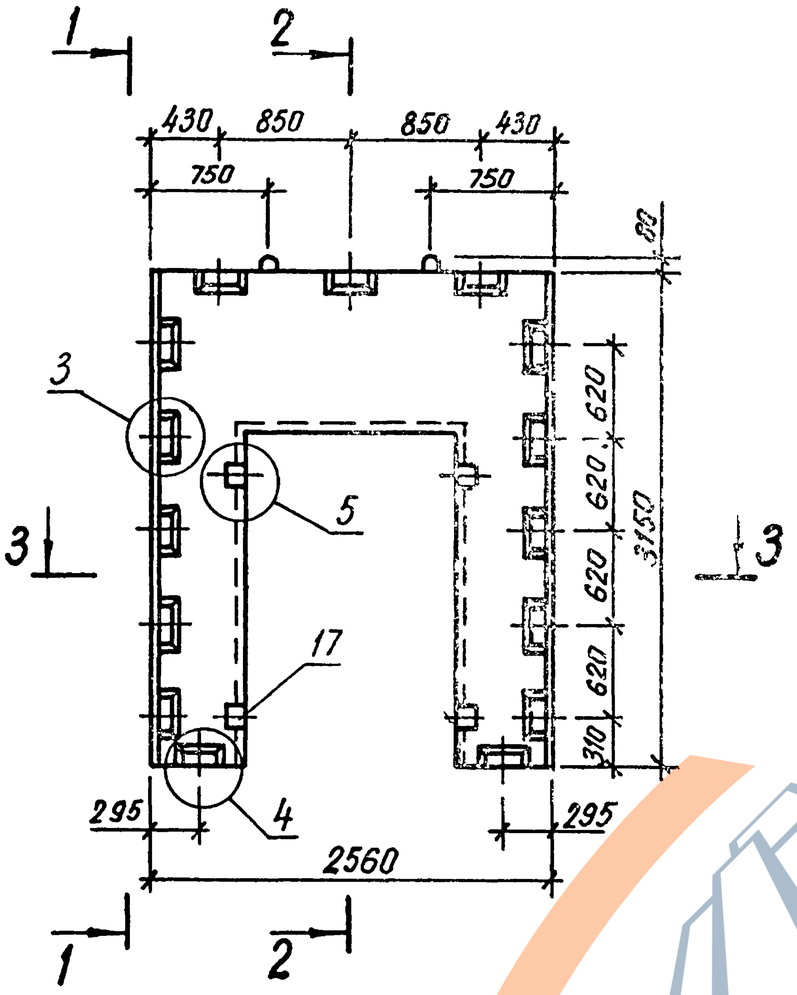

1 – 1

2 – 2

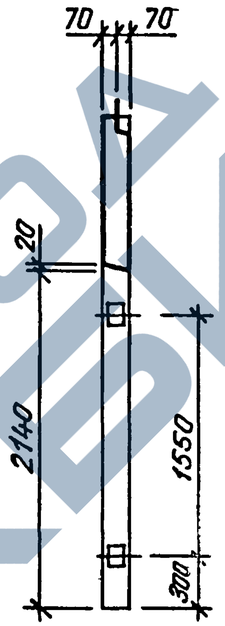

3 – 3

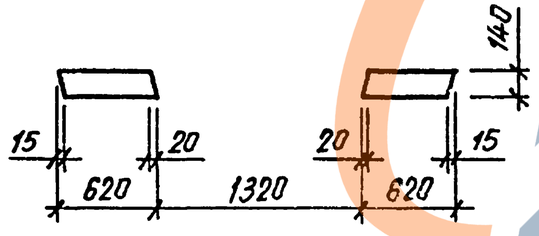

155
9156/2

				1.020.1-3ПВ.4-3 41СБ	
				ДИАФРАГМА ЖЕСТКОСТИ ДП 26.32-ПВ СБОРОЧНЫЙ ЧЕРТЕЖ	СТАДИЯ: Р; МАССА: 2,84; МАСШТАБ:
НАЧ.ОТД.	Шевченко				ЛИСТ 1; ЛИСТОВ 2
Н.КОНТР	Ребров				ГОСГРАЖДАНСТРОЙ КиевЗНИИЭП
ГЛ.СПЕЦ	Ничипоренко				
ПРОВЕРИЛ	Ничипоренко				
РАЗРАБ	Литвиненко	Литв			

ФОРМАТ А3

Размещение петель и закладных изделий

5-5

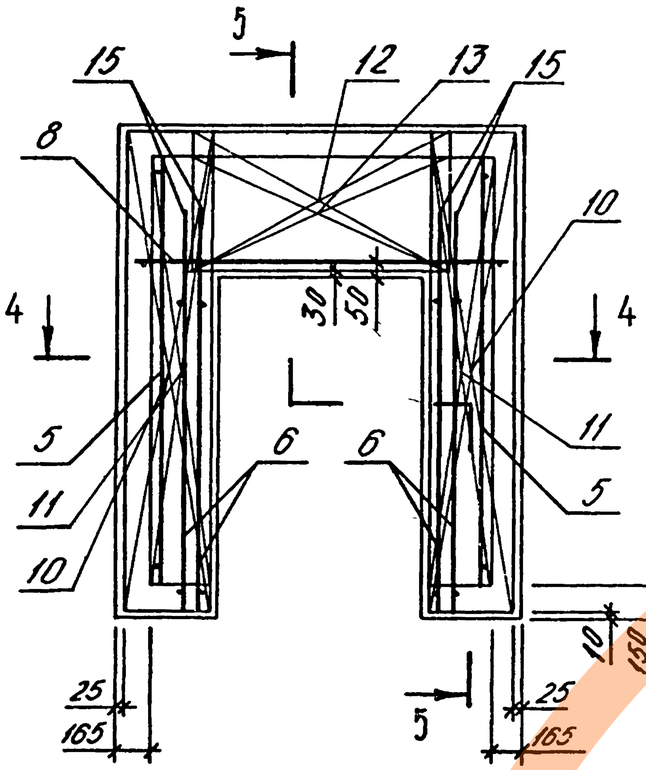

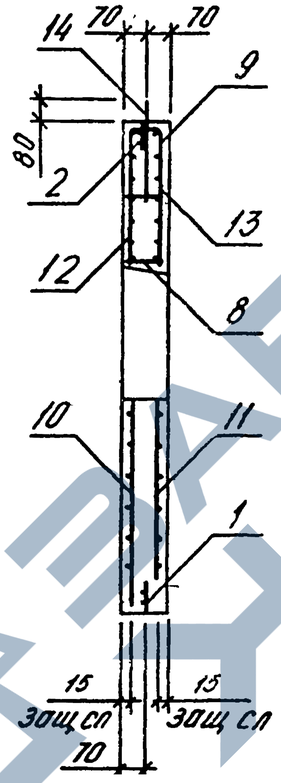

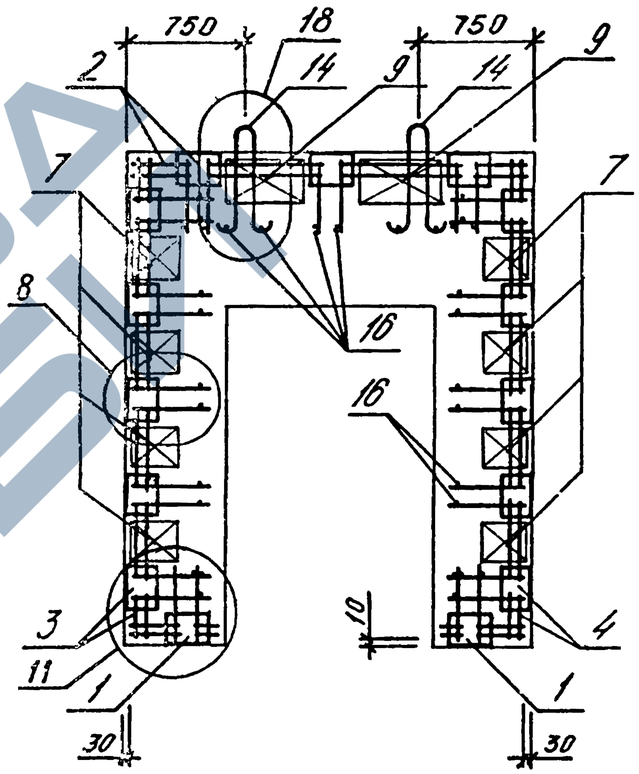

4-4

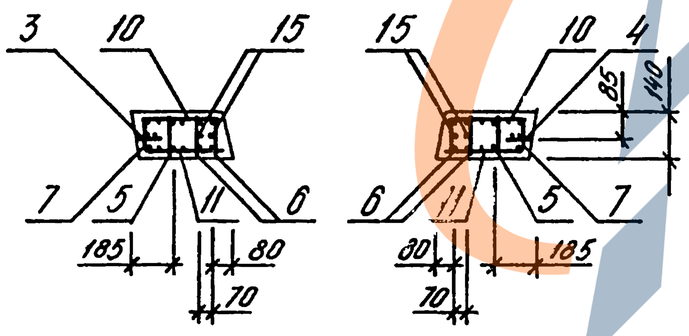

156
5136/2

1.020.1-3ПВ.4-3 41СБ

ФОРМАТ	ЗОНА	ПОЗ	ОБОЗНАЧЕНИЕ	НАИМЕНОВАНИЕ	КОЛ	ПРИМЕЧАНИЕ
				ДОКУМЕНТАЦИЯ		
А3			1.020.1-3ПВ.4-3 42СБ	СБОРОЧНЫЙ ЧЕРТЕЖ		
А3			1.020.1-3ПВ.4-3 00Д1	УЗЛЫ		
А3			1.020.1-3ПВ.4-3 00РС	ВЕДОМОСТЬ РАСХОДА СТАЛИ НА ЭЛЕМЕНТ		
А4			1.020.1-3ПВ.4-3 00ТО	ТЕХНИЧЕСКОЕ ОПИСАНИЕ		
				СБОРОЧНЫЕ ЕДИНИЦЫ		
				КАРКАС УКРУПН. СБОРКИ		
А4		1	1.020.1-3ПВ.4-4 03-01	СМН6	2	
А4		2	1.020.1-3ПВ.4-4 07	СМН15	1	
А4		3	1.020.1-3ПВ.4-4 10	СМН20	1	
А4		4	1.020.1-3ПВ.4-4 10-01	СМН21	1	
				КАРКАС ПЛОСКИЙ		
А4		5	1.020.1-3ПВ.4-4 14-06	КР30	4	
А4		6	1.020.1-3ПВ.4-4 15-01	КР33	4	
А4		7	1.020.1-3ПВ.4-4 22-03	КР98	8	
А4		8	1.020.1-3ПВ.4-4 26-01	КР118	1	
А4		9	1.020.1-3ПВ.4-4 27-04	КР124	4	
А4		10	1.020.1-3ПВ.4-4 27-02	КР122	5	
				СЕТКА		
А4		11	1.020.1-3ПВ.4-4 40-01	С92	2	
А4		12	1.020.1-3ПВ.4-4 43-01	С95	2	
А4		13	1.020.1-3ПВ.4-4 49-01	С115	1	
А4		14	1.020.1-3ПВ.4-4 50-01	С119	1	
				ДЕТАЛИ		
А4		15	1.020.1-3ПВ.4-4 52-05	ПЕТЛЯ СТРОПОВОЧНАЯ ПСВ6 СТ. ОТД. ГОСТ 5781-82*	2	
БЧ		16	25.013.2880	Ф25 А-III L=2880	4	11.1КГ
БЧ		17	6.013.130	Ф6 А-III L=130	48	0.03КГ
БЧ		18	70.80.120	ПРОБКА ДЕРЕВЯННАЯ 70Х80 L=120	4	
				МАТЕРИАЛЫ		
				БЕТОН ТЯЖЕЛЫЙ М300		2.01М3
				ПИЛОМАТЕРИАЛ		.003М3

ТЛП КОРТ

КиевЗНИИЭП

1.020.1-3ПВ.4-3 42

НАЧ ОТД	Шевченко		
Н КОНТР	Ребров		
ГЛ СПЕЦ	Кучипоренко		
ПРОВЕРИЛ	Кучипоренко		
РАЗРАБ	Пинчук		

ДИАФРАГМА ЖЕСТКОСТИ ДП 56.32-ПВ

СТАДИЯ	ЛИСТ	ЛИСТОВ
Р		1

ГОСГРАЖДАНСТРОЙ КиевЗНИИЭП

ФОРМАТ А4

ФОРМАТ	ЗОНА	ПОЗ	ОБОЗНАЧЕНИЕ	НАИМЕНОВАНИЕ	КОЛ	ПРИМЕЧАНИЕ
				ДОКУМЕНТАЦИЯ		
А3			1.020.1-3ПВ.4-3 43СБ	СБОРОЧНЫЙ ЧЕРТЕЖ		
А3			1.020.1-3ПВ.4-3 00Д1	УЗЛЫ		
А3			1.020.1-3ПВ.4-3 00РС	ВЕДОМОСТЬ РАСХОДА СТАЛИ НА ЭЛЕМЕНТ		
А4			1.020.1-3ПВ.4-3 00ТО	ТЕХНИЧЕСКОЕ ОПИСАНИЕ		
				СБОРОЧНЫЕ ЕДИНИЦЫ		
				КАРКАС УКРУПН. СБОРКИ		
А4		1	1.020.1-3ПВ.4-4 01	СМН1	1	
А4		2	1.020.1-3ПВ.4-4 06	СМН12	1	
А4		3	1.020.1-3ПВ.4-4 07	СМН15	1	
А4		4	1.020.1-3ПВ.4-4 10	СМН20	1	
А4		5	1.020.1-3ПВ.4-4 10-01	СМН21	1	
				КАРКАС ПЛОСКИЙ		
А4		6	1.020.1-3ПВ.4-4 14-06	КР30	5	
А4		7	1.020.1-3ПВ.4-4 15-01	КР33	4	
А4		8	1.020.1-3ПВ.4-4 22-03	КР98	8	
А4		9	1.020.1-3ПВ.4-4 26-01	КР118	1	
А4		10	1.020.1-3ПВ.4-4 27-04	КР124	4	
А4		11	1.020.1-3ПВ.4-4 27-01	КР121	5	
				СЕТКА		
А4		12	1.020.1-3ПВ.4-4 40	С91	1	
А4		13	1.020.1-3ПВ.4-4 40-02	С93	1	
А4		14	1.020.1-3ПВ.4-4 40-03	С94	1	
А4		15	1.020.1-3ПВ.4-4 43-02	С96	1	
А4		16	1.020.1-3ПВ.4-4 49-01	С115	1	
А4		17	1.020.1-3ПВ.4-4 50-01	С119	1	
				ДЕТАЛИ		
А4		18	1.020.1-3ПВ.4-4 52-05	ПЕТЛЯ СТРОПОВОЧНАЯ ПСВ6 СТ. ОТД. ГОСТ 5781-82*	2	
БЧ		19	25.013.2880	Ф25 А-III L=2880	4	11.1КГ
БЧ		20	6.013.130	Ф6 А-III L=130	48	0.03КГ
БЧ		21	70.80.120	ПРОБКА ДЕРЕВЯННАЯ 70Х80 L=120	4	
				МАТЕРИАЛЫ		
				БЕТОН ТЯЖЕЛЫЙ М300		2.01М3
				ПИЛОМАТЕРИАЛ		.003М3

Федько

ОПЕРАТОР ТЛП КОРТ

ЭПВЦ КиевЗНИИЭП

ВЗАМ.ИНВ №

ПОДПИСЬ И ДАТА

ИНВ № ПОДЛ

157
9156/2

1.020.1-3ПВ.4-3 43

НАЧ ОТД.	Шевченко		
Н.КОНТР	Ребров		
ГЛ.СПЕЦ	Кучипоренко		
ПРОВЕРИЛ	Кучипоренко		
РАЗРАБ	Пинчук		

ДИАФРАГМА ЖЕСТКОСТИ ДПК 56.32-ПВ

СТАДИЯ	ЛИСТ	ЛИСТОВ
Р		1

ГОСГРАЖДАНСТРОЙ КиевЗНИИЭП

ФОРМАТ А4

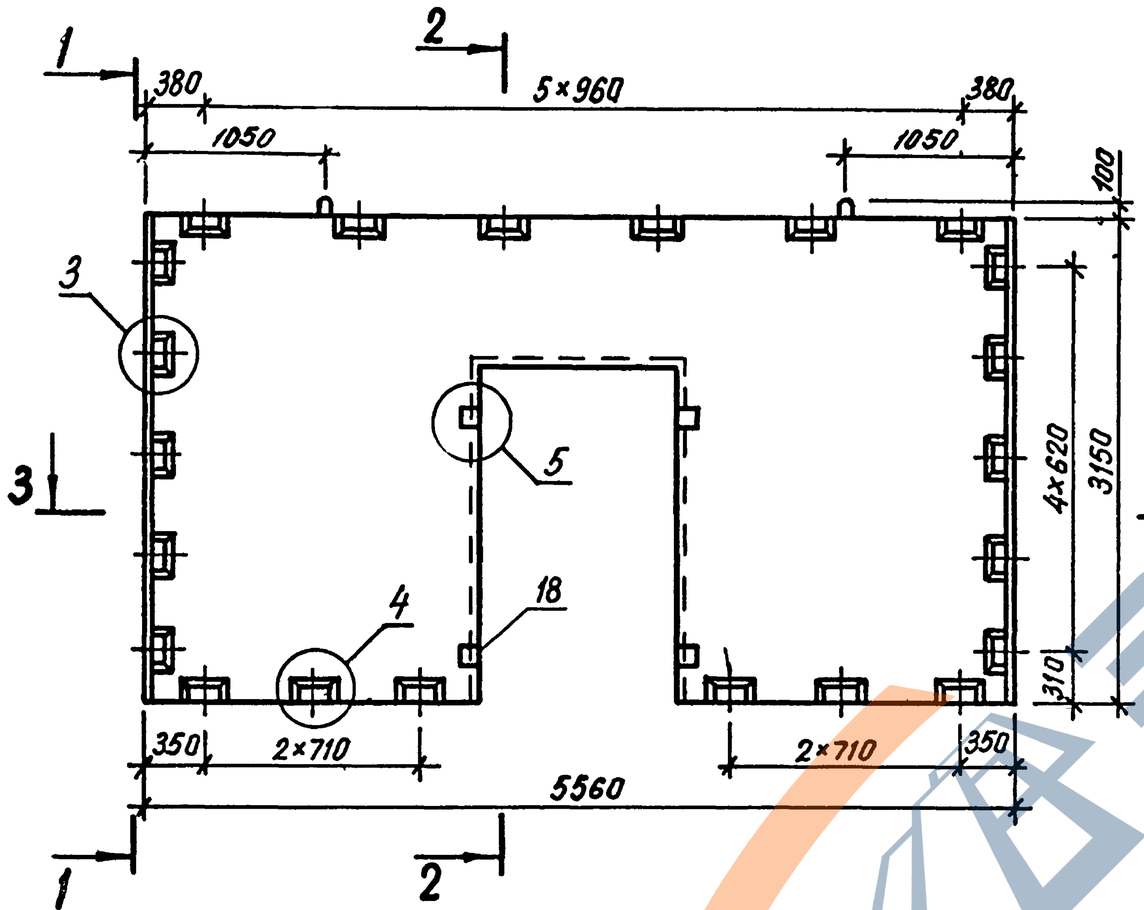

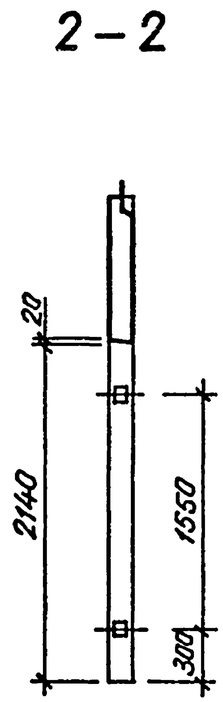

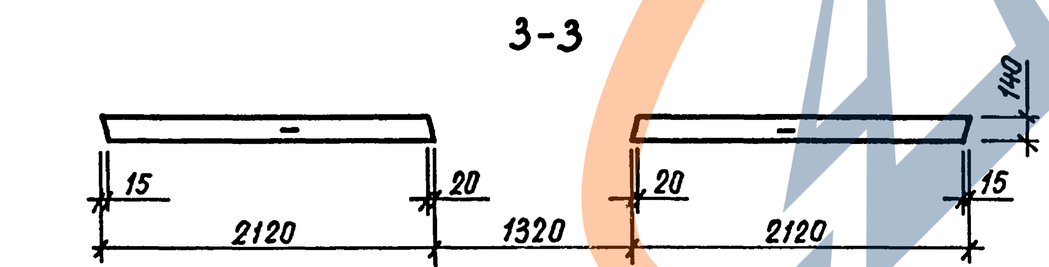

158
9156/2

				1.020.1-3ПВ.4-3 42 СБ	
				ДИАФРАГМА ЖЕСТКОСТИ ДП 56.32-ПВ СБОРОЧНЫЙ ЧЕРТЕЖ	СТАДИЯ: Р; МАССА: 5,29; МАСШТАБ:
					ЛИСТ 1 ЛИСТОВ 2
НАЧ ОТД	Шевченко				ГОСГРАЖДАНСТРОЙ КиевЗНИИЭП
Н КОНТР	Ребров				
ГЛ СПЕЦ	Ничипоренко				
ПРОВЕРИЛ	Ничипоренко				
РАЗРАБ	Литвиненко				

ФОРМАТ А 3

КиевЗНИИЭП типовой

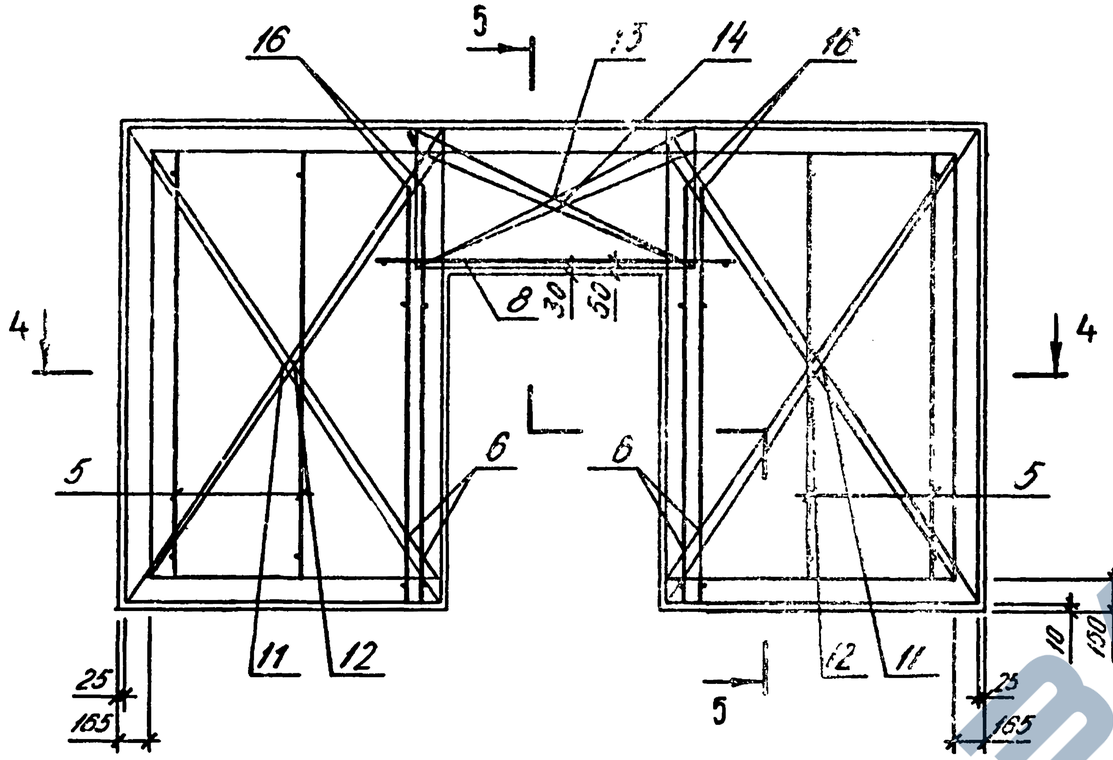

Размещение петель и закладных изделий

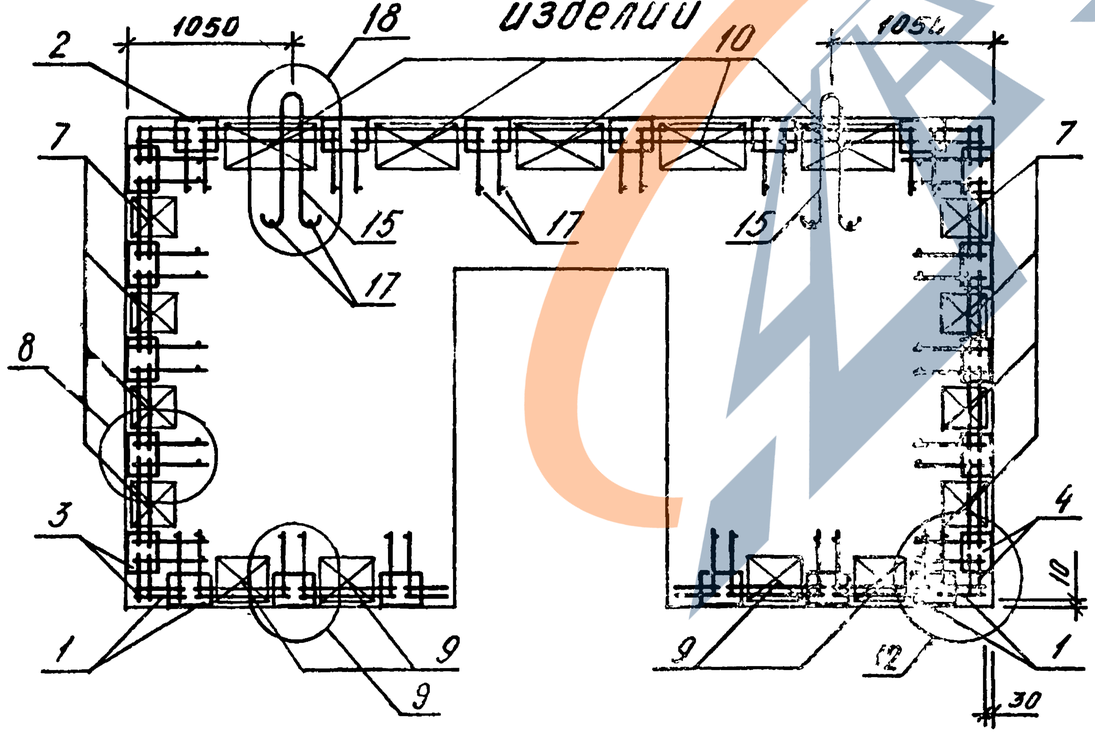

5-5

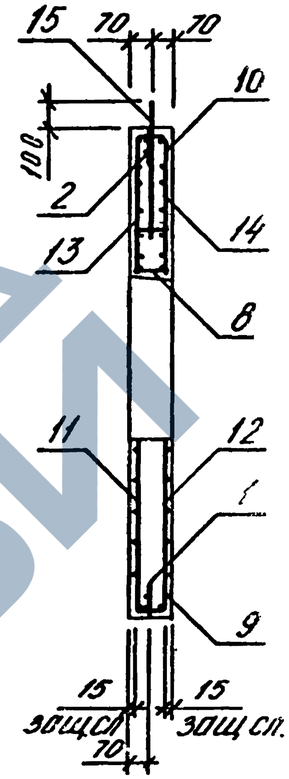

4-4

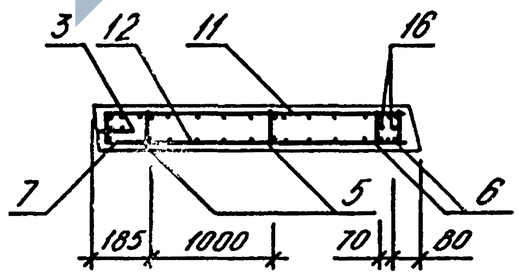

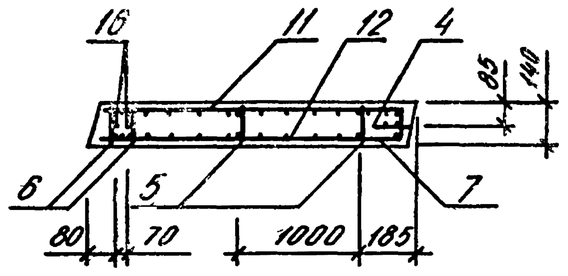

159
9156/2

1.020.1-3ПВ.4-3 42 СБ

ЛИСТ 2

ЗАВОДХБИ

ФОРМАТ А3

Киев ЗНИИЭП ТЛП КОРТ

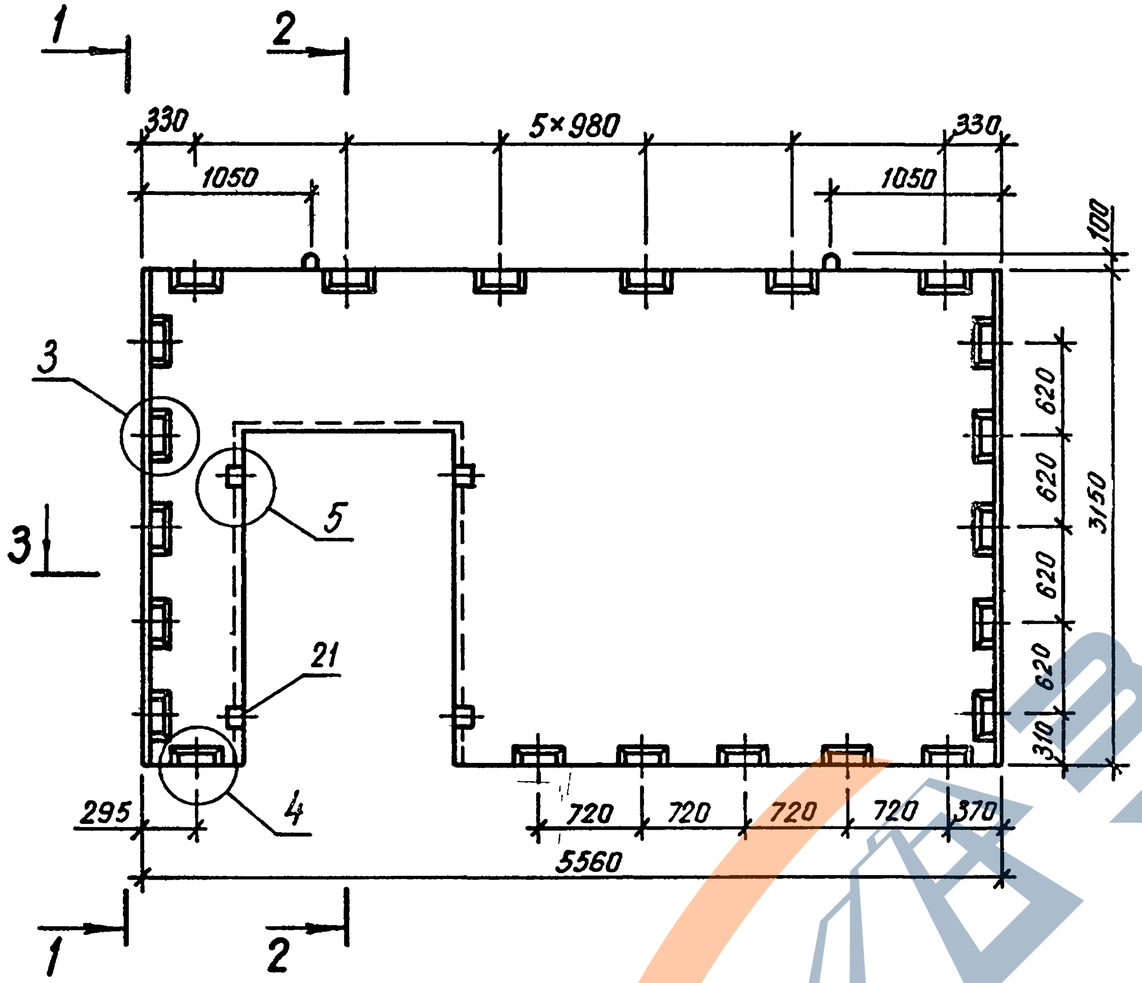

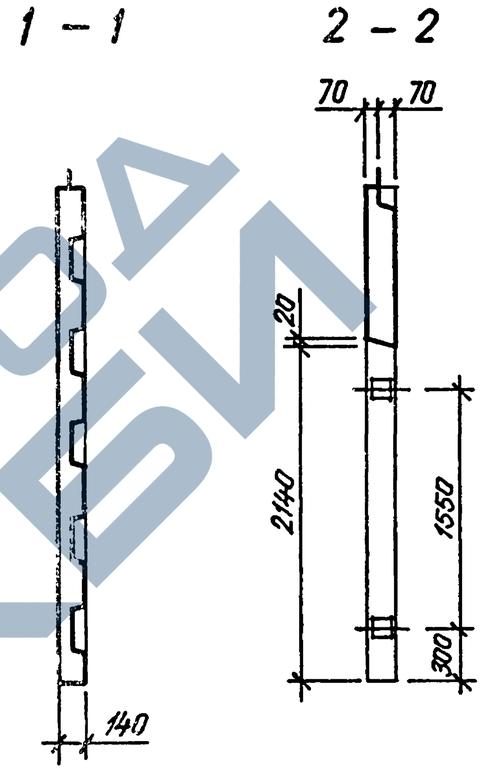

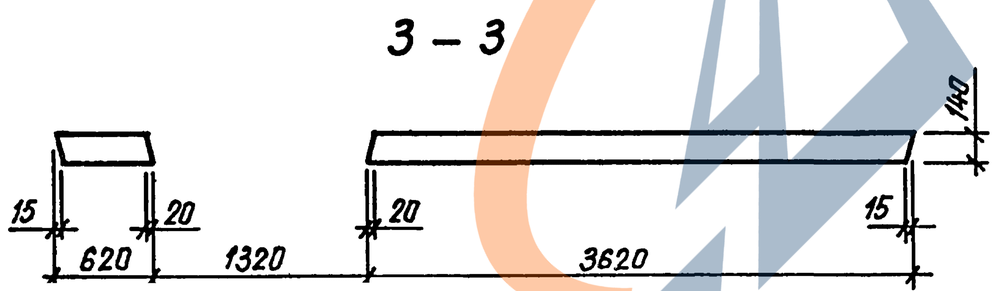

160
9156/2

НАЧ.ОТД.	Шевченко		
Н.КОНТР	Ребров		
ГЛ.СПЕЦ.	Нечипоренко		
ПРОВЕРИЛ	Нечипоренко		
РАЗРАБ.	Литвиненко		

1.020.1-3ПВ.4-3 43СБ

ДИАФРАГМА ЖЕСТКОСТИ
ДПК 56.32-ПВ
СБОРОЧНЫЙ ЧЕРТЕЖ

СТАДИЯ	МАССА	МАСШТАБ
Р	5,30	
ЛИСТ 1	ЛИСТОВ 2	

ГОСГРАЖДАНСТРОЙ
КиевЗНИИЭП

ФОРМАТ А3

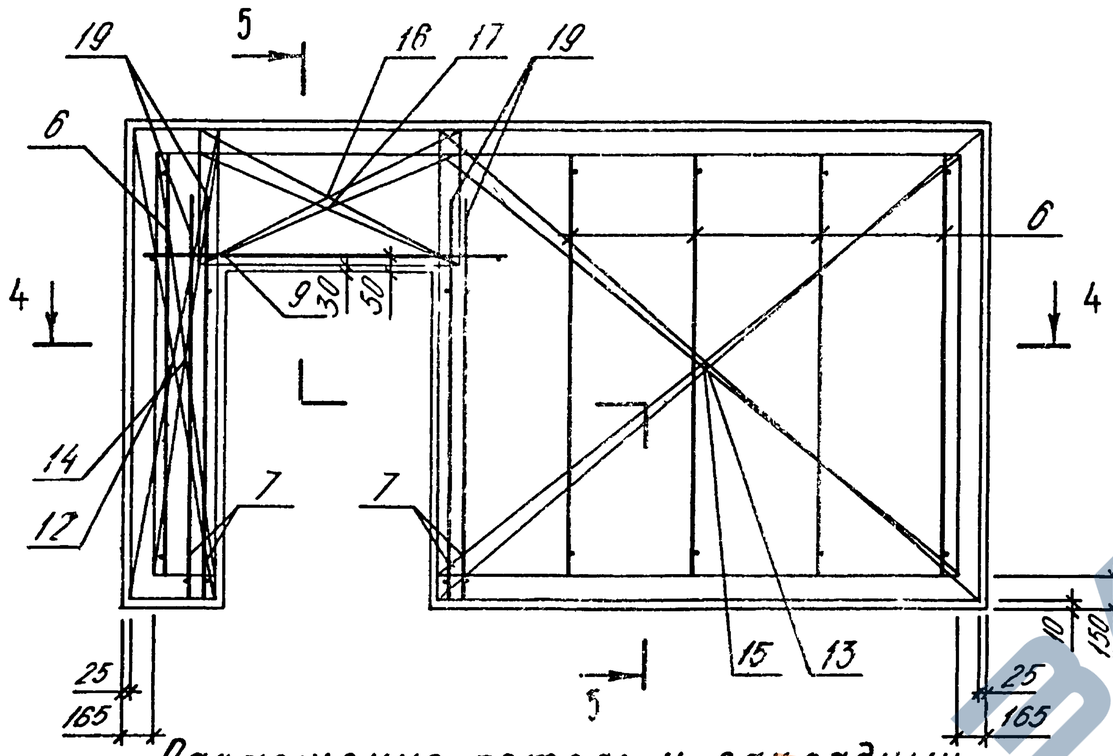

Размещение петель и закладных изделий

5-5

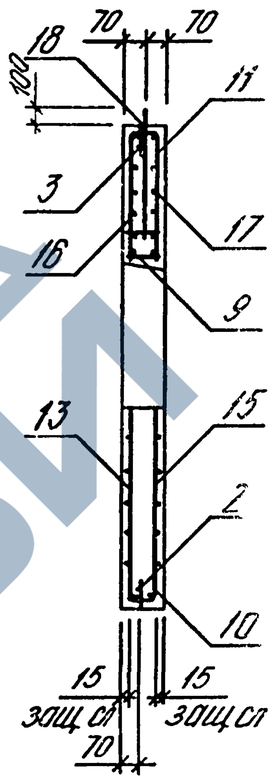

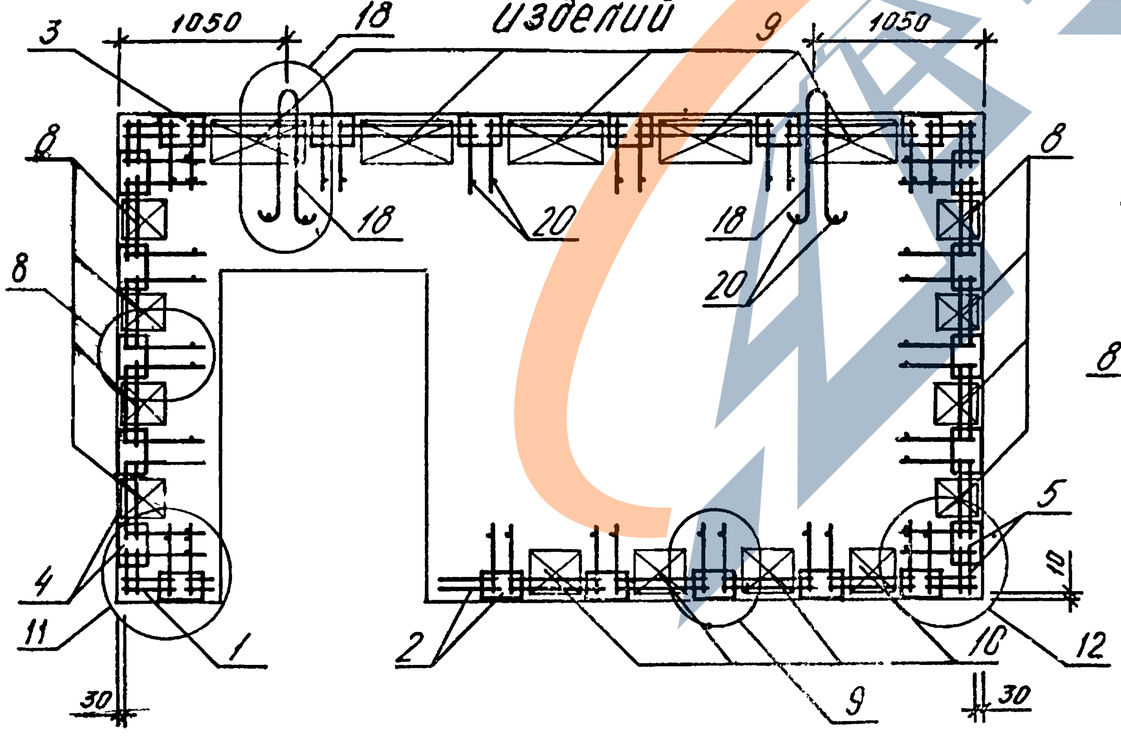

4-4

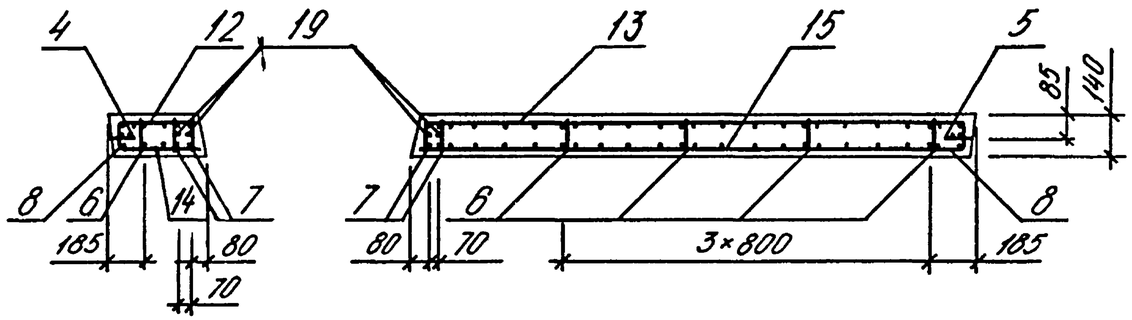

161
9156/2

1.020.1-3ПВ.4-3 43СБ

ЛИСТ 2

ФОРМАТ А3

ТЛП КОРТ

КиевЗНИИЭП

ФОРМАТ	ЗОНА	ПОЗ	ОБОЗНАЧЕНИЕ	НАИМЕНОВАНИЕ	КОЛ	ПРИМЕЧАНИЕ
				ДОКУМЕНТАЦИЯ		
А3			1.020.1-3ПВ.4-3 44СБ	СБОРОЧНЫЙ ЧЕРТЕЖ		
А3			1.020.1-3ПВ.4-3 00Д1	УЗЛЫ		
А3			1.020.1-3ПВ.4-3 00РС	ВЕДОМОСТЬ РАСХОДА СТАЛИ НА ЭЛЕМЕНТ		
А4			1.020.1-3ПВ.4-3 00ТО	ТЕХНИЧЕСКОЕ ОПИСАНИЕ		
				СБОРОЧНЫЕ ЕДИНИЦЫ		
				КАРКАС УКРУПН. СБОРКИ		
А4	1		1.020.1-3ПВ.4-4 01-02	СМН3	2	
А4	2		1.020.1-3ПВ.4-4 11	СМН22	1	
А4	3		1.020.1-3ПВ.4-4 11-01	СМН23	1	
				КАРКАС ПЛОСКИЙ		
А4	4		1.020.1-3ПВ.4-4 14-07	КР31	2	
А4	5		1.020.1-3ПВ.4-4 22-01	КР96	8	
А4	6		1.020.1-3ПВ.4-4 22-03	КР98	4	
А4	7		1.020.1-3ПВ.4-4 29	КР132	2	
				СЕТКА		
А4	8		1.020.1-3ПВ.4-4 40-04	С97	1	
А4	9		1.020.1-3ПВ.4-4 42-02	С101	1	
				ПЕТЛЯ СТРОПОВОЧНАЯ		
А4	10		1.020.1-3ПВ.4-4 53	ПСГ1	2	
				ДЕТАЛИ		
				ПЕТЛЯ СТРОПОВОЧНАЯ		
А4	11		1.020.1-3ПВ.4-4 52-01	ПСВ2	2	
				СТ. ОТД. ГОСТ 5781-82*		
ВЧ	12		20.013.250	Ф20 А-III L=250	4	0.62КГ
ВЧ	13		6.013.130	Ф6 А-III L=130	28	0.03КГ
				МАТЕРИАЛЫ		
				БЕТОН ТЯЖЕЛЫЙ М300		0.59М3

		1.020.1-3ПВ.4-3 44	
НАЧ.ОТД.	Шевченко	ДИАФРАГМА ЖЕСТКОСТИ Д 12.38-ПВ	СТАДИЯ: Р; ЛИСТ: ; ЛИСТОВ: 1
Н.КОНТР	Ребров		ГОСГРАЖДАНСТРОЙ КиевЗНИИЭП
ГЛ.СПЕЦ	Ничипоренко		
ПРОВЕРИЛ	Ничипоренко		
РАЗРАБ.	Пинчук		

ФОРМАТ А4

ФОРМАТ	ЗОНА	ПОЗ	ОБОЗНАЧЕНИЕ	НАИМЕНОВАНИЕ	КОЛ.	ПРИМЕЧАНИЕ
				ДОКУМЕНТАЦИЯ		
А3			1.020.1-3ПВ.4-3 45СБ	СБОРОЧНЫЙ ЧЕРТЕЖ		
А3			1.020.1-3ПВ.4-3 00Д1	УЗЛЫ		
А3			1.020.1-3ПВ.4-3 00РС	ВЕДОМОСТЬ РАСХОДА СТАЛИ НА ЭЛЕМЕНТ		
А4			1.020.1-3ПВ.4-3 00ТО	ТЕХНИЧЕСКОЕ ОПИСАНИЕ		
				СБОРОЧНЫЕ ЕДИНИЦЫ		
				КАРКАС УКРУПН. СБОРКИ		
А4	1		1.020.1-3ПВ.4-4 03	СМН5	2	
А4	2		1.020.1-3ПВ.4-4 11	СМН22	1	
А4	3		1.020.1-3ПВ.4-4 11-01	СМН23	1	
				КАРКАС ПЛОСКИЙ		
А4	4		1.020.1-3ПВ.4-4 14-07	КР31	2	
А4	5		1.020.1-3ПВ.4-4 22-01	КР96	8	
А4	6		1.020.1-3ПВ.4-4 27-03	КР123	4	
А4	7		1.020.1-3ПВ.4-4 29	КР132	2	
				СЕТКА		
А4	8		1.020.1-3ПВ.4-4 40-05	С98	1	
А4	9		1.020.1-3ПВ.4-4 42-03	С102	1	
				ПЕТЛЯ СТРОПОВОЧНАЯ		
А4	10		1.020.1-3ПВ.4-4 53-01	ПСГ2	2	
				ДЕТАЛИ		
				ПЕТЛЯ СТРОПОВОЧНАЯ		
А4	11		1.020.1-3ПВ.4-4 52-04	ПСВ5	2	
				СТ. ОТД. ГОСТ 5781-82*		
ВЧ	12		20.013.250	Ф20 А-III L=250	4	0.62КГ
ВЧ	13		6.013.130	Ф6 А-III L=130	32	0.03КГ
				МАТЕРИАЛЫ		
				БЕТОН ТЯЖЕЛЫЙ М300		1.21М3

		1.020.1-3ПВ.4-3 45	
НАЧ.ОТД.	Шевченко	ДИАФРАГМА ЖЕСТКОСТИ Д 24.38-ПВ	СТАДИЯ: Р; ЛИСТ: ; ЛИСТОВ: 1
Н.КОНТР	Ребров		ГОСГРАЖДАНСТРОЙ КиевЗНИИЭП
ГЛ.СПЕЦ	Ничипоренко		
ПРОВЕРИЛ	Ничипоренко		
РАЗРАБ.	Пинчук		

ФОРМАТ А4

ЭПВЦ КиевЗНИИЭП — ОПЕРАТОР ТЛП КОРТ — Федько

ВЗАМ.ИНВ.№ | ПОДПИСЬ И ДАТА | ИНВ.№ ПОДЛ

Киевзниизп

162
9156/2

ЗАВОД КВЧ

КиевЗНИИЭП типовой

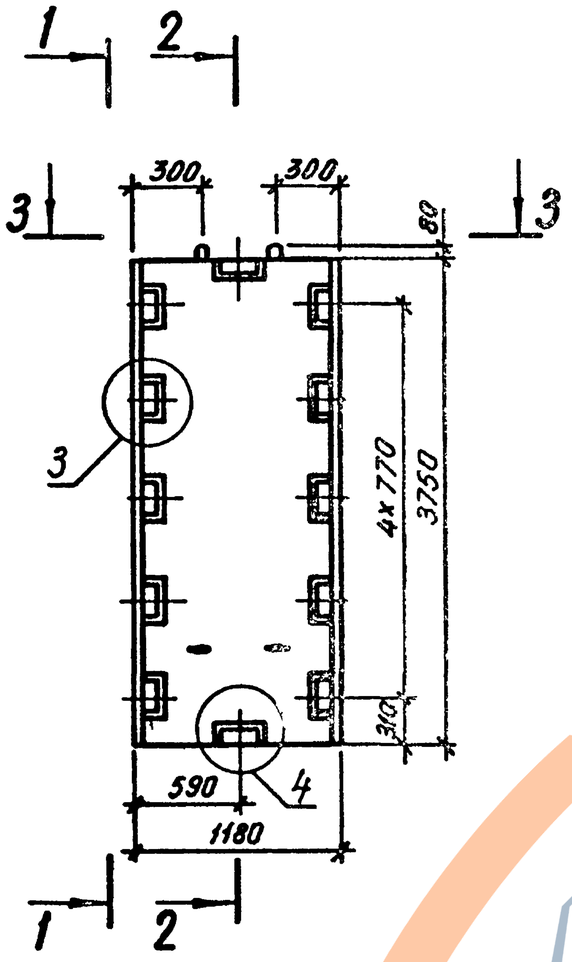

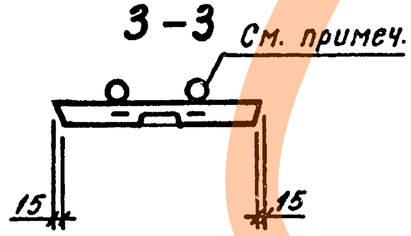

После заглаживания поверхности изделия кольцо необходимо поднять в вертикальное положение, а выемку загладить.

163
9156/2

			1.020.1-3ПВ.4-3 44 СБ
			ДИАФРАГМА ЖЕСТКОСТИ Д 12.38-ПВ СБОРОЧНЫЙ ЧЕРТЕЖ
НАЧ ОТД.	Шевченко		
Н КОНТР	Ребров		
ГЛ СПЕЦ	Жичипоренко		
ПРОВЕРИЛ	Ничипоренко		
РАЗРАБ	Литвиненко		

СТАДИЯ	МАССА	МАСШТАБ
Р	1,56	
ЛИСТ 1	ЛИСТОВ 2	

ГОСГРАЖДАНСТРОЙ
КиевЗНИИЭП

ФОРМАТ А3

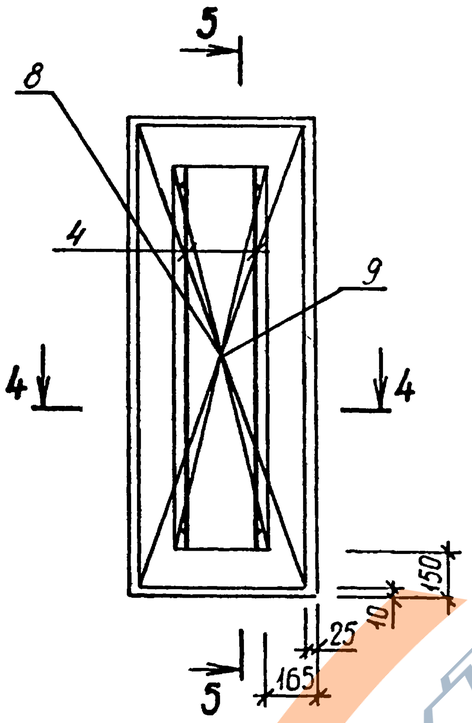

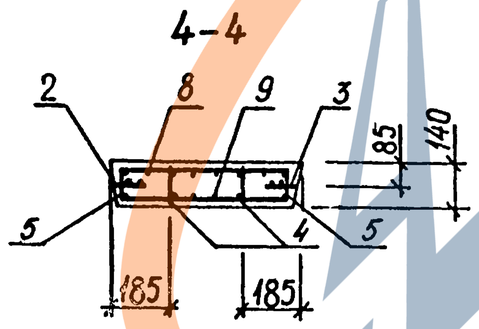

5-5

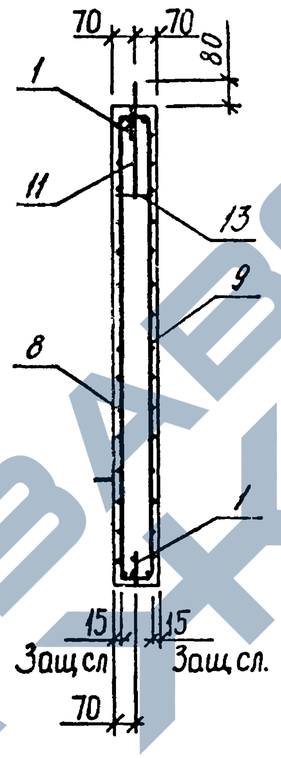

Размещение петель
и закладных изделий

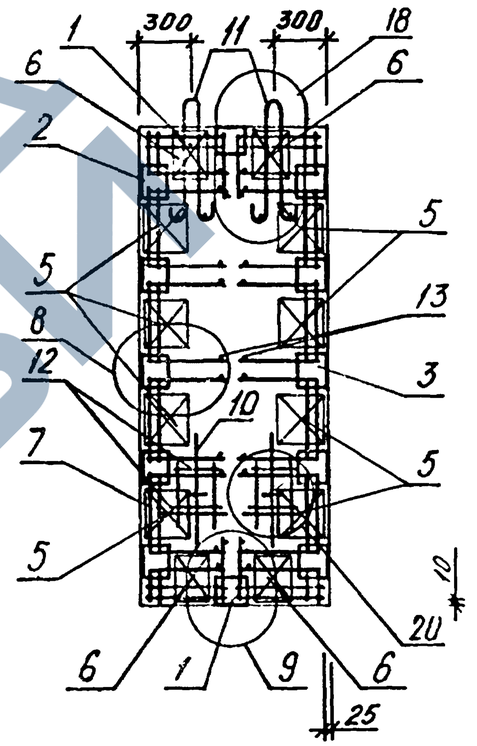

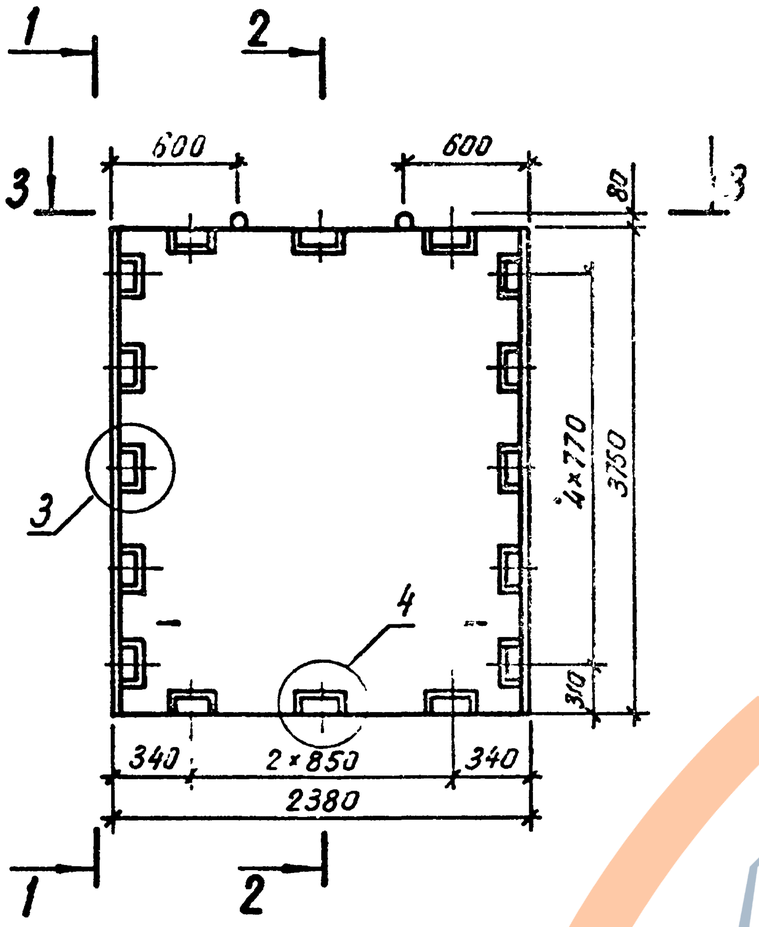

1 – 1

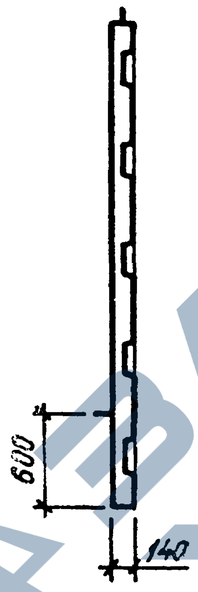

2 – 2

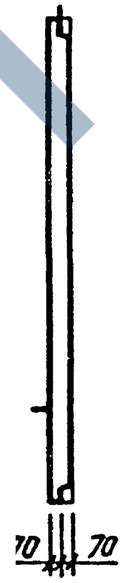

3 – 3

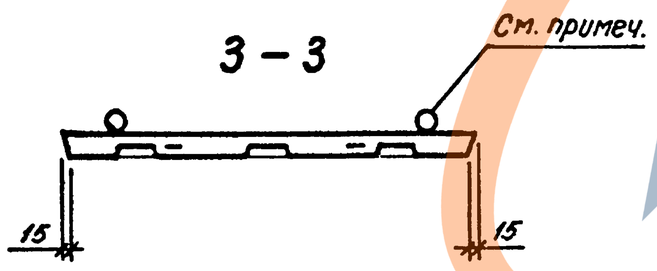

После заглаживания поверхности изделия кольцо необходимо поднять в вертикальное положение, а выемку загладить.

165
9156/2

НАЧ ОТД	Шевченко		
Н КОНТР	Ребров		
ГЛ СПЕЦ	Ничипоренко		
ПРОВЕРИЛ	Ничипоренко		
РАЗРАБ	Литвиненко		

1.020.1-3ПВ.4-3 45СБ

ДИАФРАГМА ЖЕСТКОСТИ
Д 24.38-ПВ
СБОРОЧНЫЙ ЧЕРТЕЖ

СТАДИЯ	МАССА	МАСШТАБ
Р	3,16	
ЛИСТ 1	ЛИСТОВ 2	

ГОСГРАЖДАНСТРОЙ
КиевЗНИИЭП

ФОРМАТ А3

КиевЗНИИЭП Типовой корп

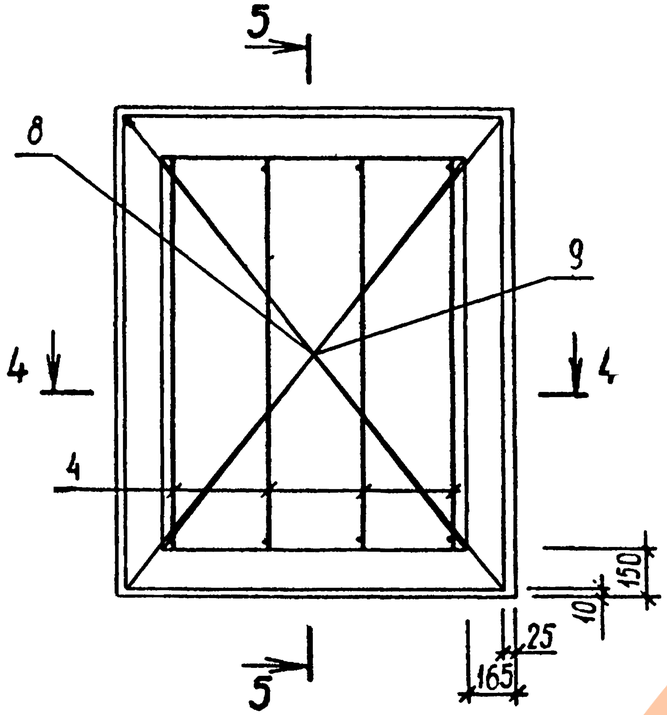

5-5

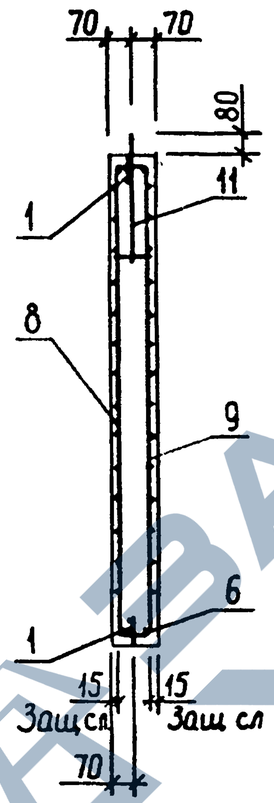

Размещение петель
и закладных изделий

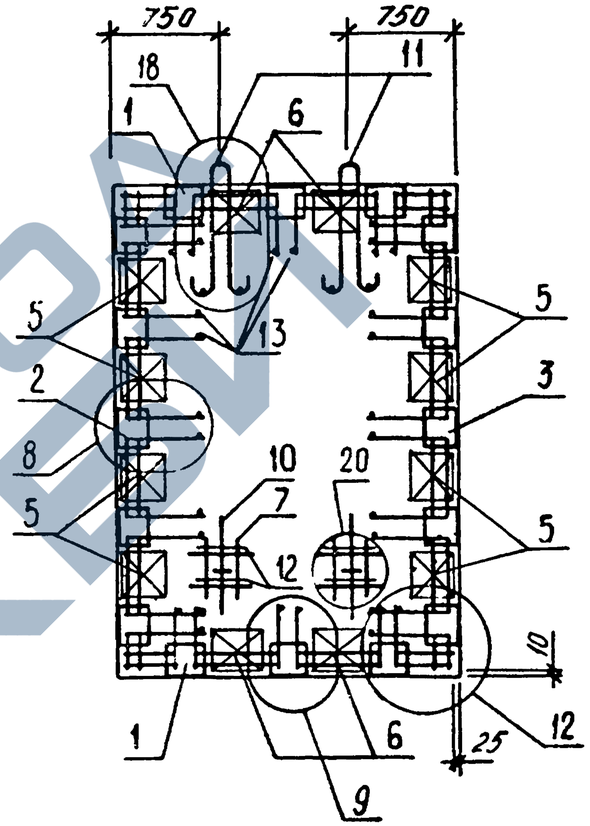

4-4

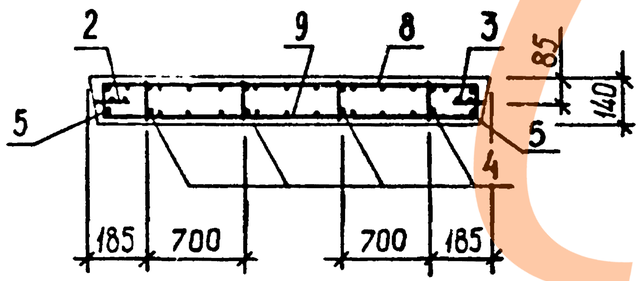

166
9156/2

1.020.1-3ПВ.4-3 45 СБ

Лист 2

ФОРМАТ А3

ФОРМАТ	ЗОНА	ПОЗ.	ОБОЗНАЧЕНИЕ	НАИМЕНОВАНИЕ	КОЛ.	ПРИМЕЧАНИЕ
				ДОКУМЕНТАЦИЯ		
А3			1.020.1-3ПВ.4-3 46СБ	СБОРОЧНЫЙ ЧЕРТЕЖ		
А3			1.020.1-3ПВ.4-3 00Д1	УЗЛЫ		
А3			1.020.1-3ПВ.4-3 00РС	ВЕДОМОСТЬ РАСХОДА СТАЛИ НА ЭЛЕМЕНТ		
А4			1.020.1-3ПВ.4-3 00ТО	ТЕХНИЧЕСКОЕ ОПИСАНИЕ		
				СБОРОЧНЫЕ ЕДИНИЦЫ		
				КАРКАС УКРУПН. СБОРКИ		
А4		1	1.020.1-3ПВ.4-4 04	СМН8	2	
А4		2	1.020.1-3ПВ.4-4 11	СМН22	1	
А4		3	1.020.1-3ПВ.4-4 11-01	СМН23	1	
				КАРКАС ПЛОСКИЙ		
А4		4	1.020.1-3ПВ.4-4 14-07	КР31	4	
А4		5	1.020.1-3ПВ.4-4 22-01	КР96	8	
А4		6	1.020.1-3ПВ.4-4 27-03	КР123	4	
А4		7	1.020.1-3ПВ.4-4 29	КР132	2	
				СЕТКА		
А4		8	1.020.1-3ПВ.4-4 40-06	С99	1	
А4		9	1.020.1-3ПВ.4-4 42-04	С103	1	
				ПЕТЛЯ СТРОПОВОЧНАЯ		
А4		10	1.020.1-3ПВ.4-4 53-02	ПСГ3	2	
				ДЕТАЛИ		
				ПЕТЛЯ СТРОПОВОЧНАЯ		
А4		11	1.020.1-3ПВ.4-4 52-04	ПСВ5	2	
				СТ. ОТД. ГОСТ 5781-82*		
БЧ		12	20.013.250	Ф20 А-Ш L=250	4	0.62КГ
БЧ		13	6.013.130	Ф6 А-Ш L=130	36	0.03КГ
				МАТЕРИАЛЫ		
				БЕТОН ТЯЖЕЛЫЙ М300		1.31М3

ТЛП КОРТ

КиевЗНИИЭП

1.020.1-3ПВ.4-3 46

НАЧ.ОТД.	Шевченко	
Н.КОНТР.	Ребров	
ГЛ.СПЕЦ	Ничипоренко	
ПРОВЕРИЛ	Ничипоренко	
РАЗРАБ.	Пинчук	

ДИАФРАГМА ЖЕСТКОСТИ
Д 26.38-ПВ

СТАДИЯ	ЛИСТ	ЛИСТОВ
Р		1

ГОСГРАЖДАНСТРОЙ
КиевЗНИИЭП

ФОРМАТ А4

ФОРМАТ	ЗОНА	ПОЗ	ОБОЗНАЧЕНИЕ	НАИМЕНОВАНИЕ	КОЛ.	ПРИМЕЧАНИЕ
				ДОКУМЕНТАЦИЯ		
А3			1.020.1-3ПВ.4-3 47СБ	СБОРОЧНЫЙ ЧЕРТЕЖ		
А3			1.020.1-3ПВ.4-3 00Д1	УЗЛЫ		
А3			1.020.1-3ПВ.4-3 00РС	ВЕДОМОСТЬ РАСХОДА СТАЛИ НА ЭЛЕМЕНТ		
А4			1.020.1-3ПВ.4-3 00ТО	ТЕХНИЧЕСКОЕ ОПИСАНИЕ		
				СБОРОЧНЫЕ ЕДИНИЦЫ		
				КАРКАС УКРУПН. СБОРКИ		
А4		1	1.020.1-3ПВ.4-4 04-01	СМН9	2	
А4		2	1.020.1-3ПВ.4-4 11	СМН22	1	
А4		3	1.020.1-3ПВ.4-4 11-01	СМН23	1	
				КАРКАС ПЛОСКИЙ		
А4		4	1.020.1-3ПВ.4-4 14-07	КР31	4	
А4		5	1.020.1-3ПВ.4-4 22-01	КР96	8	
А4		6	1.020.1-3ПВ.4-4 27	КР120	4	
А4		7	1.020.1-3ПВ.4-4 29	КР132	2	
				СЕТКА		
А4		8	1.020.1-3ПВ.4-4 40-07	С100	1	
А4		9	1.020.1-3ПВ.4-4 42-05	С104	1	
				ПЕТЛЯ СТРОПОВОЧНАЯ		
А4		10	1.020.1-3ПВ.4-4 53-03	ПСГ4	2	
				ДЕТАЛИ		
				ПЕТЛЯ СТРОПОВОЧНАЯ		
А4		11	1.020.1-3ПВ.4-4 52-04	ПСВ5	2	
				СТ. ОТД. ГОСТ 5781-82*		
БЧ		12	20.013.250	Ф20 А-Ш L=250	4	0.62КГ
БЧ		13	6.013.130	Ф6 А-Ш L=130	36	0.03КГ
				МАТЕРИАЛЫ		
				БЕТОН ТЯЖЕЛЫЙ М300		1.53М3

Федько

ОПЕРАТОР ТЛП КОРТ

ЭПВЦ КиевЗНИИЭП

ВЗАМ.ИНВ.№

ПОДПИСЬ И ДАТА

ИНВ № ПОДЛ

167
9156/2

1.020.1-3ПВ.4-3 47

НАЧ.ОТД.	Шевченко	
Н.КОНТР.	Ребров	
ГЛ.СПЕЦ	Ничипоренко	
ПРОВЕРИЛ	Ничипоренко	
РАЗРАБ.	Пинчук	

ДИАФРАГМА ЖЕСТКОСТИ
Д 30.38-ПВ

СТАДИЯ	ЛИСТ	ЛИСТОВ
Р		1

ГОСГРАЖДАНСТРОЙ
КиевЗНИИЭП

ФОРМАТ А4

ЗАВЕДА ЖБИ

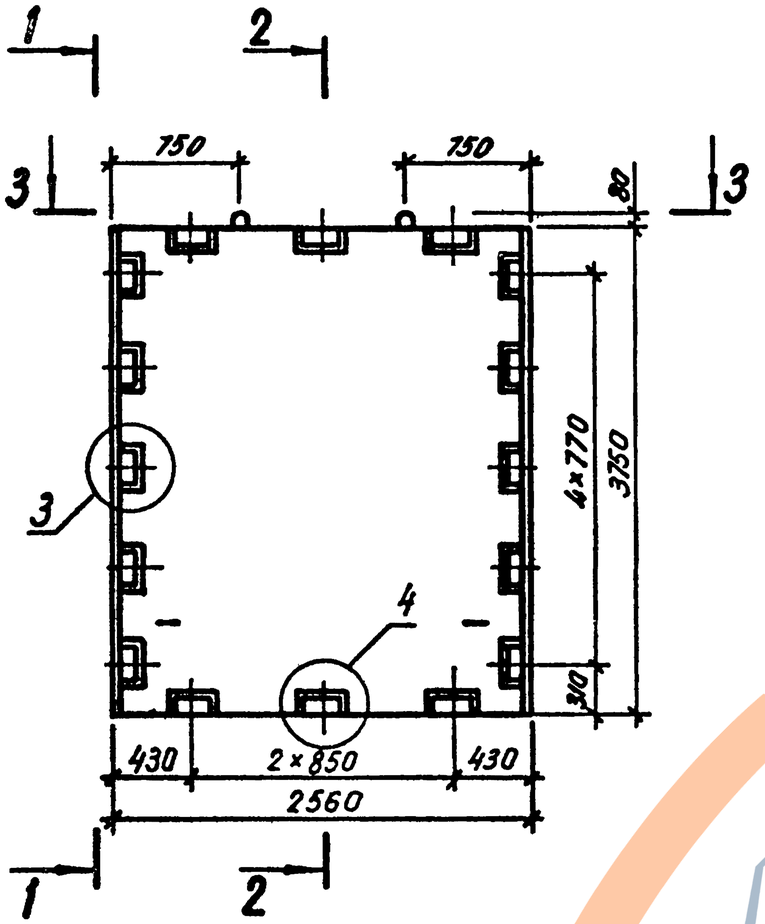

1 – 1

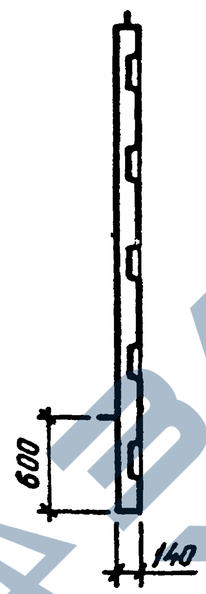

2 – 2

3 – 3

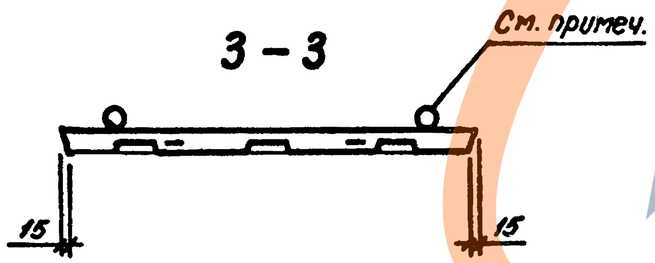

После заглаживания поверхности изделия кольцо необходимо поднять в вертикальное положение, а выемку загладить.

168
9156/2

				1.020.1-3ПВ.4-3 46СБ		
				ДИАФРАГМА ЖЕСТКОСТИ Д 26.38-ПВ СБОРОЧНЫЙ ЧЕРТЕЖ	СТАДИЯ: Р; МАССА: 3,40; МАСШТАБ:	
					ЛИСТ 1	ЛИСТОВ 2
НАЧ ОТД	Шевченка				ГОСГРАЖДАНСТРОЙ КиевЗНИИЭП	
Н КОНТР	Ребров					
ГЛ СПЕЦ	Ничипоренко					
ПРОВЕРИЛ	Ничипоренко					
РАЗРАБ	Литвиненко					

ФОРМАТ А3

КиевЗНИИЭП

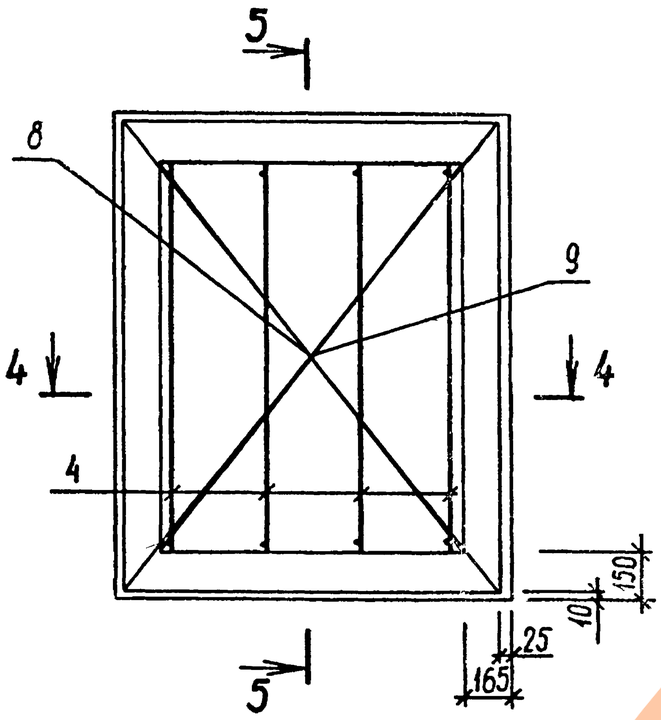

5-5

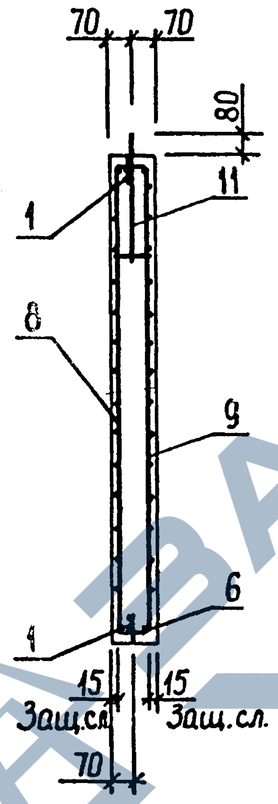

Размещение петель и закладных изделий

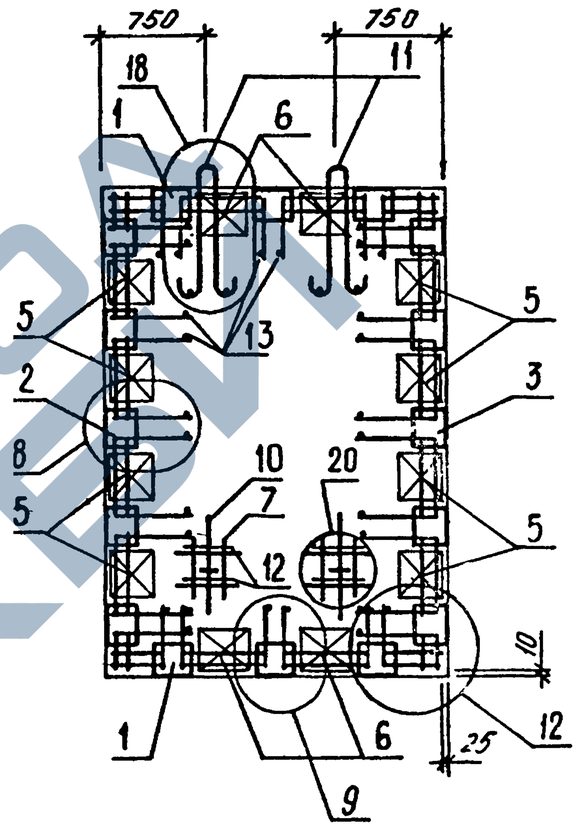

4-4

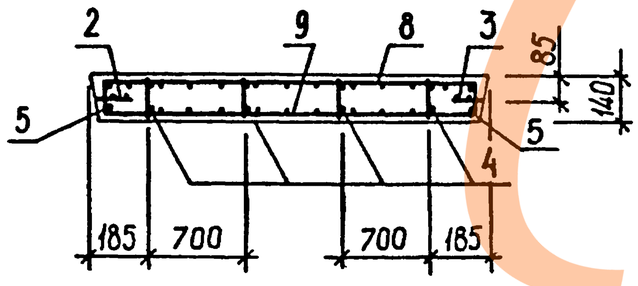

ЗАВОД ЖБИ

169
9156/2

1.020.1-3ПВ.4-3 46 СБ

ЛИСТ 2

ФОРМАТ А3

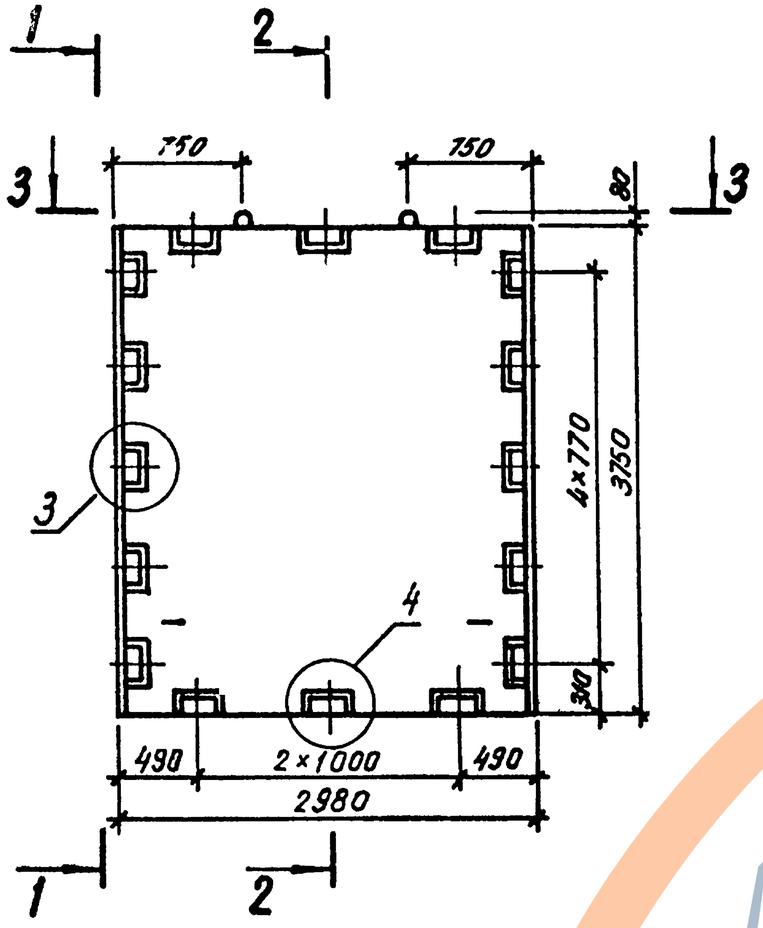

1 – 1

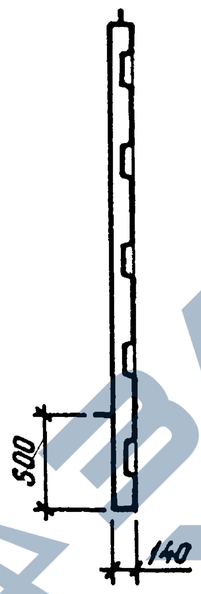

2 – 2

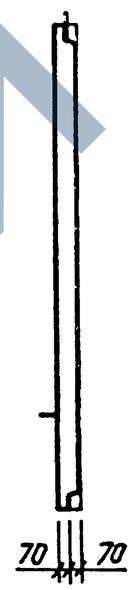

3 – 3

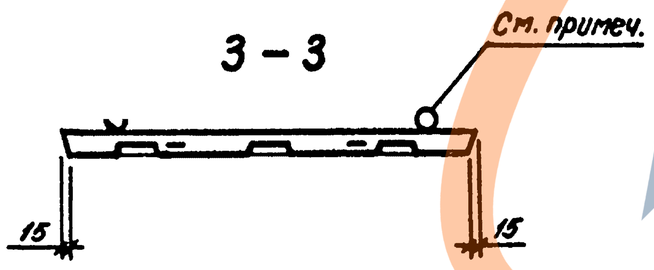

После заглаживания поверхности изделия кольцо необходимо поднять в вертикальное положение, а выемку загладить.

170
9156/2

НАЧ ОГД	Шевченко		
Н КОНТР	Ребров		
ГЛ СПЕЦ	Ничипоренко		
ПРОВЕРИЛ	Ничипоренко		
РАЗРАБ	Литвиненко		

1.020.1-3ПВ.4-3 47 СБ

ДИАФРАГМА ЖЕСТКОСТИ
Д 30.38-ПВ
СБОРОЧНЫЙ ЧЕРТЕЖ

СТАДИЯ	МАССА	МАСШТАБ
Р	3,96	
ЛИСТ 1	ЛИСТОВ 2	

ГОСГРАЖДАНСТРОЙ
КиевЗНИИЭП

ФОРМАТ А3

Инв.№подл. | Подпись и дата | Взам.инв.№

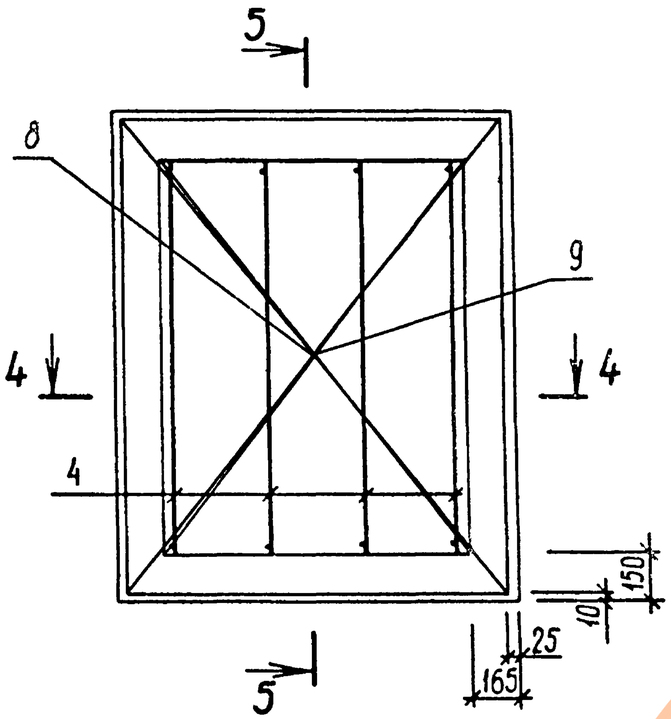

5-5

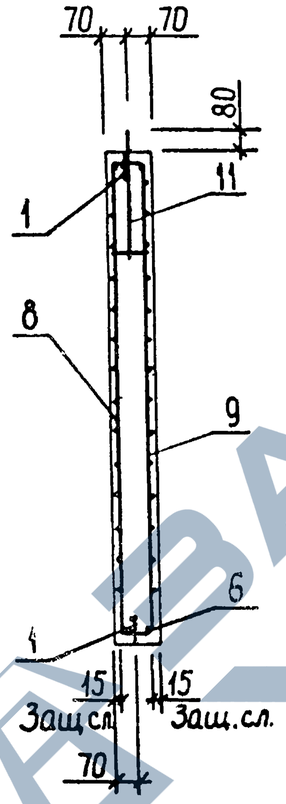

Размещение петель и закладных изделий

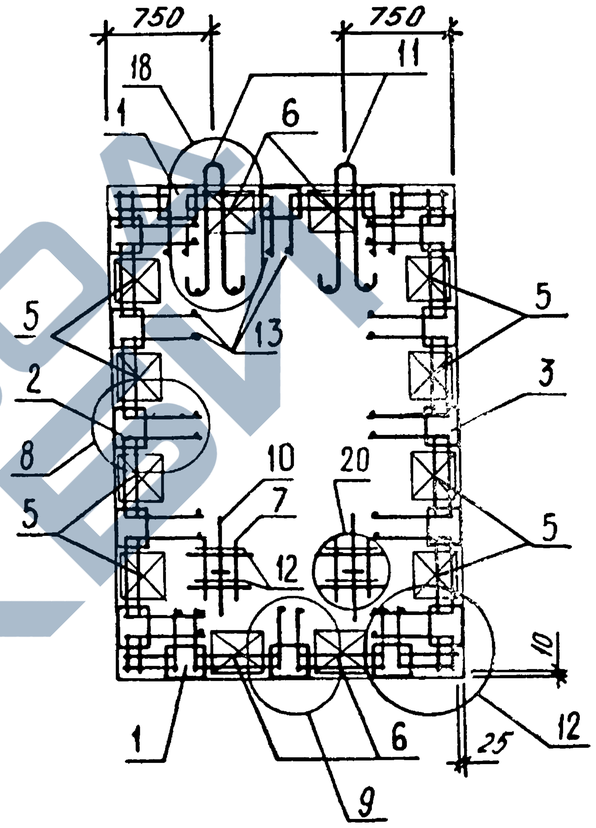

4-4

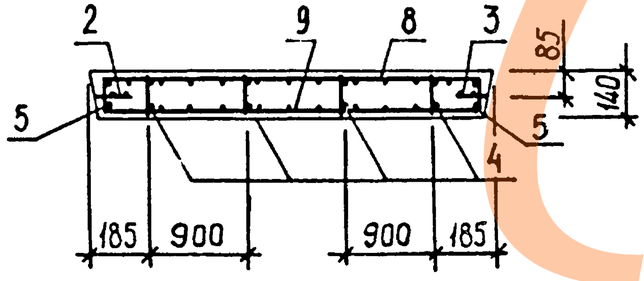

171
9156/2

1.020.1-3ПВ.4-3 47СБ

лист 2

ФОРМАТ	ЗОНА	ПОЗ	ОБОЗНАЧЕНИЕ	НАИМЕНОВАНИЕ	КОЛ.	ПРИМЕЧАНИЕ
				ДОКУМЕНТАЦИЯ		
А3			1.020.1-3ПВ.4-3 48СБ	СБОРОЧНЫЙ ЧЕРТЕЖ		
А3			1.020.1-3ПВ.4-3 00Д1	УЗЛЫ		
А3			1.020.1-3ПВ.4-3 00РС	ВЕДОМОСТЬ РАСХОДА СТАЛИ НА ЭЛЕМЕНТ		
А4			1.020.1-3ПВ.4-3 00ТО	ТЕХНИЧЕСКОЕ ОПИСАНИЕ		
				СБОРОЧНЫЕ ЕДИНИЦЫ		
				КАРКАС УКРУПН. СБОРКИ		
А4	1		1.020.1-3ПВ.4-4 01	СМН1	2	
А4	2		1.020.1-3ПВ.4-4 04	СМН8	1	
А4	3		1.020.1-3ПВ.4-4 11	СМН22	1	
А4	4		1.020.1-3ПВ.4-4 11-01	СМН23	1	
				КАРКАС ПЛОСКИЙ		
А4	5		1.020.1-3ПВ.4-4 14-07	КР31	2	
А4	6		1.020.1-3ПВ.4-4 15-01	КР33	4	
А4	7		1.020.1-3ПВ.4-4 29	КР132	2	
А4	8		1.020.1-3ПВ.4-4 22-01	КР96	8	
А4	9		1.020.1-3ПВ.4-4 26-01	КР118	1	
А4	10		1.020.1-3ПВ.4-4 27-03	КР123	2	
				СЕТКА		
А4	11		1.020.1-3ПВ.4-4 40-08	С105	2	
А4	12		1.020.1-3ПВ.4-4 42-06	С106	2	
А4	13		1.020.1-3ПВ.4-4 49-02	С116	1	
А4	14		1.020.1-3ПВ.4-4 50-02	С120	1	
				ПЕТЛЯ СТРОПОВОЧНАЯ		
А4	15		1.020.1-3ПВ.4-4 53-01	ПСГ2	2	
				ДЕТАЛИ		
А4	16		1.020.1-3ПВ.4-4 52-03	ПЕТЛЯ СТРОПОВОЧНАЯ ПСВ4 СТ. ОТД. ГОСТ 5781-82*	2	
ВЧ	17		25.013.2880	Ф25 А-III L=2880	4	11.1КГ
ВЧ	18		20.013.250	Ф20 А-III L=250	4	0.62КГ
ВЧ	19		6.013.130	Ф6 А-III L=130	34	0.03КГ
ВЧ	20		70.80.120	ПРОБКА ДЕРЕВЯННАЯ 70Х80 L=120	4	
				МАТЕРИАЛЫ		
				БЕТОН ТЯЖЕЛЫЙ М300		0.90М3
				ПИЛОМАТЕРИАЛ		.003М3

		1.020.1-3ПВ.4-3 48	
НАЧ.ОТД.	Шевченко	ДИАФРАГМА ЖЕСТКОСТИ ДП 26.38-ПВ	СТАДИЯ: Р; ЛИСТ: ; ЛИСТОВ: 1
Н.КОНТР.	Ребров		ГОСГРАЖДАНСТРОЙ КиевЗНИИЭП
ГЛ.СПЕЦ	Ничипоренко		
ПРОВЕРИЛ	Ничипоренко		
РАЗРАБ.	Пинчук		

ФОРМАТ А4

ОПЕРАТОР ТЛП КОРТ

ЭПВЦ КиевЗНИИЭП

ФОРМАТ	ЗОНА	ПОЗ	ОБОЗНАЧЕНИЕ	НАИМЕНОВАНИЕ	КОЛ.	ПРИМЕЧАНИЕ
				ДОКУМЕНТАЦИЯ		
А3			1.020.1-3ПВ.4-3 49СБ	СБОРОЧНЫЙ ЧЕРТЕЖ		
А3			1.020.1-3ПВ.4-3 00Д1	УЗЛЫ		
А3			1.020.1-3ПВ.4-3 00РС	ВЕДОМОСТЬ РАСХОДА СТАЛИ НА ЭЛЕМЕНТ		
А4			1.020.1-3ПВ.4-3 00ТО	ТЕХНИЧЕСКОЕ ОПИСАНИЕ		
				СБОРОЧНЫЕ ЕДИНИЦЫ		
				КАРКАС УКРУПН. СБОРКИ		
А4	1		1.020.1-3ПВ.4-4 01	СМН1	2	
А4	2		1.020.1-3ПВ.4-4 04-02	СМН10	1	
А4	3		1.020.1-3ПВ.4-4 11	СМН22	1	
А4	4		1.020.1-3ПВ.4-4 11-01	СМН23	1	
				КАРКАС ПЛОСКИЙ		
А4	5		1.020.1-3ПВ.4-4 14-07	КР31	2	
А4	6		1.020.1-3ПВ.4-4 15-02	КР34	4	
А4	7		1.020.1-3ПВ.4-4 29	КР132	2	
А4	8		1.020.1-3ПВ.4-4 22-01	КР96	8	
А4	9		1.020.1-3ПВ.4-4 26-02	КР119	1	
А4	10		1.020.1-3ПВ.4-4 27	КР120	2	
				СЕТКА		
А4	11		1.020.1-3ПВ.4-4 40-08	С105	2	
А4	12		1.020.1-3ПВ.4-4 42-06	С106	2	
А4	13		1.020.1-3ПВ.4-4 49-03	С117	1	
А4	14		1.020.1-3ПВ.4-4 50-03	С121	1	
				ПЕТЛЯ СТРОПОВОЧНАЯ		
А4	15		1.020.1-3ПВ.4-4 53-01	ПСГ2	2	
				ДЕТАЛИ		
А4	16		1.020.1-3ПВ.4-4 52-03	ПЕТЛЯ СТРОПОВОЧНАЯ ПСВ4 СТ. ОТД. ГОСТ 5781-82*	2	
БЧ	17		25.013.3290	Ф25 А-III L=3290	4	12.7КГ
БЧ	18		20.013.250	Ф20 А-III L=250	4	0.62КГ
БЧ	19		6.013.130	Ф6 А-III L=130	34	0.03КГ
БЧ	20		70.80.120	ПРОБКА ДЕРЕВЯННАЯ 70Х80 L=120	4	
				МАТЕРИАЛЫ		
				БЕТОН ТЯЖЕЛЫЙ М300		0.93М3
				ПИЛОМАТЕРИАЛ		.003М3

172
9156/2

ВЗАМ.ИНВ.№

ПОДПИСЬ И ДАТА

ИНВ.№ ПОДЛ.

		1.020.1-3ПВ.4-3 49	
НАЧ.ОТД.	Шевченко	ДИАФРАГМА ЖЕСТКОСТИ ДП 32.38-ПВ	СТАДИЯ: Р; ЛИСТ: ; ЛИСТОВ: 1
Н.КОНТР.	Ребров		ГОСГРАЖДАНСТРОЙ КиевЗНИИЭП
ГЛ.СПЕЦ	Ничипоренко		
ПРОВЕРИЛ	Ничипоренко		
РАЗРАБ.	Пинчук		

ФОРМАТ А4

Киев ЗНИИЭП ТЛП КОРТ

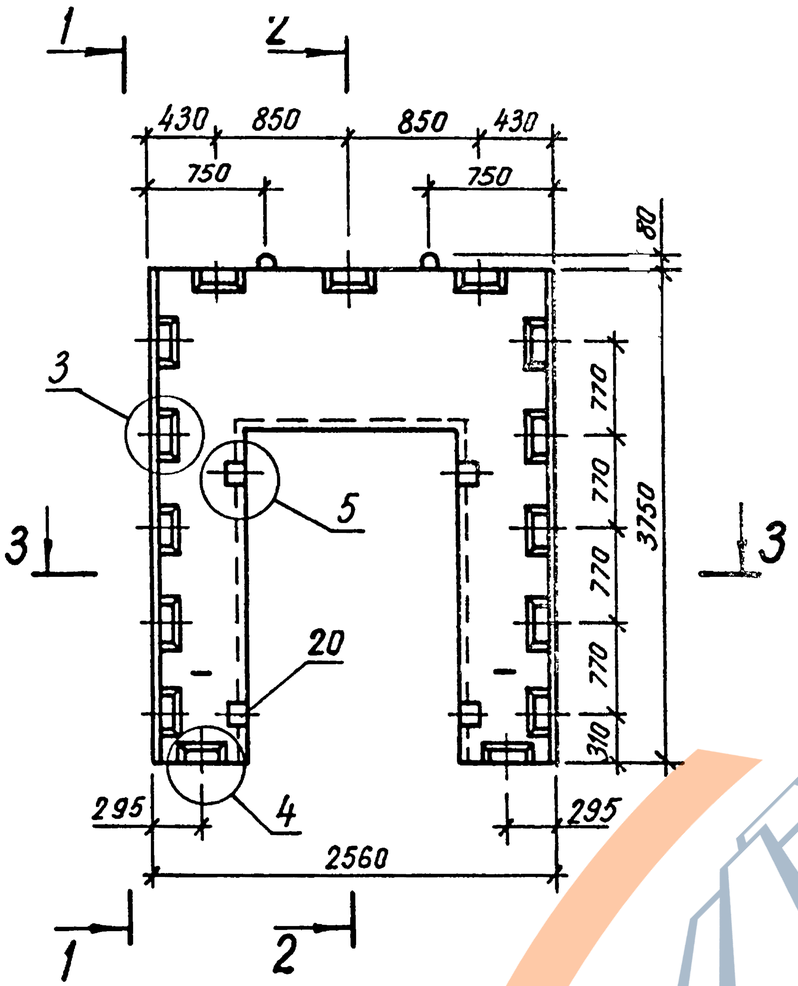

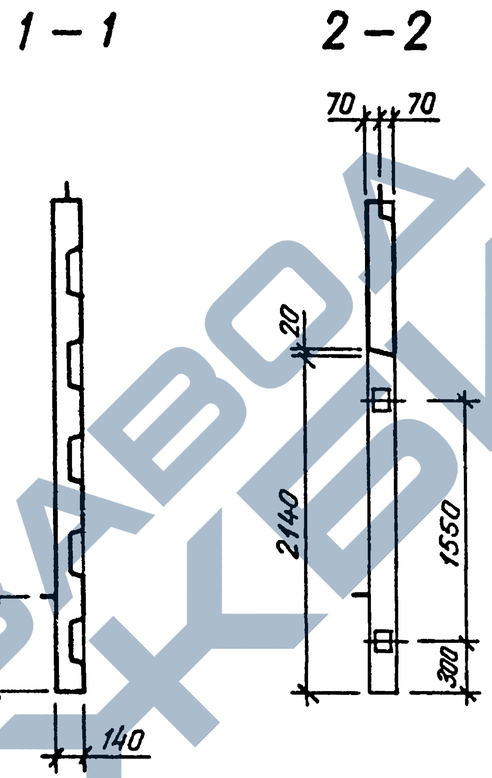

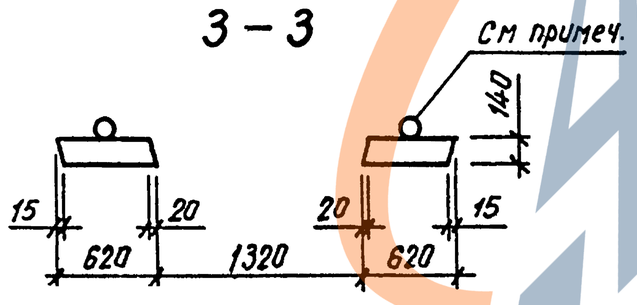

После заглаживания поверхности изделия кольцо необходимо поднять в вертикальное положение, а вмятку загладить

173
9156/2

				1.020.1-3ПВ.4-3 48 СБ		
				ДИАФРАГМА ЖЕСТКОСТИ ДП 26.38-ПВ СБОРОЧНЫЙ ЧЕРТЕЖ	СТАДИЯ: Р; МАССА: 2,47; МАСШТАБ:	
					ЛИСТ 1	ЛИСТОВ 2
НАЧ ОТД	Шевченко				ГОСГРАЖДАНСТРОЙ КиевЗНИИЭП	
Н КОНТР	Ребров					
ГЛ СПЕЦ	Никипоренко					
ПРОВЕРИЛ	Никипоренко					
РАЗРАБ.	Мартыненко	Литер				

ФОРМАТ А3

Размещение петель и закладных изделий

5 - 5

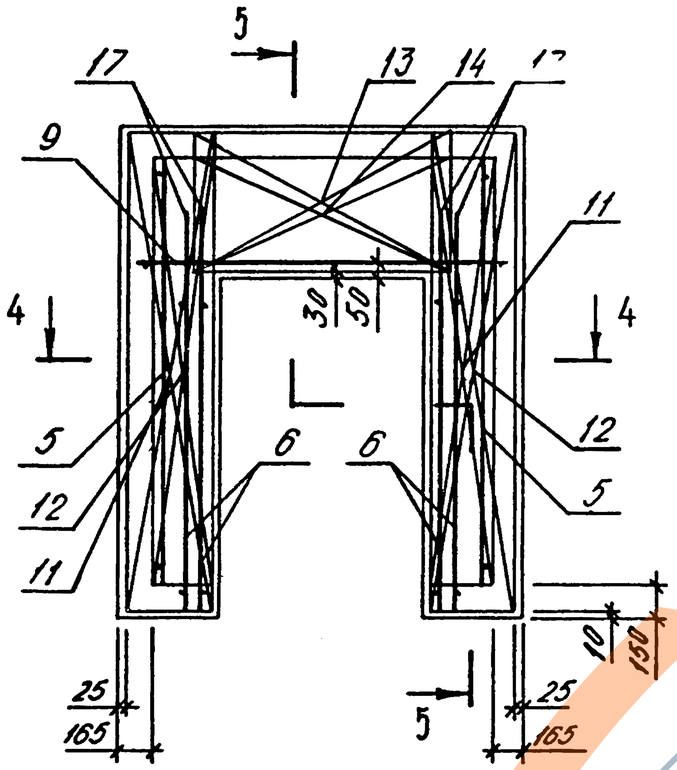

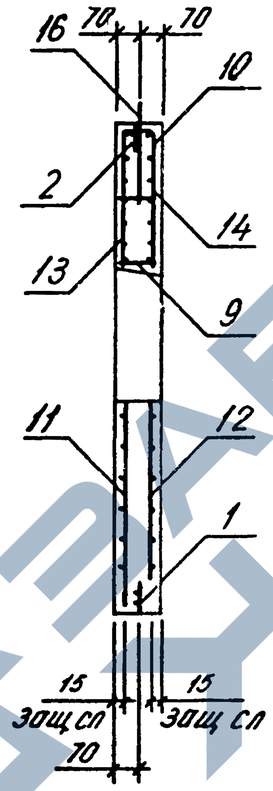

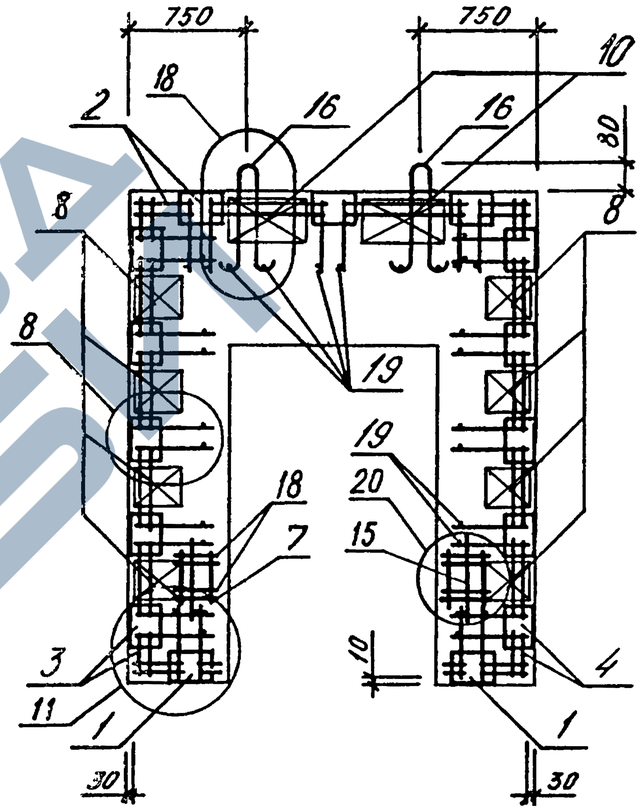

4-4

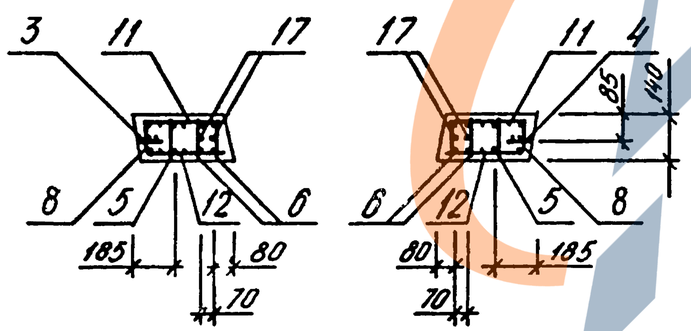

Киев ЗНИИЭП ТПП КОРТ

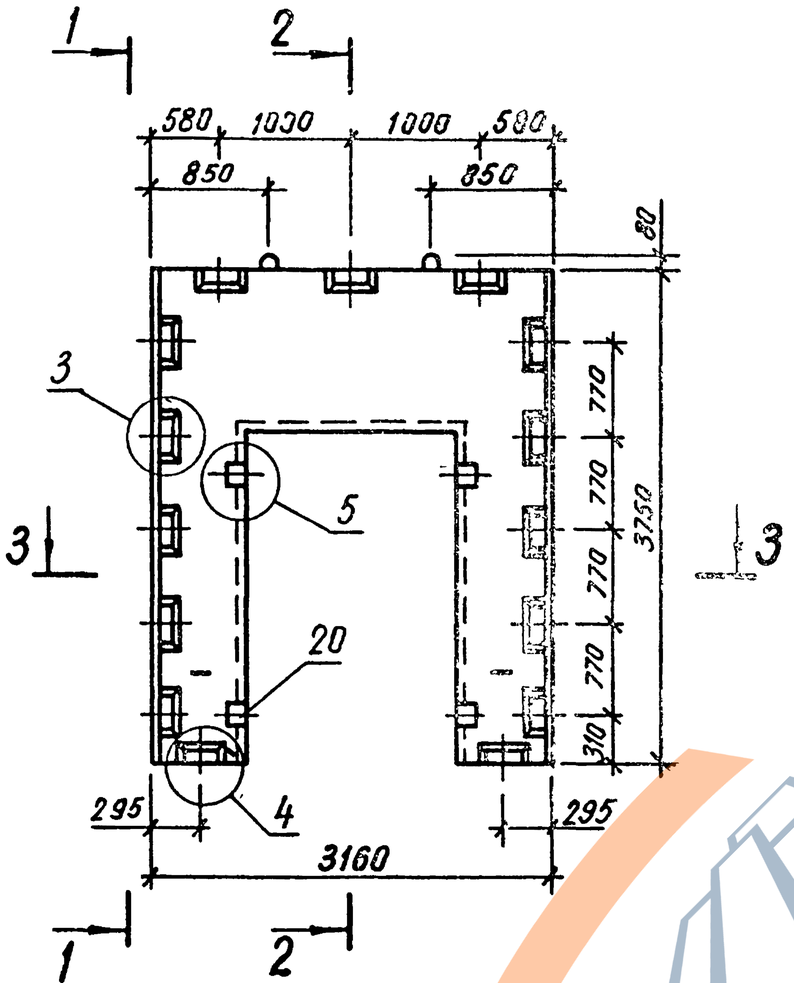

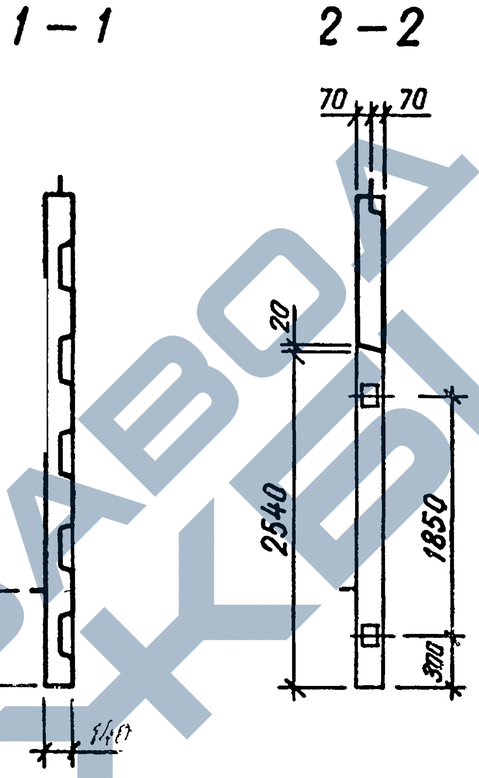

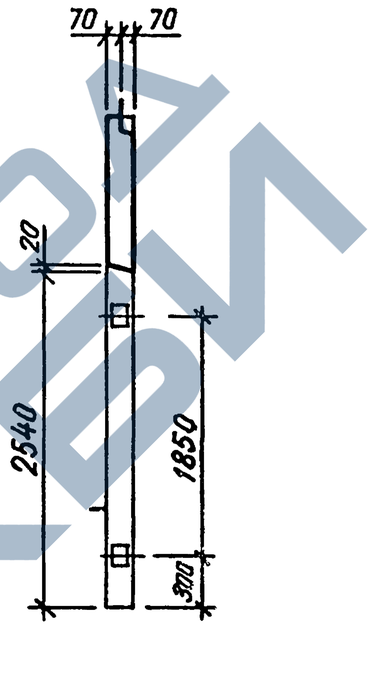

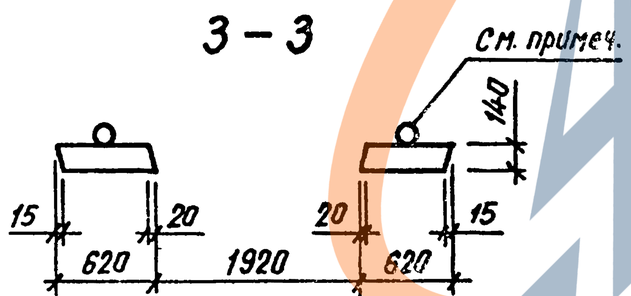

После заглаживания поверхности изделия кольцо необходимо поднять в вертикальное положение, а выемку загладить.

175
9156/2

				1.020.1-3ПВ.4-3 49 СБ		
				ДИАФРАГМА ЖЕСТКОСТИ ДП 32.38-ШВ СБОРОЧНЫЙ ЧЕРТЕЖ	СТАДИЯ	МАССА	МАСШТАБ
					Р	2,57	
					ЛИСТ 1	ЛИСТОВ 2	
НАЧ.ОТД	Шевченко				ГОСГРАЖДАНСТРОЙ КиевЗНИИЭП		
Н.КОНТР	Ребров						
ГЛ.СПЕЦ	Ничипоренко						
ПРОВЕРИЛ	Ничипоренко						
РАЗРАБ.	Литвиненко	Литв-					

ФОРМАТ А3

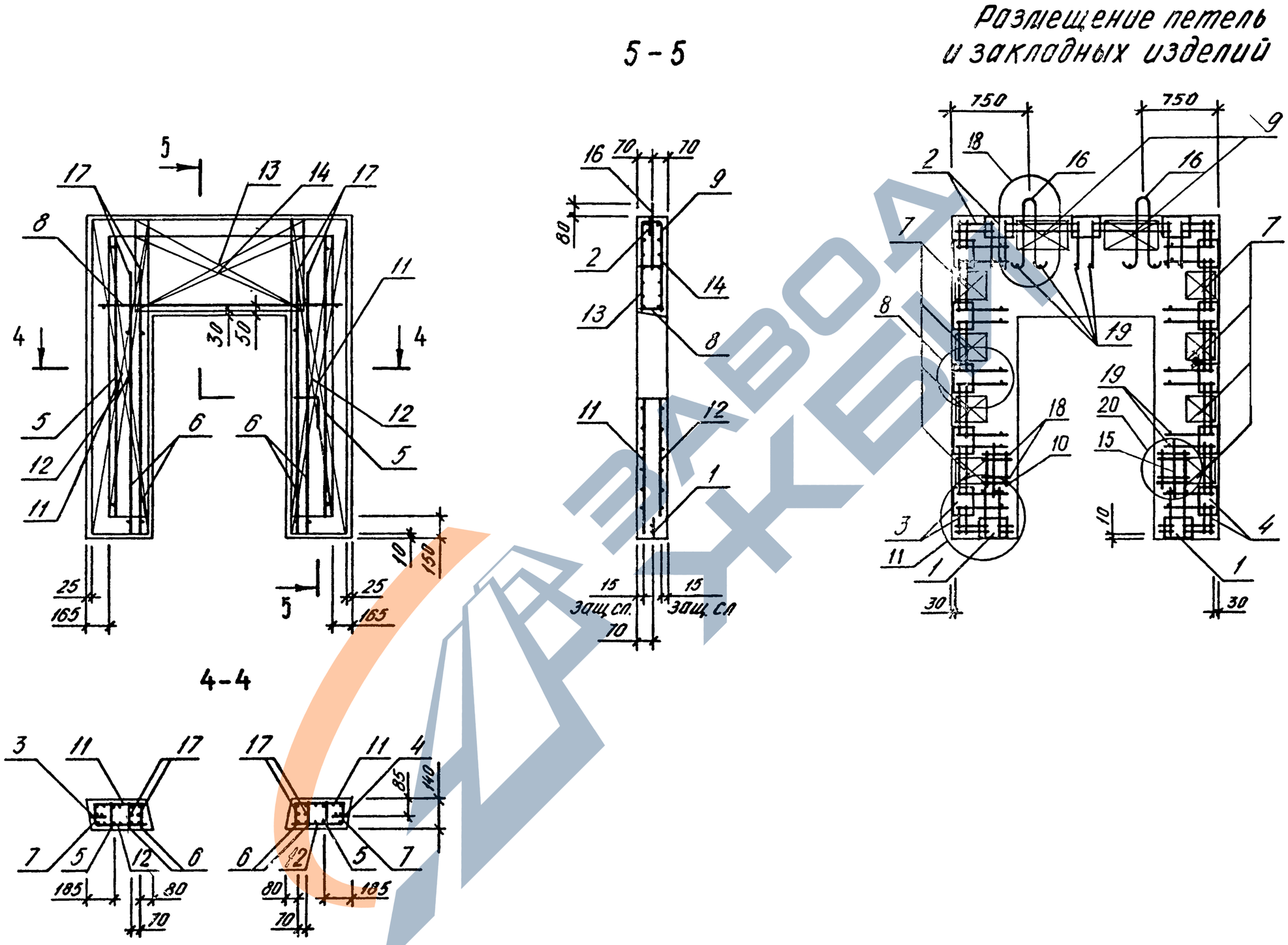

ЗАВОД КБИ

176
9156/2

1.020.1-3ПВ.4-3 49СБ	ЛИСТ 2

ФОРМАТ А3

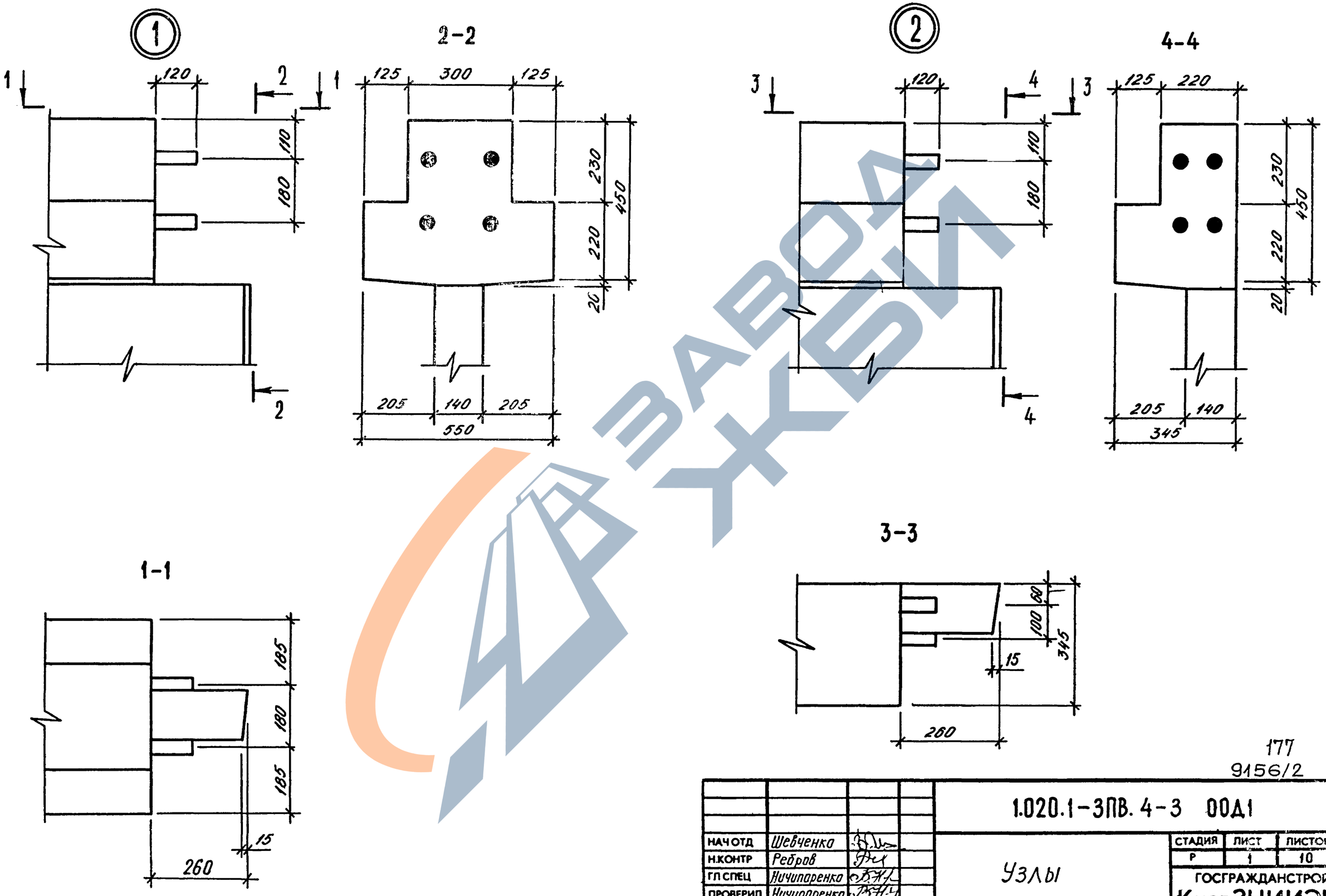

177
9156/2

				1.020.1-3ПВ. 4-3 00Д1
НАЧ ОТД	Шевченко			Узлы
Н.КОНТР	Ребров			
ГЛ СПЕЦ	Ничипаренко			
ПРОВЕРИЛ	Ничипаренко			
РАЗРАБ	Федько			

СТАДИЯ	ЛИСТ	ЛИСТОВ
Р	1	10

ГОСГРАЖДАНСТРОЙ
КиевЗНИИЭП

ФОРМАТ А3

КиевЗНИИЭП

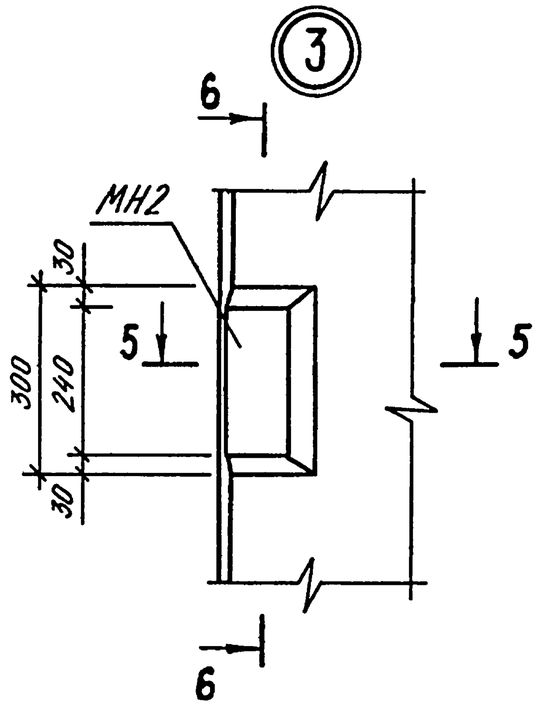

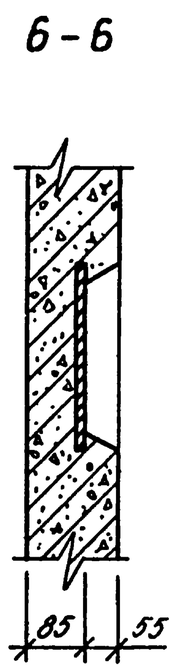

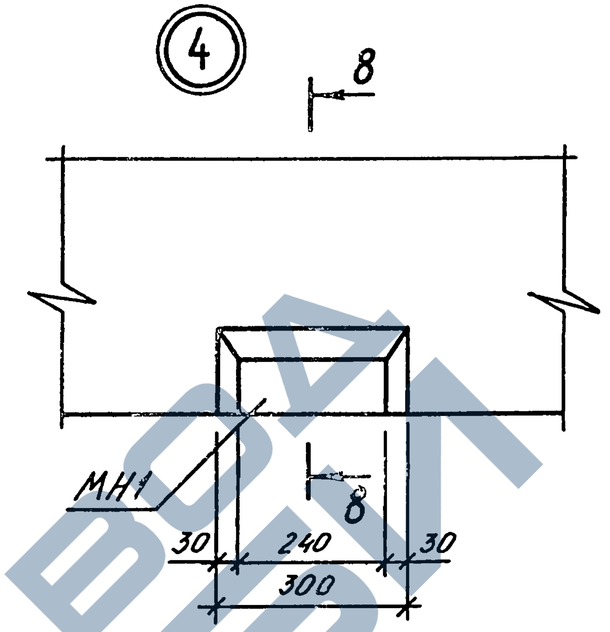

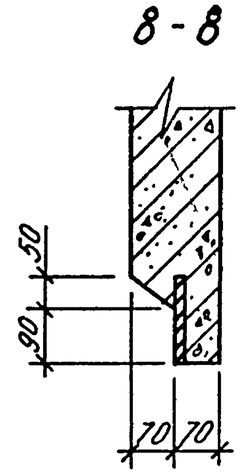

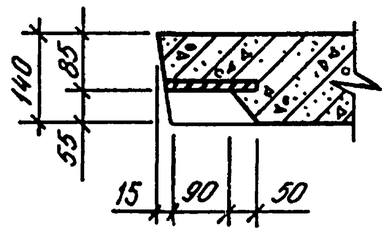

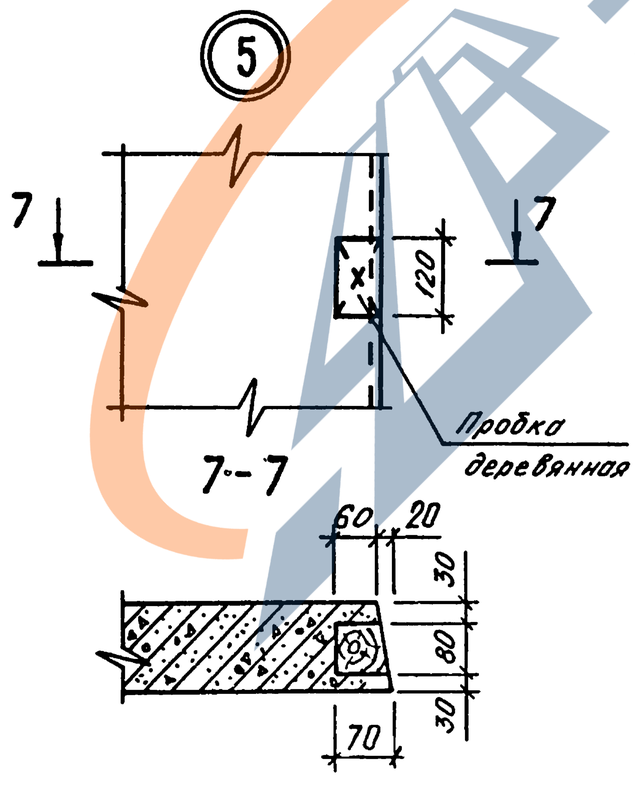

178
9156/2

1.020.1-3ПВ.4-3 ООД1	ЛИСТ 2

ФОРМАТ А3

ЗПВЦ КиевЗНИИЭП ТЛП КОРТ
Инв.№подл. | Подп. и дата | Взам. инв.№

6

9

КР99–КР104

КР35–КР64

КР105, КР107, КР109, КР111, КР113, КР115

С1–С30

СМН4, СМН11, СМН13, СМН14

КР95–КР98

Стержни отдельные ф6А-III ℓ=130

9

КР24–КР27

10
30
110
180
120
10
185

9–9

60

С35–С67

Вязать вязальной проволокой

15
КР105, КР107, КР109, КР111, КР113, КР115
40
15
15
15

С5–С8, С13–С16, С20–С22, С27–С30

С1–С4, С9–С12, С17–С19, С23–С26

15
15

ЗАВОД ЖБИ

ФОРМАТ А3

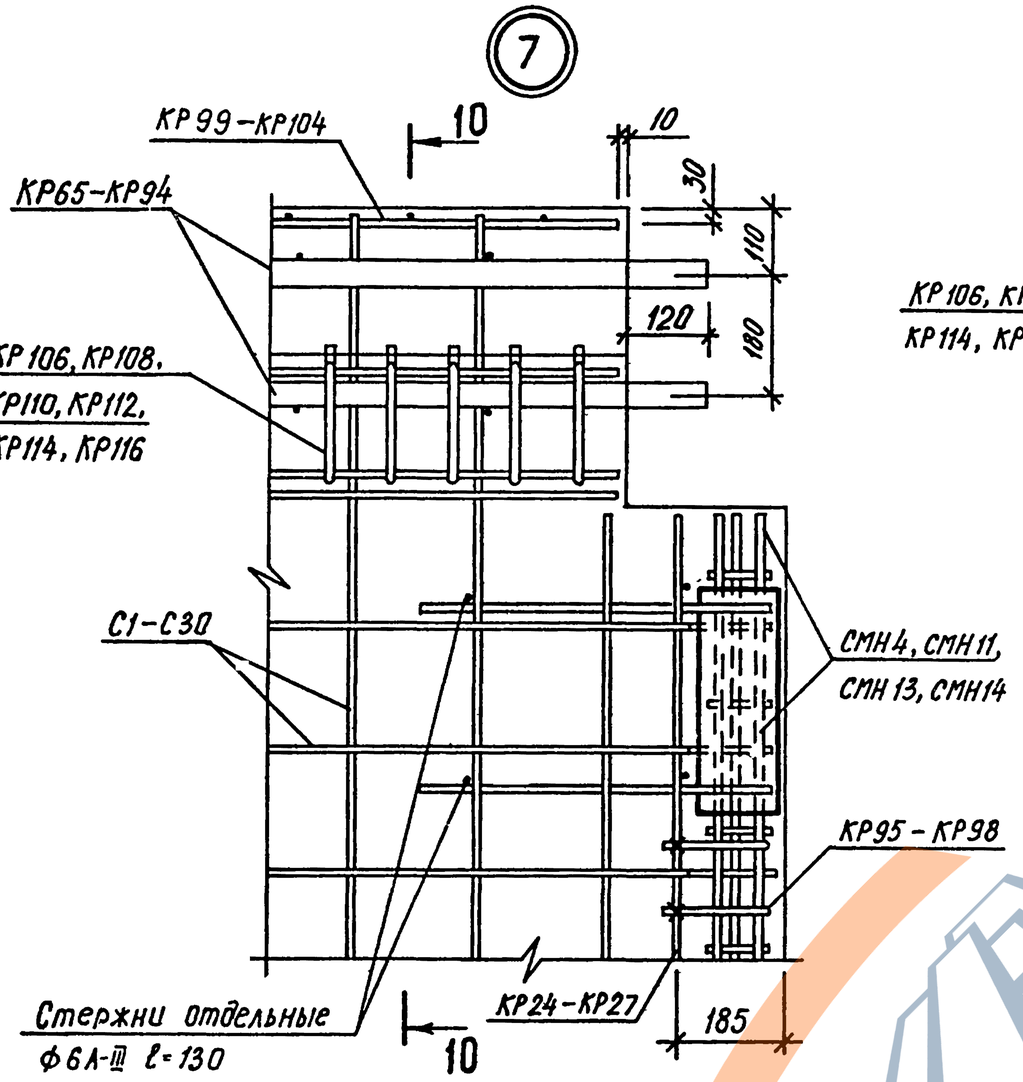

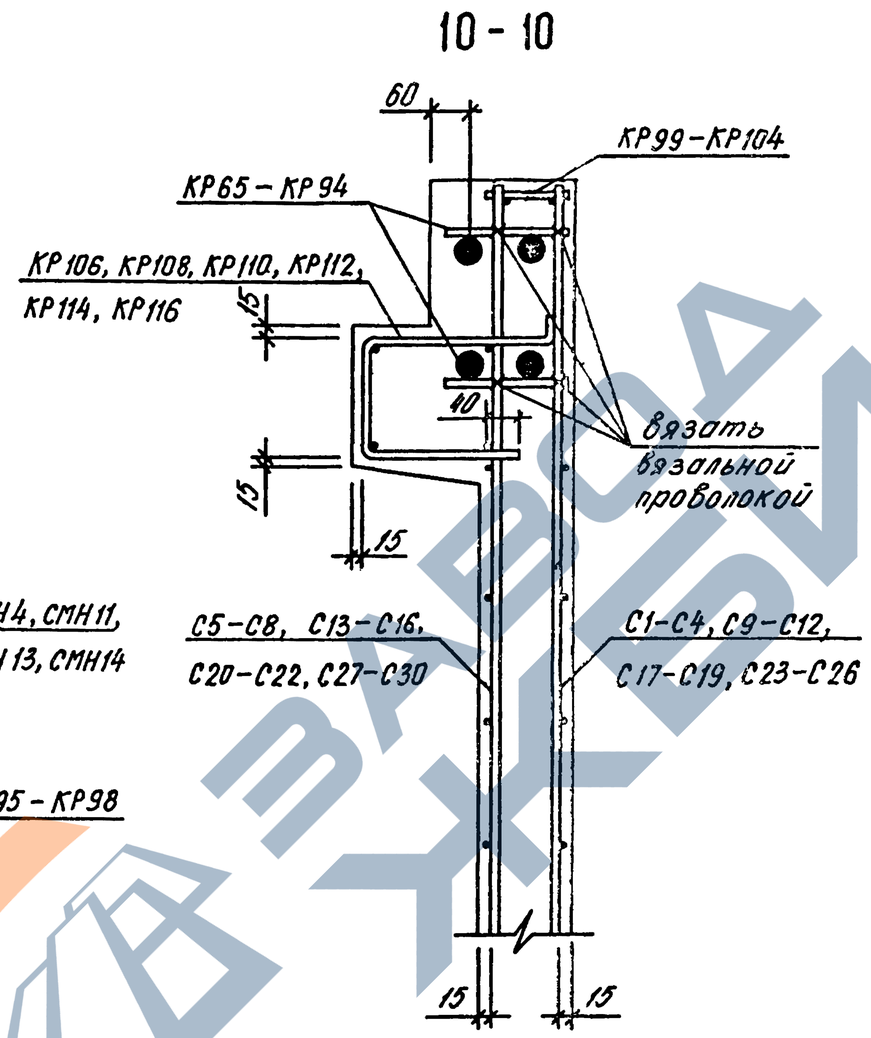

180
9156/2

1.020.1-3ПВ.4-3 ООД1	ЛИСТ 4

ФОРМАТ А3

КиевЗНИИЭП

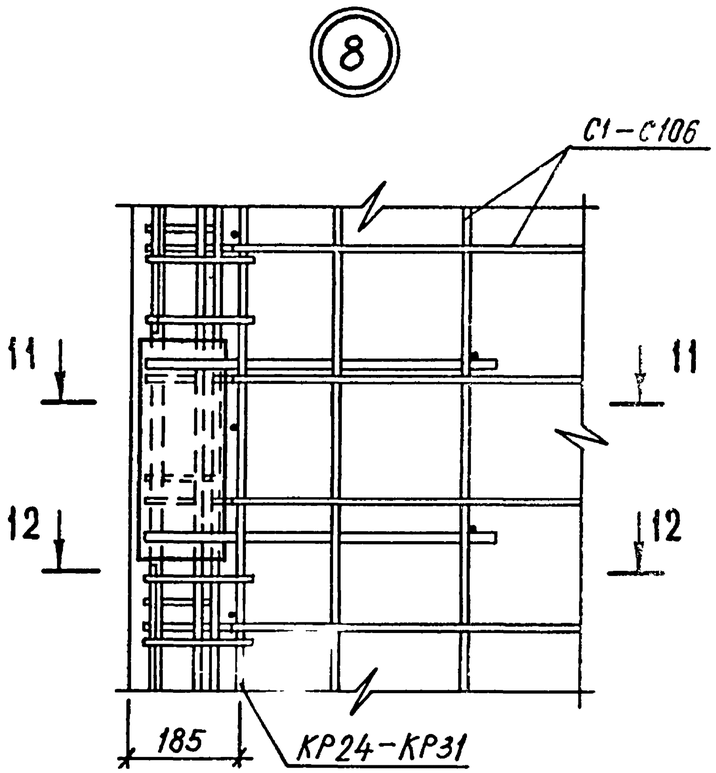

11-11

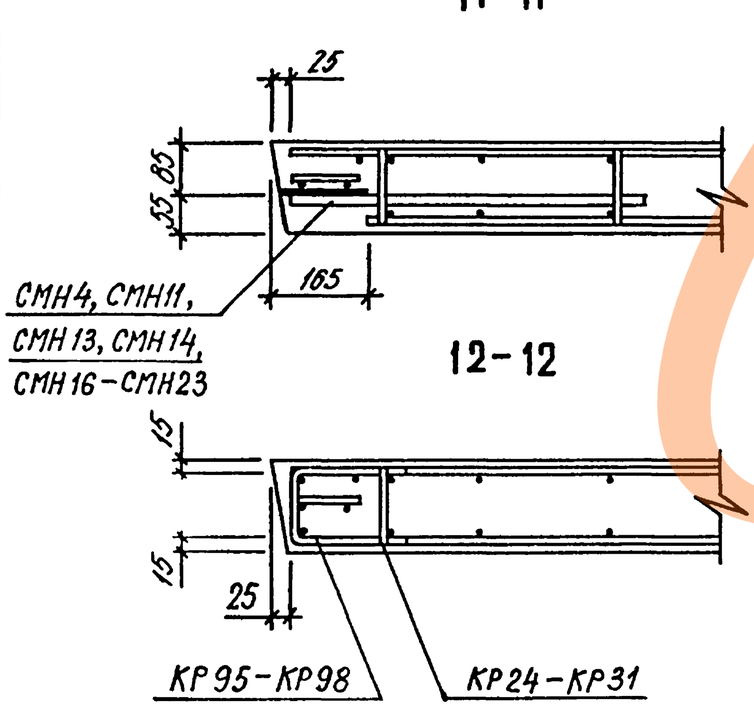

12-12

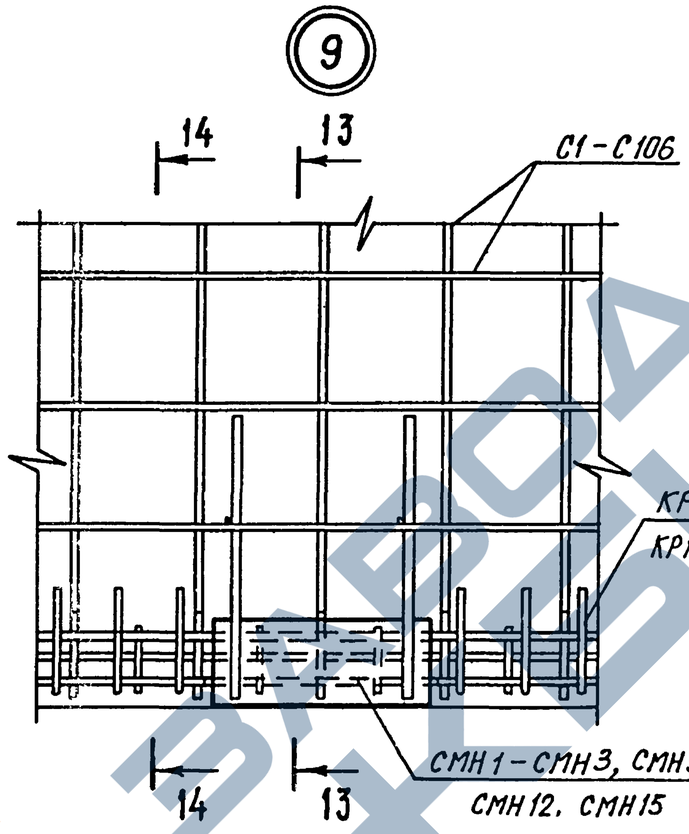

13-13

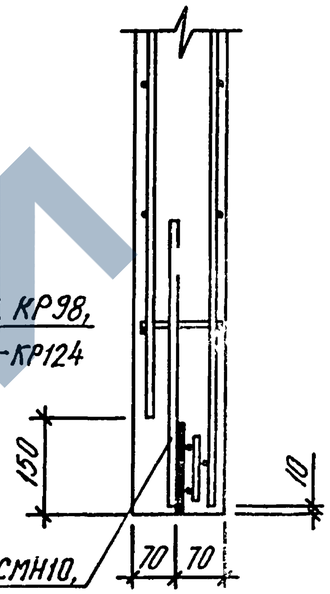

14-14

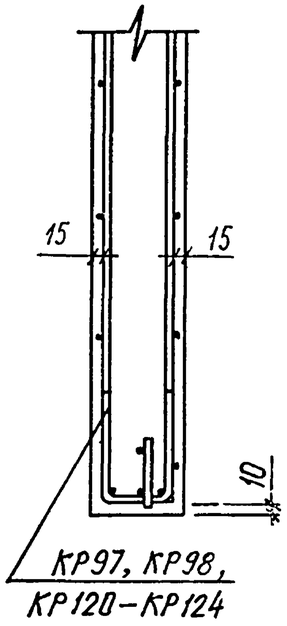

ЗАВОД ЖБИ

https://zavodjb.com/

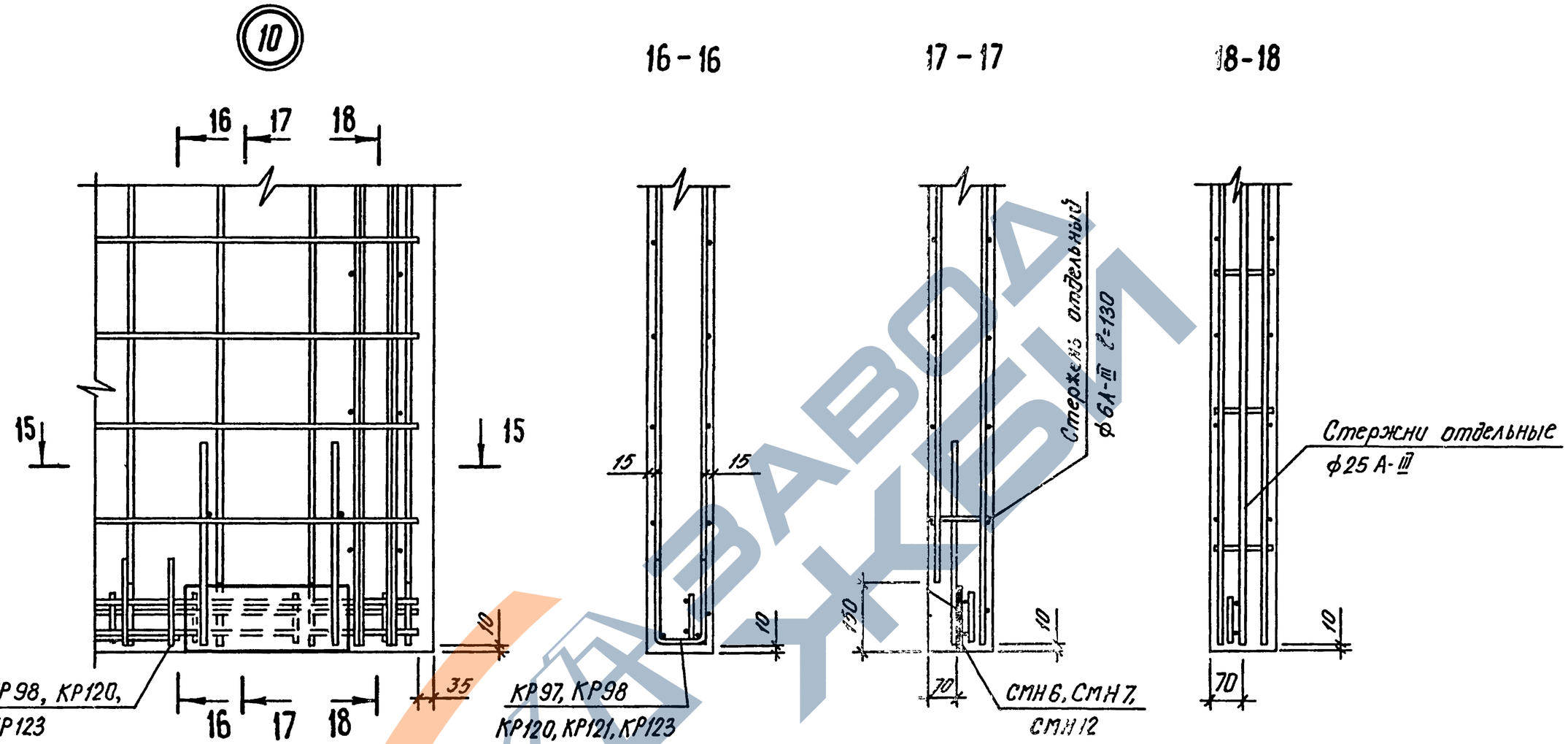

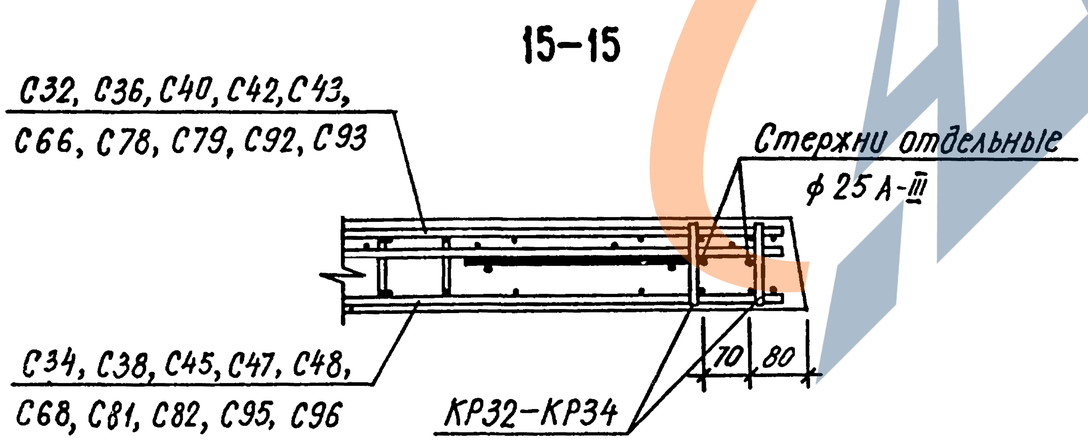

ЗАВОДА ЖБИ

182
Э156/2

1.020.1-3ПВ.4-3 ООД1	ЛИСТ 6

ФОРМАТ А3

11

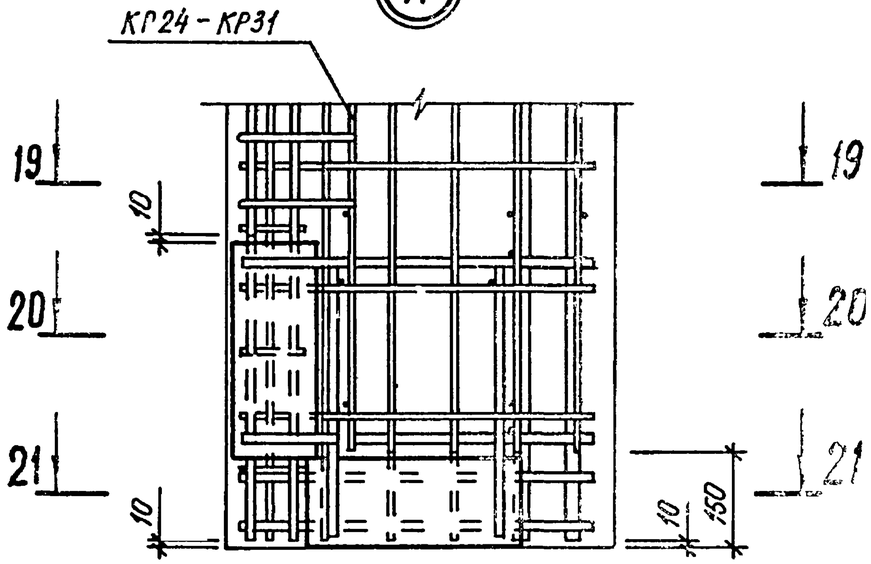

19–19

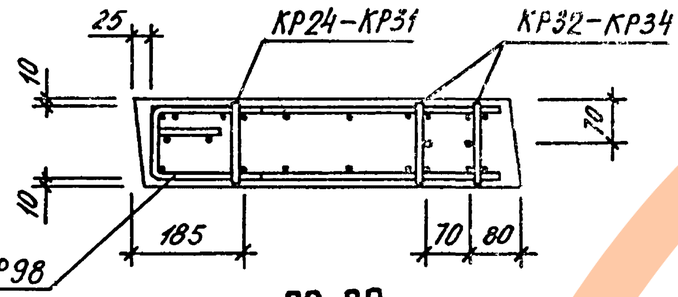

20–20

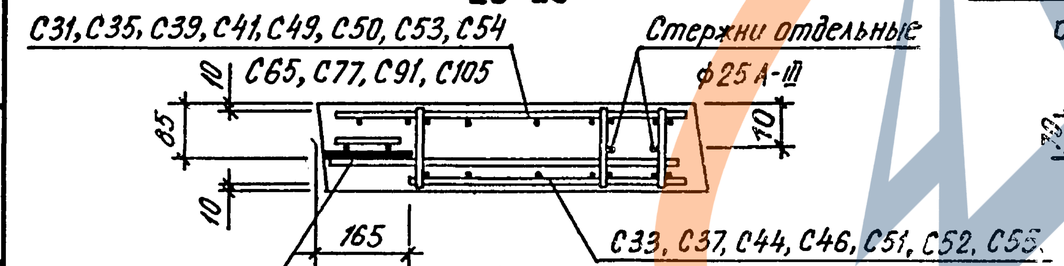

21–21

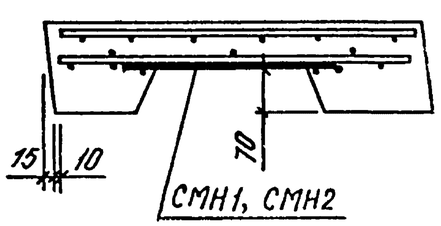

12

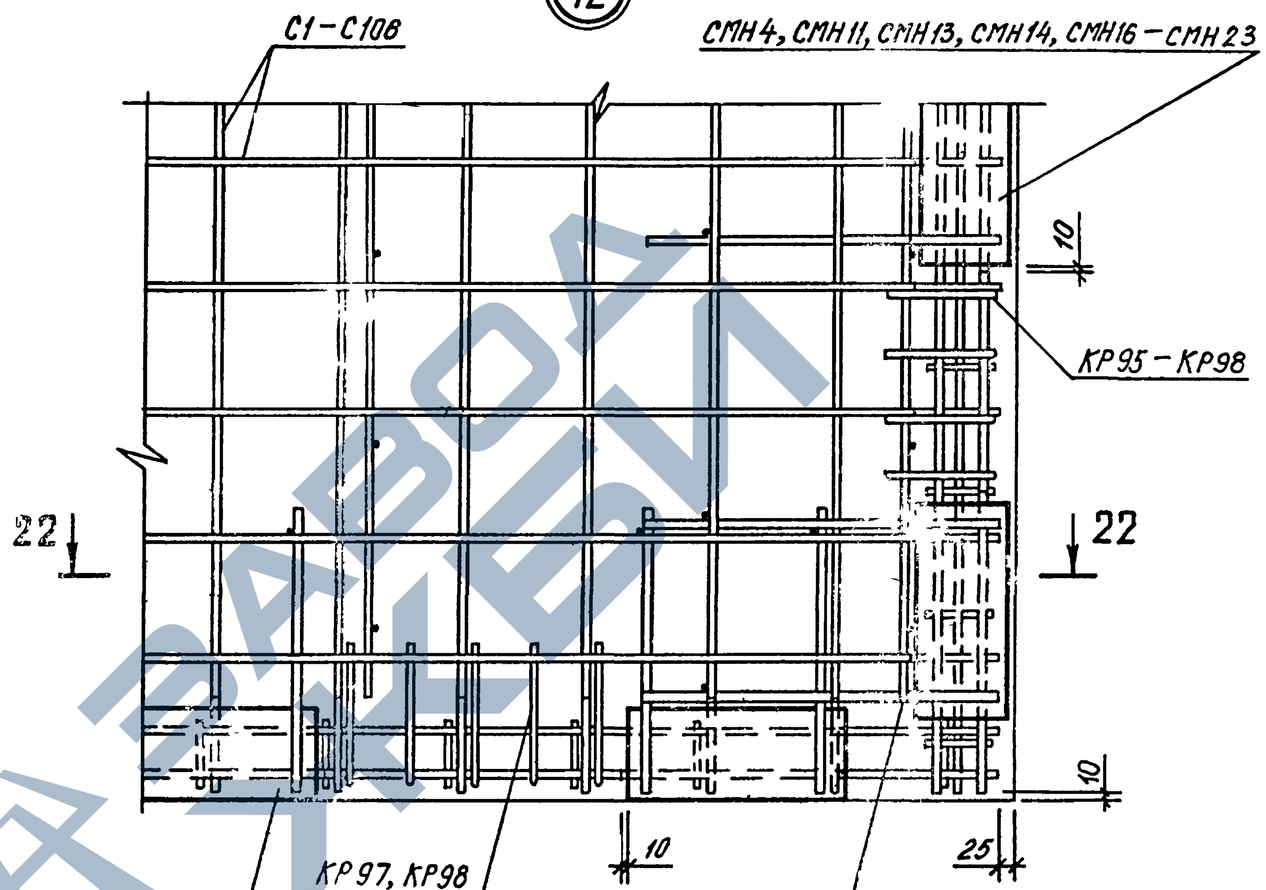

22–22

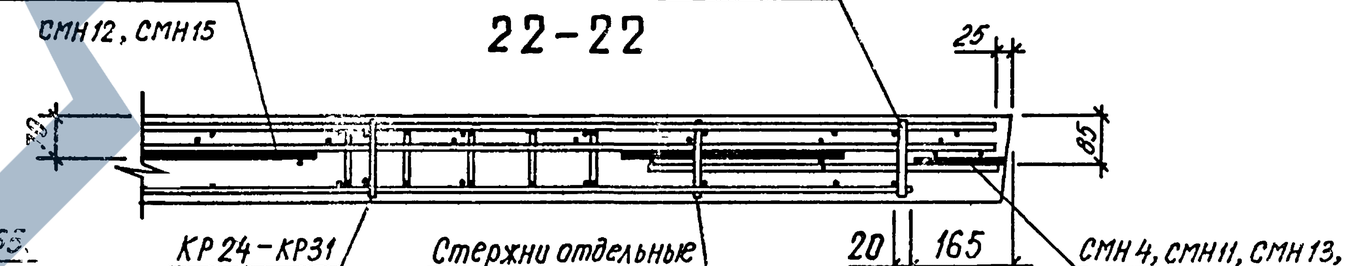

183
9156/2

1.020.1-3ПВ.4-3 ОДА1

ЛИСТ 7

ФОРМАТ А3

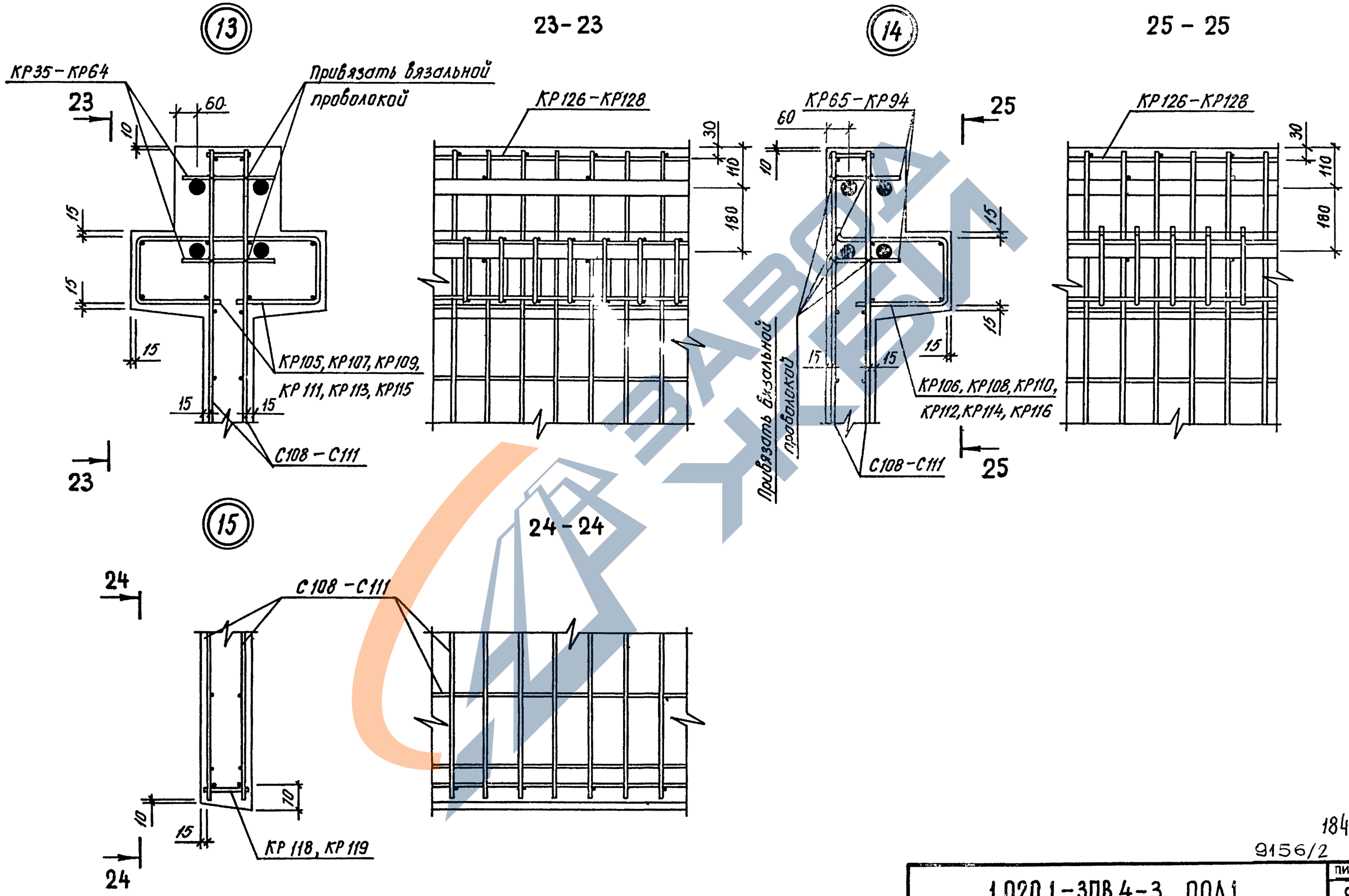

184

9156/2

1.020.1-3ПВ.4-3 00Д1

ПИСТ 8

ФОРМАТ А3

КР35, КР37, КР38, КР40
КР41, КР43, КР44, КР46
КР47, КР49, КР50, КР52,
КР53, КР55, КР56, КР58
КР59, КР61, КР62, КР64

16

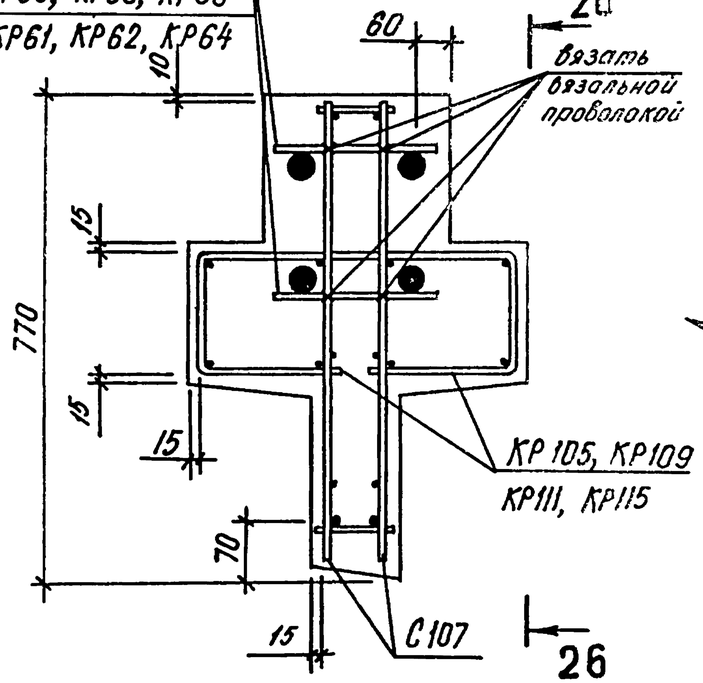

26-26

КР65, КР67, КР68, КР70, КР71
КР73, КР74, КР76, КР77, КР79
КР80, КР82, КР83, КР85, КР86,
КР88

17

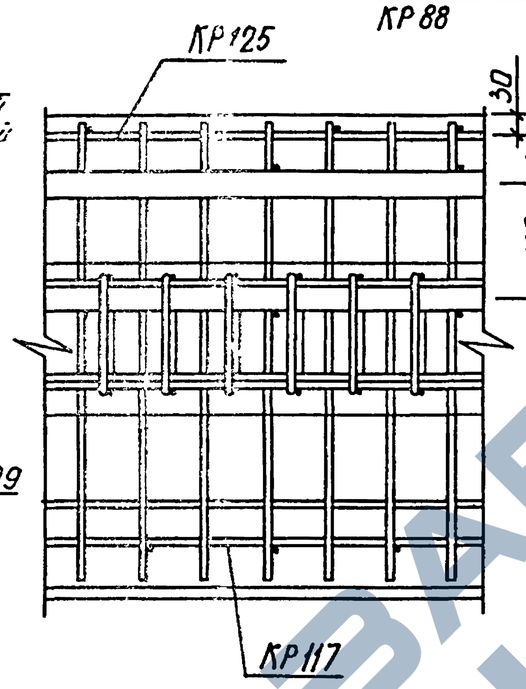

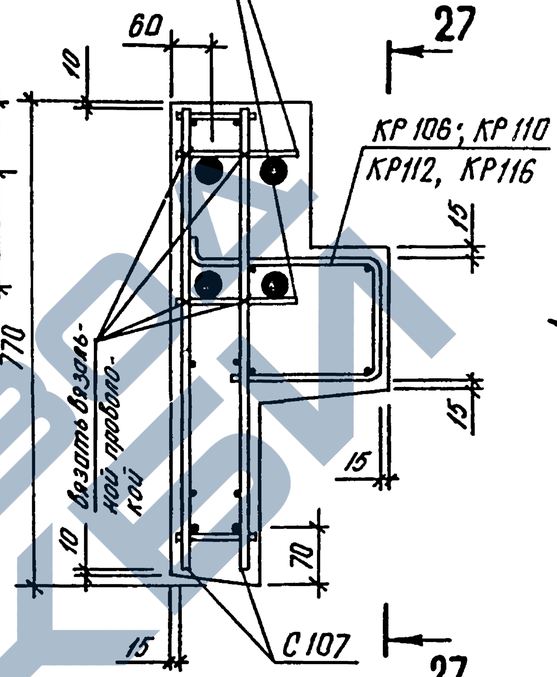

27 - 27

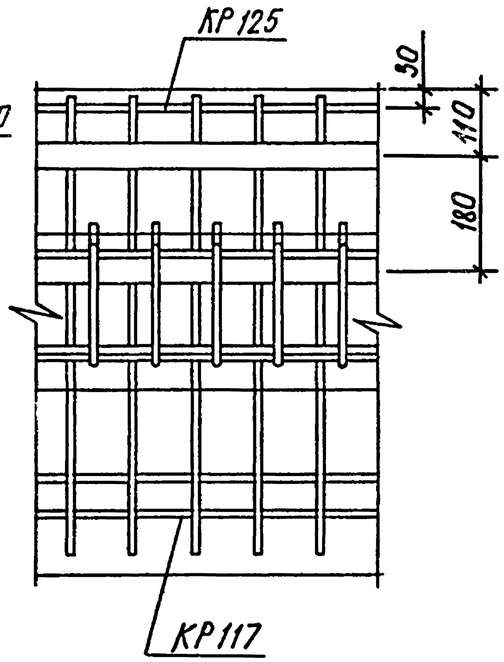

28-28

18

ПСВ1, ПСВ2, ПСВ4 – ПСВ7

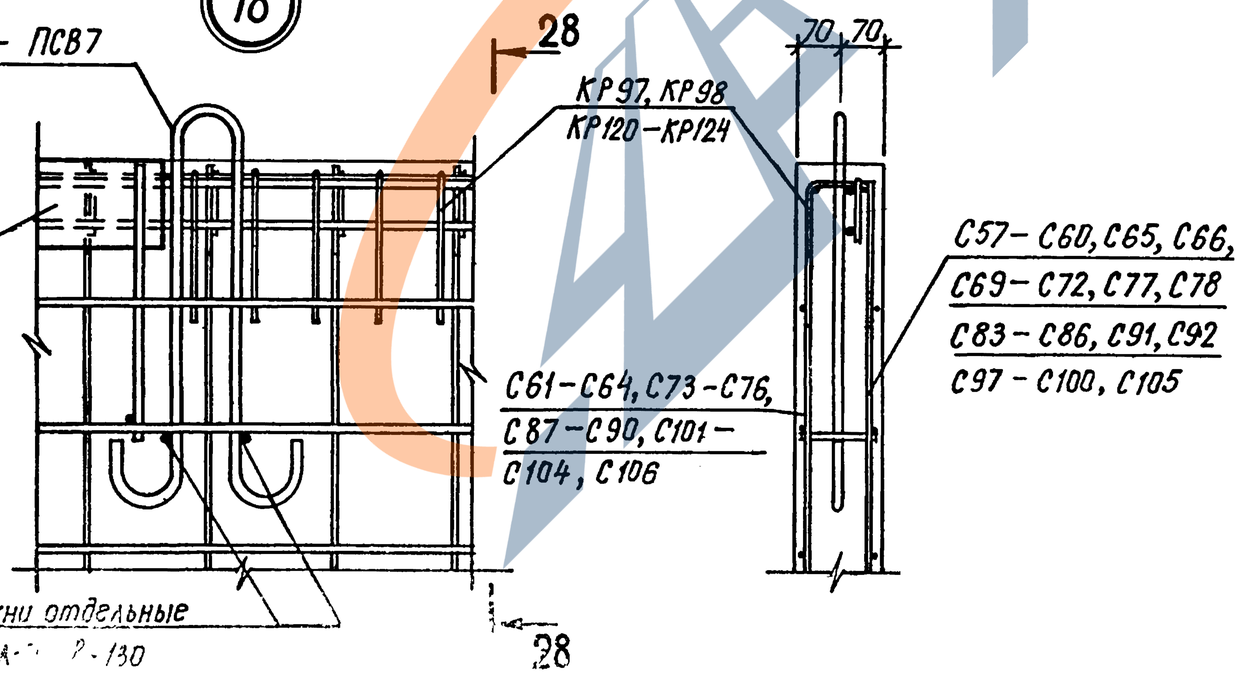

19

ПСВ1–ПСВ9

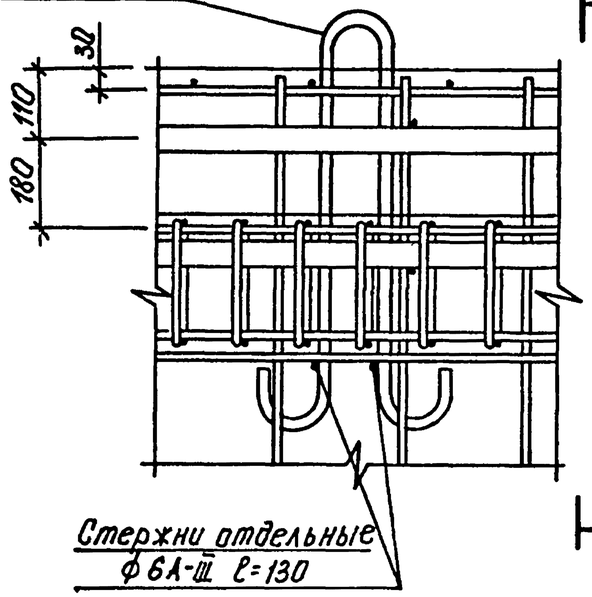

Стержни отдельные
ф6А-III ℓ=130

29-29

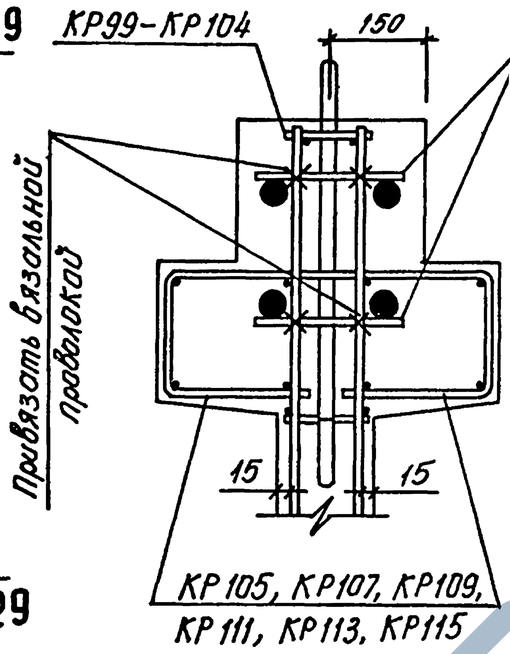

КР99–КР104

КР35–КР64

Привязать вязальной проволокой

КР105, КР107, КР109,
КР111, КР113, КР115

20

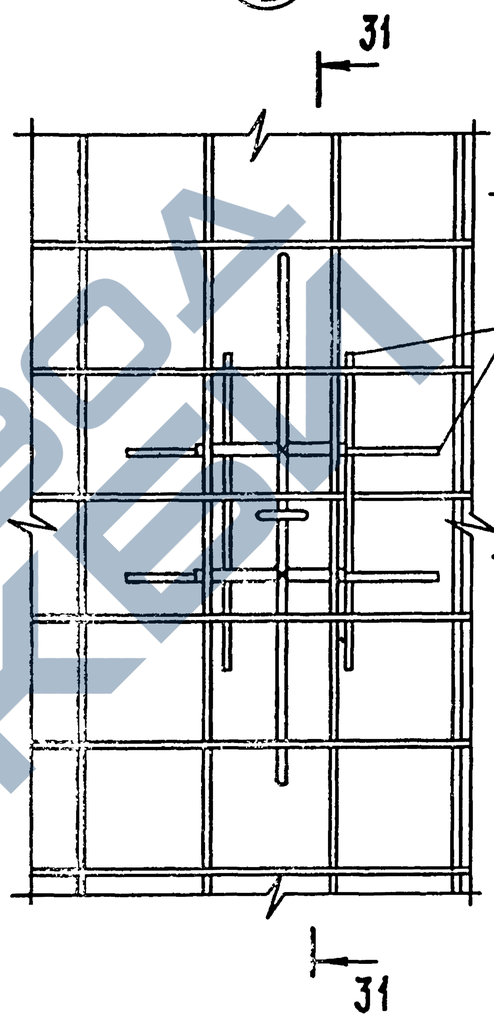

31-31

ПСГ1–ПСГ5

КР132

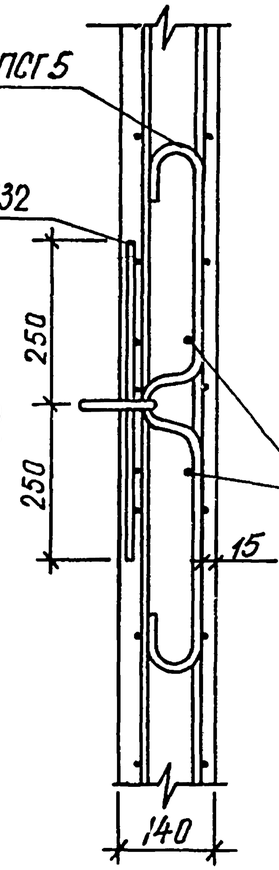

Стержни отдельные
ф20А-III ℓ=250

21

ПСВ1–ПСВ6, ПСВ8

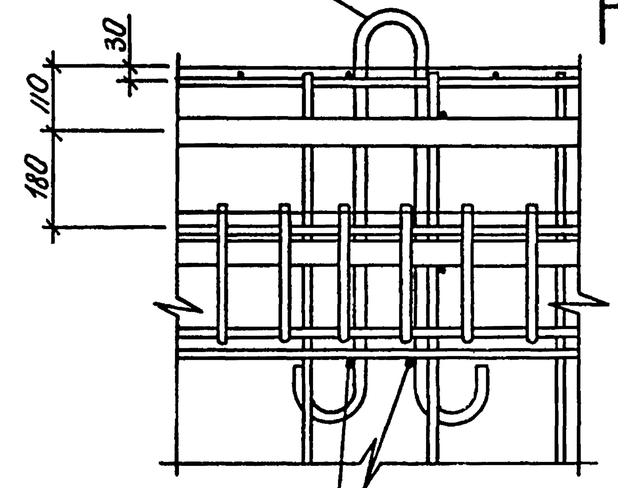

Стержни отдельные
ф6А-III ℓ=130

30-30

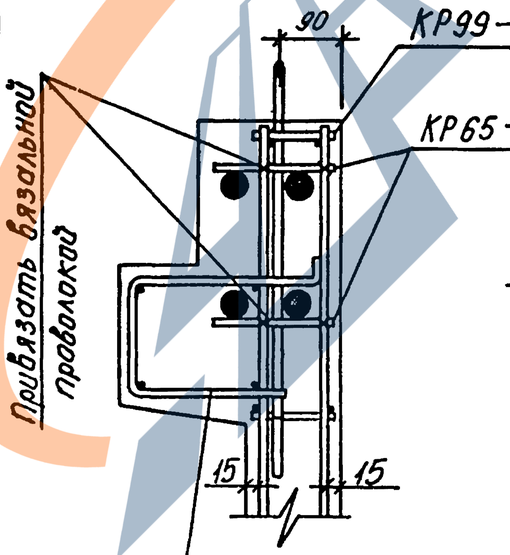

КР99–КР104

КР65–КР94

Привязать вязальной проволокой

КР106, КР108, КР110,
КР112, КР114, КР116

32-32

Привязать вязальной проволокой

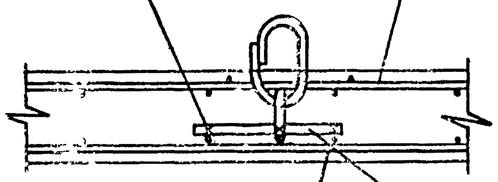

С17–С19, С23–С26, С49, С50, С53
С54, С97–С100, С105

С20–С22, С27–С30, С51, С52,
С55, С56, С101–С104, С106

Стержень отдельный Ф20AIII
ℓ=250

1.020.1-3ПВ.4-3 ОДА1

ЛИСТ 10

ФОРМАТ А3

ТЛП КОРТ | КиевЗНИИЭП

НАИМЕНОВАНИЕ	КОЛИЧЕСТВО НА МАРКУ																		
	2Д 12 .20-1-ПВ	2Д 12 .20-2-ПВ	2Д 12 .20-3-ПВ	2Д 12 .20-4-ПВ	2Д 12 .20-5-ПВ	1Д 12 .20-1-ПВ	1Д 12 .20-2-ПВ	1Д 12 .20-3-ПВ	1Д 12 .20-4-ПВ	1Д 12 .20-5-ПВ	2Д 26 .20-1-ПВ	2Д 26 .20-2-ПВ	2Д 26 .20-3-ПВ	2Д 26 .20-4-ПВ	2Д 26 .20-5-ПВ	1Д 26 .20-1-ПВ	1Д 26 .20-2-ПВ	1Д 26 .20-3-ПВ	1Д 26 .20-4-ПВ	1Д 26 .20-5-ПВ
ИЗДЕЛИЯ АРМАТУРНЫЕ																				
АРМАТУРА КЛАССА																				
А-I ГОСТ 5781-82*																				
Ф6	0.464	0.464	0.464	0.464	0.464	0.464	0.464	0.464	0.464	0.464	0.635	0.635	0.635	0.635	0.635	0.635	0.635	0.635	0.635	0.635
Ф8	0.545	0.568	0.592	–	–	0.355	0.379	0.402	–	–	1.271	1.326	1.381	–	–	0.829	0.884	0.939	–	–
Ф10	1.222	1.222	1.222	2.184	2.184	1.222	1.222	1.222	1.888	1.888	–	–	–	2.244	2.244	–	–	–	1.554	1.554
Ф12	–	–	–	–	–	–	–	–	–	–	–	–	–	–	–	1.972	1.972	1.972	1.972	1.972
ИТОГО КЛАССА А-I	2.230	2.254	2.278	2.648	2.648	2.041	2.065	2.088	2.352	2.352	1.905	1.961	2.016	2.879	2.879	3.435	3.491	3.546	4.160	4.160
АС-II ГОСТ 5781-82*																				
Ф12	–	–	–	–	–	–	–	–	–	–	1.972	1.972	1.972	1.972	1.972	–	–	–	–	–
ИТОГО КЛАССА АС-II	–	–	–	–	–	–	–	–	–	–	1.972	1.972	1.972	1.972	1.972	–	–	–	–	–
А-III ГОСТ 5781-82*																				
Ф6	10.08	10.08	10.08	10.08	10.08	8.281	8.281	8.281	8.281	8.281	25.31	25.31	25.31	25.31	25.31	20.01	20.01	20.01	20.01	20.01
Ф16	12.91	12.91	12.91	12.91	12.91	12.91	12.91	12.91	12.91	12.91	17.27	17.27	17.27	17.27	17.27	17.27	17.27	17.27	17.27	17.27
Ф25	13.87	–	–	–	–	13.87	–	–	–	–	35.14	–	–	–	–	35.14	–	–	–	–
Ф28	–	17.40	–	–	–	–	17.40	–	–	–	–	44.08	–	–	–	–	44.08	–	–	–
Ф32	–	–	22.73	–	–	–	–	22.73	–	–	–	–	57.58	–	–	–	–	57.58	–	–
Ф36	–	–	–	28.77	–	–	–	–	28.77	–	–	–	–	72.87	–	–	–	–	72.87	–
Ф40	–	–	–	–	35.51	–	–	–	–	35.51	–	–	–	–	89.97	–	–	–	–	89.97
ИТОГО КЛАССА А-III	36.86	40.39	45.72	51.75	58.80	35.06	38.59	43.92	49.96	56.70	77.72	86.66	100.2	115.4	132.5	72.42	81.36	94.85	110.1	127.2
ВР-I ГОСТ 6727-80																				
Ф5	3.563	3.563	3.563	3.563	3.563	3.563	3.563	3.563	3.563	3.563	7.174	7.174	7.174	7.174	7.174	7.174	7.174	7.174	7.174	7.174
ИТОГО КЛАССА ВР-I	3.563	3.563	3.563	3.563	3.563	3.563	3.563	3.563	3.563	3.563	7.174	7.174	7.174	7.174	7.174	7.174	7.174	7.174	7.174	7.174
ВСЕГО ИЗДЕЛИЙ АРМАТУРНЫХ	42.65	46.21	51.56	57.96	64.71	40.67	44.22	49.57	55.87	62.62	88.77	97.76	111.3	127.5	144.6	83.03	92.02	105.6	121.5	138.6
ИЗДЕЛИЯ ЗАКЛАДНЫЕ																				
АРМАТУРА КЛАССА																				
А-III ГОСТ 5781-82*																				
Ф16	7.481	7.481	7.481	7.481	7.481	7.481	7.481	7.481	7.481	7.481	11.08	11.08	11.08	11.08	11.08	11.08	11.08	11.08	11.08	11.08
ИТОГО КЛАССА А-III	7.481	7.481	7.481	7.481	7.481	7.481	7.481	7.481	7.481	7.481	11.08	11.08	11.08	11.08	11.08	11.08	11.08	11.08	11.08	11.08
ПРОКАТ МАРКИ ВСТ3КП2																				
ГОСТ 103-76*																				
-140Х10	18.70	18.70	18.70	18.70	18.70	18.70	18.70	18.70	18.70	18.70	26.18	26.18	26.18	26.18	26.18	26.18	26.18	26.18	26.18	26.18
ИТОГО ГОСТ 103-76*	18.70	18.70	18.70	18.70	18.70	18.70	18.70	18.70	18.70	18.70	26.18	26.18	26.18	26.18	26.18	26.18	26.18	26.18	26.18	26.18
ИТОГО МАРКИ ВСТ3КП2	18.70	18.70	18.70	18.70	18.70	18.70	18.70	18.70	18.70	18.70	26.18	26.18	26.18	26.18	26.18	26.18	26.18	26.18	26.18	26.18
ВСЕГО ИЗДЕЛИЙ ЗАКЛАДНЫХ	26.18	26.18	26.18	26.18	26.18	26.18	26.18	26.18	26.18	26.18	37.26	37.26	37.26	37.26	37.26	37.26	37.26	37.26	37.26	37.26
ОБЩИЙ РАСХОД	68.83	72.39	77.74	84.14	90.89	66.85	70.40	75.75	82.05	88.80	126.0	135.0	148.6	164.7	181.8	120.3	129.3	142.8	158.7	175.8

187
9156/2

НАЧОТД	Шевченко	
НКОНТР	Ребров	
ГЛСПЕЦ	Ничипоренко	
ПРОВЕРИЛ	Ничипоренко	
РАЗРАБ	Линчук	

1.020.1-3ПВ.4-3 ООРС

ВЕДОМОСТЬ РАСХОДА СТАЛИ НА ЭЛЕМЕНТ, КГ

СТАДИЯ	ЛИСТ	ЛИСТОВ
Р	1	14

ГОСГРАЖДАНСТРОЙ КиевЗНИИЭП

ФОРМАТ А3

НАИМЕНОВАНИЕ	КОЛИЧЕСТВО НА МАРКУ																			
	2Д 30 .20-1-ПВ	2Д 30 .20-2-ПВ	2Д 30 .20-3-ПВ	2Д 30 .20-4-ПВ	2Д 30 .20-5-ПВ	1Д 30 .20-1-ПВ	1Д 30 .20-2-ПВ	1Д 30 .20-3-ПВ	1Д 30 .20-4-ПВ	1Д 30 .20-5-ПВ	2Д 56 .20-1-ПВ	2Д 56 .20-2-ПВ	2Д 56 .20-3-ПВ	2Д 56 .20-4-ПВ	2Д 56 .20-5-ПВ	1Д 56 .20-1-ПВ	1Д 56 .20-2-ПВ	1Д 56 .20-3-ПВ	1Д 56 .20-4-ПВ	1Д 56 .20-5-ПВ
ИЗДЕЛИЯ АРМАТУРНЫЕ																				
АРМАТУРА КЛАССА																				
А-I ГОСТ 5781-82*																				
Ф6	0.684	0.684	0.684	0.684	0.684	0.684	0.684	0.684	0.684	0.684	1.001	1.001	1.001	1.001	1.001	1.001	1.001	1.001	1.001	1.001
Ф8	1.634	1.705	1.776	-	-	1.065	1.136	1.207	-	-	3.086	3.220	3.354	-	-	2.012	2.147	2.281	-	-
Ф10	-	-	-	2.885	2.885	-	-	-	1.998	1.998	-	-	-	5.450	5.450	-	-	-	3.773	3.773
ИТОГО КЛАССА А-I	2.317	2.388	2.459	3.569	3.569	1.749	1.820	1.891	2.681	2.681	4.087	4.221	4.355	6.451	6.451	3.013	3.148	3.282	4.774	4.774
АС-II ГОСТ 5781-82*																				
Ф12	1.972	1.972	1.972	1.972	1.972	1.972	1.972	1.972	1.972	1.972	-	-	-	-	-	-	-	-	-	-
Ф16	-	-	-	-	-	-	-	-	-	-	-	-	-	-	-	4.420	4.420	4.420	4.420	4.420
Ф18	-	-	-	-	-	-	-	-	-	-	6.080	6.080	6.080	6.080	6.080	-	-	-	-	-
ИТОГО КЛАССА АС-II	1.972	1.972	1.972	1.972	1.972	1.972	1.972	1.972	1.972	1.972	6.080	6.080	6.080	6.080	6.080	4.420	4.420	4.420	4.420	4.420
А-III ГОСТ 5781-82*																				
Ф6	29.75	29.75	29.75	29.75	29.75	23.20	23.20	23.20	23.20	23.20	57.83	57.83	57.83	57.83	57.83	44.60	44.60	44.60	44.60	44.60
Ф16	18.59	18.59	18.59	18.59	18.59	18.59	18.59	18.59	18.59	18.59	26.74	26.74	26.74	26.74	26.74	26.74	26.74	26.74	26.74	26.74
Ф25	41.62	-	-	-	-	41.62	-	-	-	-	81.38	-	-	-	-	81.38	-	-	-	-
Ф28	-	52.20	-	-	-	-	52.20	-	-	-	-	102.1	-	-	-	-	102.1	-	-	-
Ф32	-	-	68.18	-	-	-	-	68.18	-	-	-	-	133.3	-	-	-	-	133.3	-	-
Ф36	-	-	-	86.30	-	-	-	-	86.30	-	-	-	-	168.8	-	-	-	-	168.8	-
Ф40	-	-	-	-	106.5	-	-	-	-	106.5	-	-	-	-	208.3	-	-	-	-	208.3
ИТОГО КЛАССА А-III	89.96	100.5	116.5	134.6	154.9	83.41	93.99	110.0	128.1	148.3	165.9	186.7	217.9	253.3	292.9	152.7	173.4	204.7	240.1	279.7
ВР-I ГОСТ 6727-80																				
Ф5	8.049	8.049	8.049	8.049	8.049	8.049	8.049	8.049	8.049	8.049	15.33	15.33	15.33	15.33	15.33	15.33	15.33	15.33	15.33	15.33
ИТОГО КЛАССА ВР-I	8.049	8.049	8.049	8.049	8.049	8.049	8.049	8.049	8.049	8.049	15.33	15.33	15.33	15.33	15.33	15.33	15.33	15.33	15.33	15.33
ВСЕГО ИЗДЕЛИЙ АРМАТУРНЫХ	102.3	113.0	129.0	148.2	168.5	95.18	105.8	121.9	140.8	161.0	191.4	212.3	243.7	281.2	320.8	175.5	196.3	227.7	264.6	304.2
ИЗДЕЛИЯ ЗАКЛАДНЫЕ																				
АРМАТУРА КЛАССА																				
А-III ГОСТ 5781-82*																				
Ф16	11.08	11.08	11.08	11.08	11.08	11.08	11.08	11.08	11.08	11.08	16.48	16.48	16.48	16.48	16.48	16.48	16.48	16.48	16.48	16.48
ИТОГО КЛАССА А-III	11.08	11.08	11.08	11.08	11.08	11.08	11.08	11.08	11.08	11.08	16.48	16.48	16.48	16.48	16.48	16.48	16.48	16.48	16.48	16.48
ПРОКАТ МАРКИ ВСТ3КП2 ГОСТ 103-76*																				
-140Х10	26.18	26.18	26.18	26.18	26.18	26.18	26.18	26.18	26.18	26.18	37.40	37.40	37.40	37.40	37.40	37.40	37.40	37.40	37.40	37.40
ИТОГО ГОСТ 103-76*	26.18	26.18	26.18	26.18	26.18	26.18	26.18	26.18	26.18	26.18	37.40	37.40	37.40	37.40	37.40	37.40	37.40	37.40	37.40	37.40
ИТОГО МАРКИ ВСТ3КП2	26.18	26.18	26.18	26.18	26.18	26.18	26.18	26.18	26.18	26.18	37.40	37.40	37.40	37.40	37.40	37.40	37.40	37.40	37.40	37.40
ВСЕГО ИЗДЕЛИЙ ЗАКЛАДНЫХ	37.26	37.26	37.26	37.26	37.26	37.26	37.26	37.26	37.26	37.26	53.88	53.88	53.88	53.88	53.88	53.88	53.88	53.88	53.88	53.88
ОБЩИЙ РАСХОД	139.6	150.2	166.3	185.5	205.7	132.4	143.1	159.1	178.0	198.3	245.3	266.2	297.5	335.1	374.6	229.4	250.2	281.6	318.5	358.1

188
9136/2

НАИМЕНОВАНИЕ	КОЛИЧЕСТВО НА МАРКУ																			
	2ДП 2 6.20 -1-П В	2ДП 2 6.20 -2-П В	2ДП 2 6.20 -3-П В	2ДП 2 6.20 -4-П В	2ДП 2 6.20 -5-П В	1ДП 2 6.20 -1-П В	1ДП 2 6.20 -2-П В	1ДП 2 6.20 -3-П В	1ДП 2 6.20 -4-П В	1ДП 2 6.20 -5-П В	2ДП 5 6.20 -1-П В	2ДП 5 6.20 -2-П В	2ДП 5 6.20 -3-П В	2ДП 5 6.20 -4-П В	2ДП 5 6.20 -5-П В	1ДП 5 6.20 -1-П В	1ДП 5 6.20 -2-П В	1ДП 5 6.20 -3-П В	1ДП 5 6.20 -4-П В	1ДП 5 6.20 -5-П В
ИЗДЕЛИЯ АРМАТУРНЫЕ																				
АРМАТУРА КЛАССА																				
А-I ГОСТ 5781-82*																				
Ф6	1.165	1.165	1.165	1.165	1.165	1.165	1.165	1.165	1.165	1.165	1.507	1.507	1.507	1.507	1.507	1.507	1.507	1.507	1.507	1.507
Ф8	1.271	1.326	1.381	-	-	0.829	0.884	0.939	-	-	3.322	3.457	3.591	0.237	0.237	2.249	2.383	2.517	0.237	0.237
Ф10	-	-	-	2.244	2.244	-	-	-	1.554	1.554	-	-	-	5.450	5.450	-	-	-	3.773	3.773
Ф12	-	-	-	-	-	1.972	1.972	1.972	1.972	1.972	-	-	-	-	-	-	-	-	-	-
ИТОГО КЛАССА А-I	2.436	2.491	2.546	3.409	3.409	3.966	4.021	4.076	4.691	4.691	4.829	4.964	5.098	7.194	7.194	3.756	3.890	4.025	5.517	5.517
АС-II ГОСТ 5781-82*																				
Ф12	1.972	1.972	1.972	1.972	1.972	-	-	-	-	-	-	-	-	-	-	-	-	-	-	-
Ф16	-	-	-	-	-	-	-	-	-	-	-	-	-	-	-	4.420	4.420	4.420	4.420	4.420
Ф18	-	-	-	-	-	-	-	-	-	-	6.080	6.080	6.080	6.080	6.080	-	-	-	-	-
ИТОГО КЛАССА АС-II	1.972	1.972	1.972	1.972	1.972	-	-	-	-	-	6.080	6.080	6.080	6.080	6.080	4.420	4.420	4.420	4.420	4.420
А-III ГОСТ 5781-82*																				
Ф6	29.08	29.08	29.08	29.08	29.08	23.78	23.78	23.78	23.78	23.78	55.77	55.77	55.77	55.77	55.77	42.55	42.55	42.55	42.55	42.55
Ф8	5.761	5.761	5.761	5.761	5.761	5.761	5.761	5.761	5.761	5.761	5.761	5.761	5.761	5.761	5.761	5.761	5.761	5.761	5.761	5.761
Ф16	25.51	25.51	25.51	25.51	25.51	25.51	25.51	25.51	25.51	25.51	34.98	34.98	34.98	34.98	34.98	34.98	34.98	34.98	34.98	34.98
Ф25	65.20	30.06	30.06	30.06	30.06	65.20	30.06	30.06	30.06	30.06	124.8	43.47	43.47	43.47	43.47	124.8	43.47	43.47	43.47	43.47
Ф28	-	44.08	-	-	-	-	44.08	-	-	-	-	102.1	-	-	-	-	102.1	-	-	-
Ф32	-	-	57.58	-	-	-	-	57.58	-	-	-	-	133.3	-	-	-	-	133.3	-	-
Ф36	-	-	-	72.87	-	-	-	-	72.87	-	-	-	-	168.8	-	-	-	-	168.8	-
Ф40	-	-	-	-	89.97	-	-	-	-	89.97	-	-	-	-	208.3	-	-	-	-	208.3
ИТОГО КЛАССА А-III	125.5	134.5	148.0	163.3	180.4	120.2	129.2	142.7	158.0	175.1	221.4	242.1	273.3	308.7	348.3	208.1	228.8	260.1	295.5	335.1
ВР-I ГОСТ 6727-80																				
Ф5	4.089	4.089	4.089	4.089	4.089	4.089	4.089	4.089	4.089	4.089	12.20	12.20	12.20	12.20	12.20	12.20	12.20	12.20	12.20	12.20
ИТОГО КЛАССА ВР-I	4.089	4.089	4.089	4.089	4.089	4.089	4.089	4.089	4.089	4.089	12.20	12.20	12.20	12.20	12.20	12.20	12.20	12.20	12.20	12.20
ВСЕГО ИЗДЕЛИЙ АРМАТУРНЫХ	134.0	143.0	156.6	172.7	189.8	128.3	137.3	150.8	166.8	183.8	244.5	265.3	296.7	334.2	373.8	228.5	249.3	280.7	317.6	357.2
ИЗДЕЛИЯ ЗАКЛАДНЫЕ																				
АРМАТУРА КЛАССА																				
А-III ГОСТ 5781-82*																				
Ф16	9.281	9.281	9.281	9.281	9.281	9.281	9.281	9.281	9.281	9.281	16.48	16.48	16.48	16.48	16.48	16.48	16.48	16.48	16.48	16.48
ИТОГО КЛАССА А-III	9.281	9.281	9.281	9.281	9.281	9.281	9.281	9.281	9.281	9.281	16.48	16.48	16.48	16.48	16.48	16.48	16.48	16.48	16.48	16.48
ПРОКАТ МАРКИ ВСТ3КП2 ГОСТ 103-76*																				
-140Х10	22.44	22.44	22.44	22.44	22.44	22.44	22.44	22.44	22.44	22.44	37.40	37.40	37.40	37.40	37.40	37.40	37.40	37.40	37.40	37.40
ИТОГО ГОСТ 103-76*	22.44	22.44	22.44	22.44	22.44	22.44	22.44	22.44	22.44	22.44	37.40	37.40	37.40	37.40	37.40	37.40	37.40	37.40	37.40	37.40
ИТОГО МАРКИ ВСТ3КП2	22.44	22.44	22.44	22.44	22.44	22.44	22.44	22.44	22.44	22.44	37.40	37.40	37.40	37.40	37.40	37.40	37.40	37.40	37.40	37.40
ВСЕГО ИЗДЕЛИЙ ЗАКЛАДНЫХ	31.72	31.72	31.72	31.72	31.72	31.72	31.72	31.72	31.72	31.72	53.88	53.88	53.88	53.88	53.88	53.88	53.88	53.88	53.88	53.88
ОБЩИЙ РАСХОД	165.8	174.8	188.3	204.5	221.6	160.0	169.0	182.6	198.5	215.6	298.3	319.2	350.6	388.1	427.7	282.4	303.2	334.6	371.5	411.1

ТЕУБКО 46 ГМ

ЭЦЦЦ КиевЗНИИЭП ОПЕРАТОР ТЛП КОРТ

189
9156/2

КиевЗНИИЭП | ТЛП КОРТ

НАИМЕНОВАНИЕ	КОЛИЧЕСТВО НА МАРКУ																		
	2Д 12 .33-1-ПВ	2Д 12 .33-2-ПВ	2Д 12 .33-3-ПВ	2Д 12 .33-4-ПВ	2Д 12 .33-5-ПВ	1Д 12 .33-1-ПВ	1Д 12 .33-2-ПВ	1Д 12 33-3-ПВ	1Д 12 33-4-ПВ	1Д 12 .33-5-ПВ	2Д 26 .33-1-ПВ	2Д 26 .33-2-ПВ	2Д 26 .33-3-ПВ	2Д 26 .33-4-ПВ	2Д 26 .33-5-ПВ	1Д 26 .33-1-ПВ	1Д 26 .33-2-ПВ	1Д 26 .33-3-ПВ	1Д 26 .33-4-ПВ	1Д 26 .33-5-ПВ
ИЗДЕЛИЯ АРМАТУРНЫЕ																				
АРМАТУРА КЛАССА																				
А-I ГОСТ 5781-82*																				
Ф6	0.757	0.757	0.757	0.757	0.757	0.757	0.757	0.757	0.757	0.757	0.928	0.928	0.928	0.928	0.928	0.928	0.928	0.928	0.928	0.928
Ф8	0.545	0.568	0.592	–	–	0.355	0.379	0.402	–	–	1.271	1.326	1.381	–	–	0.829	0.884	0.939	–	–
Ф10	–	–	–	0.962	0.962	–	–	–	0.666	0.666	–	–	–	2.244	2.244	–	–	–	1.554	1.554
ИТОГО КЛАССА А-I	1.301	1.325	1.349	1.719	1.719	1.112	1.136	1.159	1.423	1.423	2.198	2.254	2.309	3.172	3.172	1.756	1.812	1.867	2.481	2.481
АС-II ГОСТ 5781-82*																				
Ф10	1.222	1.222	1.222	1.222	1.222	1.222	1.222	1.222	1.222	1.222	–	–	–	–	–	–	–	–	–	–
Ф14	–	–	–	–	–	–	–	–	–	–	3.100	3.100	3.100	3.100	3.100	3.100	3.100	3.100	3.100	3.100
ИТОГО КЛАССА АС-II	1.222	1.222	1.222	1.222	1.222	1.222	1.222	1.222	1.222	1.222	3.100	3.100	3.100	3.100	3.100	3.100	3.100	3.100	3.100	3.100
А-III ГОСТ 5781-82*																				
Ф6	13.89	13.89	13.89	13.89	13.89	12.09	12.09	12.09	12.09	12.09	35.23	35.23	35.23	35.23	35.23	293	29.93	29.93	29.93	29.93
Ф16	21.18	21.18	21.18	21.18	21.18	21.18	21.18	21.18	21.18	21.18	25.54	25.54	25.54	25.54	25.54	25.54	25.54	25.54	25.54	25.54
Ф25	13.87	–	–	–	–	13.87	–	–	–	–	35.14	–	–	–	–	35.14	–	–	–	–
Ф28	–	17.40	–	–	–	–	17.40	–	–	–	–	44.08	–	–	–	–	44.08	–	–	–
Ф32	–	–	22.73	–	–	–	–	22.73	–	–	–	–	57.58	–	–	–	–	57.58	–	–
Ф36	–	–	–	28.77	–	–	–	–	28.77	–	–	–	–	72.87	–	–	–	–	72.87	–
Ф40	–	–	–	–	35.51	–	–	–	–	35.51	–	–	–	–	89.97	–	–	–	–	89.97
ИТОГО КЛАССА А-III	48.94	52.47	57.80	63.83	70.58	47.15	50.67	56.00	62.04	68.79	95.91	104.9	118.3	133.6	150.7	90.61	99.55	113.0	128.3	145.4
ВР-I ГОСТ 6727-80																				
Ф5	6.732	6.732	6.732	6.732	6.732	6.732	6.732	6.732	6.732	6.732	12.68	12.68	12.68	12.68	12.68	12.68	12.68	12.68	12.68	12.68
ИТОГО КЛАССА ВР-I	6.732	6.732	6.732	6.732	6.732	6.732	6.732	6.732	6.732	6.732	12.68	12.68	12.68	12.68	12.68	12.68	12.68	12.68	12.68	12.68
ВСЕГО ИЗДЕЛИЙ АРМАТУРНЫХ	58.20	61.75	67.10	73.51	80.25	56.21	59.76	65.11	71.41	78.16	113.9	122.9	136.4	152.6	169.7	108.2	117.1	130.7	146.6	163.7
ИЗДЕЛИЯ ЗАКЛАДНЫЕ																				
АРМАТУРА КЛАССА																				
А-III ГОСТ 5781-82*																				
Ф16	13.16	13.16	13.16	13.16	13.16	13.16	13.16	13.16	13.16	13.16	16.76	16.76	16.76	16.76	16.76	16.76	16.76	16.76	16.76	16.76
ИТОГО КЛАССА А-III	13.16	13.16	13.16	13.16	13.16	13.16	13.16	13.16	13.16	13.16	16.76	16.76	16.76	16.76	16.76	16.76	16.76	16.76	16.76	16.76
ПРОКАТ МАРКИ ВСТ3КП2																				
ГОСТ 103-76*																				
-140Х10	33.66	33.66	33.66	33.66	33.66	33.66	33.66	33.66	33.66	33.66	41.14	41.14	41.14	41.14	41.14	41.14	41.14	41.14	41.14	41.14
ИТОГО ГОСТ 103-76*	33.66	33.66	33.66	33.66	33.66	33.66	33.66	33.66	33.66	33.66	41.14	41.14	41.14	41.14	41.14	41.14	41.14	41.14	41.14	41.14
ИТОГО МАРКИ ВСТ3КП2	33.66	33.66	33.66	33.66	33.66	33.66	33.66	33.66	33.66	33.66	41.14	41.14	41.14	41.14	41.14	41.14	41.14	41.14	41.14	41.14
ВСЕГО ИЗДЕЛИЙ ЗАКЛАДНЫХ	46.82	46.82	46.82	46.82	46.82	46.82	46.82	46.82	46.82	46.82	57.90	57.90	57.90	57.90	57.90	57.90	57.90	57.90	57.90	57.90
ОВЩИЙ РАСХОД	105.0	108.6	113.9	120.3	127.1	103.0	106.6	111.9	118.2	125.0	171.8	180.8	194.3	210.5	227.6	166.1	175.1	188.6	204.5	221.6

190
9156/2

ФОРМАТ А3

НАИМЕНОВАНИЕ	КОЛИЧЕСТВО НА МАРКУ																			
	2Д 30 .33- 1-ПВ	2Д 30 .33- 2-ПВ	2Д 30 .33- 3-ПВ	2Д 30 .33- 4-ПВ	2Д 30 .33- 5-ПВ	1Д 30 .33- 1-ПВ	1Д 30 .33- 2-ПВ	1Д 30 .33- 3-ПВ	1Д 30 .33- 4-ПВ	1Д 30 .33- 5-ПВ	2Д 56 .33- 1-ПВ	2Д 56 .33- 2-ПВ	2Д 56 .33- 3-ПВ	2Д 56 .33- 4-ПВ	2Д 56 .33- 5-ПВ	1Д 56 .33- 1-ПВ	1Д 56 .33- 2-ПВ	1Д 56 .33- 3-ПВ	1Д 56 .33- 4-ПВ	1Д 56 .33- 5-ПВ
ИЗДЕЛИЯ АРМАТУРНЫЕ																				
АРМАТУРА КЛАССА																				
А-I ГОСТ 5781-82*																				
Ф6	0.977	0.977	0.977	0.977	0.977	0.977	0.977	0.977	0.977	0.977	1.294	1.294	1.294	1.294	1.294	1.294	1.294	1.294	1.294	1.294
Ф8	1.634	1.705	1.776	-	-	1.065	1.136	1.207	-	-	3.086	3.220	3.354	-	-	2.012	2.147	2.281	-	-
Ф10	-	-	-	2.885	2.885	-	-	-	1.998	1.998	-	-	-	5.450	5.450	-	-	-	3.773	3.773
ИТОГО КЛАССА А-I	2.610	2.681	2.752	3.862	3.862	2.042	2.113	2.184	2.974	2.974	4.380	4.514	4.648	6.744	6.744	3.306	3.441	3.575	5.067	5.067
АС-II ГОСТ 5781-82*																				
Ф14	-	-	-	-	-	3.100	3.100	3.100	3.100	3.100	-	-	-	-	-	-	-	-	-	-
Ф16	4.420	4.420	4.420	4.420	4.420	-	-	-	-	-	-	-	-	-	-	-	-	-	-	-
Ф20	-	-	-	-	-	-	-	-	-	-	-	-	-	-	-	8.780	8.780	8.780	8.780	8.780
Ф22	-	-	-	-	-	-	-	-	-	-	11.34	11.34	11.34	11.34	11.34	-	-	-	-	-
ИТОГО КЛАССА АС-II	4.420	4.420	4.420	4.420	4.420	3.100	3.100	3.100	3.100	3.100	11.34	11.34	11.34	11.34	11.34	8.780	8.780	8.780	8.780	8.780
А-III ГОСТ 5781-82*																				
Ф6	40.83	40.83	40.83	40.83	40.83	34.28	34.28	34.28	34.28	34.28	78.49	78.49	78.49	78.49	78.49	65.26	65.26	65.26	65.26	65.26
Ф16	26.86	26.86	26.86	26.86	26.86	26.86	26.86	26.86	26.86	26.86	35.01	35.01	35.01	35.01	35.01	35.01	35.01	35.01	35.01	35.01
Ф25	41.62	-	-	-	-	41.62	-	-	-	-	81.38	-	-	-	-	81.38	-	-	-	-
Ф28	-	52.20	-	-	-	-	52.20	-	-	-	-	102.1	-	-	-	-	102.1	-	-	-
Ф32	-	-	68.18	-	-	-	-	68.18	-	-	-	-	133.3	-	-	-	-	133.3	-	-
Ф36	-	-	-	86.30	-	-	-	-	86.30	-	-	-	-	168.8	-	-	-	-	168.8	-
Ф40	-	-	-	-	106.5	-	-	-	-	106.5	-	-	-	-	208.3	-	-	-	-	208.3
ИТОГО КЛАССА А-III	109.3	119.9	135.9	154.0	174.2	102.8	113.3	129.3	147.4	167.7	194.9	215.6	246.8	282.3	321.8	181.7	202.4	233.6	269.0	308.6
ВР-I ГОСТ 6727-80																				
Ф5	14.72	14.72	14.72	14.72	14.72	14.72	14.72	14.72	14.72	14.72	26.67	26.67	26.67	26.67	26.67	26.67	26.67	26.67	26.67	26.67
ИТОГО КЛАССА ВР-I	14.72	14.72	14.72	14.72	14.72	14.72	14.72	14.72	14.72	14.72	26.67	26.67	26.67	26.67	26.67	26.67	26.67	26.67	26.67	26.67
ВСЕГО ИЗДЕЛИЙ АРМАТУРНЫХ	131.1	141.7	157.8	177.0	197.2	122.6	133.3	149.3	168.2	188.5	237.3	258.1	289.5	327.0	366.6	220.4	241.3	272.6	309.5	349.1
ИЗДЕЛИЯ ЗАКЛАДНЫЕ																				
АРМАТУРА КЛАССА																				
А-III ГОСТ 5781-82*																				
Ф16	16.76	16.76	16.76	16.76	16.76	16.76	16.76	16.76	16.76	16.76	22.16	22.16	22.16	22.16	22.16	22.16	22.16	22.16	22.16	22.16
ИТОГО КЛАССА А-III	16.76	16.76	16.76	16.76	16.76	16.76	16.76	16.76	16.76	16.76	22.16	22.16	22.16	22.16	22.16	22.16	22.16	22.16	22.16	22.16
ПРОКАТ МАРКИ ВСТ3КП2 ГОСТ 103-76*																				
-140Х10	41.14	41.14	41.14	41.14	41.14	41.14	41.14	41.14	41.14	41.14	52.36	52.36	52.36	52.36	52.36	52.36	52.36	52.36	52.36	52.36
ИТОГО ГОСТ 103-76*	41.14	41.14	41.14	41.14	41.14	41.14	41.14	41.14	41.14	41.14	52.36	52.36	52.36	52.36	52.36	52.36	52.36	52.36	52.36	52.36
ИТОГО МАРКИ ВСТ3КП2	41.14	41.14	41.14	41.14	41.14	41.14	41.14	41.14	41.14	41.14	52.36	52.36	52.36	52.36	52.36	52.36	52.36	52.36	52.36	52.36
ВСЕГО ИЗДЕЛИЙ ЗАКЛАДНЫХ	57.90	57.90	57.90	57.90	57.90	57.90	57.90	57.90	57.90	57.90	74.52	74.52	74.52	74.52	74.52	74.52	74.52	74.52	74.52	74.52
ОБЩИЙ РАСХОД	189.0	199.6	215.7	234.9	255.1	180.5	191.2	207.2	226.1	246.4	311.8	332.6	364.0	401.5	441.1	294.9	315.8	347.2	384.1	423.7

ТЛП КОРТ КиевЗНИИЭП

191
9156/2

ФОРМАТ А3

НАИМЕНОВАНИЕ	КОЛИЧЕСТВО НА МАРКУ																			
	2ДП 2 6.33 -1-П В	2ДП 2 6.33 -2-П В	2ДП 2 6.33 -3-П В	2ДП 2 6.33 -4-П В	2ДП 2 6.33 -5-П В	1ДП 2 6.33 -1-П В	1ДП 2 6.33 -2-П В	1ДП 2 6.33 -3-П В	1ДП 2 6.33 -4-П В	1ДП 2 6.33 -5-П В	2ДП 5 6.33 -1-П В	2ДП 5 6.33 -2-П В	2ДП 5 6.33 -3-П В	2ДП 5 6.33 -4-П В	2ДП 5 6.33 -5-П В	1ДП 5 6.33 -1-П В	1ДП 5 6.33 -2-П В	1ДП 5 6.33 -3-П В	1ДП 5 6.33 -4-П В	1ДП 5 6.33 -5-П В
ИЗДЕЛИЯ АРМАТУРНЫЕ																				
АРМАТУРА КЛАССА																				
А-I ГОСТ 5781-82*																				
Ф6	1.860	1.860	1.860	1.860	1.860	1.860	1.860	1.860	1.860	1.860	2.153	2.153	2.153	2.153	2.153	2.153	2.153	2.153	2.153	2.153
Ф8	1.271	1.326	1.381	-	-	0.829	0.884	0.939	-	-	3.417	3.551	3.685	0.331	0.331	2.344	2.478	2.612	0.331	0.331
Ф10	-	-	-	2.244	2.244	-	-	-	1.554	1.554	-	-	-	5.450	5.450	-	-	-	3.773	3.773
ИТОГО КЛАССА А-I	3.131	3.186	3.241	4.104	4.104	2.689	2.744	2.799	3.414	3.414	5.570	5.704	5.838	7.935	7.935	4.497	4.631	4.765	6.258	6.258
АС-II ГОСТ 5781-82*																				
Ф12	1.972	1.972	1.972	1.972	1.972	1.972	1.972	1.972	1.972	1.972	-	-	-	-	-	-	-	-	-	-
Ф20	-	-	-	-	-	-	-	-	-	-	8.780	8.780	8.780	8.780	8.780	8.780	8.780	8.780	8.780	8.780
ИТОГО КЛАССА АС-II	1.972	1.972	1.972	1.972	1.972	1.972	1.972	1.972	1.972	1.972	8.780	8.780	8.780	8.780	8.780	8.780	8.780	8.780	8.780	8.780
А-III ГОСТ 5781-82*																				
Ф6	33.43	33.43	33.43	33.43	33.43	28.13	28.13	28.13	28.13	28.13	53.67	53.67	53.67	53.67	53.67	40.45	40.45	40.45	40.45	40.45
Ф8	16.93	16.93	16.93	16.93	16.93	16.93	16.93	16.93	16.93	16.93	43.31	43.31	43.31	43.31	43.31	43.31	43.31	43.31	43.31	43.31
Ф16	35.29	35.29	35.29	35.29	35.29	35.29	35.29	35.29	35.29	35.29	44.89	44.89	44.89	44.89	44.89	44.89	44.89	44.89	44.89	44.89
Ф25	79.53	44.39	44.39	44.39	44.39	79.53	44.39	44.39	44.39	44.39	143.2	61.81	61.81	61.81	61.81	143.2	61.81	61.81	61.81	61.81
Ф28	-	44.08	-	-	-	-	44.08	-	-	-	-	102.1	-	-	-	-	102.1	-	-	-
Ф32	-	-	57.58	-	-	-	-	57.58	-	-	-	-	133.3	-	-	-	-	133.3	-	-
Ф36	-	-	-	72.87	-	-	-	-	72.87	-	-	-	-	168.8	-	-	-	-	168.8	-
Ф40	-	-	-	-	89.97	-	-	-	-	89.97	-	-	-	-	208.3	-	-	-	-	208.3
ИТОГО КЛАССА А-III	165.2	174.1	187.6	202.9	220.0	159.9	168.8	182.3	197.6	214.7	285.1	305.8	337.0	372.4	412.0	271.8	292.5	323.8	359.2	398.8
ВР-I ГОСТ 6727-80																				
Ф5	5.882	5.882	5.882	5.882	5.882	5.882	5.882	5.882	5.882	5.882	18.60	18.60	18.60	18.60	18.60	18.60	18.60	18.60	18.60	18.60
ИТОГО КЛАССА ВР-I	5.882	5.882	5.882	5.882	5.882	5.882	5.882	5.882	5.882	5.882	18.60	18.60	18.60	18.60	18.60	18.60	18.60	18.60	18.60	18.60
ВСЕГО ИЗДЕЛИЙ АРМАТУРНЫХ	176.2	185.2	198.7	214.9	232.0	170.4	179.4	193.0	208.9	226.0	318.0	338.8	370.2	407.7	447.3	303.7	324.5	355.9	392.8	432.4
ИЗДЕЛИЯ ЗАКЛАДНЫЕ																				
АРМАТУРА КЛАССА																				
А-III ГОСТ 5781-82*																				
Ф16	14.96	14.96	14.96	14.96	14.96	14.96	14.96	14.96	14.96	14.96	22.16	22.16	22.16	22.16	22.16	22.16	22.16	22.16	22.16	22.16
ИТОГО КЛАССА А-III	14.96	14.96	14.96	14.96	14.96	14.96	14.96	14.96	14.96	14.96	22.16	22.16	22.16	22.16	22.16	22.16	22.16	22.16	22.16	22.16
ПРОКАТ МАРКИ ВСТ3КП2																				
ГОСТ 103-76*																				
-140Х10	37.40	37.40	37.40	37.40	37.40	37.40	37.40	37.40	37.40	37.40	52.36	52.36	52.36	52.36	52.36	52.36	52.36	52.36	52.36	52.36
ИТОГО ГОСТ 103-76*	37.40	37.40	37.40	37.40	37.40	37.40	37.40	37.40	37.40	37.40	52.36	52.36	52.36	52.36	52.36	52.36	52.36	52.36	52.36	52.36
ИТОГО МАРКИ ВСТ3КП2	37.40	37.40	37.40	37.40	37.40	37.40	37.40	37.40	37.40	37.40	52.36	52.36	52.36	52.36	52.36	52.36	52.36	52.36	52.36	52.36
ВСЕГО ИЗДЕЛИЙ ЗАКЛАДНЫХ	52.36	52.36	52.36	52.36	52.36	52.36	52.36	52.36	52.36	52.36	74.52	74.52	74.52	74.52	74.52	74.52	74.52	74.52	74.52	74.52
ОБЩИЙ РАСХОД	228.5	237.5	251.1	267.2	284.3	222.8	231.8	245.3	261.2	278.3	392.5	413.4	444.7	482.3	521.8	378.2	399.1	430.4	467.4	506.9

192
9156/2

НАИМЕНОВАНИЕ	КОЛИЧЕСТВО НА МАРКУ																			
	2ДПК 56.3 3-1-ПВ	2ДПК 56.3 3-2-ПВ	2ДПК 56.3 3-3-ПВ	2ДПК 56.3 3-4-ПВ	2ДПК 56.3 3-5-ПВ	1ДПК 56.3 3Л-1-ПВ	1ДПК 56.3 3Л-2-ПВ	1ДПК 56.3 3Л-3-ПВ	1ДПК 56.3 3Л-4-ПВ	1ДПК 56.3 3Л-5-ПВ	1ДПК 56.3 3П-1-ПВ	1ДПК 56.3 3П-2-ПВ	1ДПК 56.3 3П-3-ПВ	1ДПК 56.3 3П-4-ПВ	1ДПК 56.3 3П-5-ПВ	2Д 12 .36-1-ПВ	2Д 12 .36-2-ПВ	2Д 12 .36-3-ПВ	2Д 12 .36-4-ПВ	2Д 12 .36-5-ПВ
ИЗДЕЛИЯ АРМАТУРНЫЕ																				
АРМАТУРА КЛАССА																				
А-I ГОСТ 5781-82*																				
Ф6	2.177	2.177	2.177	2.177	2.177	2.177	2.177	2.177	2.177	2.177	2.177	2.177	2.177	2.177	2.177	0.855	0.855	0.855	0.855	0.855
Ф8	3.417	3.551	3.685	0.331	0.331	2.344	2.478	2.612	0.331	0.331	2.344	2.478	2.612	0.331	0.331	0.545	0.568	0.592	-	-
Ф10	-	-	-	5.450	5.450	-	-	-	3.773	3.773	-	-	-	3.773	3.773	1.221	1.221	1.221	2.183	2.183
Ф12	-	-	-	-	-	-	-	-	-	-	-	-	-	-	-	1.972	1.972	1.972	1.972	1.972
Ф16	-	-	-	-	-	-	-	-	-	-	-	-	-	-	-	1.089	1.089	1.089	1.089	1.089
ИТОГО КЛАССА А-I	5.594	5.729	5.863	7.959	7.959	4.521	4.655	4.790	6.282	6.282	4.521	4.655	4.790	6.282	6.282	5.681	5.705	5.728	6.098	6.098
АС-II ГОСТ 5781-82*																				
Ф20	8.780	8.780	8.780	8.780	8.780	8.780	8.780	8.780	8.780	8.780	8.780	8.780	8.780	8.780	8.780	-	-	-	-	-
ИТОГО КЛАССА АС-II	8.780	8.780	8.780	8.780	8.780	8.780	8.780	8.780	8.780	8.780	8.780	8.780	8.780	8.780	8.780	-	-	-	-	-
А-III ГОСТ 5781-82*																				
Ф6	47.20	47.20	47.20	47.20	47.20	33.98	33.98	33.98	33.98	33.98	33.98	33.98	33.98	33.98	33.98	8.816	8.816	8.816	8.816	8.816
Ф8	60.87	60.87	60.87	60.87	60.87	60.87	60.87	60.87	60.87	60.87	60.87	60.87	60.87	60.87	60.87	13.79	13.79	13.79	13.79	13.79
Ф16	44.82	44.82	44.82	44.82	44.82	44.82	44.82	44.82	44.82	44.82	44.82	44.82	44.82	44.82	44.82	23.01	23.01	23.01	23.01	23.01
Ф20	-	-	-	-	-	-	-	-	-	-	-	-	-	-	-	2.466	2.466	2.466	2.466	2.466
Ф25	142.3	60.88	60.88	60.88	60.88	142.3	60.88	60.88	60.88	60.88	142.3	60.88	60.88	60.88	60.88	13.87	-	-	-	-
Ф28	-	102.1	-	-	-	-	102.1	-	-	-	-	102.1	-	-	-	-	17.40	-	-	-
Ф32	-	-	133.3	-	-	-	-	133.3	-	-	-	-	133.3	-	-	-	-	22.73	-	-
Ф36	-	-	-	168.8	-	-	-	-	168.8	-	-	-	-	168.8	-	-	-	-	28.77	-
Ф40	-	-	-	-	208.3	-	-	-	-	208.3	-	-	-	-	208.3	-	-	-	-	35.51
ИТОГО КЛАССА А-III	295.2	315.9	347.1	382.5	422.1	281.9	302.6	333.9	369.3	408.9	281.9	302.6	333.9	369.3	408.9	61.95	65.48	70.81	76.85	83.59
ВР-I ГОСТ 6727-80																				
Ф5	19.40	19.40	19.40	19.40	19.40	19.40	19.40	19.40	19.40	19.40	19.40	19.40	19.40	19.40	19.40	6.968	6.968	6.968	6.968	6.968
ИТОГО КЛАССА ВР-I	19.40	19.40	19.40	19.40	19.40	19.40	19.40	19.40	19.40	19.40	19.40	19.40	19.40	19.40	19.40	6.968	6.968	6.968	6.968	6.968
ВСЕГО ИЗДЕЛИЙ АРМАТУРНЫХ	328.9	349.8	381.2	418.7	458.3	314.6	335.5	366.9	403.8	443.4	314.6	335.5	366.9	403.8	443.4	74.60	78.15	83.51	89.91	96.66
ИЗДЕЛИЯ ЗАКЛАДНЫЕ																				
АРМАТУРА КЛАССА																				
А-III ГОСТ 5781-82*																				
Ф16	22.16	22.16	22.16	22.16	22.16	22.16	22.16	22.16	22.16	22.16	22.16	22.16	22.16	22.16	22.16	16.00	16.00	16.00	16.00	16.00
ИТОГО КЛАССА А-III	22.16	22.16	22.16	22.16	22.16	22.16	22.16	22.16	22.16	22.16	22.16	22.16	22.16	22.16	22.16	16.00	16.00	16.00	16.00	16.00
ПРОКАТ МАРКИ ВСТ3КП2 ГОСТ 103-76*																				
-140Х10	52.36	52.36	52.36	52.36	52.36	52.36	52.36	52.36	52.36	52.36	52.36	52.36	52.36	52.36	52.36	41.14	41.14	41.14	41.14	41.14
ИТОГО ГОСТ 103-76*	52.36	52.36	52.36	52.36	52.36	52.36	52.36	52.36	52.36	52.36	52.36	52.36	52.36	52.36	52.36	41.14	41.14	41.14	41.14	41.14
ИТОГО МАРКИ ВСТ3КП2	52.36	52.36	52.36	52.36	52.36	52.36	52.36	52.36	52.36	52.36	52.36	52.36	52.36	52.36	52.36	41.14	41.14	41.14	41.14	41.14
ВСЕГО ИЗДЕЛИЙ ЗАКЛАДНЫХ	74.52	74.52	74.52	74.52	74.52	74.52	74.52	74.52	74.52	74.52	74.52	74.52	74.52	74.52	74.52	57.14	57.14	57.14	57.14	57.14
ОБЩИЙ РАСХОД	403.5	424.3	455.7	493.2	532.8	389.2	410.0	441.4	478.3	517.9	389.2	410.0	441.4	478.3	517.9	131.7	135.3	140.6	147.1	153.8

193
9156/2

НАИМЕНОВАНИЕ	КОЛИЧЕСТВО НА МАРКУ																			
	1Д 12 .36- 1-ПВ	1Д 12 .36- 2-ПВ	1Д 12 .36- 3-ПВ	1Д 12 .36- 4-ПВ	1Д 12 .36- 5-ПВ	2Д 26 .36- 1-ПВ	2Д 26 .36- 2-ПВ	2Д 26 .36- 3-ПВ	2Д 26 .36- 4-ПВ	2Д 26 .36- 5-ПВ	1Д 26 .36- 1-ПВ	1Д 26 .36- 2-ПВ	1Д 26 .36- 3-ПВ	1Д 26 .36- 4-ПВ	1Д 26 .36- 5-ПВ	2Д 30 .36- 1-ПВ	2Д 30 .36- 2-ПВ	2Д 30 .36- 3-ПВ	2Д 30 .36- 4-ПВ	2Д 30 .36- 5-ПВ
ИЗДЕЛИЯ АРМАТУРНЫЕ																				
АРМАТУРА КЛАССА																				
А-I ГОСТ 5781-82*																				
Ф6	0.855	0.855	0.855	0.855	0.855	1.025	1.025	1.025	1.025	1.025	1.025	1.025	1.025	1.025	1.025	1.074	1.074	1.074	1.074	1.074
Ф8	0.355	0.379	0.402	–	–	1.271	1.326	1.381	–	–	0.829	0.884	0.939	–	–	1.634	1.705	1.776	–	–
Ф10	1.221	1.221	1.221	1.887	1.887	–	–	–	2.244	2.244	–	–	–	1.554	1.554	–	–	–	2.885	2.885
Ф16	1.089	1.08	1.089	1.089	1.089	1.089	1.089	1.089	1.089	1.089	1.089	1.089	1.089	1.089	1.089	1.089	1.089	1.089	1.089	1.089
ИТОГО КЛАССА А-I	3.519	3.543	3.567	3.830	3.830	3.385	3.440	3.496	4.359	4.359	2.943	2.998	3.054	3.668	3.668	3.797	3.868	3.939	5.049	5.049
АС-II ГОСТ 5781-82*																				
Ф10	1.222	1.222	1.222	1.222	1.222	–	–	–	–	–	–	–	–	–	–	–	–	–	–	–
Ф12	–	–	–	–	–	1.971	1.971	1.971	1.971	1.971	1.971	1.971	1.971	1.971	1.971	–	–	–	–	–
Ф14	–	–	–	–	–	–	–	–	–	–	3.100	3.100	3.100	3.100	3.100	3.214	3.214	3.214	3.214	3.214
Ф16	–	–	–	–	–	4.420	4.420	4.420	4.420	4.420	–	–	–	–	–	4.420	4.420	4.420	4.420	4.420
ИТОГО КЛАССА АС-II	1.222	1.222	1.222	1.222	1.222	6.391	6.391	6.391	6.391	6.391	5.071	5.071	5.071	5.071	5.071	7.634	7.634	7.634	7.634	7.634
А-III ГОСТ 5781-82*																				
Ф6	7.020	7.020	7.020	7.020	7.020	19.91	19.91	19.91	19.91	19.91	14.61	14.61	14.61	14.61	14.61	22.69	22.69	22.69	22.69	22.69
Ф8	13.79	13.79	13.79	13.79	13.79	33.01	33.01	33.01	33.01	33.01	33.01	33.01	33.01	33.01	33.01	38.50	38.50	38.50	38.50	38.50
Ф16	23.01	23.01	23.01	23.01	23.01	27.37	27.37	27.37	27.37	27.37	27.37	27.37	27.37	27.37	27.37	28.69	28.69	28.69	28.69	28.69
Ф20	2.466	2.466	2.466	2.466	2.466	2.466	2.466	2.466	2.466	2.466	2.466	2.466	2.466	2.466	2.466	2.466	2.466	2.466	2.466	2.466
Ф25	13.87	–	–	–	–	35.14	–	–	–	–	35.14	–	–	–	–	41.62	–	–	–	–
Ф28	–	17.40	–	–	–	–	44.08	–	–	–	–	44.08	–	–	–	–	52.20	–	–	–
Ф32	–	–	22.73	–	–	–	–	57.58	–	–	–	–	57.58	–	–	–	–	68.18	–	–
Ф36	–	–	–	28.77	–	–	–	–	72.87	–	–	–	–	72.87	–	–	–	–	86.30	–
Ф40	–	–	–	–	35.51	–	–	–	–	89.97	–	–	–	–	89.97	–	–	–	–	106.5
ИТОГО КЛАССА А-III	60.16	63.69	69.01	75.05	81.80	117.9	126.8	140.3	155.6	172.7	112.6	121.5	135.0	150.3	167.4	134.0	144.6	160.5	178.6	198.9
ВР-I ГОСТ 6727-80																				
Ф5	6.968	6.968	6.968	6.968	6.968	13.30	13.30	13.30	13.30	13.30	13.30	13.30	13.30	13.30	13.30	15.46	15.46	15.46	15.46	15.46
ИТОГО КЛАССА ВР-I	6.968	6.968	6.968	6.968	6.968	13.30	13.30	13.30	13.30	13.30	13.30	13.30	13.30	13.30	13.30	15.46	15.46	15.46	15.46	15.46
ВСЕГО ИЗДЕЛИЙ АРМАТУРНЫХ	71.87	75.42	80.77	87.07	93.82	141.0	150.0	163.5	179.7	196.0	133.9	142.9	156.5	172.4	189.5	160.9	171.5	187.6	206.8	227.0
ИЗДЕЛИЯ ЗАКЛАДНЫЕ																				
АРМАТУРА КЛАССА																				
А-III ГОСТ 5781-82*																				
Ф16	16.00	16.00	16.00	16.00	16.00	19.60	19.60	19.60	19.60	19.60	19.60	19.60	19.60	19.60	19.60	19.60	19.60	19.60	19.60	19.60
ИТОГО КЛАССА А-III	16.00	16.00	16.00	16.00	16.00	19.60	19.60	19.60	19.60	19.60	19.60	19.60	19.60	19.60	19.60	19.60	19.60	19.60	19.60	19.60
ПРОКАТ МАРКИ ВСТ3КП2																				
ГОСТ 103-76*																				
-140Х10	41.14	4.14	41.14	41.14	41.14	48.62	48.62	48.62	48.62	48.62	48.62	48.62	48.62	48.62	48.62	48.62	48.62	48.62	48.62	48.62
ИТОГО ГОСТ 103-76*	41.14	41.14	41.14	41.14	41.14	48.62	48.62	48.62	48.62	48.62	48.62	48.62	48.62	48.62	48.62	48.62	48.62	48.62	48.62	48.62
ИТОГО МАРКИ ВСТ3КП2	41.14	41.14	41.14	41.14	41.14	48.62	48.62	48.62	48.62	48.62	48.62	48.62	48.62	48.62	48.62	48.62	48.62	48.62	48.62	48.62
ВСЕГО ИЗДЕЛИЙ ЗАКЛАДНЫХ	57.14	57.14	57.14	57.14	57.14	68.22	68.22	68.22	68.22	68.22	68.22	68.22	68.22	68.22	68.22	68.22	68.22	68.22	68.22	68.22
ОБЩИЙ РАСХОД	129.0	132.6	137.9	144.2	151.0	209.2	218.2	231.7	247.9	265.0	202.1	211.1	224.7	240.6	257.7	229.1	239.7	255.8	275.0	295.3

19
9156/2

НАИМЕНОВАНИЕ	КОЛИЧЕСТВО НА МАРКУ																			
	1Д 30 .36-1-ПВ	1Д 30 .36-2-ПВ	1Д 30 .36-3-ПВ	1Д 30 .36-4-ПВ	1Д 30 .36-5-ПВ	2ДП 2 6.36 -1-П В	2ДП 2 6.36 -2-П В	2ДП 2 6.36 -3-П В	2ДП 2 6.36 -4-П В	2ДП 2 6.36 -5-П В	1ДП 2 6.36 -1-П В	1ДП 2 6.36 -2-П В	1ДП 2 6.36 -3-П В	1ДП 2 6.36 -4-П В	1ДП 2 6.36 -5-П В	2Д 12 .42-1-ПВ	2Д 12 .42-2-ПВ	2Д 12 .42-3-ПВ	2Д 12 .42-4-ПВ	2Д 12 .42-5-ПВ
ИЗДЕЛИЯ АРМАТУРНЫЕ																				
АРМАТУРА КЛАССА																				
А-I ГОСТ 5781-82*																				
Ф6	1.074	1.074	1.074	1.074	1.074	1.958	1.958	1.958	1.958	1.958	1.958	1.958	1.958	1.958	1.958	1.001	1.001	1.001	1.001	1.001
Ф8	1.065	1.136	1.207	–	–	1.744	1.799	1.855	0.474	0.474	1.302	1.357	1.413	0.474	0.474	0.545	0.568	0.592	–	–
Ф10	–	–	–	1.998	1.998	–	–	–	2.244	2.244	–	–	–	1.554	1.554	1.221	1.221	1.221	2.183	2.183
Ф12	–	–	–	–	–	1.971	1.971	1.971	1.971	1.971	–	–	–	–	–	1.972	1.972	1.972	1.972	1.972
Ф16	1.089	1.089	1.089	1.089	1.089	1.089	1.089	1.089	1.089	1.089	1.089	1.089	1.089	1.089	1.089	1.089	1.089	1.089	1.089	1.089
ИТОГО КЛАССА А-I	3.229	3.300	3.371	4.161	4.161	6.762	6.817	6.872	7.735	7.735	4.349	4.404	4.459	5.074	5.074	5.827	5.851	5.875	6.245	6.245
АС-II ГОСТ 5781-82*																				
Ф10	–	–	–	–	–	–	–	–	–	–	1.221	1.221	1.221	1.221	1.221	–	–	–	–	–
Ф12	1.971	1.971	1.971	1.971	1.971	–	–	–	–	–	1.972	1.972	1.972	1.972	1.972	–	–	–	–	–
Ф14	–	–	–	–	–	3.100	3.100	3.100	3.100	3.100	–	–	–	–	–	–	–	–	–	–
Ф16	4.420	4.420	4.420	4.420	4.420	–	–	–	–	–	–	–	–	–	–	–	–	–	–	–
ИТОГО КЛАССА АС-II	6.391	6.391	6.391	6.391	6.391	3.100	3.100	3.100	3.100	3.100	3.193	3.193	3.193	3.193	3.193	–	–	–	–	–
А-III ГОСТ 5781-82*																				
Ф6	16.14	16.14	16.14	16.14	16.14	19.51	19.51	19.51	19.51	19.51	14.21	14.21	14.21	14.21	14.21	9.464	9.464	9.464	9.464	9.464
Ф8	38.50	38.50	38.50	38.50	38.50	50.74	50.74	50.74	50.74	50.74	50.74	50.74	50.74	50.74	50.74	16.15	16.15	16.15	16.15	16.15
Ф16	28.69	28.69	28.69	28.69	28.69	37.12	37.12	37.12	37.12	37.12	37.12	37.12	37.12	37.12	37.12	26.80	26.80	26.80	26.80	26.80
Ф20	2.466	2.466	2.466	2.466	2.466	2.466	2.466	2.466	2.466	2.466	2.466	2.466	2.466	2.466	2.466	2.466	2.466	2.466	2.466	2.466
Ф25	41.62	–	–	–	–	95.10	59.96	59.96	59.96	59.96	95.10	59.96	59.96	59.96	59.96	13.87	–	–	–	–
Ф28	–	52.20	–	–	–	–	44.08	–	–	–	–	44.08	–	–	–	–	17.40	–	–	–
Ф32	–	–	68.18	–	–	–	–	57.58	–	–	–	–	57.58	–	–	–	–	22.73	–	–
Ф36	–	–	–	86.30	–	–	–	–	72.87	–	–	–	–	72.87	–	–	–	–	28.77	–
Ф40	–	–	–	–	106.5	–	–	–	–	89.97	–	–	–	–	89.97	–	–	–	–	35.51
ИТОГО КЛАССА А-III	127.4	138.0	154.0	172.1	192.3	204.9	213.9	227.4	242.7	259.8	199.6	208.6	222.1	237.4	254.5	68.76	72.29	77.61	83.65	90.40
ВР-I ГОСТ 6727-80																				
Ф5	15.46	15.46	15.46	15.46	15.46	6.388	6.388	6.388	6.388	6.388	6.388	6.388	6.388	6.388	6.388	8.650	8.650	8.650	8.650	8.650
ИТОГО КЛАССА ВР-I	15.46	15.46	15.46	15.46	15.46	6.388	6.388	6.388	6.388	6.388	6.388	6.388	6.388	6.388	6.388	8.650	8.650	8.650	8.650	8.650
ВСЕГО ИЗДЕЛИЙ АРМАТУРНЫХ	152.5	163.2	179.2	198.1	218.3	221.2	230.2	243.7	259.9	277.0	213.6	222.6	236.1	252.0	269.1	83.23	86.79	92.14	98.54	105.3
ИЗДЕЛИЯ ЗАКЛАДНЫЕ																				
АРМАТУРА КЛАССА																				
А-III ГОСТ 5781-82*																				
Ф16	19.60	19.60	19.60	19.60	19.60	17.80	17.80	17.80	17.80	17.80	17.80	17.80	17.80	17.80	17.80	16.00	16.00	16.00	16.00	16.00
ИТОГО КЛАССА А-III	19.60	19.60	19.60	19.60	19.60	17.80	17.80	17.80	17.80	17.80	17.80	17.80	17.80	17.80	17.80	16.00	16.00	16.00	16.00	16.00
ПРОКАТ МАРКИ ВСТ3КП2 ГОСТ 103-76*																				
-140Х10	48.62	48.62	48.62	48.62	48.62	44.88	44.88	44.88	44.88	44.88	44.88	44.88	44.88	44.88	44.88	41.14	41.14	41.14	41.14	41.14
ИТОГО ГОСТ 103-76*	48.62	48.62	48.62	48.62	48.62	44.88	44.88	44.88	44.88	44.88	44.88	44.88	44.88	44.88	44.88	41.14	41.14	41.14	41.14	41.14
ИТОГО МАРКИ ВСТ3КП2	48.62	48.62	48.62	48.62	48.62	44.88	44.88	44.88	44.88	44.88	44.88	44.88	44.88	44.88	44.88	41.14	41.14	41.14	41.14	41.14
ВСЕГО ИЗДЕЛИЙ ЗАКЛАДНЫХ	68.22	68.22	68.22	68.22	68.22	62.68	62.68	62.68	62.68	62.68	62.68	62.68	62.68	62.68	62.68	57.14	57.14	57.14	57.14	57.14
ОБЩИЙ РАСХОД	220.7	231.4	247.4	266.3	286.6	283.9	292.9	306.4	322.6	339.7	276.2	285.2	298.8	314.7	331.8	140.4	143.9	149.3	155.7	162.4

КиевЗНИИЭП

195
9156/2

НАИМЕНОВАНИЕ	КОЛИЧЕСТВО НА МАРКУ																			
	1Д 12 .42-1-ПВ	1Д 12 .42-2-ПВ	1Д 12 .42-3-ПВ	1Д 12 .42-4-ПВ	1Д 12 .42-5-ПВ	2Д 24 .42-1-ПВ	2Д 24 .42-2-ПВ	2Д 24 .42-3-ПВ	2Д 24 .42-4-ПВ	2Д 24 .42-5-ПВ	1Д 24 .42-1-ПВ	1Д 24 .42-2-ПВ	1Д 24 .42-3-ПВ	1Д 24 .42-4-ПВ	1Д 24 .42-5-ПВ	2Д 26 .42-1-ПВ	2Д 26 .42-2-ПВ	2Д 26 .42-3-ПВ	2Д 26 .42-4-ПВ	2Д 26 .42-5-ПВ
ИЗДЕЛИЯ АРМАТУРНЫЕ																				
АРМАТУРА КЛАССА																				
А-I ГОСТ 5781-82*																				
Ф6	1.001	1.001	1.001	1.001	1.001	1.147	1.147	1.147	1.147	1.147	1.147	1.147	1.147	1.147	1.147	1.172	1.172	1.172	1.172	1.172
Ф8	0.355	0.379	0.402	-	-	1.271	1.326	1.381	-	-	0.829	0.884	0.939	-	-	1.271	1.326	1.381	-	-
Ф10	1.221	1.221	1.221	1.887	1.887	-	-	-	2.244	2.244	-	-	-	1.554	1.554	-	-	-	2.244	2.244
Ф12	1.972	1.972	1.972	1.972	1.972	-	-	-	-	-	-	-	-	-	-	-	-	-	-	-
Ф16	1.089	1.089	1.089	1.089	1.089	1.089	1.089	1.089	1.089	1.089	1.089	1.089	1.089	1.089	1.089	1.089	1.089	1.089	1.089	1.089
ИТОГО КЛАССА А-I	5.638	5.662	5.685	5.949	5.949	3.507	3.562	3.618	4.481	4.481	3.065	3.120	3.176	3.790	3.790	3.532	3.587	3.642	4.505	4.505
АС-II ГОСТ 5781-82*																				
Ф12	-	-	-	-	-	1.971	1.971	1.971	1.971	1.971	1.971	1.971	1.971	1.971	1.971	1.971	1.971	1.971	1.971	1.971
Ф14	-	-	-	-	-	-	-	-	-	-	3.100	3.100	3.100	3.100	3.100	-	-	-	-	-
Ф16	-	-	-	-	-	4.420	4.420	4.420	4.420	4.420	-	-	-	-	-	4.420	4.420	4.420	4.420	4.420
ИТОГО КЛАССА АС-II	-	-	-	-	-	6.391	6.391	6.391	6.391	6.391	5.071	5.071	5.071	5.071	5.071	6.391	6.391	6.391	6.391	6.391
А-III ГОСТ 5781-82*																				
Ф6	7.668	7.668	7.668	7.668	7.668	20.46	20.46	20.46	20.46	20.46	15.49	15.49	15.49	15.49	15.49	21.21	21.21	21.21	21.21	21.21
Ф8	16.15	16.15	16.15	16.15	16.15	35.47	35.47	35.47	35.47	35.47	35.47	35.47	35.47	35.47	35.47	38.69	38.69	38.69	38.69	38.69
Ф16	26.80	26.80	26.80	26.80	26.80	30.59	30.59	30.59	30.59	30.59	30.59	30.59	30.59	30.59	30.59	31.16	31.16	31.16	31.16	31.16
Ф20	2.466	2.466	2.466	2.466	2.466	2.466	2.466	2.466	2.466	2.466	2.466	2.466	2.466	2.466	2.466	2.466	2.466	2.466	2.466	2.466
Ф25	13.87	-	-	-	-	32.37	-	-	-	-	32.37	-	-	-	-	35.14	-	-	-	-
Ф28	-	17.40	-	-	-	-	40.60	-	-	-	-	40.60	-	-	-	-	44.08	-	-	-
Ф32	-	-	22.73	-	-	-	-	53.03	-	-	-	-	53.03	-	-	-	-	57.58	-	-
Ф36	-	-	-	28.77	-	-	-	-	67.12	-	-	-	-	67.12	-	-	-	-	72.87	-
Ф40	-	-	-	-	35.51	-	-	-	-	82.86	-	-	-	-	82.86	-	-	-	-	89.97
ИТОГО КЛАССА А-III	66.96	70.49	75.82	81.85	88.60	121.4	129.6	142.0	156.1	171.8	116.4	124.6	137.1	151.1	166.9	128.7	137.6	151.1	166.4	183.5
ВР-I ГОСТ 6727-80																				
Ф5	8.650	8.650	8.650	8.650	8.650	15.21	15.21	15.21	15.21	15.21	15.21	15.21	15.21	15.21	15.21	16.14	16.14	16.14	16.14	16.14
ИТОГО КЛАССА ВР-I	8.650	8.650	8.650	8.650	8.650	15.21	15.21	15.21	15.21	15.21	15.21	15.21	15.21	15.21	15.21	16.14	16.14	16.14	16.14	16.14
ВСЕГО ИЗДЕЛИЙ АРМАТУРНЫХ	81.25	84.80	90.15	96.45	103.2	146.5	154.8	167.2	182.2	197.9	139.7	148.0	160.5	175.2	191.0	154.7	163.7	177.3	193.4	210.5
ИЗДЕЛИЯ ЗАКЛАДНЫЕ																				
АРМАТУРА КЛАССА																				
А-III ГОСТ 5781-82*																				
Ф16	16.00	16.00	16.00	16.00	16.00	19.60	19.60	19.60	19.60	19.60	19.60	19.60	19.60	19.60	19.60	19.60	19.60	19.60	19.60	19.60
ИТОГО КЛАССА А-III	16.00	16.00	16.00	16.00	16.00	19.60	19.60	19.60	19.60	19.60	19.60	19.60	19.60	19.60	19.60	19.60	19.60	19.60	19.60	19.60
ПРОКАТ МАРКИ ВСТ3КП2 ГОСТ 103-76*																				
-140Х10	41.14	41.14	41.14	41.14	41.14	48.62	48.62	48.62	48.62	48.62	48.62	48.62	48.62	48.62	48.62	48.62	48.62	48.62	48.62	48.62
ИТОГО ГОСТ 103-76*	41.14	41.14	41.14	41.14	41.14	48.62	48.62	48.62	48.62	48.62	48.62	48.62	48.62	48.62	48.62	48.62	48.62	48.62	48.62	48.62
ИТОГО МАРКИ ВСТ3КП2	41.14	41.14	41.14	41.14	41.14	48.62	48.62	48.62	48.62	48.62	48.62	48.62	48.62	48.62	48.62	48.62	48.62	48.62	48.62	48.62
ВСЕГО ИЗДЕЛИЙ ЗАКЛАДНЫХ	57.14	57.14	57.14	57.14	57.14	68.22	68.22	68.22	68.22	68.22	68.22	68.22	68.22	68.22	68.22	68.22	68.22	68.22	68.22	68.22
ОБЩИЙ РАСХОД	138.4	141.9	147.3	153.6	160.3	214.7	223.0	235.5	250.4	266.2	208.0	215.2	228.7	243.4	259.2	222.9	231.9	245.5	261.7	278.7

196
9156/2

НАИМЕНОВАНИЕ	КОЛИЧЕСТВО НА МАРКУ																			
	1Д 26.42-1-ПВ	1Д 26.42-2-ПВ	1Д 26.42-3-ПВ	1Д 26.42-4-ПВ	1Д 26.42-5-ПВ	2Д 30.42-1-ПВ	2Д 30.42-2-ПВ	2Д 30.42-3-ПВ	2Д 30.42-4-ПВ	2Д 30.42-5-ПВ	1Д 30.42-1-ПВ	1Д 30.42-2-ПВ	1Д 30.42-3-ПВ	1Д 30.42-4-ПВ	1Д 30.42-5-ПВ	2ДП 26.42-1-ПВ	2ДП 26.42-2-ПВ	2ДП 26.42-3-ПВ	2ДП 26.42-4-ПВ	2ДП 26.42-5-ПВ
ИЗДЕЛИЯ АРМАТУРНЫЕ																				
АРМАТУРА КЛАССА																				
A-I ГОСТ 5781-82*																				
Ф6	1.172	1.172	1.172	1.172	1.172	1.221	1.221	1.221	1.221	1.221	1.221	1.221	1.221	1.221	1.221	2.104	2.104	2.104	2.104	2.104
Ф8	0.829	0.884	0.939	–	–	1.634	1.705	1.776	–	–	1.065	1.136	1.207	–	–	1.744	1.799	1.855	0.474	0.474
Ф10	–	–	–	1.554	1.554	–	–	–	2.885	2.885	–	–	–	1.998	1.998	–	–	–	2.244	2.244
Ф16	1.089	1.089	1.089	1.089	1.089	1.089	1.089	1.089	1.089	1.089	1.089	1.089	1.089	1.089	1.089	1.089	1.089	1.089	1.089	1.089
ИТОГО КЛАССА A-I	3.090	3.145	3.200	3.815	3.815	3.943	4.014	4.085	5.195	5.195	3.375	3.446	3.517	4.307	4.307	4.937	4.992	5.048	5.911	5.911
AC-II ГОСТ 5781-82*																				
Ф12	1.971	1.971	1.971	1.971	1.971	–	–	–	–	–	–	–	–	–	–	1.971	1.971	1.971	1.971	1.971
Ф14	–	–	–	–	–	3.214	3.214	3.214	3.214	3.214	3.214	3.214	3.214	3.214	3.214	3.100	3.100	3.100	3.100	3.100
Ф16	4.420	4.420	4.420	4.420	4.420	–	–	–	–	–	4.420	4.420	4.420	4.420	4.420	–	–	–	–	–
Ф18	–	–	–	–	–	6.080	6.080	6.080	6.080	6.080	–	–	–	–	–	–	–	–	–	–
ИТОГО КЛАССА AC-II	6.391	6.391	6.391	6.391	6.391	9.294	9.294	9.294	9.294	9.294	7.634	7.634	7.634	7.634	7.634	5.071	5.071	5.071	5.071	5.071
A-III ГОСТ 5781-82*																				
Ф6	15.91	15.91	15.91	15.91	15.91	23.98	23.98	23.98	23.98	23.98	17.43	17.43	17.43	17.43	17.43	20.04	20.04	20.04	20.04	20.04
Ф8	38.69	38.69	38.69	38.69	38.69	45.13	45.13	45.13	45.13	45.13	45.13	45.13	45.13	45.13	45.13	66.48	66.48	66.48	66.48	66.48
Ф16	31.16	31.16	31.16	31.16	31.16	32.48	32.48	32.48	32.48	32.48	32.48	32.48	32.48	32.48	32.48	40.91	40.91	40.91	40.91	40.91
Ф20	2.466	2.466	2.466	2.466	2.466	2.466	2.466	2.466	2.466	2.466	2.466	2.466	2.466	2.466	2.466	2.466	2.466	2.466	2.466	2.466
Ф25	35.14	–	–	–	–	41.62	–	–	–	–	41.62	–	–	–	–	93.71	58.57	58.57	58.57	58.57
Ф28	–	44.08	–	–	–	–	52.20	–	–	–	–	52.20	–	–	–	–	44.08	–	–	–
Ф32	–	–	57.58	–	–	–	–	68.18	–	–	–	–	68.18	–	–	–	–	57.58	–	–
Ф36	–	–	–	72.87	–	–	–	–	86.30	–	–	–	–	86.30	–	–	–	–	72.87	–
Ф40	–	–	–	–	89.97	–	–	–	–	106.5	–	–	–	–	106.5	–	–	–	–	89.97
ИТОГО КЛАССА A-III	123.4	132.3	145.8	161.1	178.2	145.7	156.3	172.2	190.4	210.6	139.1	149.7	165.7	183.8	204.1	223.6	232.5	246.0	261.3	278.4
BP-I ГОСТ 6727-80																				
Ф5	16.14	16.14	16.14	16.14	16.14	18.64	18.64	18.64	18.64	18.64	18.64	18.64	18.64	18.64	18.64	8.062	8.062	8.062	8.062	8.062
ИТОГО КЛАССА BP-I	16.14	16.14	16.14	16.14	16.14	18.64	18.64	18.64	18.64	18.64	18.64	18.64	18.64	18.64	18.64	8.062	8.062	8.062	8.062	8.062
ВСЕГО ИЗДЕЛИЙ АРМАТУРНЫХ	149.0	158.0	171.5	187.4	204.5	177.6	188.2	204.3	223.5	243.7	168.8	179.4	195.5	214.4	234.6	241.7	250.7	264.2	280.4	297.5
ИЗДЕЛИЯ ЗАКЛАДНЫЕ																				
АРМАТУРА КЛАССА																				
A-III ГОСТ 5781-82*																				
Ф16	19.60	19.60	19.60	19.60	19.60	19.60	19.60	19.60	19.60	19.60	19.60	19.60	19.60	19.60	19.60	17.80	17.80	17.80	17.80	17.80
ИТОГО КЛАССА A-III	19.60	19.60	19.60	19.60	19.60	19.60	19.60	19.60	19.60	19.60	19.60	19.60	19.60	19. 0	19.60	17.80	17.80	17.80	17.80	17.80
ПРОКАТ МАРКИ ВСТ3КП2																				
ГОСТ 103-76*																				
-140X10	48.62	48.62	48.62	48.62	48.62	48.62	48.62	48.62	48.62	48.62	48.62	48.62	48.62	48.62	48.62	44.88	44.88	44.88	44.88	44.88
ИТОГО ГОСТ 103-76*	48.62	48.62	48.62	48.62	48.62	48.62	48.62	48.62	48.62	48.62	48.62	48.62	48.62	48.62	48.62	44.88	44.88	44.88	44.88	44.88
ИТОГО МАРКИ ВСТ3КП2	48.62	48.62	48.62	48.62	48.62	48.62	48.62	48.62	48.62	48.62	48.62	48.62	48.62	48.62	48.62	44.88	44.88	44.88	44.88	44.88
ВСЕГО ИЗДЕЛИЙ ЗАКЛАДНЫХ	68.22	68.22	68.22	68.22	68.22	68.22	68.22	68.22	68.22	68.22	68.22	68.22	68.22	68.22	68.22	62.68	62.68	62.68	62.68	62.68
ОБЩИЙ РАСХОД	217.2	226.2	239.8	255.7	272.8	246.8	256.4	272.5	291.7	312.0	237.0	247.7	263.7	282.6	302.9	304.4	313.4	326.9	343.1	360.2

НАИМЕНОВАНИЕ	КОЛИЧЕСТВО НА МАРКУ																		
	1ДП 26.42-1-П В	1ДП 26.42-2-П В	1ДП 26.42-3-П В	1ДП 26.42-4-П В	1ДП 26.42-5-П В	2ДП 30.42-1-П В	2ДП 30.42-2-П В	2ДП 30.42-3-П В	2ДП 30.42-4-П В	2ДП 30.42-5-П В	1ДП 30.42-1-П В	1ДП 30.42-2-П В	1ДП 30.42-3-П В	1ДП 30.42-4-П В	1ДП 30.42-5-П В	Д 12.16-П В	Д 26.16-П В	Д 30.16-П В	Д 56.16-П В	ДП 26.16-ПВ
ИЗДЕЛИЯ АРМАТУРНЫЕ																			
АРМАТУРА КЛАССА																			
А-I ГОСТ 5781-82*																			
Ф6	2.104	2.104	2.104	2.104	2.104	1.998	1.998	1.998	1.998	1.998	1.998	1.998	1.998	1.998	1.998	0.586	0.928	1.025	1.660	1.458
Ф8	1.302	1.357	1.413	0.474	0.474	2.742	2.813	2.884	1.109	1.109	2.174	2.245	2.316	1.109	1.109	–	–	–	–	–
Ф10	–	–	–	1.554	1.554	–	–	–	2.885	2.885	–	–	–	1.998	1.998	1.222	1.222	–	–	1.222
Ф12	1.971	1.971	1.971	1.971	1.971	–	–	–	–	–	–	–	–	–	–	–	–	–	–	–
Ф16	1.089	1.089	1.089	1.089	1.089	1.089	1.089	1.089	1.089	1.089	1.089	1.089	1.089	1.089	1.089	–	–	–	–	–
ИТОГО КЛАССА А-I	6.466	6.521	6.577	7.191	7.191	5.829	5.900	5.971	7.081	7.081	5.261	5.332	5.403	6.193	6.193	1.808	2.150	1.025	1.660	2.680
АС-II ГОСТ 5781-82*																				
Ф10	–	–	–	–	–	–	–	–	–	–	–	–	–	–	–	–	–	1.222	–	–
Ф12	–	–	–	–	–	1.971	1.971	1.971	1.971	1.971	1.971	1.971	1.971	1.971	1.971	–	–	–	1.972	–
Ф14	3.100	3.100	3.100	3.100	3.100	3.100	3.100	3.100	3.100	3.100	3.100	3.100	3.100	3.100	3.100	–	–	–	–	–
ИТОГО КЛАССА АС-II	3.100	3.100	3.100	3.100	3.100	5.071	5.071	5.071	5.071	5.071	5.071	5.071	5.071	5.071	5.071	–	–	1.222	1.972	–
А-III ГОСТ 5781-82*																				
Ф6	14.74	14.74	14.74	14.74	14.74	23.95	23.95	23.95	23.95	23.95	17.07	17.07	17.07	17.07	17.07	5.007	10.96	12.19	22.65	13.70
Ф8	66.48	66.48	66.48	66.48	66.48	69.55	69.55	69.55	69.55	69.55	69.55	69.55	69.55	69.55	69.55	–	–	–	–	2.387
Ф16	40.91	40.91	40.91	40.91	40.91	35.67	35.67	35.67	35.67	35.67	35.67	35.67	35.67	35.67	35.67	16.79	25.51	28.16	44.45	33.74
Ф20	2.466	2.466	2.466	2.466	2.466	2.466	2.466	2.466	2.466	2.466	2.466	2.466	2.466	2.466	2.466	–	–	–	–	–
Ф25	93.71	58.57	58.57	58.57	58.57	137.3	92.94	92.94	92.94	92.94	137.3	92.94	92.94	92.94	92.94	–	–	–	–	36.99
Ф28	–	44.08	–	–	–	–	55.68	–	–	–	–	55.68	–	–	–	–	–	–	–	–
Ф32	–	–	57.58	–	–	–	–	72.73	–	–	–	–	72.73	–	–	–	–	–	–	–
Ф36	–	–	–	72.87	–	–	–	–	92.05	–	–	–	–	92.05	–	–	–	–	–	–
Ф40	–	–	–	–	89.97	–	–	–	–	113.6	–	–	–	–	113.6	–	–	–	–	–
ИТОГО КЛАССА А-III	218.3	227.2	240.7	256.0	273.1	269.0	280.3	297.3	316.6	338.2	262.1	273.4	290.4	309.7	331.3	21.80	36.46	40.35	67.10	86.83
ВР-I ГОСТ 6727-80																				
Ф5	8.062	8.062	8.062	8.062	8.062	8.062	8.062	8.062	8.062	8.062	8.062	8.062	8.062	8.062	8.062	3.981	7.445	8.952	17.07	4.826
ИТОГО КЛАССА ВР-I	8.062	8.062	8.062	8.062	8.062	8.062	8.062	8.062	8.062	8.062	8.062	8.062	8.062	8.062	8.062	3.981	7.445	8.952	17.07	4.826
ВСЕГО ИЗДЕЛИЙ АРМАТУРНЫХ	235.9	244.9	258.5	274.4	291.5	287.9	299.3	316.4	336.8	358.4	280.5	291.8	309.0	329.1	350.7	27.59	46.06	51.55	87.81	94.33
ИЗДЕЛИЯ ЗАКЛАДНЫЕ																				
АРМАТУРА КЛАССА																				
А-III ГОСТ 5781-82*																				
Ф16	17.80	17.80	17.80	17.80	17.80	17.80	17.80	17.80	17.80	17.80	17.80	17.80	17.80	17.80	17.80	9.281	16.48	16.48	27.27	14.68
ИТОГО КЛАССА А-III	17.80	17.80	17.80	17.80	17.80	17.80	17.80	17.80	17.80	17.80	17.80	17.80	17.80	17.80	17.80	9.281	16.48	16.48	27.27	14.68
ПРОКАТ МАРКИ ВСТ3КП2																				
ГОСТ 103-76*																				
-140Х10	44.88	44.88	44.88	44.88	44.88	44.88	44.88	44.88	44.88	44.88	44.88	44.88	44.88	44.88	44.88	22.44	37.40	37.40	59.84	33.66
ИТОГО ГОСТ 103-76*	44.88	44.88	44.88	44.88	44.88	44.88	44.88	44.88	44.88	44.88	44.88	44.88	44.88	44.88	44.88	22.44	37.40	37.40	59.84	33.66
ИТОГО МАРКИ ВСТ3КП2	44.88	44.88	44.88	44.88	44.88	44.88	44.88	44.88	44.88	44.88	44.88	44.88	44.88	44.88	44.88	22.44	37.40	37.40	59.84	33.66
ВСЕГО ИЗДЕЛИЙ ЗАКЛАДНЫХ	62.68	62.68	62.68	62.68	62.68	62.68	62.68	62.68	62.68	62.68	62.68	62.68	62.68	62.68	62.68	31.72	53.88	53.88	87.11	48.34
ОБЩИЙ РАСХОД	298.6	307.6	321.2	337.1	354.2	350.6	362.0	379.1	399.5	421.1	343.2	354.5	371.6	391.8	413.3	59.31	99.93	105.4	174.9	142.7

198
9156/2

НАИМЕНОВАНИЕ	КОЛИЧЕСТВО НА МАРКУ																		
	ДП 56.16-ПВ	Д 12.29-ПВ	Д 26.29-ПВ	Д 30.29-ПВ	Д 56.29-ПВ	ДП 26.29-ПВ	ДП 56.29-ПВ	ДПК 56.29-ПВ	Д 12.32-ПВ	Д 26.32-ПВ	Д 30.32-ПВ	Д 56.32-ПВ	ДП 26.32-ПВ	ДП 56.32-ПВ	ДПК 56.32-ПВ	Д 12.38-ПВ	Д 24.38-ПВ	Д 26.38-ПВ	Д 30.38-ПВ	ДП 26.38-ПВ
ИЗДЕЛИЯ АРМАТУРНЫЕ																				
АРМАТУРА КЛАССА																				
А-I ГОСТ 5781-82*																				
Ф6	2.166	0.928	1.270	1.367	2.002	2.202	2.861	2.983	0.977	1.318	1.416	2.051	2.251	2.910	2.934	1.123	1.416	1.465	1.563	2.397
Ф10	–	1.222	–	–	–	–	–	–	1.222	–	–	–	–	–	–	1.221	–	–	–	–
Ф12	–	–	–	–	–	–	–	–	–	–	–	–	–	–	–	–	–	1.971	–	–
Ф16	–	–	–	–	–	–	–	–	–	–	–	–	–	–	–	1.089	1.089	1.089	1.089	1.089
ИТОГО КЛАССА А-I	2.166	2.150	1.270	1.367	2.002	2.202	2.861	2.983	2.199	1.318	1.416	2.051	2.251	2.910	2.934	3.433	2.505	4.525	2.652	3.486
АС-II ГОСТ 5781-82*																				
Ф10	–	–	–	–	–	1.222	–	–	–	–	–	–	1.222	–	–	1.222	1.221	–	–	1.221
Ф12	1.972	–	1.972	1.972	–	–	–	–	–	1.972	–	–	–	–	–	–	–	–	1.971	1.972
Ф14	–	–	–	–	–	–	–	–	–	–	3.100	–	–	–	–	–	3.100	3.100	3.100	–
Ф16	–	–	–	–	–	–	4.420	4.420	–	–	–	–	–	4.420	4.420	–	–	–	–	–
Ф18	–	–	–	–	6.080	–	–	–	–	–	–	6.080	–	–	–	–	–	–	–	–
ИТОГО КЛАССА АС-II	1.972	–	1.972	1.972	6.080	1.222	4.420	4.420	–	1.972	3.100	6.080	1.222	4.420	4.420	1.222	4.321	3.100	5.071	3.193
А-III ГОСТ 5781-82*																				
Ф6	22.00	9.508	20.88	23.27	43.31	19.70	36.04	39.29	3.915	7.253	7.253	12.26	8.075	11.67	13.26	5.451	5.567	9.437	9.437	9.611
Ф8	2.387	–	–	–	–	9.144	9.144	9.144	11.91	28.43	33.15	63.82	39.20	62.79	68.64	14.28	31.27	34.11	39.77	55.06
Ф16	52.68	25.00	33.71	36.36	52.65	43.47	62.53	65.31	26.89	35.61	38.26	54.55	45.36	64.43	64.36	30.68	38.26	39.40	42.05	49.15
Ф20	–	–	–	–	–	–	–	–	–	–	–	–	–	–	–	2.466	2.466	2.466	2.466	2.466
Ф25	36.99	–	–	–	–	61.04	61.04	61.04	–	–	–	–	61.81	61.81	61.81	–	–	–	–	61.81
ИТОГО КЛАССА А-III	114.1	34.51	54.59	59.63	95.97	133.3	168.8	174.8	42.72	71.29	78.66	130.6	154.4	200.7	208.1	52.88	77.57	85.41	93.72	178.1
ВР-I ГОСТ 6727-80																				
Ф5	12.53	7.150	13.30	15.62	28.77	6.964	21.94	22.77	7.386	13.92	16.36	30.22	7.314	23.01	23.89	9.068	16.54	16.75	19.54	8.871
ИТОГО КЛАССА ВР-I	12.53	7.150	13.30	15.62	28.77	6.964	21.94	22.77	7.386	13.92	16.36	30.22	7.314	23.01	23.89	9.068	16.54	16.75	19.54	8.871
ВСЕГО ИЗДЕЛИЙ АРМАТУРНЫХ	130.7	43.81	71.14	78.60	132.8	143.7	198.0	205.0	52.30	88.50	99.53	169.0	165.2	231.0	239.3	66.60	100.9	109.8	121.0	193.6
ИЗДЕЛИЯ ЗАКЛАДНЫЕ																				
АРМАТУРА КЛАССА																				
А-III ГОСТ 5781-82*																				
Ф16	27.27	14.96	22.16	22.16	32.96	20.36	32.96	32.96	17.80	25.00	25.00	35.80	23.20	35.80	35.80	17.80	25.00	25.00	25.00	23.20
ИТОГО КЛАССА А-III	27.27	14.96	22.16	22.16	32.96	20.36	32.96	32.96	17.80	25.00	25.00	35.80	23.20	35.80	35.80	17.80	25.00	25.00	25.00	23.20
ПРОКАТ МАРКИ ВСТ3КП2																				
ГОСТ 103-76*																				
-140Х10	59.84	37.40	52.36	52.36	74.80	48.62	74.80	74.80	44.88	59.84	59.84	82.28	56.10	82.28	82.28	44.88	59.84	59.84	59.84	56.10
ИТОГО ГОСТ 103-76*	59.84	37.40	52.36	52.36	74.80	48.62	74.80	74.80	44.88	59.84	59.84	82.28	56.10	82.28	82.28	44.88	59.84	59.84	59.84	56.10
ИТОГО МАРКИ ВСТ3КП2	59.84	37.40	52.36	52.36	74.80	48.62	74.80	74.80	44.88	59.84	59.84	82.28	56.10	82.28	82.28	44.88	59.84	59.84	59.84	56.10
ВСЕГО ИЗДЕЛИЙ ЗАКЛАДНЫХ	87.11	52.36	74.52	74.52	107.8	68.98	107.8	107.8	62.68	84.84	84.84	118.1	79.30	118.1	118.1	62.68	84.84	84.84	84.84	79.30
ОБЩИЙ РАСХОД	217.8	96.17	145.7	153.1	240.6	212.7	305.7	312.8	115.0	173.3	184.4	287.1	244.5	349.1	357.4	129.3	185.8	194.6	205.8	272.9

199
9156/2

УПП КЭРТ | КиевЗНИИЭП

НАИМЕНОВАНИЕ	КОЛИЧЕСТВО НА МАРКУ ДП 32 .38-ПВ
ИЗДЕЛИЯ АРМАТУРНЫЕ	
АРМАТУРА КЛАССА	
А-I ГОСТ 5781-82*	
Ф6	2.364
Ф8	0.493
Ф16	1.089
ИТОГО КЛАССА А-I	3.946
АС-II ГОСТ 5781-82*	
Ф10	1.221
Ф12	1.972
ИТОГО КЛАССА АС-II	3.193
А-III ГОСТ 5781-82*	
Ф6	10.36
Ф8	54.99
Ф16	45.80
Ф20	2.466
Ф25	94.79
ИТОГО КЛАССА А-III	208.4
ВР-I ГОСТ 6727-80	
Ф5	9.216
ИТОГО КЛАССА ВР-I	9.216
ВСЕГО ИЗДЕЛИЙ АРМАТУРНЫХ	224.8
ИЗДЕЛИЯ ЗАКЛАДНЫЕ	
АРМАТУРА КЛАССА	
А-III ГОСТ 5781-82*	
Ф16	23.20
ИТОГО КЛАССА А-III	23.20
ПРОКАТ МАРКИ ВСТ3КП2	
ГОСТ 103-76*	
-140Х10	56.10
ИТОГО ГОСТ 103-76*	56.10
ИТОГО МАРКИ ВСТ3КП2	56.10
ВСЕГО ИЗДЕЛИЙ ЗАКЛАДНЫХ	79.30
ОВЩИЙ РАСХОД	304.1

ЗАВОДА ЖБИ

200

9156/2