https://zavodjbi.com/

СЕРИЯ 7.402-3

МОНТАЖНЫЕ УЗЛЫ УСТАНОВКИ АРМАТУРЫ НА МАГИСТРАЛЬНЫХ ГАЗОПРОВОДАХ ДИАМЕТРОМ ДО 1420 мм НА РАБОЧЕЕ ДАВЛЕНИЕ 5,4 МПа (55 кгс/см²)

ВЫПУСК III

СТРОИТЕЛЬНЫЕ ИЗДЕЛИЯ

КФ ЦИТП инв.№ 9627/3

https://zavodjbi.com/

https://zavodjbi.com/

СЕРИЯ 7.402-3

МОНТАЖНЫЕ УЗЛЫ

УСТАНОВКИ АРМАТУРЫ НА МАГИСТРАЛЬНЫХ ГАЗОПРОВОДАХ ДИАМЕТРОМ ДО 1420 мм НА РАБОЧЕЕ ДАВЛЕНИЕ 5,4 МПа (55 кгс/см²)

ВЫПУСК III

СТРОИТЕЛЬНЫЕ ИЗДЕЛИЯ

РАЗРАБОТАН институтом ВНИПИТРАНСГАЗ

Главный инженер института И.В.Шадаев
Главный инженер проекта И.Л.Лев

УТВЕРЖДЕН Мингазпромом
Решение №27-10 от 6 ноября 1986 г. Рабочие чертежи введены в действие ВНИПИТРАНСГАЗом
Приказ № 572 от 4 декабря 1986 г.

КФ ЦИТП инв. № 9627/3

https://zavodjbi.com/

Обозначение	Наименование	Стр.
АР01	Содержание	3
АР02	Пояснительная записка	4
АР03	Технические требования	5
АР04	Ограда 4×4 м. План фундаментов и благоустройство площадки	6
АР05	Ограда 5×5 м. План фундаментов и благоустройство площадки.	7
АР06	Ограда 5×8 м. План фундаментов и благоустройство площадки	8
АР07	Ограда 8×9 м. План фундаментов и благоустройство площадки	10
АР08	Ограда 9×8 м. План фундаментов и благоустройство площадки	12
АР09	Ограда 10×9 м. План фундаментов и благоустройство площадки	14
АР10	Ограда 10×10 м. План фундаментов и благоустройство площадки	16
КЖ01	Колонка свечи продувочной Ду 80; Ду 100	18
КЖС02	Колонка свечи продувочной Ду150; Ду 200	20
КЖС03	Колонка свечи продувочной Ду300	22
КЖС04	Плита фундаментная Ф1	24
КЖС05	Плита фундаментная Ф2	25
КЖС06	Плита фундаментная Ф3	26
КЖС07	Плита фундаментная Ф4	27
КМ01	Металлические элементы огражд. Панело ПМ20	28
КМ02	Конструкция для крепления ЗПУУ-2м	29
КМ03	Конструкция для крепления ЗПУУ-2м, ПБЗ-10 и Я-8	30
КМ04	Конструкция для крепления двух ЗПУУ-2м	31
КМ05	Конструкция для крепления БУЭП-160/8, ПБЗ-10 и Я-8	32
КМ06	Конструкция для крепления ПБЗ-10 и Я-8	33

Инв.№ подл. | Подпись и дата | Взам. инв.№

Привязан

Инв.№

Нач.отд.	Смирцов		
Гл.спец.	Трофименко		
Рук.гр.	Моргун		11.84
Н.контр.	Моргун		
Ст.инж.	Савкина		
Ст.инж.	Коваленко		

3
9627/3

7.402-3 - АР01

Содержание

Стадия	Лист	Листов
Р	1	1

МИНГАЗПРОМ · ВНИПИТРАНСГАЗ г. Киев

Копировал Л.Жилезь

Формат А3

Пояснительная записка

1. В настоящем альбоме типового проекта разработаны строительные рабочие чертежи для монтажных узлов запорной арматуры ДУ 150 + 1400 мм линейной части магистральных газопроводов и их ответвлений:

а) 7 типоразмеров ограждений площадок, их благоустройство и установка фундаментных плит под краны и узлы управления кранами;

б) 3 типа колонок свеч продувочных;

в) 4 типа сборных железобетонных фундаментов (Ф1 - Ф4) для установки на них кранов ДУ 400 + ДУ 1400 мм;

г) панель металлической ограды ПМ2а длиной 2 м.

Все конструктивные решения панели приняты по типовому проекту серии 3.017-1 „Ограждения площадок и участков предприятий, зданий и сооружений", выпуски 0 и 2.

2. Элементы строительных конструкций разработаны для применения в зонах с расчетной температурой наружного воздуха не ниже -40°С, на территориях без подработки горными выработками, вне зоны вечномерзлых грунтов. Ограждающие конструкции запроектированы из условий скоростных напоров ветра для I-II географических районов.

3. Фундаменты под краны могут применяться при непучинистых грунтах с расчетным сопротивлением не менее 1 кгс/см².

4. Фундаменты под краны расчитаны как конструкции на упругом основании.

5. Фундаменты укладываются на слое уплотненной гравийно-песчаной смеси или щебня толщиной 10 см.

6. Ограды устанавливаются после засыпки котлованов под краны и узлы управления КИП.

Столбы ограды и под установки КИП устанавливаются в пробуренные колодцы, с последующей заделкой монолитным бетоном.

4
9627/3

Привязан	Нач. отд.	Сморщок		7.402-3-АР02	
	Гл. спец.	Трофименко		Пояснительная записка	Стадия: Р; Лист; Листов
	Рук. гр.	Моргун			МИНГАЗПРОМ ВНИПИТРАНСГАЗ г. Куйбышев
	Н. контр.	Моргун			
	Ст. инж.	Савкина			
	Ст. инж.	Казаленко			

Копировал [illegible] Формат А5

Инв. № подл. | Подпись и дата | Взам. инв. №

Технические требования

1. Форма и размеры фундаментов под краны должны соответствовать форме и размерам, указанным на рабочих чертежах.

2. Материалы для изготовления конструкций должны удовлетворять требованиям соответствующих стандартов.

3. В проекте указаны марки бетона по прочности на сжатие. Бетон фундаментов должен удовлетворять требованиям по плотности - водоцементное отношение в/ц = 0.5.

4. Принятые решения по фундаментам действительны для грунтов неагрессивных к бетонам. При наличии агрессивной грунтовой среды следует принимать соответствующую защиту конструкций.

5. Арматурные сетки, закладные детали изготавливаются в соответствии с указаниями СН 393-78.

6. Основание под фундаменты установки кранов выравнивается гравийно-песчаной смесью или щебнем.

7. Фундаменты под краны укладываются на уплотненные основания с таким расчетом, чтобы установленные на них краны были соосны с магистральным газопроводом, т.е. выставленный на фундаменте кран должен стыковаться с газопроводом прямыми стыками.

Окончательная установка крана соосно магистральному газопроводу с соблюдением допусков на стыковую сварку достигается при помощи набора подкладок из полосовой стали, устанавливаемых под опорные части крана, после чего производится подливка цементным раствором.

Категорически запрещается сначала вваривать в газопровод кран, а затем подводить под него фундамент.

8. Перед засыпкой узла установки крана все пазухи под трубами на вскрытом участке газопровода должны быть засыпаны вручную с послойным уплотнением грунта.

9. Ограды монтажных узлов выполняются в соответствии с техническими требованиями типового проекта - серия 3.017-1, выпуск 0.

10. Плиты фундаментные под краны и колонки, продувочных свечей до их установки покрываются горячим битумом за 2 раза.

5
9627/3

Привязан	Нач. отд.	Сморщок		7.402-3 - АР03	
	Гл. спец.	Трофименко		Технические требования	Стадия: Р; Лист; Листов
	Рук. гр.	Моргун	XII.81г.		МИНГАЗПРОМ ВНИПИТРАНСГАЗ г. Киев
	Н. контр.	Моргун			
	Ст. инж.	Савкина			
Инв. №	Ст. инж.	Коваленко			

Копировал

Формат А3

Инв. № подл. | Подпись и дата | Взам. инв. №

1-1

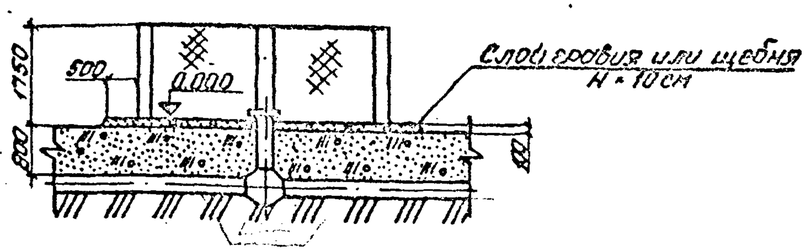

План

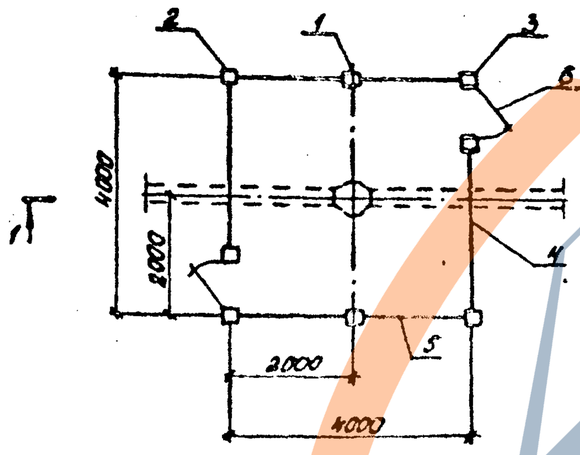

Спецификация

Марка, поз.	Обозначение	Наименование	Кол.	Масса, ед.кг	Примеч.
		Сборочные единицы и детали			
1	Серия 3.017-1, выпуск 1	Столб СЗБ6	2	120	
2	Серия 3.017-1, выпуск 1	Столб СЗБ6	2	120	
3	Серия 3.017-1, выпуск 1	Столб СЗБ8	4	120	
4	Серия 3.017-1, выпуск 2	Панель ПМ2	2	30,1	
5	КМ01	Панель ПМ20	4	22.1	
6	Серия 3.017-1, выпуск 5	Калитка КМ1Б	2	27.0	

Ведомость объемов работ

№ п/п	Наименование работ	Ед. изм.	Количество по кранам Ду, мм 150	200	300	Примеч.
1	Разработка и засыпка котлована	$м^3$	25	25	25	
2	Планировка поверхности земли	$м^2$	40	40	40	
3	Установка металлической ограды					
	типа КМ5, высотой 1.65 м с калиткой	м	16	16	16	
4	Заделка столбов ограды бетоном М150	$м^3$	0,8	0,8	0,8	
5	Покрытие площадки слоем гравия					
	или щебня H = 10 см	$м^3$	3.0	3.0	3.0	
6	Покраска металлических конструк-					
	ций масляной краской					
	по грунтовке	$м^2$	40	40	40	

№ п/п	Монтажный узел	№ чертежа: Технологическая часть	КИП и автоматика
1	Установка крана Ду150 без продувки	10.000	АТ 15
2	Установка крана Ду200 без продувки	10.000	АТ 15
3	Установка крана Ду300 без продувки	10.000	АТ15

Инв. № подл. | Подпись и дата | Взам. инв. №

Привязан

Инв. №

Нач. отд.	Сморщок		
Гл. спец.	Трофименко		
Рук. гр.	Моргун		
Н. контр.	Моргун		
Ст. инж.	Собкина		
Ст. инж.	Коваленко		

6
9627/3

7.402-3-АР04

Монтажные узлы установки арматуры на магистральных газопроводах диаметром до 1420 мм Ру 5.4 МПа (55 кгс/см²)

Установка кранов Ду 150, 200, 300 без продувки

Стадия	Лист	Листов
Р	1	1

Ограда 4×4 м. План фундаментов и благоустройство площадки

МИНГАЗПРОМ ВНИИГАЗТРАНСГАЗ г. Киев

Копировал Л. Шиц

Формат А3

1-1

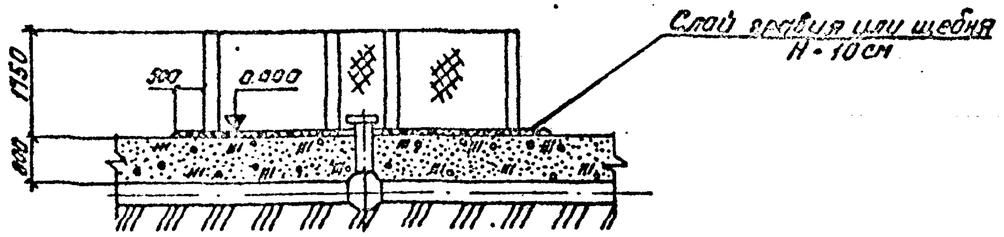

План

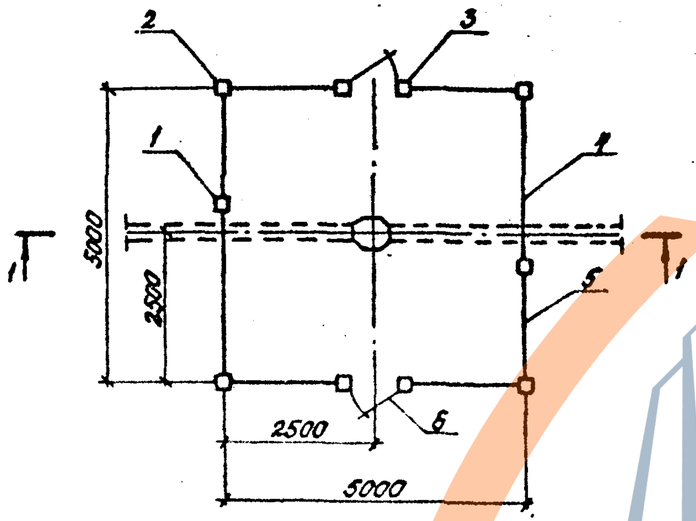

Спецификация

Марка, поз.	Обозначение	Наименование	Кол.	Масса, ед. кг	Примечание
		Сборочные единицы и детали			
1	Серия 3.017-1, выпуск 1	Столб С36а	2	120	
2	Серия 3.017-1, выпуск 1	Столб С36б	4	120	
3	Серия 3.017-1, выпуск 1	Столб С36в	4	120	
4	Серия 3.017-1, выпуск 2	Панель ПМ2	2	30.1	
5	КМ01	Панель ПМ2а	6	22.1	
6	Серия 3.017-1. выпуск 5	Калитка КМ1б	2	27.0	

Ведомость объемов работ

№ п/п	Наименование работ	Ед. изм.	Количество по кранам, м		Примечание
			150	200	
1	Разработка и засыпка котлована	$м^3$	25	25	
2	Планировка поверхности земли	$м^2$	50	60	
3	Установка металлической ограды,				
	типа МЧ6, высотой 1.65 м, с калитками	м	20	20	
4	Заделка столбов ограды бетоном М 150	$м^3$	0.9	0.9	
5	Покрытие площадки слоем гравия				
	или щебня h = 10см	$м^3$	4.0	4.0	
6	Покраска металлических конструк-				
	ций масляной краской				
	по грунтовке	$м^2$	50	50	

№ п/п	Монтажный узел	№ чертежа: технологическая часть	№ чертежа: КИП и автоматика
1	Установка линейного крана Ду150	01.000	АТ 04
2	Установка крана Ду150 с односторонней продувкой	06.000	АТ 10
3	Установка линейного крана Ду200	01.000	АТ 04
4	Установка крана Ду200 с односторонней продувкой	06.000	АТ 10
5	Установка крана Ду300 с односторонней продувкой	05.000	АТ 10
6	Установка линейного крана Ду300	01.000	АТ 04

Привязан

Инв. №

Нач. отд.	Смерщок		
Гл. спец.	Графименко		
Рук. гр.	Моргун		
Н. контр.	Моргун		
Ст. инж.	Собянс		
Ст. инж.	Коваленко		

7
9627/3

7.402-3-АР05

Монтажные узлы установки арматуры на магистральных газопроводах диаметром до 1420 мм Ар 5 МПа (50 кгс/см²)

Установка кранов линейных и с односторонней продувкой Ду 150, 200, 300

Стадия	Лист	Листов
Р	1	1

Огорода 5×5 м. План фундаментов и благоустройство площадки

МИНГАЗПРОМ ВНИПИТРАНСГАЗ г. Киев

Копировал Жмуд

Формат А3

https://zavodjki.com/

1-1

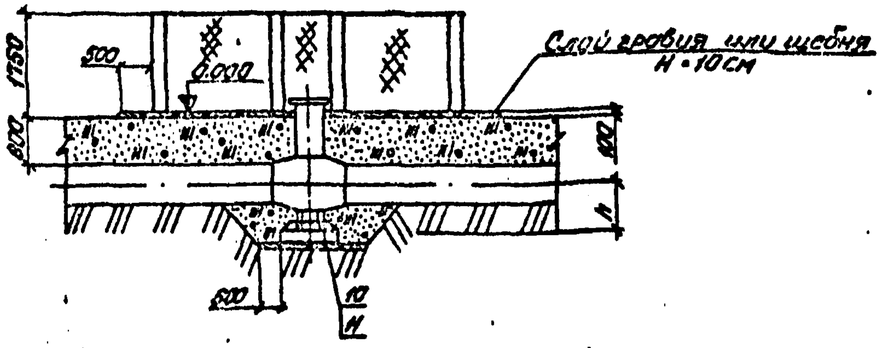

2-2

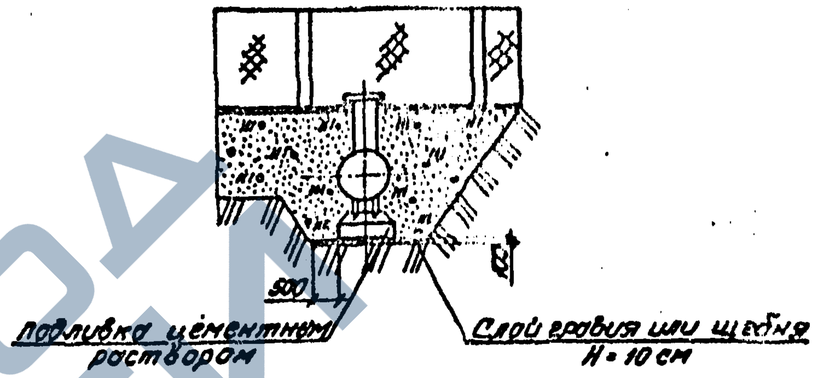

План

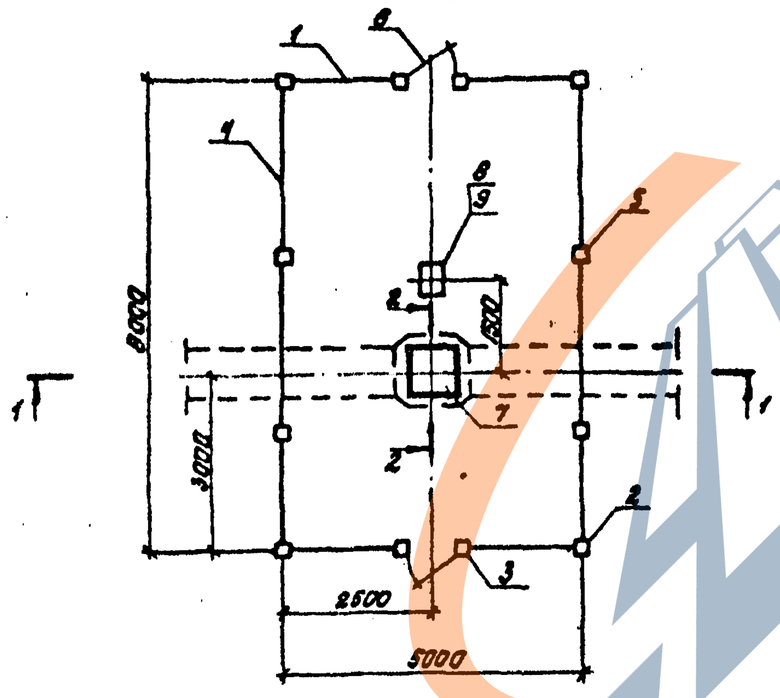

№ п/п	Монтажный узел	Тип фундамента и привязка		№ чертежа	
		Ф	h, мм	Технологическая часть	КИП и автоматика
1	Установка крана ДУ 400 без продувки	Ф1	465	Н.000	АТ 16
2	Установка крана ДУ 500 без продувки	Ф1	500	Н.000	АТ 16
3	Установка крана ДУ 700 без продувки	Ф1	675	Н.000	АТ 16

8
9627/3

7.402-3-АР 06

Монтажные узлы установки арматуры на магистральных газопроводах диаметром до 1420 мм Рр (55 кгс/см²)

Нач. отд.	Сморщок		
Гл. спец.	Трофименко		
Рук. гр.	Моргун		
Н. контр.	Моргун		
Ст. инж.	Савкина		
Ст. инж.	Коваленко		

Установка кранов ДУ 400, 500, 700 без продувки

Стадия	Лист	Листов
Р	1	2

Ограда 5×8 м. План фундаментов и благоустройство площадки

МИНГАЗПРОМ ВНИПИТРАНСГАЗ г. Киев

Привязан

Инв. №

Копировал

Формат А3

Инв. № подл. | Подпись и дата | Взам. инв. №

https://zavodjki.com/

Марка, поз.	Обозначение	Наименование	Количество на 1 монтажный узел, шт: Кран Ду 400 без продувки	Кран Ду 500 без продувки	Кран Ду 700 без продувки	Примечание
1	Серия 3.017-1, выпуск 1	Столб С3Б а	4	4	4	
2	Серия 3.017-1, выпуск 1	Столб С3Б б	4	4	4	
3	Серия 3.017-1, выпуск 1	Столб С3Б в	4	4	4	
4	Серия 3.017-1, выпуск 2	Панель ПМ2	4	4	4	
5	КМ 01	Панель ПМ2а	6	6	6	
6	Серия 3.017-1, выпуск 5	Калитка КМ1Б	2	2	2	
7	КЖ 04	Фундамент Ф1	1	1	—	
8	Серия 3.017-1, выпуск 1	Столб С3Б в	1	1	1	
9	КМ03	Конструкция для крепления ЭПУУ-2м, ПбЭ-10 и Я-8	1	1	1	
10	Полоса Б-5×100 ГОСТ 103-76 / Ст.3 ГОСТ 535-79	Подкладка 100×100×5 мм	8	8	8	
11	Полоса Б-10×100 ГОСТ 103-76 / Ст.3 ГОСТ 535-79	Подкладка 100×100×10 мм	8	8	8	
12	КЖ 05	Фундамент Ф2	—	—	1	

Ведомость объемов работ

№ п/п	Наименование работ	Ед. изм.	Количество по кранам ДУ, мм: 400	500	700	Примечание
1	Разработка и засыпка котлована	м³	200	200	200	
2	Планировка поверхности земли	м²	70	70	70	
3	Установка металлической ограды типа М4В, высотой 1,65м, с калитками	м	26	26	26	
4	Подготовка из гравия или щебня	м³	1.0	1.0	1.0	
5	Покрытие бетонной поверхности горячим битумом за 2 раза	м²	10	10	10	
6	Подливка цементным раствором	м³	0.4	0.4	0.4	
7	Заделка столбов ограды и под установку КНП бетоном марки 150	м³	0.8	0.8	0.8	
8	Покрытие площадки слоем гравия или щебня H = 10см	м³	6.0	6.0	6.0	
9	Покрытие металлических конструкций масляной краской по грунтовке	м²	60	60	60	
10	Опоры плитные из сборного железобетона М200, объемом до 1 м³	шт/м³	1/0,2	1/0.2	1/0,36	
	с расходом арматуры: класса А I	кг.	2.4	2.4	2.4	
	класса А III	кг	5.9	5.9	8.7	
11	Фундамент из сборного железобетона М200, объемом до 1м³	шт/м³	1/0,5	1/0,5	1/0,5	
	с расходом арматуры: класса А I	кг	6.0	6.0	6.0	
	класса В I	кг	0,8	0,8	0,8	
	закладные детали	кг	1,6	1,6	1.6	

9
9627/3

Инв. № подл. | Подпись и дата | Взам. инв. №

Привязан

Инв. №

Нач. отд.	Сморщок	
Гл. спец.	Трофименко	
Рук. гр.	Моргун	
Н. контр.	Моргун	
Ст. инж.	Совкина	
Ст. инж.	Коваленко	

· 7.402-3 - АР06

Монтажные узлы установки арматуры на магистральных газопроводах диаметром до 1420мм Рр 5.4МПа (55кгс/см²)

Установка кранов ДУ 400, 500, 700 без продувки

Стадия	Лист	Листов
Р	2	2

Ограда 5×8. План фундаментов и благоустройство площадки

МИНГАЗПРОМ ВНИПИТРАНСГАЗ г. Киев

Копировал Л. [illegible]

Формат А3

1-1

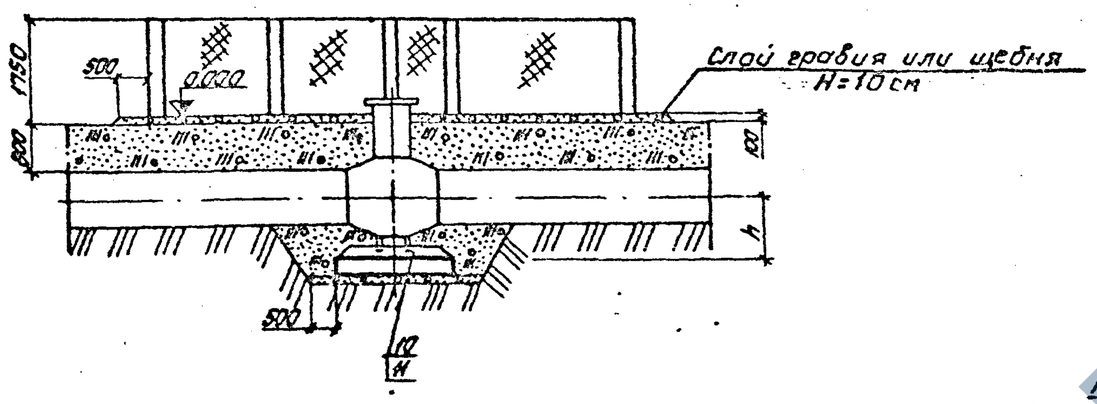

2-2

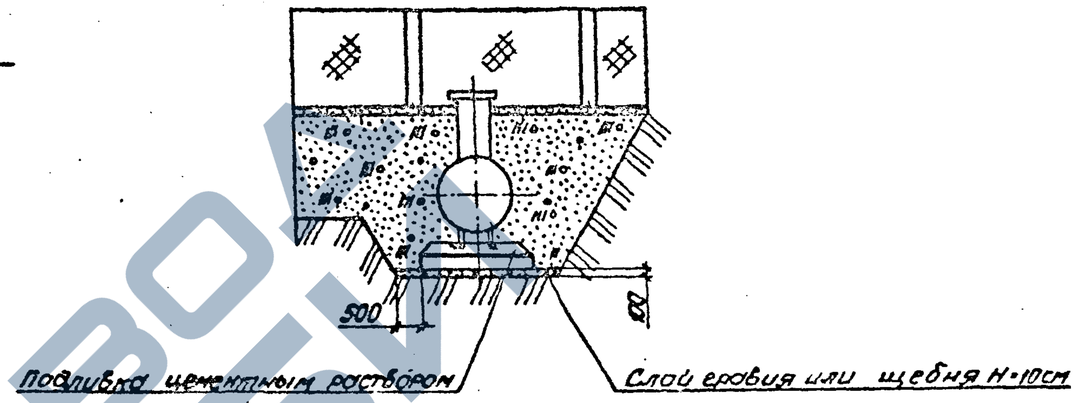

План

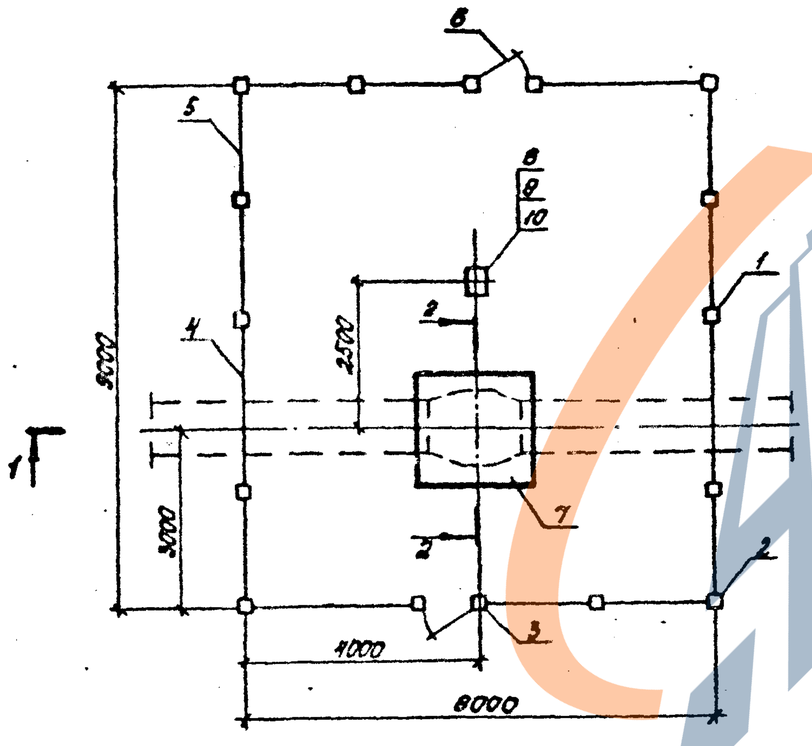

№ п/п	Монтажный узел	Тип фундамента и привязка		№ чертежа	
		Ф	h, мм	Технологическая часть	КИП и автоматика
1	Установка крана ДУ 700 без продувки на газопроводе ДУ 800	Ф2	675	12.000	АТ 17
2	Установка крана ДУ 1000 без продувки	Ф3	1080	13.000	АТ 18
3	Установка крана ДУ 1200 без продувки	Ф3	1140	13.000	АТ 19
4	Установка крана ДУ 1400 без продувки	Ф4	1300	13.000	АТ 18

10
9627/3

Нач. отд.	Сморщок		
Гл. спец.	Трофименко		
Рук. гр.	Моргун		
Н. контр.	Моргун		
Ст. инж.	Савкина		
Ст. инж.	Коваленко		

Привязан

Инв. №

7.402-3-АР07

Монтажные узлы установки арматуры на магистральных газопроводах диаметром до 1420 мм Рр 5,4 МПа (55 кгс/см²)

Установка крана без продувки ДУ 700 на газопроводе ДУ 800 мм и установки кранов без продувки ДУ 1000, 1200, 1400 мм

Стадия	Лист	Листов
Р	1	2

Оградав ×9 м. План фундаментов и благоустройство площадки

МИНГАЗПРОМ ВНИПИТРАНСГАЗ г. Киев

Копировал Л. Пилу

Формат А3

Инв. № подл. | Подп. и дата | Взам. инв. №

Марка, поз.	Обозначение	Наименование	Количество на 1 монтажный узел, шт: Кран ДУ 700 без продувки на газ-ов Ф820	Кран ДУ 1000 без продувки	Кран ДУ 1200 без продувки	Кран ДУ 1400 без продувки	Примечание
1	Серия 3.017-1, выпуск 1	Столб С36а	8	8	8	8	
2	Серия 3.017-1, выпуск 1	Столб С36б	4	4	4	4	
3	Серия 3.017-1, выпуск 1	Столб С36в	4	4	4	4	
4	Серия 3.017-1, выпуск 2	Панель ПМ2	4	4	4	4	
5	КМ 01	Панель ПМ2а	10	10	10	10	
6	Серия 3.017-1, выпуск 5	Калитка КМ1Б	2	2	2	2	
7	КЖ 05	Фундамент Ф2	1	–	–	–	
7	КЖ 06	Фундамент Ф3	–	1	1	–	
7	КЖ 07	Фундамент Ф4	–	–	–	1	
8	Серия 3.017-1, выпуск 1	Столб С36в	1	1	1	1	
9	КМ03	Конструкция для крепления ЭПУУ-2Н, поз-10 и Я-8	1	1	–	1	
10	КМ04	Конструкция для крепления двух ЭПУУ-2м	–	–	1	–	
11	КМ06	Конструкция для крепления поз-10 и Я-8	–	–	1	–	
12	Полоса Б-5×100 ГОСТ 103-76 / Ст.3 ГОСТ 535-79	Подкладка 100×100×5 мм	8	8	8	8	
13	Полоса Б-10×100 ГОСТ 103-84 / Ст.3 ГОСТ 535-79	Подкладка 100×100×10 мм	8	8	8	8	

Ведомость объемов работ

№ п/п	Наименование	Ед. изм.	Количество по кранам, ДУ: 700	1000	1200	1400	Примечание
1	Разработка и засыпка котлована	м³	200	300	300	350.	
2	Планировка поверхности земли	м²	110	110	110	110	
3	Подготовка из гравия или щебня	м³	1.5	1.5	1.5	1.5	
4	Покрытие бетонной поверхности горячим битумом за 2 раза	м²	15	20	25	30	
5	Подливка цементным раствором	м³	0.7	0.8	0.9	1.0	
6	Установка металлической ограды типа МНБ, высотой 1.65 м, с калитками	м	34	34	34	34	
7	Заделка столбов ограды и под установку КНП бетоном марки 150	м³	1.5	1.5	1.5	1.5	
8	Покрытие площадки слоем гравия или щебня Н=10 см	м³	9.0	9.0	9.0	9.0	
9	Покрытие металлических конструкций масляной краской по грунтовке	м²	100	100	100	100	
10	Опоры плитные из сборного железобетона М 200, объемом до 1м³	шт/м³	1/0,36	—	—	—	
	объемом свыше 1м³	шт/м³	—	1/1,3	1/1,3	1/2,2	
	с расходом арматуры: класса А I	кг	2.4	3.9	3.9	8.8	
	класса А III	кг	8.7	27.8	27.8	56.6	
11	Фундамент из сборного железобетона М 200, объемом до 1м³	шт/м³	1/0,5	1/0,5	1/0,5	1/0,5	
	с расходом арматуры: класса А I	кг	6,0	6,0	6,0	6,0	
	класса В I	кг	0,8	0,8	0,8	0,8	
	закладные детали	кг	1,6	1,6	1,6	1,6	

11
9627/3

Привязан

Инв. №

Нач. отд.	Смарщок	
Гл. спец.	Трофименко	
Рук. гр.	Моргун	
Н. контр.	Моргун	
Ст. инж.	Савкина	
Ст. инж.	Коваленко	

7.402-3-АР07

Монтажные узлы установки арматуры на магистральных газопроводах диаметром до 1420 мм Рр 5.4 МПа (35 кгс/см²)

Установка крана без продувки ДУ 700 на газопроводе ДУ 800 мм и установка кранов без продувки ДУ 1000, 1200, 1400 мм

Стадия	Лист	Листов
Р	2	2

Ограда 8×9 мм. План фундаментов и благоустройство площадки

МИНГАЗПРОМ ВНИПИТРАНСГАЗ г. Киев

Копировал [signature]

Формат А3

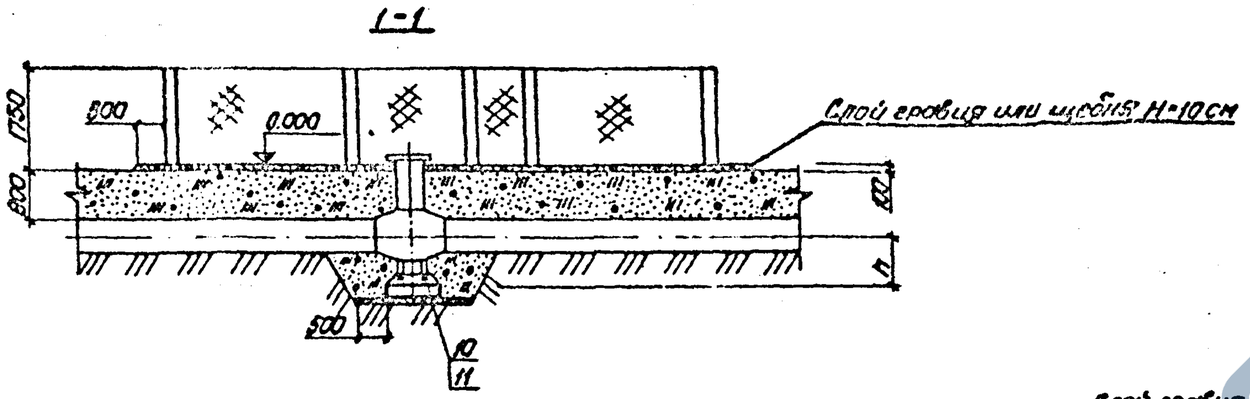

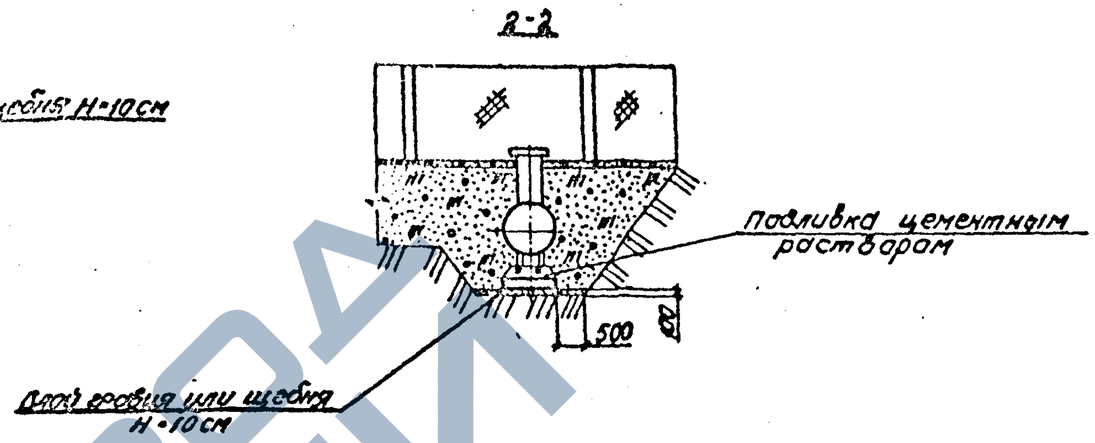

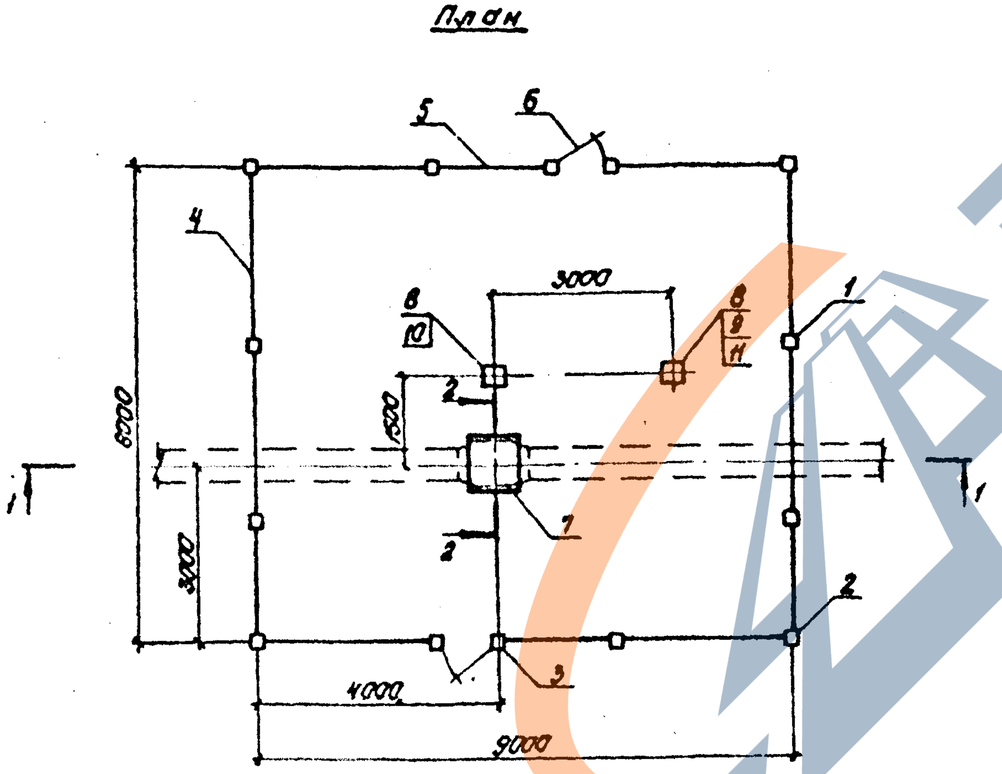

№ п/п	Монтажный узел	Тип фундамента и привязка		№ чертежа	
		Ф	h, мм	Технологическая часть	КИП и автоматика
1	Установка линейного крана ДУ 400	Ф1	465	02.000	АТ 05
2	Установка крана ДУ 400 с односторонней продувкой	Ф1	465	07.000	АТ 11
3	Установка линейного крана ДУ 500	Ф1	500	02.000	АТ 05
4	Установка крана ДУ 500 с односторонней продувкой	Ф1	500	07.000	АТ 11
5	Установка линейного крана ДУ 700	Ф2	675	02.000	АТ 05
6	Установка крана ДУ 700 с односторонней продувкой	Ф2	675	07.000	АТ 11

12
9627/3

7.402-3-АР08

Монтажные узлы установки арматуры на магистральных газопроводах диаметром 80 Ø 120 мм Рр 5.4 МПа (55 кгс/см²)

Установка кранов линейных и с односторонней продувкой ДУ 400, 500, 700 мм

Стадия	Лист	Листов
Р	1	2

Ограда 9×8 м. План фундаментов и благоустройство площадки

МИНГАЗПРОМ ВНИПИТРАНСГАЗ г. Киев

Привязан

Инв. №

Нач. отд.	Сморщок	
Гл. спец.	Трофименко	
Рук. гр.	Моргун	
Н. контр.	Моргун	
Ст. инж.	Савкина	
Ст. инж.	Коваленко	

Копировал

Формат А3

Инв. № подл. | Подпись и дата | Взам. инв. №

Марка, поз.	Обозначение	Наименование	Количество на 1 монтажный узел, шт: Линейный кран ДУ 400	Кран ДУ 400 с односторонней прод.	Линейный кран ДУ 500	Кран ДУ 500 с односторонней продувкой	Линейный кран ДУ 700	Кран ДУ 700 с односторонней продувкой	Примечание
1	Серия 3.017-1, выпуск 1	Столб СЗБа	6	6	6	6	6	6	
2	Серия 3.017-1, выпуск 1	Столб СЗБб	4	4	4	4	4	4	
3	Серия 3.017-1, выпуск 1	Столб СЗБв	4	4	4	4	4	4	
4	Серия 3.017-1, выпуск 2	Панель ПМ2	8	8	8	8	8	8	
5	КМ01	Панель ПМ2а	4	4	4	4	4	4	
6	Серия 3.017-1, выпуск 5	Калитка КМ1Б	2	2	2	2	2	2	
7	КЖ 04	Фундамент Ф1	1	1	1	1	–	–	
7	КЖ 05	Фундамент Ф2	–	–	–	–	1	1	
8	Серия 3.017-1, выпуск 1	Столб СЗБв	2	2	2	2	2	2	
9	КМ02	Конструкция для крепления ЭПУУ-2м	–	1	–	1	–	1	
10	КМ03	Конструкция для крепления ЭПУУ-2м, ПБЭ-10 и Я-8	1	1	1	1	1	1	
11	КМ04	Конструкция для крепления двух ЭПУУ-2м	1	–	1	–	1	–	
12	Полоса Б-5×100 ГОСТ 103-84 / Ст. 3 ГОСТ 535-79	Подкладка 100×100×5 мм	8	8	8	8	8	8	
13	Полоса Б-10×100 ГОСТ 103-84 / Ст. 3 ГОСТ 535-79	Подкладка 100×100×10 мм	8	8	8	8	8	8	

Ведомость объемов работ

№ п/п	Наименование работ	Ед. изм.	Количество по кранам ДУ, мм: 400	500	700	Примечание
1	Разработка и засыпка котлована	м³	300	300	300	
2	Планировка поверхности земли	м²	110	110	110	
3	Подготовка из гравия или щебня	м³	1.5	1.5	1.5	
4	Покрытие бетонной поверхности горячим битумом за 2 раза	м²	15	15	15	
5	Подливка цементным раствором	м³	0.6	0.6	0.6	
6	Установка металлической ограды типа М46, высотой 1.65 м, с калитками	м	34	34	34	
7	Заделка столбов и под установку КНП бетоном марки 150	м³	1.5	1.5	1.5	
8	Покрытие площадки слоем гравия или щебня Н=10 см	м³	9.0	9.0	9.0	
9	Покрытие металлических конструкций масляной краской по грунтовке	м²	100	100	100	
10	Опоры плитные из сборного железобетона М200, объемом до 1 м³	шт/м³	1/0,2	1/0,2	1/0,36	
	с расходом арматуры: класса А I	кг	2.4	2.4	2,4	
	класса А III	кг	5.9	5.9	8,7	
11	Фундамент из сборного железобетона М200, объемом до 1 м³	шт/м³	2/1,0	2/1,0	2/1,0	
	с расходом арматуры: класса А I	кг	12,0	12,0	12,0	
	класса В I	кг	1,6	1,6	1,6	
	закладные детали	кг	3,2	3,2	3,2	

13
9627/30

Инв. № подл. | Подпись и дата | Взам. инв. №

Привязан

Инв. №

Нач. отд.	Сморщок	
Гл. спец.	Трофименко	
Рук. гр.	Моргун	
Н. контр.	Моргун	
Ст. инж.	Савкина	
Ст. инж.	Коваленко	

7.402-3-АР08

Монтажные узлы установки арматуры на магистральных газопроводах диаметром до 1420 мм Рр 5,4 МПа (55 кгс/см²)

Установка кранов линейных и с односторонней продувкой ДУ 400, 500, 700 мм

Стадия	Лист	Листов
Р	2	2

Ограда 9×8 м. План фундаментов и благоустройство площадки

МИНГАЗПРОМ ВНИПИТРАНСГАЗ г. Киев

Копировал Л. Ильич

Формат А3

1-1

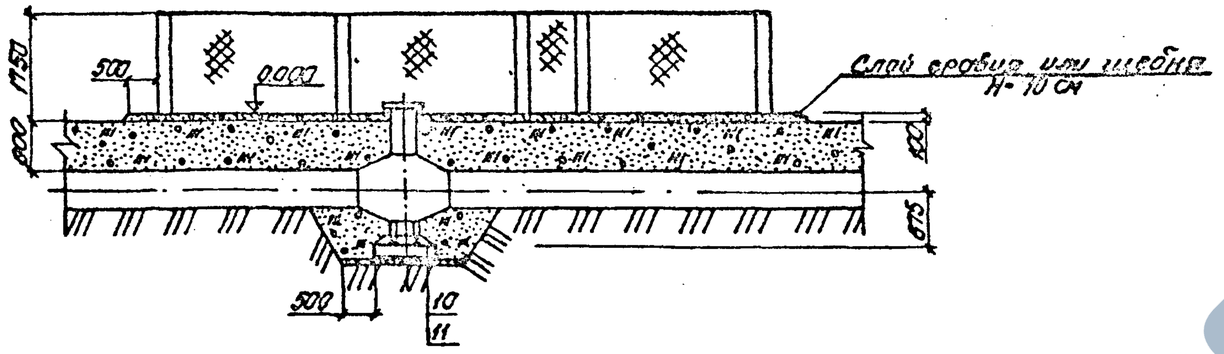

2-2

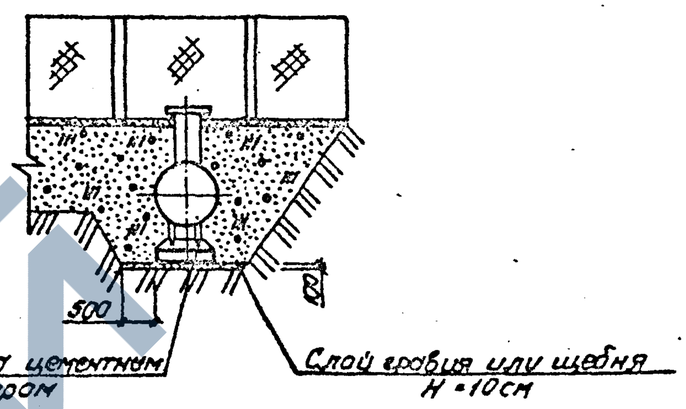

План

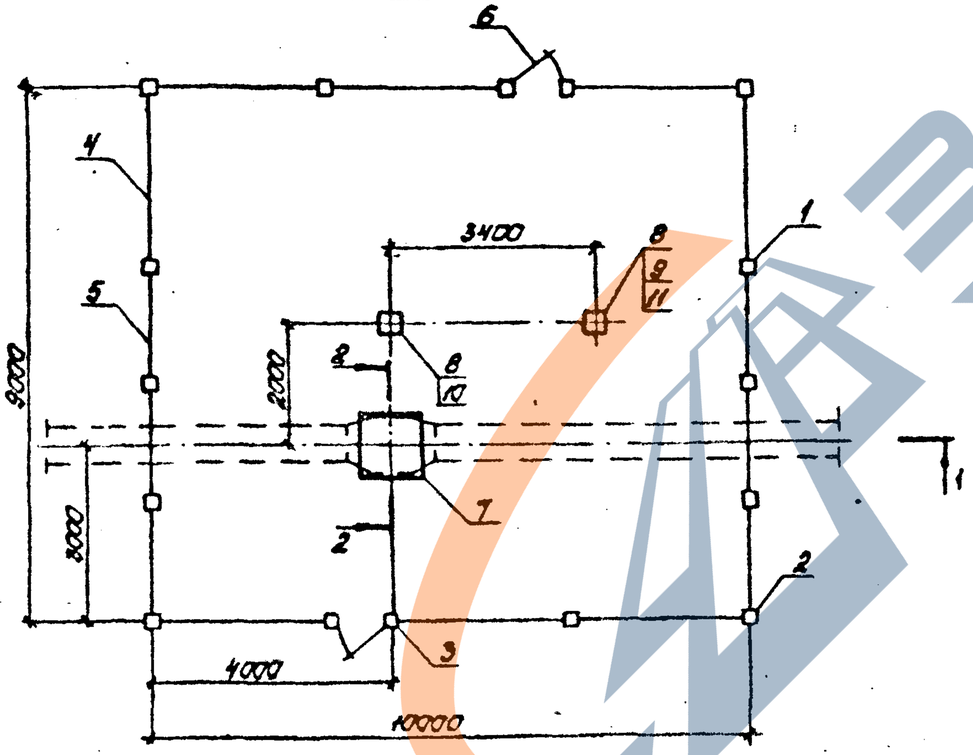

№ п/п	Монтажный узел	№ чертежа технологическая часть	№ чертежа КИП и автоматика
1	Установка линейного крана Ду 700 на газопроводе Ду 800	03.000	АТ 06
2	Установка крана Ду 700 с односторонней продувкой на газопроводе Ду 800	09.000	АТ 12

14
9627/3

			7.402-3-АР 09
			Монтажные узлы установки арматуры на магистральных газопроводах диаметром до 1420мм Ро 5,4МПа (55кгс/см²)
Нач. отд.	Сморцок		Установка кранов линейного и с односторонней продувкой Ду 700 на газопроводе Ду 800
Гл. спец.	Трофименко		Стадия: Р; Лист: 1; Листов: 2
Рук. гр.	Моргун		
Н. контр.	Моргун		Ограда 10×9м. План фундаментов и благоустройства площадки
Ст. инж.	Собкина		МИНГАЗПРОМ ВНИИПРОМГАЗ г. Киев
Ст. инж.	Коваленко		

Привязан

Инв. N

Инв. N подл. | Подпись и дата | Взам. инв. N

Копировал

Формат А3

Спецификация

Марка поз.	Обозначение	Наименование	Количество на монтажный узел, шт: Линейный кран Ду 700 на газопроводе Ду 800	Кран Ду 700 с односторонней продувкой на газопроводе Ду 800	Примечание
1	Серия 3.017-1, выпуск 1	Столб С35а	8	8	
2	Серия 3.017-1, выпуск 1	Столб С35б	4	4	
3	Серия 3.017-1, выпуск 1	Столб С35в	4	4	
4	Серия 3.017-1, выпуск 2	Панель ПМ2	8	8	
5	КМ01	Панель ПМ2а	6	6	
6	Серия 3.017-1, выпуск 5	Калитка КМ1б	2	2	
7	КЖС 05	Фундамент Ф2	1	1	
8	Серия 3.017-1, выпуск 1	Столб С35в	2	2	
9	КМ02	Конструкция для крепления ЭПУУ-2м	—	1	
10	КМ03	Конструкция для крепления ЭПУУ-2м, ПБЗ-10 и Я-8	1	1	
11	КМ04	Конструкция для крепления двух ЭПУУ-2м	1	—	
12	Полоса Б-5×100 ГОСТ 103-76 Ст.3 ГОСТ 535-79	Подкладка 100×100×5мм	8	8	
13	Полоса Б-10×100 ГОСТ 103-76 Ст.3 ГОСТ 535-79	Подкладка 100×100×10мм	8	8	

Ведомость объемов работ

№ п/п	Наименование работ	Ед. изм.	Количество по крану Ду 700	Примечание
1	Разработка и засыпка котлована	$м^3$	350	
2	Планировка поверхности земли	$м^2$	140	
3	Подготовка из гравия или щебня	$м^3$	2.0	
4	Покрытие бетонной поверхности горячим битумом за 2 раза	$м^2$	20	
5	Подливка цементным раствором	$м^3$	0.8	
6	Установка металлической ограды типа МЧБ, высотой 1.65м, с калитками	м	38	
7	Заделка столбов ограды и под установку КНП бетоном марки 150	$м^3$	2.0	
8	Покрытие площадки слоем гравия или щебня Н=10см	$м^3$	11.0	
9	Покрытие металлических конструкций масляной краской по грунтовке	$м^2$	110	
10	Опоры плитные из сборного железобетона М200, объемом до 1 $м^3$	шт/$м^3$	1/0,36	
	с расходом арматуры: класса А I	кг	2.4	
	класса А III	кг	8.7	
11	Фундамент из сборного железобетона М200, объемом до 1 $м^3$	шт/$м^3$	2/1,0	
	с расходом арматуры: класса А I	кг	12.0	
	класса В I	кг	1,6	
	Закладные детали	кг	3,2	

15
9627/3

Инв. № подл. | Подпись и дата | Взам. инв. №

Привязан

Инв. №

Нач. отд.	Сморщок	
Гл. спец.	Трофименко	
Рук. гр.	Моргун	
Н. контр.	Моргун	
Ст. инж.	Савкина	
Ст. инж.	Коваленко	

7.402-3-АР 09

Монтажные узлы установки арматуры на магистральных газопроводах диаметром до 1420мм Рр 5.4МПа (56кгс/см²)

Установка кранов линейного и с односторонней продувкой Ду 700 на газопроводе Ду 800	Стадия	Лист	Листов
	Р	2	2

Ограда 10×9м. План фундаментов и благоустройства площадки

МИНГАЗПРОМ ВНИПИТРАНСГАЗ г. КИЕВ

Копировал

Формат А3

1-1

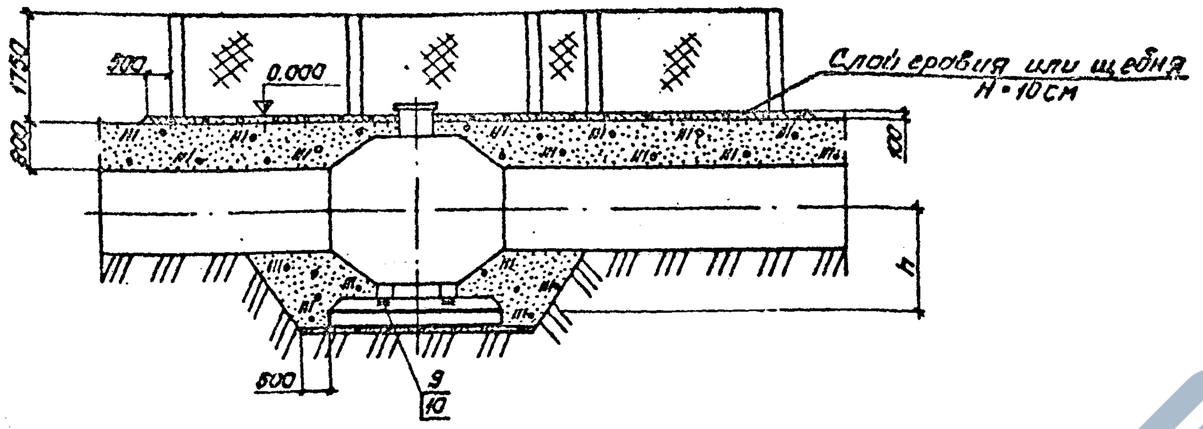

2-2

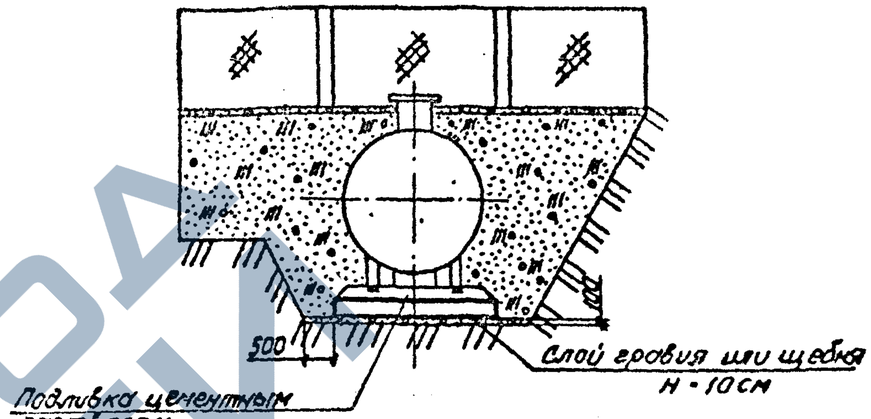

План

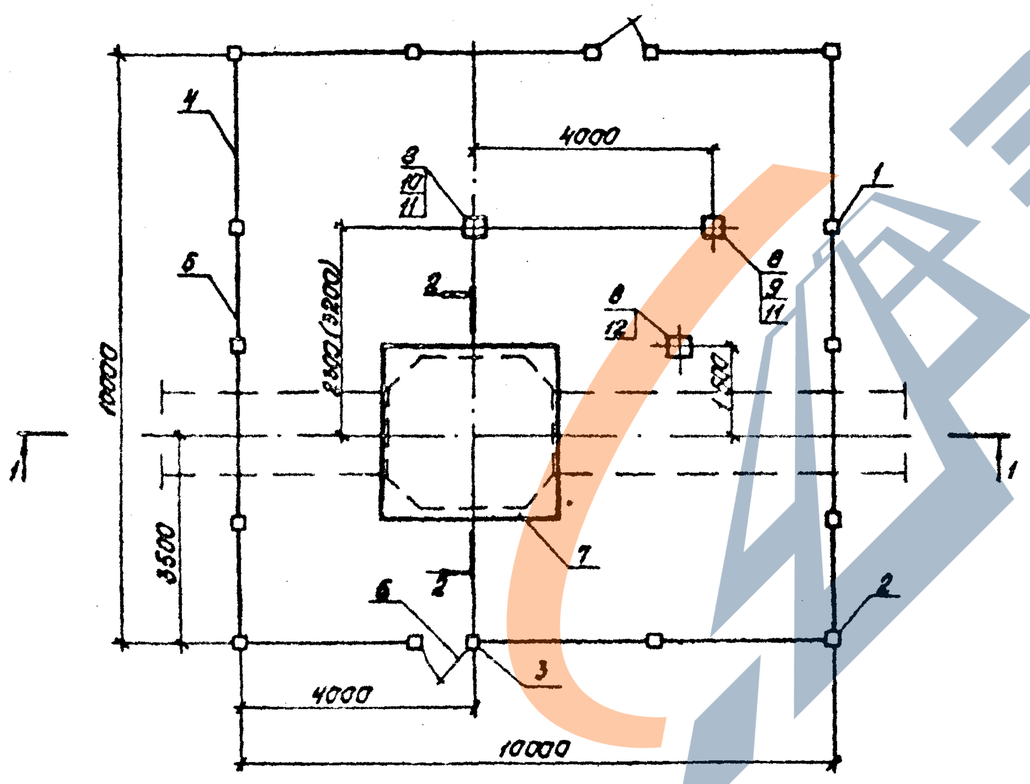

№ п/п	Монтажный узел	Тип фундамента и привязка		№ чертежа	
		Ф	h, мм	Технологическая часть	КИП и автоматика
1	Установка линейного крана Ду1400	Ф4	1300	05.000	АТ 09
2	Установка крана Ду1400 с односторонней продувкой	Ф4	1300	09.000	АТ 13
3	Установка линейного крана Ду1200	Ф3	1140	04.000	АТ 08
4	Установка крана Ду 1200 с односторонней продувкой	Ф3	1140	08.000	АТ 14
5	Установка линейного крана Ду1000	Ф3	1080	04.000	АТ 13
6	Установка крана Ду1000 с односторонней продувкой	Ф3	1080	09.000	АТ 07

1. Размер в скобках приведен для линейного крана Ду 1400.
2. Позиции 11, 12 – линейный кран Ду 1400.

16
9627/3

Нач.отд.	Сморщок	В. [illegible]	
Гл.спец.	Трофименко	[illegible]	
Рук.гр.	Моргун	[illegible]	
Н.контр.	Моргун	[illegible]	
Ст.инж.	Савкина	[illegible]	
Ст.инж.	Коваленко	[illegible]	

Привязан

Инв. №

Инв. № подл. | Подпись и дата | Взам. инв. №

7.402-3-АР 10

Монтажные узлы установки арматуры на магистральных газопроводах диаметром до 1420 мм Ар 5,4 МПа (55 кгс/см²)

Установка кранов линейных и с односторонней продувкой Ду 1000, 1200, 1400 мм

Стадия	Лист	Листов
Р	1	2

Ограда 10×10 м. План фундаментов и благоустройство площадки

МИНГАЗПРОМ ВНИПИТРАНСГАЗ г. Киев

Копировал [illegible]

Формат А3

Спецификация

Марка поз.	Обозначение	Наименование	Количество на монтажный узел, шт: Линейный кран Ду 1400	Кран Ду 1400 с односторонней продувкой	Линейный кран Ду 1200	Кран Ду 1200 с односторонней продувкой	Линейный кран Ду 1000	Кран Ду 1000 с односторонней продувкой	Примечание
1	Серия 3.017-1, выпуск 1	Столб С35а	8	8	8	8	8	8	
2	Серия 3.017-1, выпуск 1	Столб С35б	4	4	4	4	4	4	
3	Серия 3.017-1, выпуск 1	Столб С35в	4	4	4	4	4	4	
4	Серия 3.0П-1, выпуск 2	Панель ПМ2	4	4	4	4	4	4	
5	КМ 01	Панель ПМ2а	4	4	4	4	4	4	
6	Серия 3.017-1, выпуск 5	Колитка КМ1б	2	2	2	2	2	2	
7	КЖС 06	Фундамент Ф3	–	–	1	1	1	1	
7	КЖС 07	Фундамент Ф4	1	1	–	–	–	–	
8	Серия 3.017-1, выпуск 1	Столб С35в	3	2	1	2	2	2	
9	КМ 02	Конструкция для крепления Э1УУ-2м	–	1	–	1	–	1	
10	КМ 03	Конструкция для крепления Э1УУ-2м (Ду=10 и 9-8)	–	1	–	1	1	1	
11	КМ 04	Конструкция для крепления двух Э1УУ-2м	2	–	1	–	1	–	
12	КМ 06	Конструкция для крепления пар и 9-8	1	–	–	–	–	–	
13	Полоса 55×100 ГОСТ 103-76 / Ст.3 ГОСТ 535-79	Подкладка 100×100×5 мм	8	8	8	8	8	8	
14	Полоса 6-10×100 ГОСТ 103-76 / Ст.3 ГОСТ 535-79	Подкладка 100×100×10 мм	8	8	8	8	8	8	

Ведомость объемов работ

№ п/п	Наименование работ	Ед. изм.	Количество по кранам, Ду мм: 1000	1200	1400	Примечание
1	Разработка и засыпка котлована	м³	400	400	400	
2	Планировка поверхности земли	м²	150	150	150	
3	Подготовка из гравия или щебня	м³	2.0	2.0	2.0	
4	Покрытие бетонной поверхности горячим битумом за 2 раза	м²	25	25	25	
5	Подливка цементным раствором	м³	0,8	0,8	0,8	
6	Установка металлической ограды типа М4б, высотой 1,65м с калиткой	м	34	34	34	
7	Заделка столбов и под установку КИП бетоном марки 150	м³	1.5	1.5	1.5	
8	Покрытие площадки слоем гравия или щебня h = 10 см	м³	10	10	10	
9	Покрытие металлических конструкций масляной краской по грунтовке	м²	125	125	125	
10	Опоры плитные из сборного железобетона М200, объемом свыше 1м³	шт/м³	1/1,3	1/1,3	1/2,2	
	с расходом арматуры: класса А I	кг	3.9	3.9	8,8	
	класса А III	кг	27,8	27,8	56,6	
11	Фундамент из сборного железобетона М200, объемом до 1м³	шт/м³	1/0.5	1/0.5	1/0.5	
	с расходом арматуры: класса А I	кг	6.0	6.0	6.0	
	класса В I	кг	0.8	0.8	0.8	
	закладные детали	кг	1.6	1.6	1.6	

9627/3

Привязан

Инв. №

Нач. отд.	Сморщок		
Гл. спец.	Трохименко		
Рук. гр.	Моргун		
Н. контр.	Моргун		
Ст. инж.	Совкина		
Ст. инж.	Коваленко		

Т. 402-3-АР 10

Монтажные узлы установки арматуры на магистральных газопроводах диаметром до 1420 мм на Ру 5,4 МПа (55 кгс/см²)

Установка кранов линейных и с односторонней продувкой Ду 1000, 1200, 1400 мм

Стадия	Лист	Листов
Р	2	2

Ограда 10×10 м. Мон фундаментов и благоустройство площадки

МИНГАЗПРОМ ВНИИПРОМТРАНСГАЗ г. Киев

Копировал

Формат А3

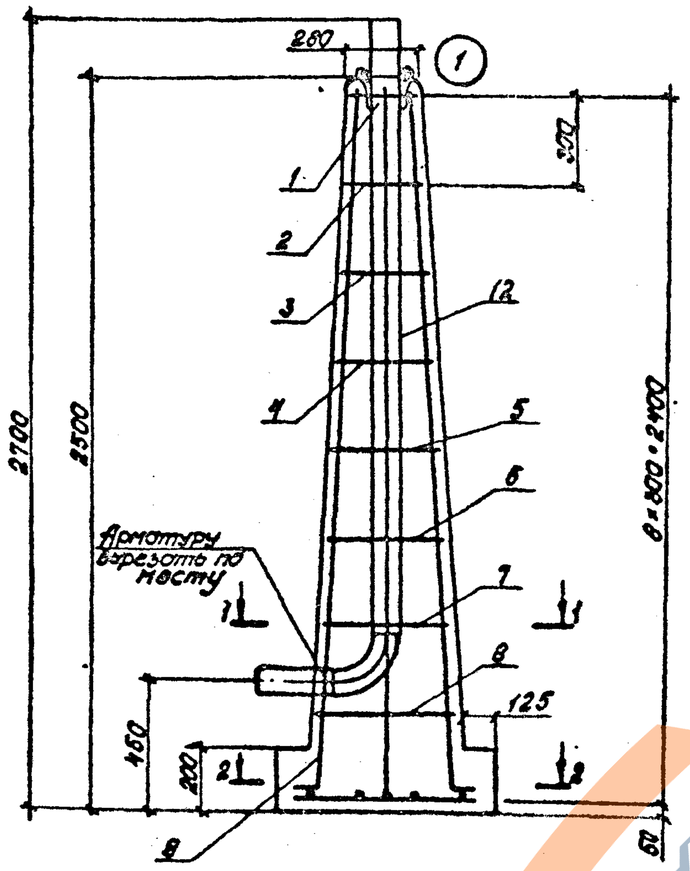

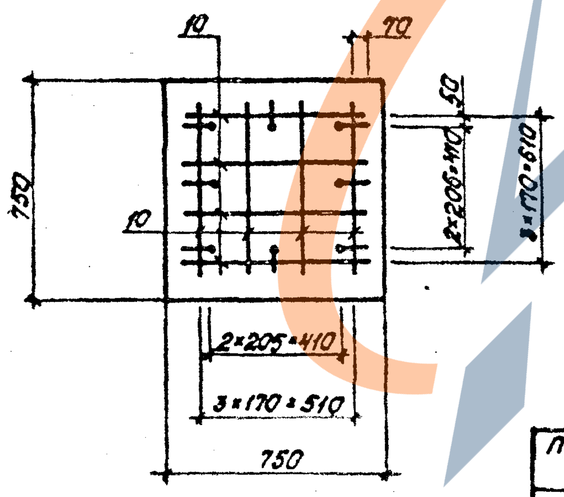

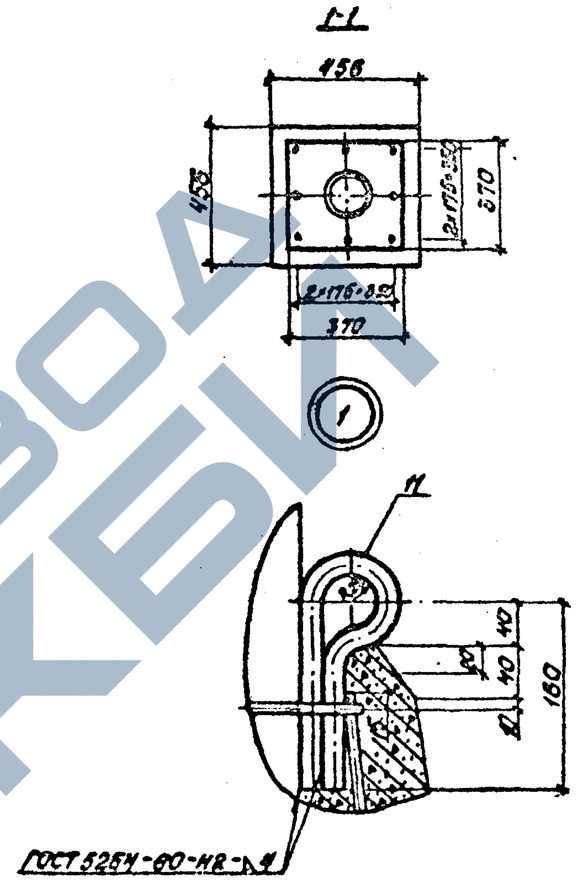

1. Масса колонки свечи Ду 80 - 2330 кг, колонки свечи Ду 100 - 2330 кг.

2. Соединение стержней выполняется контактно-точечной сваркой в соответствии с ГОСТ 10922-75 и СН 393-78.

18
9627/3

Инв. № подл. | Подпись и дата | Взам. инв. №

Привязан

Инв. N

Нач. отд.	Сморцок		
Гл. спец.	Трофименко		
Рук. гр.	Морегун		
Н. контр.	Морегун		
Ст. инж.	Совкино		
Ст. инж.	Коваленко		

Т.402-3-КЖС 01

Монтажные узлы установки арматуры на магистральных газопроводах диаметром до 1420мм Ру 5,4 МПа (55 кгс/см²)

Колонка свечи продувочной Ду 80; Ду 100

Стадия	Лист	Листов
Р	1	2

Арматурно-опалубочный чертеж

МИНГАЗПРОМ ВНИПИТРАНСГАЗ г. Киев

Копировал ст. инж.

Формат А3

Спецификация

Марка, поз.	Обозначение	Наименование	Ед. изм.	Количество свеча Ду 80	Количество свеча Ду 100	Примечание
		Сборочные единицы и детали				
9, 10		Стержни одиночные	кг	10.0	10.0	
1-8		Хомут из арматурной стали	кг	4.2	4.2	
11	14 ГОСТ 2590-71 / Ст. 3 ГОСТ 635-79	Изделие закладное-рым				
		из круга l = 450 мм	кг	0,5	0,5	
12		Заготовка для колонки				
		свечи 89-2250-420-56	кг	28,4	–	
12		Заготовка для колонки				
		свечи 108-2250-450-56	кг	34.5	–	
		Материалы				
		Бетон марки 200, Мрз 100	$м^3$	0.87	0.87	

Ведомость стержней на один элемент

Марка элемента	Поз.	Эскиз или сечение	ф, мм	Длина мм	Кол.
Колонка свечи	1	190 / 190 / 205	8AI	910	1
	2	220 / 220 / 295	8AI	1030	1
	3	250 / 250 / 325	8AI	1150	1
	4	280 / 280 / 355	8AI	1270	1
	5	310 / 310 / 385	8AI	1390	1
	6	340 / 340 / 415	8AI	1510	1
	7	370 / 370 / 445	8AI	1630	1
	8	400 / 400 / 475	8AI	1750	1
	9	120 / 2400	8AIII	2520	8
	10	650	8AIII	650	8
	11	R25 / 160	14	450	2

Выборка стали на один элемент, кг

Марка элемента	Арматурные изделия: Арматурная сталь ГОСТ 5781-82, класс AI, ф, мм 8AI		класс AIII, ф, мм 8AIII		Итого	Закладные изделия: Круглая сталь ГОСТ 2590-71, Ст. 3 ГОСТ 535-79, ф, мм 14		Итого	Всего
Колонка свечи Ду 80; Ду 100	4.2	–	10.0	–	14.2	0.5	–	0.5	14.7

19
9627/3

Нач. отд.	Сморщок		
Гл. спец.	Трофименко		
Рук. гр.	Моргун		
Н. контр.	Моргун		
Ст. инж.	Совкина		
Ст. инж.	Коваленко		

Привязан

Инв. №

7.402-3 - КЖ01

Монтажные узлы установки арматуры на магистральных газопроводах диаметром до 1420 мм Рр 5,4 МПа (55 кгс/см²)

Колонка свечи продувочной Ду 80; Ду 100	Стадия	Лист	Листов
	Р	2	2

Спецификация

МИНГАЗПРОМ ВНИПИТРАНСГАЗ г. Киев

Копировал

Формат А3

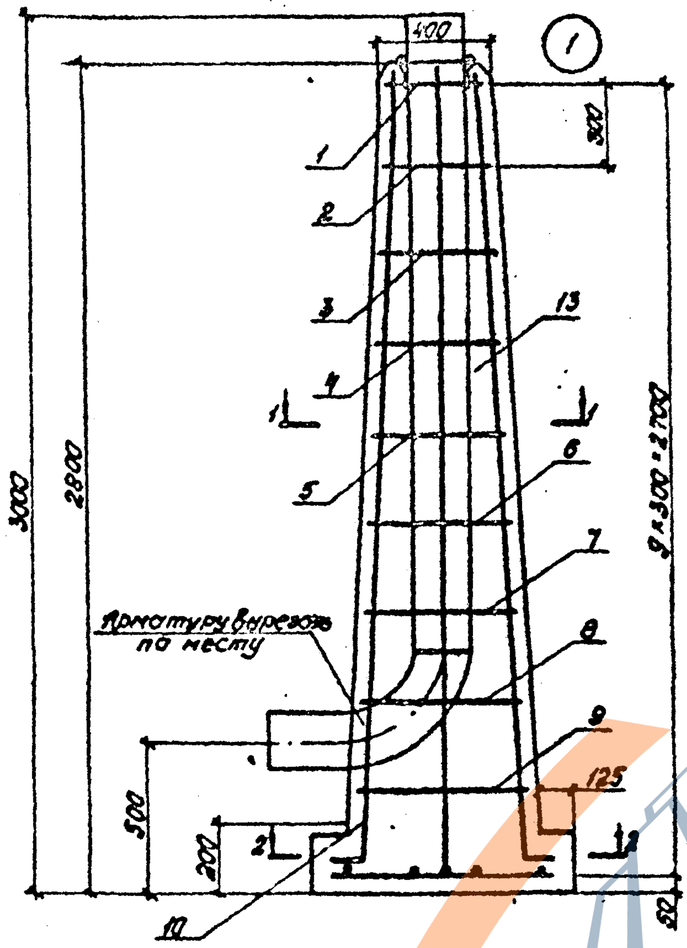

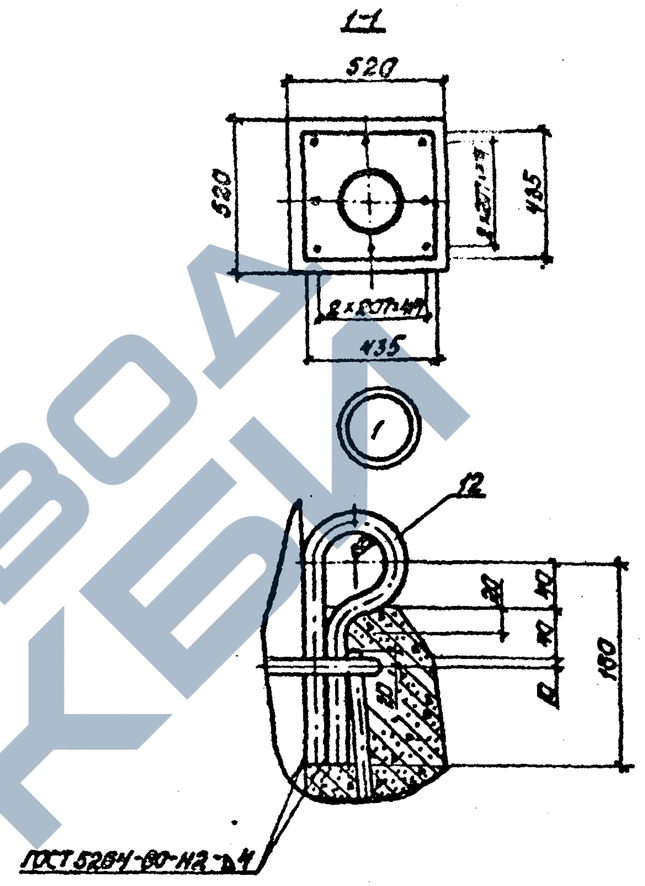

1. Масса колонки свечи Ду 150 - 5360 кг, колонки свечи Ду 200 - 3360 кг.
2. Соединение стержней в сетке выполняется контактно-точечной сваркой в соответствии с ГОСТ 10922-75 и СН 393-78.

Инв. № подл. | Подпись и дата | Взам. инв. №

Привязан

Инв. №

Нач. отд.	Сморщок		
Гл. спец.	Трофименко		
Рук. гр.	Моргун		
Н. контр.	Моргун		
Ст. инж.	Совкина		
Ст. инж.	Коваленко		

20
9627/3

7.402-3-КЖ02

Монтажные узлы установки арматуры на магистральных газопроводах диаметром до 1420 мм Ру 5,5 МПа (55 кгс/см²)

Колонка свечи продувочной Ду 150; Ду 200	Стадия	Лист	Листов
	Р	1	2
Арматурно-опалубочный чертеж	МИНГАЗПРОМ ВНИИПТРАНСГАЗ г. Киев		

Копировал

Формат А3

Спецификация

Марка, поз.	Обозначение	Наименование	Ед. изм.	Количество свечи Ду150	Количество свечи Ду200	Примечание
		Сборочные единицы и детали				
10,11		Стержни одиночные	кг	17.8	17.8	
1-9		Хомуты из арматурной				
		стали	кг	10.4	10.4	
12	16 ГОСТ 2590-71 / Ст.3 ГОСТ 535-79	Изделие закладное -				
		ром из круга ℓ=460мм	кг	0.7	0.7	
13		Заготовка для колонки				
		свечи 159-2500-525-56	кг	71.0	—	
13		Заготовка для колонки				
		свечи 219-2500-600-56	кг	—	127.1	
		Материалы				
		Бетон марки 200, Мрз 100	м³	1.4	1.4	

Выборка стержней на один элемент

Марка элемента	Поз.	Эскиз или сечение	ф, мм	Длина мм	Кол.
Колонка свечи	1	315 315 390	10АI	1410	1
	2	315 420 420	10АI	1530	1
	3	315 420 160	10АI	1650	1
	4	405 480 480	10АI	1770	1
	5	435 435 580	10АI	1890	1
	6	465 540 540	10АI	2010	1
	7	495 570 570	10АI	2130	1
	8	525 600 600	10АI	2250	1
	9	555 630 630	10АI	2370	1
	10	20 2700	10АIIIс	2820	8
	11	800	10АIIIс	800	8
	12	R25 180	16	450	2

Выборка стали на один элемент, кг

Марка элемента	Арматурные изделия: Арматурная сталь ГОСТ 5781-82, класс АI, ф, мм: 10АI		Арматурные изделия: Арматурная сталь ГОСТ 5781-82, класс АIIIс, ф, мм: 10АIIIс		Итого	Закладные изделия: Круглая сталь ГОСТ 2590-71 / Ст.3 ГОСТ 535-79, ф, мм: 16		Итого	Всего
Колонка свечи Ду150; Ду200	10.4		17.8		28.2	0.7		0.7	28.9

Привязан

Инв. №

Нач.отд.	Сморщок		
Гл.спец.	Трофименко		
Рук.гр.	Моргун		
Н.контр.	Моргун		
Ст.инж.	Савкина		
Ст.инж.	Ковсаненко		

21
9627/3

7.402-3-КЖ02

Монтажные узлы установки арматуры на магистральных газопроводах диаметром до 1420мм Ру5.4МПа (55 кгс/см²)

Колонка свечи продувочной Ду150; Ду200

Стадия	Лист	Листов
Р	2	2

Спецификация

МИНГАЗПРОМ ВНИПИТРАНСГАЗ г. Киев

Копировал Л.Жмерз

Формат А3

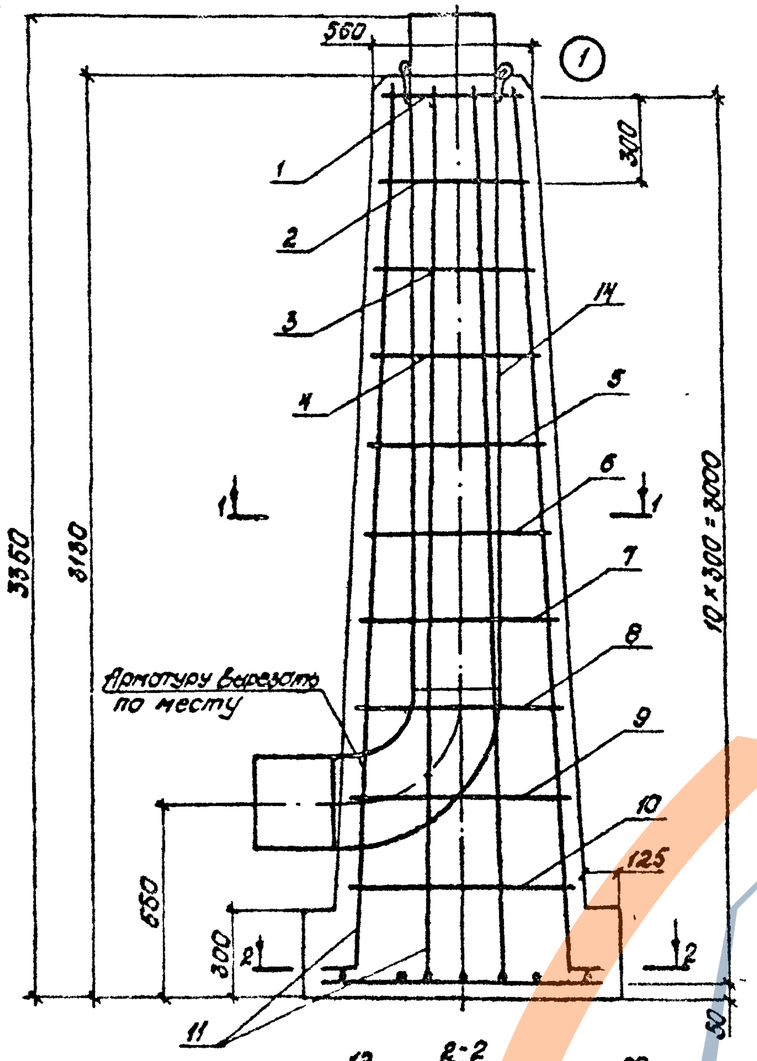

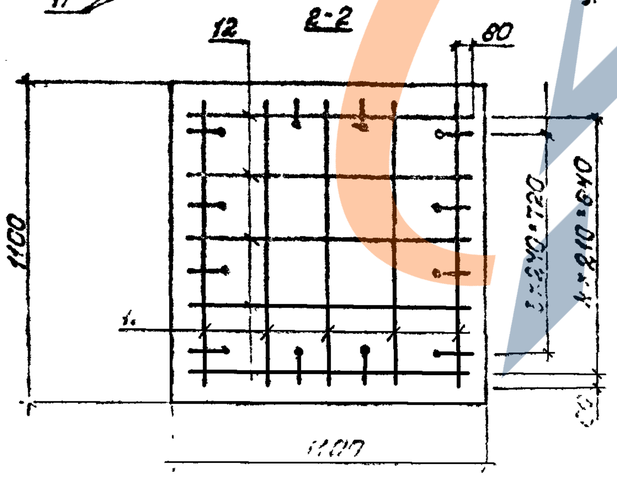

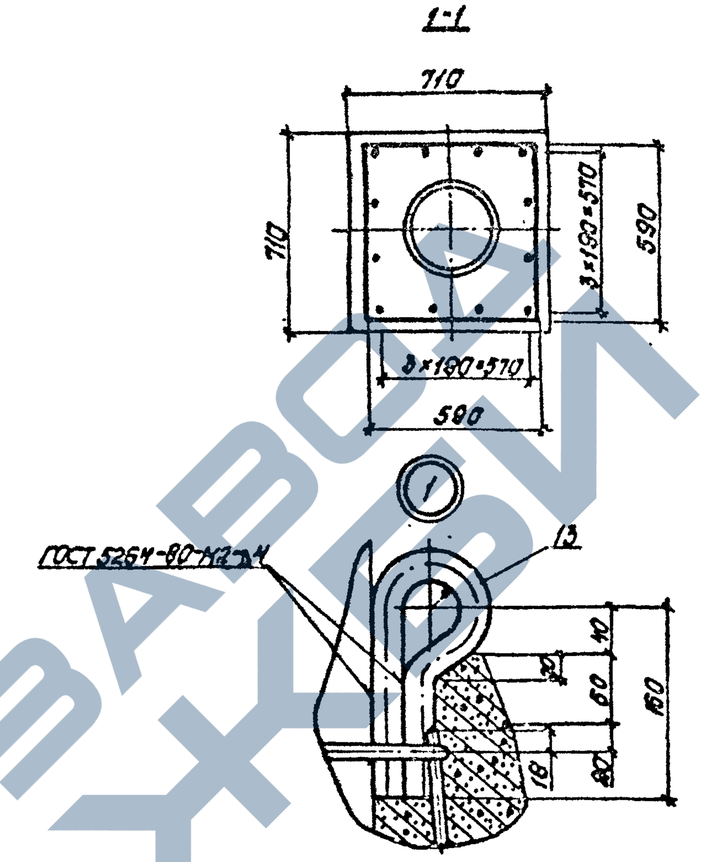

1. Масса колонки свечи - 5280 кг.
2. Соединение стержней в сетке выполняется контактно-точечной сваркой в соответствии с ГОСТ 10922-75 и СН 393-78.

22
9627/3

				Т. 402-3 - КЖ 03			
				Монтажные узлы установки арматуры на магистральных газопроводах диаметром до 1420 мм Ру 54 МПа (55 кгс/см²)			
Привязан	Нач. отд.	Сморщок		Колонка свечи продувочной ДУ 300	Стадия	Лист	Листов
	Гл. спец.	Трофименко			Р	1	2
	Рук. гр.	Морзун					
	Н. контр.	Морзун		Арматурно опалубочный чертеж	МИНГАЗПРОМ МИНПЕТРАНСГАЗ г. Киев		
	Ст. инж.	Сойкина					
Инв. №	Ст. инж.	Коваленко					

Копировал [signature] Формат А3

Инв. № подл. | Подпись и дата | Взам. инв. №

Спецификация

Марка поз.	Обозначение	Наименование	Ед. изм.	Кол.	Примечание
		Сборочные единицы и детали			
11,12		Стержни одиночные	кг	29.1	
1-10		Хомут из арматурной			
		стали	кг	15.2	
13	25 ГОСТ 2590-71 / Ст.3 ГОСТ 535-79	Изделие закладное -			
		рам из круга ℓ=470м	кг	1.8	
14		Заготовка для колон-			
		ки свечи 825-2700-150-56	кг	3Ж.2	
		Материалы			
		Бетон марки 200, Мрз100	м³	2.2	

Ведомость стержней на один элемент

Марка элемента	Поз.	Эскиз или сечение	ф, мм	Длина мм	Кол.
Колонка свечи	1	470 415 515 470	10АI	1910	1
	2	470 515 545 470	10АI	2030	1
	3	500 515 515 500	10АI	2150	1
	4	530 515 605 530	10АI	2270	1
	5	560 515 635 560	10АI	2390	1
	6	590 515 665 590	10АI	2510	1
	7	620 515 695 620	10АI	2630	1
	8	650 515 725 650	10АI	2750	1
	9	680 515 755 680	10АI	2870	1
	10	710 515 785 710	10АI	2990	1
	11	3000	10АIII	3140	12
	12	1000	10АIII	1000	10
	13	R25 180	25	470	2

Выборка стали на один элемент, кг

Марка элемента	Арматурные изделия: Арматурная сталь ГОСТ 5781-82 кл. AI ф, мм 10АI		кл. AIII ф, мм 10АIII		Итого	Закладные изделия: Круглая сталь ГОСТ 2590-71 / Ст.3 ГОСТ 535-79 ф, мм 25		Итого	Всего
Колонка свечи Ду 300	14.4	-	29.1	-	43.5	1.8	-	1.8	45.3

Привязан

Инв.№

Нач.отд.	Сторцок		
Гл.спец.	Трофименко		
Рук.гр.	Моргун		
Н.контр.	Моргун		
Ст.инж.	Савкина		
Ст.инж.	Коваленко		

7.402-3 - КЖ03

Монтажные узлы установки арматуры на подземных газопроводах диаметром до 1420мм Рраб.4мпа Збкпа

Колонка свечи продувочной Ду 300

Стадия	Лист	Листов
Р	2	2

Спецификация

МИНГАЗПРОМ ВНИПИТРАНСГАЗ г. Киев

Инв.№ подл. | Подпись и дата | Взам.инв.№

23
9627/3

Копировал

Формат А3

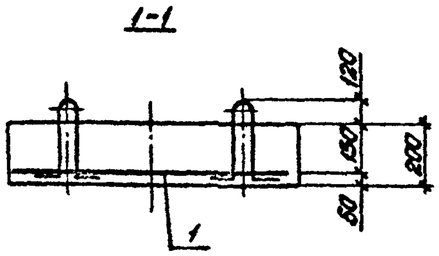

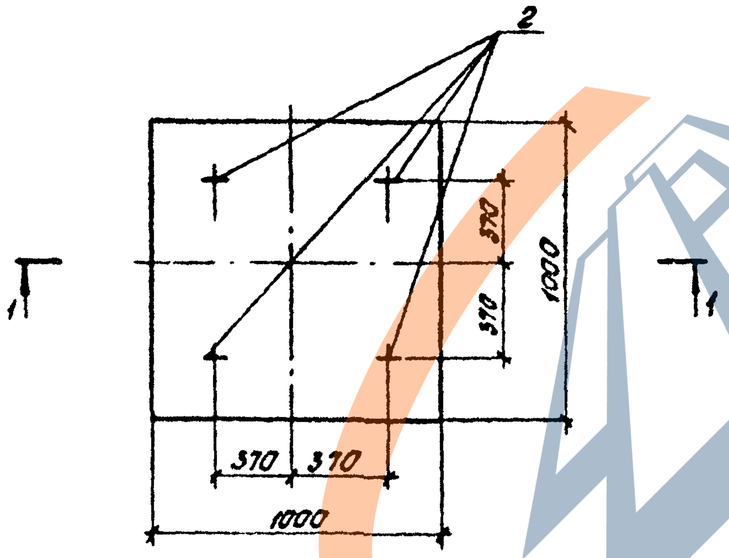

Спецификация

Марка, поз.	Обозначение	Наименование	Кол.	Масса ед.кг	Примечание
		Сборочные единицы			
1	ГОСТ 23279-85	Сетка 4С $\frac{10АII}{10АIII}$ 95×95	1	5.9	
2	Серия 1.400-9, вып.1	Петля УП2-2	4	0.59	
		Материал			
		Бетон марки 200			0.2 м³

Ведомость расхода стали на элемент, кг

Марка элемента	Изделия арматурные					Изделия закладные				Общий расход
	Арматура класса АII ГОСТ 5781-82				Всего	Арматура класса АI ГОСТ 5781-82			Всего	
	ф10			Итого		ф10		Итого		
Ф1	5.9			5.9	5.9	2.4		2.4	2.4	8.3

1. Бетон гидротехнический ГОСТ 4795-68.
2. Масса фундамента 480 кг.

24
9627/3

Нач. отд.	Сморщок			7.402-3-КЖ 04
Гл. спец.	Трофименко			Монтажные узлы установки арматуры на магистральных газопроводах диаметром до 1420 мм Ру5,4 мпа (55 кгс/см²)
Рук. гр.	Моргун			Плита фундаментная Ф1 — Стадия: Р; Листов: 1
Н. контр.	Моргун			Арматурно-опалубочный чертеж
Ст. инж.	Савкина			МИНГАЗПРОМ ВНИПИТРАНСГАЗ г. Киев
Ст. инж.	Коваленко			

Привязан

Инв №

Инв. № подл. | Подпись и дата | Взам. инв. №

Копировал Л. Жилин

Формат А3

1-1

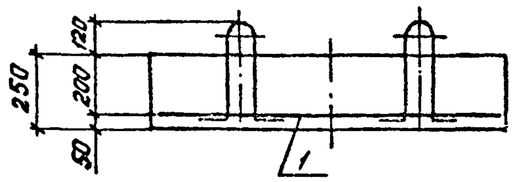

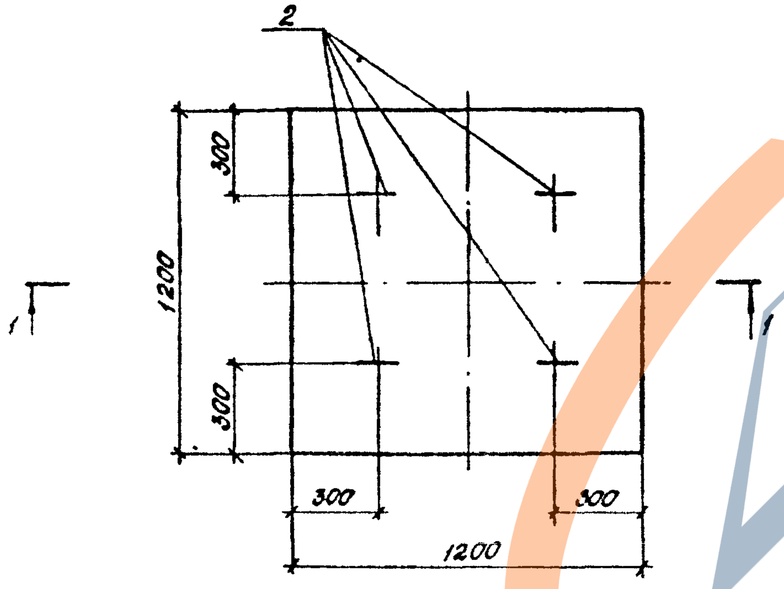

Спецификация

Марка, поз.	Обозначение	Наименование	Кол.	Масса, ед. кг	Примечание
		Сборочные единицы			
1	ГОСТ 23279-85	Сетка 4С $\frac{10А\,III}{10А\,III}$ 115×115	1	8.7	
2	Серия 1.400-9, вып. 1	Петля УП2-2	4	0.59	
		Материалы			
		Бетон марки 200			0.36 м³

Ведомость расхода стали, на элемент, кг

Марка элемента	Изделия арматурные					Изделия закладные				Общий расход
	Арматура класса А III ГОСТ 5781-82				Всего	Арматура класса А I ГОСТ 5781-82			Всего	
	ф10			Итого		ф10		Итого		
Ф2	8.7			8.7	8.7	2.4		2.4	2.4	11.4

1. Бетон гидротехнический ГОСТ 4795-68.
2. Масса фундамента - 600 кг.

25
9627/3

Нач. отд.	Смарщок			
Гл. спец.	Трофименко			
Рук. гр.	Моргун			
Н. контр.	Моргун			
Ст. инж.	Савкина			
Ст. инж.	Коваленко			

Привязан

Инв. №

Инв. № подл. | Подпись и дата | Взам. инв. №

7.402-3-КЖ05

Монтажные узлы установки арматуры на магистральных газопроводах диаметром до 1420 мм Рр 5.4 МПа (55 кгс/см²)

Плита фундаментная Ф2	Стадия	Лист	Листов
	Р	1	

Арматурно-опалубочный чертеж

МИНГАЗПРОМ
ВНИПИТРАНСГАЗ
г. Киев

Копировал Л. [illegible]

Формат А3

ЗАВОД ЖБИ

1-1

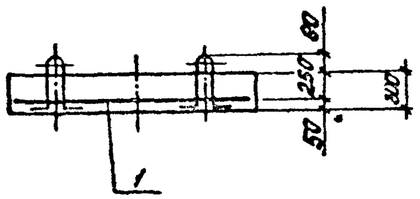

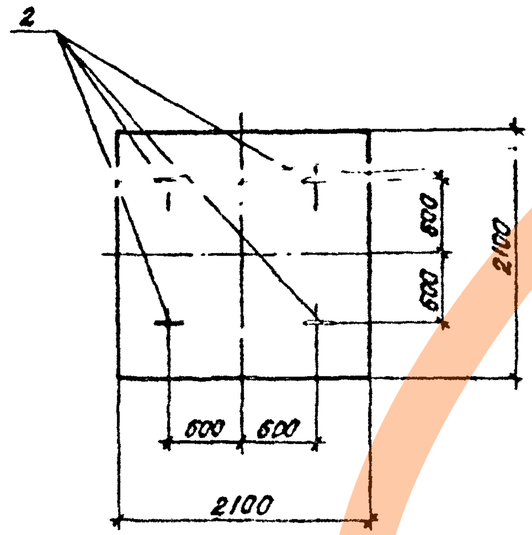

Спецификация

Марка, поз.	Обозначение	Наименование	Кол.	Масса ед. кг	Примечание
		Сборочные единицы			
1	ГОСТ 23279-85	Сетка 4С $\frac{10А\,III}{10А\,III}$ 205×205	1	27.8	
2	Серия 1.400-9, вып. 1	Петля УП2-4	4	0.88	
		Материал			
		Бетон марки 200			1.3 м²

Ведомость расхода стали на элемент, кг

Марка элемента	Изделия арматурные					Изделия закладные				Общий расход
	Арматура класса А III ГОСТ 5781-82				Всего	Арматура класса А I ГОСТ 5781-82			Всего	
	ф 10			Итого		ф 12		Итого		
Ф3	27.8			27.8	27.8	3.9		3.9	3.9	31.7

1. Бетон гидротехнический ГОСТ 4795-68.
2. Масса фундамента 3120 кг.

26
9627/3

Нач. отд.	Сморщок			7.402-3-КЖ 06			
Гл. спец.	Трофименко			Монтажные узлы установки арматуры на магистральных газопроводах диаметром до 1420 мм Ф 5.4 МПа (55 кгс/см²)			
Рук. гр.	Моргун			Плита фундаментная Ф3	Стадия	Лист	Листов
Н. контр.	Моргун				Р	1	
Ст. инж.	Совкина			Арматурно-опалубочный чертеж	МИНГАЗПРОМ ВНИПИТРАНСГАЗ г. Киев		
Ст. инж.	Коваленко						

Привязан

Инв. №

Копировал Л. Ильич

Формат А3

Инв. № подл. | Подпись и дата | Взам. инв. №

1-1

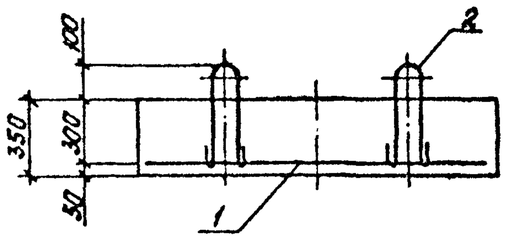

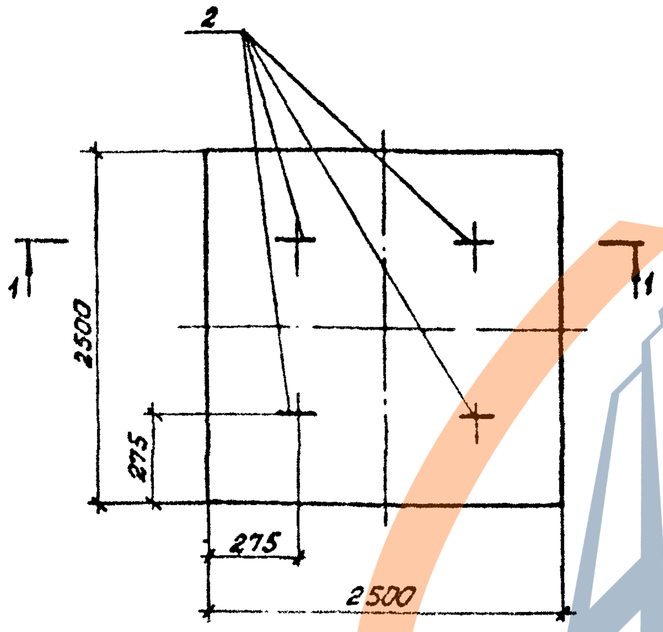

Спецификация

Марка, поз.	Обозначение	Наименование	Кол.	Масса сд. кг	Примечание
		Сборочные единицы			
1	ГОСТ 23279-85	Сетка 2С $\frac{12А\,III}{12А\,III}$ 245×245	1	56.57	
2	Серия I. 400-9, вып. 1	Петля УП2-6	4	2.19	
		Материал			
		Бетон марки 200			2.2 м³

Ведомость расхода стали на элемент, кг

Марка элемента	Изделия арматурные					Изделия закладные				Общий расход
	Арматура класса А III ГОСТ 5781-82				Всего	Арматура класса А I ГОСТ 5781-82			Всего	
	ф12			Итого		ф16		Итого		
Ф4	56.57			56.57	56.57	8.76		8.76	8.76	65.33

1. Бетон гидротехнический ГОСТ 4795-68.
2. Масса фундамента - 5300 кг.

27

9627/3

Нач. отд.	Смирщок			7.402-3-КЖ 07
Гл. спец.	Трофименко			Монтажные узлы установки арматуры на магистральных газопроводах диаметром до 1420 мм Рр 5.4 МПа (55 кгс/см²)
Рук. гр.	Моргун			Плита фундаментная Ф4 — Стадия: Р; Лист: 1; Листов:
Н. контр.	Моргун			Арматурно-опалубочный чертеж
Ст. инж.	Савкина			МИНГАЗПРОМ ВНИПИТРАНСГАЗ г. Киев
Ст. инж.	Коваленко			

Привязан

Инв. №

Копировал

Формат А3

ПМ 2а

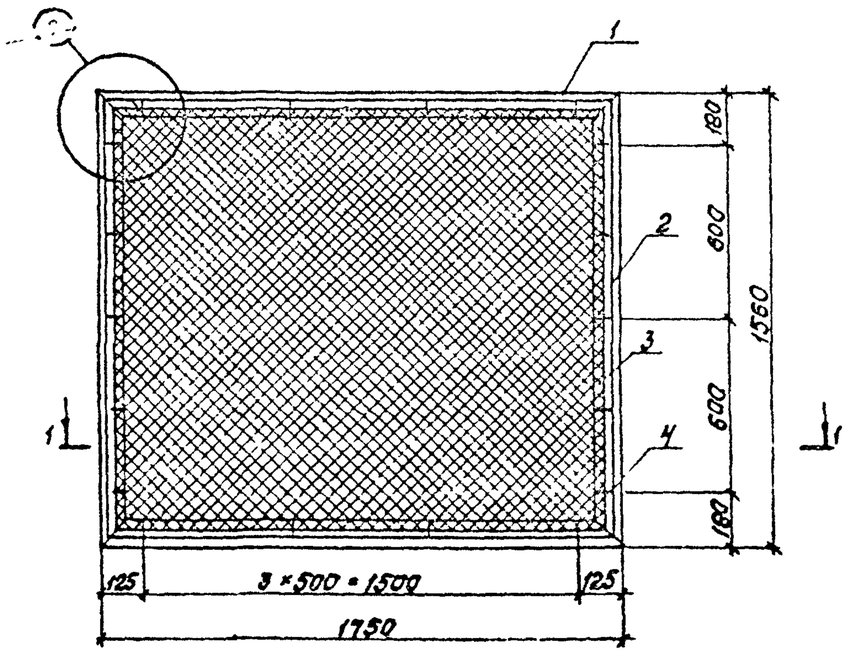

Спецификация

Марка, поз	Обозначение	Наименование	Кол.	Примечание
1	Уголок 40×40×4 ГОСТ 8509-72 / Ст.3 ГОСТ 535-79	Уголок равнобокий l = 1750 мм	2	8.46 кг
2	Уголок 40×40×4 ГОСТ 8509-72 / Ст.3 ГОСТ 535-79	Уголок равнобокий l = 1550 мм	2	7.56 кг
3	ГОСТ 5781-82	Стержень круглый из		
		арматурной стали ⌀6А I		
		Ст.3 l = 6400 мм	1	1.42 кг
4	Полоса 4×12 ГОСТ 103-76 / Ст.3 ГОСТ 535-79	Полоса l = 60 мм	18	0.41 кг
5	ГОСТ 5336-80	Сетка №50-25, размером		
		1700 × 1500 мм	1	4,37 кг

1. Конструкция должна быть окрашена масляной краской по грунтовке.
2. Электроды для сварки типа Э42 ГОСТ 9467-75.
3. Высота сварных швов 4 мм.
4. На разрезе 2-2 сетка условии не показана.

28
9627/3

Привязан	Нач. отд.	Сморщок	В. Смор	7.402-3-КМ01
	Гл. спец.	Трофименко		Монтажные узлы установки арматуры на магистральных газопроводах диаметром до 1420 мм Ру 6.4 МПа (55 кгс/см²)
	Рук. гр.	Моргун		Металлические элементы аград. Панель ПМ2а — Стадия: Р; Лист: 1; Листов:
	Н. контр.	Моргун		Общий вид детали
	Ст. инж.	Савкина		МИНГАЗПРОМ ВНИПИТРАНСГАЗ г. Киев
Инв. N	Ст. инж.	Коваленко		

Копировал Л. Жеев — Формат А3

Инв. № подл. | Подпись и дата | Взам. инв. №

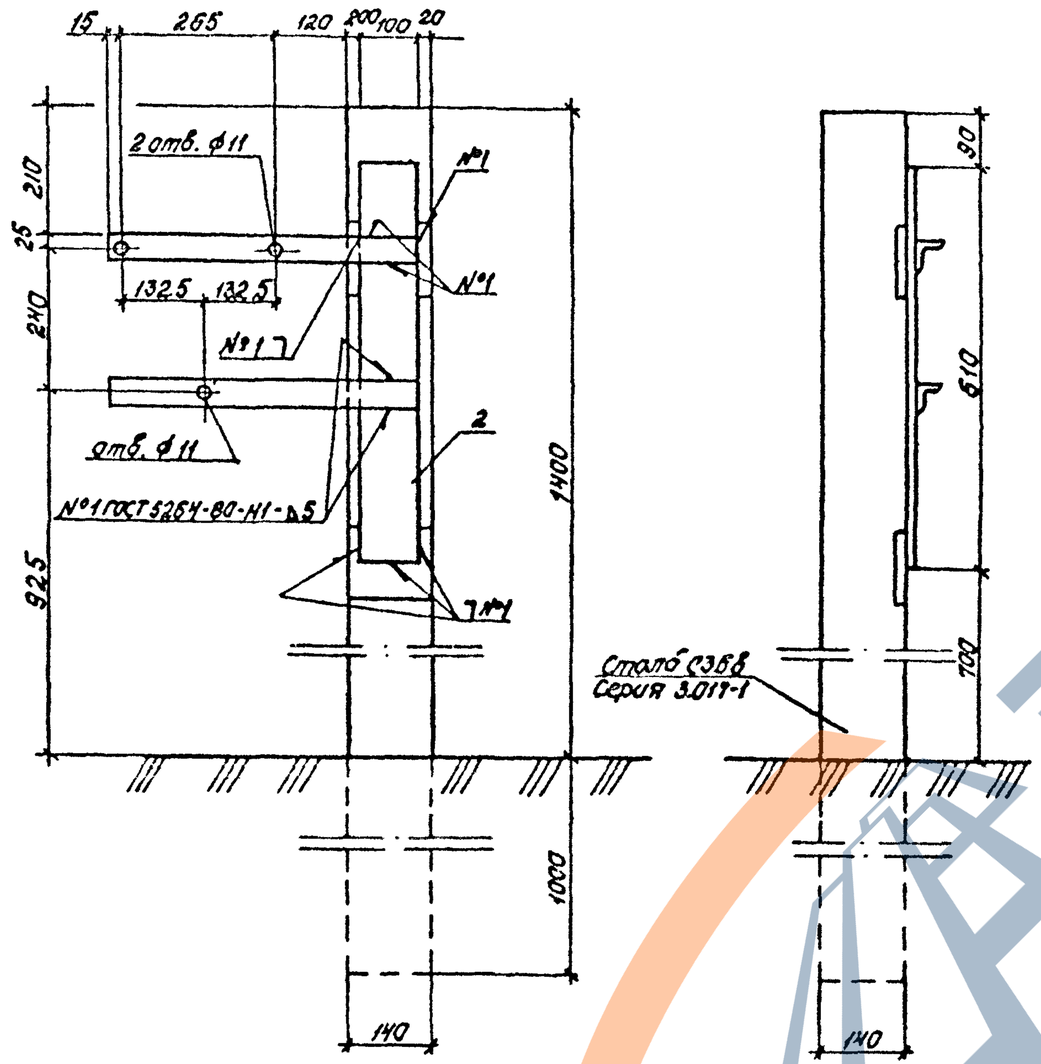

Марка, поз.	Обозначение	Наименование	Кол	Масса, ед. кг	Примечание
1	45×45×5 ГОСТ 8509-72 / Ст.3 ГОСТ 535-79	Уголок равнобокий ℓ = 520 мм	2	1,75	
2	6×100 ГОСТ 103-84 / Ст.3 ГОСТ 535-79	Полоса ℓ = 610 мм	1	2,90	

1. Металлическая конструкция должна быть окрашена масляной краской по грунтовке.
2. Электроды для сварки типа Э42. ГОСТ 9467-75.

29
9627/3

Привязан			7.402-3 - КМ02	
			Монтажные узлы установки арматуры на магистральных газопроводах диаметром до 1420 мм Ру 5,4 МПа (55 кгс/см²)	
Нач. отд.	Сморцок		Конструкция для крепления ЭПУУ-2М	Стадия: Р; Лист: ; Листов: 1
Гл. спец.	Трофименко			
Рук. гр.	Моргун	XII 87		
Н. контр.	Моргун		Общий вид и спецификация	МИНГАЗПРОМ ВНИПИТРАНСГАЗ г. Киев
Ст. инж.	Совкина			
Ст. инж.	Ковсленко			
Инв. N				

Копировал

Формат А3

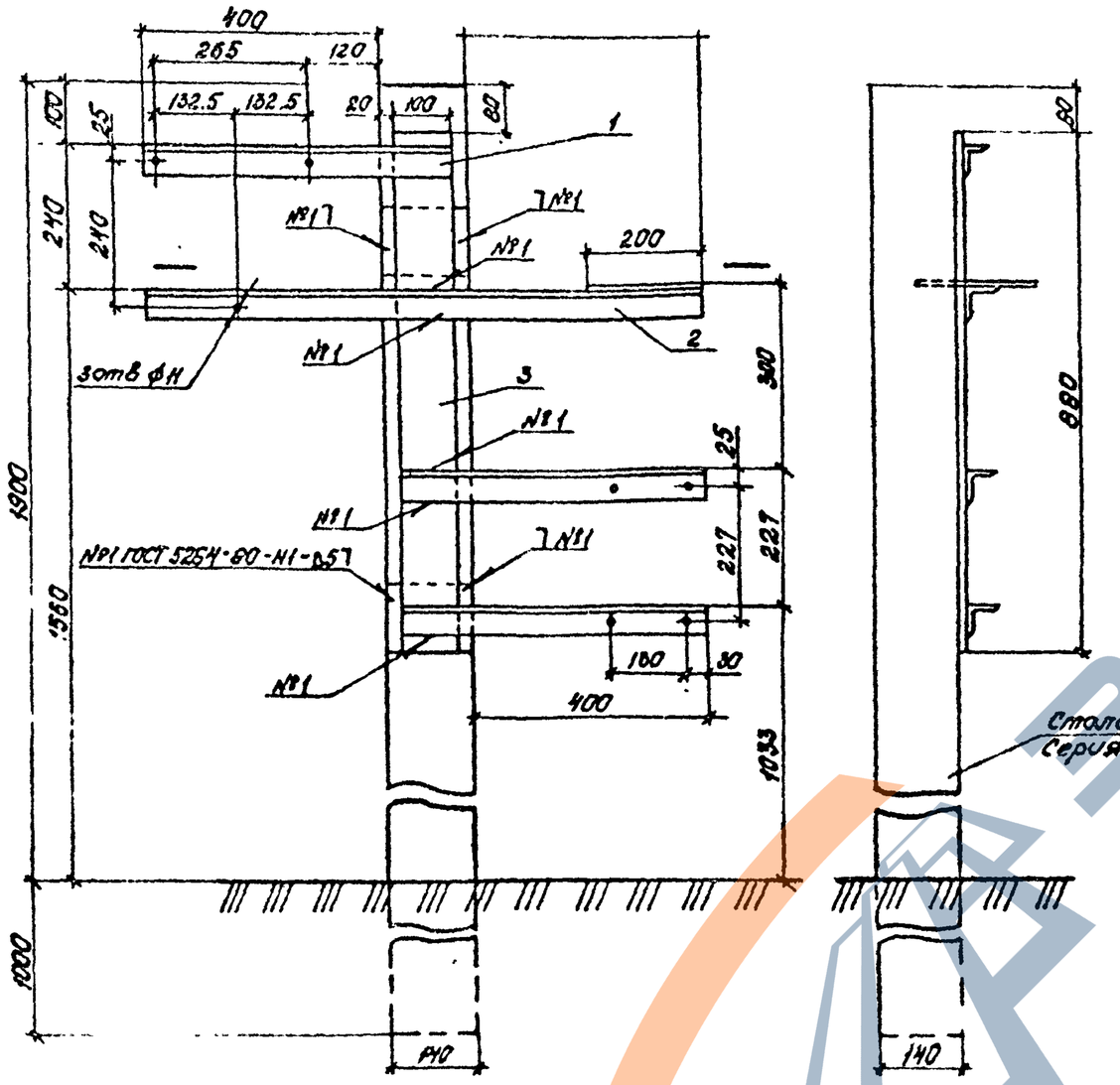

Вид по А-А

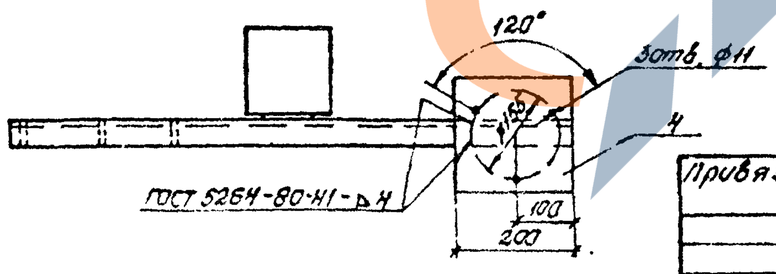

Спецификация

Марка, поз.	Обозначение	Наименование	Кол.	Масса, ед. кг	Примечание
1	45×45×5 ГОСТ 8509-83 / Ст.3 ГОСТ 535-79	Уголок равнобокий ℓ = 520 мм	3	1.75	
2	45×45×5 ГОСТ 8509-83 / Ст.3 ГОСТ 535-79	Уголок равнобокий ℓ = 940 мм	1	3.17	
3	6×100 ГОСТ 103-84 / Ст.3 ГОСТ 535-79	Полоса ℓ = 880 мм	1	4.56	
4	4×200 ГОСТ 103-84 / Ст.3 ГОСТ 535-79	Полоса ℓ = 200 мм	1	1.04	

1. Металлическая конструкция должна быть окрашена масляной краской по грунтовке.
2. Электроды для сварки типа Э42 ГОСТ 9467-75.

Привязан

Инв. № подл. | Подпись и дата | Взам. инв. №

Нач. отд.	Сморщок		
Гл. спец.	Трофименко		
Рук. гр.	Моргун		
Н. контр.	Моргун		
Ст. инж.	Собкина		
Техник	Железнякова		

30
9627/3

7.402-3 - КМ 03

Монтажные узлы установки арматуры надземных газопроводов диаметром до 1420 Рр 5,4 МПа (55 кгс/см²)

Конструкция для крепления ЭПУУ-2м, ЛОЭ-10 и Я-8

Стадия	Лист	Листов
Р		1

Общий вид и спецификация

МИНГАЗПРОМ ВНИИПРОМГАЗ г. Киев

Копировал Формат А3

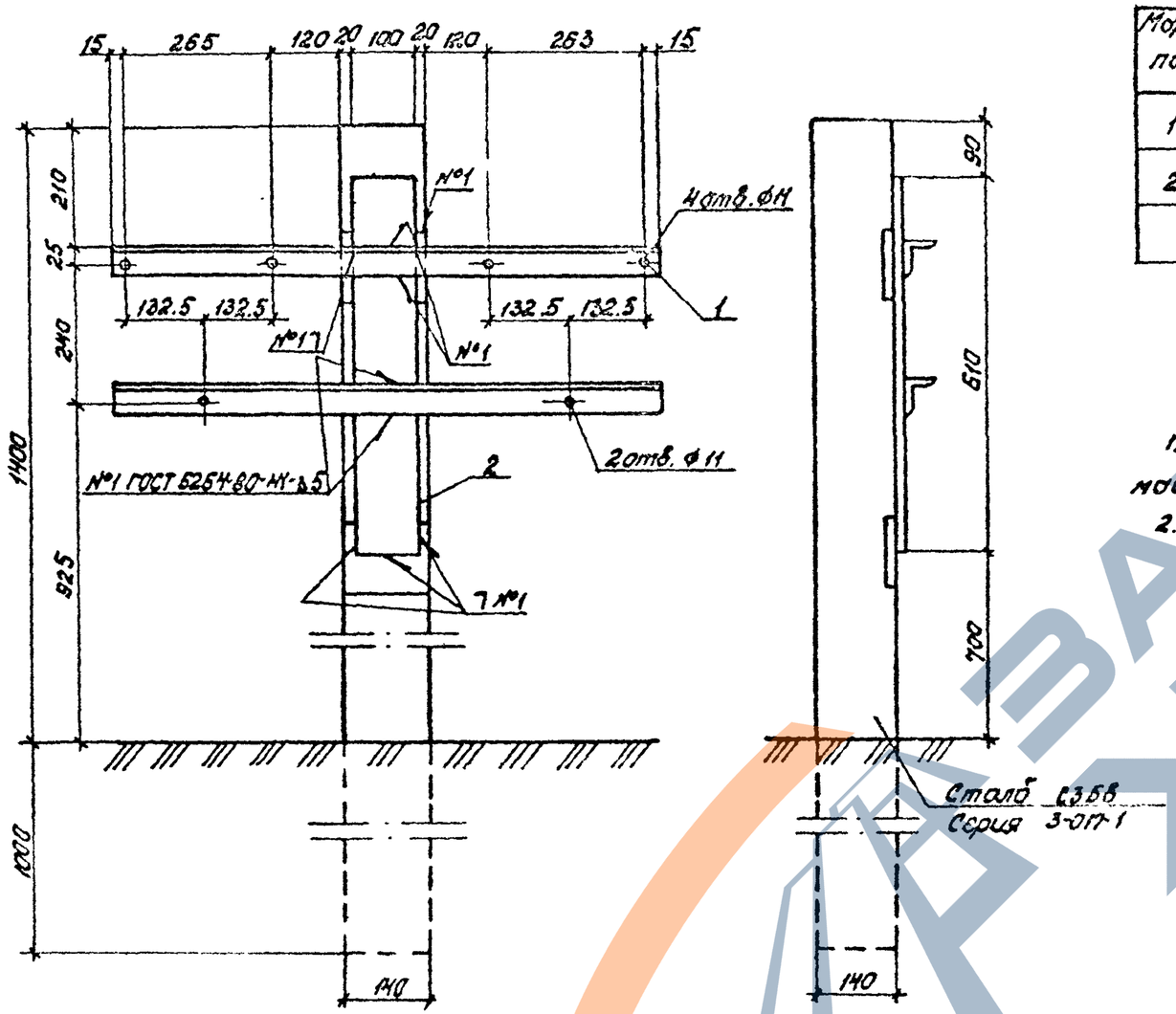

Спецификация

Марка, поз.	Обозначение	Наименование	Кол.	Масса, ед. кг	Примечание
1	45×45×5 ГОСТ 8509-83 / Ст.3 ГОСТ 535-79	Уголок равнобокий l = 940мм	2	3.17	
2	6×100 ГОСТ 103-84 / Ст.3 ГОСТ 535-79	полоса l = 810мм	1	2.90	

1. Металлическая конструкция должно быть окрашена масляной краской по грунтовке.
2. Электроды для сварки типа Э42 ГОСТ 9467-75.

Привязан

Инв. №

Нач. отд	Сморщок		
Гл. спец.	Трохименко		
Рук. гр.	Морегун		
Н. контр.	Морегун		
Ст. инж.	Собкина		
Техник	Железнякова		

31
9627/3

7.402-3-КМ04

Монтажные узлы установки арматуры на магистральных газопроводах диаметром до 1420мм Ру 5,4 МПа (55 кгс/см²)

Конструкция для крепления двух ЭПУУ-2М

Стадия	Лист	Листов
Р		1

Общий вид и спецификация

МИНГАЗПРОМ ВНИИПРОМГАЗ

Копировал

Формат А3

Инв. № подл. | Подпись и дата | Взам. инв. №

ЗАВОД ЖБИ

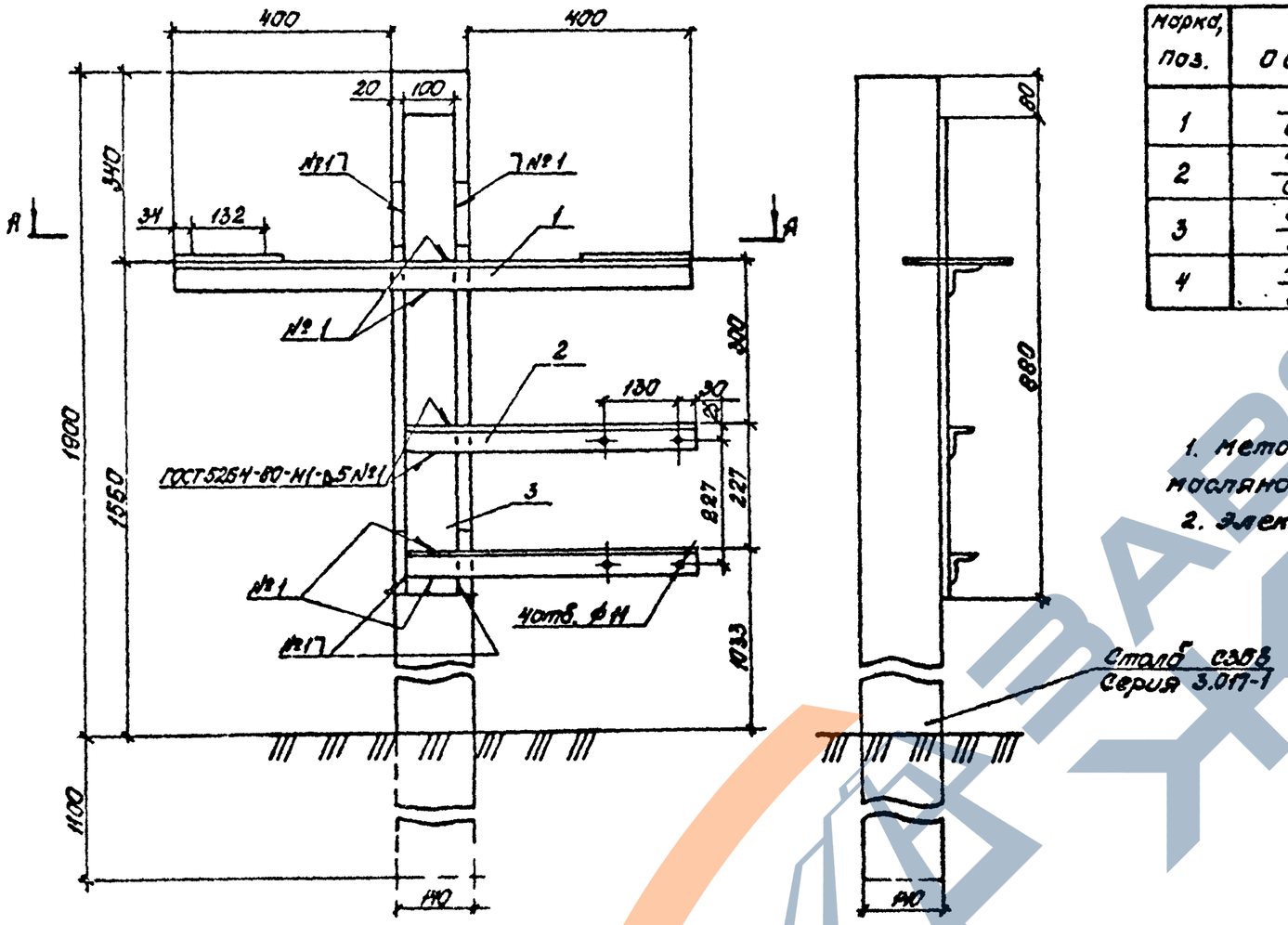

Вид по А-А

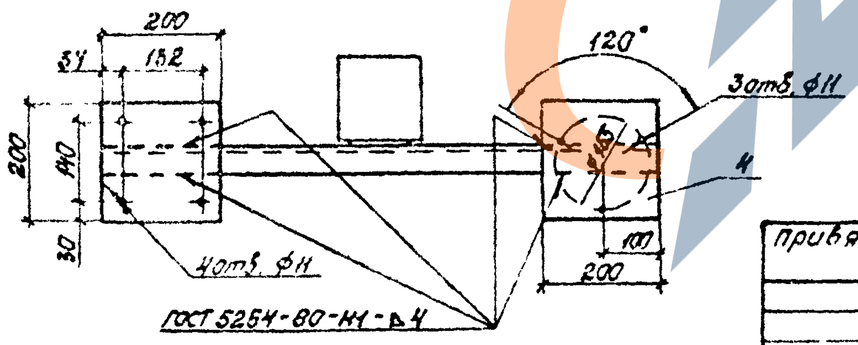

Спецификация

Марка, поз.	Обозначение	Наименование	Кол.	Масса, ед. кг	Примечание
1	45×45×5 ГОСТ 8509-83 / Ст.3 ГОСТ 535-79	Уголок равнобокий l = 940 мм	1	3.17	
2	45×45×5 ГОСТ 8509-83 / Ст.3 ГОСТ 535-79	Уголок равнобокий l = 520 мм	2	1.75	
3	6×100 ГОСТ 103-84 / Ст.3 ГОСТ 6535-79	Полоса l = 880	1	4.56	
4	4×200 ГОСТ 103-84 / Ст.3 ГОСТ 535-79	Полоса l = 200	1	1.04	

1. Металлическая конструкция должна быть окрашена масляной краской по грунтовке.
2. Электроды для сварки типа Э42 ГОСТ 9467-75.

32
9627/3

Привязан	Нач.отд.	Сморщок	
	Гл.спец.	Трофименко	
	Рук.гр.	Моргун	
	Н.контр.	Моргун	
	Ст.инж.	Савкина	
Инв. №	Техник	Железняков	

7.402-3-КМ05

Монтажные узлы установки арматуры на магистральных газопроводах диаметром до 1420 мм Ру 5.4 МПа (55 кгс/см²)

Конструкция для крепления ВЫЭП-160/8, ПОЗ-10, Я-8

Стадия	Лист	Листов
Р		1

Общий вид и спецификация

МИНГАЗПРОМ ВНИПИТРАНСГАЗ г. Киев

Копировал

Формат А3

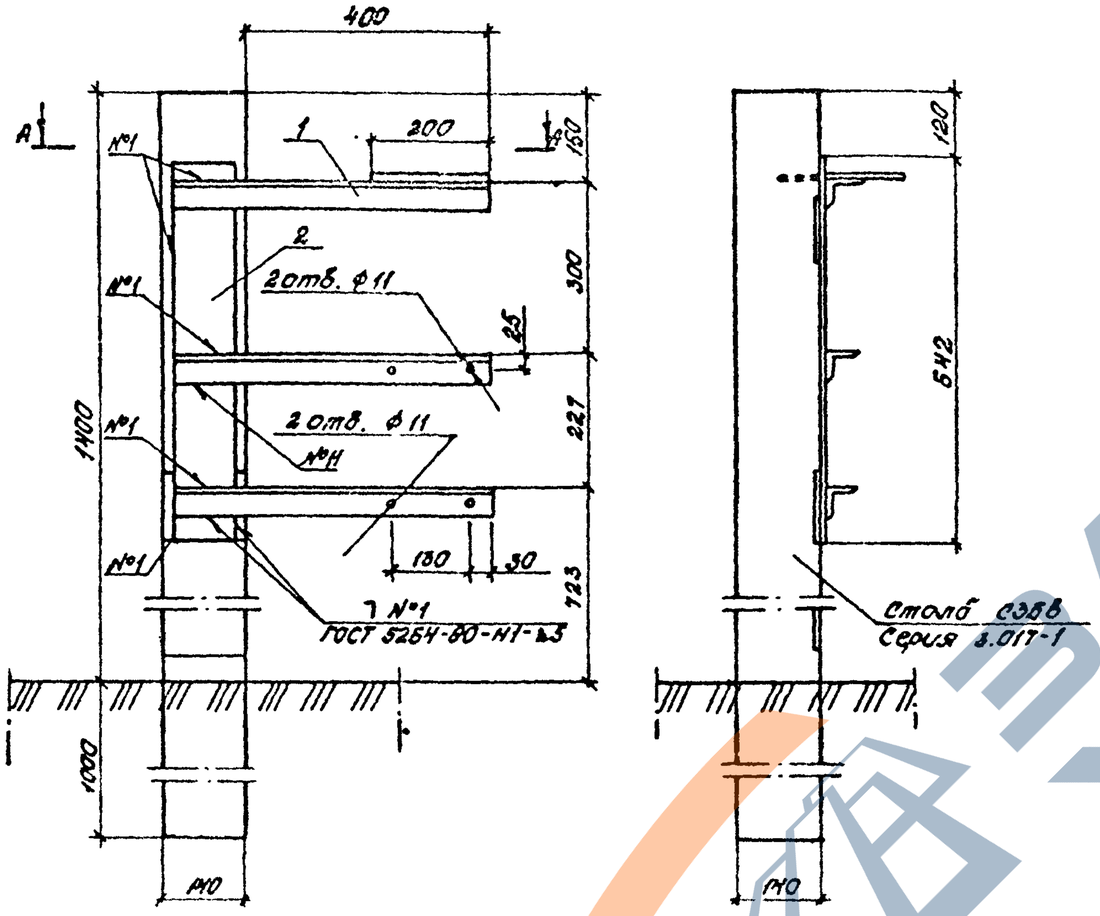

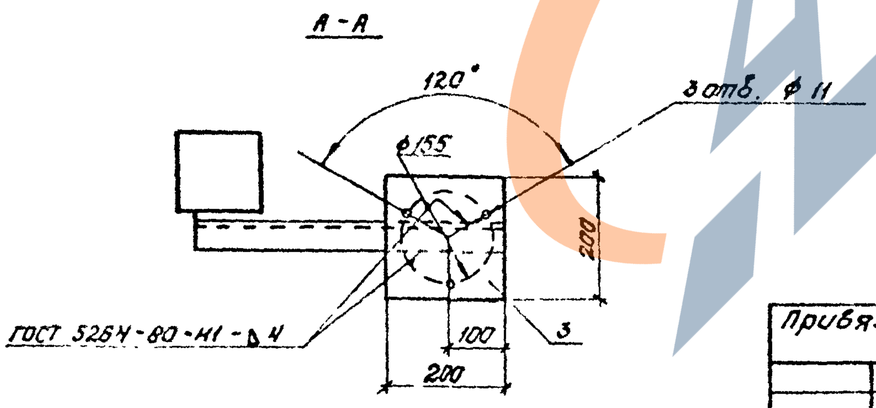

Спецификация

Марка, поз.	Обозначение	Наименование	Кол.	Масса, ед. кг	Примечание
1	45×45×5 ГОСТ 8509-72 / Ст.3 ГОСТ 535-79	Уголок l=520 мм	3	1.75	
2	6×100 ГОСТ 103-76 / Ст 3 ГОСТ 535-79	полоса l=642 мм	1	3.33	
3	4×200 ГОСТ 103-76 / Ст.3 ГОСТ 535-79	полоса l=200 мм	1	1.04	

1. Металлическая конструкция должна быть окрашена масляной краской по грунтовке.
2. Электроды для сварки типа Э42 ГОСТ 9467-75.

33

9627/3

Нач.отд	Сморщок		
Гл.спец	Трофименко		
Рук.гр.	Моргун		
Н.контр.	Моргун		
Ст.инж	Савкина		
техник	Железняков		

Привязан

Инв. №

7.402-3-КМ06

Монтажные узлы установки арматуры на магистральных газопроводах диаметром до 1420 мм Ро 5.4 МПа (55 кгс/см²)

Конструкция для крепления ПОЭ-10 и Я-8

Стадия	Лист	Листов
Р		1

Общий вид и спецификация

МИНГАЗПРОМ ВНИПИТРАНСГАЗ г. Киев

Копировал

Формат А3

Инв. № подл. | Подпись и дата | Взам. инв. №