ТИПОВЫЕ СТРОИТЕЛЬНЫЕ КОНСТРУКЦИИ, ИЗДЕЛИЯ И УЗЛЫ

СЕРИЯ 1.420.1-32

КОНСТРУКЦИИ ДВУХЭТАЖНЫХ ПРОИЗВОДСТВЕННЫХ БЕСКРАНОВЫХ ЗДАНИЙ С СЕТКАМИ КОЛОНН ПЕРВОГО ЭТАЖА 6×6, 9×6 м ВТОРОГО ЭТАЖА 18×6, 24×6 м, НАГРУЗКОЙ НА ПЕРЕКРЫТИЕ ДО 5,0 тс/м² И ЖЕЛЕЗОБЕТОННЫМИ ДВУХЭТАЖНЫМИ КОЛОННАМИ

ВЫПУСК 2-4

колонны одноэтажные высотой 4,8; 6,0 и 7,2 м.
пространственные каркасы, арматурные и закладные изделия.
рабочие чертежи

Ц 00072-02

ТИПОВЫЕ СТРОИТЕЛЬНЫЕ КОНСТРУКЦИИ, ИЗДЕЛИЯ И УЗЛЫ

СЕРИЯ 1.420.1-32

КОНСТРУКЦИИ ДВУХЭТАЖНЫХ ПРОИЗВОДСТВЕННЫХ БЕСКРАНОВЫХ ЗДАНИЙ С СЕТКАМИ КОЛОНН ПЕРВОГО ЭТАЖА 6×6, 9×6 м ВТОРОГО ЭТАЖА 18×6, 24×6 м, НАГРУЗКОЙ НА ПЕРЕКРЫТИЕ ДО 5,0 тс/м^2 И ЖЕЛЕЗОБЕТОННЫМИ ДВУХЭТАЖНЫМИ КОЛОННАМИ

ВЫПУСК 2-4

колонны одноэтажные высотой 4,8; 6,0 и 7,2 м.
пространственные каркасы, арматурные и закладные изделия.
рабочие чертежи

РАЗРАБОТАНЫ
ЦНИИПРОМЗДАНИЙ

ЗАМ. ДИРЕКТОРА ИНСТИТУТА В.В. ГРАНЕВ
ЗАВ. ОТДЕЛА Э.Н. КОДЫШ
ГЛ. ИНЖЕНЕР ПРОЕКТА Н.Г. МАРЧЕНКО

УТВЕРЖДЕНЫ
Управлением
проектирования и инженерных
изысканий Минстроя России
письмо от 21.12.92 г. № 9-1/395
Введены в действие с 01.01.94 г.
ЦНИИпромзданий приказ от 19.11.93 г. №64

Обозначение документа	Наименование	Стр.
I.420.I-32.2-4 - ТТ	Технические требования	2
I.420.I-32.3-4 - I	Каркас пространственный КП-I,КП-2	3
- 2	Каркас пространственный КП-3,КП-4	4
- 3	Каркас пространственный КП-5,КП-6	5
- 4	Каркас пространственный КП-7,КП-8	6
- 5	Каркас пространственный КП-9	7
- 6	Каркас пространственный КП-I0	8
- 7	Каркас пространственный КП-II,КП-I2	9
- 8	Каркас пространственный КП-I3,КП-I4	I0
- 9	Каркас пространственный КП-I5,КП-I6	II
- I0	Каркас пространственный КП-I7,КП-I8	I2
- II	Стержень гнутый	I3
- I2	Сетка С-I	I3
- I3	Сетка С-2	I4
- I4	Сетка С-3	I4
- I5	Изделие закладное МН-I	I5
- I6	Изделие закладное МН-5	I5
- I7	Изделие закладное МН-2	I6
- I8	Изделие закладное МН-3	I7
- I9	Изделие закладное МН-4	I8
- 20	Изделие закладное МН-6	I9
I.420.I-32.2-4 - У	Узел I ... УI	20

Взам. инв. №

Подпись и дата

Инв. № подл.

Зав. отд.	Ковыш		
Н. контр.	Марченко		
ГИП	Марченко		
Инженер	Котова		

1.420.1-32.2-4

СОДЕРЖАНИЕ

Стадия	Лист	Листов
Р		1

ЦНИИПРОМЗДАНИЙ

Настоящий выпуск содержит рабочие чертежи пространственных каркасов одноэтажных колонн сечением 400х600 мм выпуска 2-3.

Пространственные каркасы собираются из отдельных стержней, замкнутых хомутов, сеток косвенного армирования и закладных изделий при помощи контактной сварки.

Сварка стержней выполняется в соответствии с требованиями ГОСТ I4098-9I для соединения с ненормируемой прочностью (тип $К_1$ - $К_т$).

Диагональные связи должны привариваться к стержням продольной арматуры протяженными швами; длина швов не менее 5-ти диаметров арматуры связи.

Закладные изделия МН-2 ... МН-4 должны быть зафиксированы в проектном положении в форме.

Закладные изделия МН-I, МН-5 привариваются к продольным стержням пространственного каркаса дуговой сваркой односторонним швом.

Сборку пространственных каркасов рекомендуется производить на автоматизированных линиях.

Взам. инв. №

Подпись и дата

Инв. № подл.

Зав. отд.	Ковыш		
Н. контр.	Марченко		
ГИП	Марченко		
Инженер	Котова		

1.420.1-32.2-4 - ТТ

ТЕХНИЧЕСКИЕ ТРЕБОВАНИЯ

Стадия	Лист	Листов
Р		1

ЦНИИПРОМЗДАНИЙ

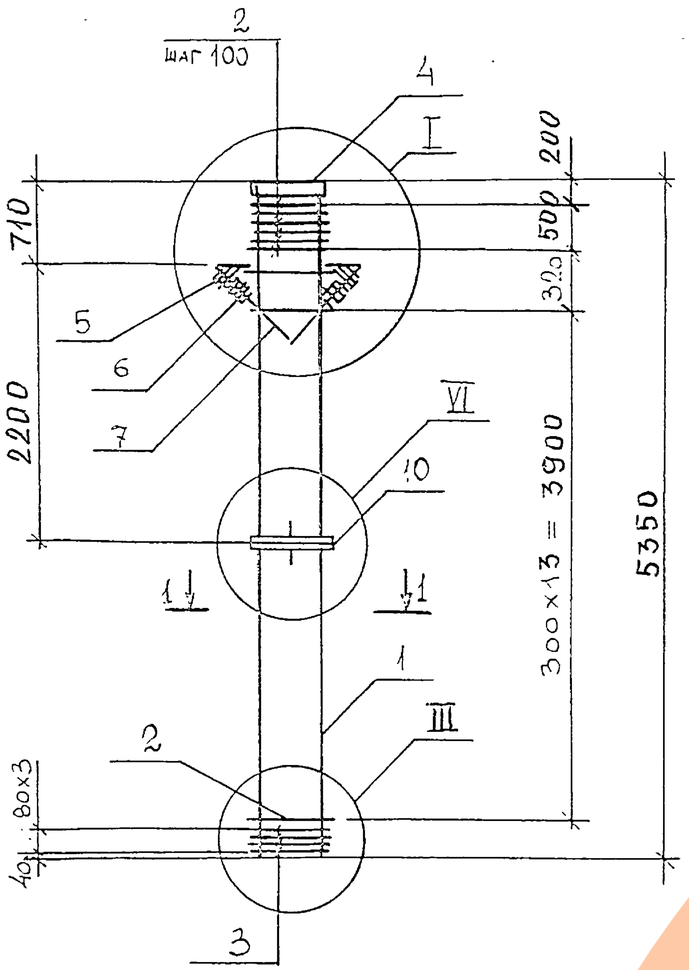

1-1

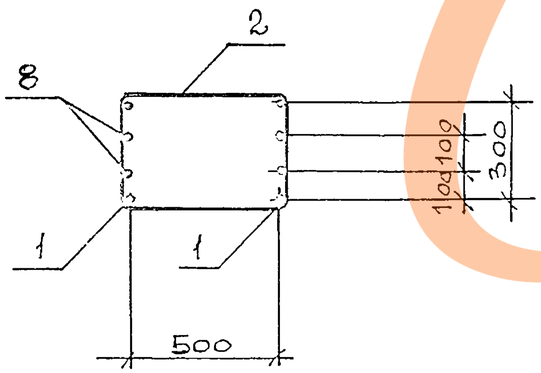

Марка	Поз.	Наименование	Кол.	Обозначение докуме-та	Масса каркаса, кг
КП-1	1	⌀36 AIII, ℓ=5340; 42,75кг	4	без черт.	385,38
	2	Стержень гнутый	20	1.420.1-32.2-4-11	
	3	Сетка С 1	4	- 12	
	4	Закладное изделие МН 1	1	- 15	
	5	Сетка С 2	2	- 13	
	6	С 3	2	- 14	
	7	Закладное изделие МН 2	2	- 17	
	8	⌀22 AIII, ℓ=5340; 15,96кг	4	без черт.	
	10	Закладное изделие МН 6	1	- 20	
КП-2	1	⌀36 A-III, ℓ=5340; 42,75кг	4	без черт.	424,90
	2	Стержень гнутый	20	1.420.1-32.2-4-11	
	3	Сетка С 1	4	- 12	
	4	Закладное изделие МН 1	1	- 15	
	5	Сетка С 2	2	- 13	
	6	С 3	2	- 14	
	7	Закладное изделие МН 2	2	- 17	
	8	⌀28 AIII, ℓ=5340; 25,84кг	4	без черт.	
	10	Закладное изделие МН 6	1	- 20	

1. Узлы см. 1.420.1-32.2-4-4
2. Технические требования см. 1.420.1-32.2-4-ТТ
3. Арматура классов A-III, A-I по ГОСТ 5781-82

Нач.отд.	Кодыш	
Н.контр.	Марченко	
ГИП	Марченко	
Разраб.	Горшкова	

1.420.1-32. 2-4 - 1

КАРКАС ПРОСТРАНСТВЕННЫЙ КП-1, КП-2

Стадия	Лист	Листов
Р		1

ЦНИИПРОМЗДАНИЙ

Ц 00072-02 4

Инв.№подл. | Подпись и дата | Взам.инв.№

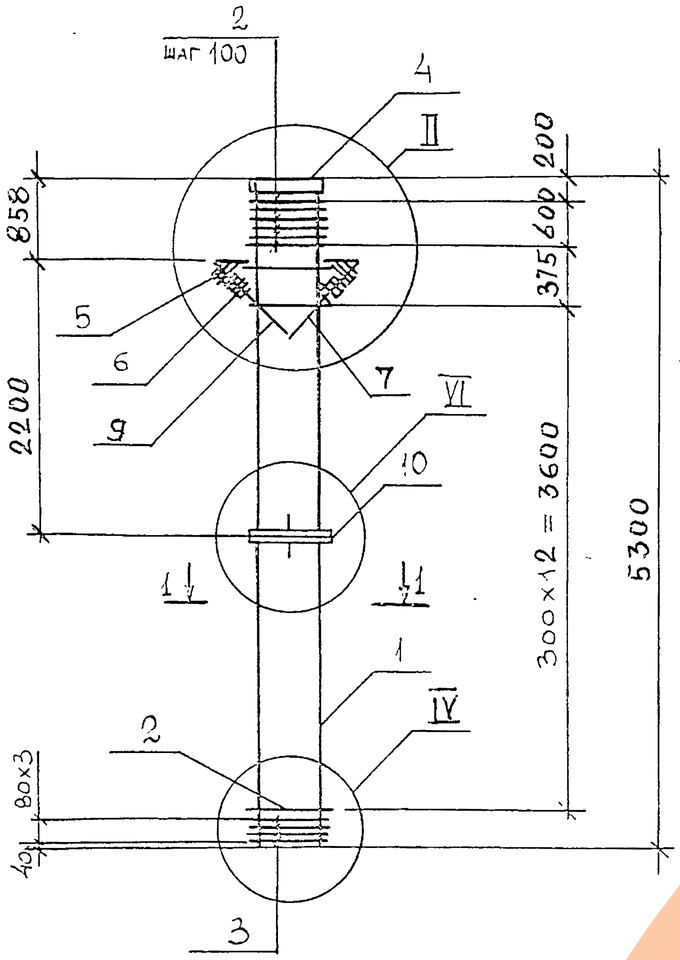

Марка	Поз.	Наименование	Кол.	Обозначение документа	Масса каркаса, кг
КП-3	1	⌀36 А-III, ℓ=5290; 42,35 кг	4	без черт.	405,12
	2	Стержень гнутый	20	1.420.1-32.2-4-11	
	3	Сетка С 1	4	-12	
	4	Закладное изделие МН 1	1	-15	
	5	Сетка С 2	2	-13	
	6	С 3	2	-14	
	7	Закладное изделие МН 3	1	-18	
	8	⌀22 А III, ℓ=5290; 15,82 кг	4	без черт.	
	9	Закладное изделие МН 4	1	-19	
	10	МН 6	1	-20	
КП-4	1	⌀36 А-III, ℓ=5290; 42,35 кг	4	без черт.	444,24
	2	Стержень гнутый	20	1.420.1-32.2-4-11	
	3	Сетка С 1	4	-12	
	4	Закладное изделие МН 1	1	-15	
	5	Сетка С 2	2	-13	
	6	С 3	2	-14	
	7	Закладное изделие МН 3	1	-18	
	8	⌀28 А III, ℓ=5290; 25,6 кг	4	без черт.	
	9	Закладное изделие МН 4	1	-19	
	10	МН 6	1	-20	

1. Узлы см. 1.420.1-32.2-4-У
2. Технические требования см. 1.420.1-32 2-4-ТТ
3. Арматура классов А-III, А-I по ГОСТ 5781-82

Нач.отд.	Кодыш	
Н.контр.	Марченко	
ГИП	Марченко	
Разраб.	Горщкова	

1.420.1-32. 2-4-2

КАРКАС ПРОСТРАНСТВЕННЫЙ КП-3, КП-4

Стадия	Лист	Листов
Р		1

ЦНИИПРОМЗДАНИЙ

Ц00072-02 5

Инв.№подл. | Подпись и дата | Взам.инв.№

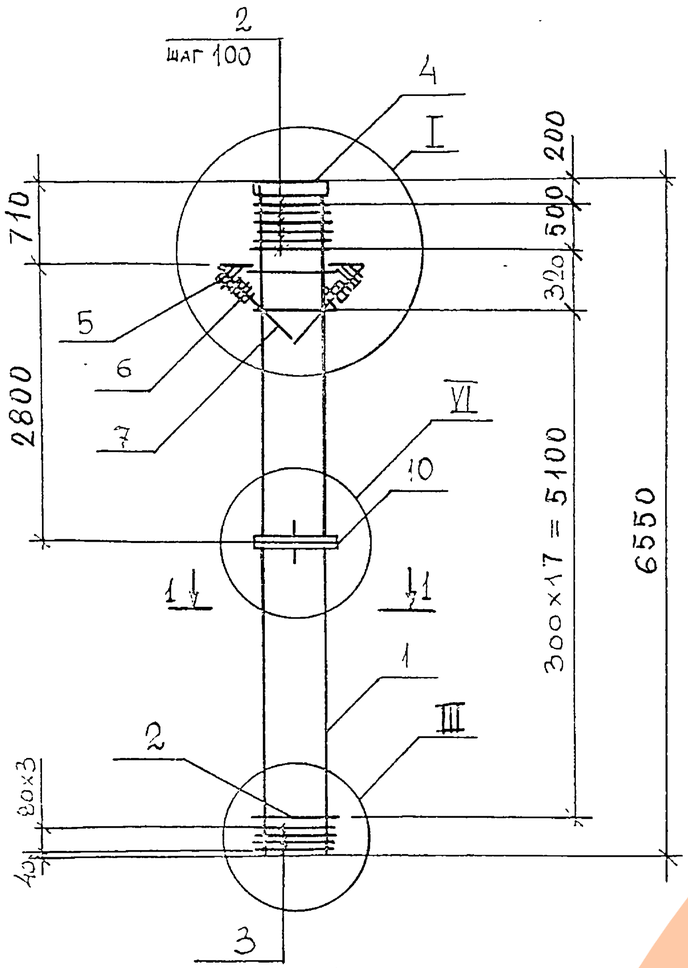

1-1

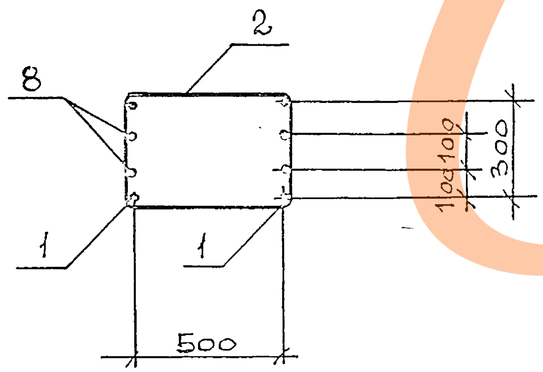

Марка	Поз.	Наименование	Кол.	Обозначение докуме-та	Масса каркаса, кг
КП-5	1	⌀36AIII, ℓ=6540; 52,33кг	4	без черт.	442,56
	2	Стержень гнутый	24	1.420.1-32.2-4-11	
	3	Сетка С1	4	-12	
	4	Закладное изделие МН1	1	-15	
	5	Сетка С2	2	-13	
	6	С3	2	-14	
	7	Закладное изделие МН2	2	-17	
	8	⌀22AIII, ℓ=6540; 19,55кг	4	Без черт.	
	10	Закладное изделие МН6	1	-20	
КП-6	1	⌀36A-III, ℓ=6540; 52,33кг	4	без черт.	490,74
	2	Стержень гнутый	24	1.420.1-32.2-4-11	
	3	Сетка С1	4	-12	
	4	Закладное изделие МН1	1	-15	
	5	Сетка С2	2	-13	
	6	С3	2	-14	
	7	Закладное изделие МН2	2	-17	
	8	⌀28AIII, ℓ=6540; 31,59кг	4	Без черт.	
	10	Закладное изделие МН6	1	-20	

1. Узлы см. 1.420.1-32.2-4-9
2. Технические требования см. 1.420.1-32 2-4-ТТ
3. Арматура классов А-III, А-I по ГОСТ 5781-82

Нач.отд.	Кодыш	
Н.контр.	Марченко	
ГИП	Марченко	
Разраб.	Горщкова	

1.420.1-32. 2-4-3

КАРКАС ПРОСТРАНСТВЕННЫЙ КП-5, КП-6

Стадия	Лист	Листов
Р		1

ЦНИИПРОМЗДАНИЙ

Инв.№подл. | Подпись и дата | Взам.инв.№

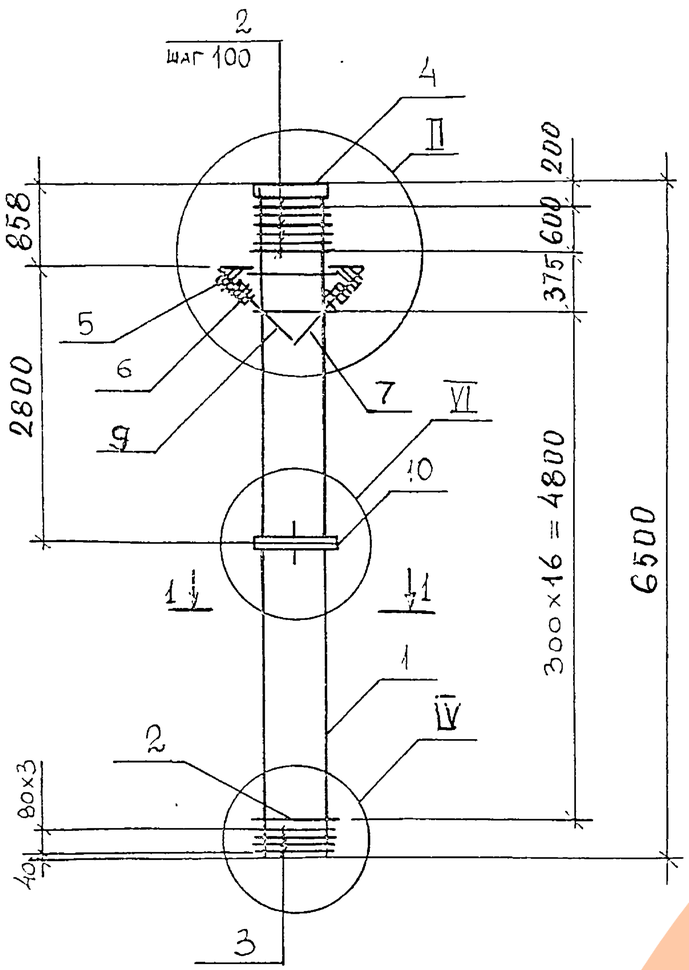

1-1

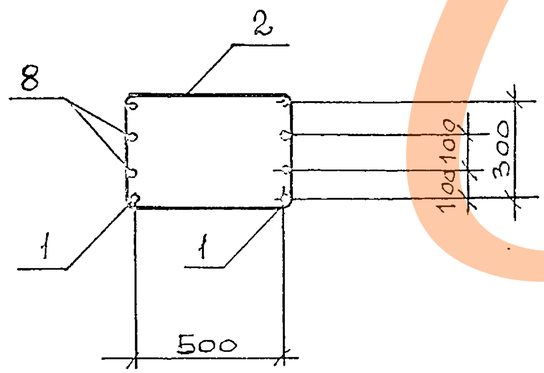

Марка	Поз.	Наименование	Кол.	Обозначение документа	Масса каркаса, кг
КП-7	1	⌀36 А-III, ℓ=6490; 51,94кг	4	без черт.	462,28
	2	Стержень гнутый	24	1.420.1-32.2-4-11	
	3	Сетка С 1	4	-12	
	4	Закладное изделие МН 1	1	-15	
	5	Сетка С 2	2	-13	
	6	С 3	2	-14	
	7	Закладное изделие МН 3	1	-18	
	8	⌀22 А III, ℓ=6490; 19,4 кг	4	без черт.	
	9	Закладное изделие МН 4	1	-19	
	10	МН 6	1	-20	
КП-8	1	⌀36 А-III, ℓ=6490; 51,94кг	4	без черт.	510,28
	2	Стержень гнутый	24	1.420.1-32.2-4-11	
	3	Сетка С 1	4	-12	
	4	Закладное изделие МН 1	1	-15	
	5	Сетка С 2	2	-13	
	6	С 3	2	-14	
	7	Закладное изделие МН 3	1	-18	
	8	⌀28 А III, ℓ=6490; 31,4 кг	4	без черт.	
	9	Закладное изделие МН 4	1	-19	
	10	МН 6	1	-20	

1. Узлы см. 1.420.1-32.2-4-9
2. Технические требования см. 1.420.1-32 2-4-ТТ
3. Арматура классов А-III, А-I по ГОСТ 5781-82

Нач.отд.	Кодыш	
Н.контр.	Марченко	
ГИП	Марченко	
Разраб.	Горщкова	

1.420.1-32. 2-4-4

КАРКАС ПРОСТРАНСТВЕННЫЙ КП-7, КП-8

Стадия	Лист	Листов
Р		1

ЦНИИПРОМЗДАНИЙ

Инв.№подл. | Подпись и дата | Взам.инв.№

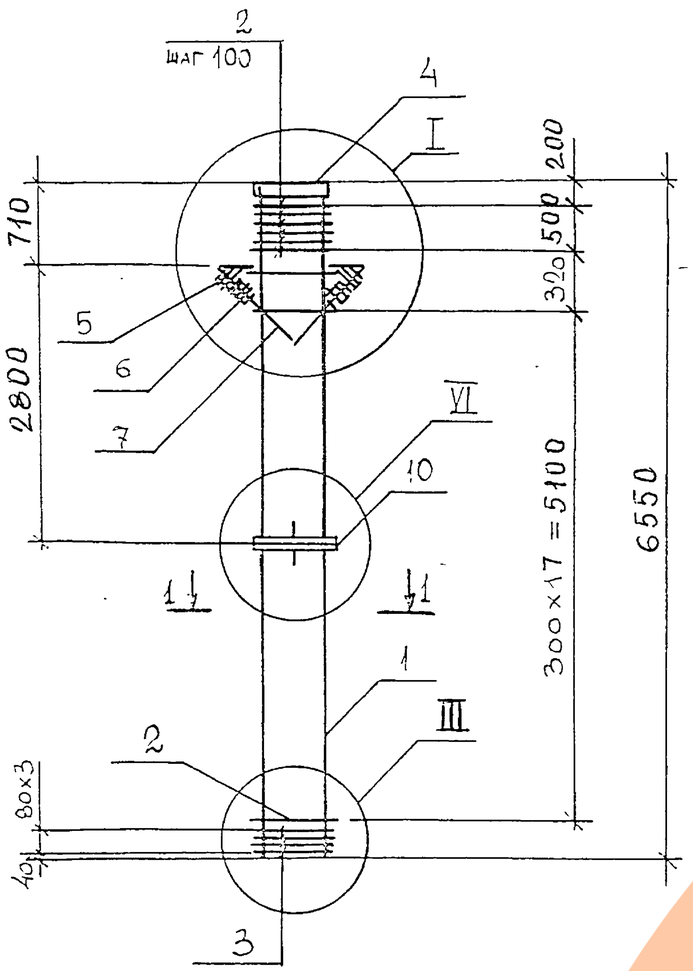

1-1

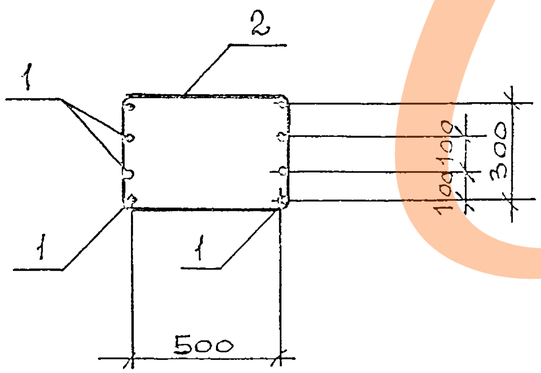

Марка	Поз.	Наименование	Кол.	Обозначение докумен-та	Масса каркаса, кг
КП-9	1	⌀36 AIII, ℓ=6540; 52,33кг	8	Без черт.	573,70
	2	Стержень гнутый	24	1.420.1-32.2-4-11	
	3	Сетка С 1	4	- 12	
	4	Закладное изделие МН 1	1	- 15	
	5	Сетка С 2	2	- 13	
	6	С 3	2	- 14	
	7	Закладное изделие МН 2	2	- 17	
		МН 6	1	-20	

1. Узлы см. 1.420.1-32.2-4-У
2. Технические требования см. 1.420.1-32 2-4-ТТ
3. Арматура классов А-III, А-I по ГОСТ 5781-82

Нач.отд.	Кодыш		1.420.1-32. 2-4 - 5
Н.контр.	Марченко		КАРКАС ПРОСТРАНСТВЕННЫЙ КП-9
ГИП	Марченко		
Разраб.	Горщкова		

Стадия	Лист	Листов
Р		1

ЦНИИПРОМЗДАНИЙ

Инв.№подл. | Подпись и дата | Взам.инв.№

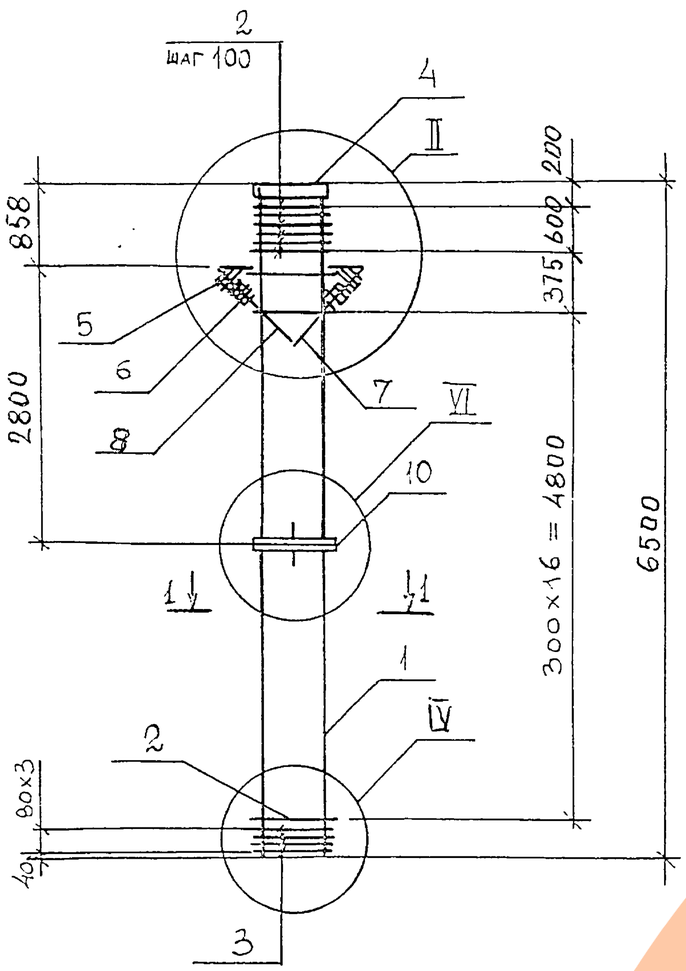

1-1

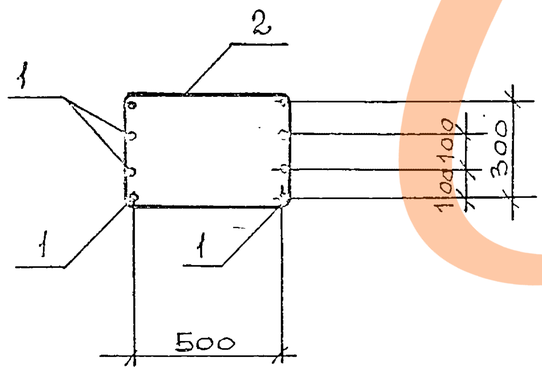

Марка	Поз.	Наименование	Кол.	Обозначение документа	Масса каркаса, кг
КП-10	1	⌀36 AIII, ℓ=6490; 51,94 кг	8	Без черт.	592,44
	2	Стержень гнутый	24	1.420.1-32.2-4-11	
	3	Сетка С 1	4	- 12	
	4	Закладное изделие МН1	1	- 15	
	5	Сетка С 2	2	- 13	
	6	С 3	2	- 14	
	7	Закладное изделие МН3	1	- 18	
	8	МН4	1	- 19	
	10	МН6	1	-20	

1. Узлы см. 1.420.1-32, 2-4-У
2. Технические требования см. 1.420.1-32.2-4-ТТ
3 Арматура классов А-III, А-I по ГОСТ 5781-82

Нач.отд.	Кодыш	
Н.контр.	Марченко	
ГИП	Марченко	
Разраб.	Горщкова	

1.420.1-32. 2-4 - 6

КАРКАС ПРОСТРАНСТВЕННЫЙ КП-10

Стадия	Лист	Листов
Р		1

ЦНИИПРОМЗДАНИЙ

Инв. №подл. | Подпись и дата | Взам.инв.№

Ц00072-02 9

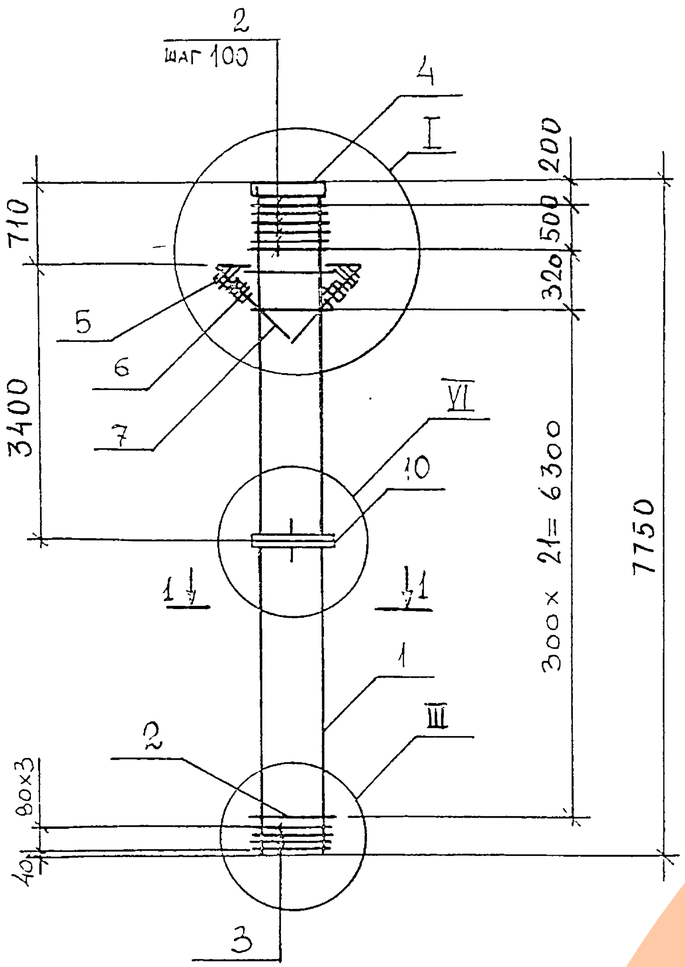

1-1

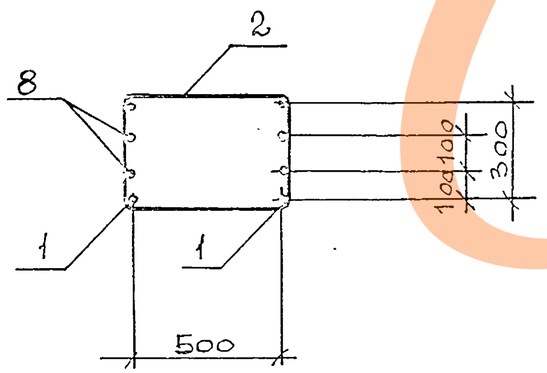

Марка	Поз.	Наименование	Кол.	Обозначение документа	Масса каркаса, кг
КП-11	1	⌀36 AIII, ℓ=7740; 61,84кг	4	без черт.	556,46
	2	Стержень гнутый	28	1.420.1-32.2-4-11	
	3	Сетка С 1	4	-12	
	4	Закладное изделие МН1	1	-15	
	5	Сетка С 2	2	-13	
	6	С 3	2	-14	
	7	Закладное изделие МН 2	2	-17	
	8	⌀28 AIII, ℓ=7740; 37,38кг	4	без черт.	
	10	Закладное изделие МН6	1	-20	
КП-12	1	⌀36A-III, ℓ=7740; 61,84кг	4	без черт.	654,30
	2	Стержень гнутый	28	1.420.1-32.2-4-11	
	3	Сетка С 1	4	-12	
	4	Закладное изделие МН1	1	-15	
	5	Сетка С2	2	-13	
	6	С3	2	-14	
	7	Закладное изделие МН2	2	-17	
	8	⌀36A-III, ℓ=7740; 61,84кг	4	без черт.	
	10	Закладное изделие МН6	1	-20	

1. Узлы см. 1.420.1-32.2-4-У
2. Технические требования см. 1.420.1-32.2-4-ТТ
3. Арматура классов A-III, A-I по ГОСТ 5781-82

Нач.отд.	Кодыш	
Н.контр.	Марченко	
ГИП	Марченко	
Разраб.	Горщкова	

1.420.1-32. 2-4 - 7

КАРКАС ПРОСТРАНСТВЕННЫЙ КП-11, КП-12

Стадия	Лист	Листов
Р		1

ЦНИИПРОМЗДАНИЙ

Инв.№подл. | Подпись и дата | Взам.инв.№

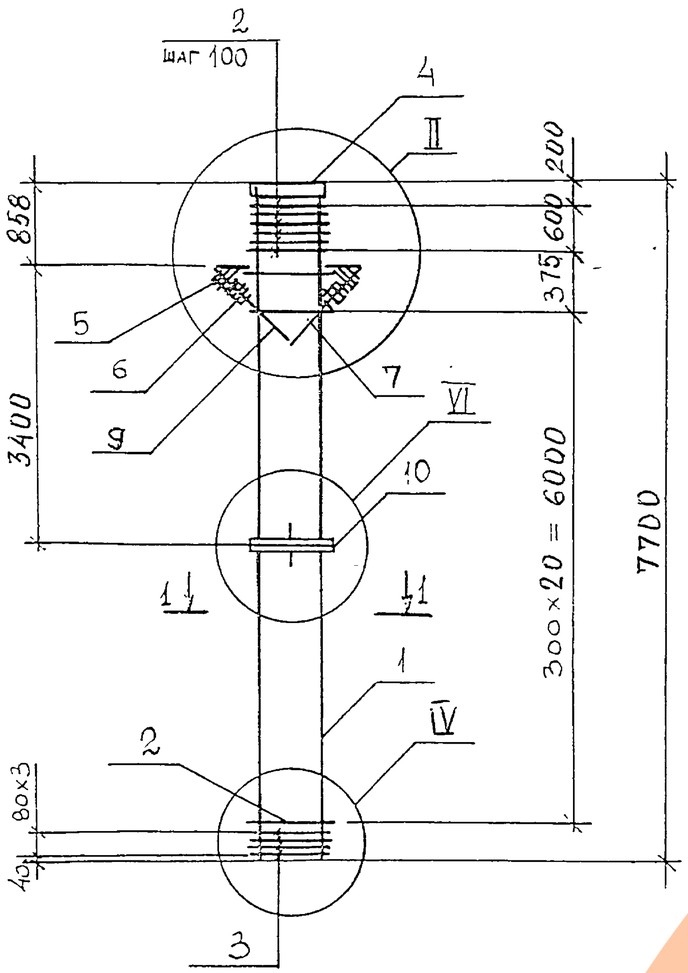

1-1

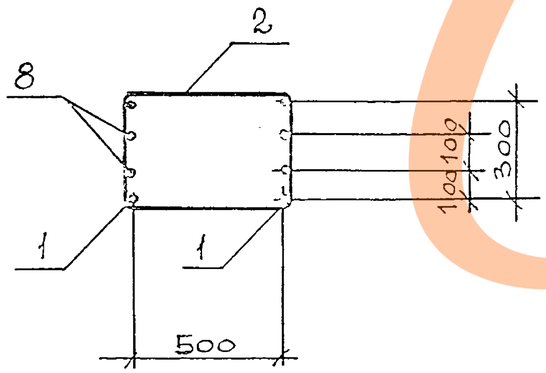

Марка	Поз.	Наименование	Кол.	Обозначение документа	Масса каркаса, кг
КП-13	1	⌀36 AIII, ℓ=7690; 61,52кг	4	без черт.	576,33
	2	Стержень гнутый	28	1.420.1-32.2-4-11	
	3	Сетка С 1	4	-12	
	4	Закладное изделие МН1	1	-15	
	5	Сетка С 2	2	-13	
	6	С 3	2	-14	
	7	Закладное изделие МН3	1	-18	
	8	⌀28 AIII, ℓ=7690; 37,19кг	4	без черт.	
	9	Закладное изделие МН4	1	-19	
	10	МН6	1	-20	
КП-14	1	⌀36 A-III, ℓ=7690; 61,52кг	4	без черт.	673,64
	2	Стержень гнутый	28	1.420.1-32.2-4-11	
	3	Сетка С 1	4	-12	
	4	Закладное изделие МН1	1	-15	
	5	Сетка С2	2	-13	
	6	С3	2	-14	
	7	Закладное изделие МН3	1	-18	
	8	⌀36 A-III, ℓ=7690; 61,52кг	4	без черт.	
	9	Закладное изделие МН4	1	-19	
	10	МН6	1	-20	

1. Узлы см. 1.420.1-32.2-4-У
2. Технические требования см. 1.420.1-32.2-4-ТТ
3. Арматура классов A-III, A-I по ГОСТ 5781-82

Нач.отд.	Кодыш	
Н.контр.	Марченко	
ГИП	Марченко	
Разраб.	Горщкова	

1.420.1-32.2-4-8

КАРКАС ПРОСТРАНСТВЕННЫЙ КП-13, КП-14

Стадия	Лист	Листов
Р		1

ЦНИИПРОМЗДАНИЙ

Инв. №подл. | Подпись и дата | Взам.инв.№

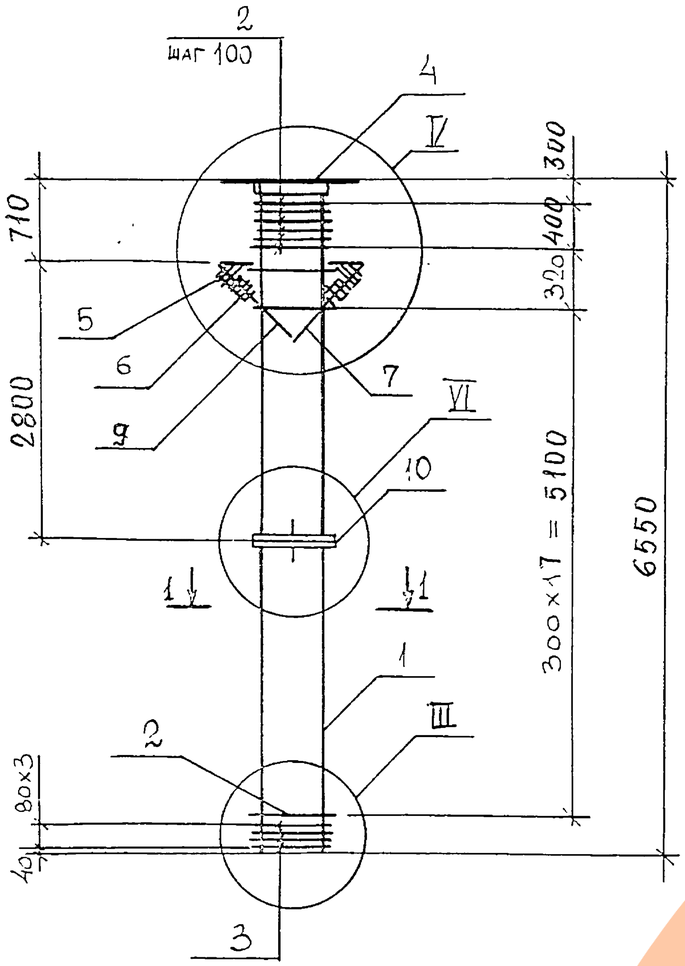

1-1

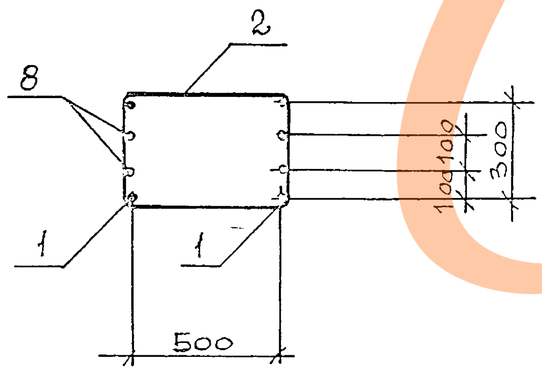

Марка	Поз.	Наименование	Кол.	Обозначение докуме-та	Масса каркаса, кг
КП-15	1	⌀36 AIII, ℓ=6500; 51,94кг	4	без черт.	546,44
	2	Стержень гнутый	23	1.420.1-32.2-4-11	
	3	Сетка С 1	4	- 12	
	4	Закладное изделие МН 5	1	- 16	
	5	Сетка С 2	2	- 13	
	6	С 3	2	- 14	
	7	Закладное изделие МН 3	1	- 18	
	8	⌀28 AIII, ℓ=6500; 31,4 кг	4	без черт.	
	9	Закладное изделие МН 4	1	-19	
	10	МН 6	1	-20	
КП-16	1	⌀36 A-III, ℓ=6500; 51,94кг	4	без черт.	628,56
	2	Стержень гнутый	23	1.420.1-32.2-4-11	
	3	Сетка С 1	4	- 12	
	4	Закладное изделие МН 5	1	- 16	
	5	Сетка С 2	2	- 13	
	6	С 3	2	- 14	
	7	Закладное изделие МН 3	1	- 18	
	8	⌀36 A-III, ℓ=6500; 51,94кг	4	без черт.	
	9	Закладное изделие МН 4	1	-19	
	10	МН 6	1	-20	

1. Узлы см. 1.420.1-32, 2-4-У
2. Технические требования см. 1.420.1-32.2-4 -ТТ
3. Арматура классов А-III, А-I по ГОСТ 5781-82

Нач.отд.	Кодыш	
Н.контр.	Марченко	
ГИП	Марченко	
Разраб.	Горшкова	

1.420.1-32. 2-4-9

КАРКАС ПРОСТРАНСТВЕННЫЙ КП-15, КП-16

Стадия	Лист	Листов
Р		1

ЦНИИПРОМЗДАНИЙ

Инв.№подл. | Подпись и дата | Взам.инв.№

Ц00072-02 12

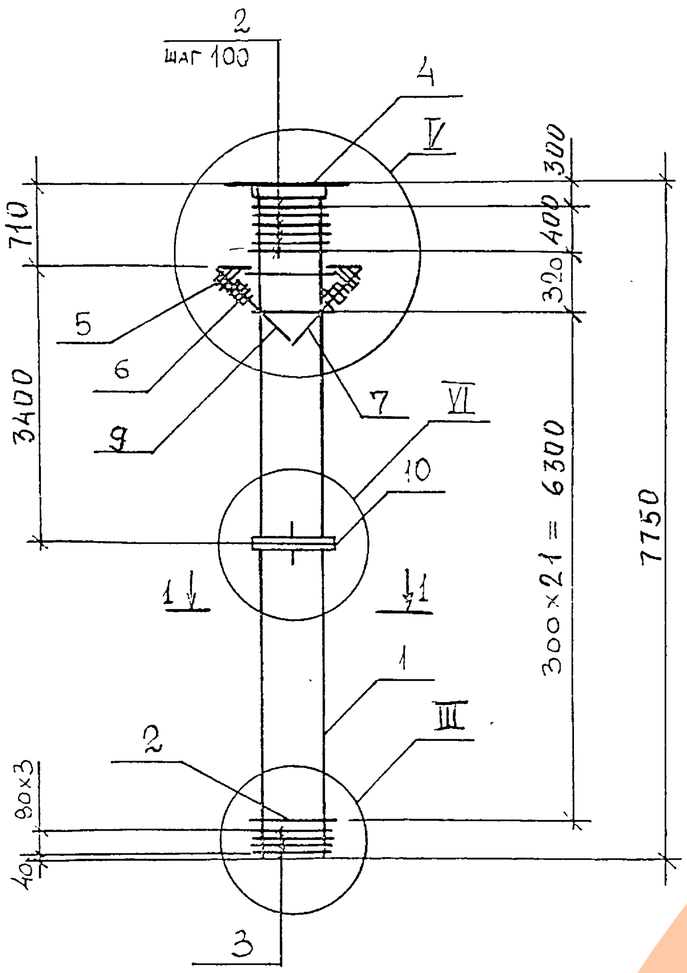

1-1

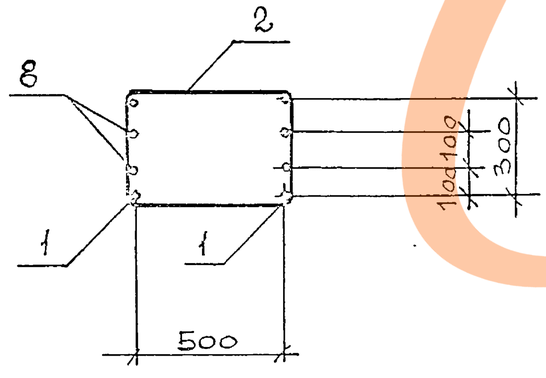

Марка	Поз.	Наименование	Кол.	Обозначение докуме-та	Масса каркаса, кг
КП-17	1	⌀36 AIII, ℓ=7700; 61,52 кг	4	без черт.	611,31
	2	Стержень гнутый	27	1.420.1-32.2-4-11	
	3	Сетка С 1	4	-12	
	4	Закладное изделие МН 5	1	-16	
	5	Сетка С 2	2	-13	
	6	С 3	2	-14	
	7	Закладное изделие МН 3	1	-18	
	8	⌀28 AIII, ℓ=7700; 37,19 кг	4		
	9	Закладное изделие МН 4	1	-19	
	10	МН 6	1	-20	
КП-18	1	⌀36 A-III, ℓ=7700; 61,52 кг	4	без черт.	708,63
	2	Стержень гнутый	27	1.420.1-32.2-4-11	
	3	Сетка С 1	4	-12	
	4	Закладное изделие МН 5	1	-16	
	5	Сетка С 2	2	-13	
	6	С 3	2	-14	
	7	Закладное изделие МН 3	1	-18	
	8	⌀36 A-III, ℓ=7700; 61,52 кг	4	без черт.	
	9	Закладное изделие МН 4	1	-19	
	10	МН 6	1	-20	

1. Узлы см. 1.420.1-32.2-4-У
2. Технические требования см. 1.420.1-32.2-4-ТТ
3. Арматура классов А-III, А-I по ГОСТ 5781-82

Нач.отд.	Кодыш	
Н.контр.	Марченко	
ГИП	Марченко	
Разраб.	Горщкова	

1.420.1-32. 2-4 - 10

КАРКАС ПРОСТРАНСТВЕННЫЙ КП-17, КП-18

Стадия	Лист	Листов
Р		1

ЦНИИПРОМЗДАНИЙ

Инв.№подл. | Подпись и дата | Взам.инв.№

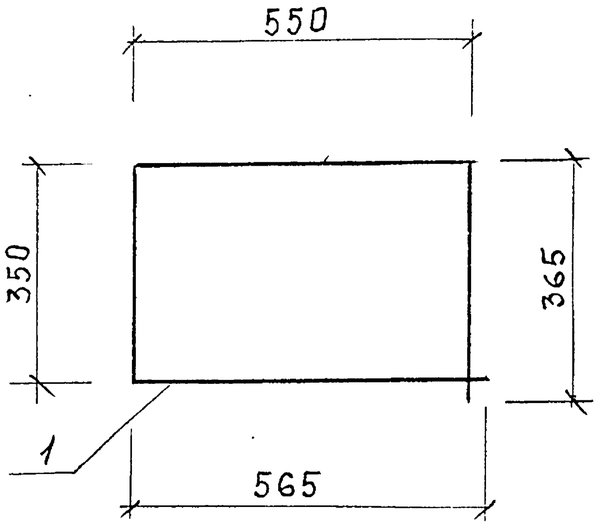

Поз.	Наименование	Кол.	Масса ед., кг	Масса изделия, кг
1	⌀10 AI, ℓ = 1830	1	1,13	1,13

Арматура класса А-I по ГОСТ 5781-82

				1.420.1-32. 2-4 — 11			
Нач.отд.	Кодыш			Стержень гнутый	Стадия	Лист	Листов
Н.контр.	Горшкова				Р		1
ГИП	Марченко				ЦНИИПРОМЗДАНИЙ		
Провер.	Горшкова						
Разраб.	Котова						

Инв.№подл. | Подпись и дата | Взам.инв.№

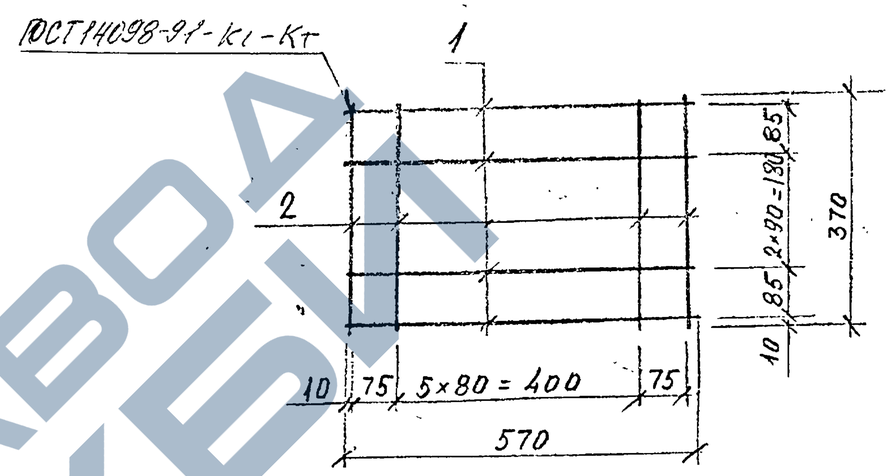

Поз.	Наименование	Кол.	Масса ед., кг	Масса изделия, кг
1	⌀10 AI, ℓ = 570	5	0,35	3,59
2	⌀10 AI, ℓ = 370	8	0,23	

Арматура класса А-I по ГОСТ 5781-82.

				1.420.1-32. 2-4 — 12			
Нач.отд.	Кодыш			Сетка С-1	Стадия	Лист	Листов
Н.контр.	Горшкова				Р		1
ГИП	Марченко				ЦНИИПРОМЗДАНИЙ		
Провер.	Горшкова						
Разраб.	Котова						

Инв.№подл. | Подпись и дата | Взам.инв.№

РАЗВЕРТКА

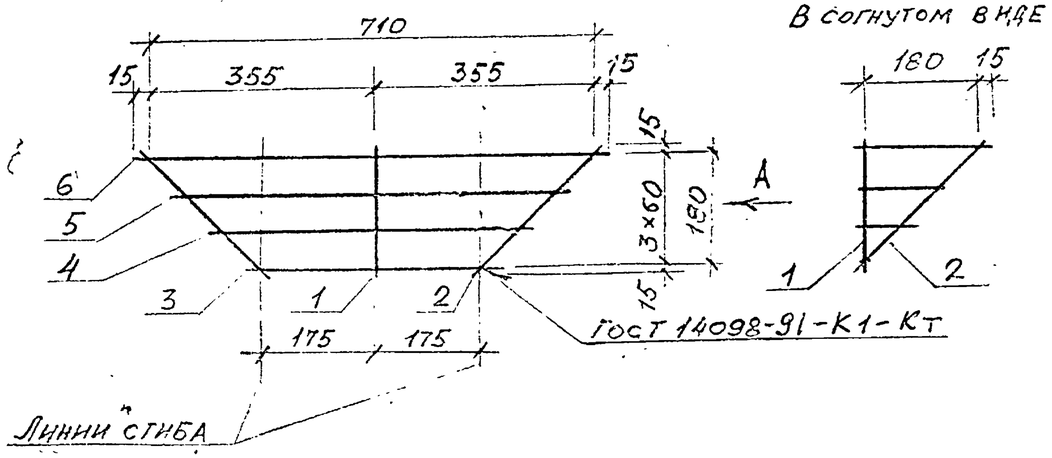

А
В согнутом виде

Поз.	Наименование	Кол.	Масса ед., кг	Масса изделия, кг
1	⌀5 Вр I, ℓ=210	1	0,03	0,46
2	⌀5 Вр I, ℓ=290	2	0,04	
3	⌀5 Вр I, ℓ=380	1	0,06	
4	⌀5 Вр I, ℓ=510	1	0,08	
5	⌀5 Вр I, ℓ=630	1	0,10	
6	⌀5 Вр I, ℓ=740	1	0,11	

Арматура класса Вр-I по ГОСТ 6727-80

Нач.отд.	Кодыш		
Н.контр.	Горшкова		
ГИП	Марченко		
Провер.	Горшкова		
Разраб.	Котова		

1.420.1-32.2-4 – 13

Сетка С-2

Стадия	Лист	Листов
Р		1

ЦНИИПРОМЗДАНИЙ

Инв.№ подл. | Подпись и дата | Взам.инв.№

РАЗВЕРТКА

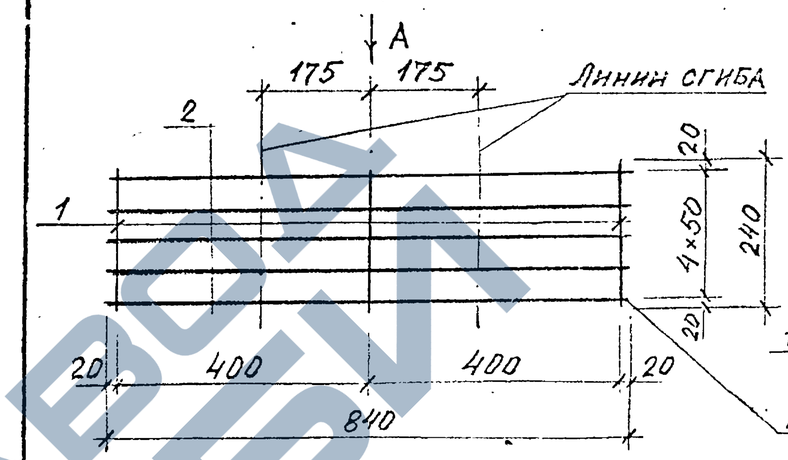

А
В согнутом виде

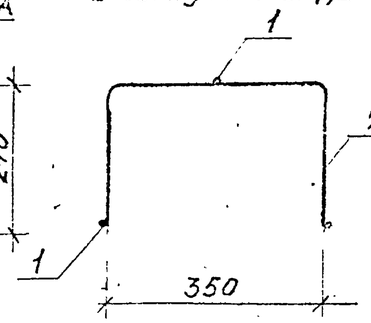

Поз.	Наименование	Кол.	Масса ед., кг	Масса изделия, кг
1	⌀5 Вр I, ℓ=240	3	0,04	1,23
2	⌀5 Вр I, ℓ=840	5	0,13	

Арматура класса Вр-I по ГОСТ 6727-80

Нач.отд.	Кодыш		
Н.контр.	Горшкова		
ГИП	Марченко		
Провер.	Горшкова		
Разраб.	Котова		

1.420.1-32.2-4 – 14

Сетка С-3

Стадия	Лист	Листов
Р		1

ЦНИИПРОМЗДАНИЙ

Инв.№ подл. | Подпись и дата | Взам.инв.№

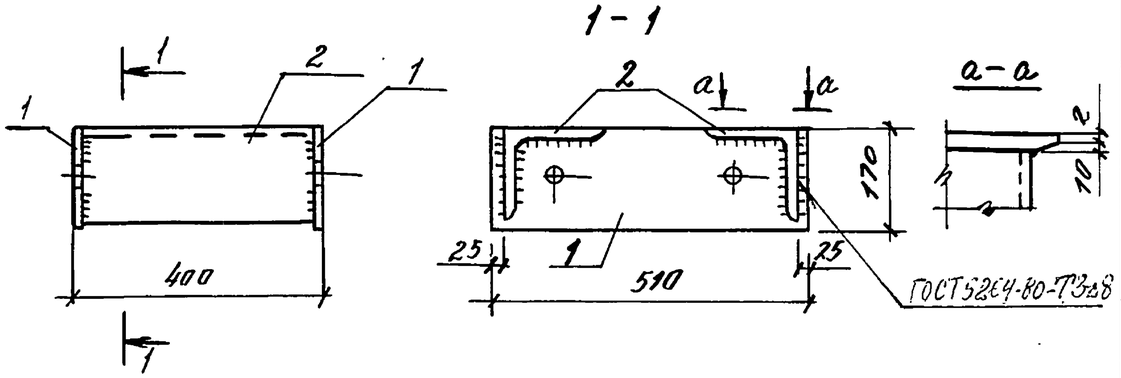

поз. 1

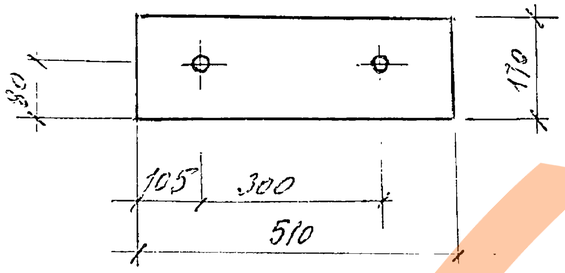

поз.	Наименование	Кол.	Масса ед., кг	Масса изделия, кг
1	- 12×170, L=510	2	8,17	41,90
2	L 160×14, L=376	2	12,78	

Уголок ГОСТ 8510-86
Сталь марки Ст3кп2 по ГОСТ 535-88

				1.420.1-32.2-4 -15	
Нач.отд.	Кодыш			Изделие закладное МН-1	Стадия: Р; Лист: ; Листов: 1
Н.контр.	Горшкова				ЦНИИПРОМЗДАНИЙ
ГИП	Марченко				
Провер.	Горшкова				
Разраб.	Котова				

Подпись и дата | Взам.инв.№ | Инв.№ подл.

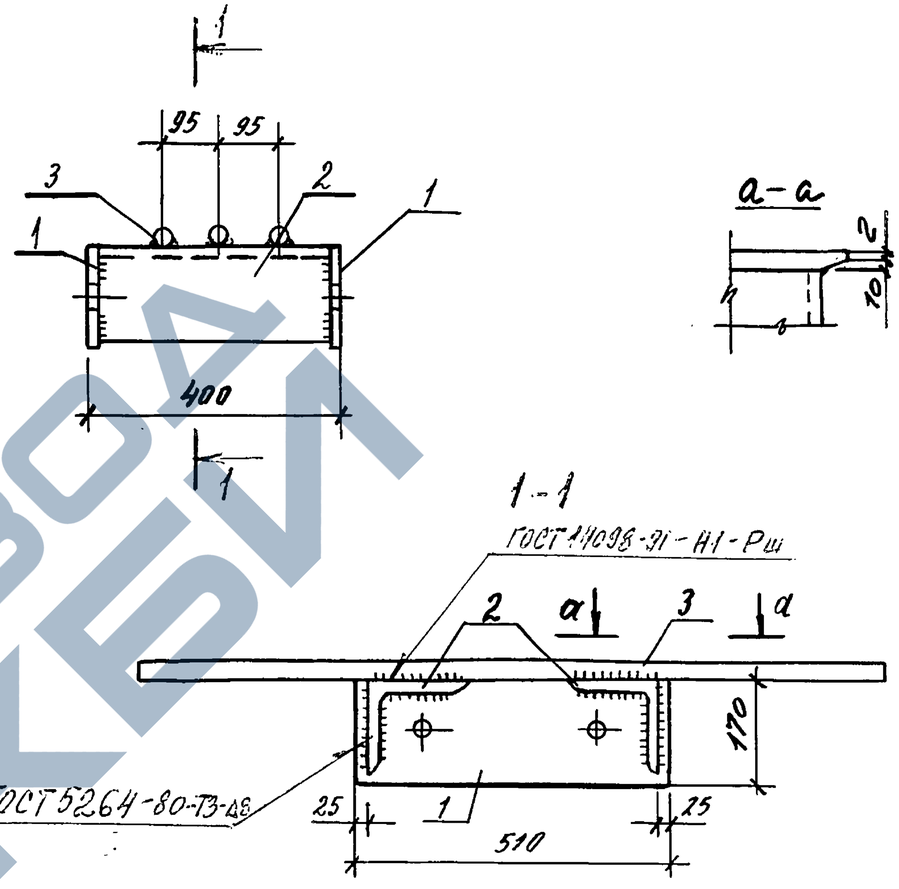

поз.	Наименование	Кол.	Масса ед., кг	Масса изделия, кг
1	- 12×170, L=510	2	8,17	78,02
2	L 160×14, L=376	2	12,78	
3	ф 40 AIII, L=1220	3	12,04	

поз 1 - см. 1.420.1-32.2-4-15.
Арматура класса А-III по ГОСТ 5781-82. Уголок ГОСТ 8510-86.
Сталь марки Ст3кп2 по ГОСТ 535-88

				1.420.1-32.2-4 -16	
Нач.отд.	Кодыш			Изделие закладное МН-5	Стадия: Р; Лист: ; Листов: 1
Н.контр.	Горшкова				ЦНИИПРОМЗДАНИЙ
ГИП	Марченко				
Провер.	Горшкова				
Разраб.	Котова				

Подпись и дата | Взам.инв.№ | Инв.№ подл.

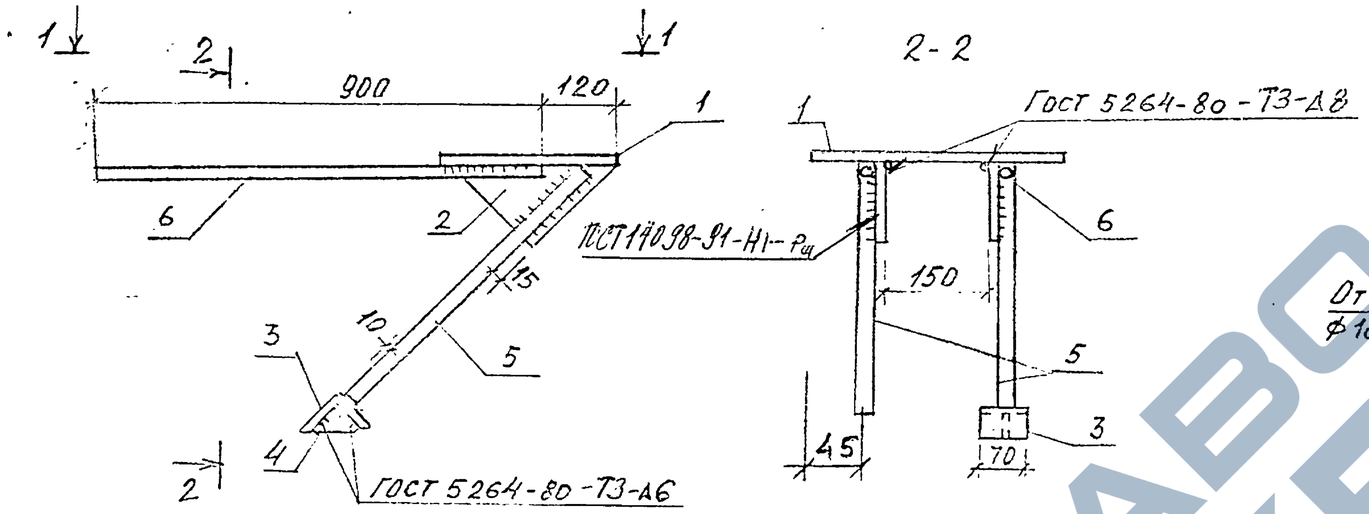

2-2

Поз. 1

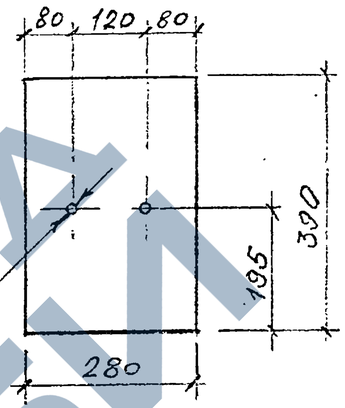

1-1

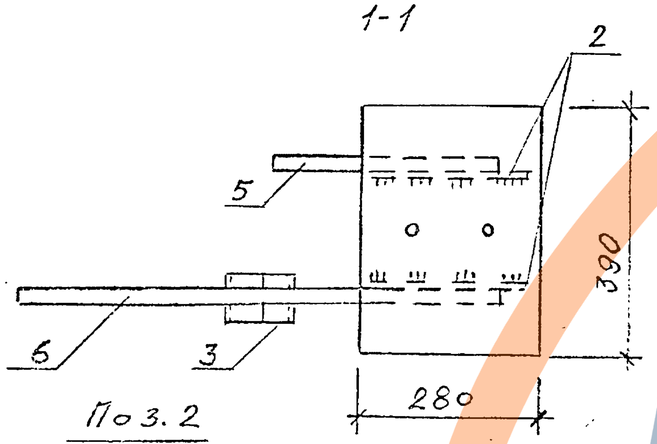

Поз. 2

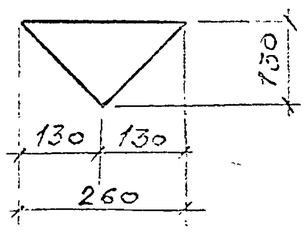

Поз. 4

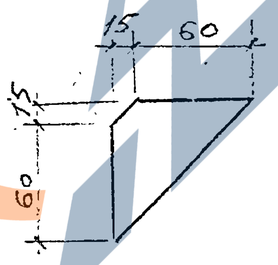

Поз.	Наименование	Кол.	Масса ед., кг	Масса изделия, кг
1	-12×280, ℓ=390	1	10,4	32,3
2	-12×130, ℓ=260	2	1,60	
3	L75×6, ℓ=70	1	0,5	
4	-10×75, ℓ=75	1	0,2	
5	⌀36 AIII, ℓ=670	2	5,4	
6	⌀36 AIII, ℓ=900	1	7,2	

1. Арматура класса А-III по ГОСТ 5781-82
2. Уголок ГОСТ 8510-86. Сталь марки Ст3 кп2 по ГОСТ 535-88.

Нач. отд.	Кольш	
Н. контр.	Горшкова	
ГИП	Марченко	
Провер.	Горшкова	
Разраб.	Котова	

1.420.1-32.2-4-17

Изделие закладное МН-2

Стадия	Лист	Листов
Р		1

ЦНИИПРОМЗДАНИЙ

Ц00072-02 17

Инв. № подл. | Подпись и дата | Взам. инв. №

ЗАВОД ЖБИ

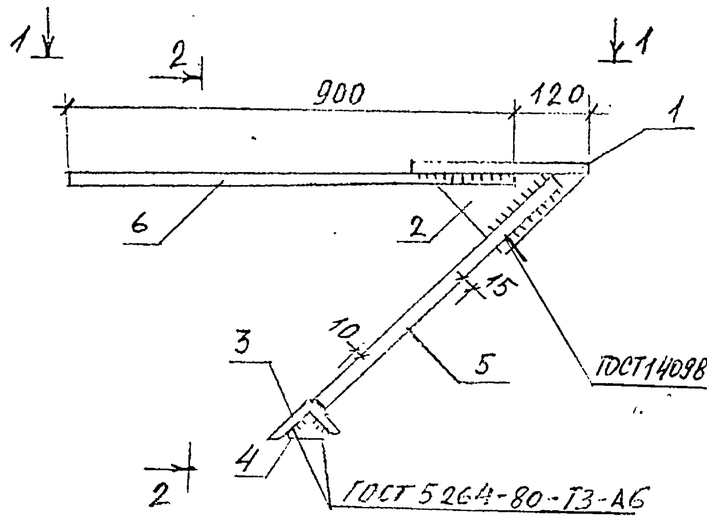

2-2

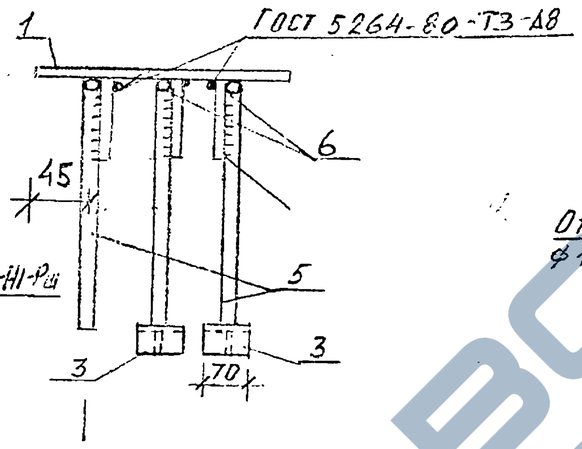

Поз.1

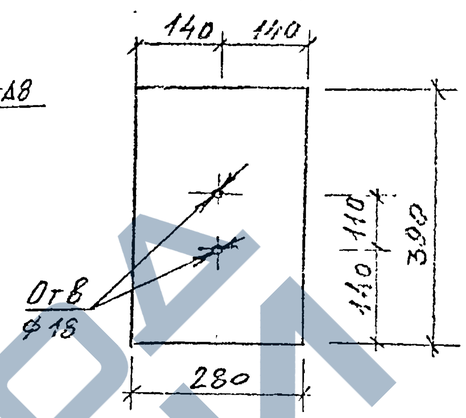

1-1

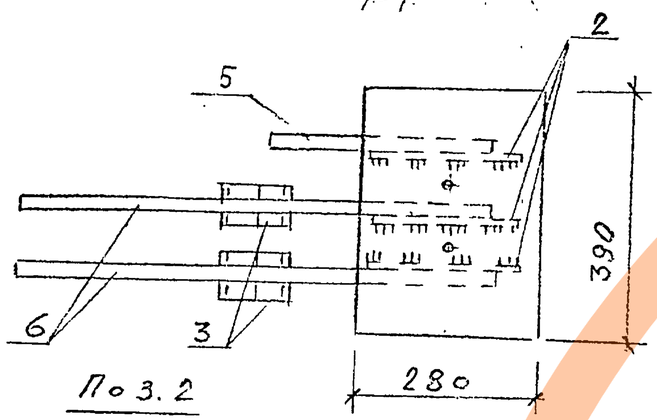

Поз.2

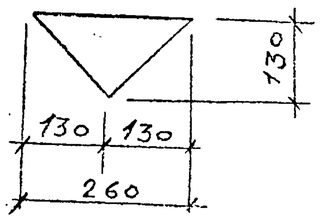

Поз.4

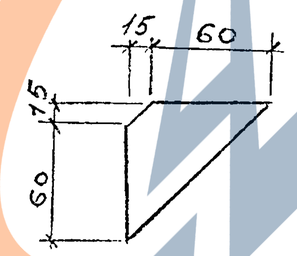

Поз.	Наименование	Кол.	Масса ед., кг	Масса изделия, кг
1	- 12×280, ℓ=390	1	10,40	47,20
2	- 12×130, ℓ=260	3	1,60	
3	L75×6, ℓ=70	2	0,50	
4	-10×75, ℓ=75	2	0,20	
5	⌀36 A III, ℓ=670	3	5,40	
6	⌀36 A III, ℓ=900	2	7,20	

1. Арматура класса А-III по ГОСТ 5781-82
2. Уголок ГОСТ 8510-86. Сталь марки Ст 3 кп 2 по ГОСТ 535-88

Нач. отд.	Кодыш	
Н. контр.	Горшкова	
ГИП	Марченко	
Провер.	Горшкова	
Разраб.	Котова	

1.420.1-32.2-4 – 18

Изделие закладное МН-3

Стадия	Лист	Листов
Р		1

ЦНИИПРОМЗДАНИЙ

Инв.№ подл. | Подпись и дата | Взам. инв.№

Ц00072-02 18

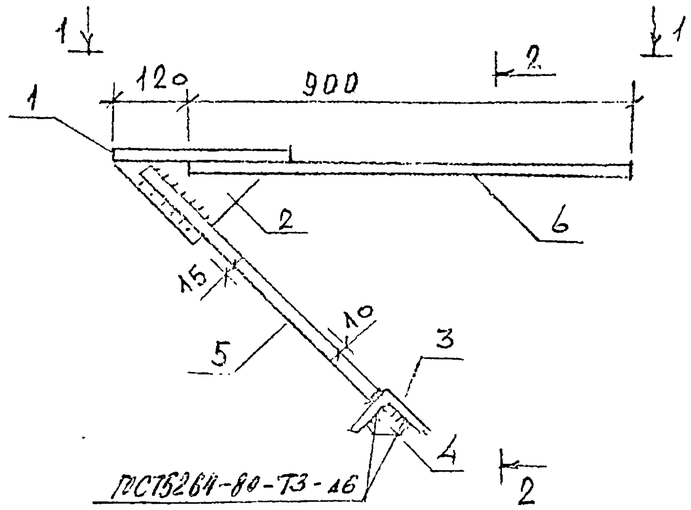

2 - 2

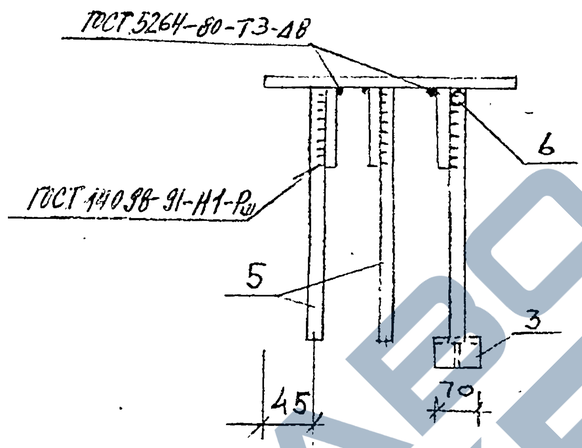

Поз. 1

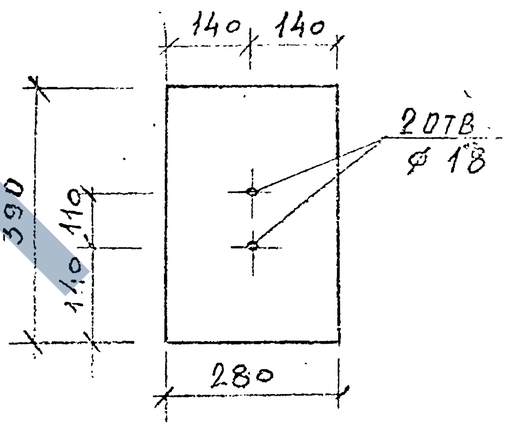

1 - 1

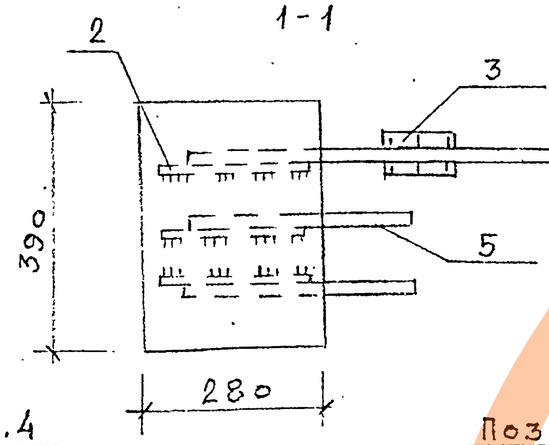

Поз. 4

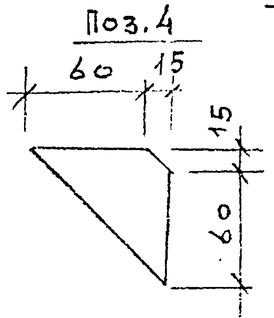

Поз. 2

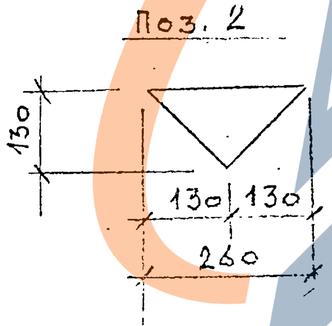

Поз.	Наименование	Кол.	Масса ед., кг	Масса изделия, кг
1	-12×280, ℓ=390	1	10,40	39,30
2	-12×130, ℓ=260	3	1,60	
3	L75×6, ℓ=70	1	0,50	
4	-10×75, ℓ=75	1	0,20	
5	Ø36 А III, ℓ=670	3	5,40	
6	Ø36 А III, ℓ=900	1	7,20	

1. Арматура класса А-III по ГОСТ 5781-82
2. Уголок ГОСТ 8510-86. Сталь марки Ст3кп2 по ГОСТ 535-88

Нач.отд.	Кодыш		
Н.контр.	Горшкова		
ГИП	Марченко		
Провер.	Горшкова		
Разраб.	Котова		

1.420.1-32.2-4 – 19

Изделие закладное МН-4

Стадия	Лист	Листов
Р		1

ЦНИИПромзданий

Инв.№ подл. | Подпись и дата | Взам.инв.№

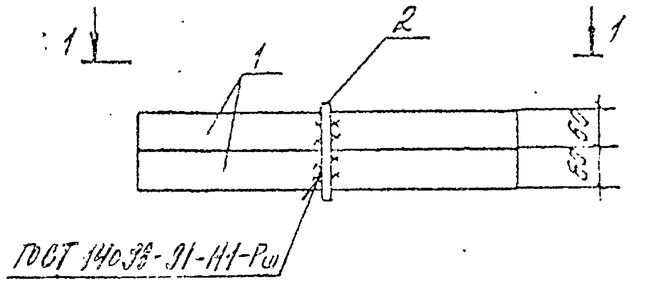

Поз.	Наименование	Кол.	Масса ед., кг	Масса изделия, кг
1	-6×60, ℓ=640	2	1,80	3,70
2	⌀10 AI, ℓ=150	1	0,10	

1. Арматура класса А-I по ГОСТ 5781-82.
2. Уголок ГОСТ 8510-86. Сталь марки Ст3кп2 по ГОСТ 535-88.

Инв. № подл. | Подпись и дата | Взам. инв. №

Нач. отд.	Ковыш		1.420.1-32. 2-4 – 20		
ГИП	Марченко		Изделие закладное МН-6	Стадия: Р	Лист:	Листов: 1
Провер.	Горшкова			ЦНИИПРОМЗДАНИЙ	
Разраб.	Котова				

Инв. № подл. | Подпись и дата | Взам. инв. №

Стадия	Лист	Листов
Р		1

Ц00072-02 20

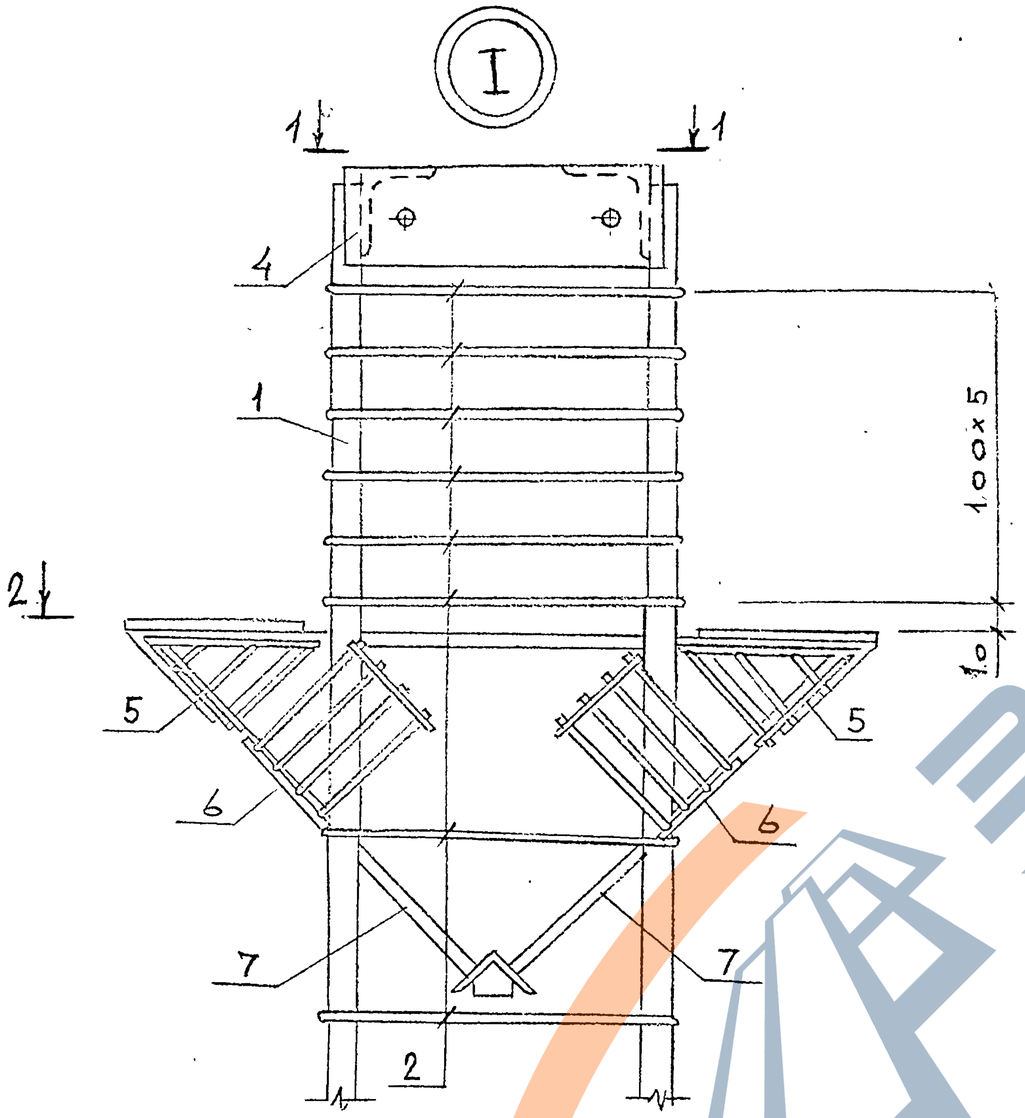

2 - 2

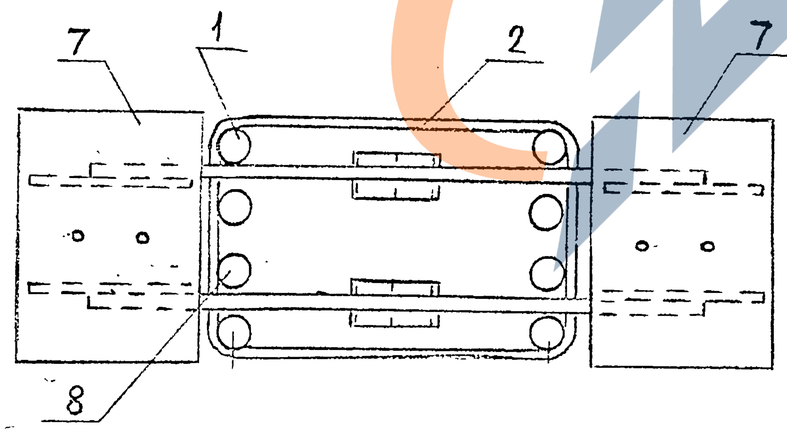

1 - 1

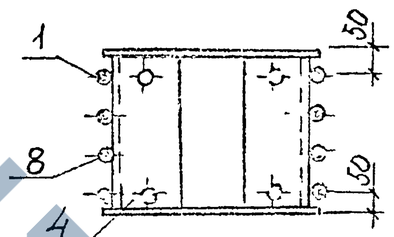

Нач.отд.	Кодыш		
Н.конт	Горшкова		
ГИП	Марченко		
Провер.	Горшкова		
Разраб	Котов А.С.		

1.420.1-32.2-4 - У

Узел I...VI

Стадия	Лист	Листов
Р	1	3

ЦНИИПРОМЗДАНИЙ

Инв.№ подл. | Подпись и дата | Взам. инв.№

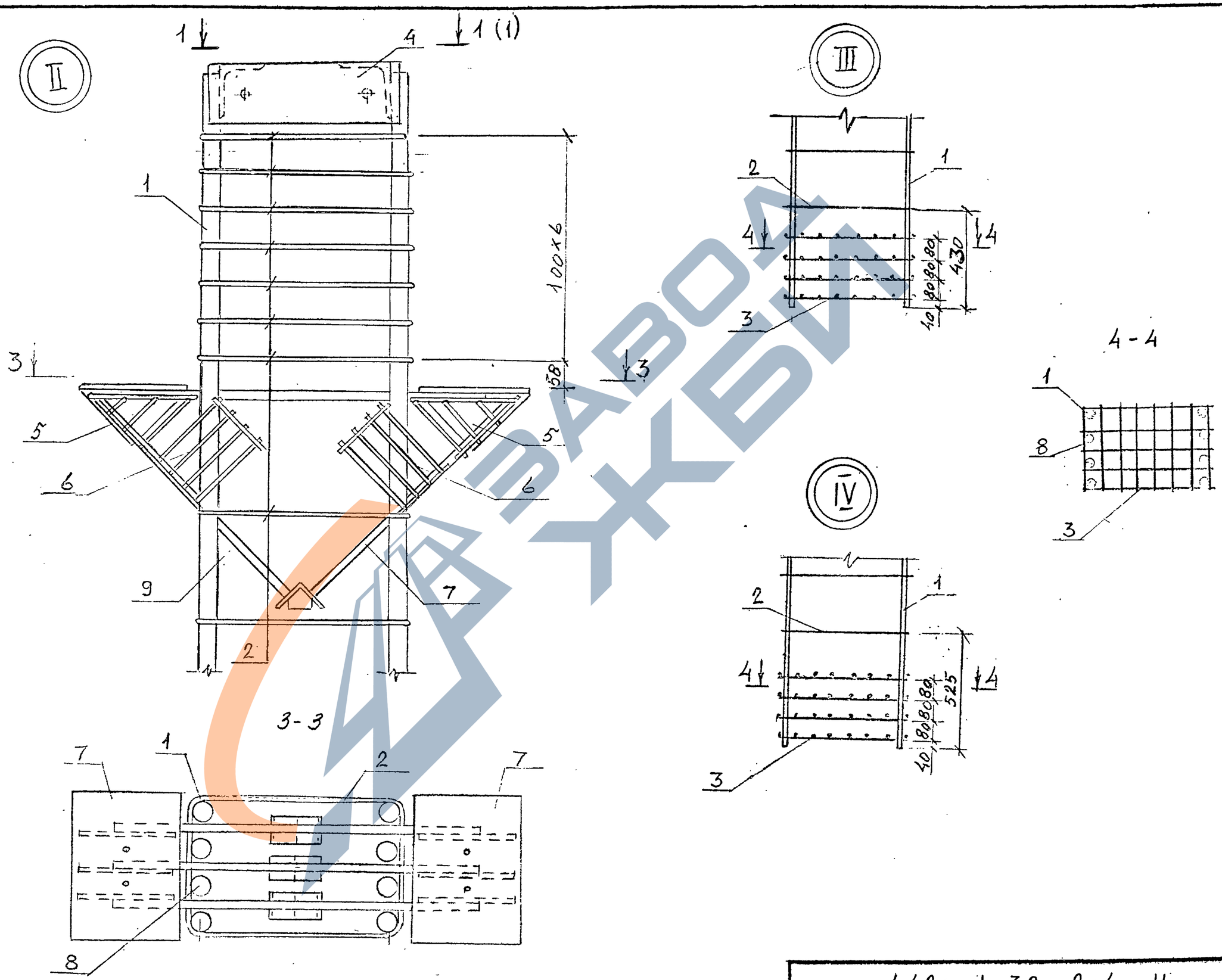

1.420. 1-32. 2-4 - У

2

Инв. № подл. | Подпись и дата | Взам. инв. №

Ц00072-02 22

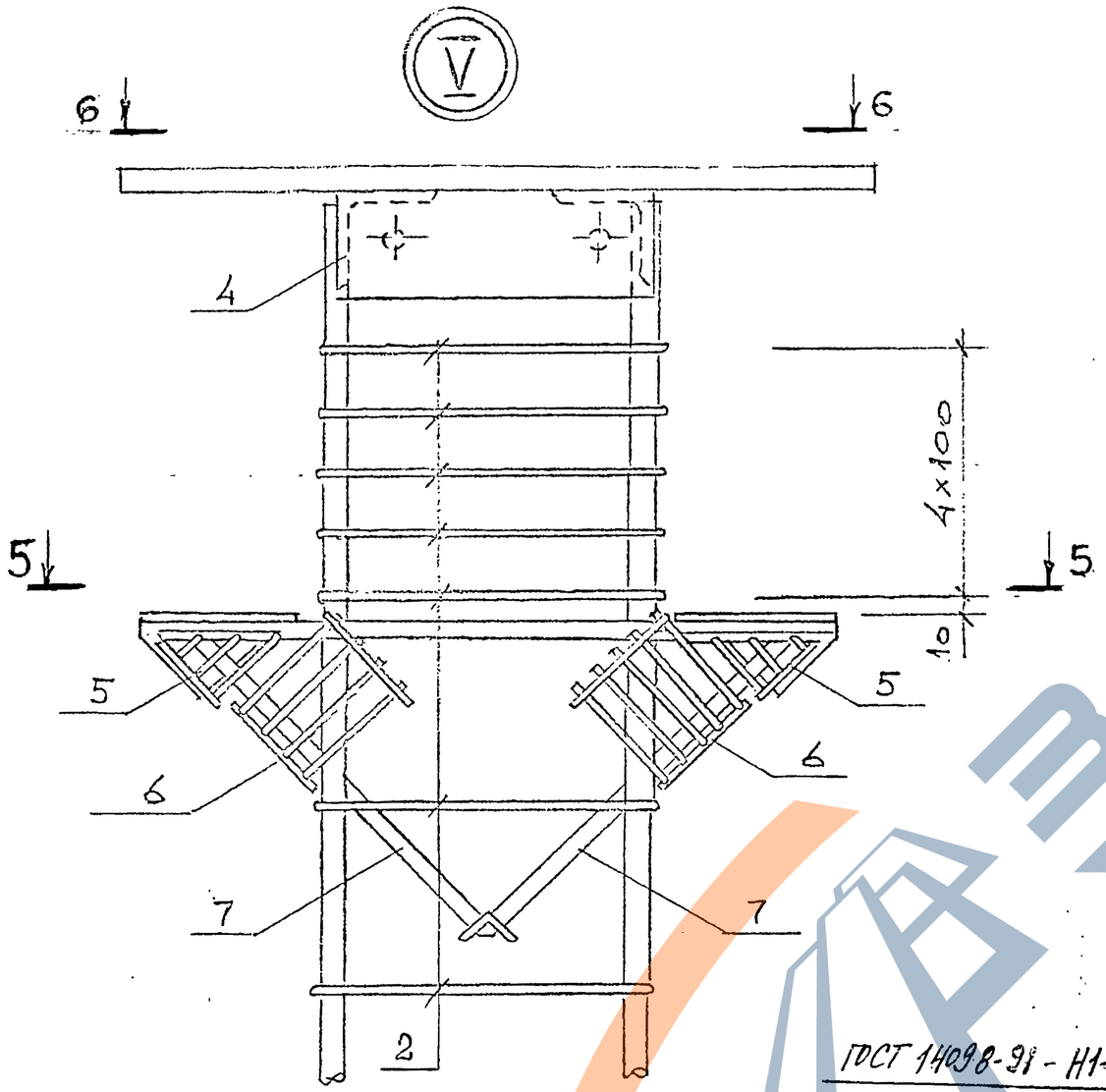

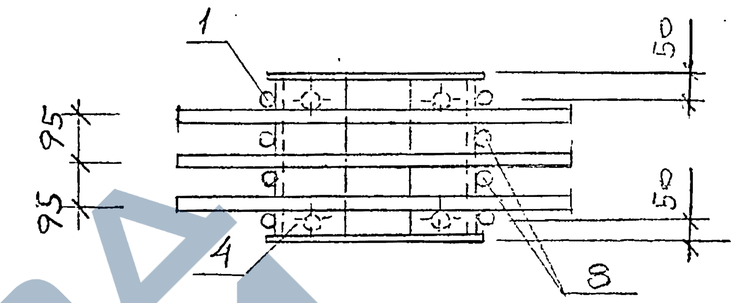

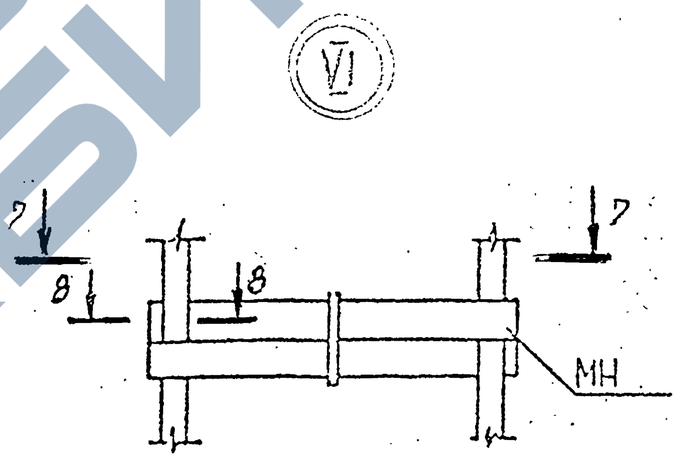

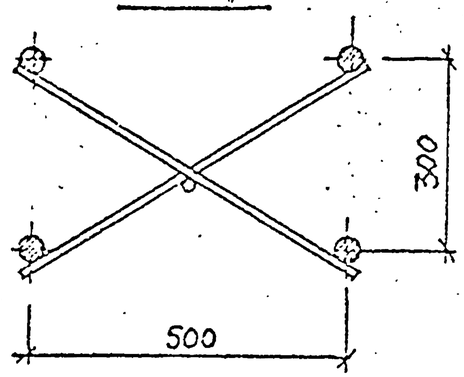

8-8

ГОСТ 14098-91 - Н1-Рш

Инв.№подл. | Подпись и дата | Взам.инв.№