https://zavodjbi.com/

ТИПОВЫЕ КОНСТРУКЦИИ,
ИЗДЕЛИЯ И УЗЛЫ ЗДАНИЙ И СООРУЖЕНИЙ

СЕРИЯ 1.089.1-1

ШАХТЫ ЛИФТОВ ИЗ ЖЕЛЕЗОБЕТОННЫХ УКРУПНЕННЫХ КОНСТРУКЦИЙ МЕЖВИДОВОГО ПРИМЕНЕНИЯ

ВЫПУСК 1-3

БЛОКИ ШАХТ ПАССАЖИРСКИХ И ГРУЗОВЫХ ЛИФТОВ ПО АЛЬБОМУ АТ-6 И ПЛИТЫ ПЕРЕКРЫТИЙ

25178-02
ЦЕНА 31-31

Отпускная цена
на момент реализации
указана
в счет-накладной

РАБОЧИЕ ЧЕРТЕЖИ

https://zavodjbi.com/

https://zavodjbi.com/

ТИПОВЫЕ КОНСТРУКЦИИ,
ИЗДЕЛИЯ И УЗЛЫ ЗДАНИЙ И СООРУЖЕНИЙ

СЕРИЯ 1.089.1-1

ШАХТЫ ЛИФТОВ ИЗ ЖЕЛЕЗОБЕТОННЫХ УКРУПНЕННЫХ КОНСТРУКЦИЙ МЕЖВИДОВОГО ПРИМЕНЕНИЯ

ВЫПУСК 1-3

БЛОКИ ШАХТ ПАССАЖИРСКИХ И ГРУЗОВЫХ ЛИФТОВ ПО АЛЬБОМУ АТ-6 И ПЛИТЫ ПЕРЕКРЫТИЙ

РАБОЧИЕ ЧЕРТЕЖИ

РАЗРАБОТАНЫ ГИПРОНИИЗДРАВ
Минздрава СССР

Гл. инженер института Ф.Д. Ким
Гл. инженер проекта Ю.С. Некритин

© АПП ЦИТП, 1991

Утверждены ГЛАВПРОЕКТОМ
Госстроя СССР, техническое задание от 15.04.91
Введены в действие с 01.01.92
ГИПРОНИИЗДРАВ Минздрава СССР
приказ от 06.06.91 №30 срок действия 1997

https://zavodjbi.com/

https://zavodjbi.com/

Обозначение документа	Наименование	Стр.
1.089.1-1.1-3-ТТ	Технические требования	4
1.089.1-1.1-3-01	Блок шахты лифта БШЛ50-30-1	5
1.089.1-1.1-3-02	Блок шахты лифта БШЛ50-33-1	6
1.089.1-1.1-3-03	Блок шахты лифта БШЛ50-36-1	7
1.089.1-1.1-3-04	Блок шахты лифта БШЛ50-42-1	8
1.089.1-1.1-3-05	Блок шахты лифта БШЛ50Г-30п-1	9
1.089.1-1.1-3-06	Блок шахты лифта БШЛ50Г-33п-1	10
1.089.1-1.1-3-07	Блок шахты лифта БШЛ50Г-36п-1	11
1.089.1-1.1-3-08	Блок шахты лифта БШЛ50Г-42п-1	12
1.089.1-1.1-3-09	Блок шахты лифта БШЛ100-30-1	13
1.089.1-1.1-3-10	Блок шахты лифта БШЛ100-33-1	14
1.089.1-1.1-3-11	Блок шахты лифта БШЛ100-36-1	15
1.089.1-1.1-3-12	Блок шахты лифта БШЛ100-42-1	16
1.089.1-1.1-3-13	Блок шахты лифта БШЛ50Б-33-1	17
1.089.1-1.1-3-14	Блок шахты лифта БШЛ50Б-36-1; БШЛ50Б-42-1	18
1.089.1-1.1-3-15	Блок шахты лифта БШЛ50Гр-30-1	19
1.089.1-1.1-3-16	Блок шахты лифта БШЛ50Гр-33-1	20
1.089.1-1.1-3-17	Блок шахты лифта БШЛ50Гр-36-1; БШЛ50Гр-42-1	21
1.089.1-1.1-3-18	Блок шахты лифта БШЛ50Гр.Б-30-1	22
1.089.1-1.1-3-19	Блок шахты лифта БШЛ50Гр.Б-33-1	23
1.089.1-1.1-3-20	Блок шахты лифта БШЛ50Гр.Б-36-1; БШЛ50Гр.Б-42-1	24
1.089.1-1.1-3-21	Блок шахты лифта БШЛ100Гр-33-1	25
1.089.1-1.1-3-22	Блок шахты лифта БШЛ100Гр-36-1	26
1.089.1-1.1-3-23	Блок шахты лифта БШЛ100Гр-42-1	27
1.089.1-1.1-3-24	Блок шахты лифта БШЛ50-30-2	28
1.089.1-1.1-3-25	Блок шахты лифта БШЛ50-33-2	29
1.089.1-1.1-3-26	Блок шахты лифта БШЛ50-36-2	30
1.089.1-1.1-3-27	Блок шахты лифта БШЛ50-42-2	31
1.089.1-1.1-3-28	Блок шахты лифта БШЛ50Г-30п-2	32
1.089.1-1.1-3-29	Блок шахты лифта БШЛ50Г-33п-2	33
1.089.1-1.1-3-30	Блок шахты лифта БШЛ50Г-36п-2	34
1.089.1-1.1-3-31	Блок шахты лифта БШЛ50Г-42п-2	35
1.089.1-1.1-3-32	Блок шахты лифта БШЛ100-30-2	36
1.089.1-1.1-3-33	Блок шахты лифта БШЛ100-33-2	37
1.089.1-1.1-3-34	Блок шахты лифта БШЛ100-36-2	38
1.089.1-1.1-3-35	Блок шахты лифта БШЛ100-42-2	39
1.089.1-1.1-3-36	Блок шахты лифта БШЛ50Б-33-2	40
1.089.1-1.1-3-37	Блок шахты лифта БШЛ50Б-36-2; БШЛ50Б-42-2	41
1.089.1-1.1-3-38	Блок шахты лифта БШЛ50Гр-30-2	42
1.089.1-1.1-3-39	Блок шахты лифта БШЛ50Гр-33-2	43
1.089.1-1.1-3-40	Блок шахты лифта БШЛ50Гр-36-2; БШЛ50Гр-42-2	44
1.089.1-1.1-3-41	Блок шахты лифта БШЛ50Гр.Б-30-2	45
1.089.1-1.1-3-42	Блок шахты лифта БШЛ50Гр.Б-33-2	46
1.089.1-1.1-3-43	Блок шахты лифта БШЛ50Гр.Б-36-2; БШЛ50Гр.Б-42-2	47
1.089.1-1.1-3-44	Блок шахты лифта БШЛ100Гр-33-2	48
1.089.1-1.1-3-45	Блок шахты лифта БШЛ100Гр-36-2	49
1.089.1-1.1-3-46	Блок шахты лифта БШЛ100Гр-42-2	50

Инв.№ подл. | Подпись и дата | Взам.инв.№

Нач.отд.	Гришин	
Н.контр.	Некритин	
ГИП	Некритин	
Рук.гр.	Домахина	
Вед.инж.	Александрова	

1.089.1-1.1-3

Содержание

Стадия	Лист	Листов
Р	1	4

ГИПРОНИИЗДРАВ

Инв.№ подл. | Подпись и дата | Взам.инв.№

1.089.1-1.1-3 Лист 2

https://zavodjbi.com/

https://zavodjbi.com/

Обозначение документа	Наименование	Стр.
1.089.1-1.1-3-47	Блок шахты лифта БШЛ50Б-33-3	51
1.089.1-1.1-3-48	Блок шахты лифта БШЛ50Б-36-3; БШЛ50Б-42-3	52
1.089.1-1.1-3-49	Блок шахты лифта БШЛ50Б-33-4	53
1.089.1-1.1-3-50	Блок шахты лифта БШЛ50Б-36-4; БШЛ50Б-42-4	54
1.089.1-1.1-3-51	Блок шахты лифта БШЛ50Гр-30-3	55
1.089.1-1.1-3-52	Блок шахты лифта БШЛ50Гр-33-3	56
1.089.1-1.1-3-53	Блок шахты лифта БШЛ50Гр-36-3; БШЛ50Гр-42-3	57
1.089.1-1.1-3-54	Блок шахты лифта БШЛ50Гр-30-4	58
1.089.1-1.1-3-55	Блок шахты лифта БШЛ50Гр-33-4	59
1.089.1-1.1-3-56	Блок шахты лифта БШЛ50Гр-36-4; БШЛ50Гр-42-4	60
1.089.1-1.1-3-57	Блок шахты лифта БШЛ50Гр.б-30-3	61
1.089.1-1.1-3-58	Блок шахты лифта БШЛ50Гр.б-33-3	62
1.089.1-1.1-3-59	Блок шахты лифта БШЛ50Гр.б-36-3; БШЛ50Гр.б-42-3	63
1.089.1-1.1-3-60	Блок шахты лифта БШЛ50Гр.б-30-4	64
1.089.1-1.1-3-61	Блок шахты лифта БШЛ50Гр.б-33-4	65
1.089.1-1.1-3-62	Блок шахты лифта БШЛ50Гр.б-36-4; БШЛ50Гр.б-42-4	66
1.089.1-1.1-3-63	Блок шахты лифта БШЛ100Гр-33-3	67
1.089.1-1.1-3-64	Блок шахты лифта БШЛ100Гр-36-3	68
1.089.1-1.1-3-65	Блок шахты лифта БШЛ100Гр-42-3	69
1.089.1-1.1-3-66	Блок шахты лифта БШЛ100Гр-33-4	70
1.089.1-1.1-3-67	Блок шахты лифта БШЛ100Гр-36-4	71
1.089.1-1.1-3-68	Блок шахты лифта БШЛ100Гр-42-4	72
1.089.1-1.1-3-69	Блок шахты лифта БШЛ50-30-3	73
1.089.1-1.1-3-70	Блок шахты лифта БШЛ50-30-4	74
1.089.1-1.1-3-71	Блок шахты лифта БШЛ50Г-30п-3	75
1.089.1-1.1-3-72	Блок шахты лифта БШЛ50Г-30п-4	76

Инв.№ подл. | Подпись и дата | Взам.инв.№

Обозначение документа	Наименование	Стр.
1.089.1-1.1-3-73	Блок шахты лифта БШЛ100-30-3	77
1.089.1-1.1-3-74	Блок шахты лифта БШЛ100-30-4	78
1.089.1-1.1-3-75	Блок шахты лифта БШЛ50Гр-30-5	79
1.089.1-1.1-3-76	Блок шахты лифта БШЛ50Гр-30-6	80
1.089.1-1.1-3-77	Блок шахты лифта БШЛ50Гр.б-30-5	81
1.089.1-1.1-3-78	Блок шахты лифта БШЛ50Гр.б-30-6	82
1.089.1-1.1-3-79	Блок шахты лифта БШЛ100Гр-30-1	83
1.089.1-1.1-3-80	Блок шахты лифта БШЛ100Гр-30-2	84
1.089.1-1.1-3-81	Блок шахты лифта БШЛ100Гр-30-3	85
1.089.1-1.1-3-82	Блок шахты лифта БШЛ100Гр-30-4	86
1.089.1-1.1-3-83	Блок шахты лифта БШЛ50-12-1	87
1.089.1-1.1-3-84	Блок шахты лифта БШЛ50-12-2	87
1.089.1-1.1-3-85	Блок шахты лифта БШЛ50Г-12п-1	88
1.089.1-1.1-3-86	Блок шахты лифта БШЛ50Г-12п-2	88
1.089.1-1.1-3-87	Блок шахты лифта БШЛ100-12-1	89
1.089.1-1.1-3-88	Блок шахты лифта БШЛ100-12-2	89
1.089.1-1.1-3-89	Блок шахты лифта БШЛ100-12-3	90
1.089.1-1.1-3-90	Блок шахты лифта БШЛ50Гр-12-1	90
1.089.1-1.1-3-91	Блок шахты лифта БШЛ50Гр.б-12-1	91
1.089.1-1.1-3-92	Блок шахты лифта БШЛ100Гр-12-1	91
1.089.1-1.1-3-93	Блок шахты лифта БШЛ100Гр-12-2	92
1.089.1-1.1-3-94	Блок шахты лифта БШЛ100Гр-12-3	92
1.089.1-1.1-3-95	Плита перекрытия ПЛ100-24.25.2	93
1.089.1-1.1-3-96	Плита перекрытия ПЛ50б-22.30.2	94
1.089.1-1.1-3-А	Узел I...XVII	95
1.089.1-1.1-3-РС	Ведомость расхода стали	97

Инв.№ подл. | Подпись и дата | Взам.инв.№

https://zavodjbi.com/

1. Указания по изготовлению

1.1. Общие положения по изготовлению изделий приведены в серии 1.089.1-1 выпуск 1-1 (раздел 1 док. 1.089.1-1.1-ТТ).

1.2. Узлы IVн; Vн; VIн; VIIIн; XIн зеркальны узлам IV; V; VI; VIII; XI, поэтому в док. 1.089.1-1.1-3-Д приведено только одно исполнение этих узлов.

1.3. Для устройства дверного проема, а также различных отверстий предусмотрен технологический уклон в 10мм. (узлы I; VII; X; XI чертеж 1.089.1-1.1-3-Д).

1.4. Отверстие Ф 90 по узлу 1 (док. 1.089.1-1.1-3-Д) выполнять на боковой (горизонтальной при изготовлении) стенке только в тех блоках шахт лифтов, которые имеют в обозначении марки на конце индекс "А": например, БШ150Г-33п-1А. На необходимость изготовления такого блока указывается при разработке конкретного проекта.

1.5. Ввиду ассиметрии арматурного блока плит перекрытия необходимо обратить внимание на правильное расположение его в плане при установке в опалубку: ориентация опалубки плиты в плане на сборочном чертеже должна совпадать с ориентацией сборочного чертежа арматурного блока (чертежи 1.089.1-1.1-3-95,-96 и 1.089.1-1.2-2-51,-52).

2. Технические требования

3. Правила приемки

Технические требования и правила приемки приведены в серии 1.089.1-1 выпуск 1-1 (разделы 2 и 3).

4. Методы контроля и испытаний

4.1. Общие указания по методам контроля и испытаний приведены в серии 1.089.1-1 выпуск 1-1 (раздел 4 док. 1.089.1-1.1-1-ТТ).

4.2. Плиты перекрытия над шахтой.

Контрольная нагрузка для испытания плит перекрытия приведена в таблице, схема испытаний на рис.

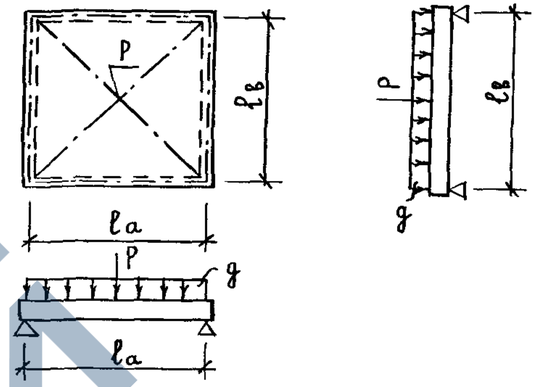

P (тс) — сосредоточенная нагрузка в центре плиты

$g\left(\frac{тс}{м^2}\right)$ — равномерно распределенная нагрузка

Возможный характер разрушений в зависимости от величины коэффициентов С=1,4 и С=1,6 приведен в приложении 3 ГОСТ 8829-85.

Марка плиты	Пролет (м)		Контрольные нагрузки			
	$l_а$	$l_в$	$g\left(\frac{тс}{м^2}\right)$		P (тс)	
			С=1,4	С=1,6	С=1,4	С=1,6
ПЛ100-24.25.2	2,40	2,30	1,52	1,82	21,7	24,8
ПЛ50Б-22.30.2	2,10	2,85	1,18	1,42	16,8	19,2

5. Маркировка, хранение и транспортирование

Общие указания по маркировке, хранению и транспортированию приведены в серии 1.089.1-1 выпуск 1-1 (раздел 5 док. 1.089.1-1.1-1-ТТ).

Нач.отд.	Гришин		
Н.контр.	Некритин		
ГИП	Некритин		
Рук.гр.	Домахина		
Вед.инж.	Александрова		

1.089.1-1.1-3-ТТ

Технические требования

Стадия	Лист	Листов
Р		1

ГИПРОНИИЗДРАВ

Инв.№ подл. | Подпись и дата | Взам.инв.№

25178-02 5

ЗАВОДА ЖБИ
https://zavodjbi.com/

https://zavodjbi.com/

ПОЗ.	НАИМЕНОВАНИЕ	КОЛ.	ОБОЗНАЧЕНИЕ ДОКУМЕНТА
1	БЛОК АРМАТУРНЫЙ БА 59	1	1.089.1-1.2-2-01
2	ИЗДЕЛИЕ ЗАКЛАДНОЕ МН1	2	1.089.1-1.2-1-125
3	МН2	2	-126
4	МН3	2	-127
5	МН5	4	-128
6	МН8	2	-129
7	МН16	3	-135
	БЕТОН КЛАССА В25, М³	1,37	

1-1

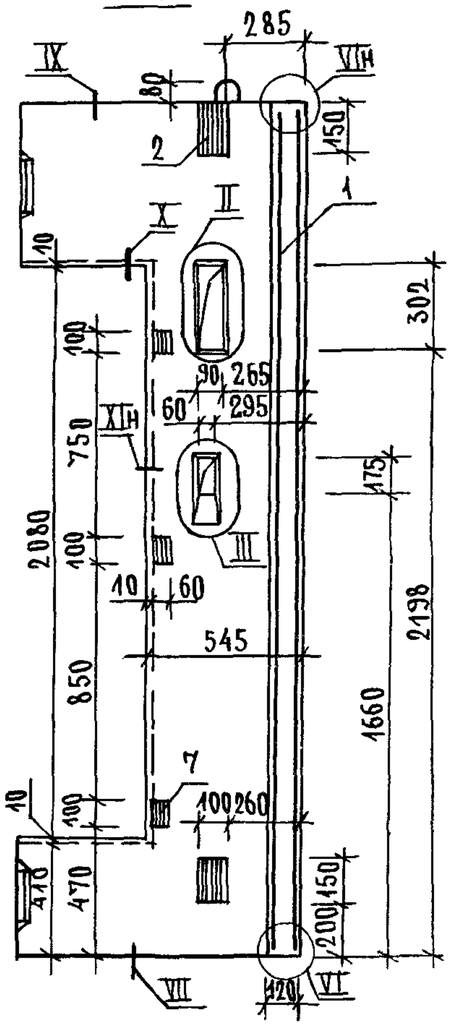

2-2

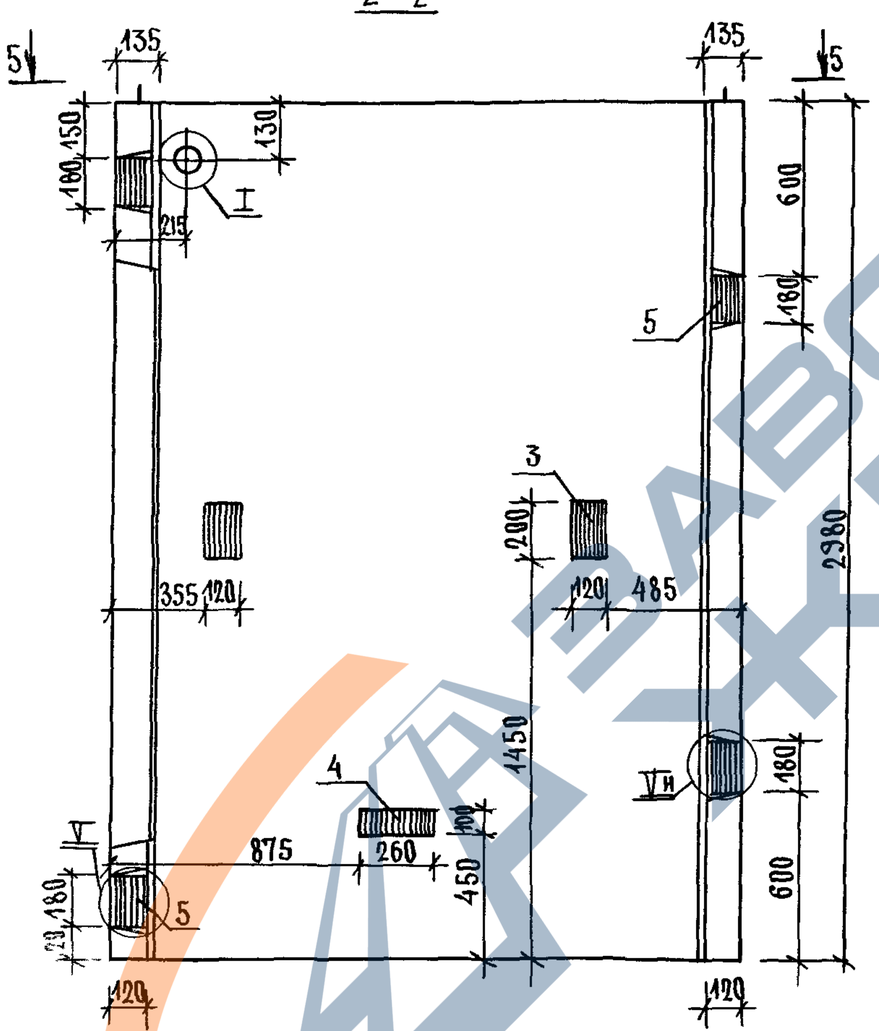

3-3

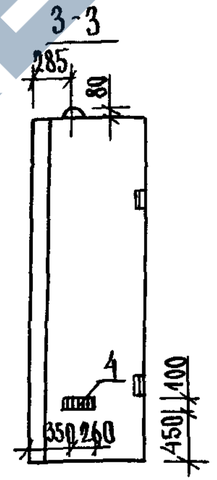

4-4

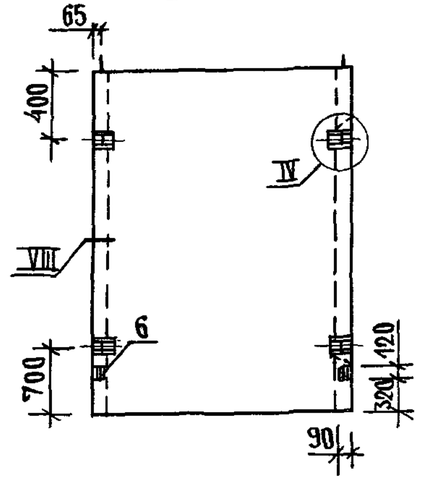

5-5

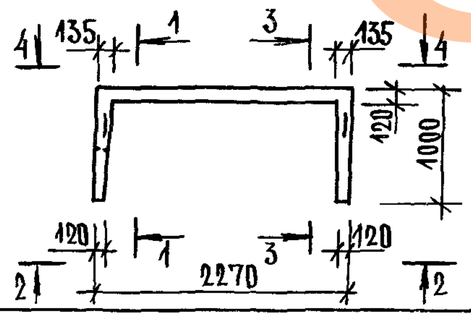

1. ТЕХНИЧЕСКИЕ ТРЕБОВАНИЯ СМ. 1.089.1-1.1-3-ТТ.
2. УЗЕЛ I ... XI СМ. 1.089.1-1.1-3-Д.
3. МАССА БЛОКА 3,41 Т.

НАЧ. ОТД.	ГРИШИН		
Н. КОНТР.	НЕКРИТИН		
ГИП	НЕКРИТИН		
РУК. ГР.	ДОМАХИНА		
РЕД. ИНЖ.	АЛЕКСАНДРОВА		

1.089.1-1.1-3-01

БЛОК ШАХТЫ ЛИФТА БШЛ 50-30-1

СТАДИЯ	ЛИСТ	ЛИСТОВ
Р		1

ГИПРОНИИЗДРАВ

ИНВ. N ПОДЛ. | ПОДПИСЬ И ДАТА | ВЗАМ. ИНВ. N

https://zavodjbi.com/

https://zavodjbi.com/

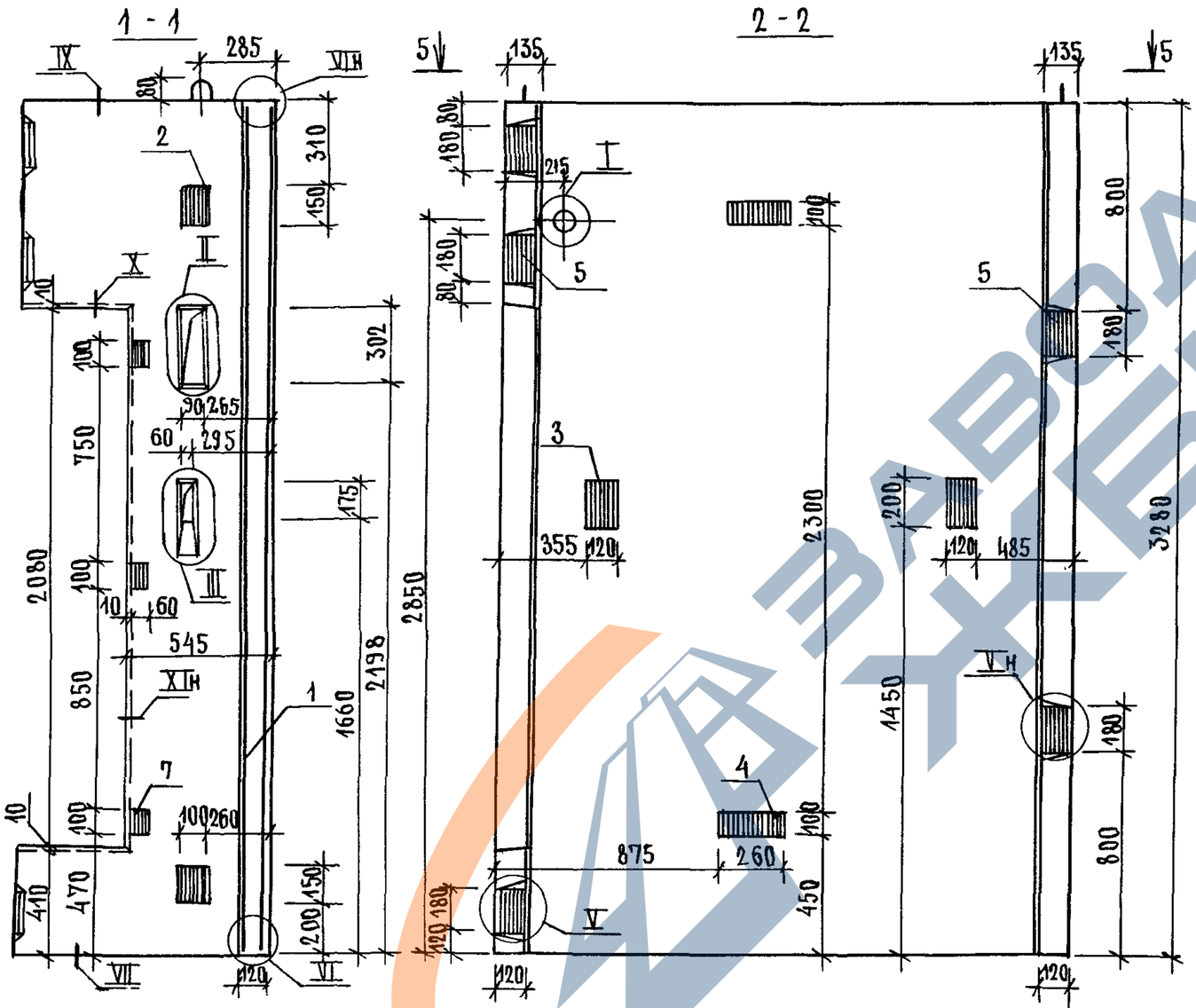

ПОЗ.	НАИМЕНОВАНИЕ	КОЛ.	ОБОЗНАЧЕНИЕ ДОКУМЕНТА
1	БЛОК АРМАТУРНЫЙ БА60	1	1.089.1-1.2-2-01
2	ИЗДЕЛИЕ ЗАКЛАДНОЕ МН1	2	1.089.1-1.2-1-125
3	МН2	2	-126
4	МН3	4	-127
5	МН5	5	-128
6	МН8	2	-129
7	МН16	3	-135
	БЕТОН КЛАССА В25, м³	1,51	

1. ТЕХНИЧЕСКИЕ ТРЕБОВАНИЯ СМ. 1.089.1-1.1-3-ТТ.
2. УЗЕЛ I... XI СМ. 1.089.1-1.1-3-Д.
3. МАССА БЛОКА 3,79Т.

НАЧ.ОТД.	ГРИШИН		
Н.КОНТР.	НЕКРИТИН		
ГИП	НЕКРИТИН		
РУК.ГР.	ДОМАХИНА		
ВЕД.ИНЖ.	АЛЕКСАНДРОВ		

1.089.1-1.1-3-02

БЛОК ШАХТЫ ЛИФТА БШЛ 50-33-1

СТАДИЯ	ЛИСТ	ЛИСТОВ
Р		1

ГИПРОНИИЗДРАВ

ИНВ.№ ПОДЛ. | ПОДПИСЬ И ДАТА | ВЗАМ.ИНВ.№

https://zavodjbi.com/

https://zavodjbi.com/

Поз.	Наименование	Кол.	Обозначение документа
1	Блок арматурный БА 61	1	1.089.1-1.2-2-02
2	Изделие закладное МН1	2	1.089.1-1.2-1-125
3	МН2	4	-126
4	МН3	4	-127
5	МН5	5	-128
6	МН8	2	-129
7	МН16	3	-135
	Бетон класса В25, м3	1,66	

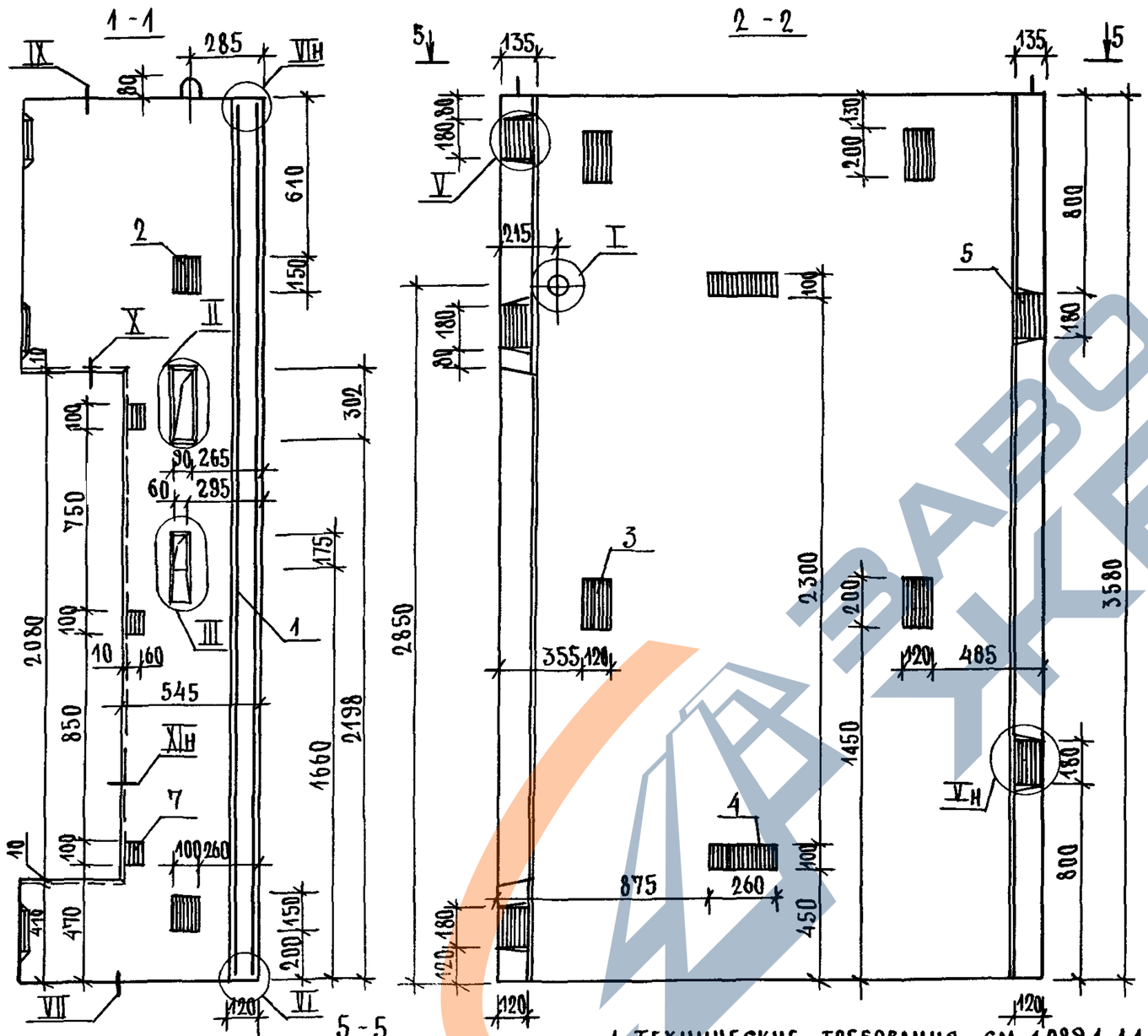

1. Технические требования см. 1.089.1-1.1-3-ТТ.
2. Узел I...XI см. 1.089.1-1.1-3-Д.
3. Масса блока 4,16т.

Нач. отд.	Гришин		1.089.1-1.1-3-03
Н.контр.	Некритин		
ГИП	Некритин		Блок шахты лифта БША50-36-1
Рук.гр.	Домахина		Стадия: Р; Лист: ; Листов: 1
Вед.инж.	Александров		Гипронииздрав

Инв.№ подл. | Подпись и дата | Взам.инв.№

https://zavodjbi.com/

https://zavodjbi.com/

1 - 1

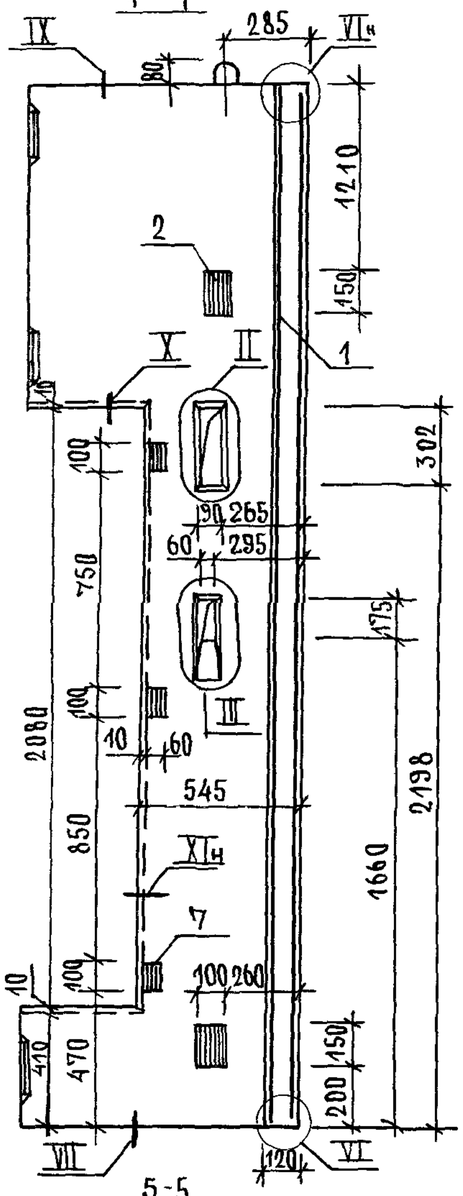

2 - 2

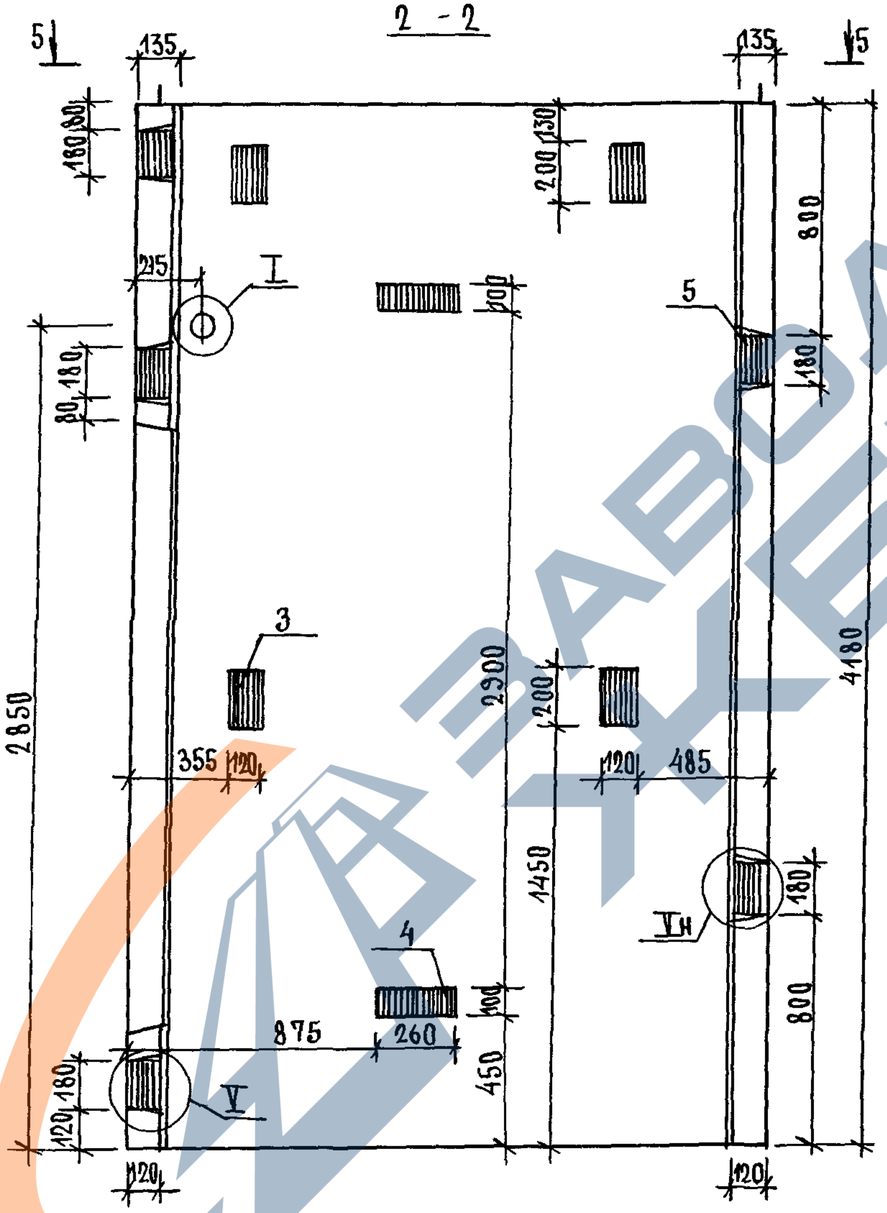

3 - 3

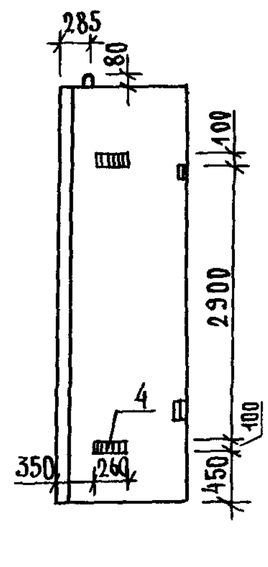

4 - 4

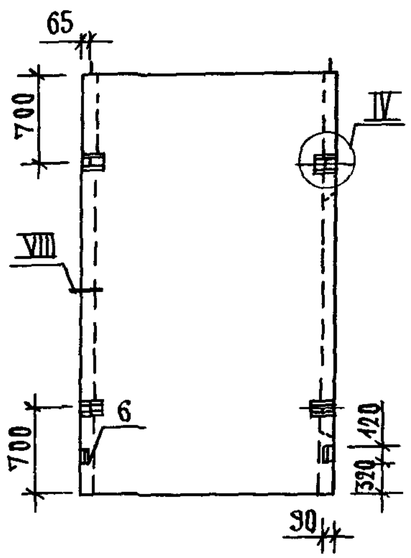

5 - 5

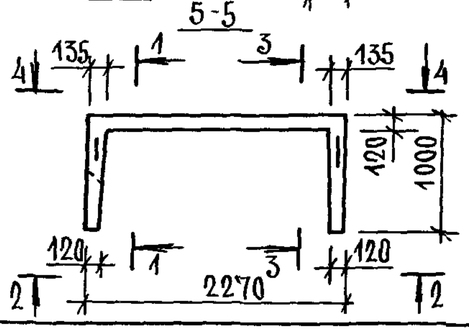

Поз.	Наименование	Кол.	Обозначение документа
1	Блок арматурный БА62	1	1.089.1-1.2-2-02
2	Изделие закладное МН1	2	1.089.1-1.2-1-125
3	МН2	4	-126
4	МН3	4	-127
5	МН5	5	-128
6	МН8	2	-129
7	МН16	3	-135
	Бетон класса В25, м³	1,96	

1. Технические требования ГМ.1.089.1-1.1-3-ТТ.
2. Узел I...XI ГМ. 1.089.1-1.1-3-Д.
3. Масса блока 4,90т.

Нач.отд.	Гришин		
Н.контр.	Некритин		
ГИП	Некритин		
Рук.гр.	Домахина		
Вед.инж.	Александрова		

1.089.1-1.1-3-04

Блок шахты лифта
БШЛ 50-42-1

Стадия	Лист	Листов
Р		1

Гипронииздрав

Инв.№ подл. | Подпись и дата | Взам.инв.№

https://zavodjbi.com/

https://zavodjbi.com/

1-1

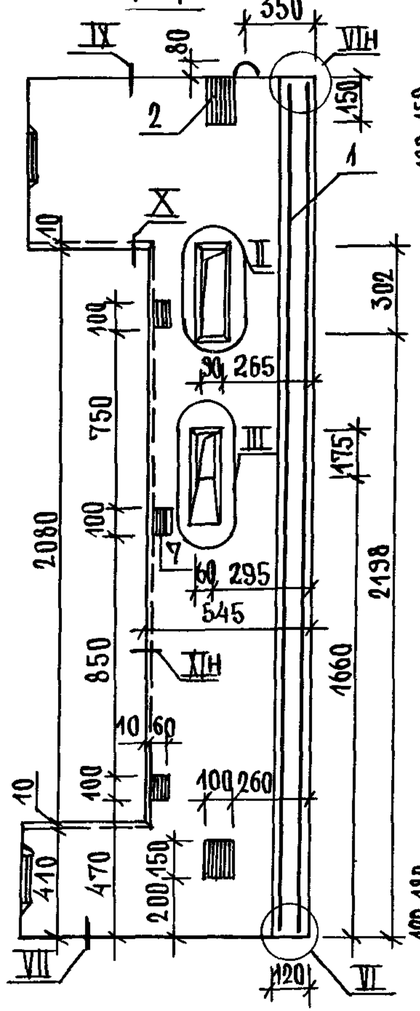

2-2

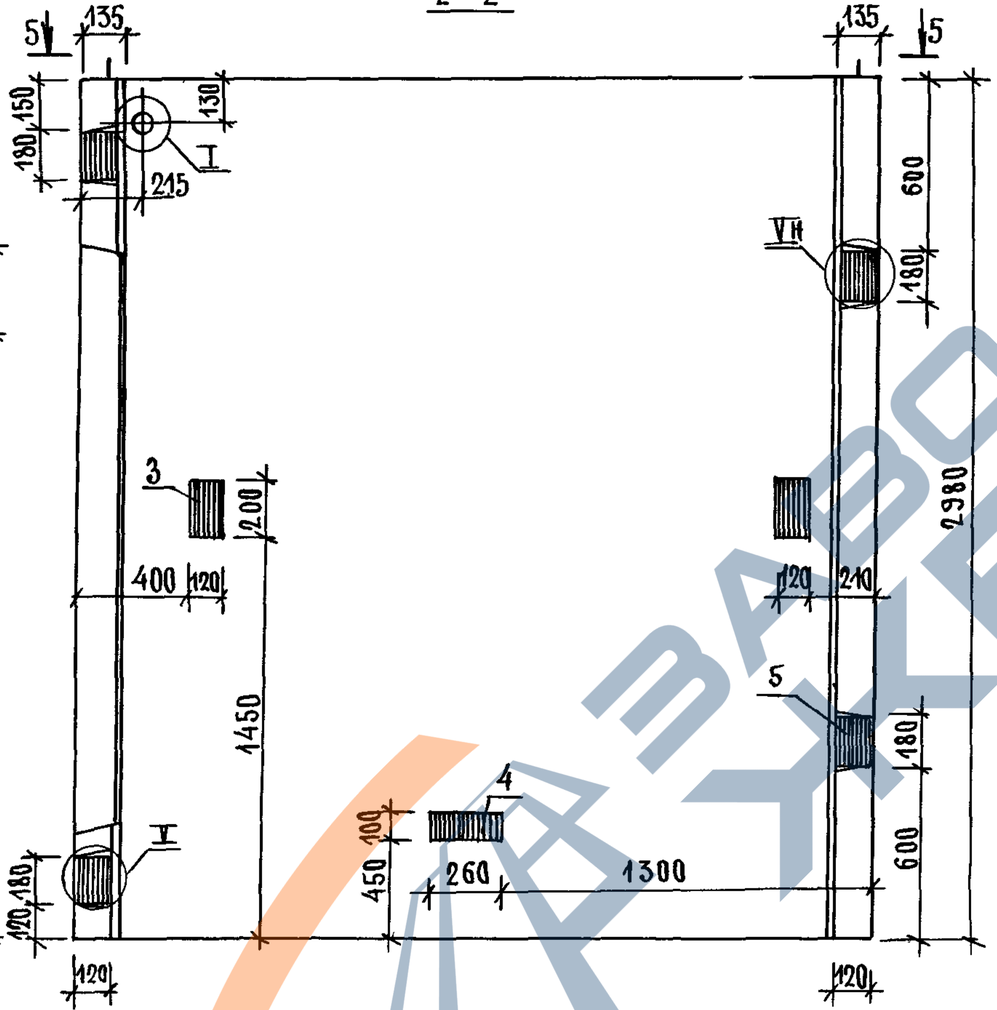

3-3

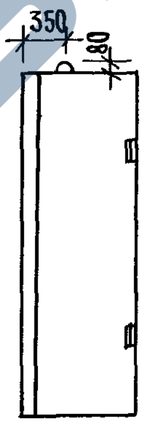

4-4

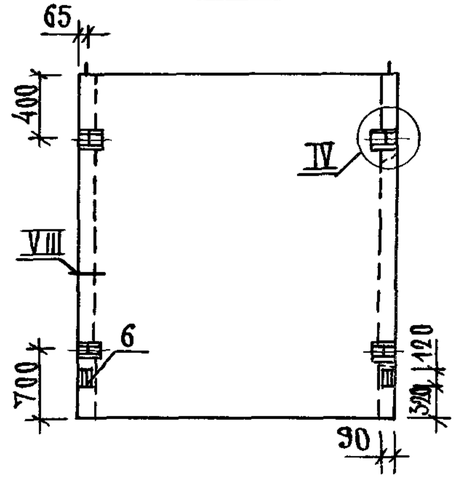

5-5

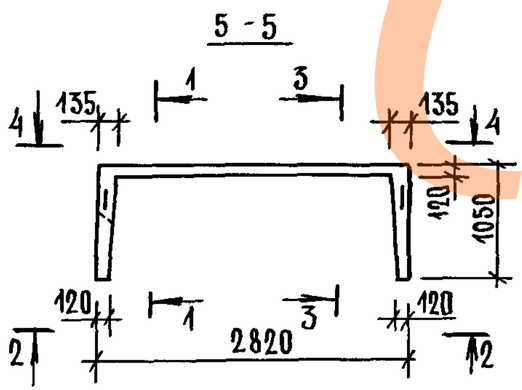

ПОЗ.	НАИМЕНОВАНИЕ	КОЛ.	ОБОЗНАЧЕНИЕ ДОКУМЕНТА
1	БЛОК АРМАТУРНЫЙ БА 67	1	1.089.1-1.2-2-05
2	ИЗДЕЛИЕ ЗАКЛАДНОЕ МН1	2	1.089.1-1.2-1-125
3	МН2	2	-126
4	МН3	1	-127
5	МН5	4	-128
6	МН8	2	-129
7	МН16	3	-135
	БЕТОН КЛАССА В25, М³	1,59	

1. ТЕХНИЧЕСКИЕ ТРЕБОВАНИЯ СМ. 1.089.1-1.1-3-ТТ.
2. УЗЕЛ I... XI СМ. 1.089.1-1.1-3-Д.
3. МАССА БЛОКА 3,98 Т.

НАЧ.ОТД.	ГРИШИН	
Н.КОНТР.	НЕКРИТИН	
ГИП	НЕКРИТИН	
РУК.ГР.	ДОМАХИНА	
ВЕД.ИНЖ.	АЛЕКСАНДРОВА	

1.089.1-1.1-3-05

БЛОК ШАХТЫ ЛИФТА БШЛ 50Г-30П-1

СТАДИЯ	ЛИСТ	ЛИСТОВ
Р		1

ГИПРОНИИЗДРАВ

ИНВ.N ПОДЛ. | ПОДПИСЬ И ДАТА | ВЗАМ. ИНВ.N

https://zavodjbi.com/

https://zavodjbi.com/

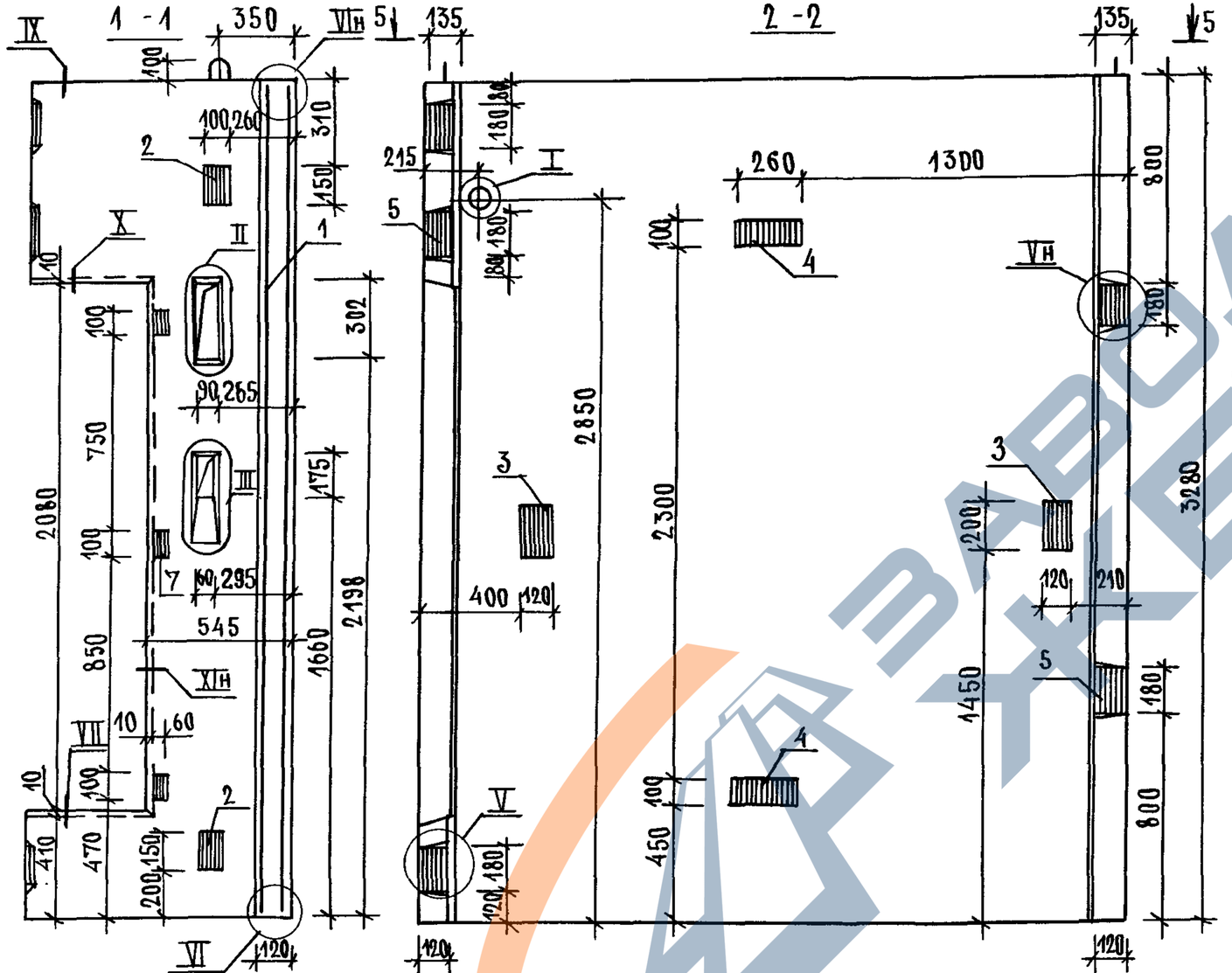

ПОЗ.	НАИМЕНОВАНИЕ	КОЛ.	ОБОЗНАЧЕНИЕ ДОКУМЕНТА
1	БЛОК АРМАТУРНЫЙ БА68	1	1.089.1-1.2-2-05
2	ИЗДЕЛИЕ ЗАКЛАДНОЕ МН1	2	1.089.1-1.2-1-125
3	МН2	2	-126
4	МН3	2	-127
5	МН5	5	-128
6	МН8	2	-129
7	МН16	3	-135
	БЕТОН КЛАССА В25, М3	1,76	

1. ТЕХНИЧЕСКИЕ ТРЕБОВАНИЯ СМ. 1.089.1-1.1-3-ТТ.
2. УЗЕЛ I...XI СМ. 1.089.1-1.1-3-Д.
3. МАССА БЛОКА 4,4 ОТ.

				1.089.1-1.1-3-06	
НАЧ.ОТД.	ГРИШИН			БЛОК ШАХТЫ ЛИФТА БШЛ 50Г-33П-1	СТАДИЯ: Р; ЛИСТ: ; ЛИСТОВ: 1
Н.КОНТР.	НЕКРИТИН				ГИПРОНИИЗДРАВ
ГИП	НЕКРИТИН				
РУК.ГР.	ДОМАХИНА				
ВЕД.ИНЖ.	АЛЕКСАНДРОВА				

ИНВ.N ПОДЛ. | ПОДПИСЬ И ДАТА | ВЗАМ.ИНВ.N

https://zavodjbi.com/

https://zavodjbi.com/

Поз.	Наименование	Кол.	Обозначение документа
1	Блок арматурный БА69	1	1.089.1-1.2-2-06
2	Изделие закладное МН1	2	1.089.1-1.2-1-125
3	МН2	4	-126
4	МН3	2	-127
5	МН5	5	-128
6	МН8	2	-129
7	МН16	3	-135
	Бетон класса В25, м³	1,93	

1. Технические требования см. 1.089.1-1.1-3-ТТ.
2. Узел I...XI см. 1.089.1-1.1-3-Д.
3. Масса блока 4,83т.

Нач.отд.	Гришин		
Н.контр.	Некритин		
ГИП	Некритин		
Рук.гр.	Домахина		
Вед.инж.	Александров		

1.089.1-1.1-3-07

Блок шахты лифта БША 50Г-36п-1

Стадия	Лист	Листов
Р		1

Гипрониздрав

25178-02 12

Инв.№ подл. | Подпись и дата | Взам.инв.№

ЗАВОД ЖБИ

https://zavodjbi.com/

ПОЗ.	НАИМЕНОВАНИЕ	КОЛ.	ОБОЗНАЧЕНИЕ ДОКУМЕНТА
1	БЛОК АРМАТУРНЫЙ БА7О	1	1.089.1-1.2-2-06
2	ИЗДЕЛИЕ ЗАКЛАДНОЕ МН1	2	1.089.1-1.2-1-125
3	МН2	4	-126
4	МН3	2	-127
5	МН5	5	-128
6	МН8	2	-129
7	МН16	3	-135
	БЕТОН КЛАССА В25, М3	2,28	

1. ТЕХНИЧЕСКИЕ ТРЕБОВАНИЯ СМ. 1.089.1-1.1-3-ТТ.
2. УЗЛЫ I...XI СМ. 1.089.1-1.1-3-Д.
3. МАССА БЛОКА 5,7О Т.

НАЧ.ОТД.	ГРИШИН		1.089.1-1.1-3-08
Н.КОНТР.	НЕКРИТИН		
ГИП	НЕКРИТИН		БЛОК ШАХТЫ ЛИФТА БШЛ 5ОГ-42П-1
РУК.ГР.	ДОМАХИНА		СТАДИЯ: Р; ЛИСТ: ; ЛИСТОВ: 1
ВЕД.ИНЖ	АЛЕКСАНДРОВ		ГИПРОНИИЗДРАВ

ИНВ.N ПОДЛ. | ПОДПИСЬ И ДАТА | ВЗАМ.ИНВ.N

25178-02 13

https://zavodjbi.com/

https://zavodjbi.com/

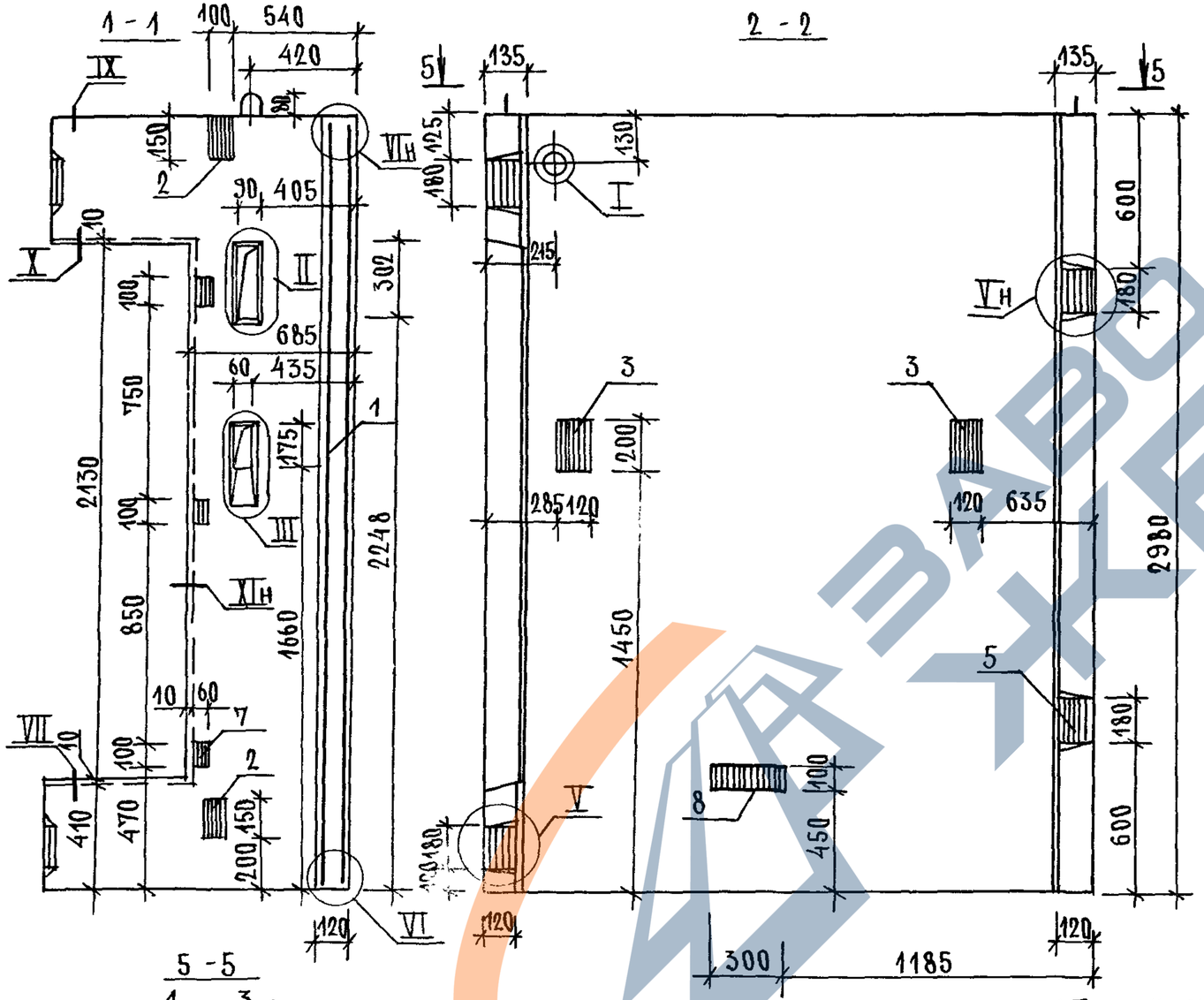

ПОЗ.	НАИМЕНОВАНИЕ	КОЛ.	ОБОЗНАЧЕНИЕ ДОКУМЕНТА
1	БЛОК АРМАТУРНЫЙ БА75	1	1.089.1-1.2-2-09
2	ИЗДЕЛИЕ ЗАКЛАДНОЕ МН1	2	1.089.1-1.2.1-125
3	МН2	2	-126
4	МН4	1	-127
5	МН5	4	-128
6	МН8	2	-129
7	МН16	3	-135
8	МН17	1	-127
	БЕТОН КЛАССА В25, М³	1,57	

1. ТЕХНИЧЕСКИЕ ТРЕБОВАНИЕ СМ. 1.089.1-1.1-3-ТТ.
2. УЗЕЛ I ... XI СМ. 1.089.1-1.1-3-Д.
3. МАССА БЛОКА 3,92 Т.

НАЧ.ОТД.	ГРИШИН		
Н.КОНТР.	НЕКРИТИН		
ГИП	НЕКРИТИН		
РУК.ГР.	ДОМАХИНА		
	АЛЕКСАНДРОВ		

1.089.1-1.1-3-09

БЛОК ШАХТЫ ЛИФТА БША100-30-1

СТАДИЯ	ЛИСТ	ЛИСТОВ
Р		1

ГИПРОНИИЗДРАВ

ИНВ.N ПОДЛ. | ПОДПИСЬ И ДАТА | ВЗАМ.ИНВ.N

https://zavodjbi.com/

https://zavodjbi.com/

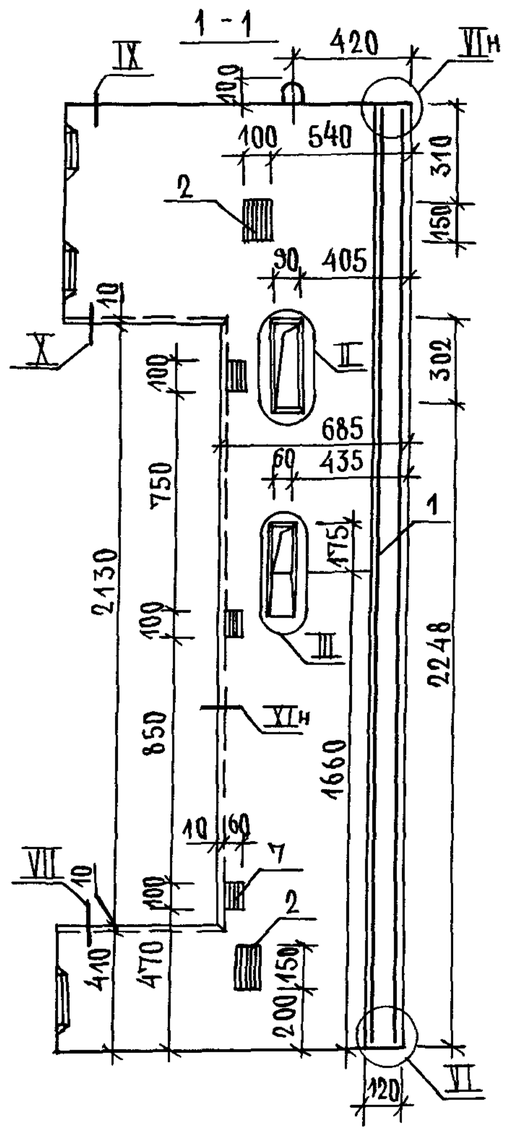

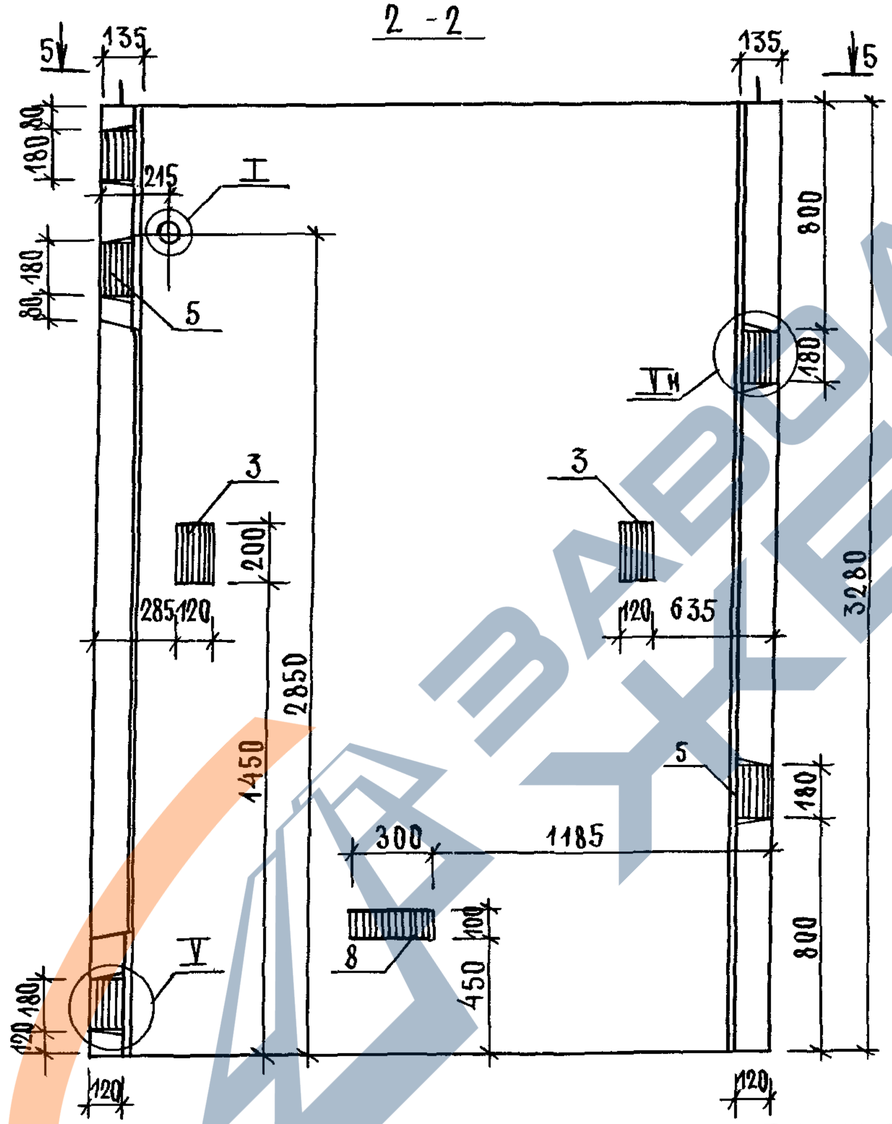

ПОЗ	НАИМЕНОВАНИЕ	КОЛ.	ОБОЗНАЧЕНИЕ ДОКУМЕНТА
1	БЛОК АРМАТУРНЫЙ БА76	1	1.089.1-1.2-2-09
2	ИЗДЕЛИЕ ЗАКЛАДНОЕ МН1	2	1.089.1-1.2-1-125
3	МН2	2	-126
4	МН4	1	-127
5	МН5	5	-128
6	МН8	2	-129
7	МН16	3	-135
8	МН17	1	-127
	БЕТОН КЛАССА В25, м³	1,74	

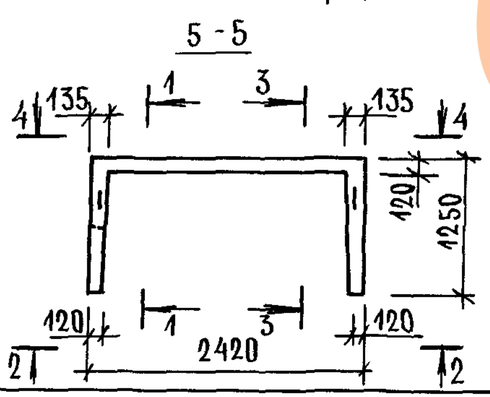

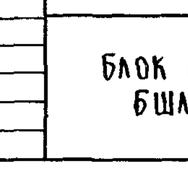

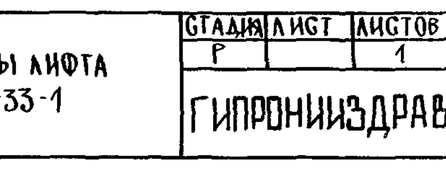

1. ТЕХНИЧЕСКИЕ ТРЕБОВАНИЯ СМ. 1.089.1-1.1-3-ТТ.
2. УЗЕЛ I .. XI СМ. 1.089.1-1.1-3-Д.
3. МАССА БЛОКА 4,35Т.

НАЧ.ОТД.	ГРИШИН		
Н.КОНТР.	НЕКРИТИН		
ГИП	НЕКРИТИН		
РУК.ГР.	ДОМАХИНА		
ВЕД.ИНЖ.	АЛЕКСАНДРОВ		

1.089.1-1.1-3-10

БЛОК ШАХТЫ ЛИФТА
БШЛ 100-33-1

СТАДИЯ	ЛИСТ	ЛИСТОВ
Р		1

ГИПРОНИИЗДРАВ

ИНВ.N ПОДЛ. | ПОДПИСЬ И ДАТА | ВЗАМ.ИНВ.N

https://zavodjbi.com/

https://zavodjbi.com/

ПОЗ.	НАИМЕНОВАНИЕ	КОЛ.	ОБОЗНАЧЕНИЕ ДОКУМЕНТА
1	БЛОК АРМАТУРНЫЙ БА77	1	1.089.1-1.2-2-10
2	ИЗДЕЛИЕ ЗАКЛАДНОЕ МН1	2	1.089.1-1.2-1-125
3	МН2	4	-126
4	МН4	1	-127
5	МН5	5	-128
6	МН8	2	-129
7	МН16	3	-135
8	МН17	1	-127
	БЕТОН КЛАССА В25, м³	1,91	

1. ТЕХНИЧЕСКИЕ ТРЕБОВАНИЯ GM.1.089.1-1.1-3-ТТ.
2. УЗЕЛ I... XI GM.1.089.1-1.1-3-Д.
3. МАССА БЛОКА 4,78т.

НАЧ.ОТД.	ГРИШИН		
Н.КОНТР.	НЕКРИТИН		
ГИП	НЕКРИТИН		
РУК.ГР.	ДОМАХИНА		
ВЕД.ИНЖ.	АЛЕКСАНДРОВ		

1.089.1-1.1-3-11

БЛОК ШАХТЫ ЛИФТА БШЛ100-36-1

СТАДИЯ	ЛИСТ	ЛИСТОВ
Р		1

ГИПРОНИИЗДРАВ

ИНВ.N ПОДЛ. | ПОДПИСЬ И ДАТА | ВЗАМ.ИНВ.N

25178-02 16

https://zavodjbi.com/

https://zavodjbi.com/

ПОЗ.	НАИМЕНОВАНИЕ	КОЛ.	ОБОЗНАЧЕНИЕ ДОКУМЕНТА
1	БЛОК АРМАТУРНЫЙ БА78	1	1.089.1-1.2-2-10
2	ИЗДЕЛИЕ ЗАКЛАДНОЕ МН1	2	1.089.1-1.2-1-125
3	МН2	4	-126
4	МН4	2	-127
5	МН5	5	-128
6	МН8	2	-129
7	МН16	3	-135
8	МН17	2	-127
	БЕТОН КЛАССА В25, М³	2,26	

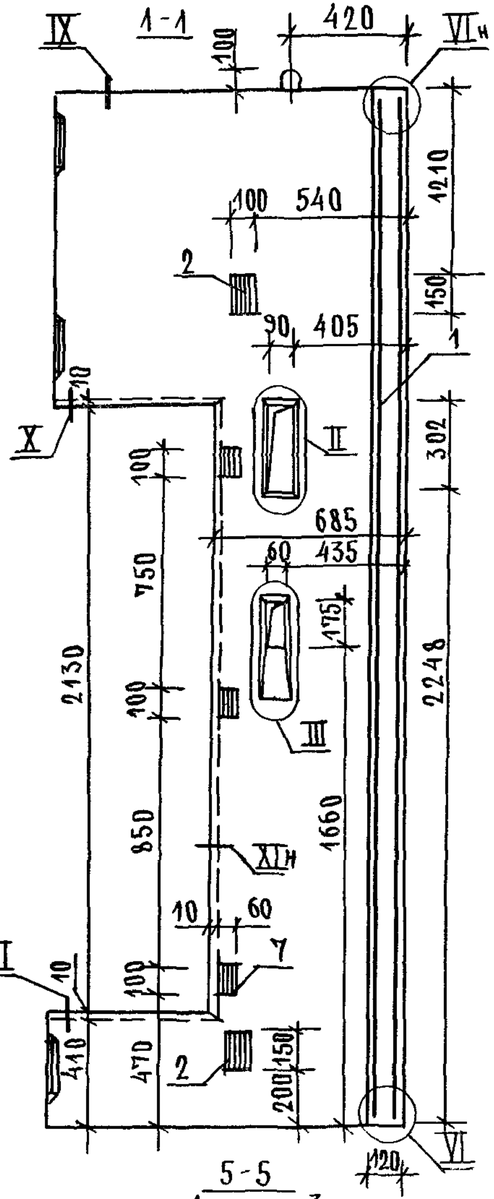

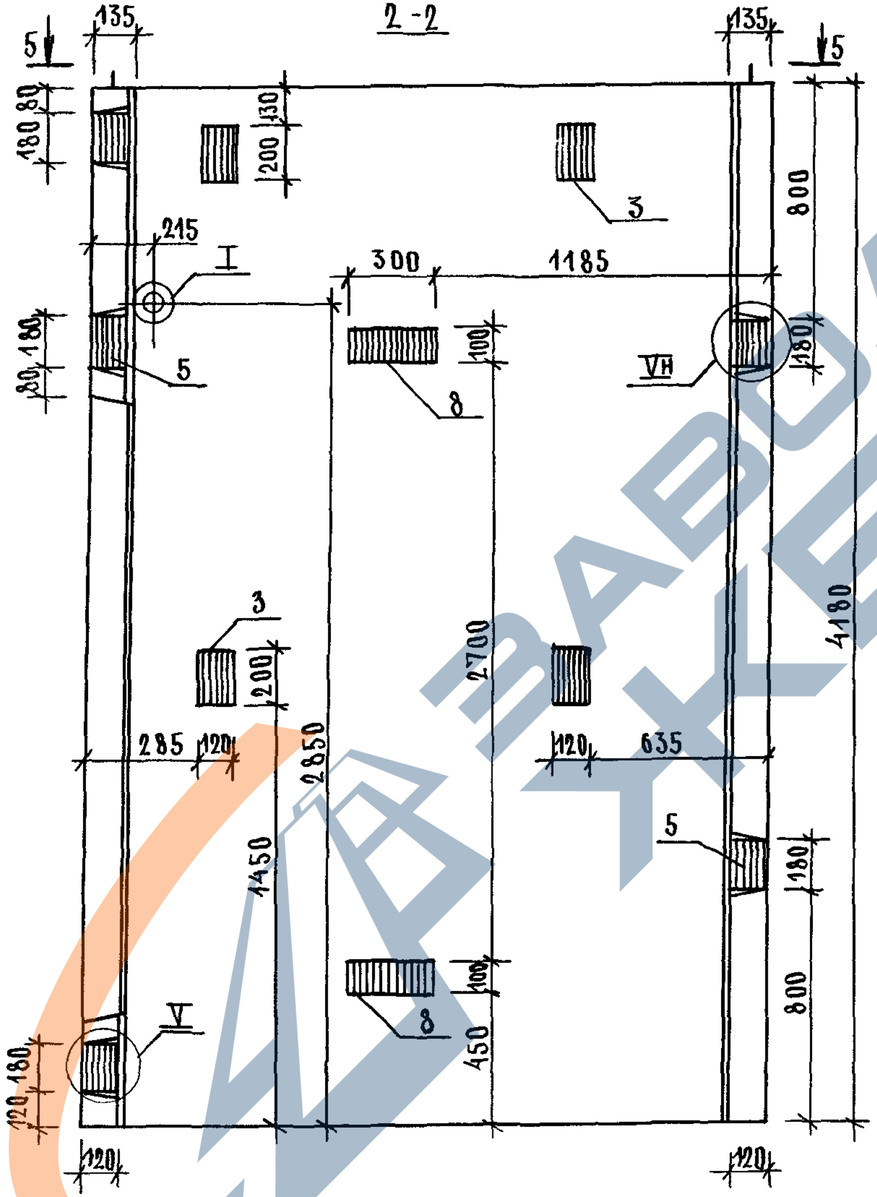

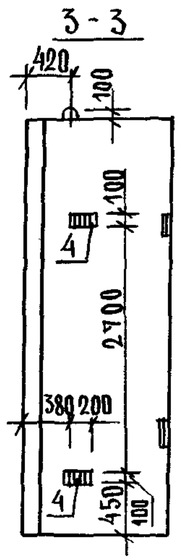

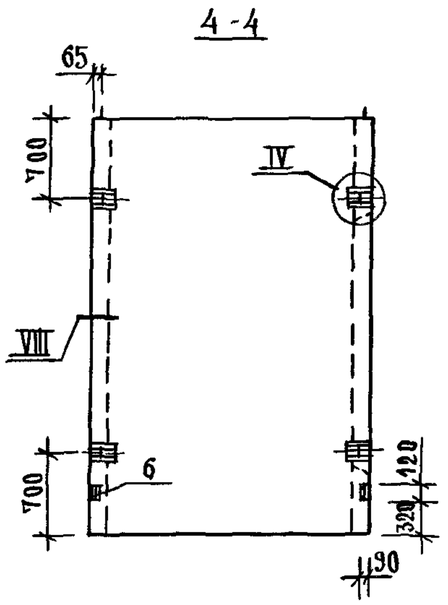

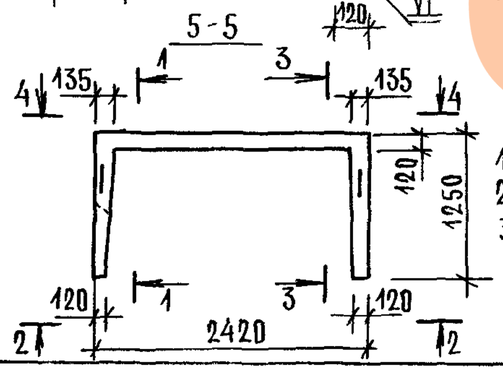

1. ТЕХНИЧЕСКИЕ ТРЕБОВАНИЯ СМ. 1.089.1-1.1-3-ТТ.
2. УЗЕЛ I...XI СМ. 1.089.1-1.1-3-Д.
3. МАССА БЛОКА 5,65Т.

НАЧ.ОТД.	ГРИШИН	
Н.КОНТР.	НЕКРИТИН	
ГИП	НЕКРИТИН	
РУК.ГР.	ДОМАХИНА	
ВЕД.ИНЖ.	АЛЕКСАНДРОВА	

1.089.1-1.1-3-12

БЛОК ШАХТЫ ЛИФТА БШЛ100-42-1

СТАДИЯ	ЛИСТ	ЛИСТОВ
Р		1

ГИПРОНИИЗДРАВ

ИНВ.N ПОДЛ. | ПОДПИСЬ И ДАТА | ВЗАМ.ИНВ.N

https://zavodjbi.com/

https://zavodjbi.com/

ПОЗ.	НАИМЕНОВАНИЕ	КОЛ.	ОБОЗНАЧЕНИЕ ДОКУМЕНТА
1	БЛОК АРМАТУРНЫЙ БА83	1	1.089.1-1.2-2-13
2	ИЗДЕЛИЕ ЗАКЛАДНОЕ МН2	2	1.089.1-1.2-1-126
3	МН3	2	-127
4	МН4	4	
5	МН5	5	-128
6	МН8	2	-129
	БЕТОН КЛАССА В25, м³	1,79	

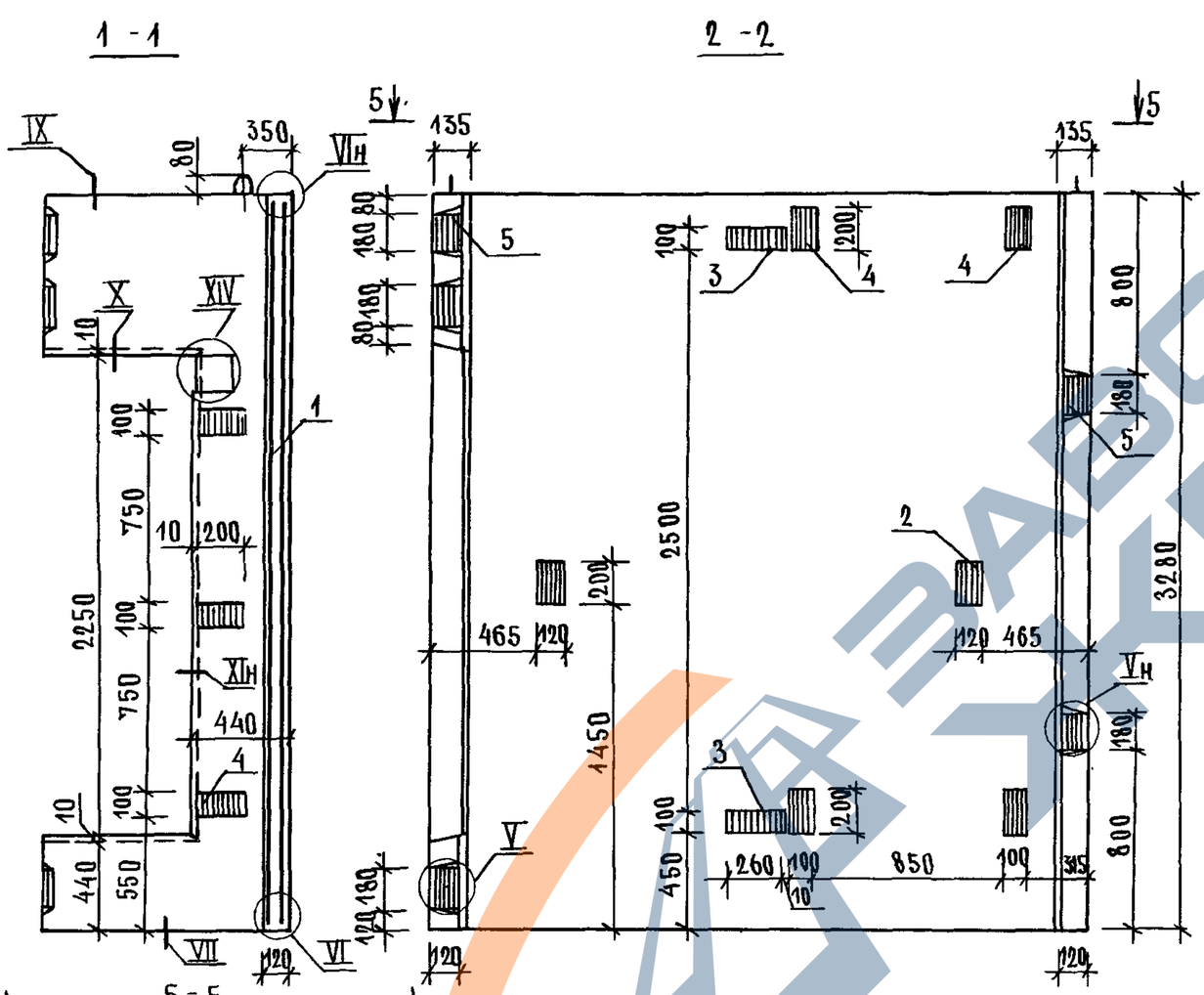

1. ТЕХНИЧЕСКИЕ ТРЕБОВАНИЯ СМ. 1.089.1-1.1-3-ТТ.
2. УЗЕЛ IV... XI; XIV СМ. 1.089.1-1-3-Д.
3. МАССА БЛОКА 4,49т.

НАЧ.ОТД.	ГРИШИН		
Н.КОНТР.	НЕКРИТИН		
ГИП	НЕКРИТИН		
РУК.ГР.	ДОМАХИНА		
ВЕД.ИНЖ.	АЛЕКСАНДРОВ		

1.089.1-1.1-3-13

БЛОК ШАХТЫ ЛИФТА БША 506-33-1

СТАДИЯ	ЛИСТ	ЛИСТОВ
Р		1

ГИПРОНИИЗДРАВ

ИНВ.N ПОДЛ. | ПОДПИСЬ И ДАТА | ВЗАМ.ИНВ.N

https://zavodjbi.com/

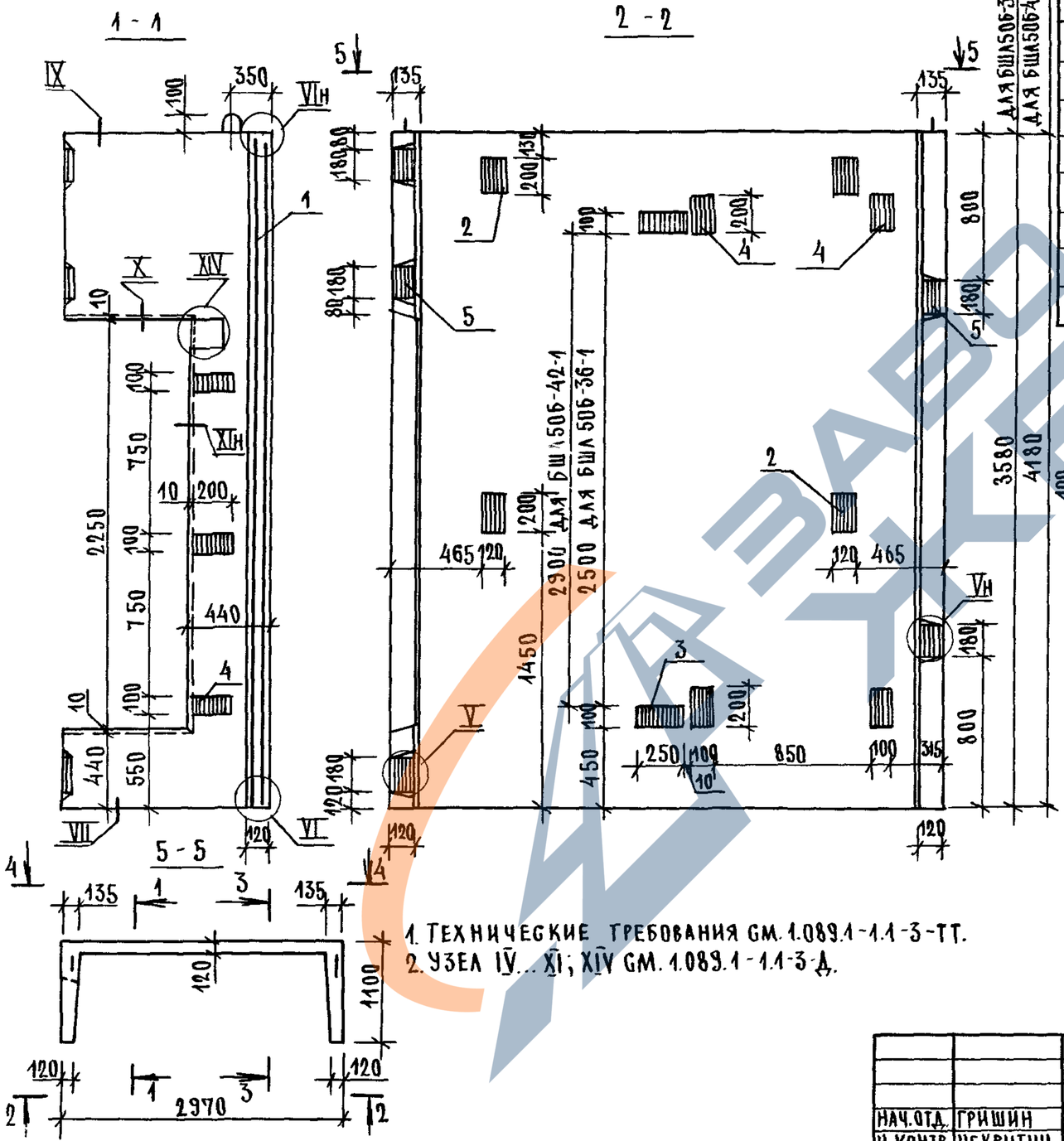

Поз.	Наименование	Кол. на блок БША 506- -36-1	-42-1	Обозначение документа
1	Блок арматурный БА 84	1		1.089.1-1.2-2-14
	БА 85		1	
2	Изделие закладное МН2	4	4	1.089.1-1.2-1-126
3	МН3	2	2	-127
4	МН4	7	7	
5	МН5	5	5	-128
6	МН8	2	2	-129
	Бетон класса В25, м³	1,98	2,34	
	Масса блока, т	4,94	5,85	

1. Технические требования ГМ.1.089.1-1.1-3-ТТ.
2. Узел IV... XI; XIV ГМ.1.089.1-1.1-3-Д.

Нач.отд.	Гришин		
Н.контр.	Некритин		
ГИП	Некритин		
Рук.гр.	Домахина		
Вед.инж.	Александров		

1.089.1-1.1-3-14

Блок шахты лифта БША 506-36-1; БША 506-42-1

Стадия	Лист	Листов
Р		1

Гипрониздрав

Инв.№ подл. | Подпись и дата | Взам.инв.№

https://zavodjbi.com/

https://zavodjbi.com/

ПОЗ.	НАИМЕНОВАНИЕ	КОЛ.	ОБОЗНАЧЕНИЕ ДОКУМЕНТА
1	БЛОК АРМАТУРНЫЙ БА95	1	1.089.1-1.2-2-21
2	ИЗДЕЛИЕ ЗАКЛАДНОЕ МН2	2	1.089.1-1.2-1-126
3	МН5	4	-128
4	МН8	2	-129
5	МН19	1	1.089.1-1.2-2-148
6	МН20	3	-149
7	МН21	2	-150
	БЕТОН КЛАССА В25, $м^3$	1,20	

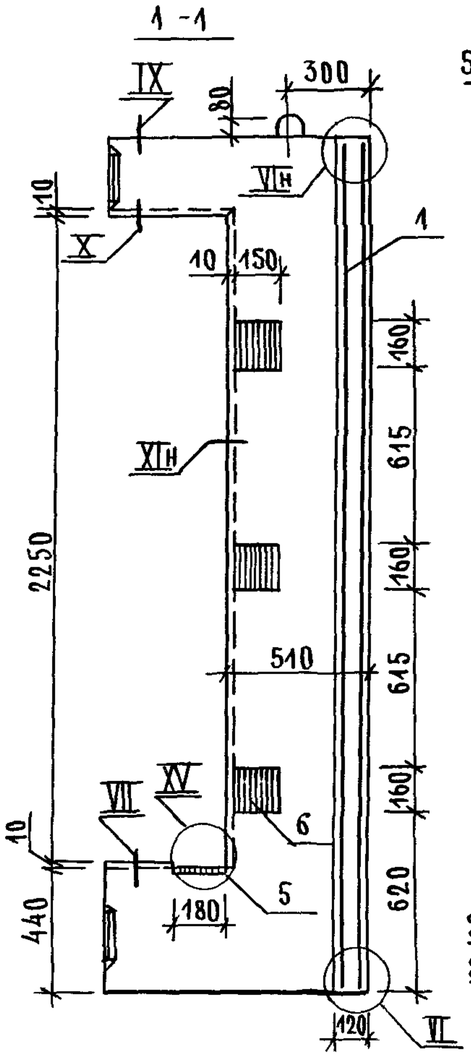

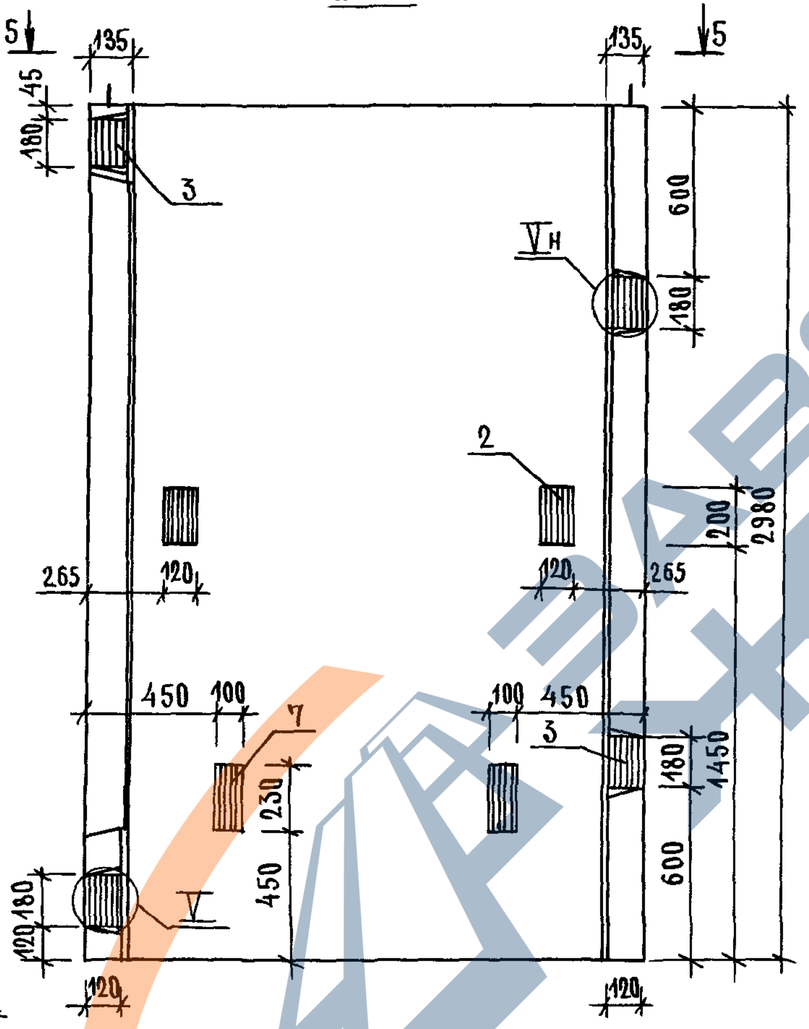

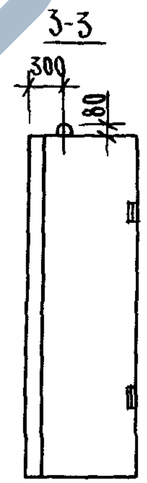

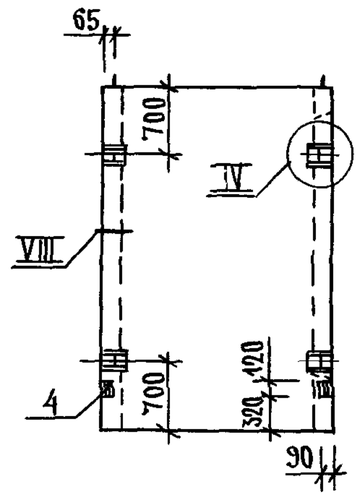

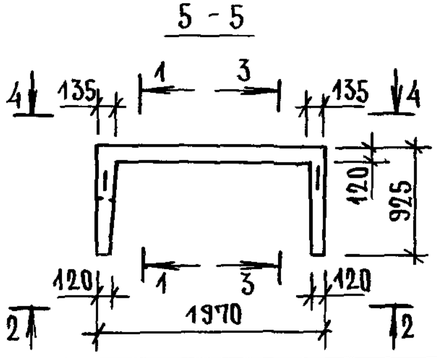

1. ТЕХНИЧЕСКИЕ ТРЕБОВАНИЯ СМ. 1.089.1-1.1-3-ТТ.
2. УЗЕЛ IV...XI; XV СМ. 1.089.1-1.1-3-Д.
3. МАССА БЛОКА 3,00Т.

НАЧ.ОТД.	ГРИШИН		
Н.КОНТР.	НЕКРИТИН		
ГИП	НЕКРИТИН		
РУК.ГР.	ДОМАХИНА		
ВЕД.ИНЖ.	АЛЕКСАНДРОВ		

1.089.1-1.1-3-15

БЛОК ШАХТЫ ЛИФТА БШ150Гр-30-1

СТАДИЯ	ЛИСТ	ЛИСТОВ
Р		1

ГИПРОНИИЗДРАВ

ИНВ.N ПОДЛ. | ПОДПИСЬ И ДАТА | ВЗАМ.ИНВ.N

https://zavodjbi.com/

https://zavodjbi.com/

Поз.	Наименование	Кол.	Обозначение документа
1	Блок арматурный БА96	1	1.089.1-1.2-2-21
2	Изделие закладное МН2	2	1.089.1-1.2-1-126
3	МН5	5	-128
4	МН8	2	-129
5	МН19	1	1.089.1-1.2-2-148
6	МН20	3	-149
7	МН21	4	-150
	Бетон класса В25, м³	1,33	

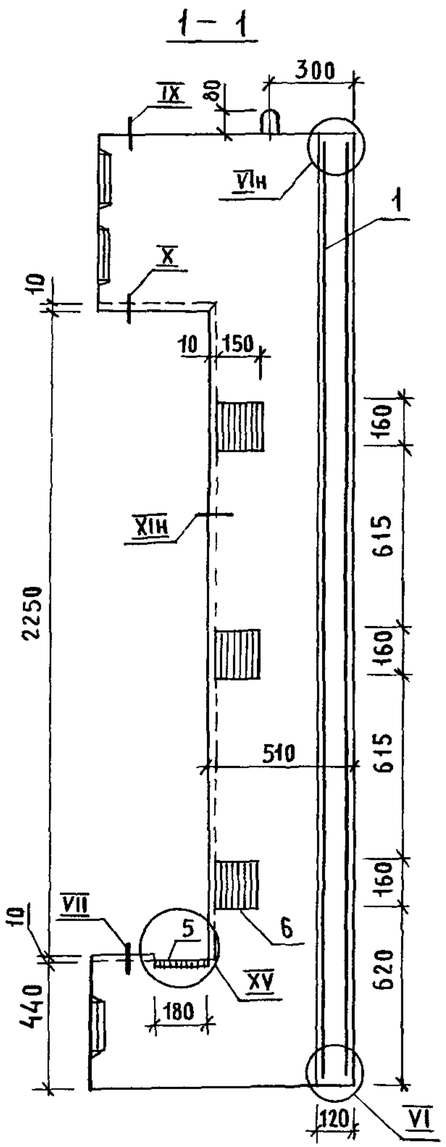

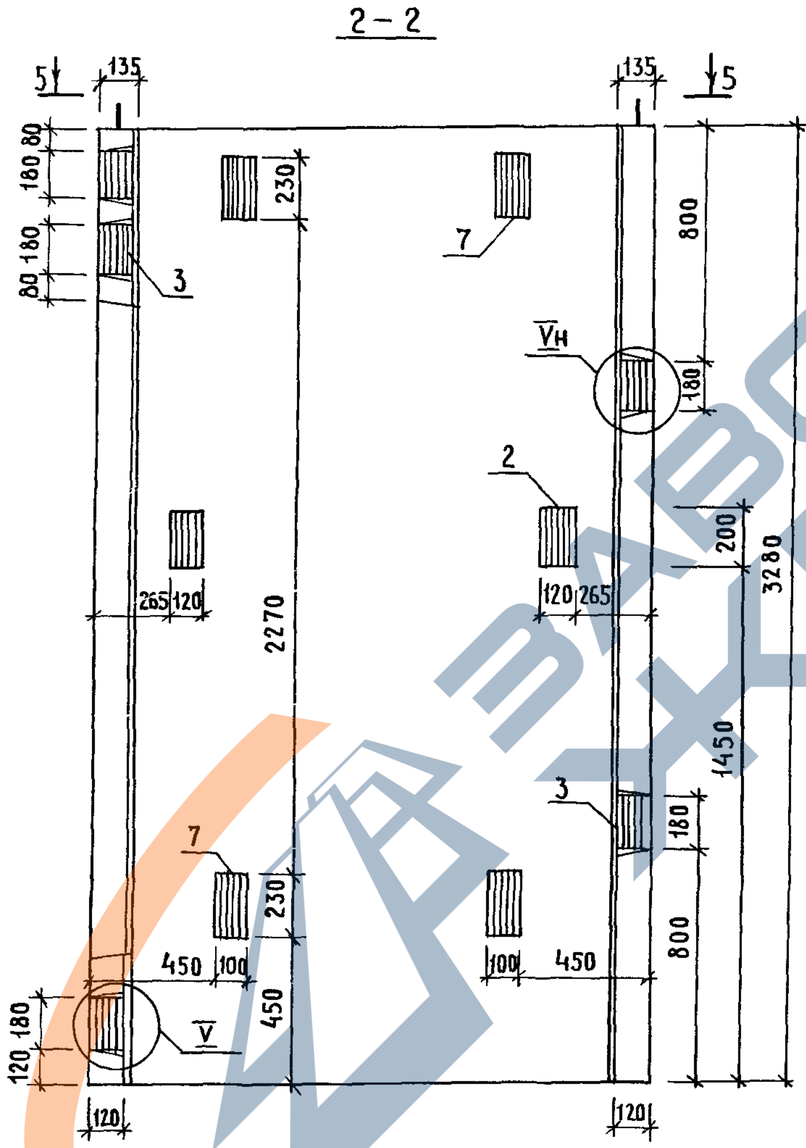

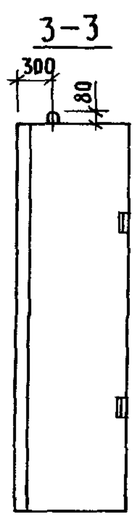

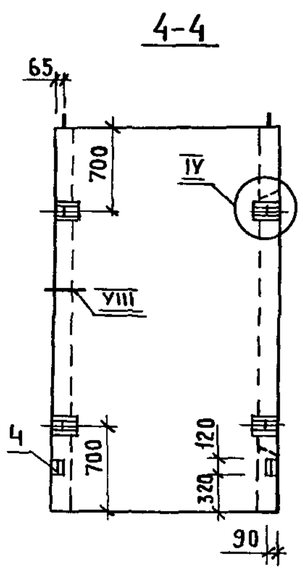

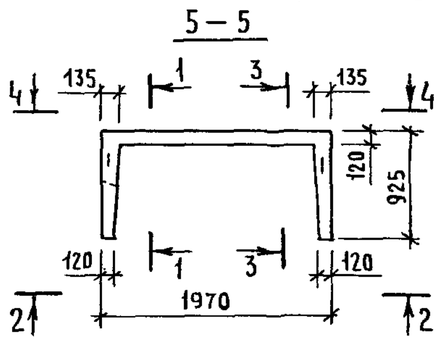

1. Технические требования см. 1.089-1.1-3-ТТ.
2. Узел IV ... XI; XV см. 1.089.1-1.1-3-А.
3. Масса блока 3,33т.

Нач.отд.	Гришин		
Н.контр.	Некритин		
ГИП	Некритин		
Рук.гр.	Домахина		
Вед.инж	Александрова		

1.089.1-1.1-3-16

Блок шахты лифта БШЛ 50Гр-33-1

Стадия	Лист	Листов
Р		1

ГИПРОНИИЗДРАВ

Инв.№ подл. | Подпись и дата | Взам.инв.№

https://zavodjbi.com/

https://zavodjbi.com/

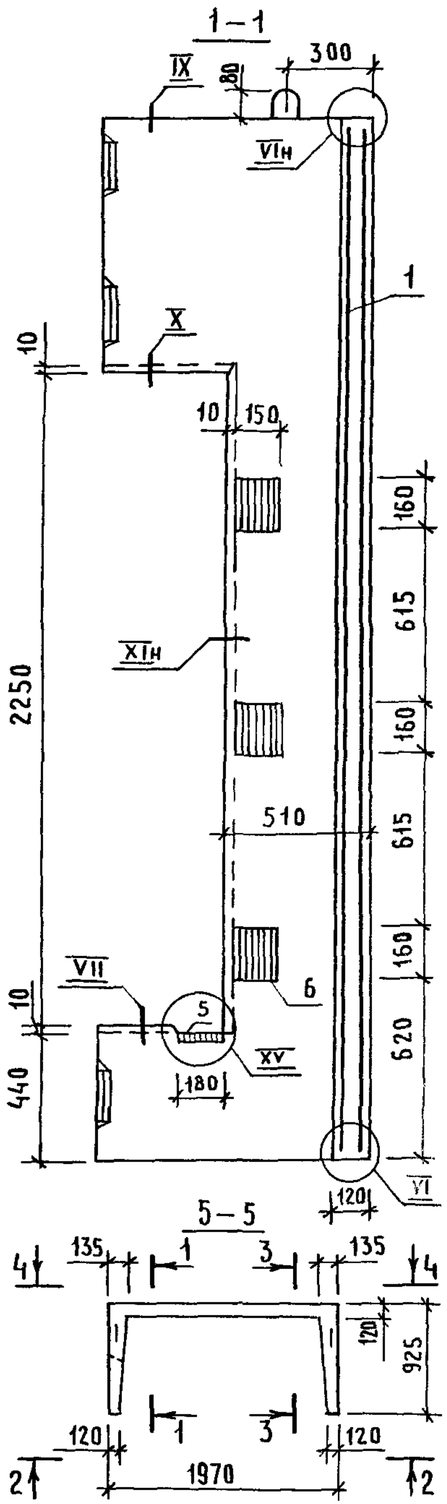

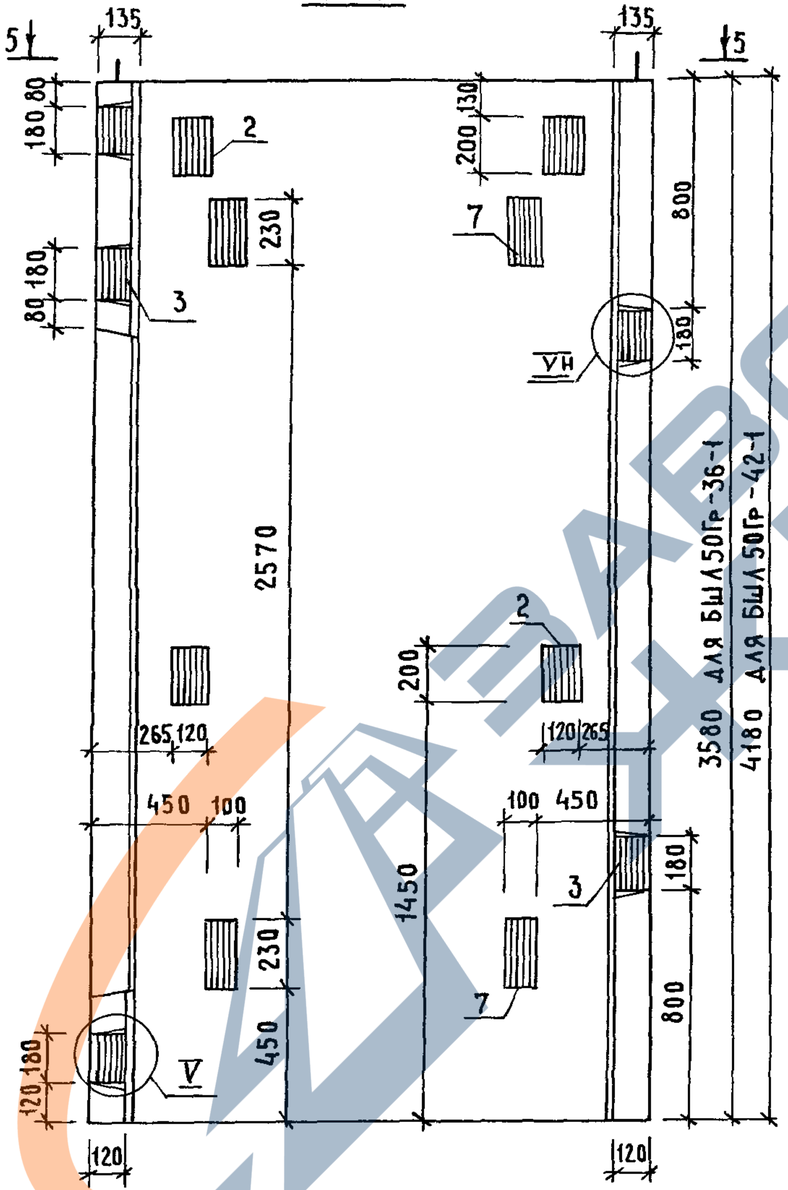

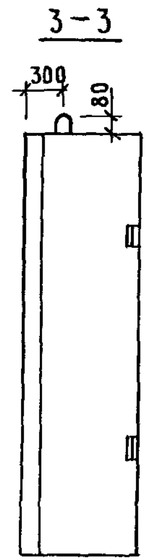

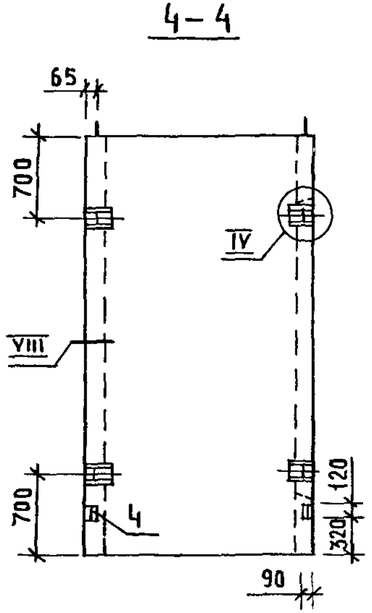

Поз.	Наименование	Кол. на блок БШ150Гр-		Обозначение документа
		-36-1	-42-1	
1	Блок арматурный БА97	1		1.089.1-1.2-2-22
	БА98		1	
2	Изделие закладное МН2	4	4	1.089.1-1.2-1-126
3	МН5	5	5	-128
4	МН8	2	2	-129
5	МН19	1	1	1.089.1-1.2-2-148
6	МН20	3	3	-149
7	МН21	4	4	-150
	Бетон класса В25, м³	1,46	1,73	
	Масса блока, т	3,66	4,32	

1. Технические требования см. 1.089.1-1.1-3-ТТ.
2. Узел IV...XI; XV см. 1.089.1-1.1-3-Д.

Нач. отд.	Гришин		
Н. контр.	Некритин		
ГИП	Некритин		
Рук. гр.	Домахина		
Вед. инж.	Александрова		

1.089.1-1.1-3-17

Блок шахты лифта

БШ150Гр-36-1; БШ150Гр-42-1

Стадия	Лист	Листов
Р		1

ГИПРОНИИЗДРАВ

Инв. № подл. | Подпись и дата | Взам. инв. №

https://zavodjbi.com/

https://zavodjbi.com/

Поз.	Наименование	Кол.	Обозначение документа
1	Блок арматурный БА111	1	1.089.1-1.2-2-29
2	Изделие закладное МН2	2	1.089.1-1.2-1-126
3	МН5	4	-128
4	МН8	2	-129
5	МН19	1	1.089.1-1.2-2-148
6	МН20	3	-149
7	МН21	2	-150
	Бетон класса В25, м³	1,50	

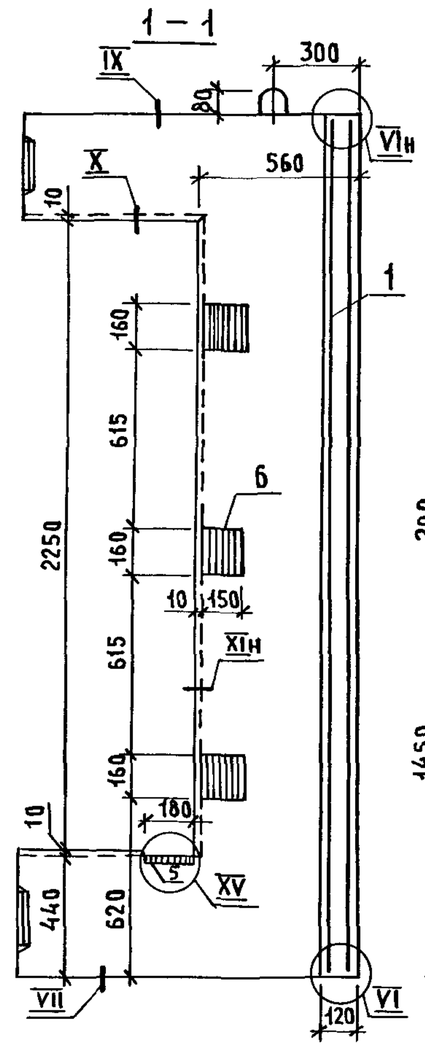

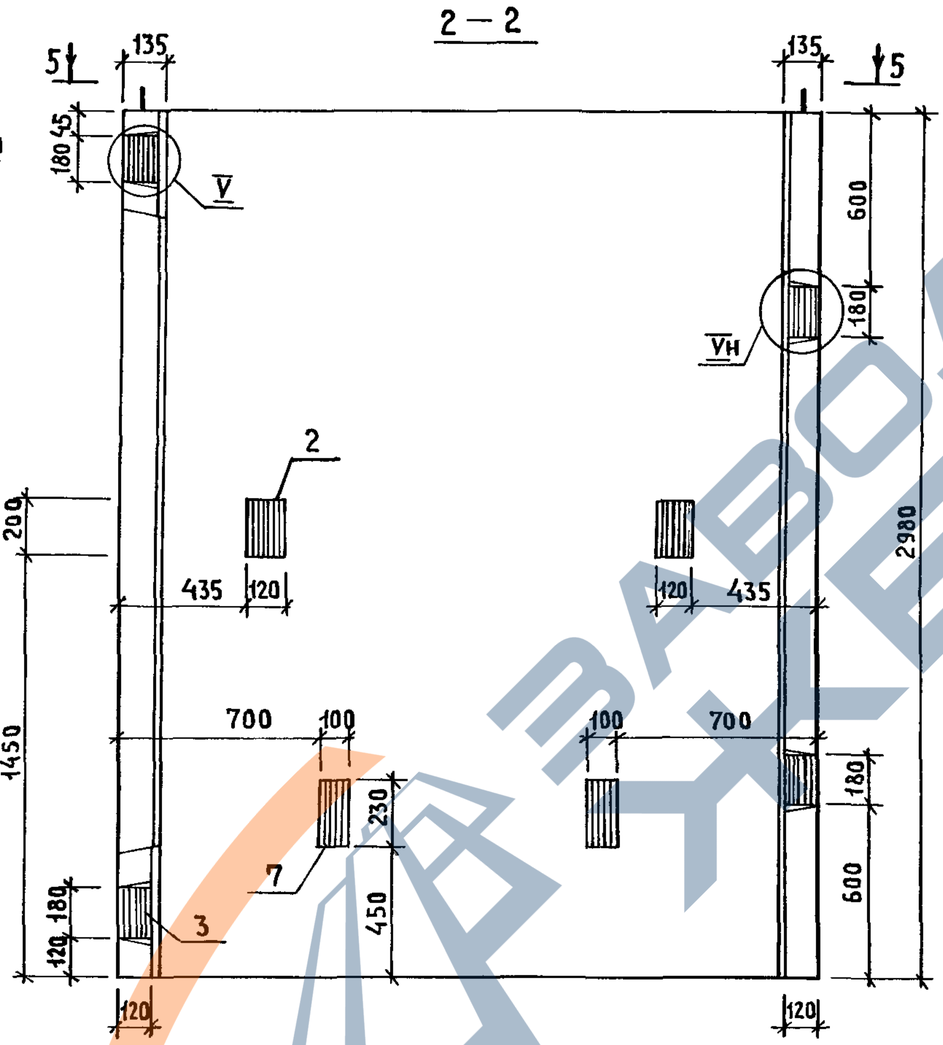

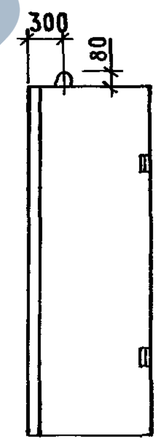

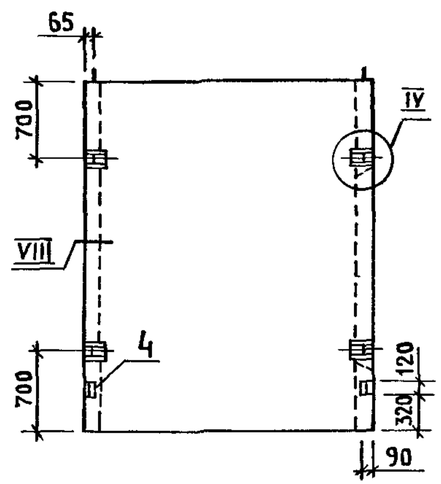

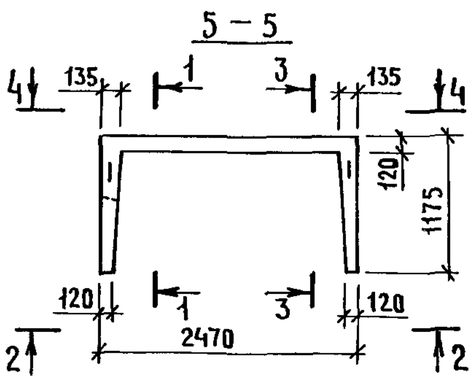

1. Технические требования см.1.089.1-1.1-3-ТТ.
2. Узел IV ... XI; XV см.1.089.1-1.1-3-Д.
3. Масса блока 3,76 т.

Нач.отд.	Гришин		
Н.контр.	Некритин		
ГИП	Некритин		
Рук.гр.	Домахина		
Вед.инж.	Александрова		

1.089.1-1.1-3-18

Блок шахты лифта БШЛ50Гр.Б-30-1

Стадия	Лист	Листов
Р		1

ГИПРОНИИЗДРАВ

Инв.№ подл. | Подпись и дата | Взам.инв.№

https://zavodjbi.com/

ПОЗ.	НАИМЕНОВАНИЕ	КОЛ.	ОБОЗНАЧЕНИЕ ДОКУМЕНТА
1	БЛОК АРМАТУРНЫЙ БА112	1	1.089.1-1.2-2-29
2	ИЗДЕЛИЕ ЗАКЛАДНОЕ МН2	2	1.089.1-1.2-1-126
3	МН5	5	-128
4	МН8	2	-129
5	МН19	1	1.089.1-1.2-2-148
6	МН20	3	-149
7	МН21	4	-150
	БЕТОН КЛАССА В25, м³	1,68	

1-1

2-2

3-3

4-4

5-5

1. ТЕХНИЧЕСКИЕ ТРЕБОВАНИЯ СМ. 1.089.1-1.1-3-ТТ.
2. УЗЕЛ IV...XI; XV СМ. 1.089.1-1.1-3-Д.
3. МАССА БЛОКА 4,20т.

НАЧ.ОТД.	ГРИШИН		1.089.1-1.1-3-19
Н.КОНТР.	НЕКРИТИН		
ГИП	НЕКРИТИН		БЛОК ШАХТЫ ЛИФТА БША 50Гр.б-33-1
РУК.ГР.	ДОМАХИНА		СТАДИЯ Р; ЛИСТ; ЛИСТОВ 1
ВЕД.ИНЖ.	АЛЕКСАНДРОВ		ГИПРОНИИЗДРАВ

ИНВ.N ПОДЛ. | ПОДПИСЬ И ДАТА | ВЗАМ.ИНВ.N

25178-02 24

https://zavodjbi.com/

https://zavodjbi.com/

ПОЗ	НАИМЕНОВАНИЕ	КОЛ. НА БЛОК БШ А50 Гр.Б -36-1	-42-1	ОБОЗНАЧЕНИЕ ДОКУМЕНТА
1	БЛОК АРМАТУРНЫЙ БА 113	1		1.089.1-1.2-2-30
	БА 114		1	
2	ИЗДЕЛИЕ ЗАКЛАДНОЕ МН2	4	4	1.089.1-1.2-1-126
3	МН5	5	5	-128
4	МН8	2	2	-129
5	МН19	1	1	1.089.1-1.2-2-148
6	МН20	3	3	-149
7	МН21	4	4	-150
	БЕТОН КЛАССА В25, м³	1,85	2,19	
	МАССА БЛОКА, Т	4,62	5,47	

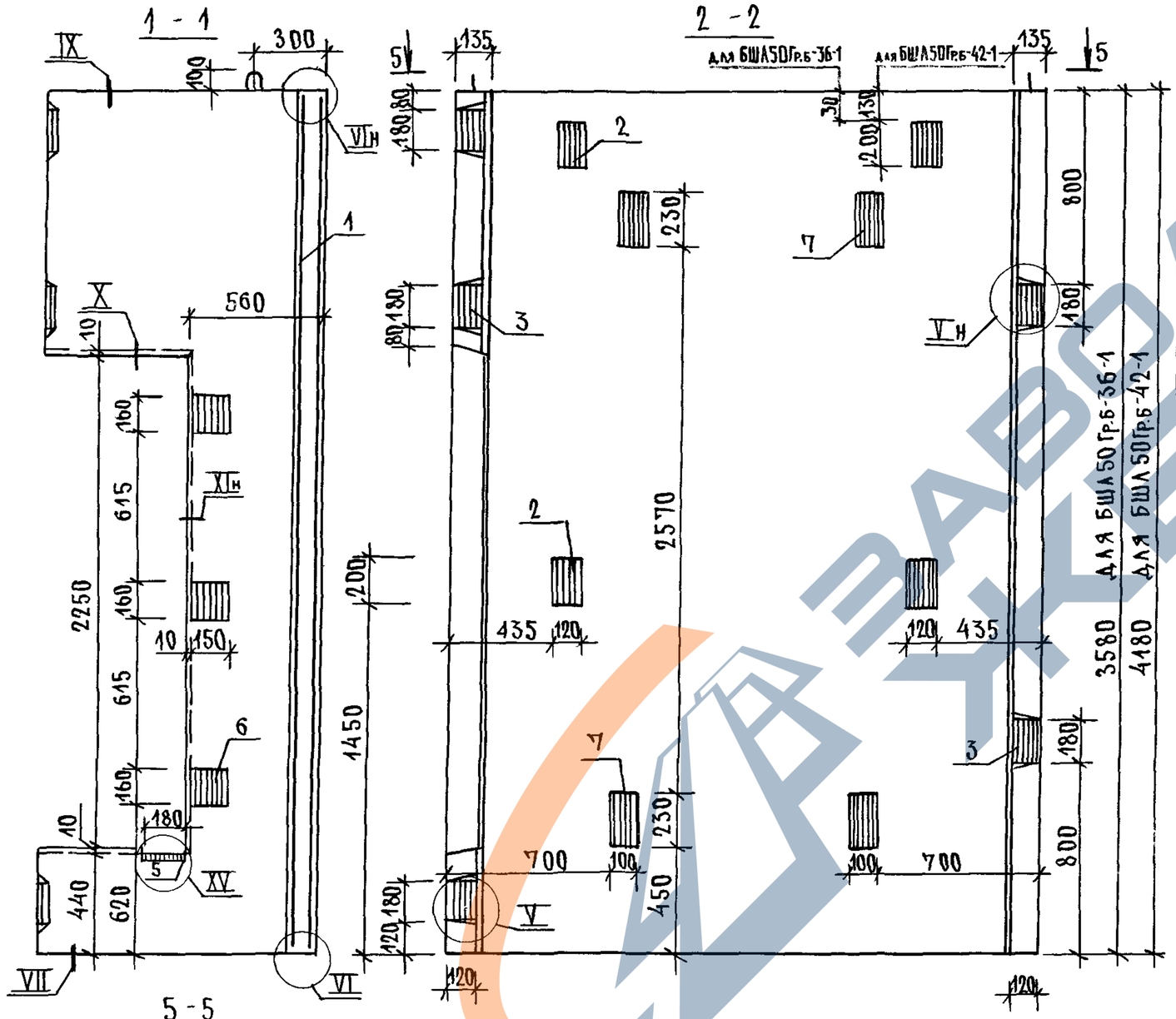

1. ТЕХНИЧЕСКИЕ ТРЕБОВАНИЯ ГМ. 1.089.1-1.1-3-ТТ.
2. УЗЕЛ IV... XI; XV ГМ. 1.089.1-1.1-3-Д.

НАЧ. ОТД.	ГРИШИН		
Н. КОНТР.	НЕКРИТИН		
ГИП	НЕКРИТИН		
РУК. ГР.	ДОМАХИНА		
ВЕД. ИНЖ.	АЛЕКСАНДРОВА		

1.089.1-1.1-3-20

БЛОК ШАХТЫ ЛИФТА БША50Гр.Б-36-1; БША50Гр.Б-42-1

СТАДИЯ	ЛИСТ	ЛИСТОВ
Р		1

ГИПРОНИИЗДРАВ

ИНВ.N ПОДЛ. | ПОДПИСЬ И ДАТА | ВЗАМ.ИНВ.N

https://zavodjbi.com/

https://zavodjbi.com/

ПОЗ.	НАИМЕНОВАНИЕ	КОЛ.	ОБОЗНАЧЕНИЕ ДОКУМЕНТА
1	БЛОК АРМАТУРНЫЙ БА127	1	1.089.1-1.2-2-37
2	ИЗДЕЛИЕ ЗАКЛАДНОЕ МН2	2	1.089.1-1.2-1-126
3	МН5	4	-128
4	МН8	2	-129
5	МН19	1	1.089.1-1.2-2-148
6	МН20	3	-149
7	МН22	4	-151
	БЕТОН КЛАССА В25, м³	1,66	

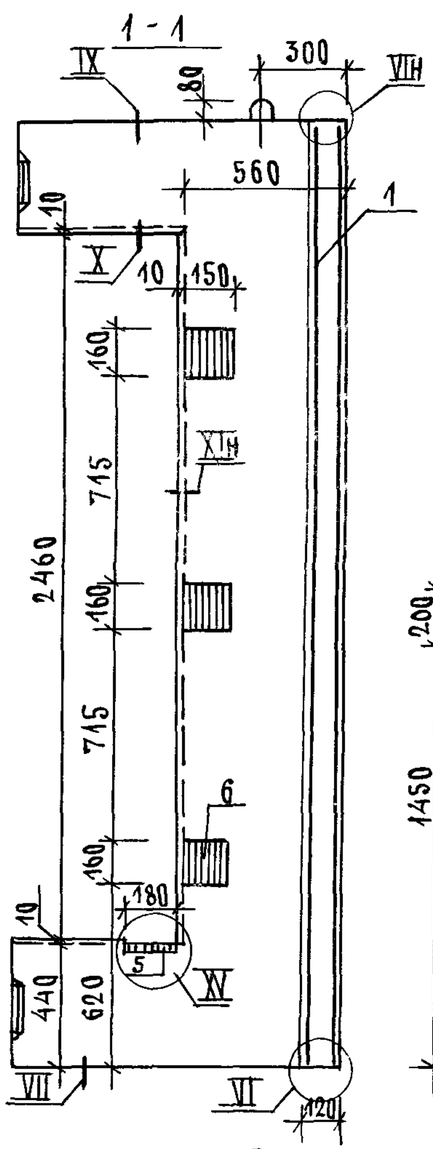

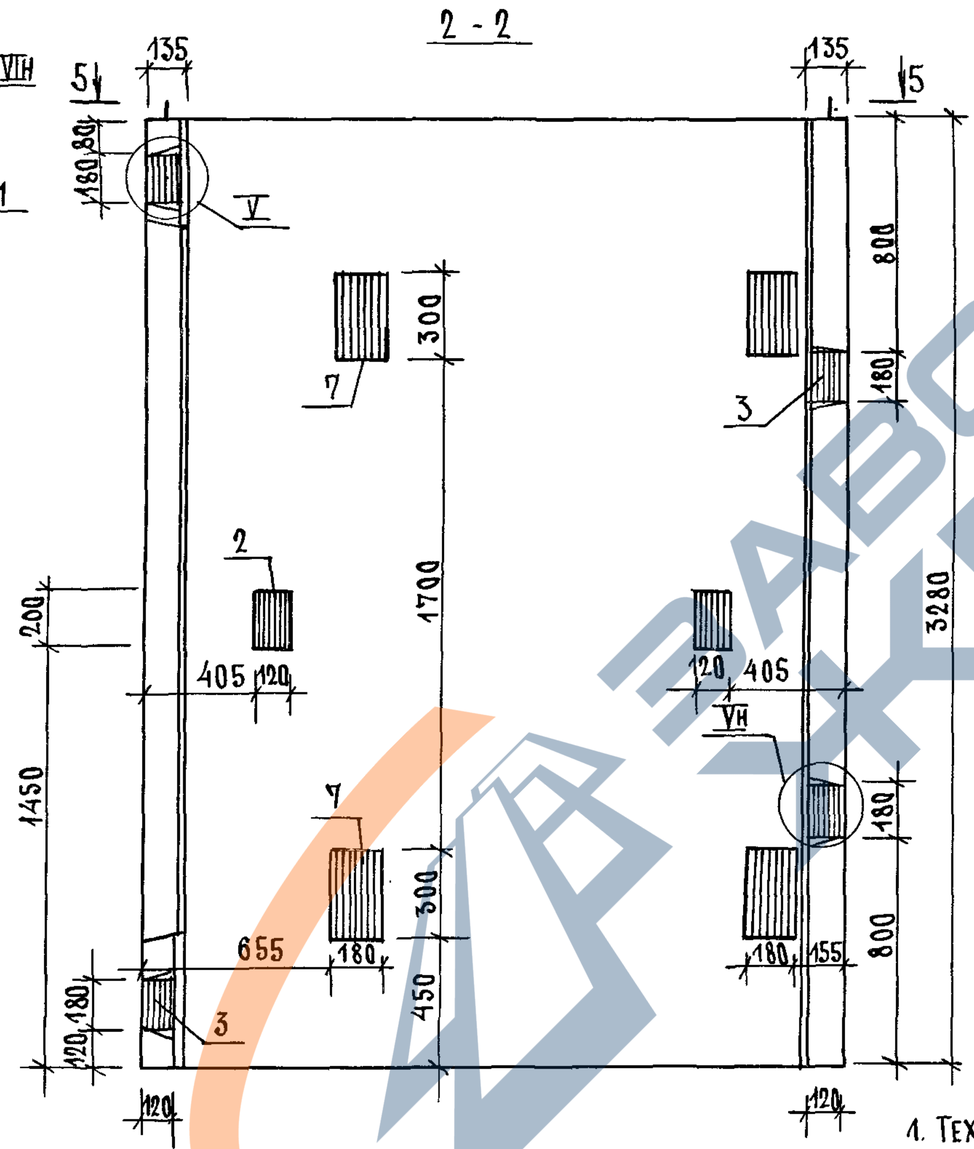

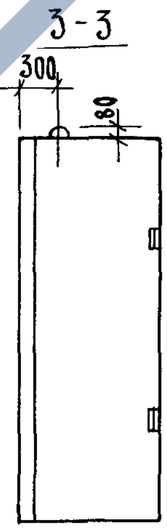

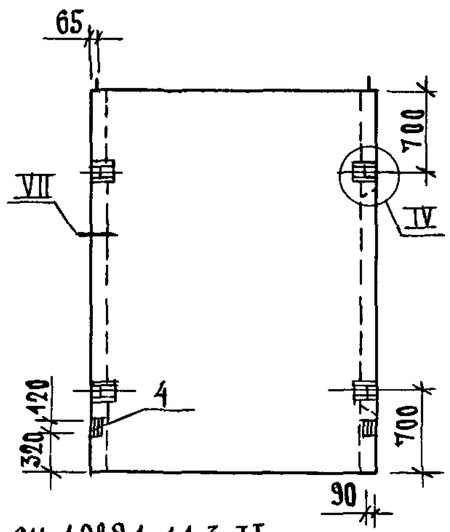

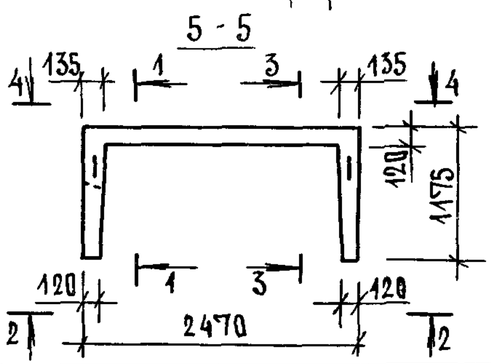

1. Технические требования см. 1.089.1-1.1-3-ТТ.
2. Узел IV... XI; XV см. 1.089.1-1.1-3-Д.
3. Масса блока 4,16т.

НАЧ.ОТД.	ГРИШИН		
Н.КОНТР.	НЕКРИТИН		
ГИП	НЕКРИТИН		
РУК.ГР.	ДОМАХИНА		
ВЕД.ИНЖ.	АЛЕКСАНДРОВ		

1.089.1-1.1-3-21

БЛОК ШАХТЫ ЛИФТА
БШЛ 100гр-33-1

СТАДИЯ	ЛИСТ	ЛИСТОВ
Р		1

ГИПРОНИИЗДРАВ

ИНВ.N ПОДЛ. | ПОДПИСЬ И ДАТА | ВЗАМ.ИНВ.N

https://zavodjbi.com/

https://zavodjbi.com/

ПОЗ.	НАИМЕНОВАНИЕ	КОЛ.	ОБОЗНАЧЕНИЕ ДОКУМЕНТА
1	БЛОК АРМАТУРНЫЙ БА128	1	1.089.1-1.2-2-38
2	ИЗДЕЛИЕ ЗАКЛАДНОЕ МН2	4	1.089.1-1.2-1-126
3	МН5	5	-128
4	МН8	2	-129
5	МН19	1	1.089.1-1.2-2-148
6	МН20	3	-149
7	МН22	4	-151
	БЕТОН КЛАССА В25, м³	1,83	

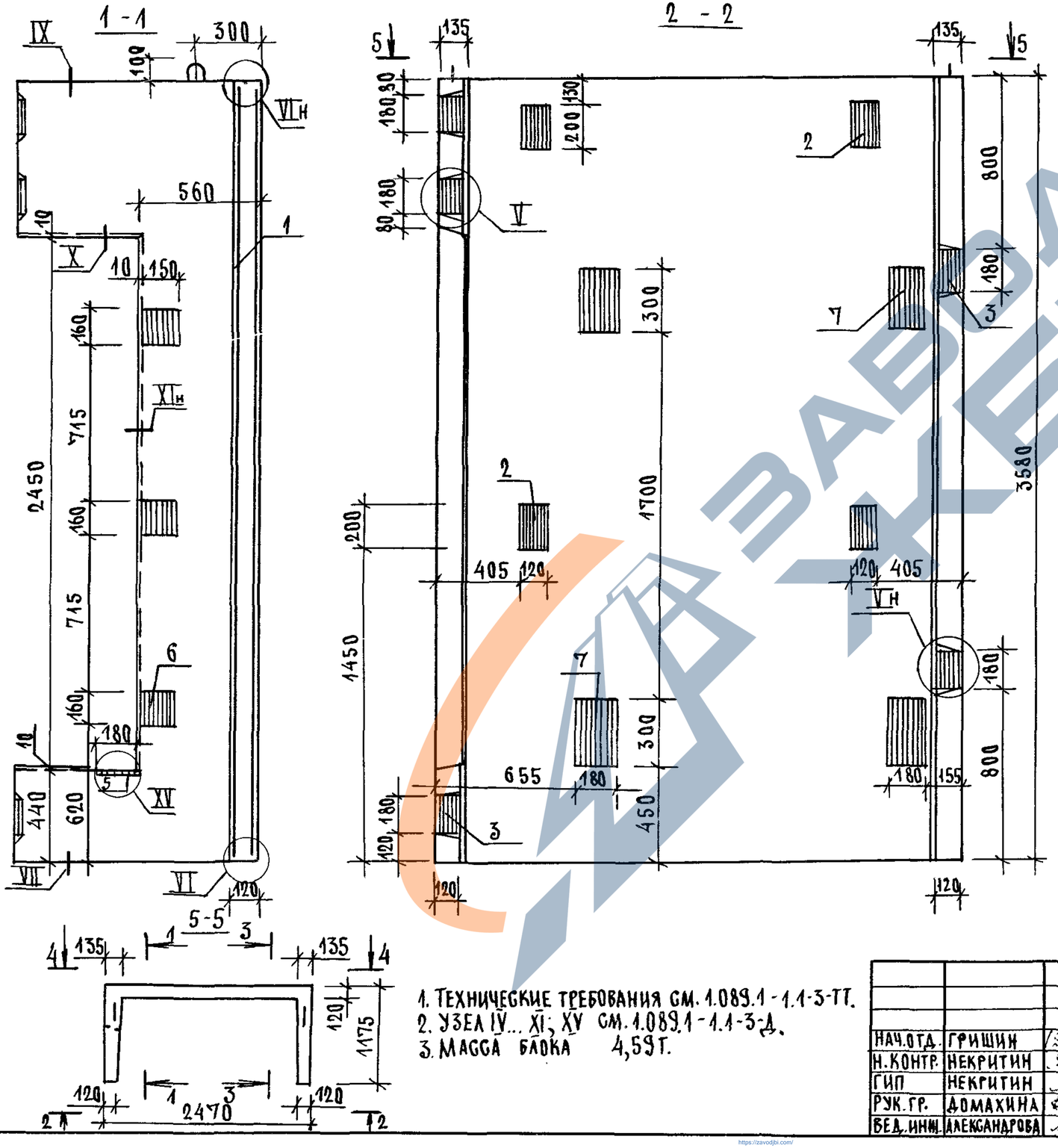

1. ТЕХНИЧЕСКИЕ ТРЕБОВАНИЯ СМ. 1.089.1-1.1-3-ТТ.
2. УЗЕЛ IV... XI; XV СМ. 1.089.1-1.1-3-Д.
3. МАССА БЛОКА 4,59Т.

НАЧ.ОТД.	ГРИШИН		
Н.КОНТР.	НЕКРИТИН		
ГИП	НЕКРИТИН		
РУК.ГР.	ДОМАХИНА		
ВЕД.ИНЖ.	АЛЕКСАНДРОВА		

1.089.1-1.1-3-22

БЛОК ШАХТЫ ЛИФТА БШЛ 100ГР-36-1

СТАДИЯ	ЛИСТ	ЛИСТОВ
Р		1

ГИПРОНИИЗДРАВ

ИНВ.N ПОДЛ. | ПОДПИСЬ И ДАТА | ВЗАМ. ИНВ.N

https://zavodjbi.com/

Поз.	Наименование	Кол.	Обозначение документа
1	Блок арматурный БА 129	1	1.089.1-1.2-2-38
2	Изделие закладное МН2	4	1.089.1-1.2-1-126
3	МН3	5	-128
4	МН8	2	-129
5	МН19	1	1.089.1-1.2-2-148
6	МН20	3	-149
7	МН22	6	-151
	Бетон класса В25, м³	2,17	

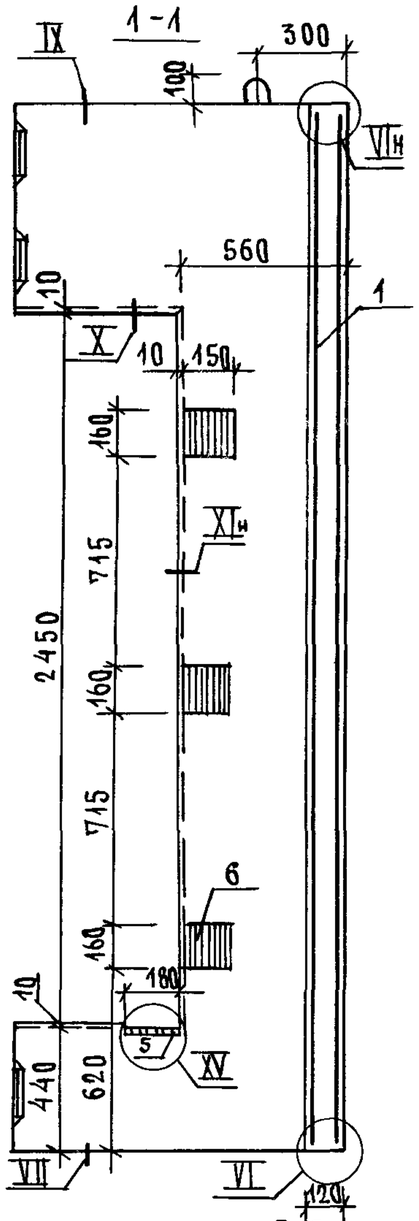

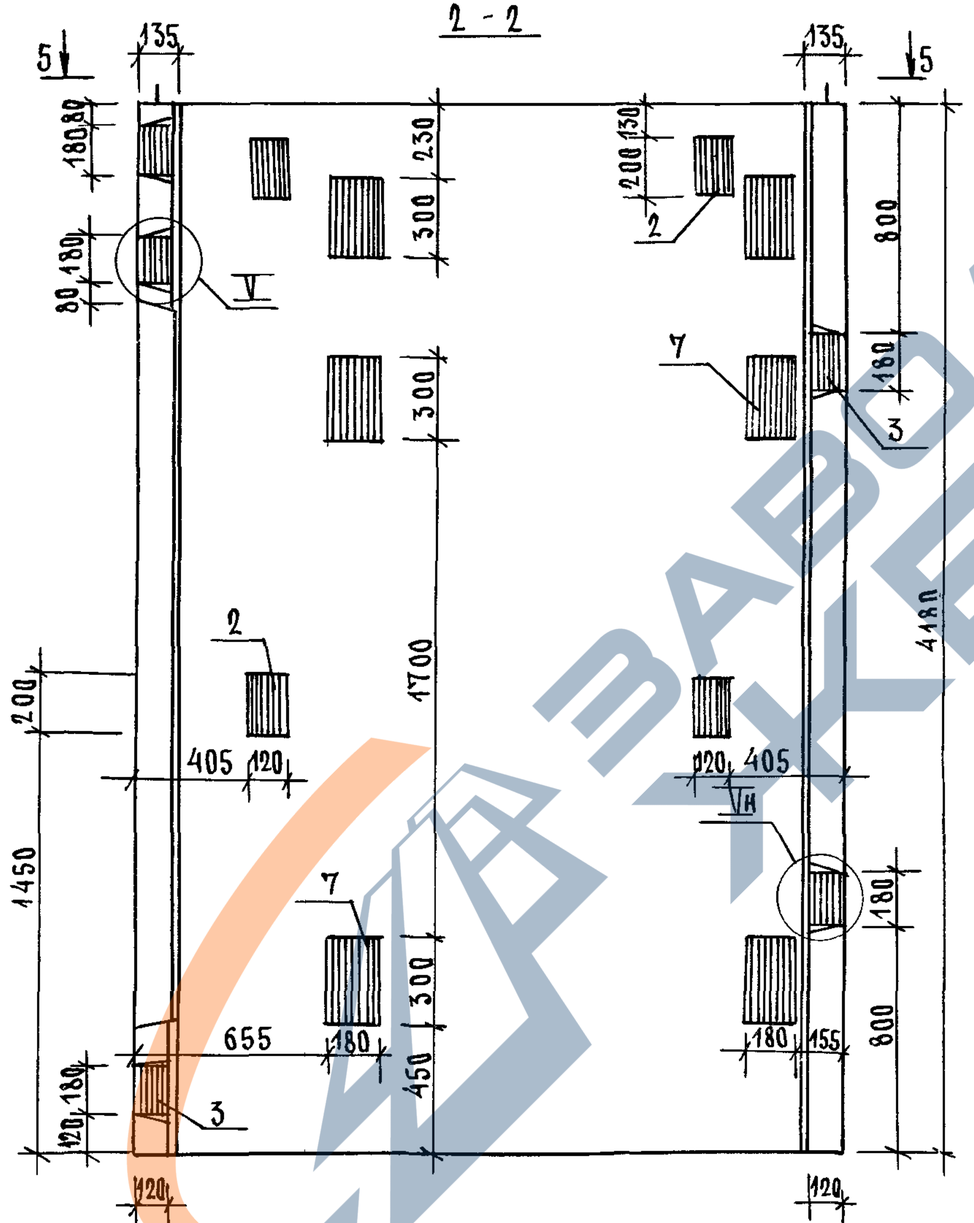

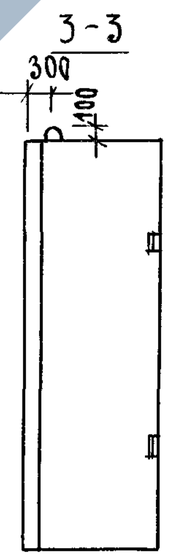

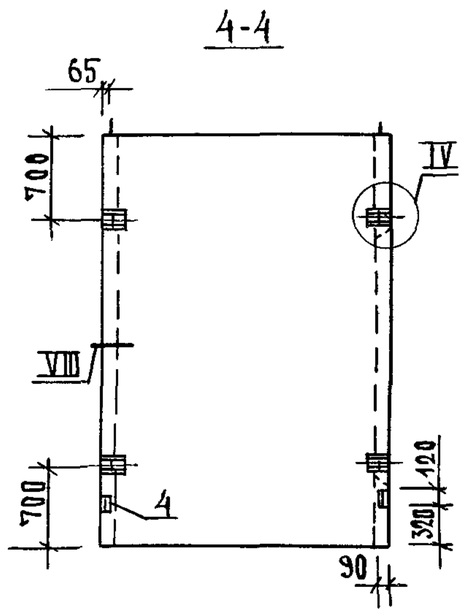

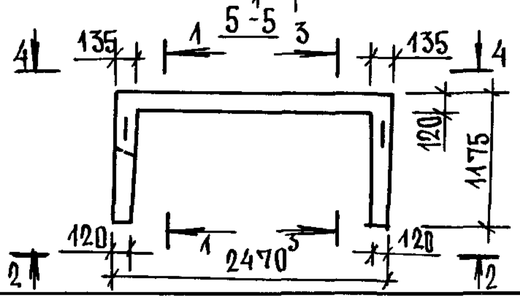

1. Технические требования см. 1.089.1-1.1-3-ТТ.
2. Узел IУ... XI; XУ см. 1.089.1-1.1-3-Д.
3. Масса блока 5,43т.

Нач. отд.	Гришин		
Н. контр.	Некритин		
ГИП	Некритин		
Рук. гр.	Домахина		
Вед. инж.	Александрова		

1.089.1-1.1-3-23

Блок шахты лифта БШЛ 100Гр-42-1

Стадия	Лист	Листов
Р		1

Гипрониздрав

Инв.N подл. | Подпись и дата | Взам. инв.N

25178-02 28

https://zavodjbi.com/

https://zavodjbi.com/

ПОЗ.	НАИМЕНОВАНИЕ	КОЛ.	ОБОЗНАЧЕНИЕ ДОКУМЕНТА
1	БЛОК АРМАТУРНЫЙ БА 63	1	1.089.1-1.2-2-03
2	ИЗДЕЛИЕ ЗАКЛАДНОЕ МН1	2	1.089.1-1.2-1-125
3	МН2	2	-126
4	МН3	2	-127
5	МН5	4	-128
6	МН8	2	-129
7	МН16	3	-135
	БЕТОН КЛАССА В25, м³	1,37	

1 - 1

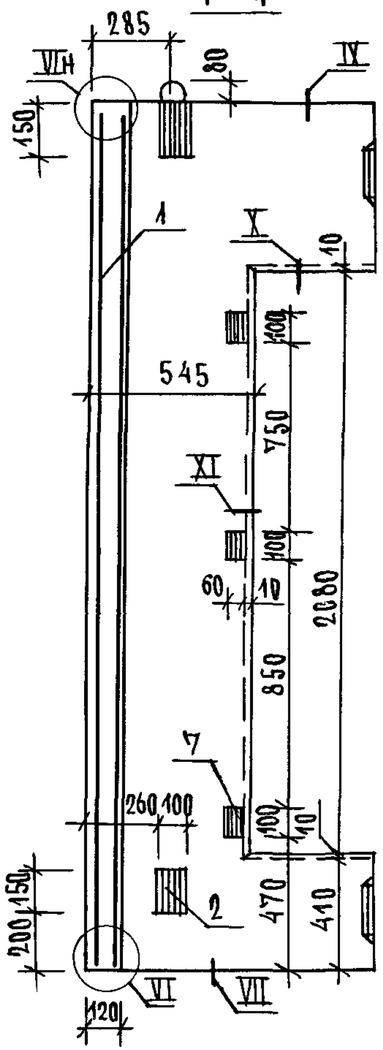

2 - 2

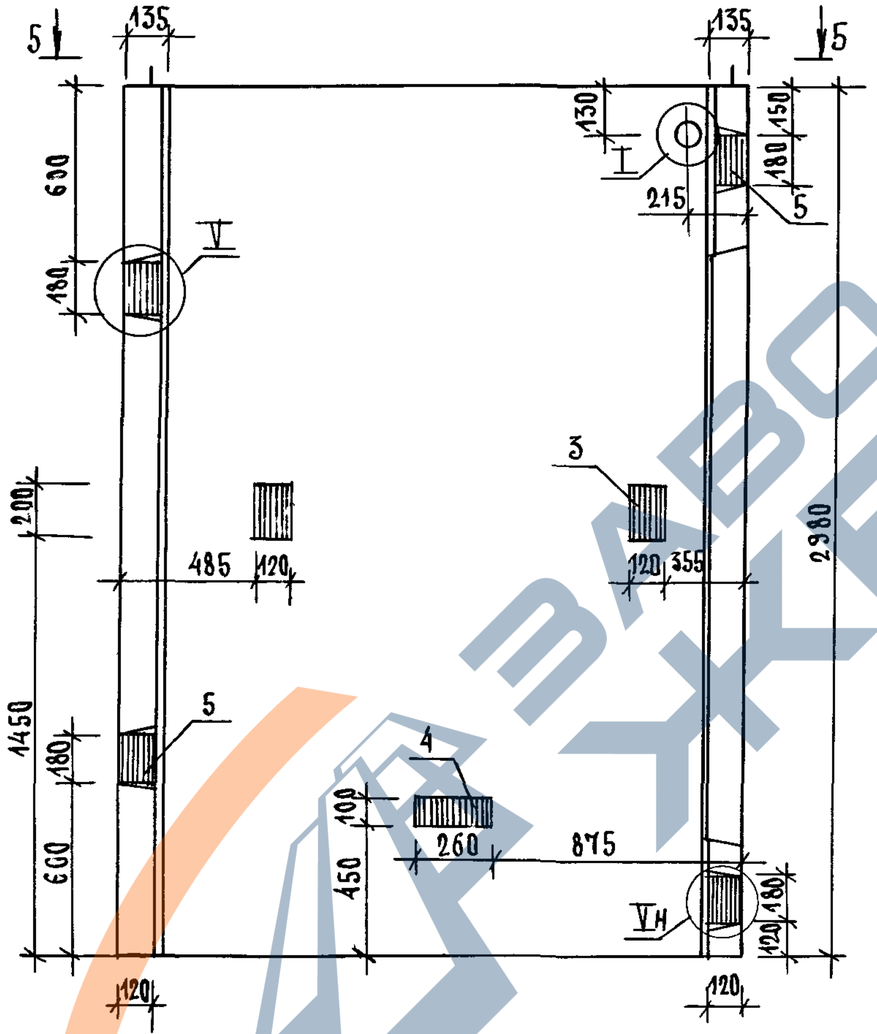

3 - 3

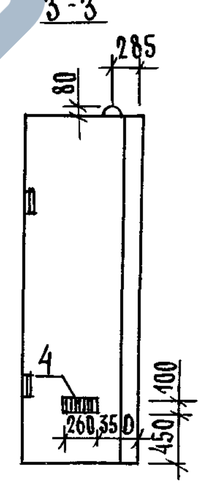

4 - 4

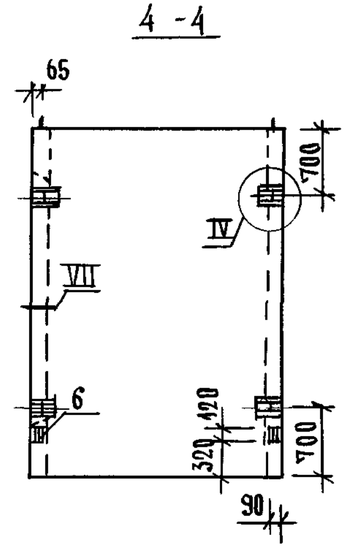

5 - 5

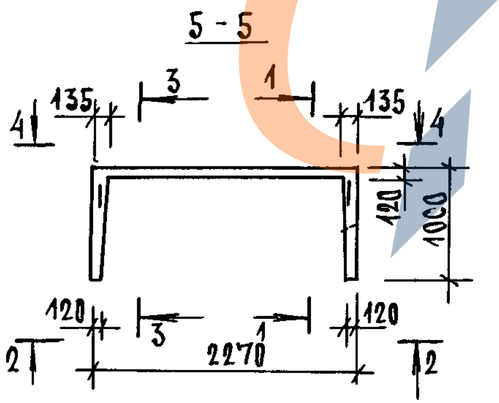

1. ТЕХНИЧЕСКИЕ ТРЕБОВАНИЯ СМ. 1.089.1-1.1-3-ТТ.
2. УЗЕЛ I; IV...XI СМ. 1.089.1-1.1-3-Д.
3. МАССА БЛОКА 3,43Т.

НАЧ.ОТД.	ГРИШИН		
Н.КОНТР.	НЕКРИТИН		
ГИП	НЕКРИТИН		
РУК.ГР.	ДОМАХИНА		
ВЕД.ИНЖ.	АЛЕКСАНДРОВ		

1.089.1-1.1-3-24

БЛОК ШАХТЫ ЛИФТА БШЛ50-30-2

СТАДИЯ	ЛИСТ	ЛИСТОВ
Р		1

ГИПРОНИИЗДРАВ

ИНВ.N ПОДЛ. | ПОДПИСЬ И ДАТА | ВЗАМ.ИНВ.N

https://zavodjbi.com/

https://zavodjbi.com/

Поз.	Наименование	Кол.	Обозначение документа
1	Блок арматурный БА64	1	1.089.1-1.2-2-03
2	Изделие закладное МН1	2	1.089.1-1.2-1-125
3	МН2	2	-126
4	МН3	4	-127
5	МН5	5	-128
6	МН8	2	-129
7	МН16	3	-135
	Бетон класса В25, м³	1,52	

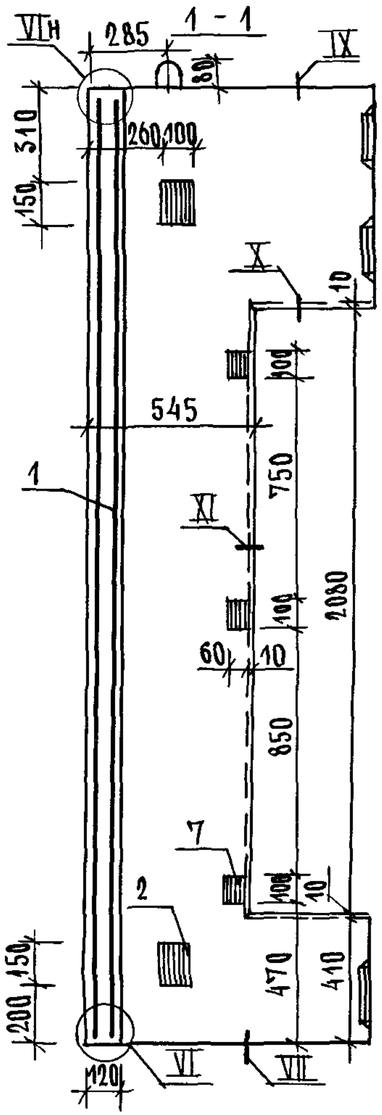

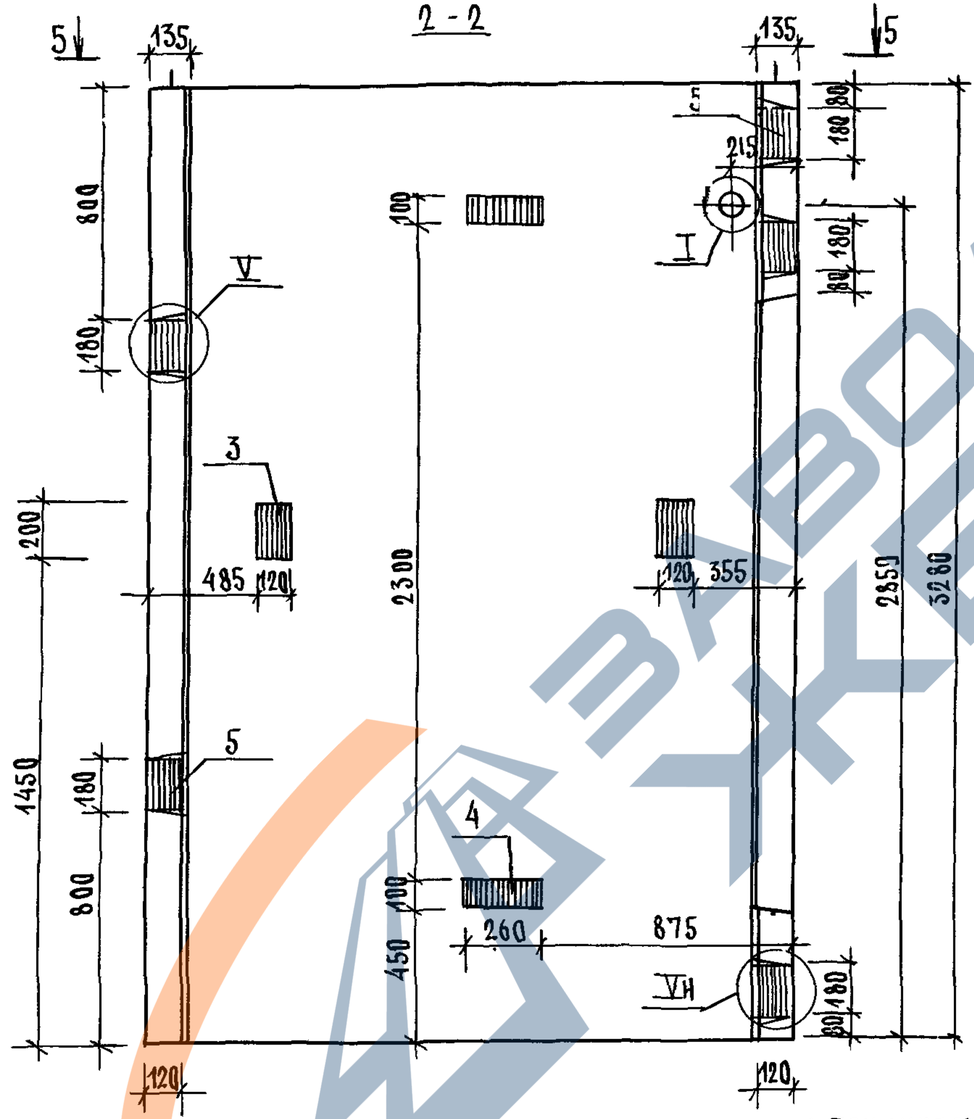

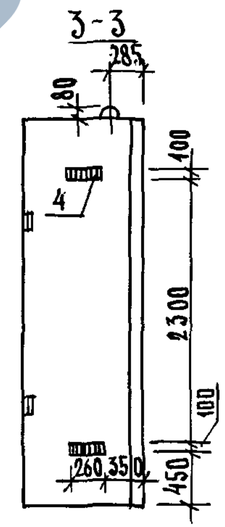

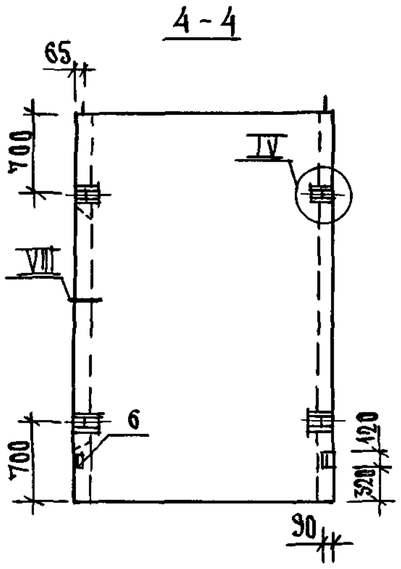

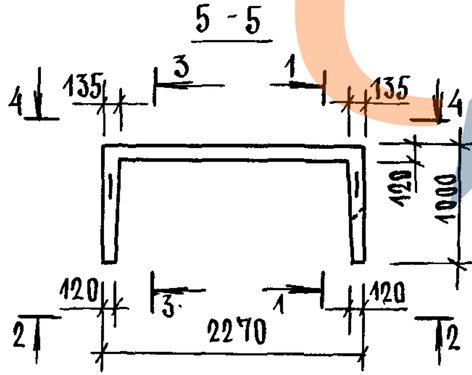

1. Технические требования см. 1.089.1-1.1-3-ТТ.
2. Узел I; IV...XI см. 1.089.1-1.1-3-Д.
3. Масса блока 3,80т.

Нач.отд.	Гришин		
Н.контр.	Некритин		
ГИП	Некритин		
Рук.гр.	Домахина		
Вед.инж.	Александров		

1.089.1-1.1-3-25

Блок шахты лифта БША50-33-2

Стадия	Лист	Листов
Р		1

Гипроинздрав

Инв.№ подл. | Подпись и дата | Взам.инв.№

https://zavodjbi.com/

https://zavodjbi.com/

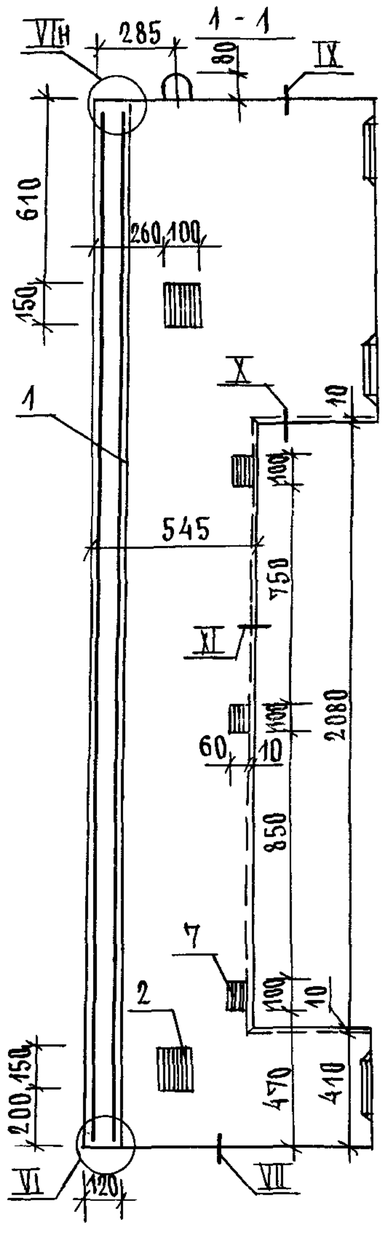

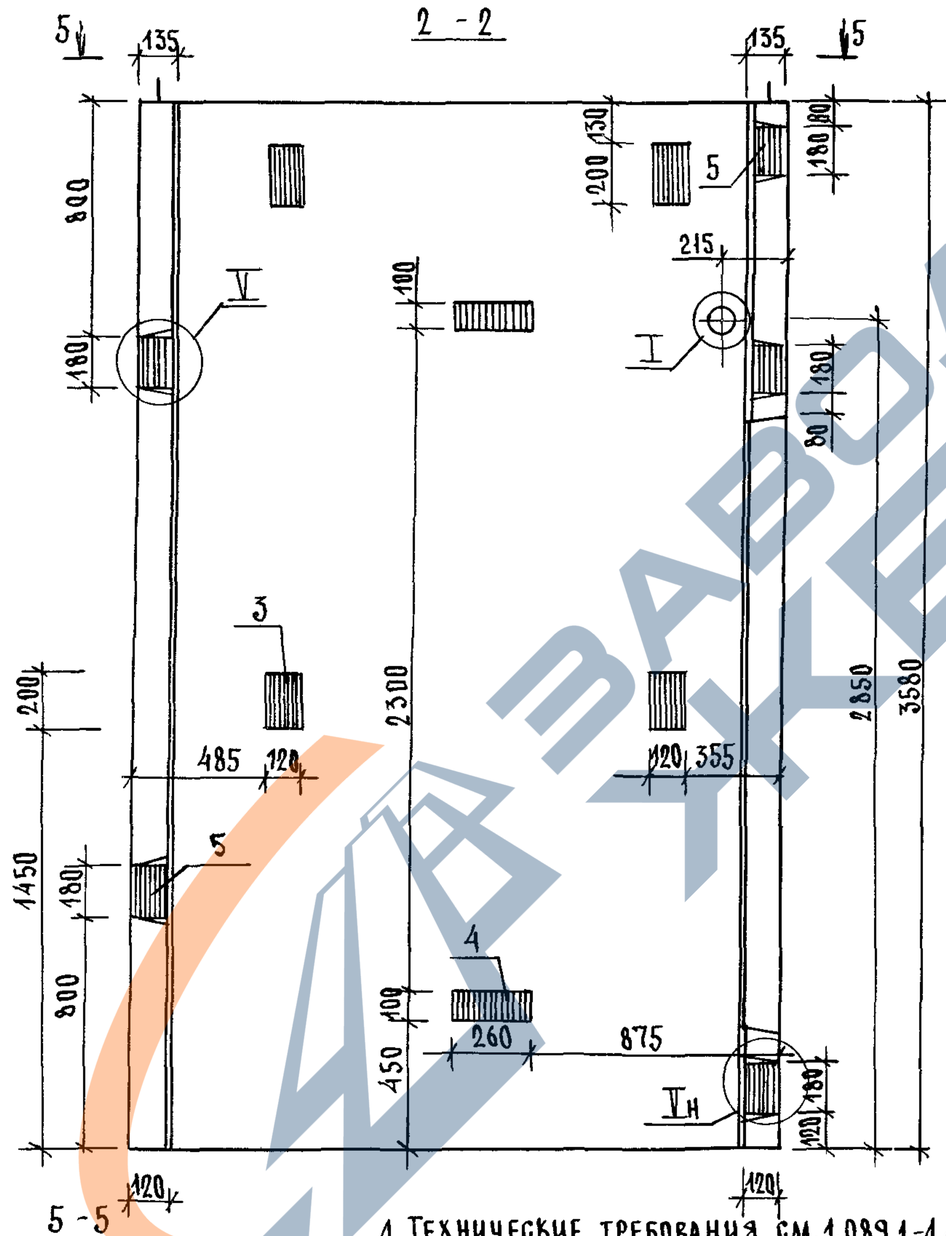

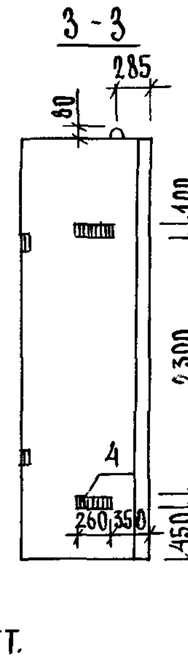

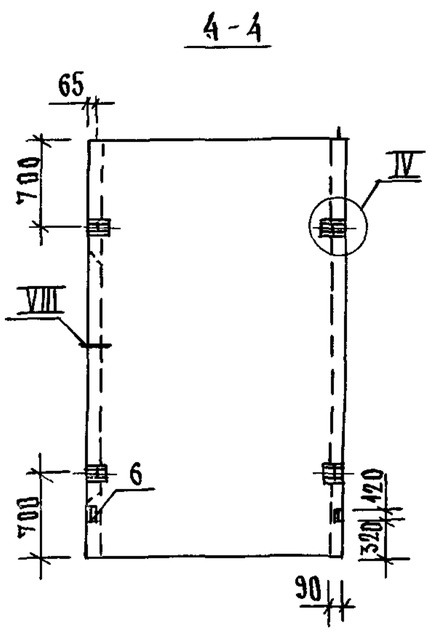

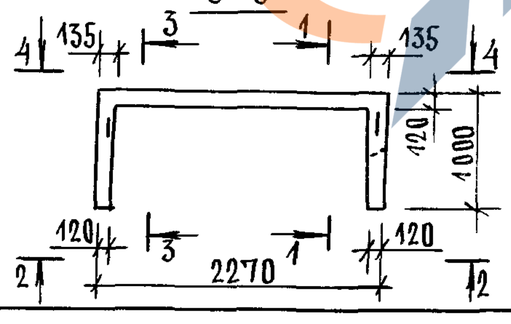

ПОЗ.	НАИМЕНОВАНИЕ	КОЛ.	ОБОЗНАЧЕНИЕ ДОКУМЕНТА
1	БЛОК АРМАТУРНЫЙ БА 65	1	1.089.1-1.2-2-04
2	ИЗДЕЛИЕ ЗАКЛАДНОЕ МН1	2	1.089.1-1.2-1-125
3	МН2	4	-126
4	МН3	4	-127
5	МН5	5	-128
6	МН8	2	-129
7	МН16	3	-135
	БЕТОН КЛАССА В 25, М³	1,67	

1. ТЕХНИЧЕСКИЕ ТРЕБОВАНИЯ СМ. 1.089.1-1.1-3-ТТ.
2. УЗЕЛ I; IУ...XI СМ. 1.089.1-1.1-3-Д.
3. МАССА БЛОКА 4,18Т.

НАЧ.ОТД.	ГРИШИН	
Н.КОНТР.	НЕКРИТИН	
ГИП	НЕКРИТИН	
РУК.ГР.	ДОМАХИНА	
ВЕД.ИНЖ.	АЛЕКСАНДРОВА	

1.089.1-1.1-3-26

БЛОК ШАХТЫ ЛИФТА БША 50-36-2

СТАДИЯ	ЛИСТ	ЛИСТОВ
Р		1

ГИПРОНИИЗДРАВ

ИНВ.N ПОДЛ. | ПОДПИСЬ И ДАТА | ВЗАМ.ИНВ.N

https://zavodjbi.com/

https://zavodjbi.com/

Поз.	Наименование	Кол.	Обозначение документа
1	Блок арматурный БА 66	1	1.089.1-1.2-2-04
2	Изделие закладное МН1	2	1.089.1-1.2-1-125
3	МН2	4	-126
4	МН3	4	-127
5	МН5	5	-128
6	МН8	2	-129
7	МН16	3	-135
	Бетон класса В25, м³	1,97	

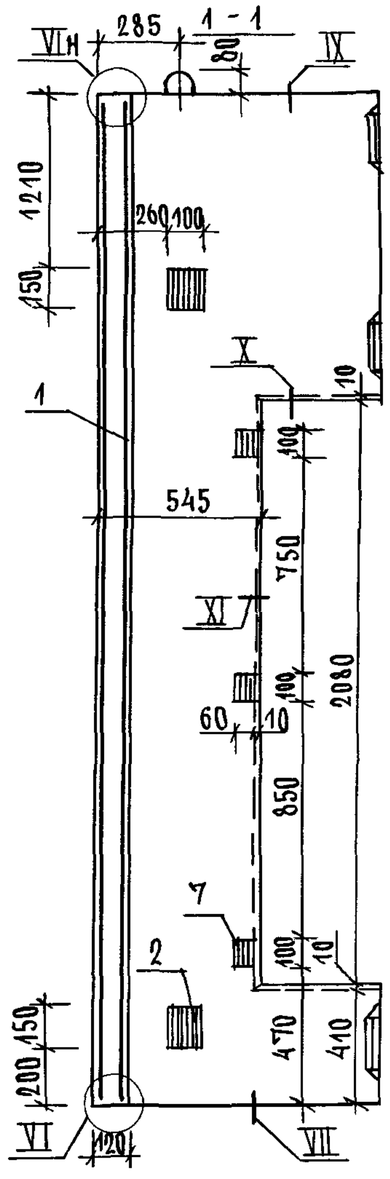

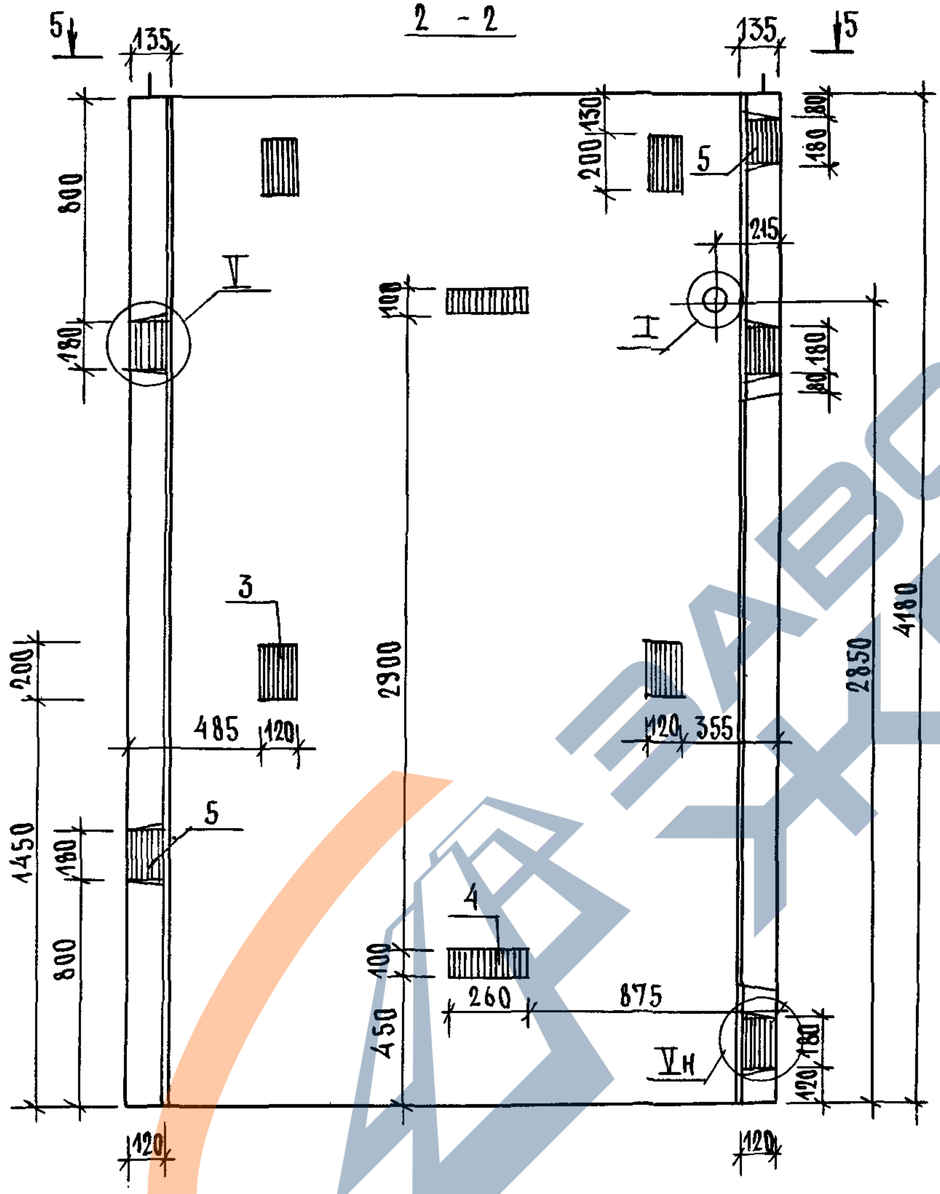

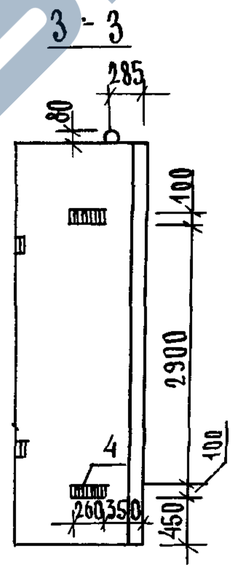

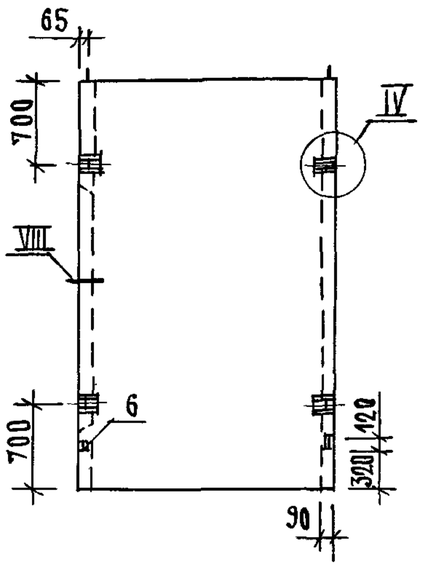

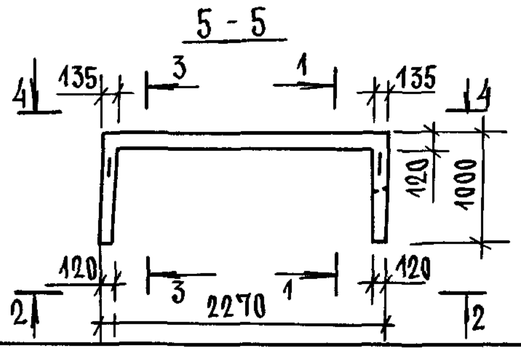

1. Технические требования см. 1.089.1-1.1-3-ТТ.
2. Узел I; IУ...XI см. 1.089.1-1.1-3-Д.
3. Масса блока 4,92 т.

Нач.отд.	Гришин		
Н.контр.	Некритин		
ГИП	Некритин		
Рук.гр.	Домахина		
Вед.инж.	Александрова		

1.089.1-1.1-3-27

Блок шахты лифта БШ 50-42-2

Стадия	Лист	Листов
Р		1

Гипроинздрав

Инв.№ подл. | Подпись и дата | Взам.инв.№

https://zavodjbi.com/

https://zavodjbi.com/

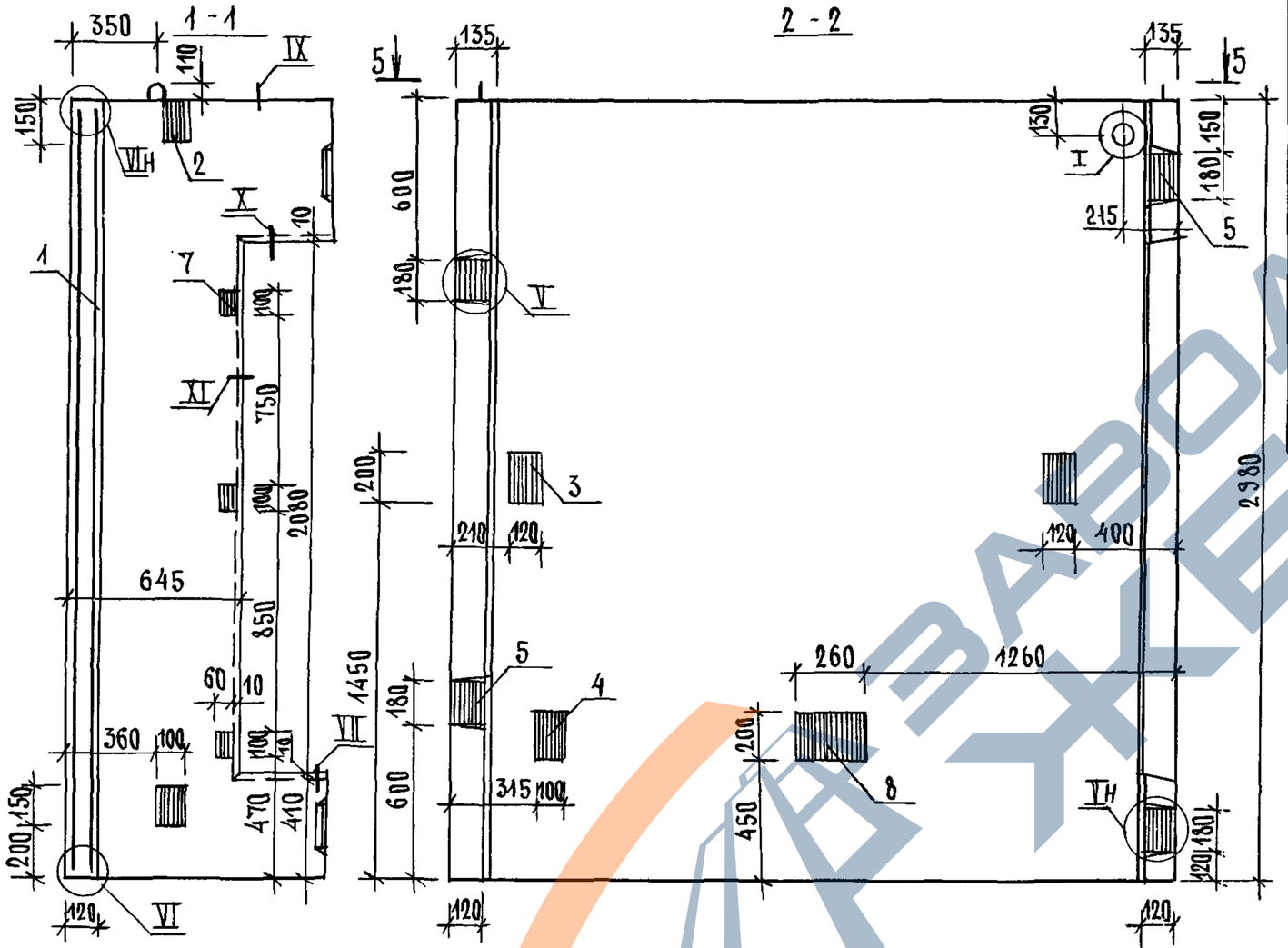

ПОЗ.	НАИМЕНОВАНИЕ	КОЛ.	ОБОЗНАЧЕНИЕ ДОКУМЕНТА
1	БЛОК АРМАТУРНЫЙ БА71	1	1.089.1-1.2-2-07
2	ИЗДЕЛИЕ ЗАКЛАДНОЕ МН1	2	1.089.1-1.2-1-125
3	МН2	2	-126
4	МН4	1	-127
5	МН5	4	-128
6	МН8	2	-129
7	МН16	3	-135
8	МН18	1	1.089.1-1.2-2-147
	БЕТОН КЛАССА В25, м³	1,62	

1. ТЕХНИЧЕСКИЕ ТРЕБОВАНИЯ СМ. 1.089.1-1.1-3-ТТ.
2. УЗЕЛ IУ... XI СМ. 1.089.1-1.1-3-Д.
3. МАССА БЛОКА 4,05т.

НАЧ.ОТД.	ГРИШИН		
Н.КОНТР.	НЕКРИТИН		
ГИП	НЕКРИТИН		
РУК.ГР.	ДОМАХИНА		
ВЕД.ИНЖ.	АЛЕКСАНДРОВА		

1.089.1-1.1-3-28

БЛОК ШАХТЫ ЛИФТА БШЛ 50Г-30П-2

СТАДИЯ	ЛИСТ	ЛИСТОВ
Р		1

ГИПРОНИИЗДРАВ

25178-02 33

ИНВ.N ПОДЛ. | ПОДПИСЬ И ДАТА | ВЗАМ.ИНВ.N

https://zavodjbi.com/

https://zavodjbi.com/

ПОЗ.	НАИМЕНОВАНИЕ	КОЛ.	ОБОЗНАЧЕНИЕ ДОКУМЕНТА
1	БЛОК АРМАТУРНЫЙ БА72	1	1.089.1-1.2-2-07
2	ИЗДЕЛИЕ ЗАКЛАДНОЕ МН1	2	1.089.1-1.2-1-125
3	МН2	2	-126
4	МН4	2	-127
5	МН5	5	-128
6	МН8	2	-129
7	МН16	3	-135
8	МН18	2	1.089.1-1.2-2-147
	БЕТОН КЛАССА В25, М³	1,79	

1. ТЕХНИЧЕСКИЕ ТРЕБОВАНИЯ СМ. 1.089.1-1.1-3-ТТ.
2. УЗЕЛ I; IV...XI СМ. 1.089.1-1.1-3-Д.
3. МАССА БЛОКА 4,48 Т.

НАЧ.ОТД.	ГРИШИН		1.089.1-1.1-3-29
Н.КОНТР.	НЕКРИТИН		
ГИП	НЕКРИТИН		БЛОК ШАХТЫ ЛИФТА БШЛ 50Г-33П-2
РУК.ГР.	ДОМАХИНА		СТАДИЯ Р; ЛИСТ; ЛИСТОВ 1
ВЕД.ИНЖ.	АЛЕКСАНДРОВА		ГИПРОНИИЗДРАВ

ИНВ.N ПОДЛ. | ПОДПИСЬ И ДАТА | ВЗАМ.ИНВ.N

https://zavodjbi.com/

https://zavodjbi.com/

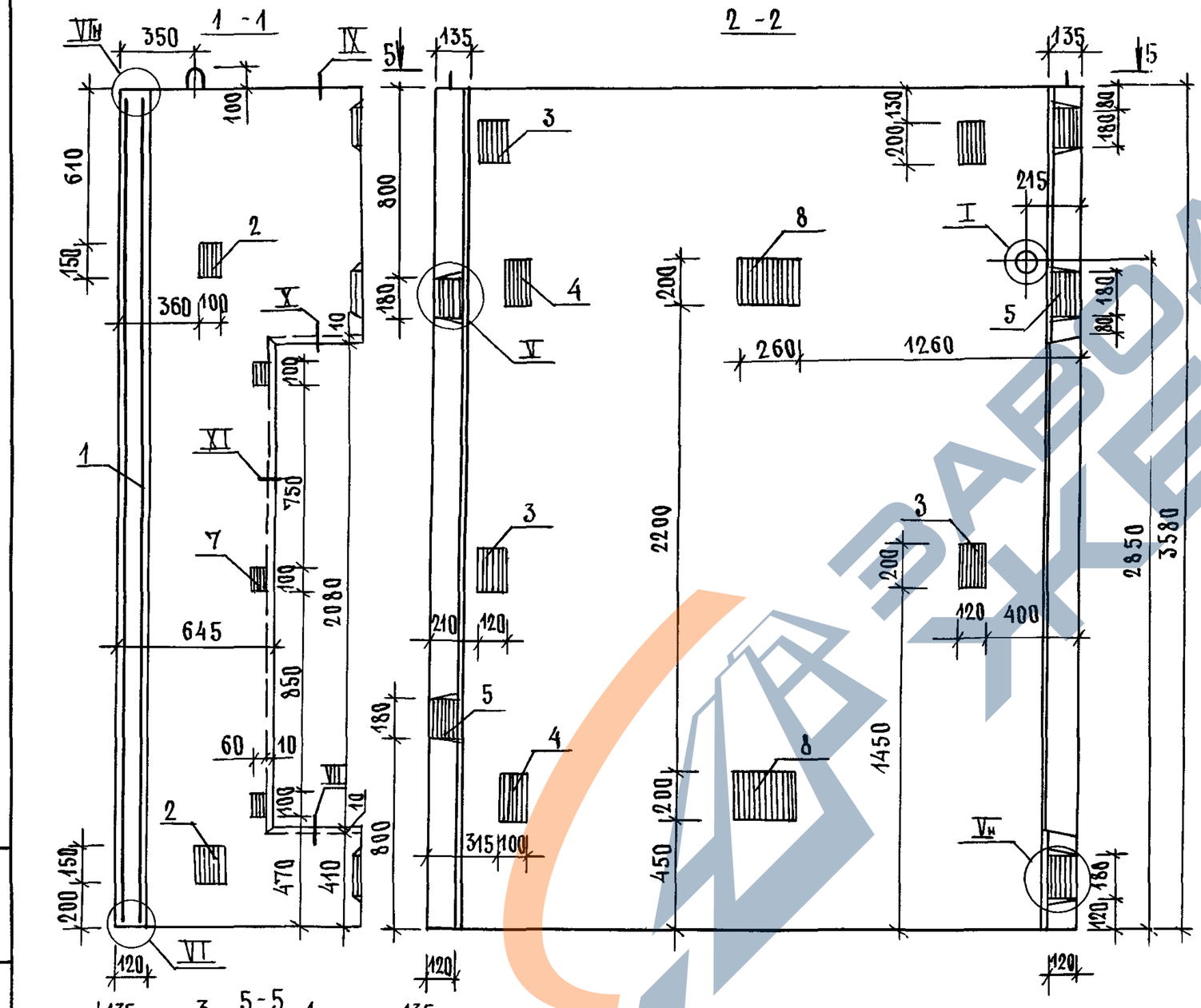

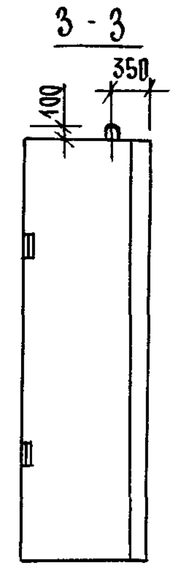

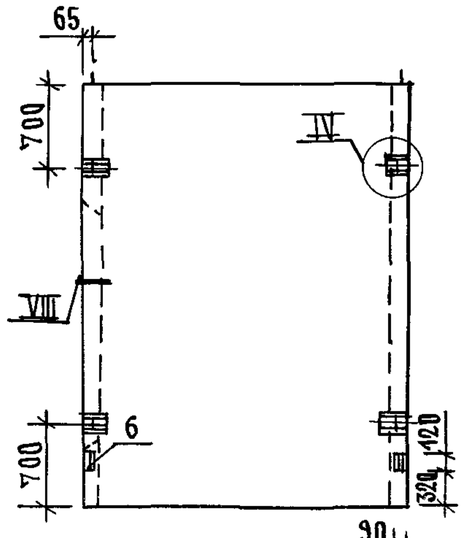

ПОЗ.	НАИМЕНОВАНИЕ	КОЛ.	ОБОЗНАЧЕНИЕ ДОКУМЕНТА
1	БЛОК АРМАТУРНЫЙ БА73	1	1.089.1-1.2-2-08
2	ИЗДЕЛИЕ ЗАКЛАДНОЕ МН1	2	1.089.1-1.2-1-125
3	МН2	4	-126
4	МН4	2	-127
5	МН5	5	-128
6	МН8	2	-129
7	МН16	3	-135
8	МН18	2	1.089.1-1.2-2-147
	БЕТОН КЛАССА В25, м³	1,97	

1. ТЕХНИЧЕСКИЕ ТРЕБОВАНИЯ ГМ 1.089.1-1.1-3-ТТ.
2. УЗЕЛ I; IV...XI ГМ. 1.089.1-1.1-3-Д.
3. МАССА БЛОКА 4,92 т.

НАЧ.ОТД.	ГРИШИН	
Н.КОНТР.	НЕКРИТИН	
ГИП	НЕКРИТИН	
РУК.ГР.	ДОМАХИНА	
ВЕД.ИНЖ.	АЛЕКСАНДРОВА	

1.089.1-1.1-3-30

БЛОК ШАХТЫ ЛИФТА БШЛ 50Г-36П-2

СТАДИЯ	ЛИСТ	ЛИСТОВ
Р		1

ГИПРОНИИЗДРАВ

ИНВ.N ПОДЛ. | ПОДПИСЬ И ДАТА | ВЗАМ.ИНВ.N

ЗАВОД ЖБИ

https://zavodjbi.com/

1 — 1

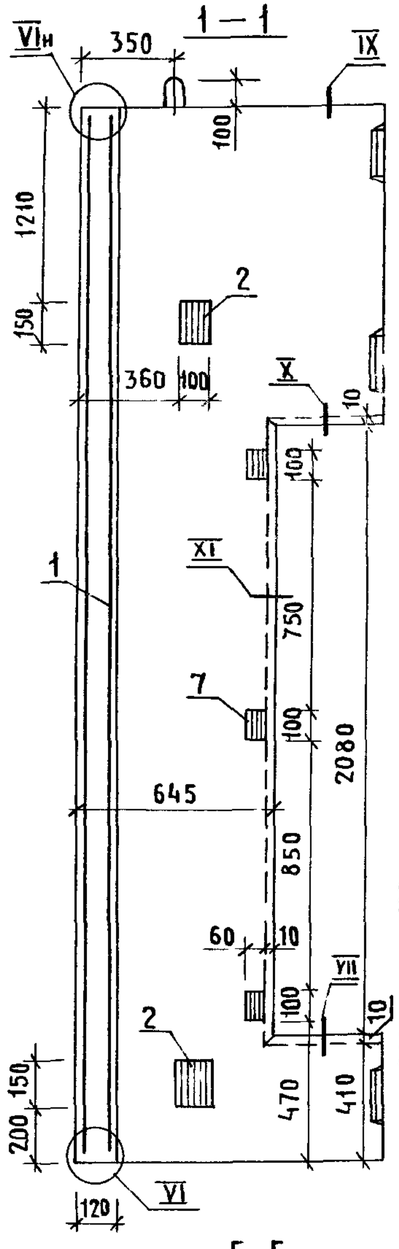

2 — 2

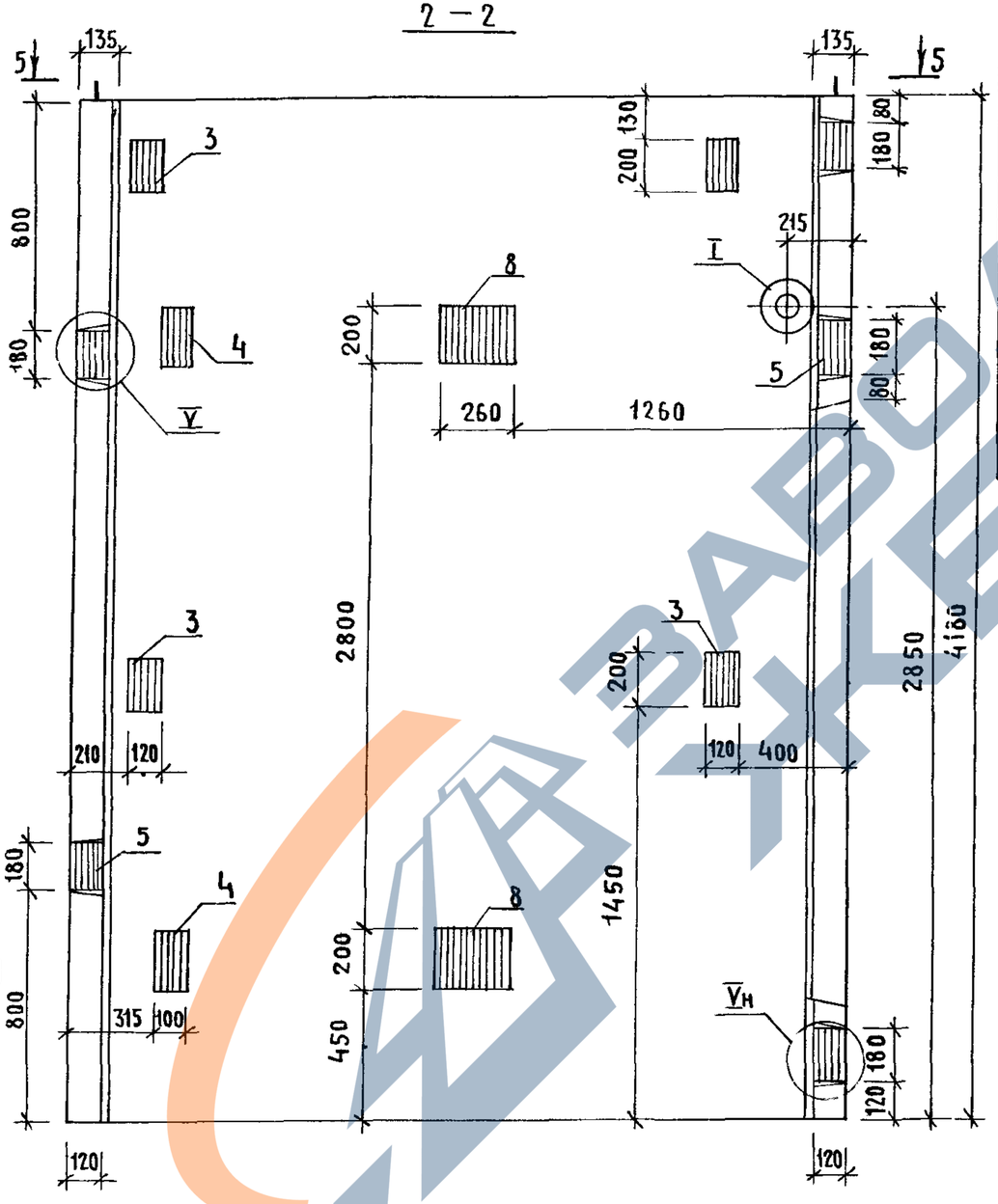

3 — 3

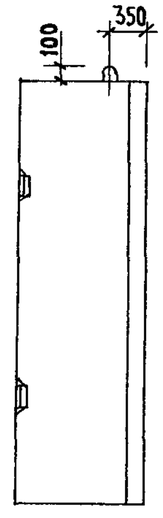

4 — 4

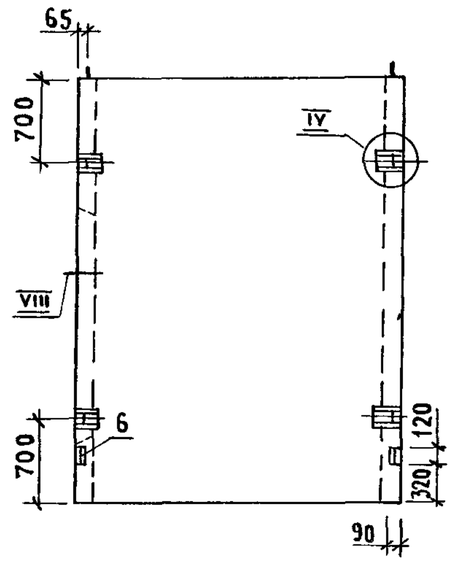

5 — 5

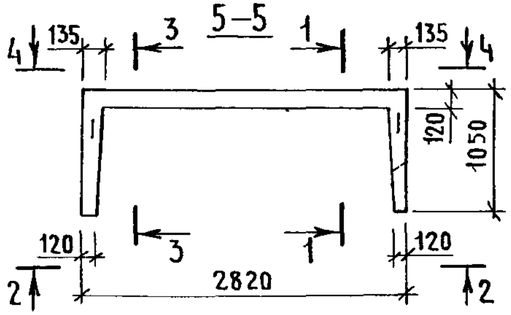

Поз.	Наименование	Кол.	Обозначение документа
1	Блок арматурный БА74	1	1.089.1-1.2-2-08
2	Изделие закладное МН1	2	1.089.1-1.2-1-125
3	МН2	4	-126
4	МН4	2	-127
5	МН5	5	-128
6	МН8	2	-129
7	МН16	3	-135
8	МН18	2	1.089.1-1.2-2-147
	Бетон класса В25, м³	2,31	

1. Технические требования см. 1.089.1-1.1-3-ТТ.
2. Узел I; IV... XI см. 1.089.1-1.1-3-Д.
3. Масса блока 5,78 т.

Нач.отд.	Гришин	
Н.контр.	Некритин	
ГИП	Некритин	
Рук. гр.	Домахина	
Вед.инж.	Александрова	

1.089.1-1.1-3-31

Блок шахты лифта БШЛ 50Г-42 п-2

Стадия	Лист	Листов
Р		1

ГИПРОНИИЗДРАВ

Инв.№ подл. | Подпись и дата | Взам.инв.№

https://zavodjbi.com/

1 – 1

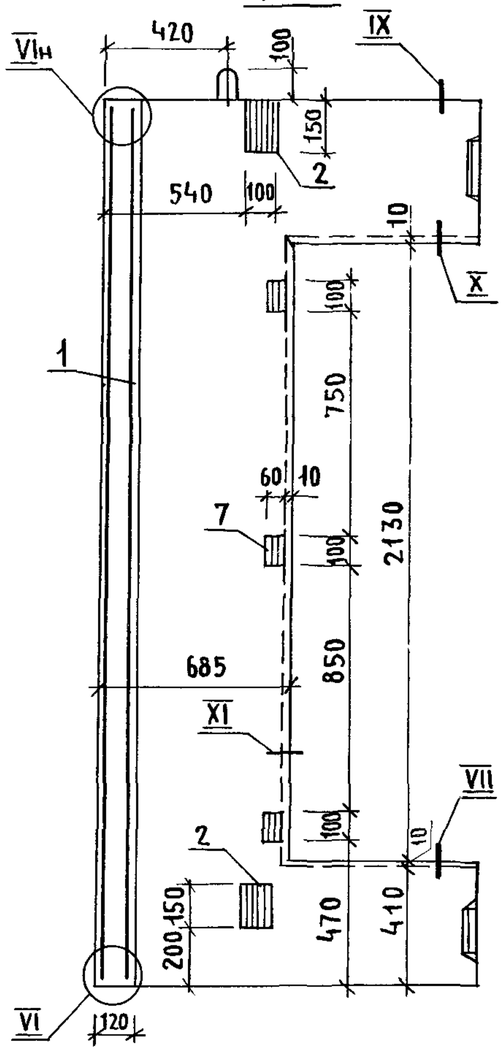

2 – 2

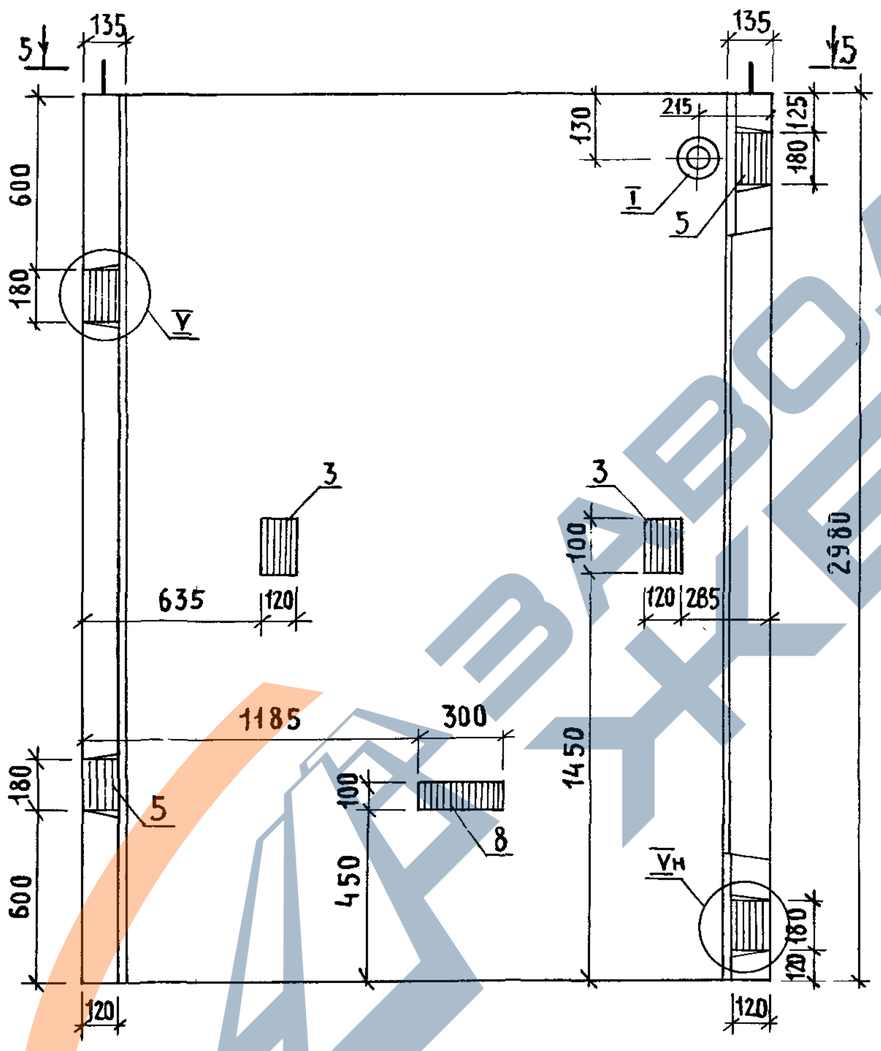

3 – 3

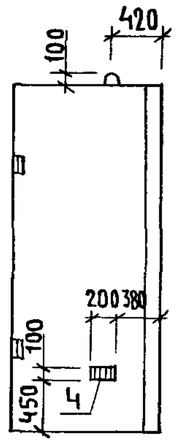

4 – 4

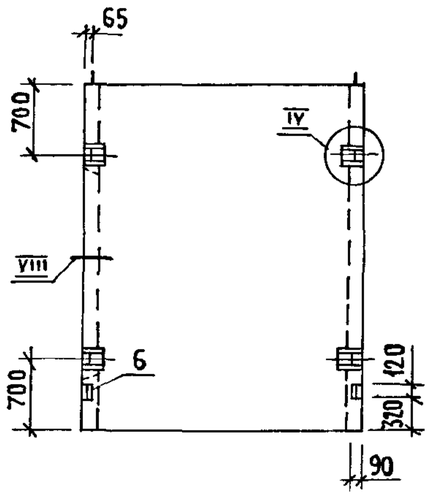

5 – 5

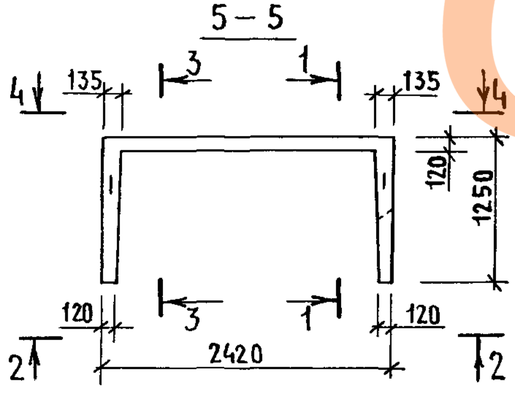

Поз.	Наименование	Кол.	Обозначение документа
1	Блок арматурный БА79	1	1.089.1-1.2-2-11
2	Изделие закладное МН1	2	1.089.1-1.2-1-125
3	МН2	2	-126
4	МН4	1	-127
5	МН5	4	-128
6	МН8	2	-129
7	МН16	3	-135
8	МН17	1	-127
	Бетон класса В25, м³	1,57	

1. Технические требования см. 1.089.1-1.1-3-ТТ.
2. Узел I; IV... XI см. 1.089.1-1.1-3-Д.
3. Масса блока 3,93т.

Нач.отд.	Гришин		1.089.1-1.1-3-32
Н.контр.	Некритин		
ГИП	Некритин		Блок шахты лифта БШ100-30-2
Рук.гр.	Домахина		Стадия: Р; Лист: ; Листов: 1
Вед.инж.	Александрова		Гипронииздрав

Инв.№ подл. | Подпись и дата | Взам.инв.№

https://zavodjbi.com/

https://zavodjbi.com/

Поз.	Наименование	Кол.	Обозначение документа
1	Блок арматурный БА 80	1	1.089.1-1.2-2-11
2	Изделие закладное МН1	2	1.089.1-1.2-1-125
3	МН2	2	-126
4	МН4	1	-127
5	МН5	5	-128
6	МН8	2	-129
7	МН16	3	-135
8	МН17	1	-127
	Бетон класса В25, м³	1,75	

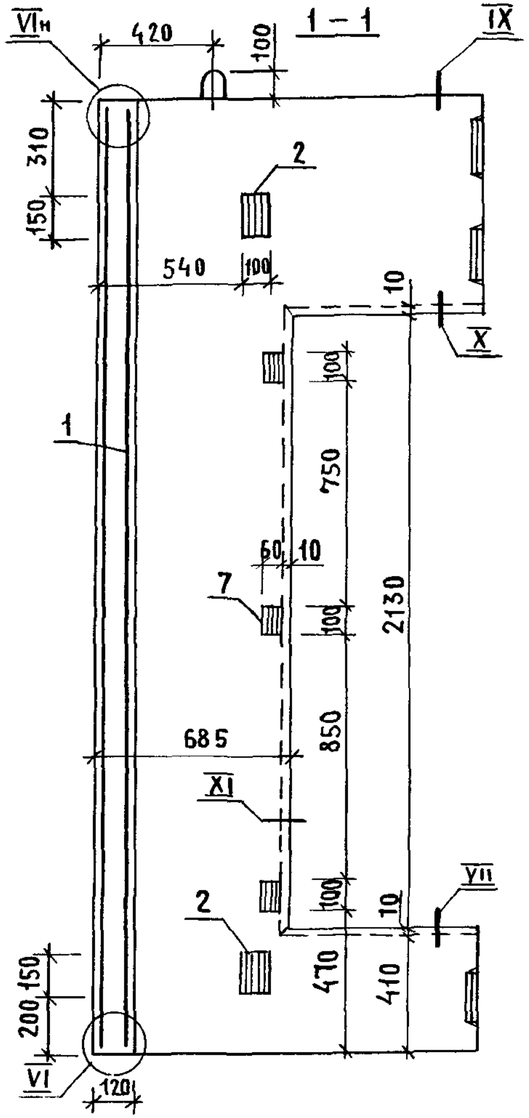

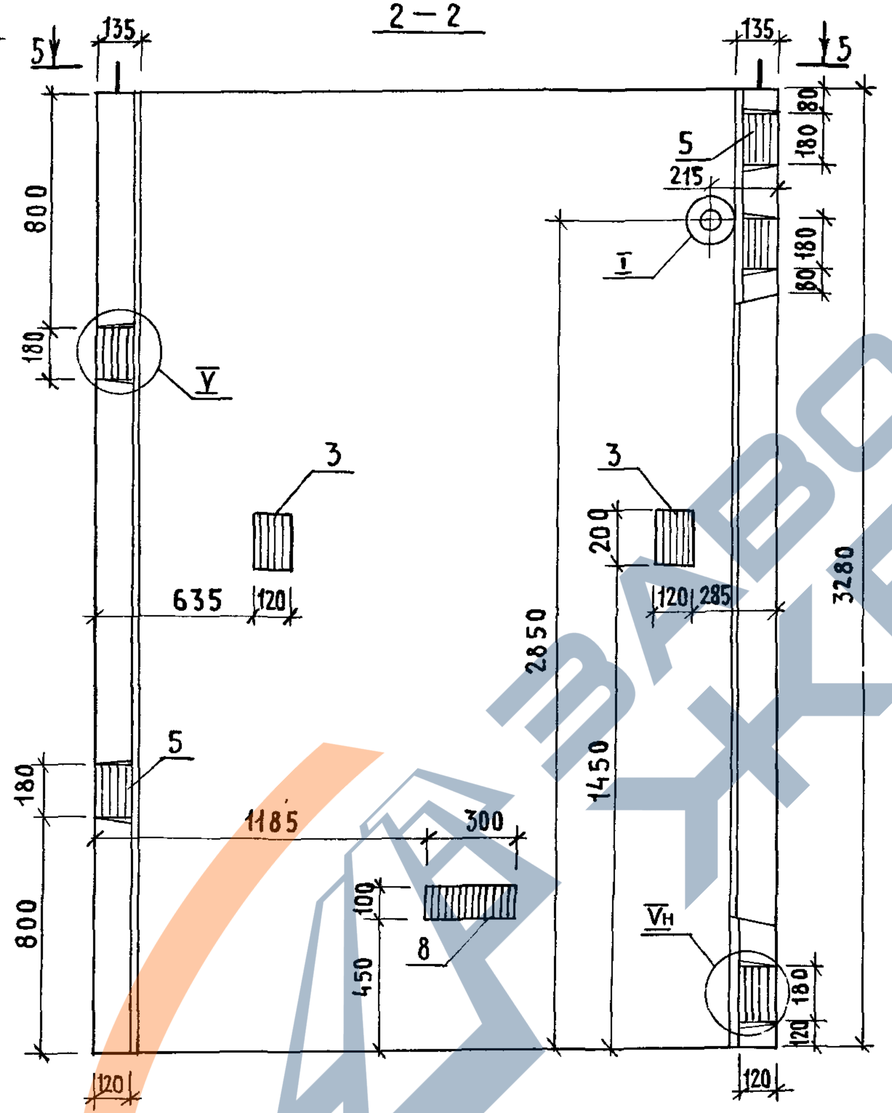

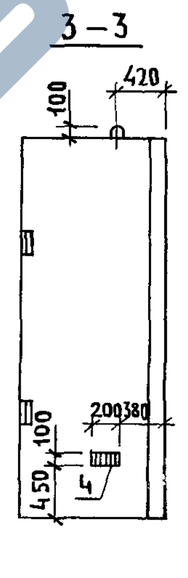

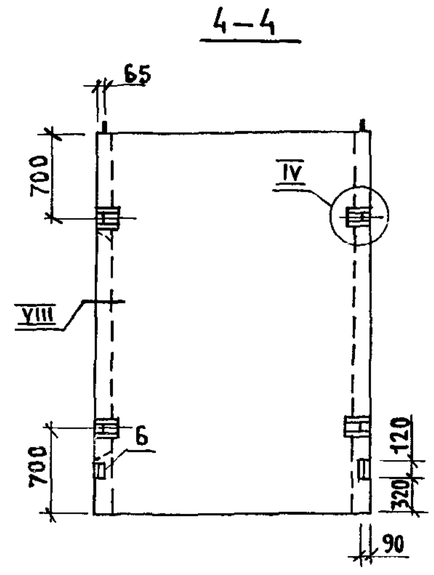

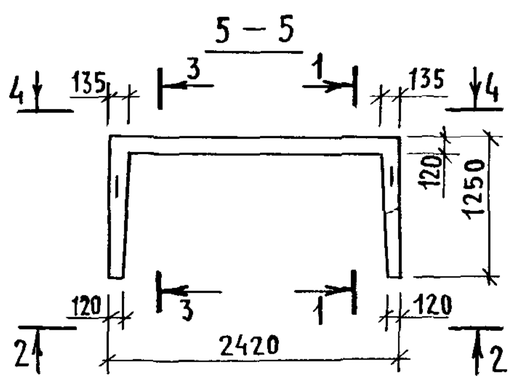

1. Технические требования см.1.089.1-1.1-3-ТТ.
2. Узел I; IV ... XI см.1.089.1-1.1-3-Д.
3. Масса блока 4,37т.

Нач. отд.	Гришин		1.089.1-1.1-3-33
Н.контр.	Некритин		
ГИП	Некритин		Блок шахты лифта БШЛ 100-33-2
Рук. гр.	Домахина		Стадия: Р; Лист: ; Листов: 1
Вед.инж.	Александрова		Гипрониздрав

Инв.№ подл. | Подпись и дата | Взам.инв.№

https://zavodjbi.com/

https://zavodjbi.com/

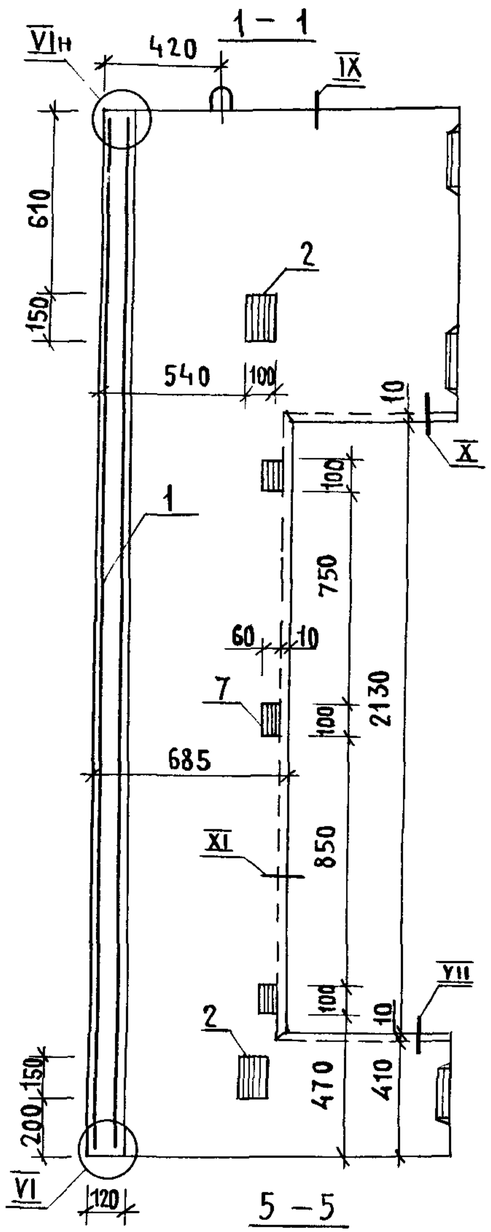

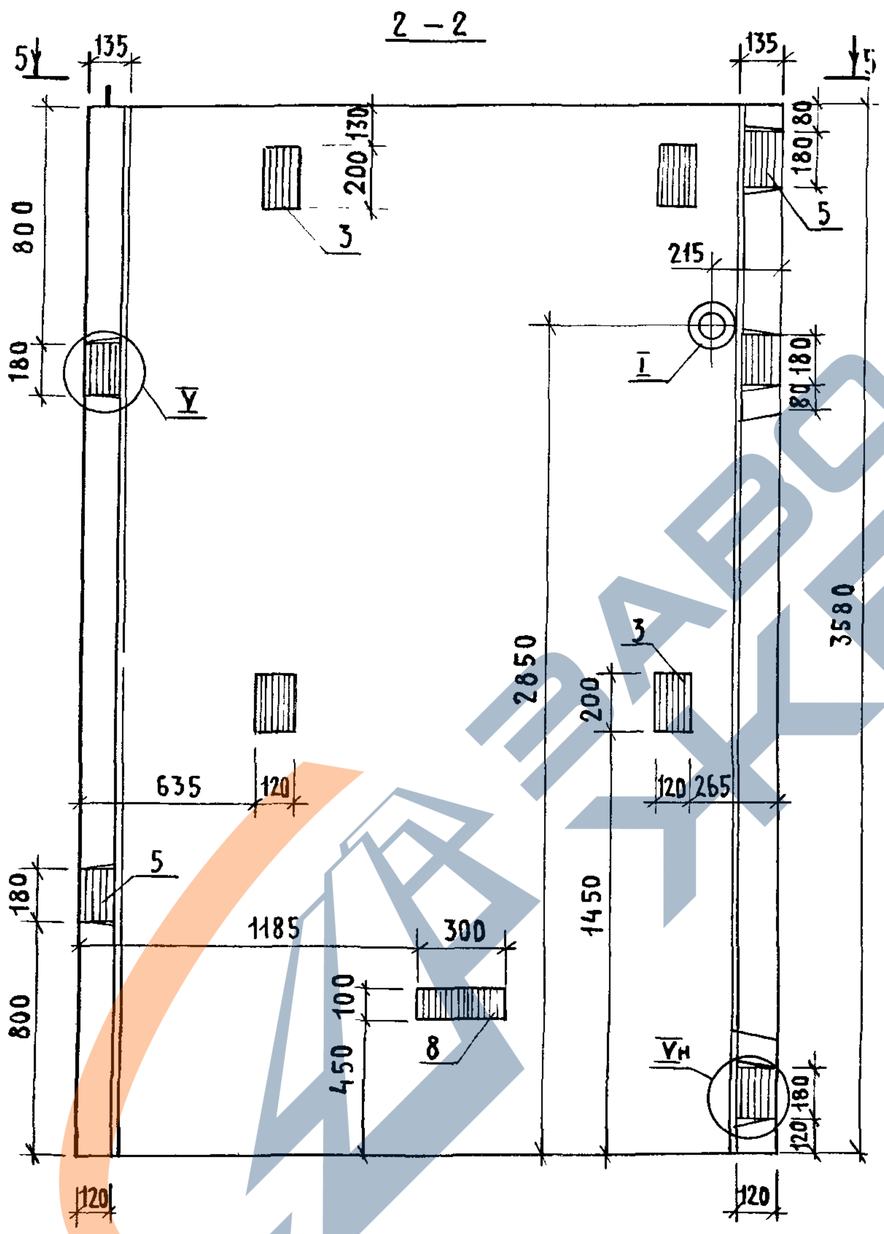

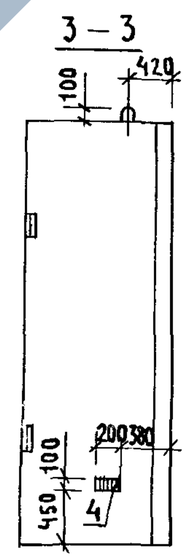

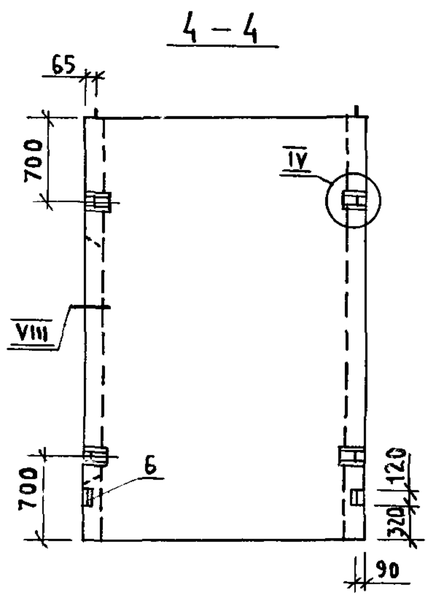

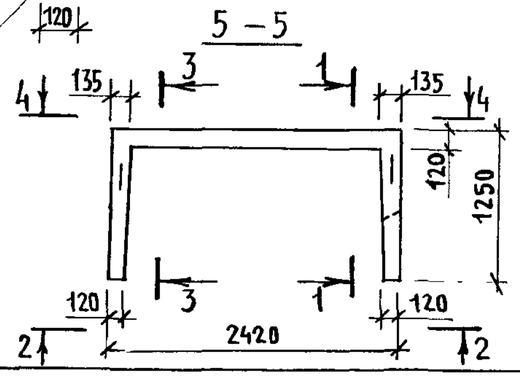

Поз.	Наименование	Кол.	Обозначение документа
1	Блок арматурный БА 81	1	1.089.1-1.2-2-12
2	Изделие закладное МН1	2	1.089.1-1.2-1-125
3	МН2	4	-126
4	МН4	1	-127
5	МН5	5	-128
6	МН8	2	-129
7	МН16	3	-135
8	МН17	1	-127
	Бетон класса В25, м³	1,92	

1. Технические требования см.1.089.1-1.1-3-ТТ.
2. Узел I; IV...XI см. 1.089.1-1.1-3-Д.
3. Масса блока 4,80 т.

Нач. отд.	Гришин		1.089.1-1.1-3-34
Н. контр.	Некритин		
ГИП.	Некритин		Блок шахты лифта БШ1100-36-2
Рук. гр.	Домахина		Стадия: Р; Лист: ; Листов: 1
Вед. инж.	Александрова		ГИПРОНИИЗДРАВ

Инв. № подл. | Подпись и дата | Взам. инв. №

https://zavodjbi.com/

https://zavodjbi.com/

1 – 1

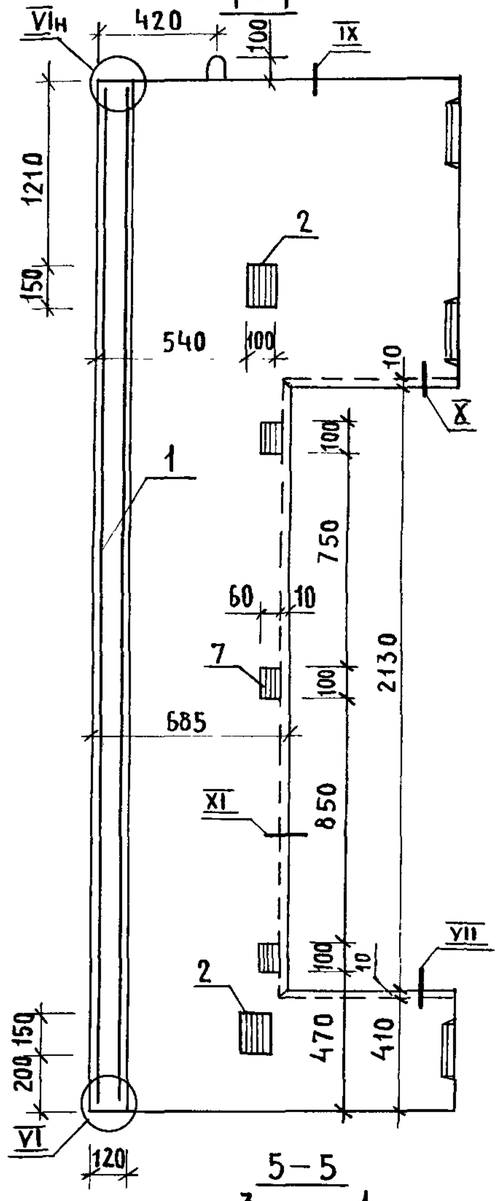

2 – 2

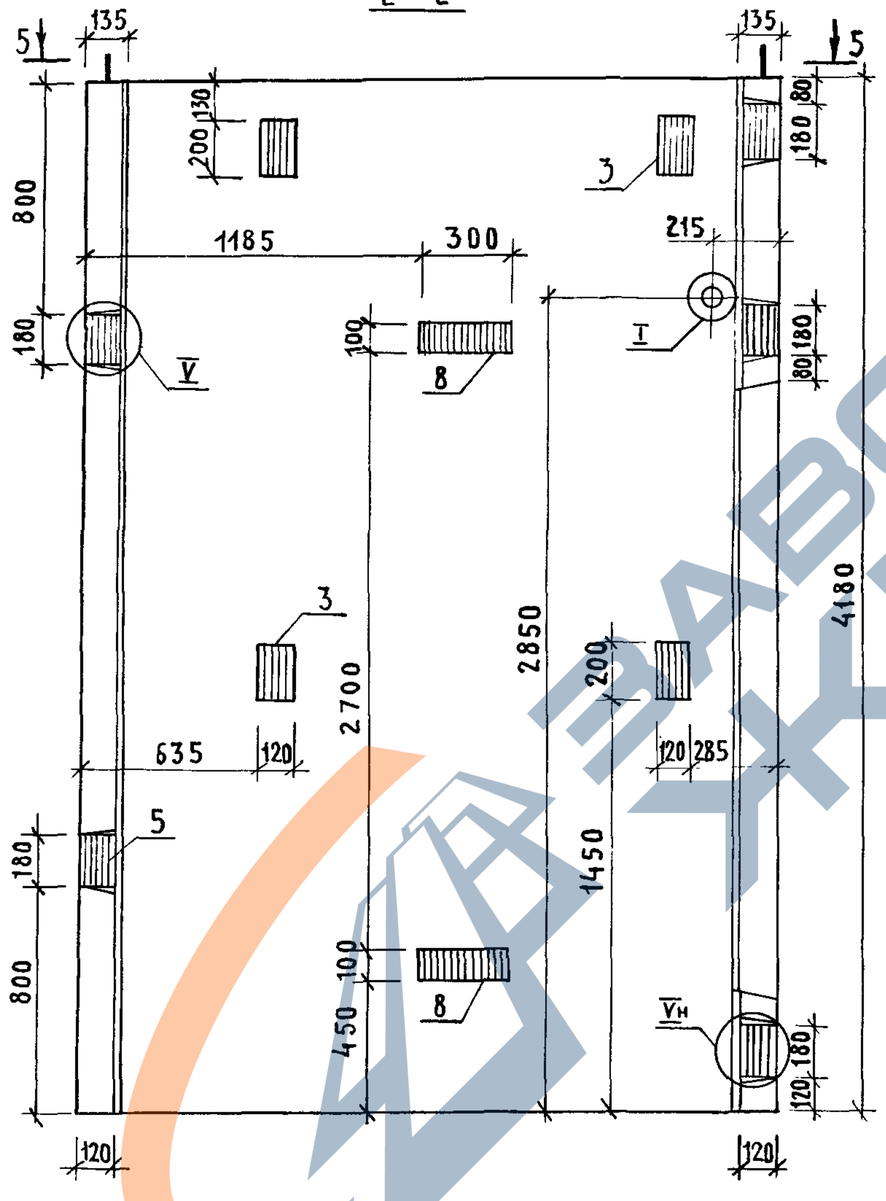

5 – 5

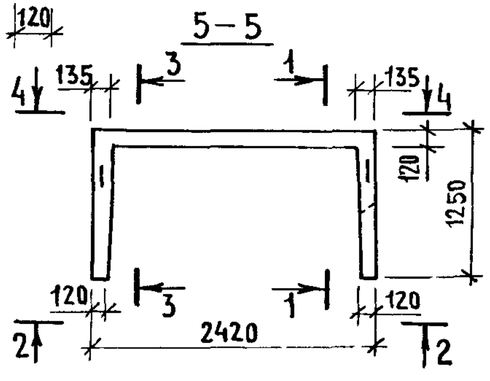

Поз.	Наименование	Кол.	Обозначение документа
1	Блок арматурный БА82	1	1.089.1-1.2-2-12
2	Изделие закладное МН1	2	1.089.1-1.2-1-125
3	МН2	4	-126
4	МН4	2	-127
5	МН5	5	-128
6	МН8	2	-129
7	МН16	3	-135
8	МН17	2	-127
	Бетон класса В25, м³	2,27	

3 – 3

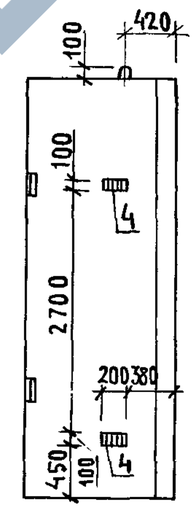

4 – 4

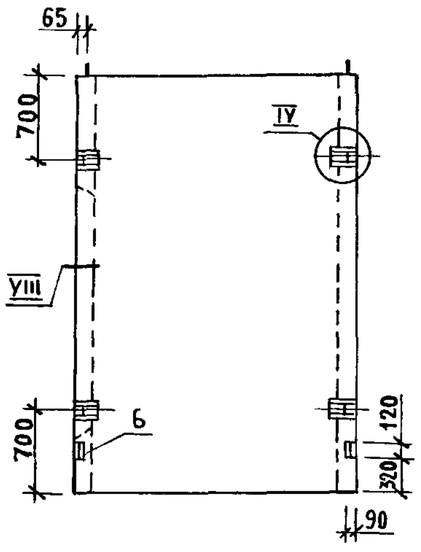

1. Технические требования см. 1.089.1-1.1-3-ТТ.
2. Узел I; IV... XI см. 1.089.1-1.1-3-Д.
3. Масса блока 5,67 т.

Нач. отд.	Тришин		
Н. контр.	Некритин		
ГИП	Некритин		
Рук. гр.	Домахина		
Вед. инж.	Александрова		

1.089.1-1.1-3-35

Блок шахты лифта

ББШ 100-42-2

Стадия	Лист	Листов
Р		1

ГИПРОНИИЗДРАВ

Инв. № подл. | Подпись и дата | Взам. инв. №

https://zavodjbi.com/

https://zavodjbi.com/

Поз.	Наименование	Кол.	Обозначение документа
1	Блок арматурный БА86	1	1.089.1-1.2-2-15
2	Изделие закладное МН2	2	1.089.1-1.2-1-126
3	МН3	2	-127
4	МН4	3	
5	МН5	5	-128
6	МН8	2	-129
	Бетон класса В25, м³	1,78	

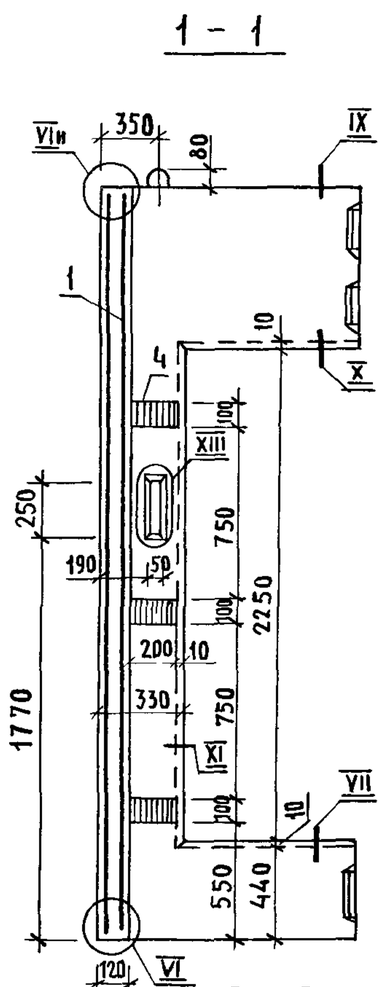

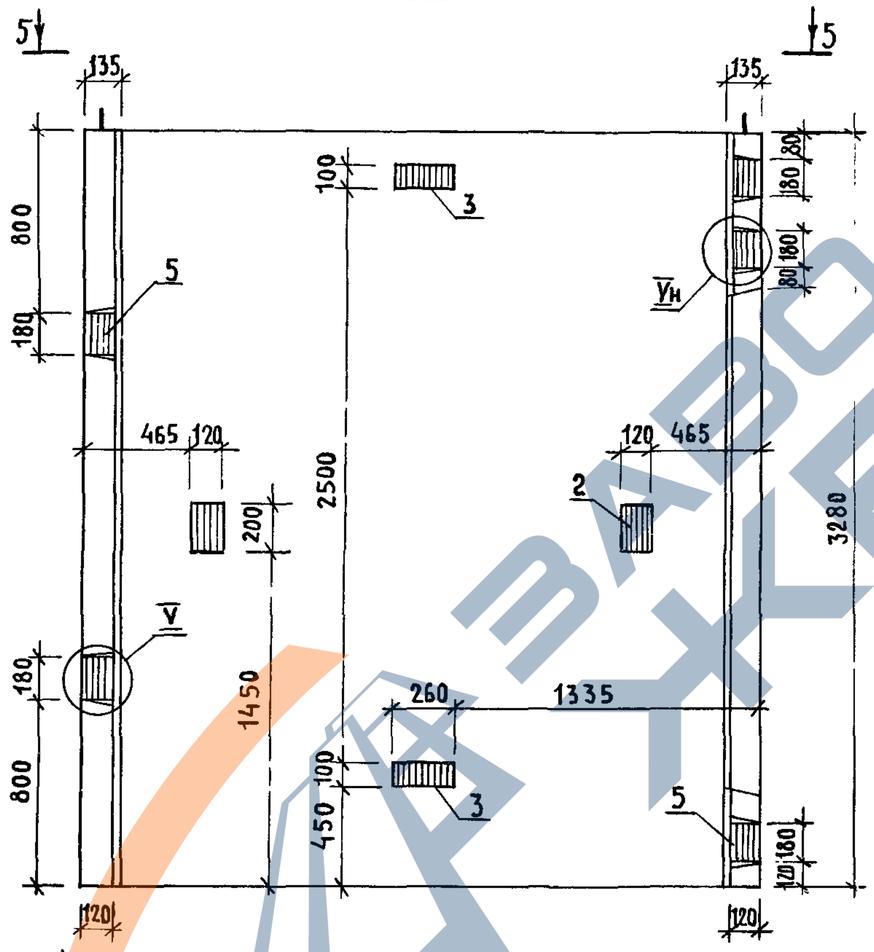

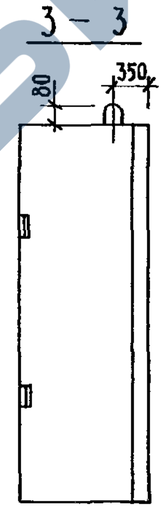

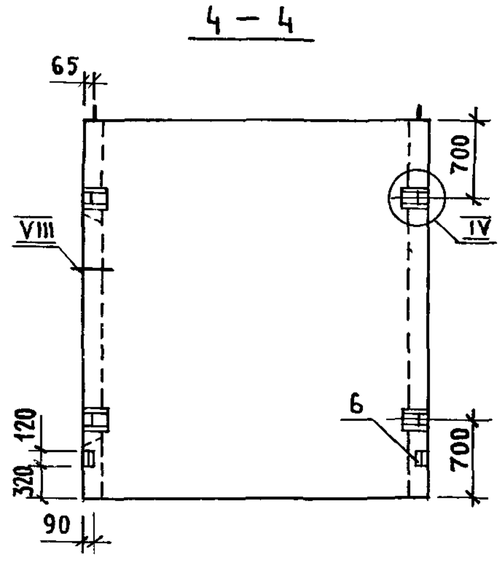

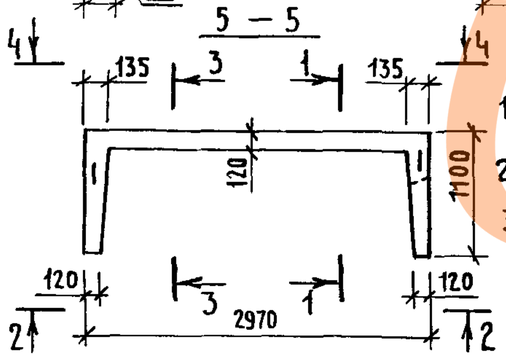

1. Технические требования см. 1.089.1-1.1-3-ТТ.
2. Узел IV ... XI; XIII см. 1.089.1-1.1-3-Д.
3. Масса блока 4,45т.

Нач. отд.	Гришин		1.089.1-1.1-3-36
Н. контр.	Некритин		Блок шахты лифта БШ150Б-33-2
ГИП	Некритин		Стадия: Р; Лист: ; Листов: 1
Рук. гр.	Домахина		Гипрониздрав
Вед. инж.	Александрова		

Инв. № подл. | Подпись и дата | Взам. инв. №

https://zavodjbi.com/

https://zavodjbi.com/

Поз.	Наименование	Кол. на блок БШЛ 50Б-36-2	Кол. на блок БШЛ 50Б-42-2	Обозначение документа
1	Блок арматурный БА87	1		1.089.1-1.2-2-16
	БА88		1	
2	Изделие закладное МН2	4	4	1.089.1-1.2-1-126
3	МН3	2	2	-127
4	МН4	3	3	
5	МН5	5	5	-128
6	МН8	2	2	-129
	Бетон класса В25, м³	1,96	2,32	
	Масса блока, т	4,90	5,81	

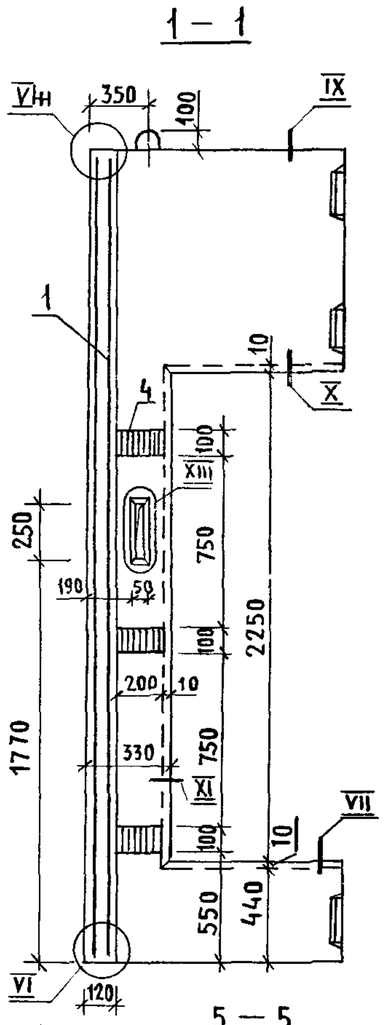

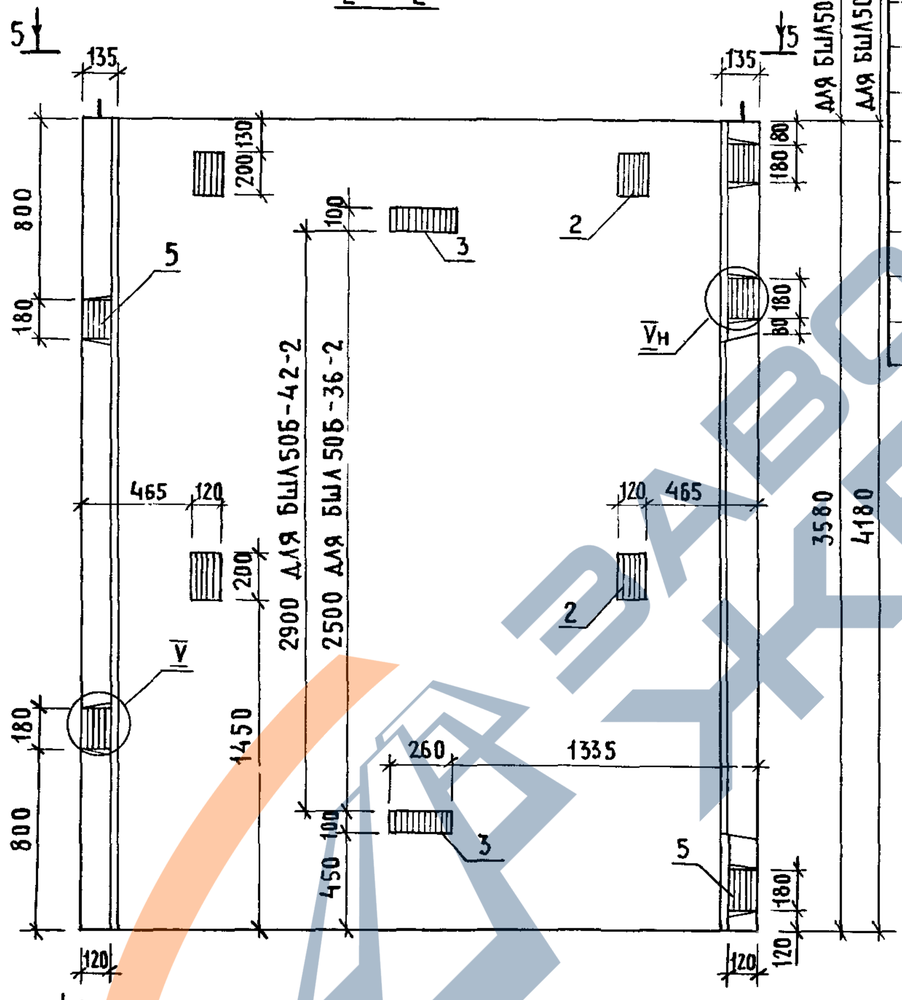

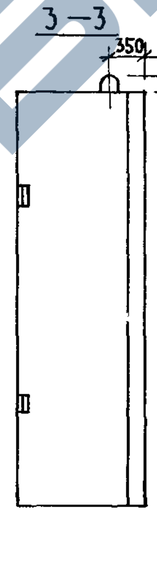

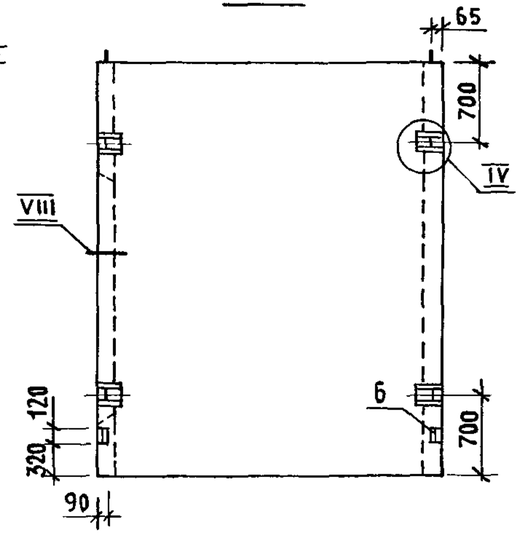

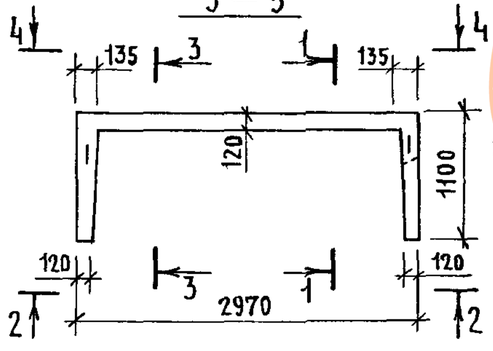

1. Технические требования см. 1.089.1-1.1-3-ТТ.
2. Узел IV ... XI; XIII см. 1.089.1-1.1-3-Д.

Нач. отд	Гришин		
Н. контр.	Некритин		
ГИП	Некритин		
Рук. гр.	Домахина		
Вед. инж.	Александрова		

1.089.1-1.1-3-37

Блок шахты лифта

БШЛ 50Б-36-2; БШЛ50Б-42-2

Стадия	Лист	Листов
Р		1

ГИПРОНИИЗДРАВ

Инв. № подл. | Подпись и дата | Взам. инв. №

https://zavodjbi.com/

https://zavodjbi.com/

1 – 1

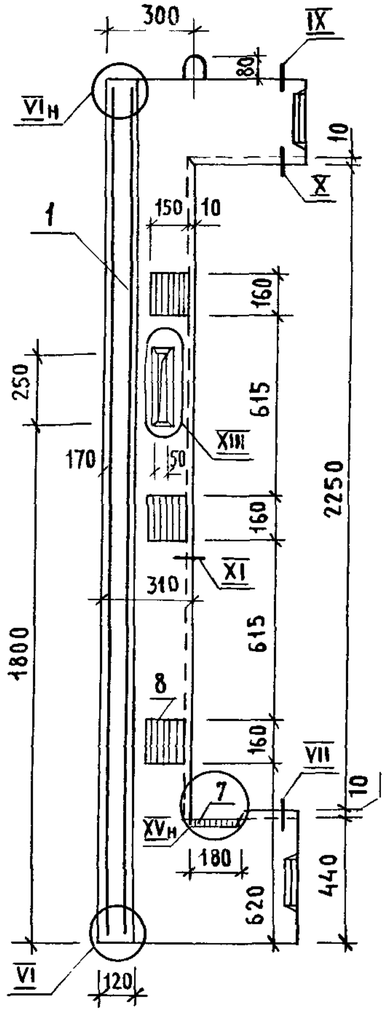

2 – 2

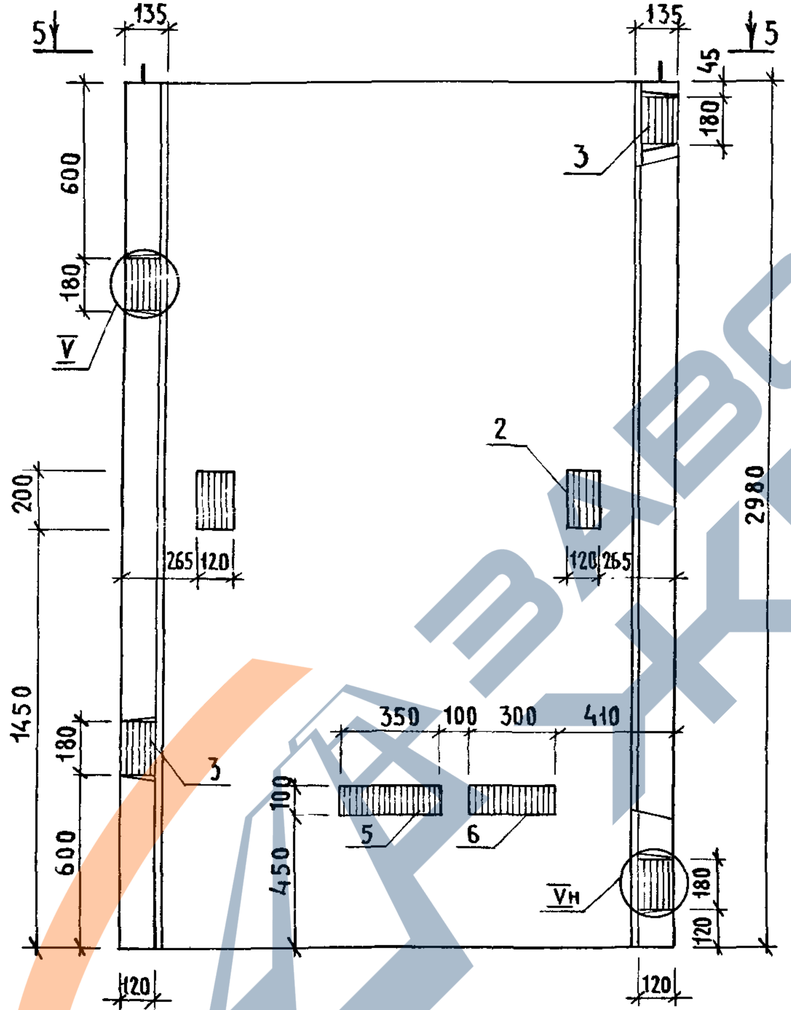

3 – 3

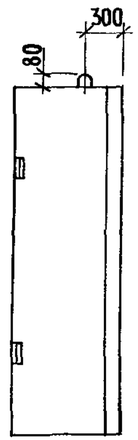

4 – 4

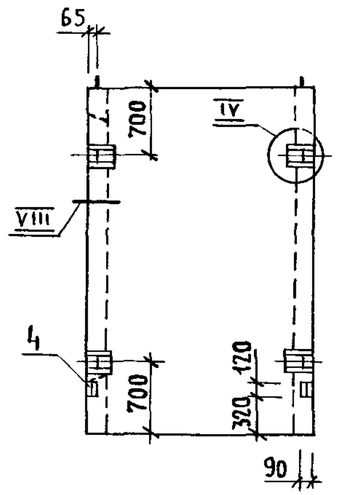

5 – 5

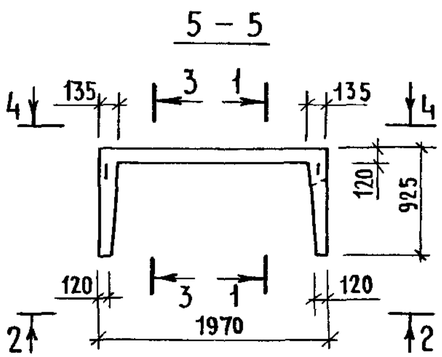

Поз.	Наименование	Кол.	Обозначение документа
1	Блок арматурный БА99	1	1.089.1-1.2-2-23
2	Изделие закладное МН2	2	1.089.1-1.2-1-126
3	МН5	4	-128
4	МН8	2	-129
5	МН9	1	-130
6	МН17	1	-127
7	МН19	1	1.089.1-1.2-2-148
8	МН20	3	-149
	Бетон класса В25, м³	1,14	

1. Технические требования см. 1.089.1-1.1-3-ТТ.
2. Узел IV ... XI; XIII; XV см. 1.089.1-1.1-3-Д.
3. Масса блока 2,85 т.

Нач. отд.	Гришин		1.089.1-1.1-3-38
Н. контр.	Некритин		
ГИП	Некритин		Блок шахты лифта БШ150Гр-30-2
Рук. гр.	Домахина		Стадия: Р; Лист: ; Листов: 1
Вед. инж.	Александрова		ГИПРОНИИЗДРАВ

Инв.№ подл. | Подпись и дата | Взам.инв.№

https://zavodjbi.com/

Поз.	Наименование	Кол.	Обозначение документа
1	Блок арматурный БА100	1	1.089.1-1.2-2-23
2	Изделие закладное МН2	2	1.089.1-1.2-1-126
3	МН5	5	-128
4	МН8	2	-129
5	МН9	2	-130
6	МН17	2	-127
7	МН19	1	1.089.1-1.2-2-148
8	МН20	3	-149
	Бетон класса В25, м³	1,27	

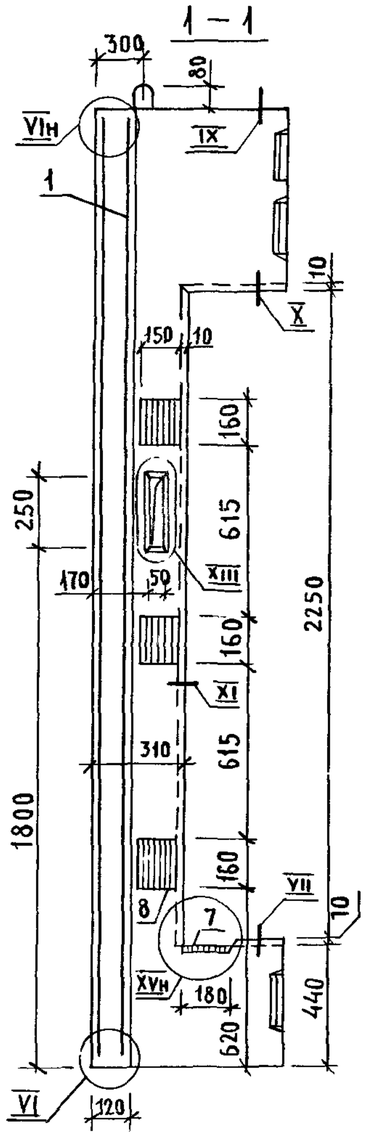

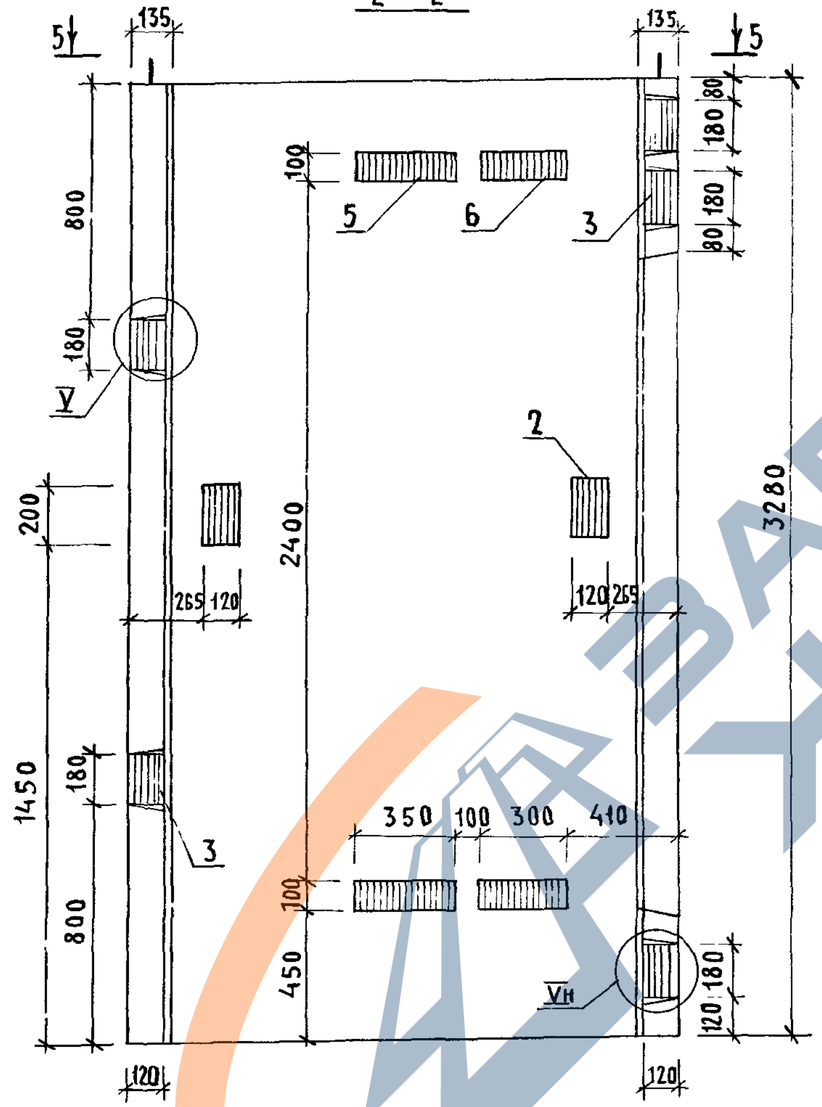

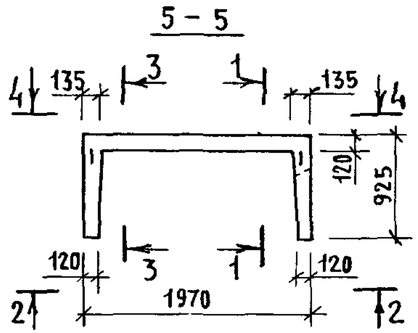

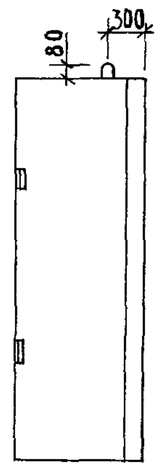

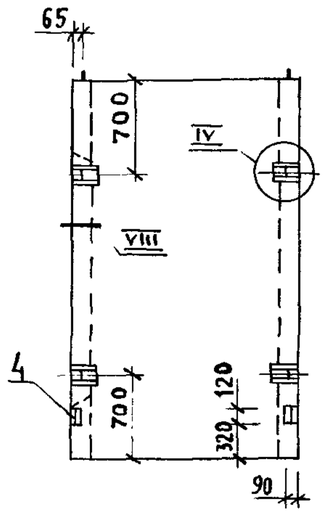

1. Технические требования см.1.089.1-1.1-3-ТТ.
2. Узел IV... XI; XIII; XV см. 1.089.1-1.1-3-А.
3. Масса блока 3,19 т.

			1.089.1-1.1-3-39
Нач. отд.	Гришин		Блок шахты лифта БШЛ 50Гр-33-2
Н.контр.	Некритин		Стадия: Р; Лист: ; Листов: 1
ГИП	Некритин		Гипрониздрав
Рук. гр.	Домахина		
Вед. инж.	Александрова		

Инв.№ подл. | Подпись и дата | Взам.инв.№

https://zavodjbi.com/

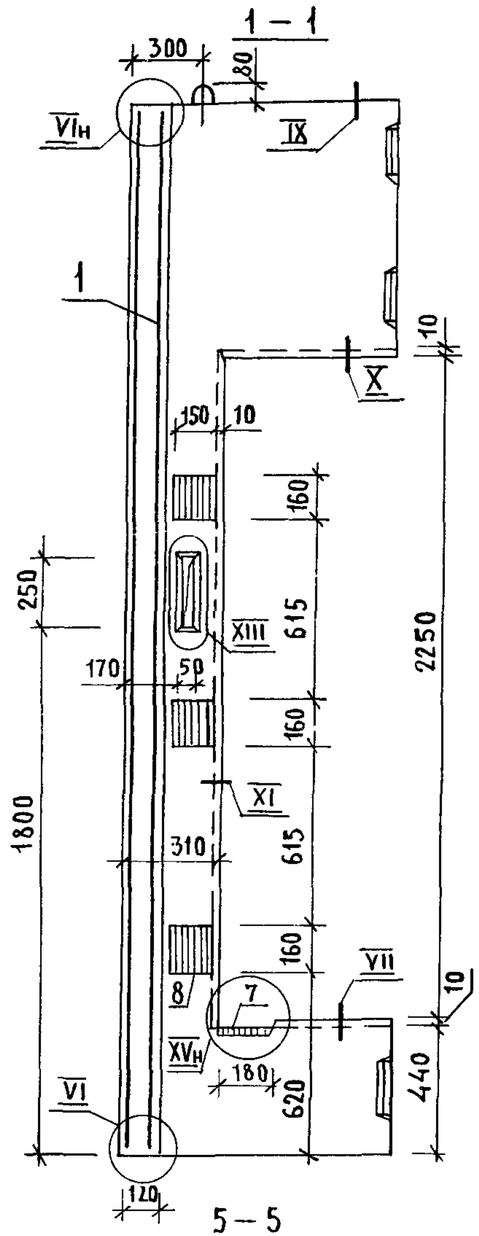

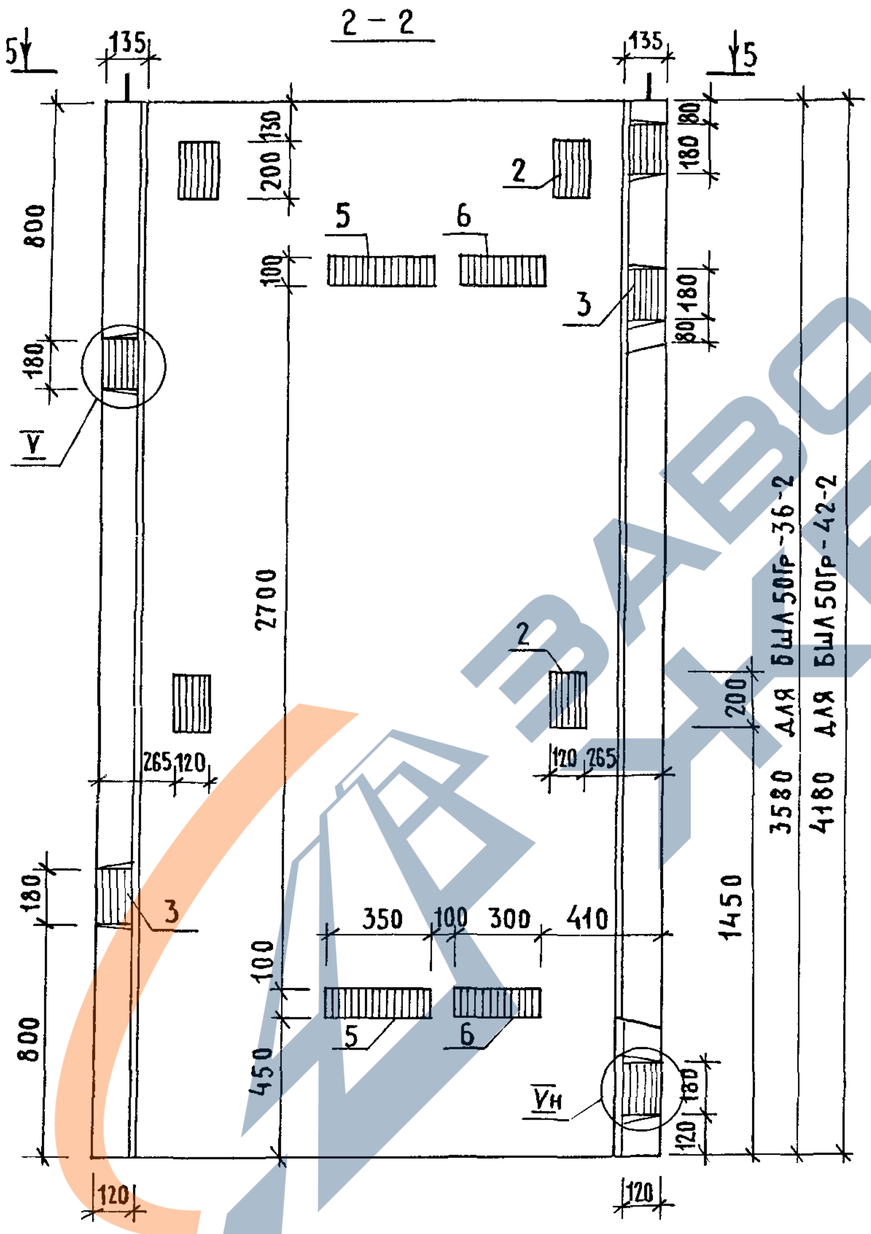

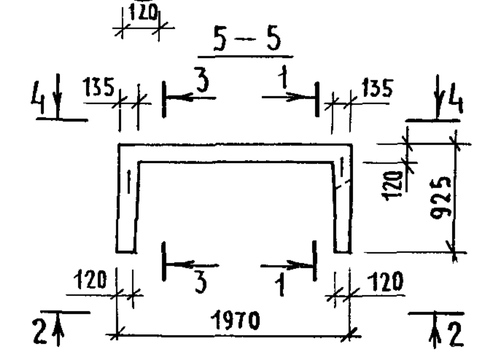

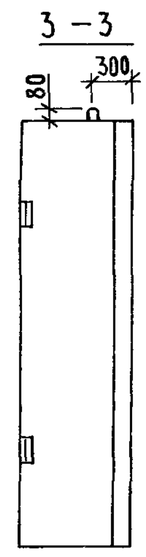

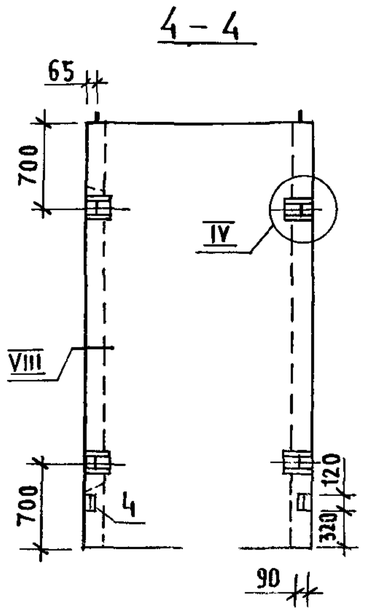

Поз.	Наименование	Кол. на блок БШЛ 50Гр -36-2	-42-2	Обозначение документа
1	Блок арматурный БА101	1		1.089.1-1.2-2-24
	БА102		1	
2	Изделие закладное МН2	4	4	1.089.1-1.2-1-126
3	МН5	5	5	-128
4	МН8	2	2	-129
5	МН9	2	2	-130
6	МН17	2	2	-127
7	МН19	1	1	1.089.1-1.2-2-148
8	МН20	3	3	-149
	Бетон класса В25, м³	1,41	1,67	
	Масса блока, т	3,52	4,18	

1. Технические требования см. 1.089.1-1.1-3-ТТ.
2. Узел IV...XI, XIII; XV см. 1.089.1-1.1-3-Д.

Нач. от.д.	Гришин		1.089.1-1.1-3-40
Н. контр.	Некритин		Блок шахты лифта БШЛ 50Гр-36-2; БШЛ 50Гр-42-2
ГИП	Некритин		Стадия: Р; Лист: ; Листов: 1
Рук. гр.	Домахина		Гипрониздрав
Вед. инж.	Александрова		

Инв. № подл. | Подпись и дата | Взам. инв. №

https://zavodjbi.com/

https://zavodjbi.com/

Поз.	Наименование	Кол.	Обозначение документа
1	Блок арматурный БА115	1	1.089.1-1.2-2-31
2	Изделие закладное МН2	2	1.089.1-1.2-1-126
3	МН5	4	-128
4	МН8	2	-129
5	МН9	1	-130
6	МН17	1	-127
7	МН19	1	1.089.1-1.2-2-148
8	МН20	3	-149
	Бетон класса В25, м³	1,45	

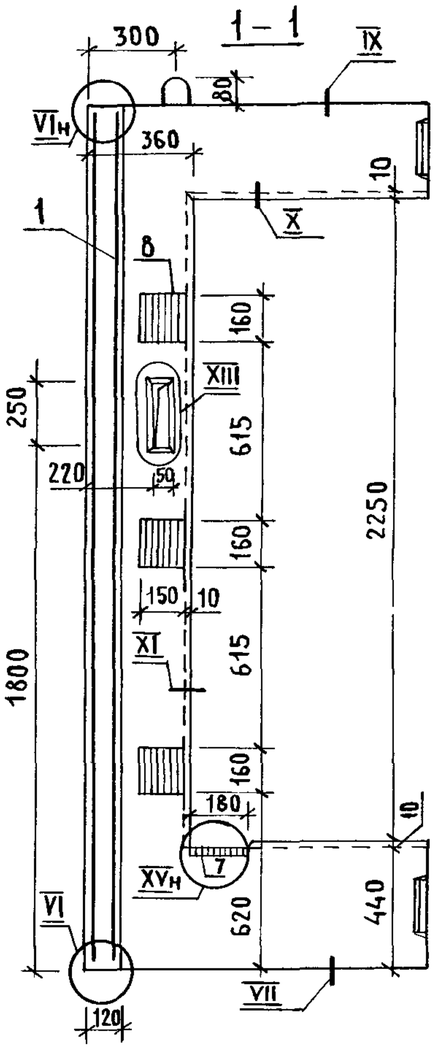

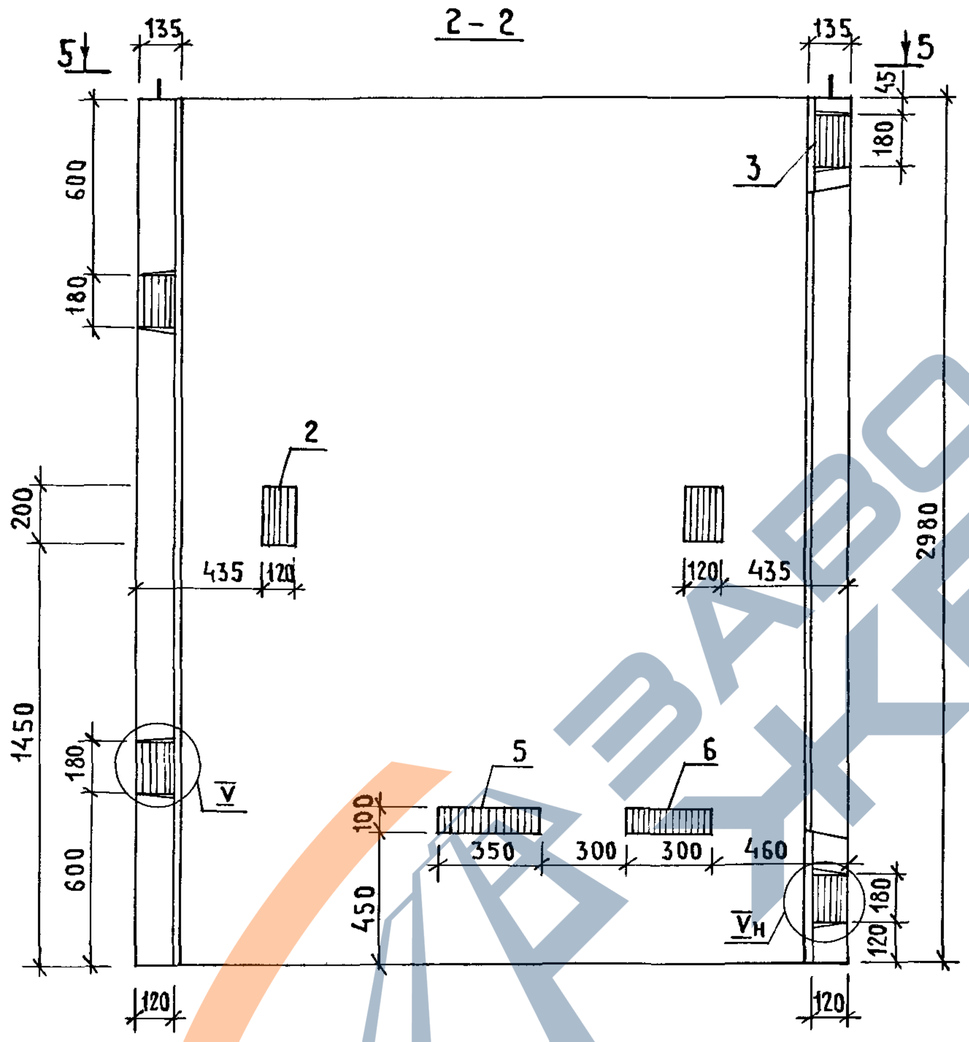

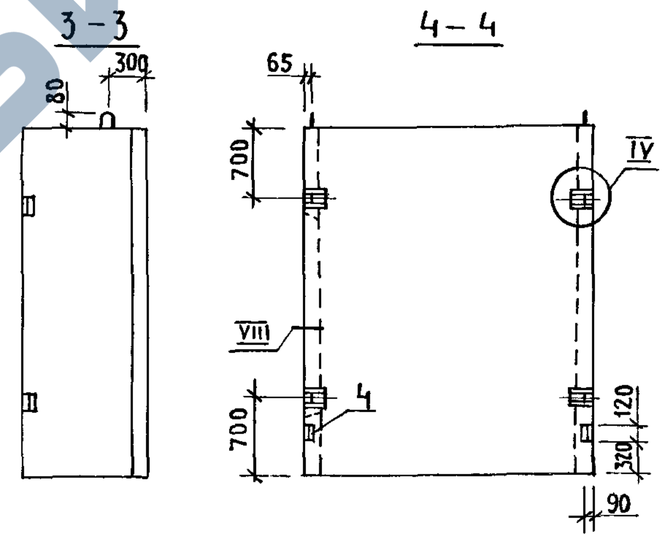

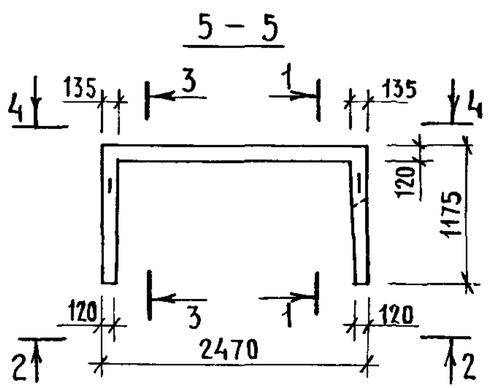

1. Технические требования см. 1.089.1-1.1-3-ТТ.
2. Узел IV...XII; XIII; XV см. 1.089.1-1.1-3-Д.
3. Масса блока 3,61т.

Нач. отд	Гришин		
Н.контр.	Некритин		
ГИП	Некритин		
Рук. гр.	Домахина		
Вед. инж	Александров		

1.089.1-1.1-3-41

Блок шахты лифта БШЛ50Гр.Б-30-2

Стадия	Лист	Листов
Р		1

ГИПРОНИИЗДРАВ

Инв.№ подл. | Подпись и дата | Взам.инв.№

25178-02 46

https://zavodjbi.com/

https://zavodjbi.com/

1 — 1

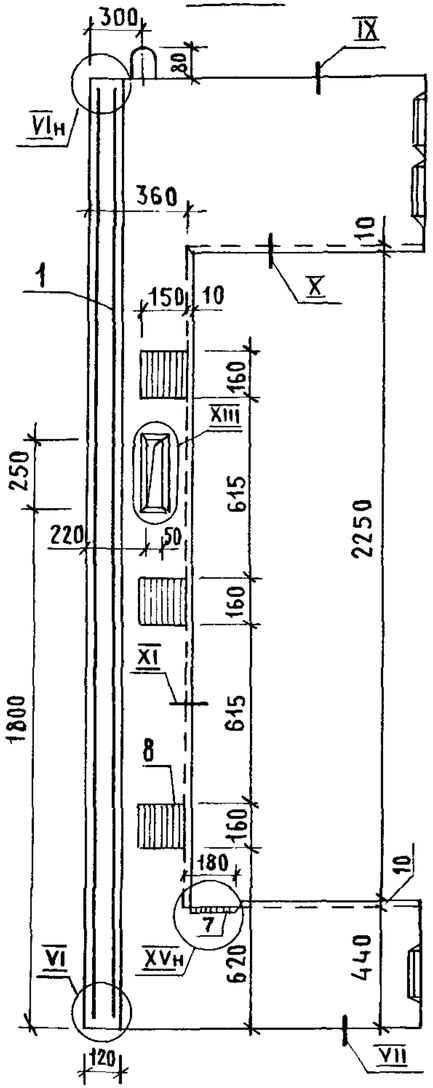

2 — 2

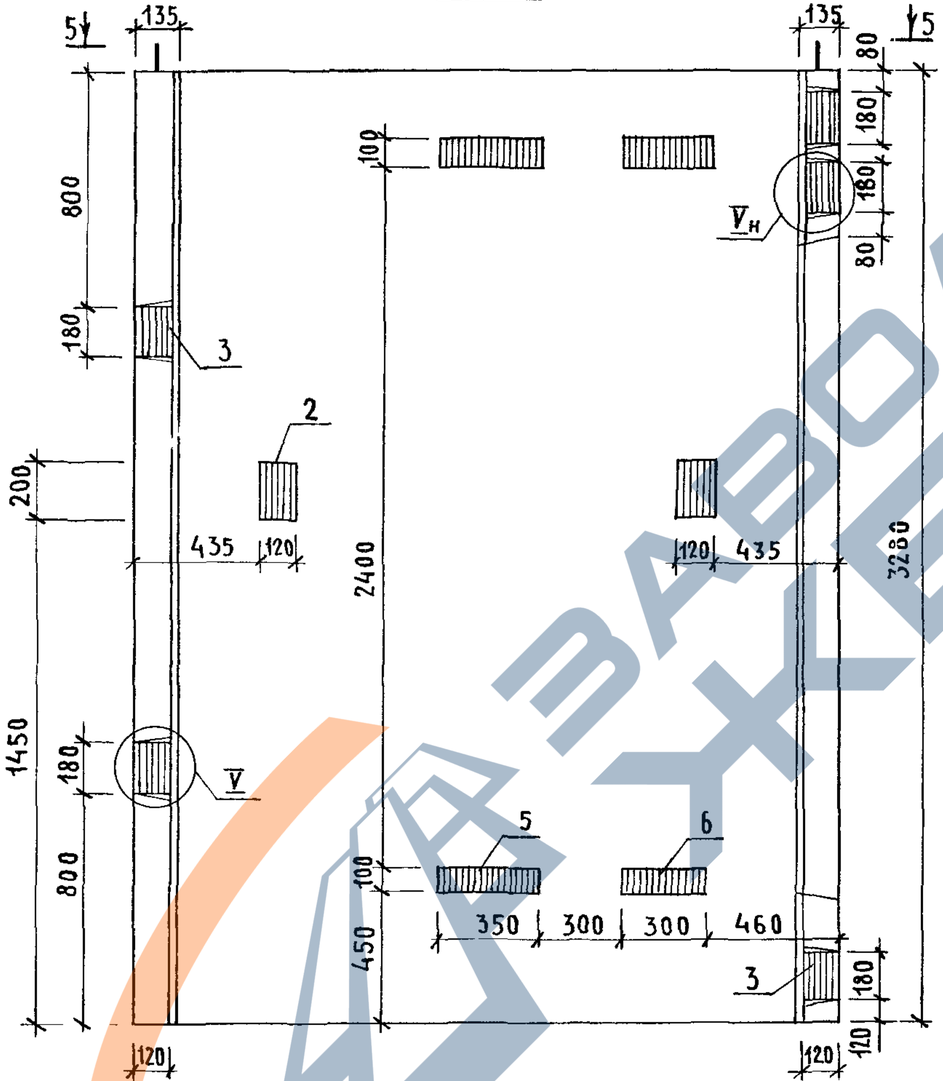

3 — 3

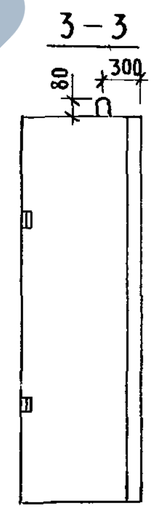

4 — 4

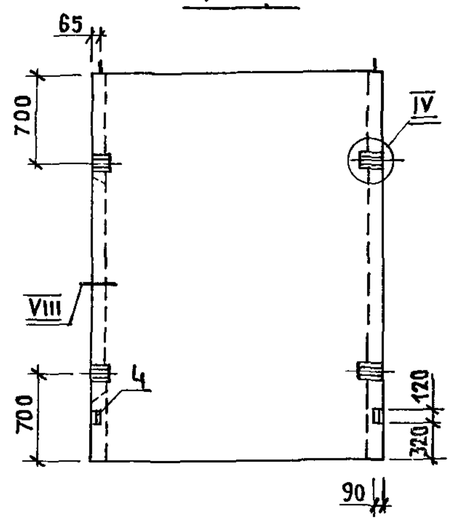

5 — 5

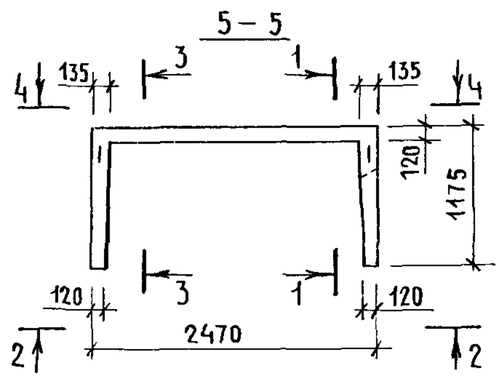

Поз.	Наименование	Кол.	Обозначение документа
1	Блок арматурный БА116	1	1.089.1-1.2-2-31
2	Изделие закладное МН2	2	1.089.1-1.2-1-126
3	МН5	5	-128
4	МН8	2	-129
5	МН9	2	-130
6	МН17	2	-127
7	МН19	1	1.089.1-1.2-2-148
8	МН20	3	-149
	Бетон класса В25, м3	1,62	

1. Технические требования см. 1.089.1-1.1-3-ТТ.
2. Узел IV...XI; XIII; XV см. 1.089.1-1.1-3-Д.
3. Масса блока 4,05 т.

Нач. отд.	Гришин		1.089.1-1.1-3-42
Н. контр.	Некритин		
ГИП	Некритин		Блок шахты лифта БШЛ50Гр.б-33-2
Рук. гр.	Домахина		Стадия: Р; Лист: ; Листов: 1
Вед. инж.	Александрова		ГИПРОНИИЗДРАВ

Инв. № подл. | Подпись и дата | Взам. инв. №

https://zavodjbi.com/

https://zavodjbi.com/

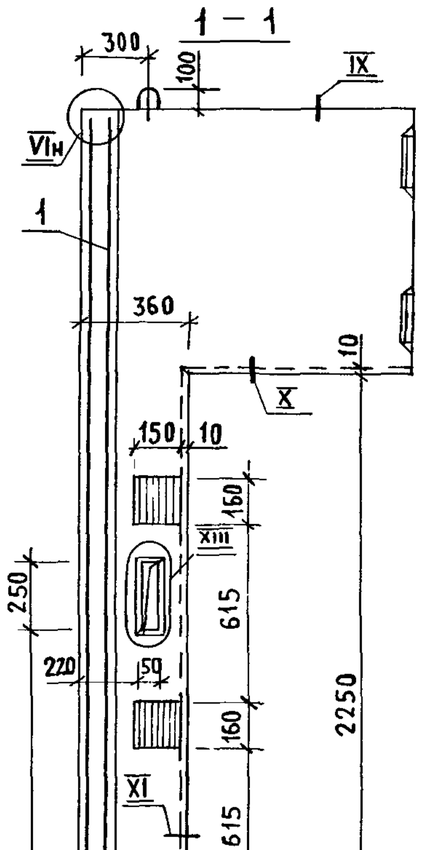

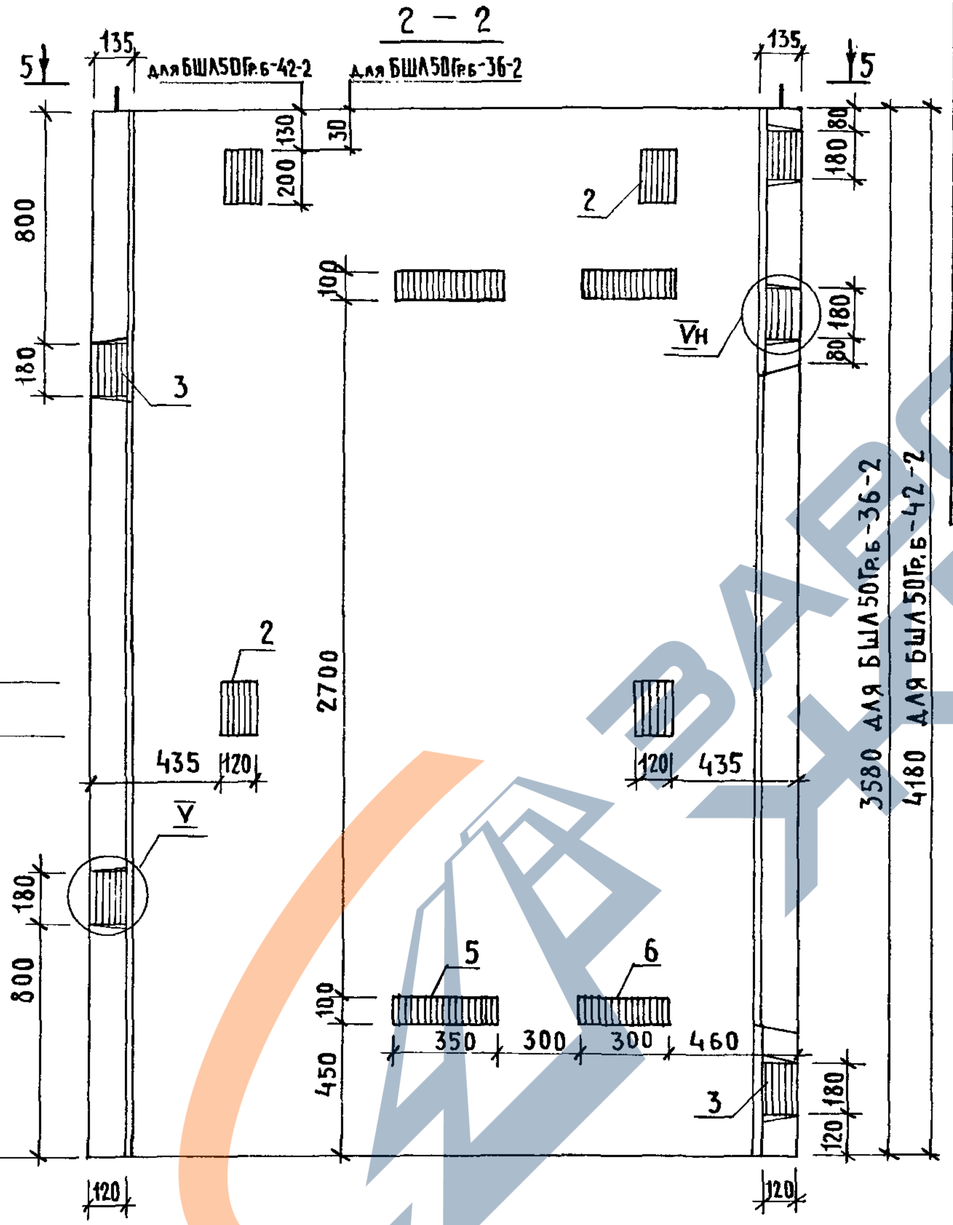

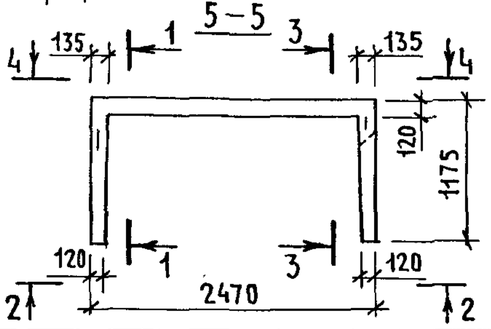

Поз.	Наименование	Кол. на блок БШ150Гр.б-		Обозначение документа
		-36-2	-42-2	
1	Блок арматурный БА117	1		1.089.1-1.2-2-32
	БА118		1	
2	Изделие закладное МН2	4	4	1.089.1-1.2-1-126
3	МН5	5	5	-128
4	МН8	2	2	-129
5	МН9	2	2	-130
6	МН17	2	2	-127
7	МН19	1	1	1.089.1-1.2-2-148
8	МН20	3	3	-149
	Бетон класса В25, м³	1,79	2,13	
	Масса блока, т	4,48	5,33	

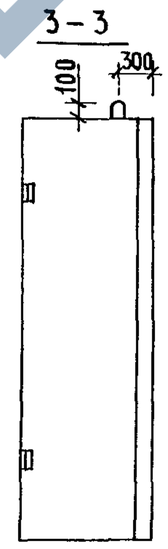

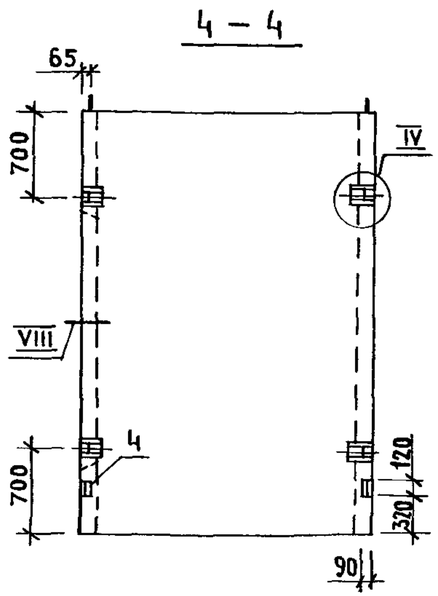

1. Технические требования см.1.089.1-1.1-3-ТТ.
2. Узел IV ... XI; XIII; XV см.1.089.1-1.1-3-Д.

Нач.отд.	Гришин		
Н.контр.	Некритин		
ГИП	Некритин		
Рук.гр.	Домахина		
Вед.инж	Александрова		

1.089.1-1.1-3-43

Блок шахты лифта БШ150Гр.б-36-2; БШ150Гр.б-42-2

Стадия	Лист	Листов
Р		1

ГИПРОНИИЗДРАВ

Инв.№ подл. | Подпись и дата | Взам.инв.№

https://zavodjbi.com/

https://zavodjbi.com/

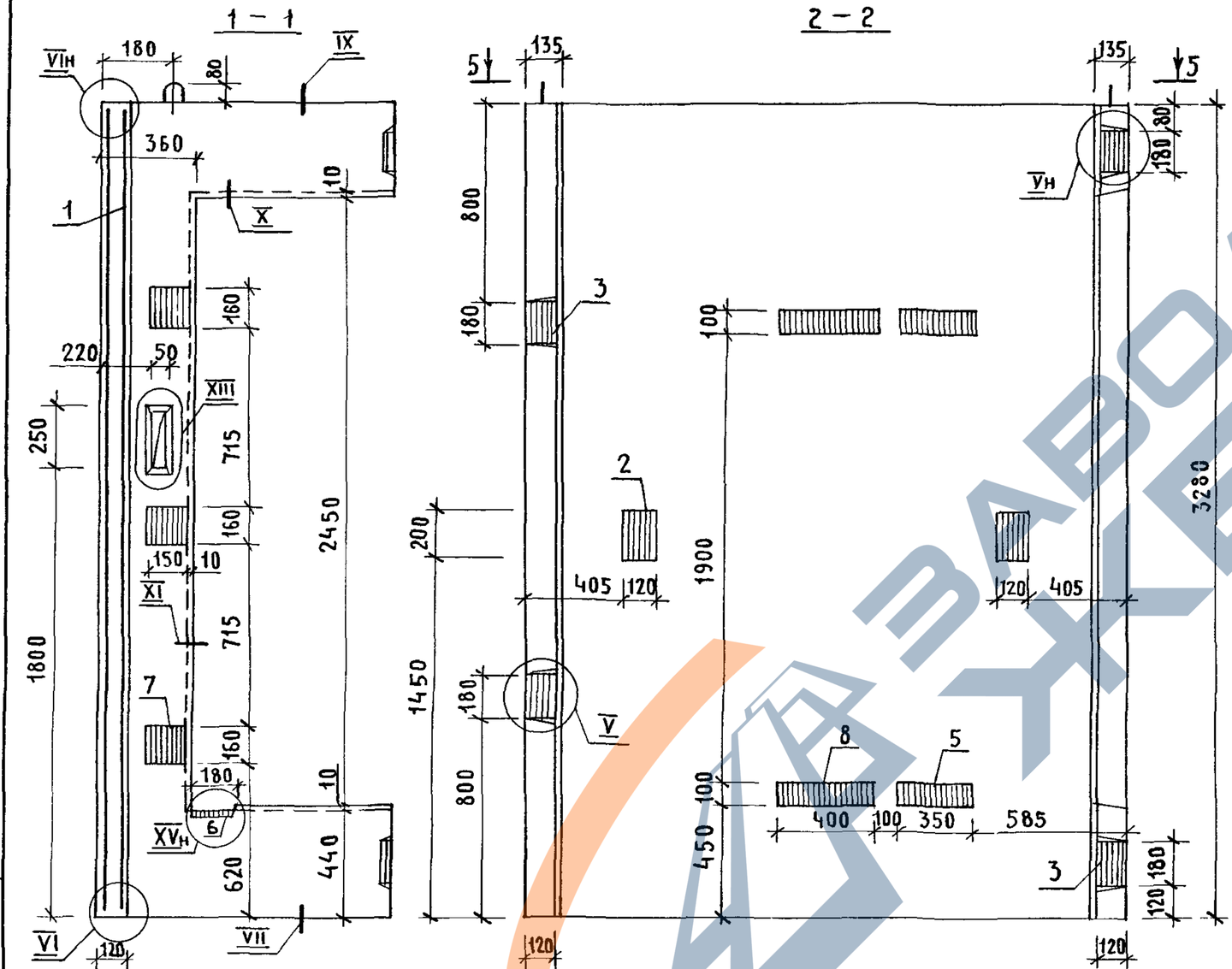

Поз.	Наименование	Кол.	Обозначение документа
1	Блок арматурный БА130	1	1.089.1-1.2-2-39
2	Изделие закладное МН2	2	1.089.1-1.2-1-126
3	МН5	4	-128
4	МН8	2	-129
5	МН9	2	-130
6	МН19	1	1.089.1-1.2-2-148
7	МН20	3	-149
8	МН23	2	-150
	Бетон класса В25,м3	1,60	

1. Технические требования см. 1.089.1-1.1-3-ТТ.
2. Узел IV...XI; XIII; XV см. 1.089.1-1.1-3-Д.
3. Масса блока 4,00 т.

Нач.отд.	Гришин		
Н.контр.	Некритин		
ГИП	Некритин		
Рук.гр.	Домахина		
Вед.инж.	Александров		

1.089.1-1.1-3-44

Блок шахты лифта БШл100Гр-33-2

Стадия	Лист	Листов
Р		1

ГИПРОНИИЗДРАВ

Инв.№ подл. | Подпись и дата | Взам.инв.№

https://zavodjbi.com/

https://zavodjbi.com/

1 — 1

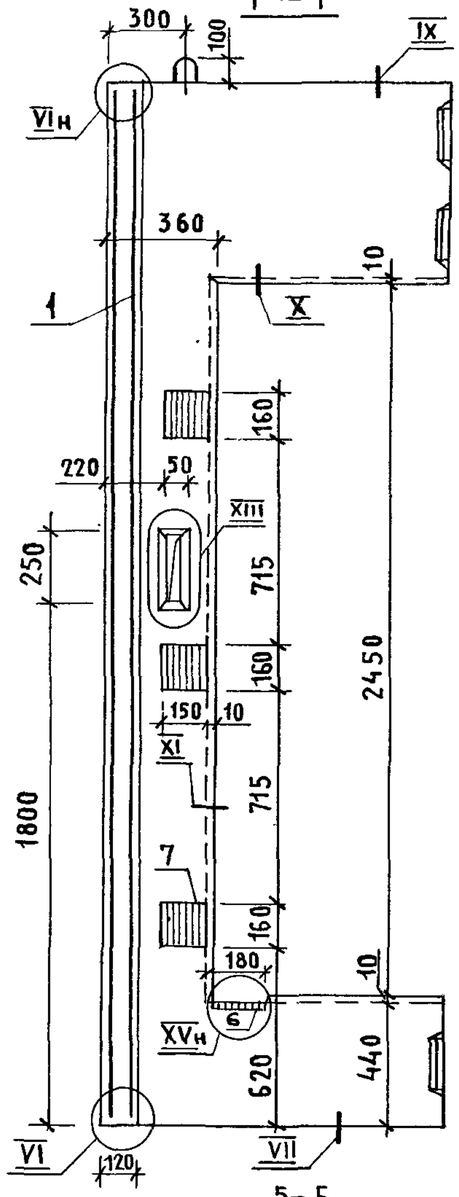

2 — 2

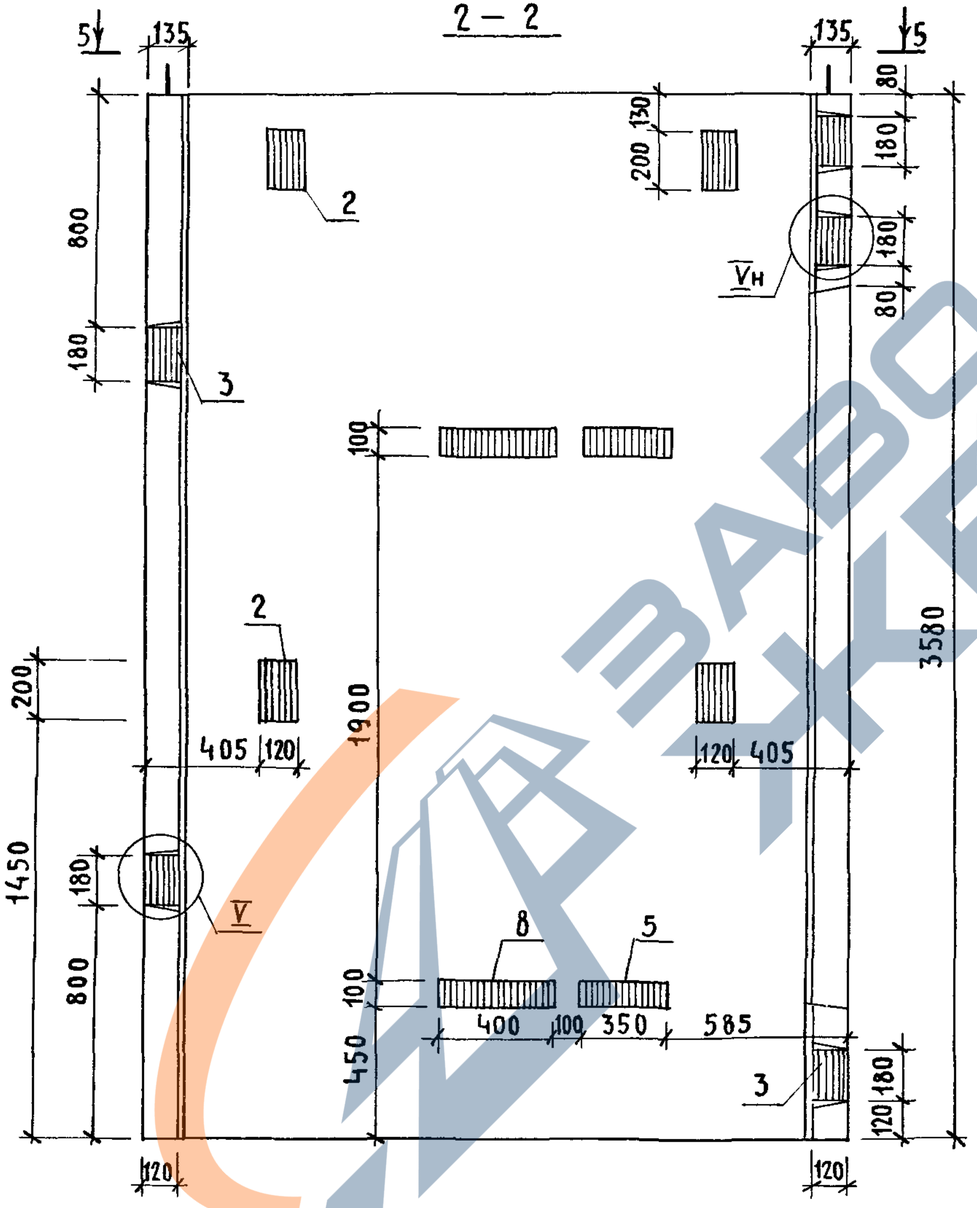

3—3

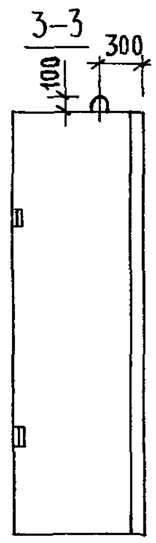

4 — 4

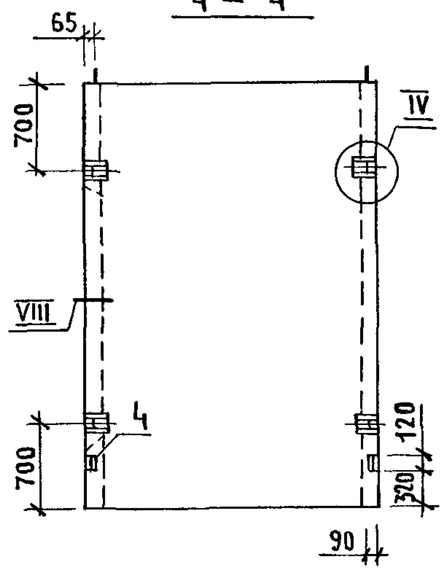

5—5

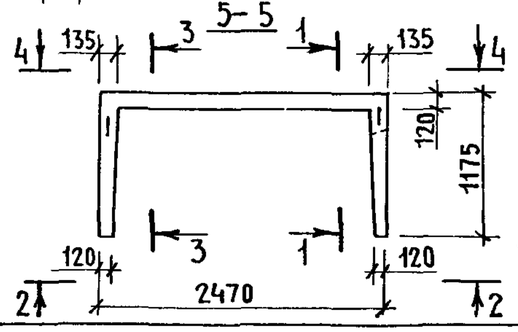

Поз.	Наименование	Кол.	Обозначение документа
1	Блок арматурный БА131	1	1.089.1-1.2-2-40
2	Изделие закладное МН2	4	1.089.1-1.2-1-126
3	МН5	5	-128
4	МН8	2	-129
5	МН9	2	-130
6	МН19	1	1.089.1-1.2-2-148
7	МН20	3	-149
8	МН23	2	-150
	Бетон класса В25, м³	1,77	

1. Технические требования см.1.089.1-1.1-3-тт.
2. Узел IV...XI; XIII; XV см.1.089.1-1.1-3-Д.
3. Масса блока 4,43т.

Нач.отд.	Гришин	
Н.контр.	Некритин	
ГИП	Некритин	
Рук.гр.	Домахина	
Вед.инж	Александров	

1.089.1-1.1-3-45

Блок шахты лифта БШЛ100Гр-36-2

Стадия	Лист	Листов
Р		1

ГИПРОНИИЗДРАВ

Инв.№ подл. | Подпись и дата | Взам.инв.№

https://zavodjbi.com/

https://zavodjbi.com/

1 – 1

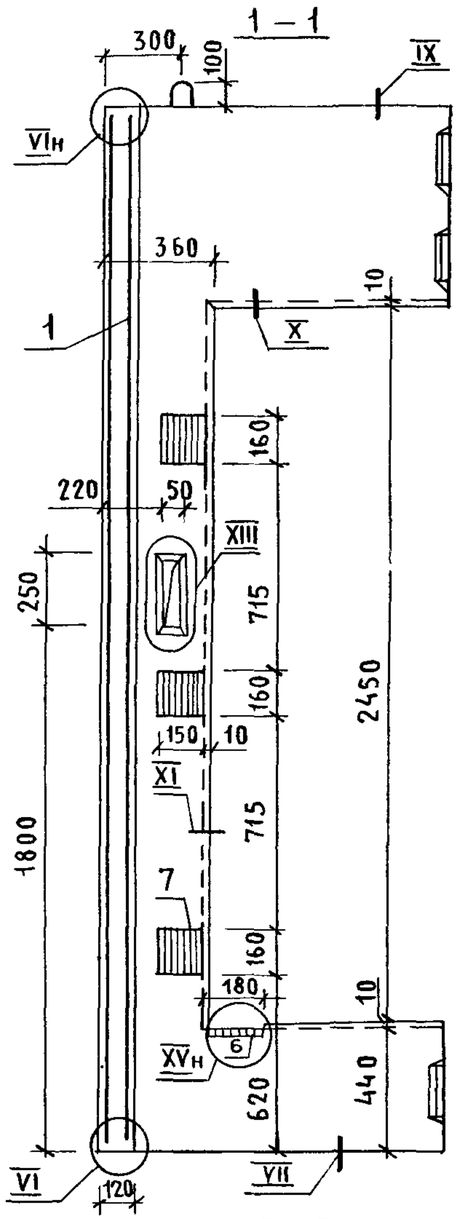

2 – 2

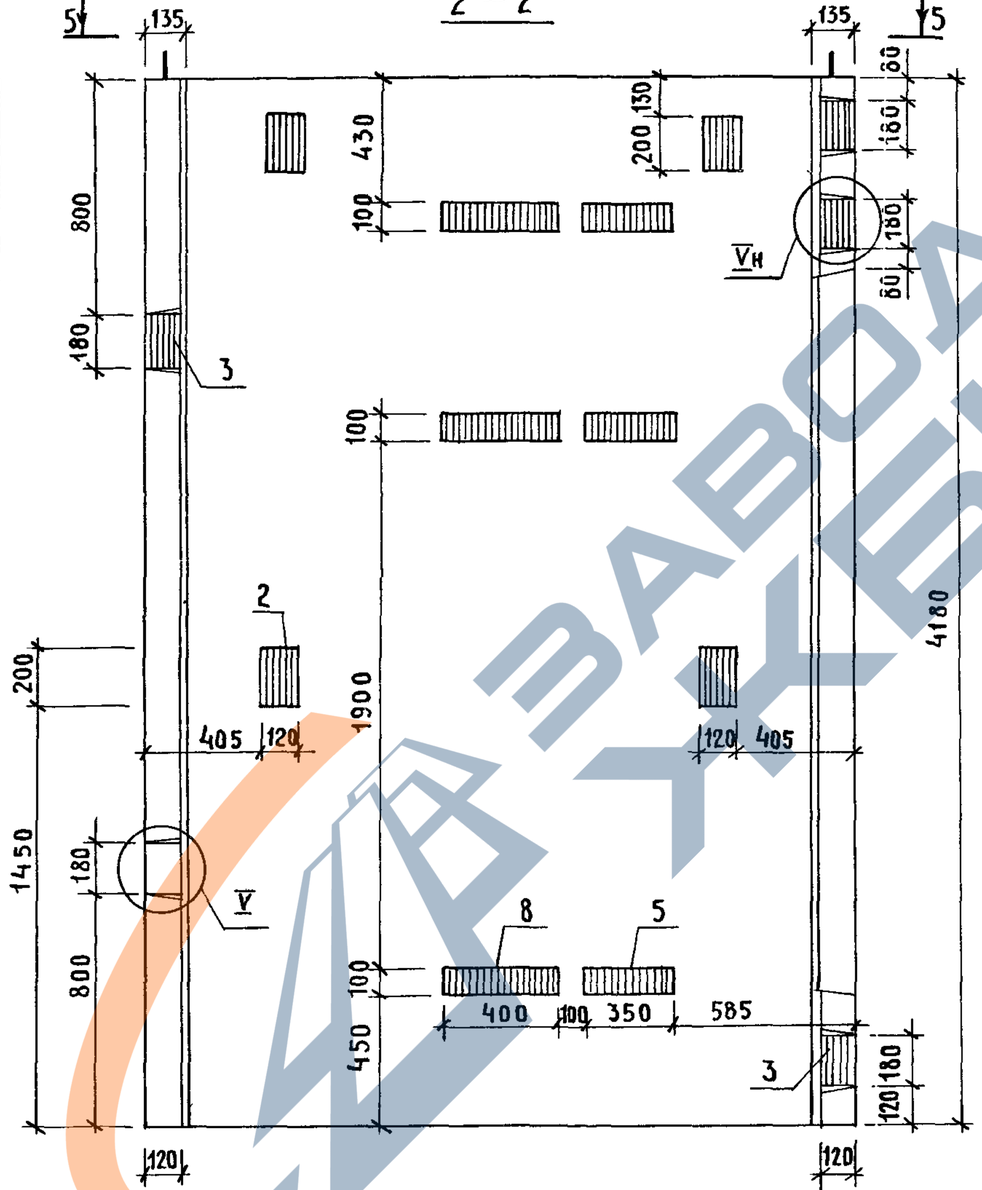

3 – 3

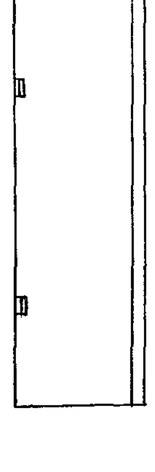

4 – 4

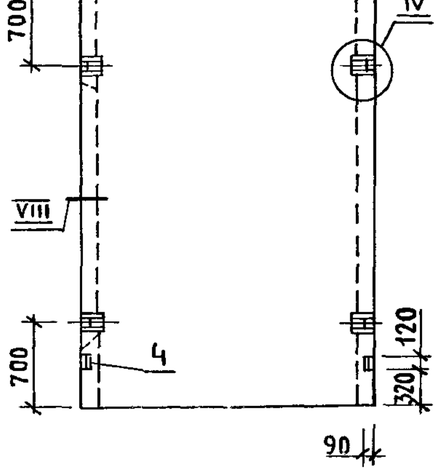

5 – 5

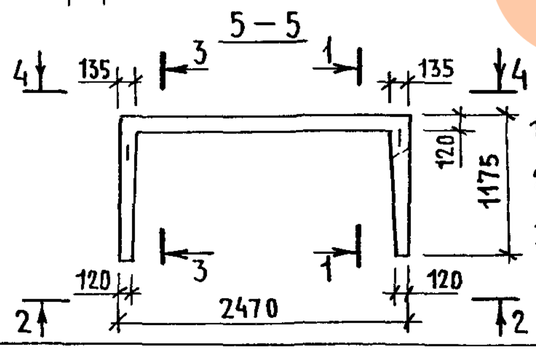

Поз.	Наименование	Кол.	Обозначение документа
1	Блок арматурный БА132	1	1.089.1-1.2-2-40
2	Изделие закладное МН2	4	1.089.1-1.2-1-126
3	МН5	5	-128
4	МН8	2	-129
5	МН9	3	-130
6	МН19	1	1.089.1-1.2-2-148
7	МН20	3	-149
8	МН23	3	-150
	Бетон класса В25, м3	2,11	

1. Технические требования см.1.089.1-1.1-3-ТТ.
2. Узел IV...XI; XIII; XV см. 1.089.1-1.1-3-Д.
3. Масса блока 5,28т.

Нач. отд	Гришин		
Н.контр.	Некритин		
ГИП	Некритин		
Рук. гр.	Домахина		
Вед. инж.	Александров		

1.089.1-1.1-3-46

Блок шахты лифта БШЛ 100Гр-42-2

Стадия	Лист	Листов
Р		1

ГИПРОНИИЗДРАВ

Инв. № подл. | Подпись и дата | Взам. инв. №

ЗАВОДЖБИ

https://zavodjbi.com/

Поз.	Наименование	Кол.	Обозначение документа
1	Блок арматурный БА89	1	1.089.1-1.2-2-17
2	Изделие закладное МН2	2	1.089.1-1.2-1-126
3	МН3	2	-127
4	МН4	10	
5	МН5	6	-128
6	МН8	2	-129
	Бетон класса В25, м³	1,60	

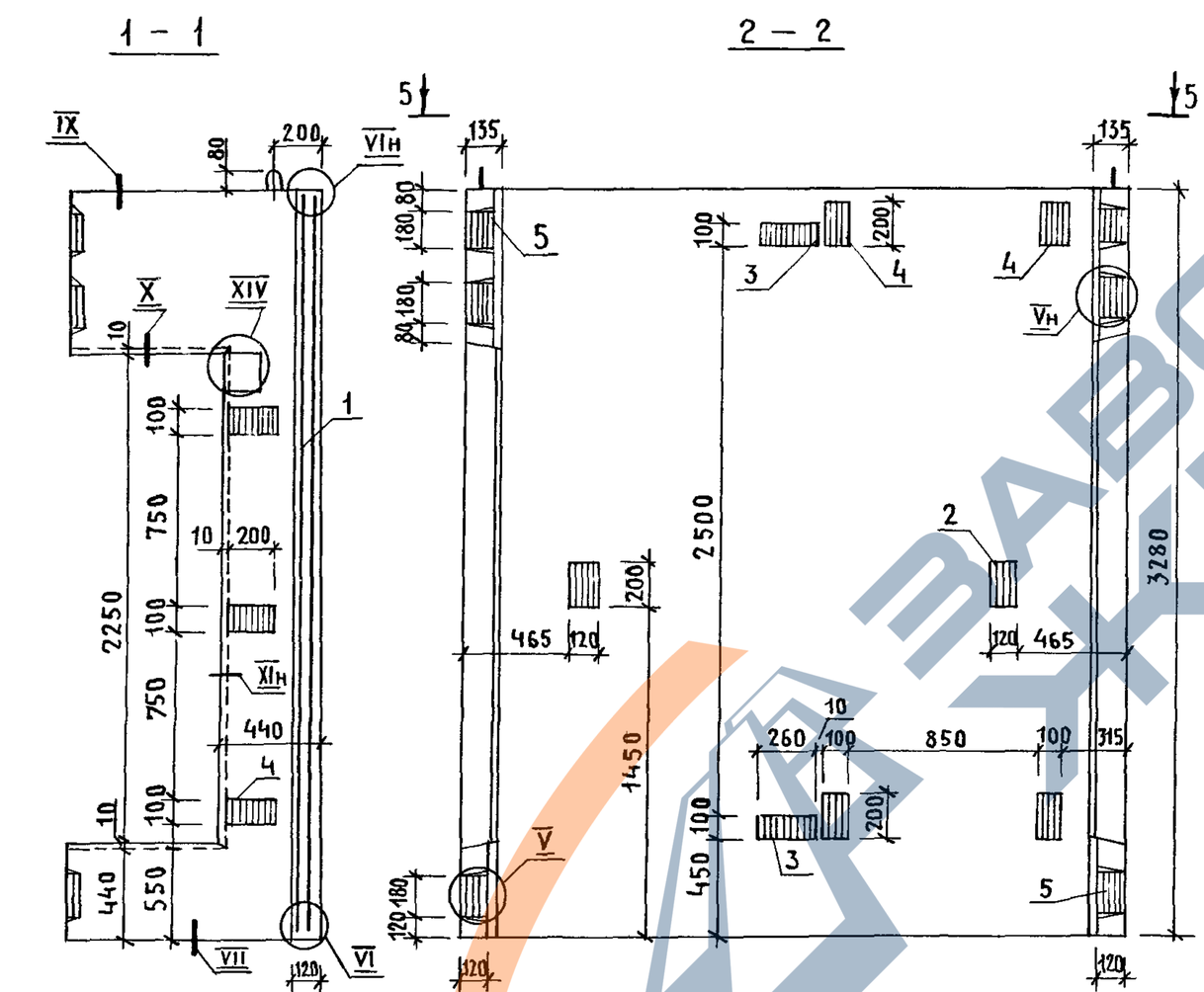

1. Технические требования см. 1.089.1-1.1-3-ТТ.
2. Узел IV ... XI; XIV см. 1.089.1-1-3-Д.
3. Масса блока 4,00 т.

			1.089.1-1.1-3-47
Нач.отд.	Гришин		Блок шахты лифта БШ150Б-33-3
Н.контр.	Некритин		Стадия: Р; Лист: ; Листов: 1
ГИП	Некритин		Гипрониздрав
Рук.гр.	Домахина		
Вед.инж.	Александрова		

Инв.№ подл. | Подпись и дата | Взам.инв.№

https://zavodjbi.com/

https://zavodjbi.com/

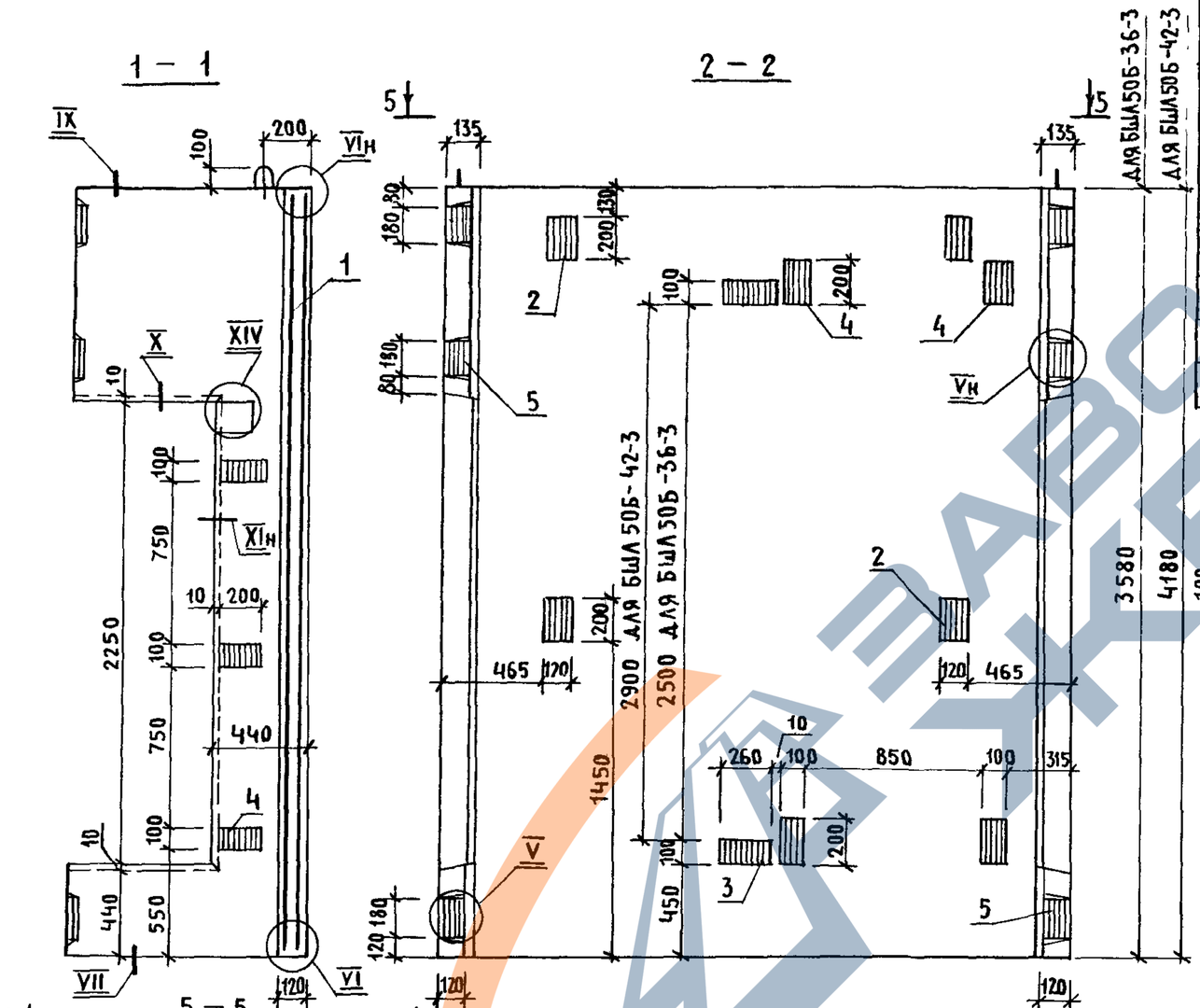

Поз.	Наименование	Кол. на блок БШ50Б- -36-3	-42-3	Обозначение документа
1	Блок арматурный БА90	1		1.089.1-1.2-2-18
	БА91		1	
2	Изделие закладное МН2	4	4	1.089.1-1.2-1-126
3	МН3	2	2	-127
4	МН4	10	10	
5	МН5	6	6	-128
6	МН8	2	2	-129
	Бетон класса В 25, м³	1,78	2,14	
	Масса блока, т	4,45	5,36	

1. Технические требования см. 1.089.1-1.1-3-ТТ.
2. Узел IV ... XI, XIV см. 1.089.1-1.1-3-Д.

Нач. отд.	Гришин		
Н. контр.	Некритин		
ГИП	Некритин		
Рук. гр.	Домахина		
Вед. инж.	Александрова		

1.089.1-1.1-3-48

Блок шахты лифта БШ50Б-36-3; БШ50Б-42-3

Стадия	Лист	Листов
Р		1

ГИПРОНИИЗДРАВ

Инв. № подл. | Подпись и дата | Взам. инв. №

https://zavodjbi.com/

https://zavodjbi.com/

Поз.	Наименование	Кол.	Обозначение документа
1	Блок арматурный БА92	1	1.089.1-1.2-2-19
2	Изделие закладное МН2	2	1.089.1-1.2-1-126
3	МН3	2	-127
4	МН4	6	
5	МН5	6	-128
6	МН8	2	-129
	Бетон класса В 25, м³	1,57	

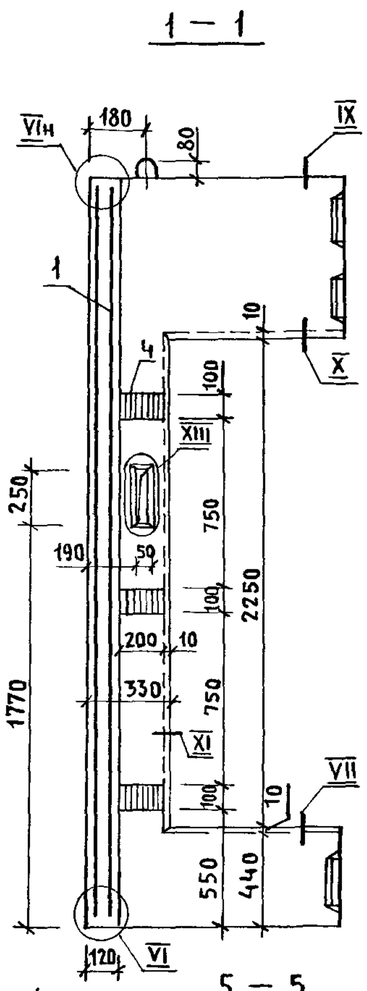

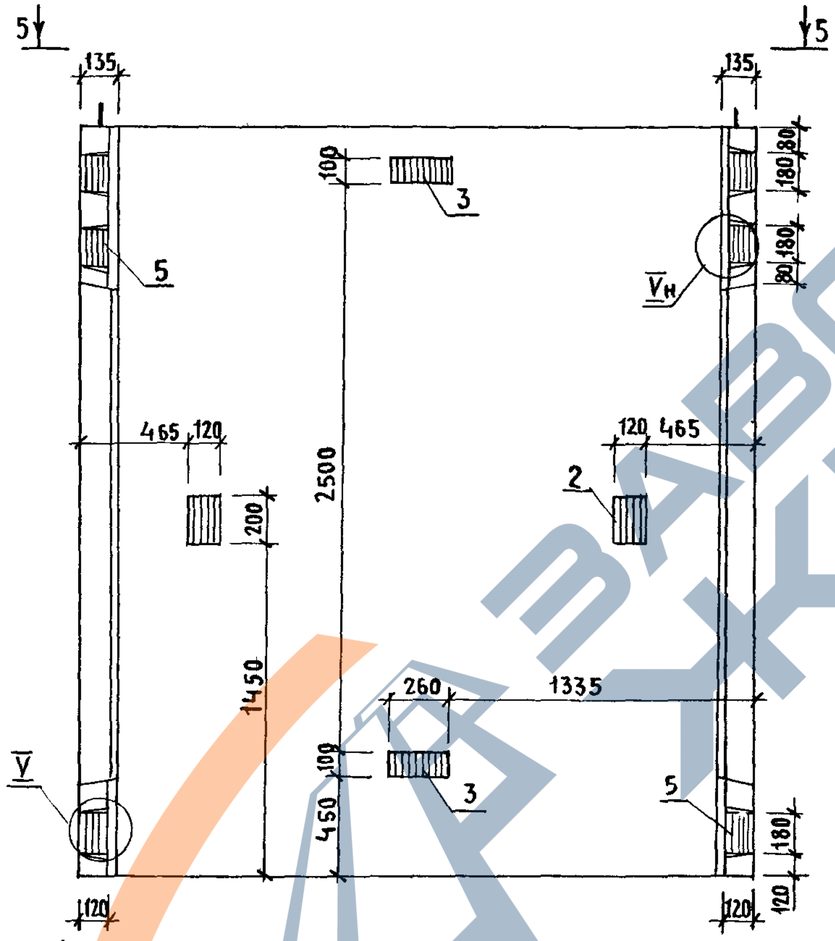

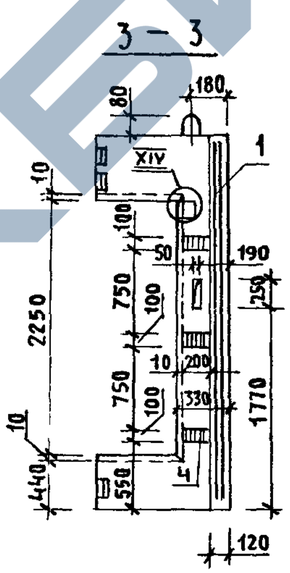

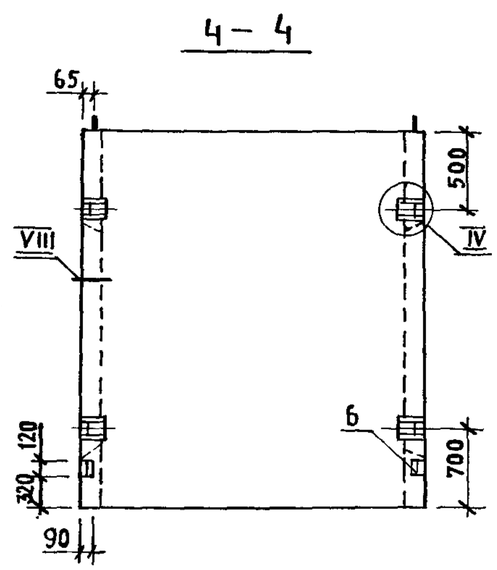

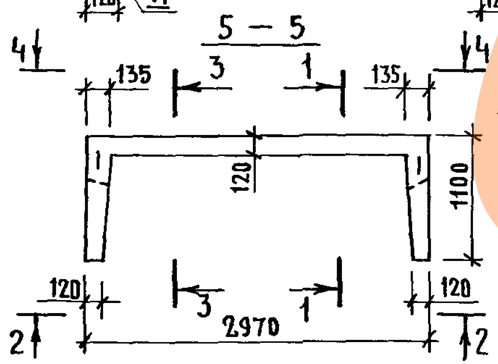

1. Технические требования см. 1.089.1-1.1-3-ТТ.
2. Узел IV ... XI; XIII; XIV см. 1.089.1-1.1-3-Д.
3. Масса блока 3,92 т.

Нач. отд.	Гришин		1.089.1-1.1-3-49
Н.контр.	Некритин		Блок шахты лифта БШ150Б-33-4
ГИП	Некритин		Стадия: Р; Лист: ; Листов: 1
Рук. гр.	Домахина		Гипрониздрав
Вед. инж.	Александрова		

Инв.№ подл. | Подпись и дата | Взам.инв.№

25178-02 54

https://zavodjbi.com/

https://zavodjbi.com/

Поз.	Наименование	Кол. на блок БШЛ 50Б- -36-4	Кол. на блок БШЛ 50Б- -42-4	Обозначение документа
1	Блок арматурный БА93	1		1.089.1-1.2-2-20
	БА94		1	
2	Изделие закладное МН2	4	4	1.089.1-1.2-1-126
3	МН3	2	2	-127
4	МН4	6	6	
5	МН5	6	6	-128
6	МН8	2	2	-129
	Бетон класса В25, м³	1,75	2,11	
	Масса блока, т	4,37	5,28	

1. Технические требования см. 1.089.1-1.1-3-ТТ.
2. Узел IV ... XI; XIII; XIV см. 1.089.1-1.1-3-Д.

Нач. отд.	Гришин		
Н. контр.	Некритин		
ГИП	Некритин		
Рук. гр.	Домахина		
Вед. инж.	Александрова		

1.089.1-1.1-3-50

Блок шахты лифта БШЛ 50Б-36-4; БШЛ50Б-42-4

Стадия	Лист	Листов
Р		1

ГИПРОНИИЗДРАВ

25178-02 55

Инв. № подл. | Подпись и дата | Взам. инв. №

https://zavodjbi.com/

https://zavodjbi.com/

Поз.	Наименование	Кол.	Обозначение документа
1	Блок арматурный БА103	1	1.089.1-1.2-2-25
2	Изделие закладное МН2	2	1.089.1-1.2-1-126
3	МН5	4	-128
4	МН8	2	-129
5	МН19	2	1.089.1-1.2-2-148
6	МН20	6	-149
7	МН21	2	-150
	Бетон класса В25, м³	1,08	

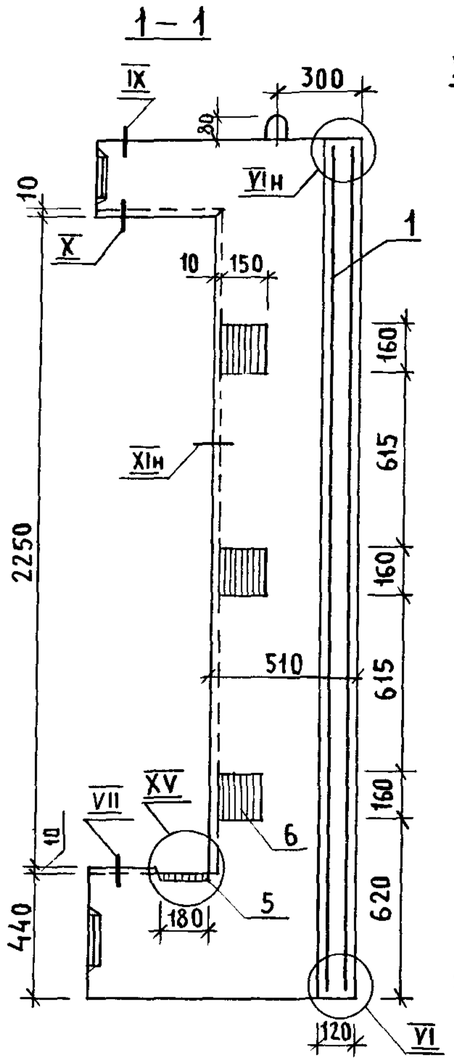

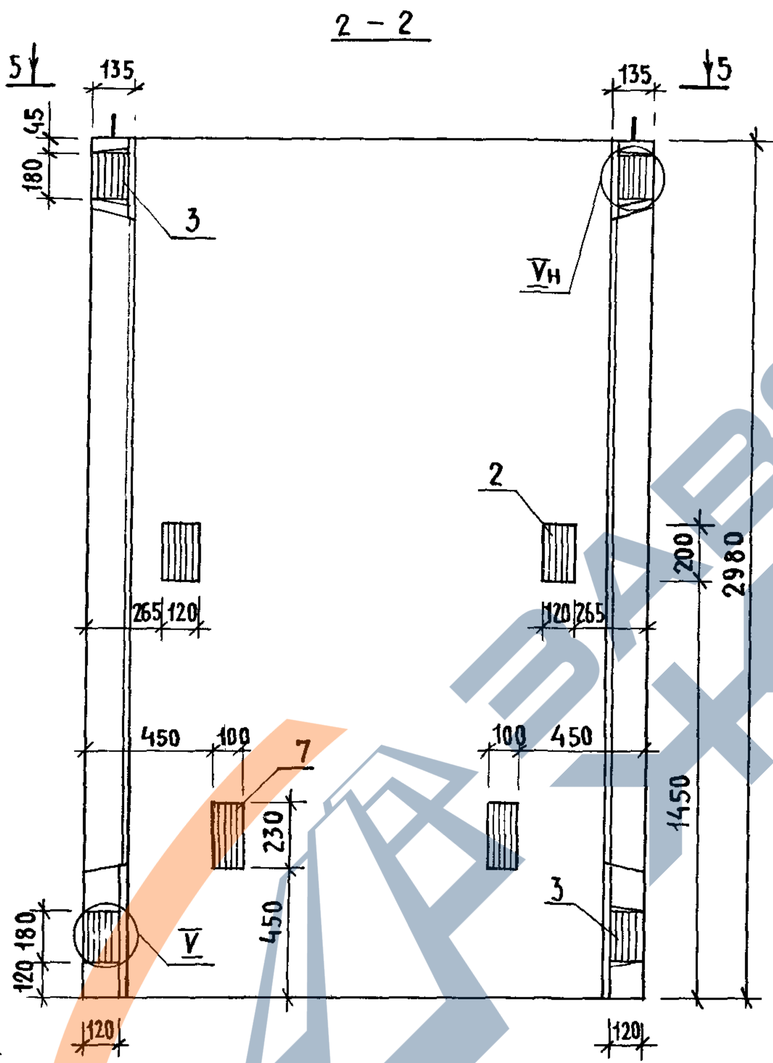

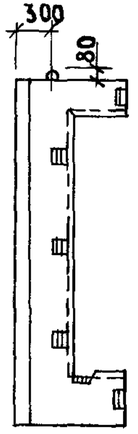

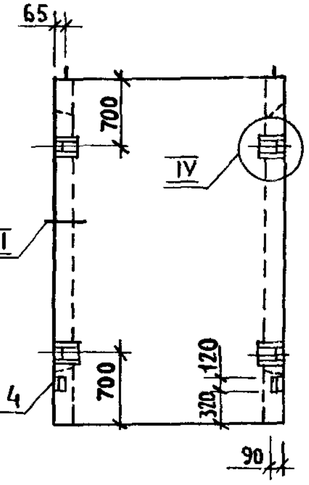

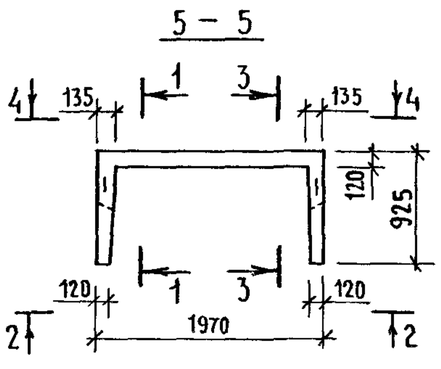

1. Технические требования см. 1.089.1-1.1-3-ТТ.
2. Узел IV ... XI; XV см. 1.089.1-1.1-3-Д.
3. Масса блока 2,71 т.

Нач.отд.	Гришин		1.0891-1.1-3-51
Н.контр.	Некритин		Блок шахты лифта БШ150Гр-30-3
ГИП	Некритин		Стадия: Р; Лист: ; Листов: 1
Рук.гр.	Домахина		Гипронииздрав
Вед.инж.	Александрова		

Инв.№ подл. | Подпись и дата | Взам.инв.№

https://zavodjbi.com/

https://zavodjbi.com/

Поз.	Наименование	Кол.	Обозначение документа
1	Блок арматурный БА104	1	1.089.1-1.2-2-25
2	Изделие закладное МН2	2	1.089.1-1.2-1-126
3	МН5	6	-128
4	МН8	2	-129
5	МН19	2	1.089.1-1.2-2-148
6	МН20	6	-149
7	МН21	4	-150
	Бетон класса В25, м³	1,21	

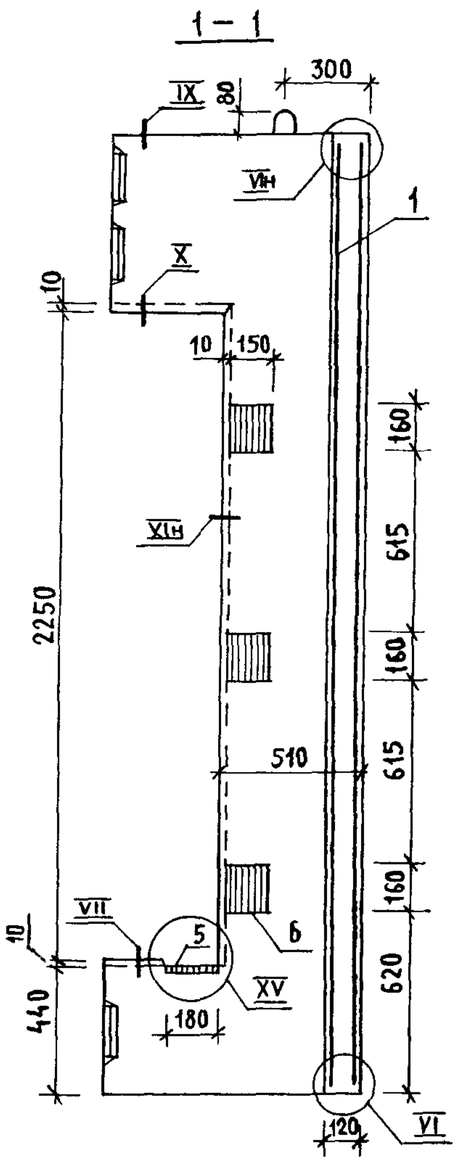

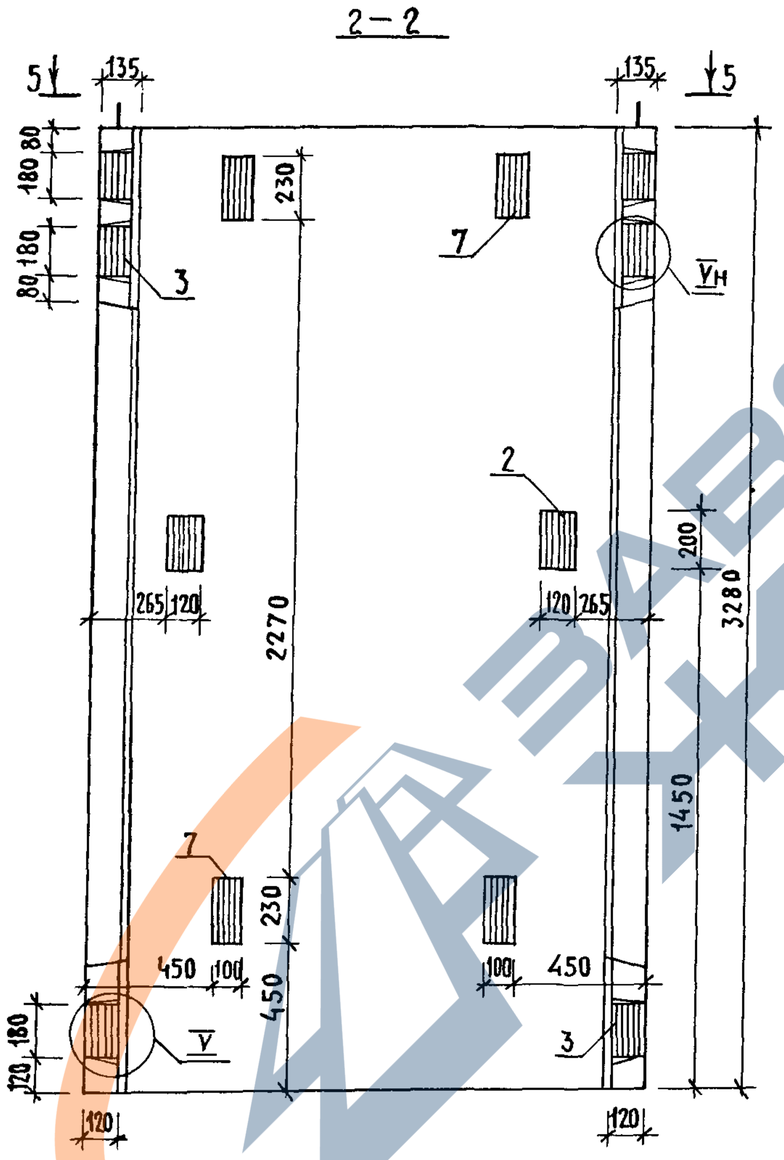

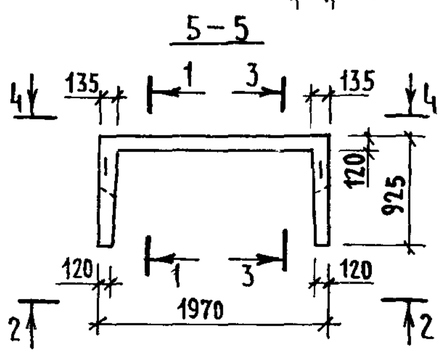

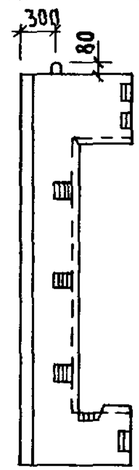

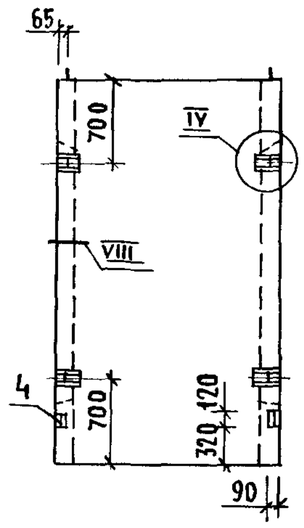

1. Технические требования см. 1.089.1-1.1-3-ТТ.
2. Узел IV ... XI; XV см. 1.089.1-1.1-3-Д.
3. Масса блока 3,04т.

Нач.отд.	Гришин		
Н.контр.	Некритин		
ГИП	Некритин		
Рук.гр.	Домахина		
Вед.инж.	Александрова		

1.089.1-1.1-3-52

Блок шахты лифта БШЛ 50Гр-33-3

Стадия	Лист	Листов
Р		1

ГИПРОНИИЗДРАВ

Инв.№ подл. | Подпись и дата | Взам.инв.№

https://zavodjbi.com/

https://zavodjbi.com/

Поз.	Наименование	Кол. на блок БШЛ 50Гр- 36-3	42-3	Обозначение документа
1	Блок арматурный БА 105	1		1.089.1-1.2-2-26
	БА 106		1	
2	Изделие закладное МН2	4	4	1.089.1-1.2-1-126
3	МН5	6	6	-128
4	МН8	2	2	-129
5	МН19	2	2	1.089.1-1.2-2-148
6	МН20	6	6	-149
7	МН21	4	4	-150
	Бетон класса В25, м3	1,35	1,61	
	Масса блока, т	3,37	4,03	

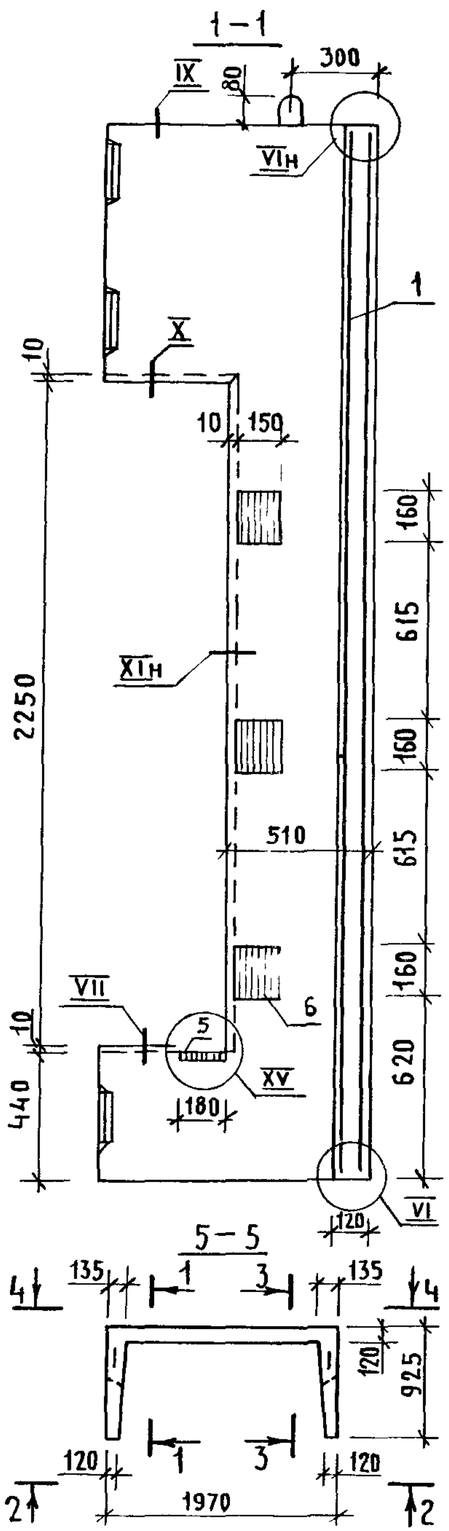

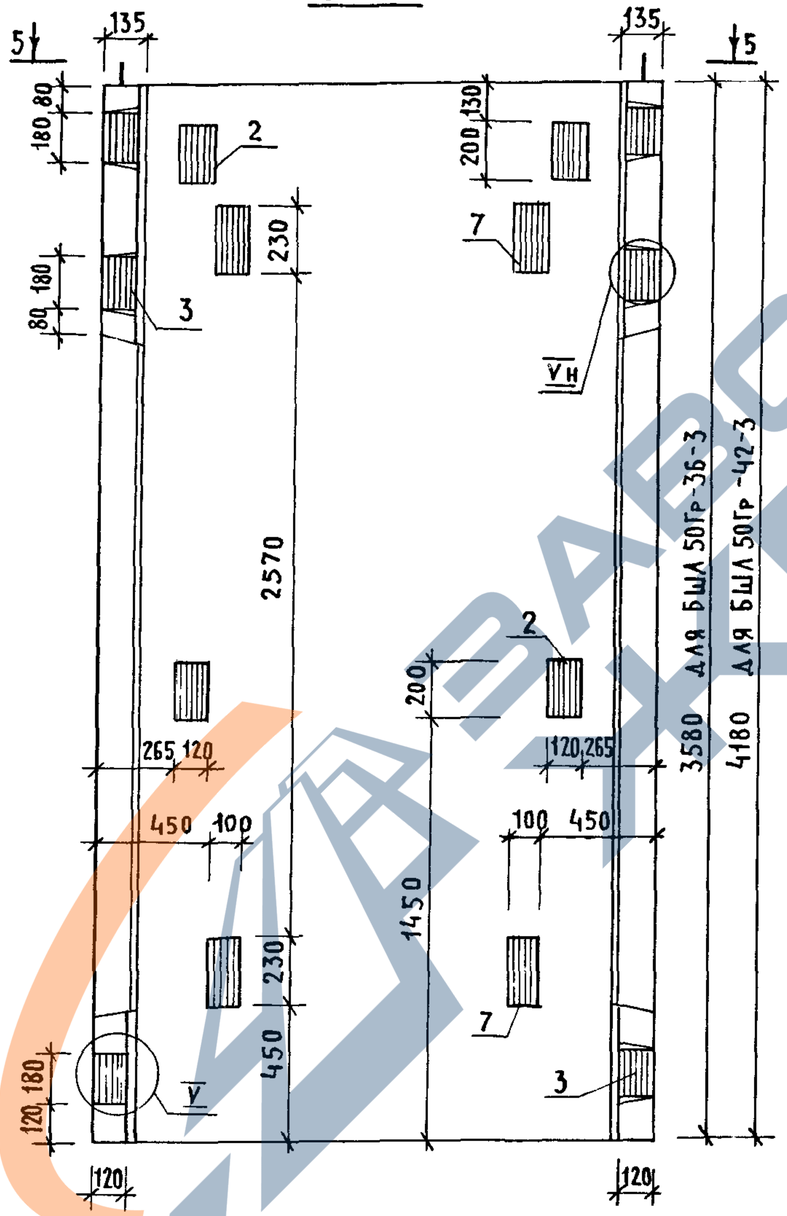

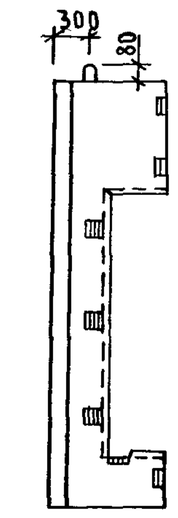

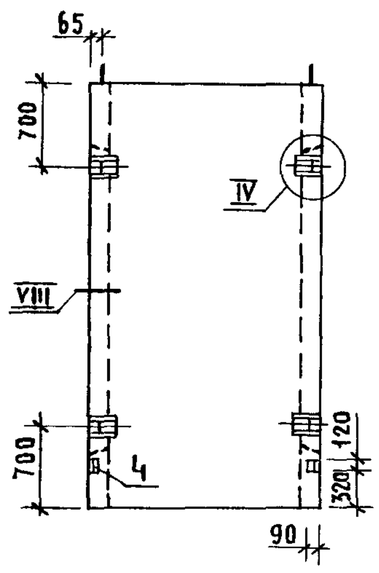

1. Технические требования см. 1.089.1-1.1-3-ТТ.
2. Узел IV ... XI; XV см. 1.089.1-1.1-3-Д.

Нач. отд.	Гришин		
Н. контр.	Некритин		
ГИП	Некритин		
Рук. гр.	Домахина		
Вед. инж.	Александрова		

1.089.1-1.1-3-53

Блок шахты лифта БШЛ 50Гр-36-3; БШЛ 50Гр-42-3

Стадия	Лист	Листов
Р		1

ГИПРОНИИЗДРАВ

Инв. № подл. | Подпись и дата | Взам. инв. №

https://zavodjbi.com/

https://zavodjbi.com/

1 – 1

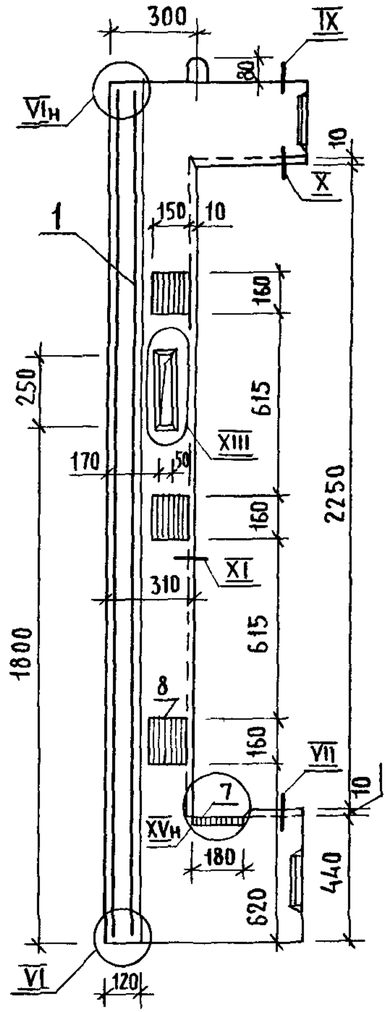

2 – 2

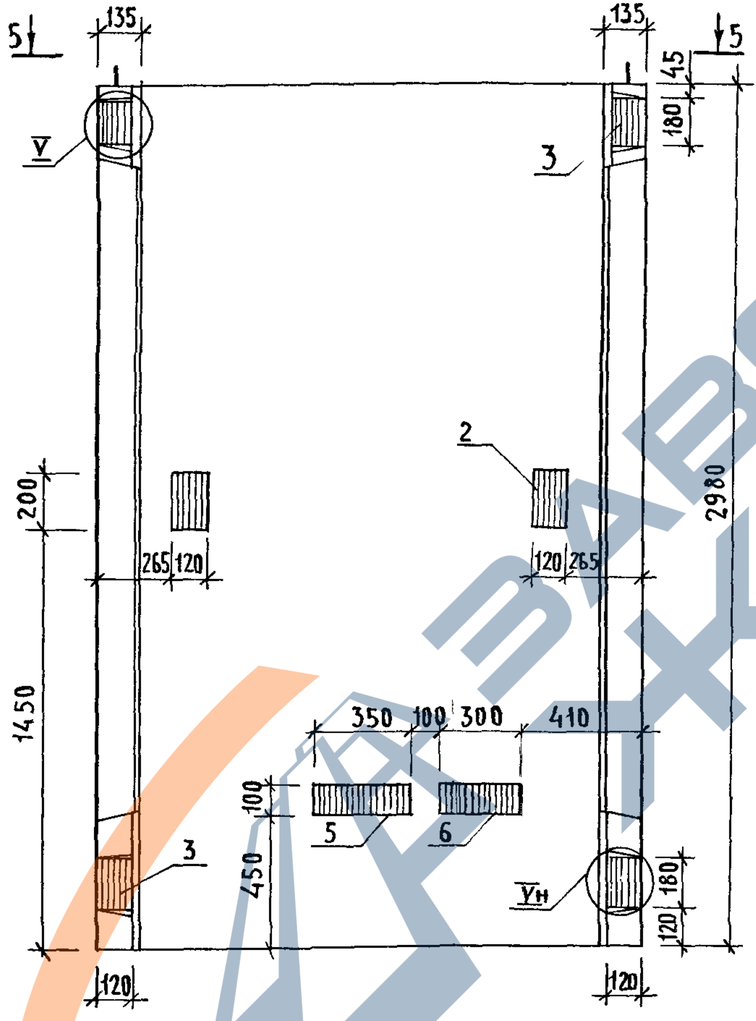

3 – 3

Зеркально сеч. 1-1

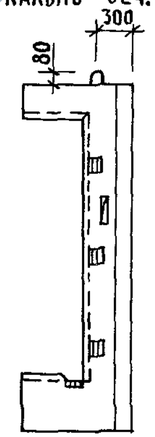

4 – 4

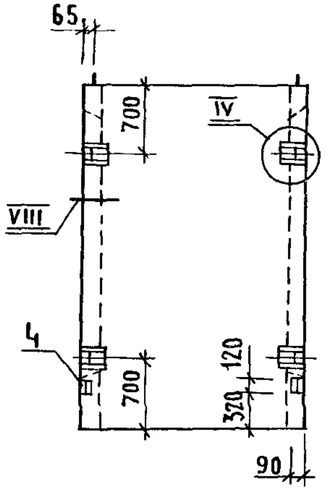

5 – 5

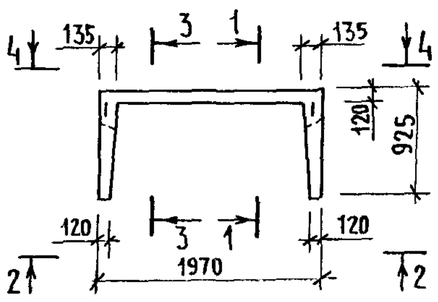

Поз.	Наименование	Кол.	Обозначение документа
1	Блок арматурный БА107	1	1.089.1-1.2-2-27
2	Изделие закладное МН2	2	1.089.1-1.2-1-126
3	МН5	4	-128
4	МН8	2	-129
5	МН9	1	-130
6	МН17	1	-127
7	МН19	2	1.089.1-1.2-2-148
8	МН20	6	-149
	Бетон класса В25, м³	0,96	

1. Технические требования см. 1.089.1-1.1-3-ТТ.
2. Узел IV ... XI; XIII; XV см. 1.089.1-1.1-3-Д.
3. Масса блока 2,41 т.

Нач. отд.	Гришин		
Н. контр.	Некритин		
ГИП	Некритин		
Рук. гр.	Домахина		
Вед. инж.	Александрова		

1.089.1-1.1-3-54

Блок шахты лифта БШЛ 50Гр-30-4

Стадия	Лист	Листов
Р		1

ГИПРОНИИЗДРАВ

Инв.№ подл. | Подпись и дата | Взам.инв.№

https://zavodjbi.com/

https://zavodjbi.com/

Поз.	Наименование	Кол.	Обозначение документа
1	Блок арматурный БА10в	1	1.089.1-1.2-2-27
2	Изделие закладное МН2	2	1.089.1-1.2-1-126
3	МН5	6	-128
4	МН8	2	-129
5	МН9	2	-130
6	МН17	2	-127
7	МН19	2	1.089.1-1.2-2-148
8	МН20	6	-149
	Бетон класса В25, м³	1,10	

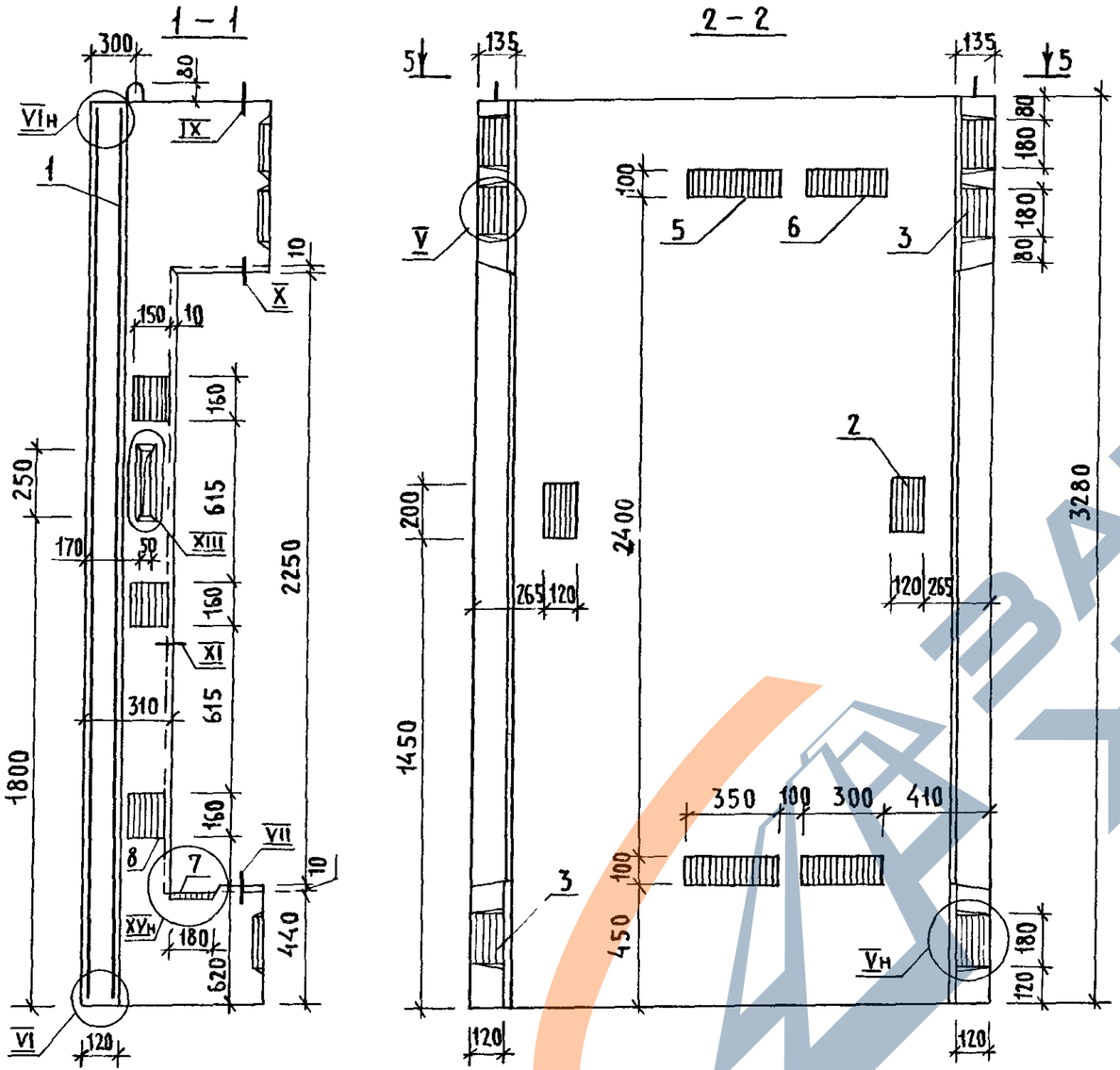

1. Технические требования см. 1.089.1-1.1-3-ТТ.
2. Узел IV...XI; XIII; XV см. 1.089.1-1.1-3-Д.
3. Масса блока 2,75 т.

Нач. отд.	Гришин		1.089.1-1.1-3-55
Н. контр.	Некритин		
ГИП	Некритин		Блок шахты лифта БШ150Гр-33-4
Рук. гр.	Домахина		Стадия: Р; Лист: ; Листов: 1
Вед. инж.	Александрова		ГИПРОНИИЗДРАВ

Инв.№ подл. | Подпись и дата | Взам.инв.№

https://zavodjbi.com/

https://zavodjbi.com/

1 – 1

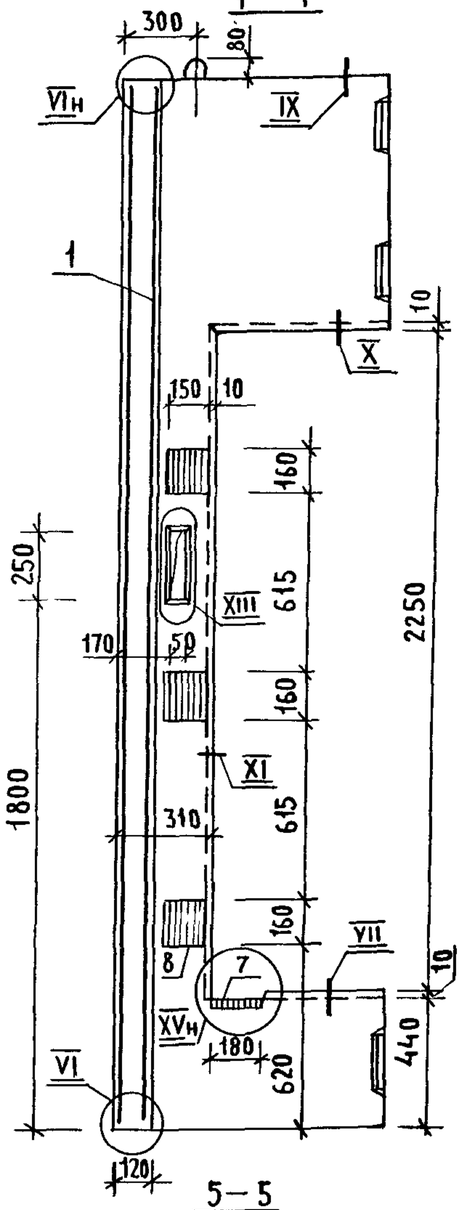

2 – 2

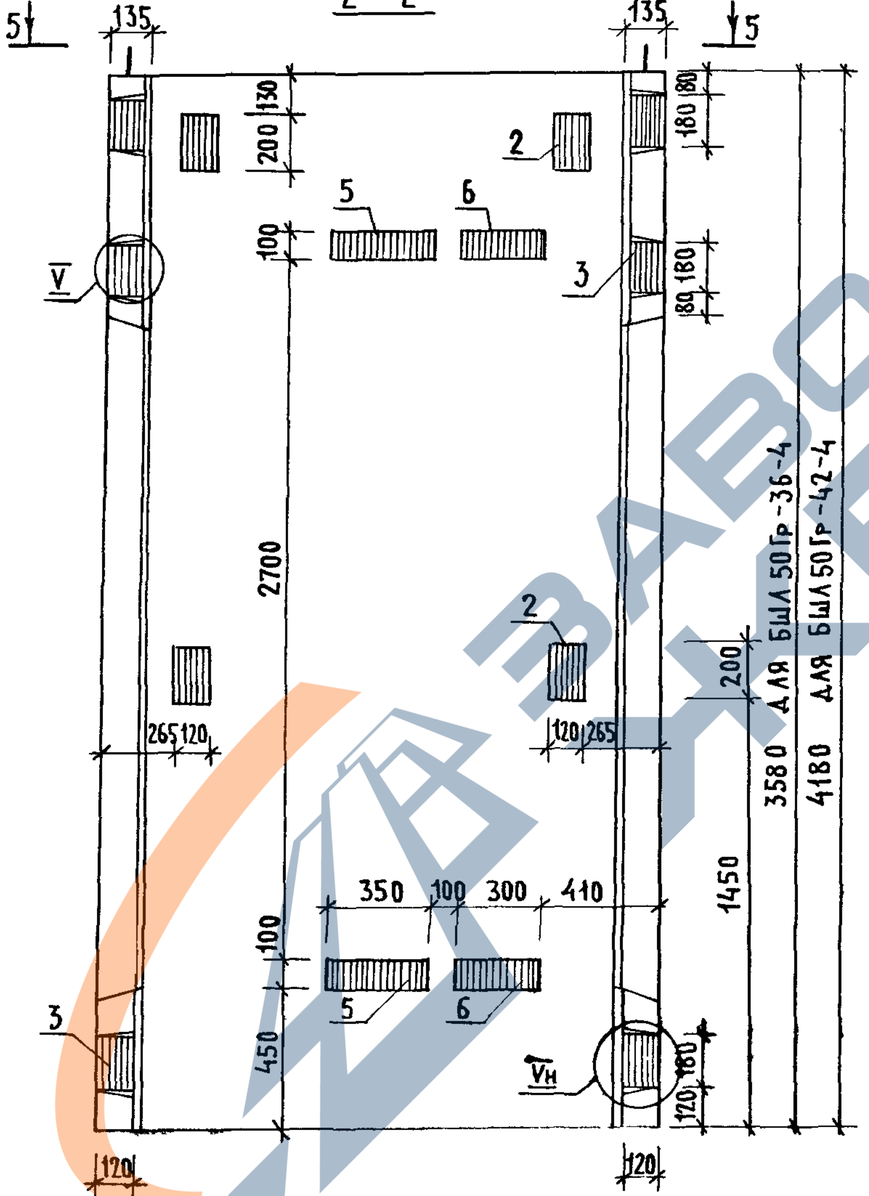

Поз.	Наименование	Кол. на блок БШ 50 Гр-36-4	Кол. на блок БШ 50 Гр-42-4	Обозначение документа
1	Блок арматурный БА 109	1		1.089.1-1.2-2-28
	БА 110		1	
2	Изделие закладное МН2	4	4	1.089.1-1.2-1-126
3	МН5	6	6	-128
4	МН8	2	2	-129
5	МН9	2	2	-130
6	МН17	2	2	-127
7	МН19	2	2	1.089.1-1.2-2-148
8	МН20	6	6	-149
	Бетон класса В 25, м³	1,23	1,50	
	Масса блока, т	3,08	3,74	

3 – 3

Зеркально сеч. 1-1

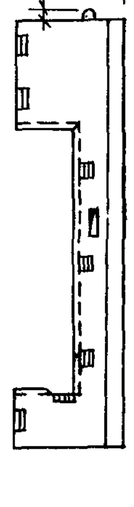

4 – 4

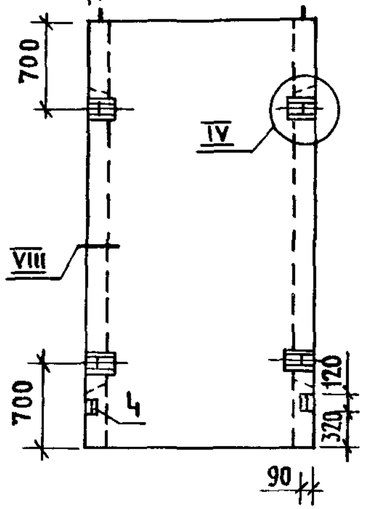

5 – 5

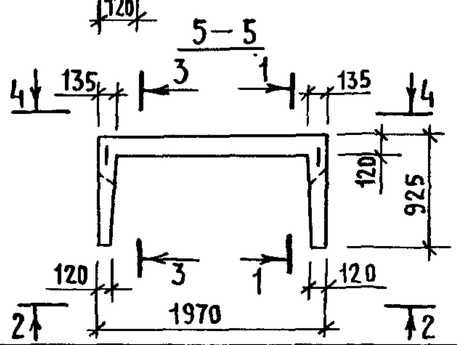

1. Технические требования см. 1.089.1-1.1-3-ТТ.
2. Узел IV...XI; XIII; XV см. 1.089.1-1.1-3-Д.

Нач. отд.	Гришин		
Н. контр.	Некритин		
ГИП	Домахина		
Рук. гр.	Домахина		
Вед. инж.	Александрова		

1.089.1-1.1-3-56

Блок шахты лифта БШ 50Гр-36-4; БШ 50Гр-42-4

Стадия	Лист	Листов
Р		1

ГИПРОНИИЗДРАВ

Инв. № подл. | Подпись и дата | Взам. инв. №

https://zavodjbi.com/

https://zavodjbi.com/

1 – 1

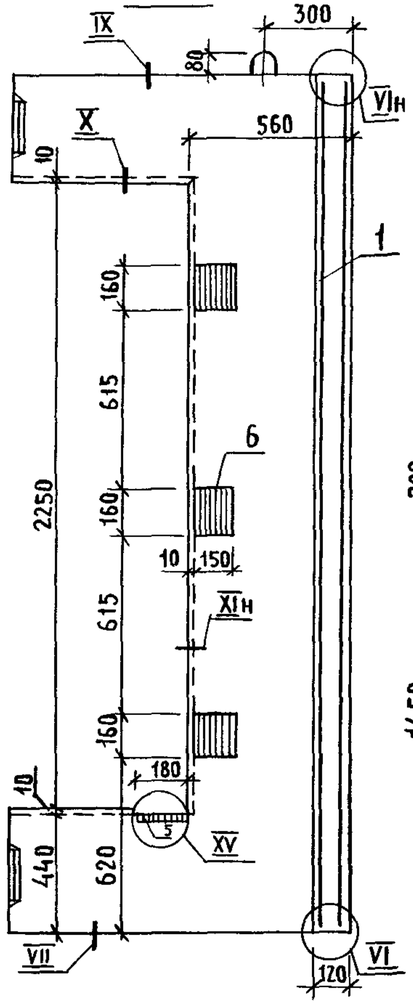

2 – 2

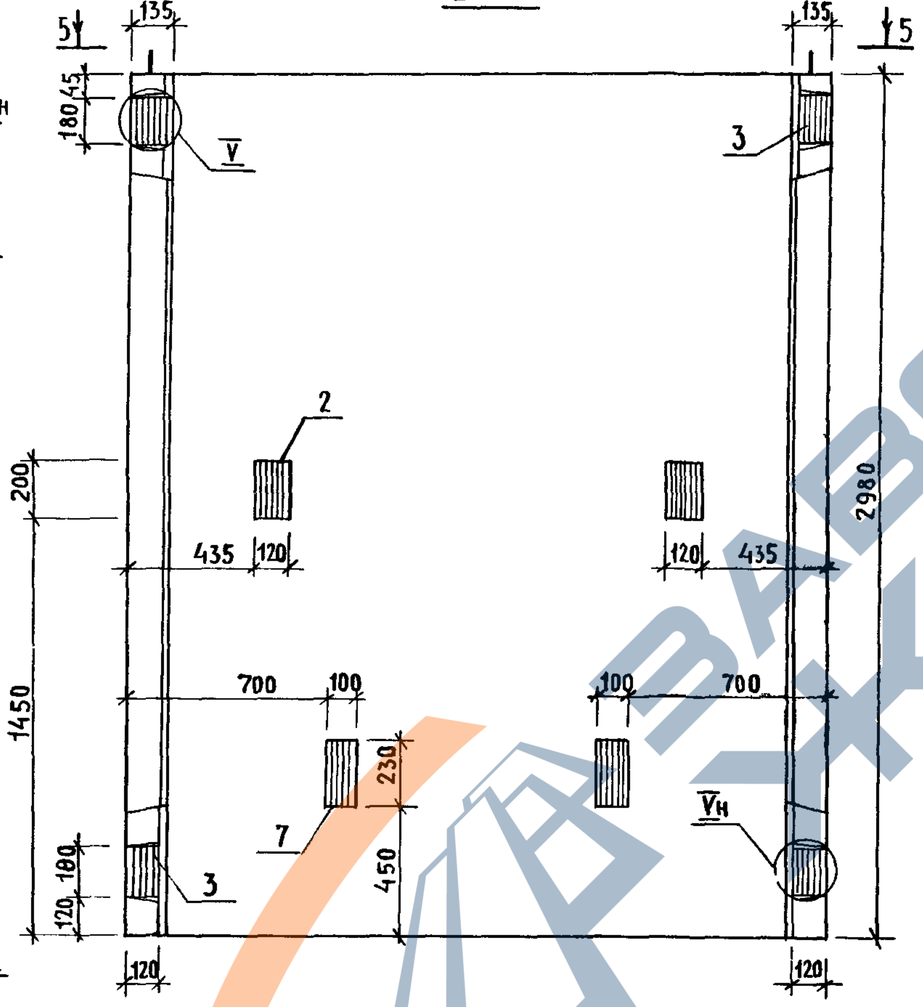

Поз.	Наименование	Кол.	Обозначение документа
1	Блок арматурный БА119	1	1.089.1-1.2-2-33
2	Изделие закладное МН2	2	1.089.1-1.2-1-126
3	МН5	4	-128
4	МН8	2	-129
5	МН19	2	1.089.1-1.2-2-148
6	МН20	6	-149
7	МН21	2	-150
	Бетон класса В25, м³	1,33	

3 – 3

Зеркально сеч. 1-1

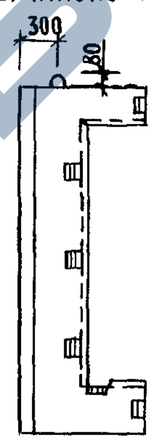

4 – 4

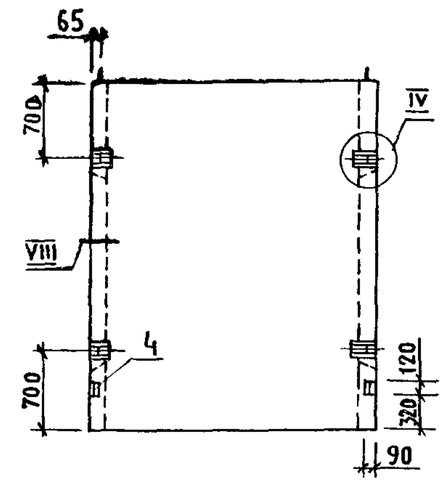

5 – 5

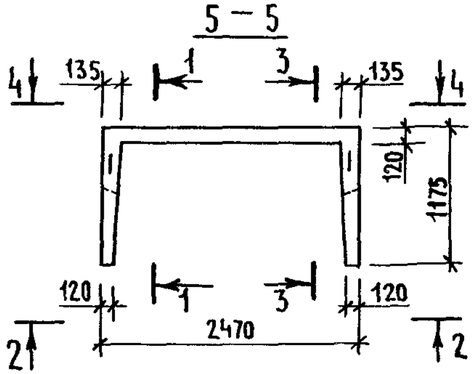

1. Технические требования см. 1.089.1-1.1-3-ТТ.
2. Узел IV ... XI; XV см. 1.089.1-1.1-3-А.
3. Масса блока 3,32т.

				1.089.1-1.1-3-57	
Нач. отд.	Гришин			Блок шахты лифта БШЛ 50 Гр.б -30-3	Стадия: Р; Лист: ; Листов: 1
Н. контр.	Некритин				
ГИП	Некритин				Гипрониздрав
Рук. гр.	Домахина				
Вед. инж.	Александрова				

Инв.№ подл. | Подпись и дата | Взам. инв.№

https://zavodjbi.com/

https://zavodjbi.com/

Поз.	Наименование	Кол.	Обозначение документа
1	Блок арматурный БА120	1	1.089.1-1.2-2-33
2	Изделие закладное МН2	2	1.089.1-1.2-1-126
3	МН5	6	-128
4	МН8	2	-129
5	МН19	2	1.089.1-1.2-2-148
6	МН20	6	-149
7	МН21	4	-150
	Бетон класса В25, м³	1,51	

1. Технические требования см. 1.089.1-1.1-3-ТТ.
2. Узел IV ... XI; XV см. 1.089.1-1.1-3-Д.
3. Масса блока 3,76 т.

Нач. отд.	Гришин		
Н.контр.	Некритин		
ГИП	Некритин		
Рук.гр.	Домахина		
Вед.инж.	Александрова		

1.089.1-1.1-3-58

Блок шахты лифта БШЛ 50Гр.Б-33-3

Стадия	Лист	Листов
Р		1

ГИПРОНИИЗДРАВ

25178-02 63

Инв.№ подл. | Подпись и дата | Взам.инв.№

https://zavodjbi.com/

https://zavodjbi.com/

Поз.	Наименование	Кол. на блок БШл50Гр.б- -36-3	-42-3	Обозначение документа
1	Блок арматурный БА121	1		1.089.1-1.2-2-34
	БА122		1	
2	Изделие закладное МН2	4	4	1.089.1-1.2-1-126
3	МН5	6	6	-128
4	МН8	2	2	-129
5	МН19	2	2	1.089.1-1.2-2-148
6	МН20	6	6	-149
7	МН21	4	4	-150
	Бетон класса В25, м3	1,68	2,01	
	Масса блока, т	4,19	5,04	

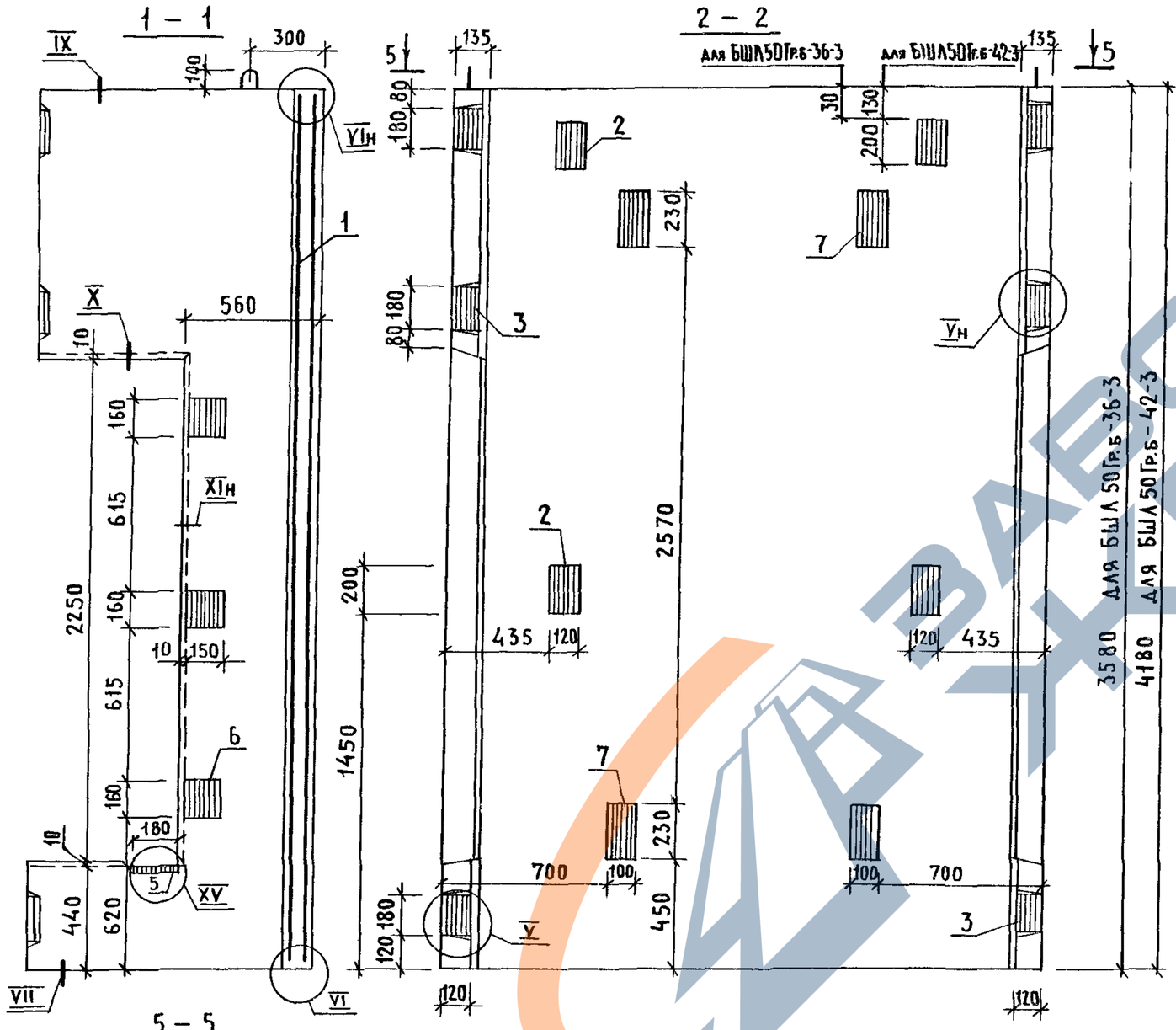

1. Технические требования см.1.089.1-1.1-3-ТТ.
2. Узел IV...XI; XV см.1.089.1-1.1-3-Д.

Нач.отд.	Гришин		1.089.1-1.1-3-59
Н.контр.	Чекритин		
ГИП	Некритин		Блок шахты лифта БШл50Гр.б-36-3; БШл50Гр.б-42-3
Рук.гр.	Домахина		Стадия: Р; Лист: ; Листов: 1
Вед.инж.	Александрова		ГИПРОНИИЗДРАВ

Инв.№подл. | Подпись и дата | Взам.инв.№

https://zavodjbi.com/

https://zavodjbi.com/

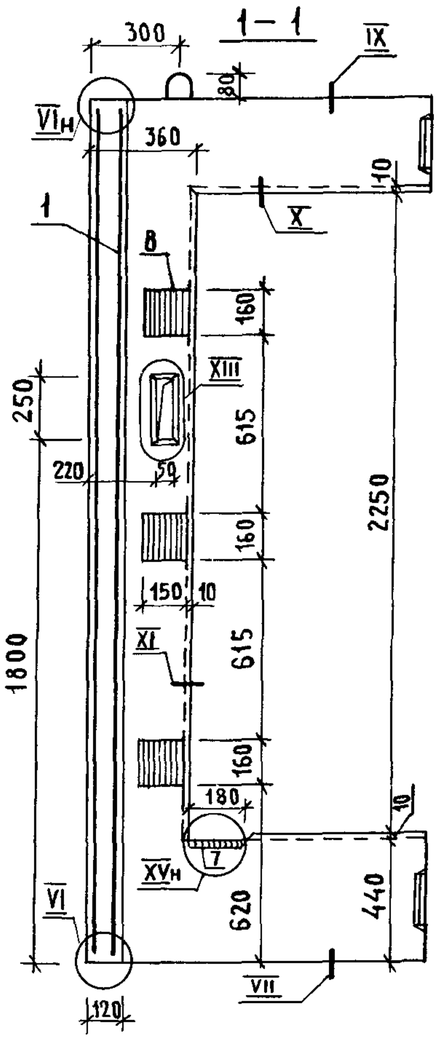

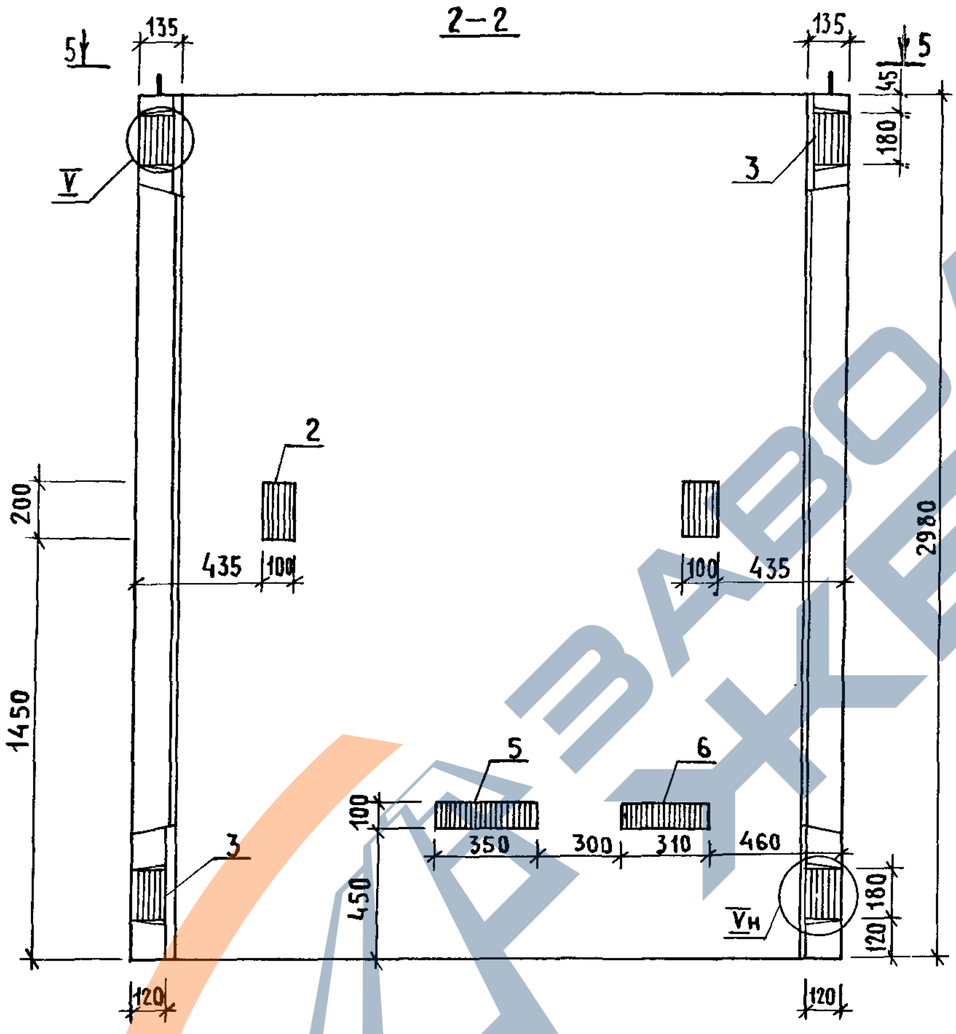

Поз.	Наименование	Кол.	Обозначение документа
1	Блок арматурный БА123	1	1.089.1-1.2-2-35
2	Изделие закладное МН2	2	1.089.1-1.2-1-126
3	МН5	4	-128
4	МН8	2	-129
5	МН9	1	-130
6	МН17	1	-127
7	МН19	2	1.089.1-1.2-2-148
8	МН20	6	-149
	Бетон класса В25, м³	1,22	

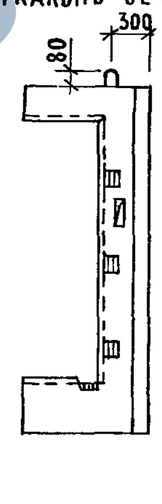

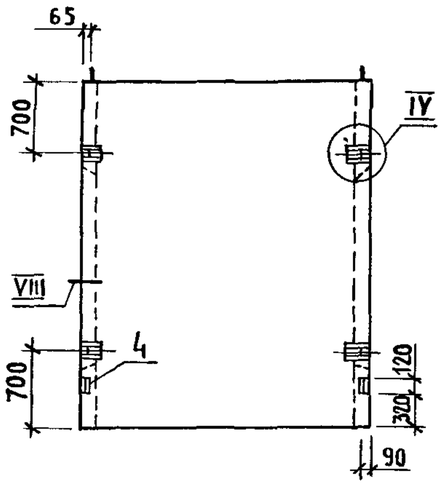

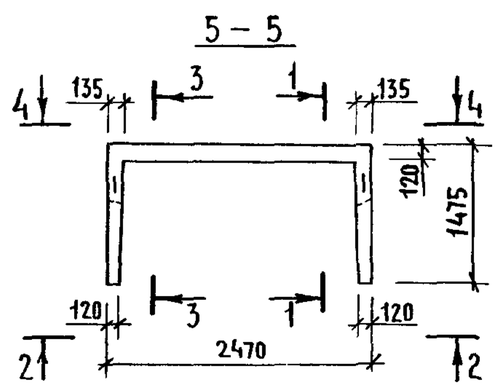

1. Технические требования см. 1.089.1-1.1-3-ТТ.
2. Узел IV ... XI; XIII; XV см. 1.089.1-1.1-3-А.
3. Масса блока 3,03т.

Нач. отд.	Гришин		
Н. контр.	Некритин		
ГИП	Некритин		
Рук. гр.	Домахина		
Вед. инж.	Александрова		

1.089.1-1.1-3-60

Блок шахты лифта БШЛ 50 Гр.Б-30-4

Стадия	Лист	Листов
Р		1

ГИПРОНИИЗДРАВ

Инв.№ подл. | Подпись и дата | Взам.инв.№

https://zavodjbi.com/

https://zavodjbi.com/

1 – 1

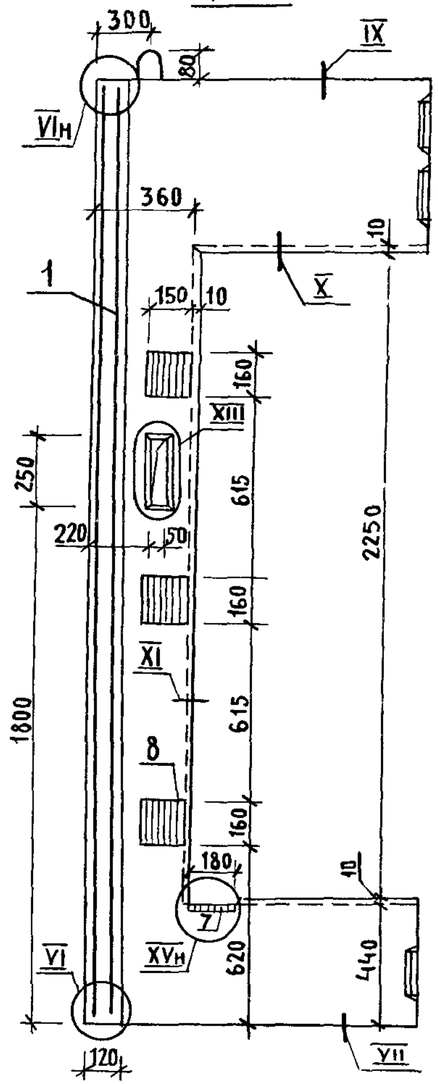

2 – 2

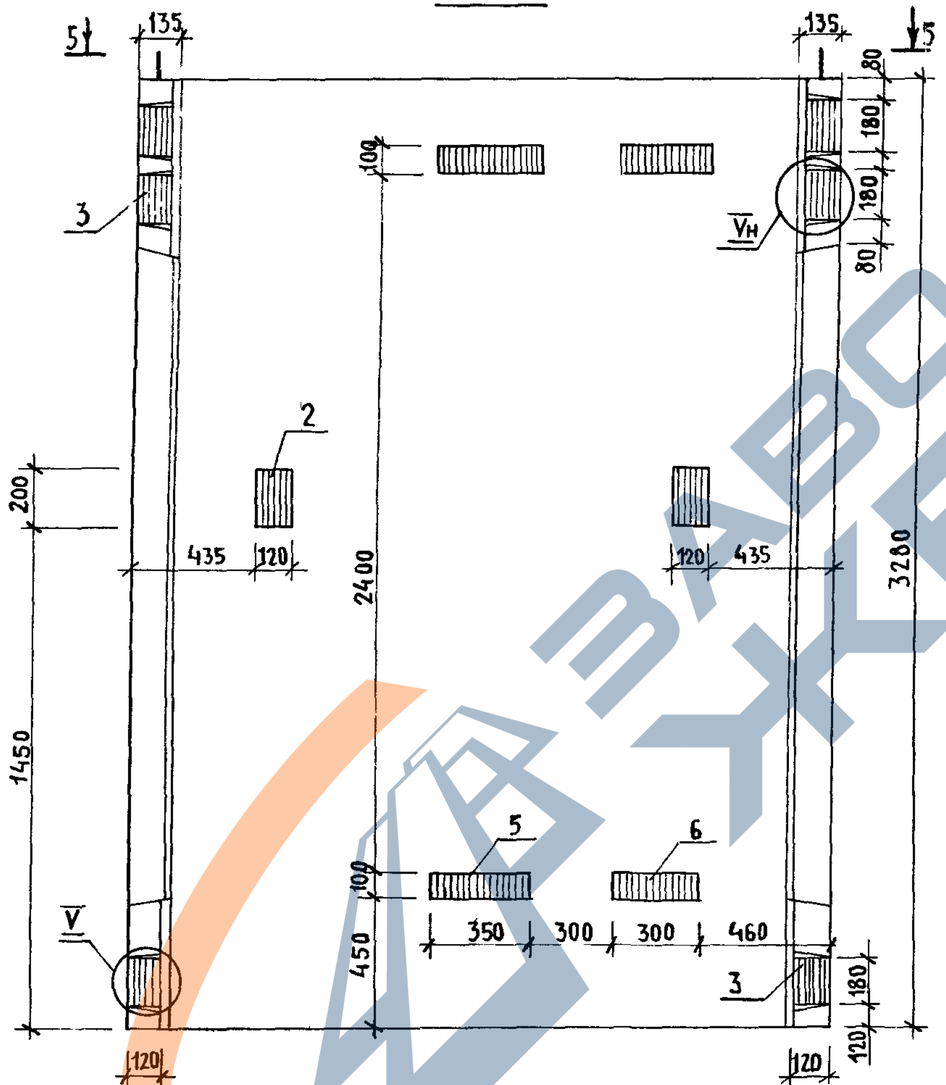

5 – 5

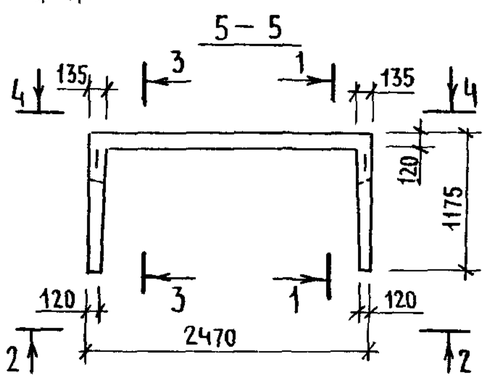

3 – 3

Зеркально сеч. 1-1

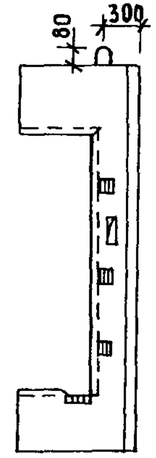

4 – 4

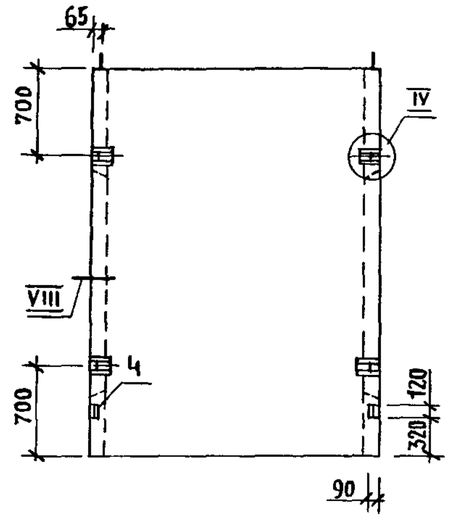

Поз.	Наименование	Кол.	Обозначение документа
1	Блок арматурный БА124	1	1.089.1-1.2-2-35
2	Изделие закладное МН2	2	1.089.1-1.2-1-126
3	МН5	6	-128
4	МН8	2	-129
5	МН9	2	-130
6	МН17	2	-127
7	МН19	2	1.089.1-1.2-2-148
8	МН20	6	-149
	Бетон класса В25, м³	1,39	

1. Технические требования см. 1.089.1-1.1-3-ТТ.
2. Узел IV ... XI; XIII; XV см. 1.089.1-1.1-3-Д.
3. Масса блока 3,47т.

Нач.отд	Гришин		
Н. контр.	Некритин		
ГИП	Некритин		
Рук. гр.	Домахина		
Вед. инж.	Александрова		

1.089.1-1.1-3-61

Блок шахты лифта

БШЛ 50Гр.б-33-4

Стадия	Лист	Листов
Р		1

ГИПРОНИИЗДРАВ

Инв.№ подл. | Подпись и дата | Взам.инв.№

https://zavodjbi.com/

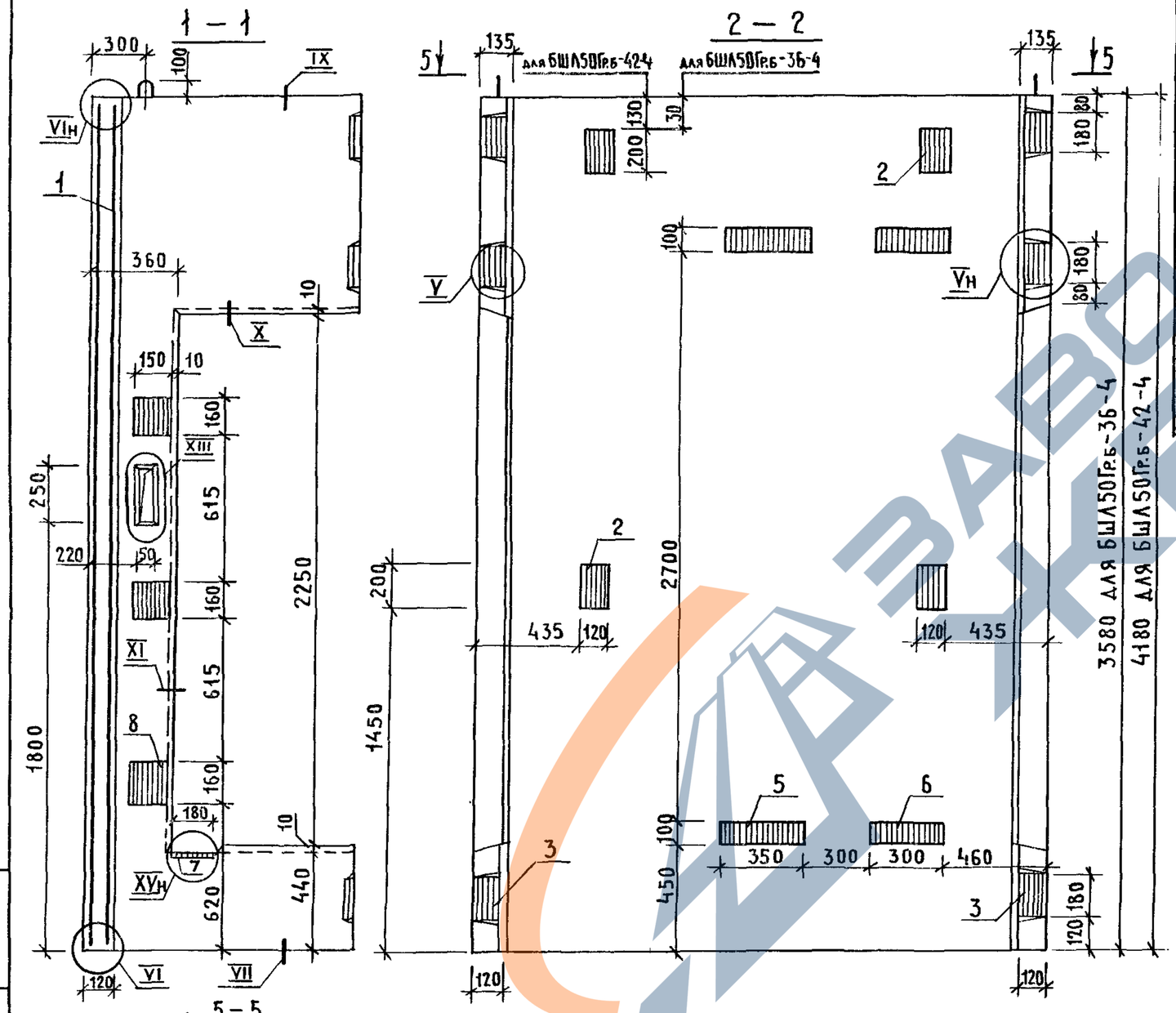

Поз.	Наименование	Кол. на блок БШЛ50Гр.Б- -36-4	-42-4	Обозначение документа
1	Блок арматурный БА 125	1		1.089.1-1.2-2-36
	БА 126		1	
2	Изделие закладное МН2	4	4	1.089.1-1.2-1-126
3	МН5	6	6	-128
4	МН8	2	2	-129
5	МН9	2	2	-130
6	МН17	2	2	-127
7	МН19	2	2	1.089.1-1.2-2-148
8	МН20	6	6	-149
	Бетон класса В25, м³	1,56	1,90	
	Масса блока, т	3,90	4,75	

1. Технические требования см. 1.089.1-1.1-3-ТТ.
2. Узел IV...XI; XIII; XV см. 1.089.1-1.1-3-Д.

Нач. отд.	Гришин		
Н.контр.	Некритин		
ГИП	Некритин		
Рук. гр.	Домахина		
Вед. инж.	Александрович		

1.089.1-1.1-3-62

Блок шахты лифта БШЛ50Гр.Б-36-4; БШЛ50Гр.Б-42-4

Стадия	Лист	Листов
Р		1

ГИПРОНИИЗДРАВ

Инв. № подл. | Подпись и дата | Взам. инв. №

https://zavodjbi.com/

https://zavodjbi.com/

Поз.	Наименование	Кол.	Обозначение документа
1	Блок арматурный БА133	1	1.089.1-1.2-2-41
2	Изделие закладное МН2	2	1.089.1-1.2-1-126
3	МН5	4	-128
4	МН8	2	-129
5	МН19	2	1.089.1-1.2-2-148
6	МН20	6	-149
7	МН22	4	-151
	Бетон класса В25, м³	1,48	

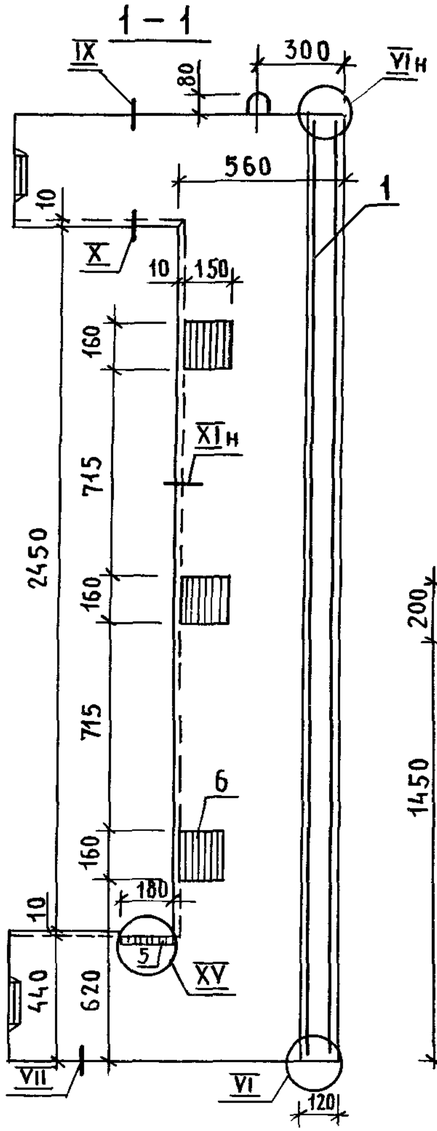

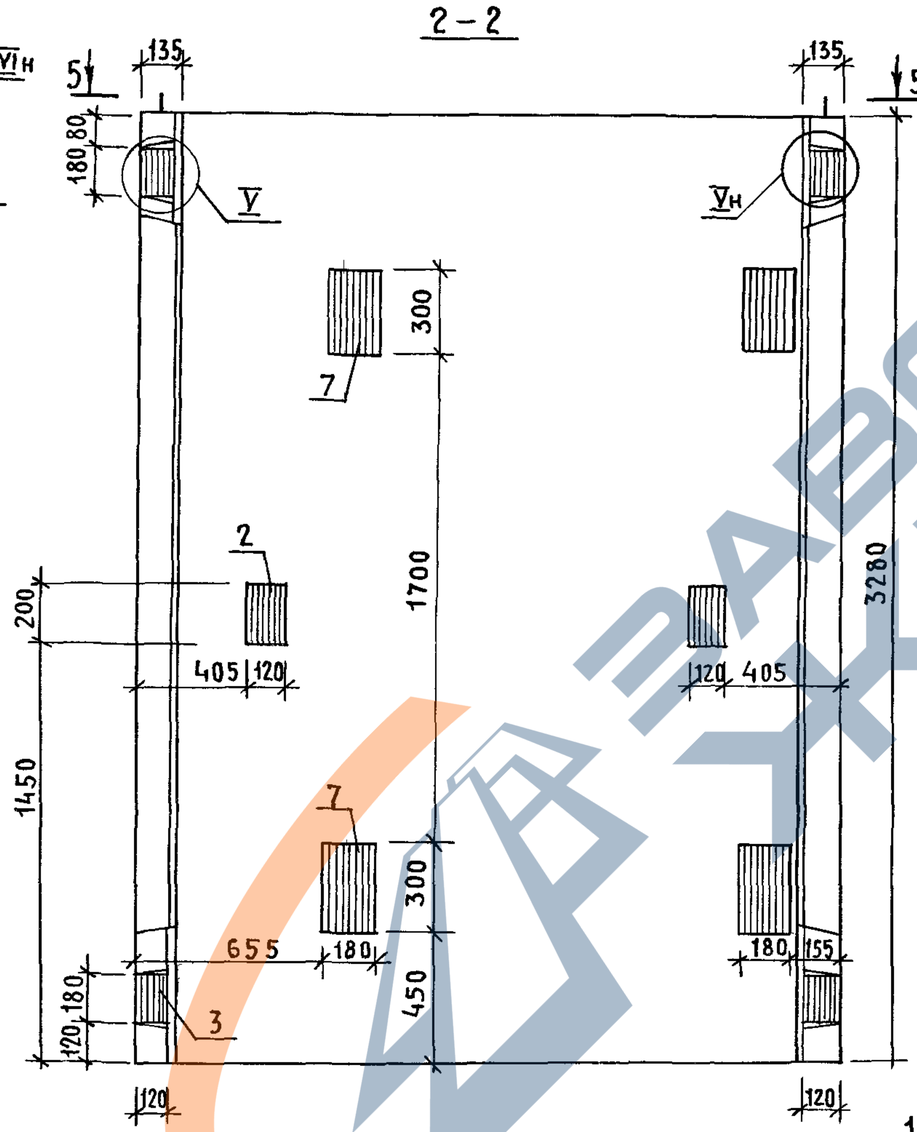

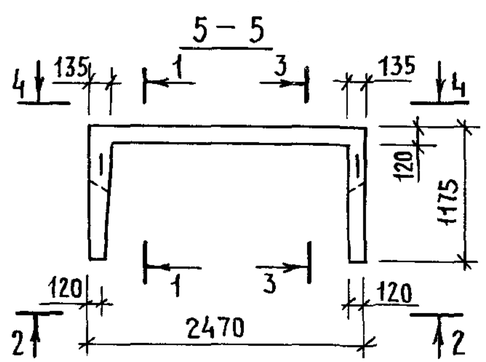

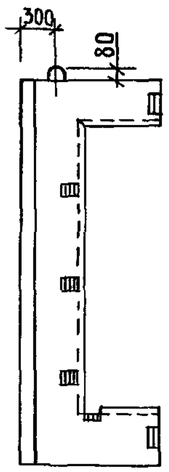

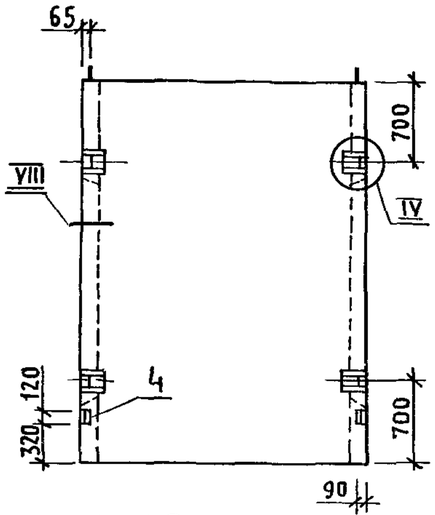

1. Технические требования см. 1.089.1-1.1-3-ТТ.
2. Узел IV ... XI; XV см. 1.089.1-1.1-3-Д.
3. Масса блока 3,69 т.

Нач. отд.	Гришин		
Н. контр.	Некритин		
ГИП	Некритин		
Рук. гр.	Домахина		
Вед. инж.	Александрова		

1.089.1-1.1-3-63

Блок шахты лифта БШЛ100Гр-33-3

Стадия	Лист	Листов
Р		1

ГИПРОНИИЗДРАВ

Инв. № подл. | Подпись и дата | Взам. инв. №

https://zavodjbi.com/

https://zavodjbi.com/

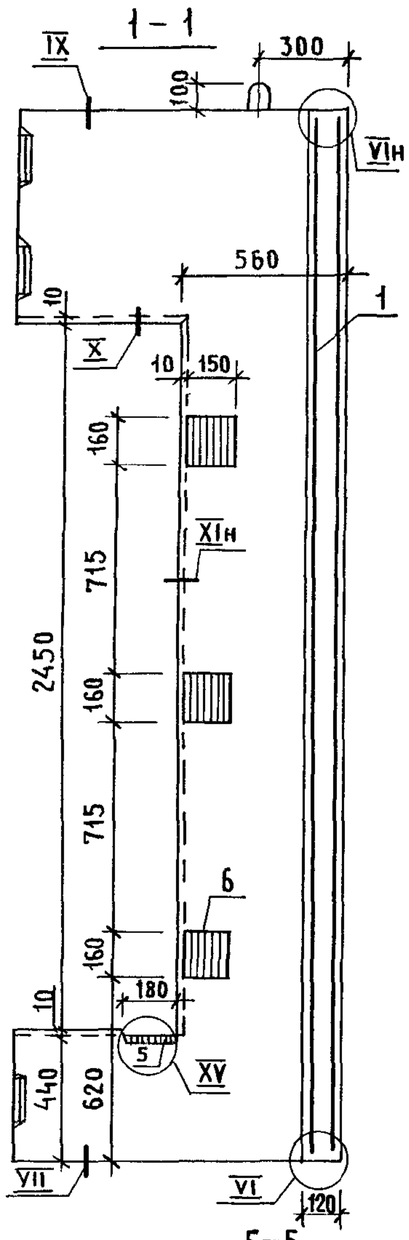

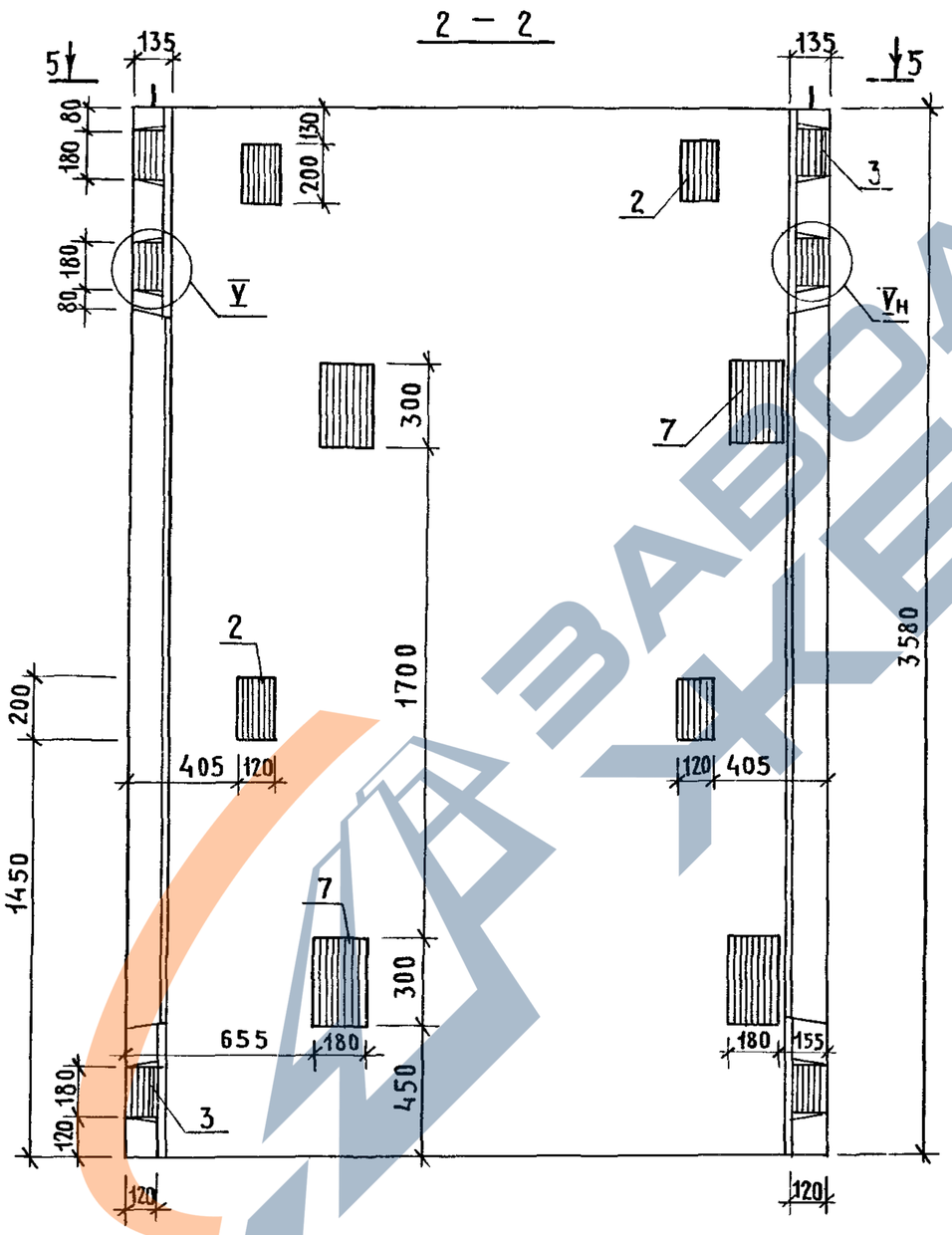

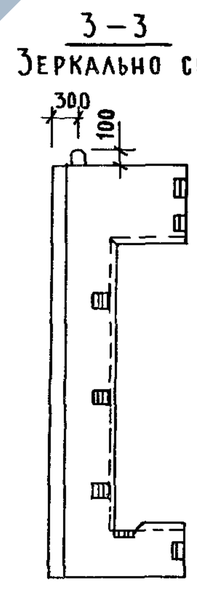

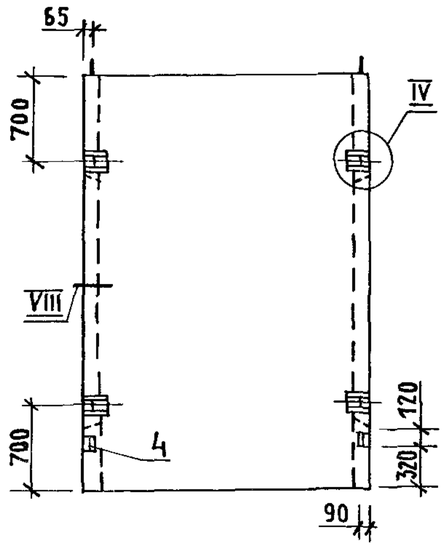

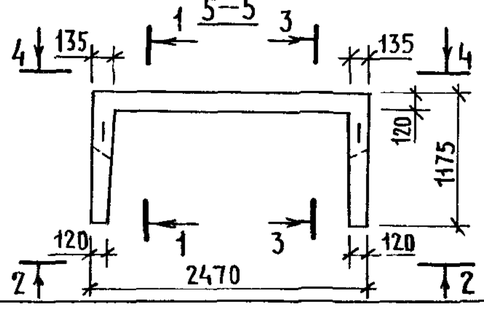

Поз.	Наименование	Кол.	Обозначение документа
1	Блок арматурный БА134	1	1.089.1-1.2-2-42
2	Изделие закладное МН2	4	1.089.1-1.2-1-126
3	МН5	6	-128
4	МН8	2	-129
5	МН19	2	1.089.1-1.2-2-148
6	МН20	6	-149
7	МН22	4	-151
	Бетон класса В25, м³	1,64	

1. Технические требования см. 1.089.1-1.1-3-ТТ.
2. Узел IV ... XI; XV см. 1.089.1-1.1-3-Д.
3. Масса блока 4,11 т.

Нач. отд.	Гришин	
Н.контр.	Некритин	
ГИП	Некритин	
Рук. гр.	Домахина	
Вед. инж.	Александрова	

1.089.1-1.1-3-64

Блок шахты лифта БШЛ100Гр-36-3

Стадия	Лист	Листов
Р		1

ГИПРОНИИЗДРАВ

Инв. № подл. | Подпись и дата | Взам. инв. №

https://zavodjbi.com/

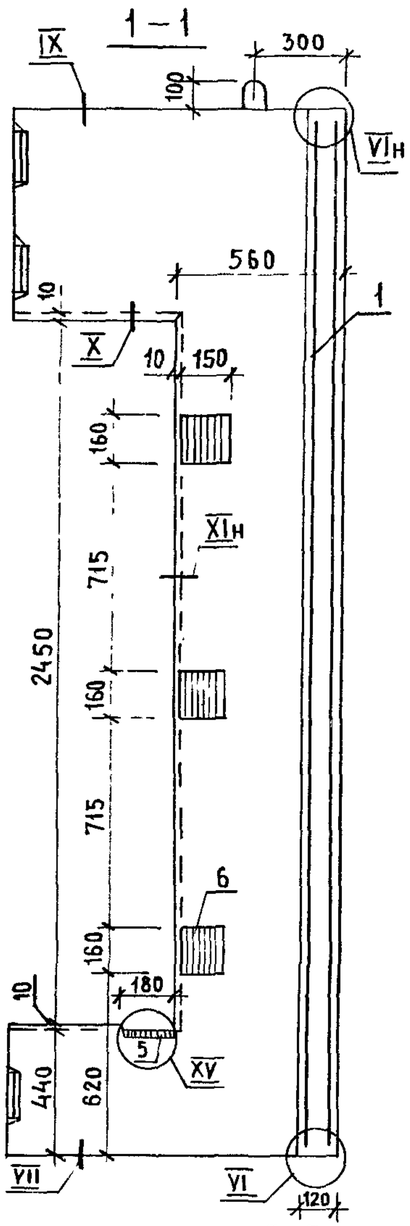

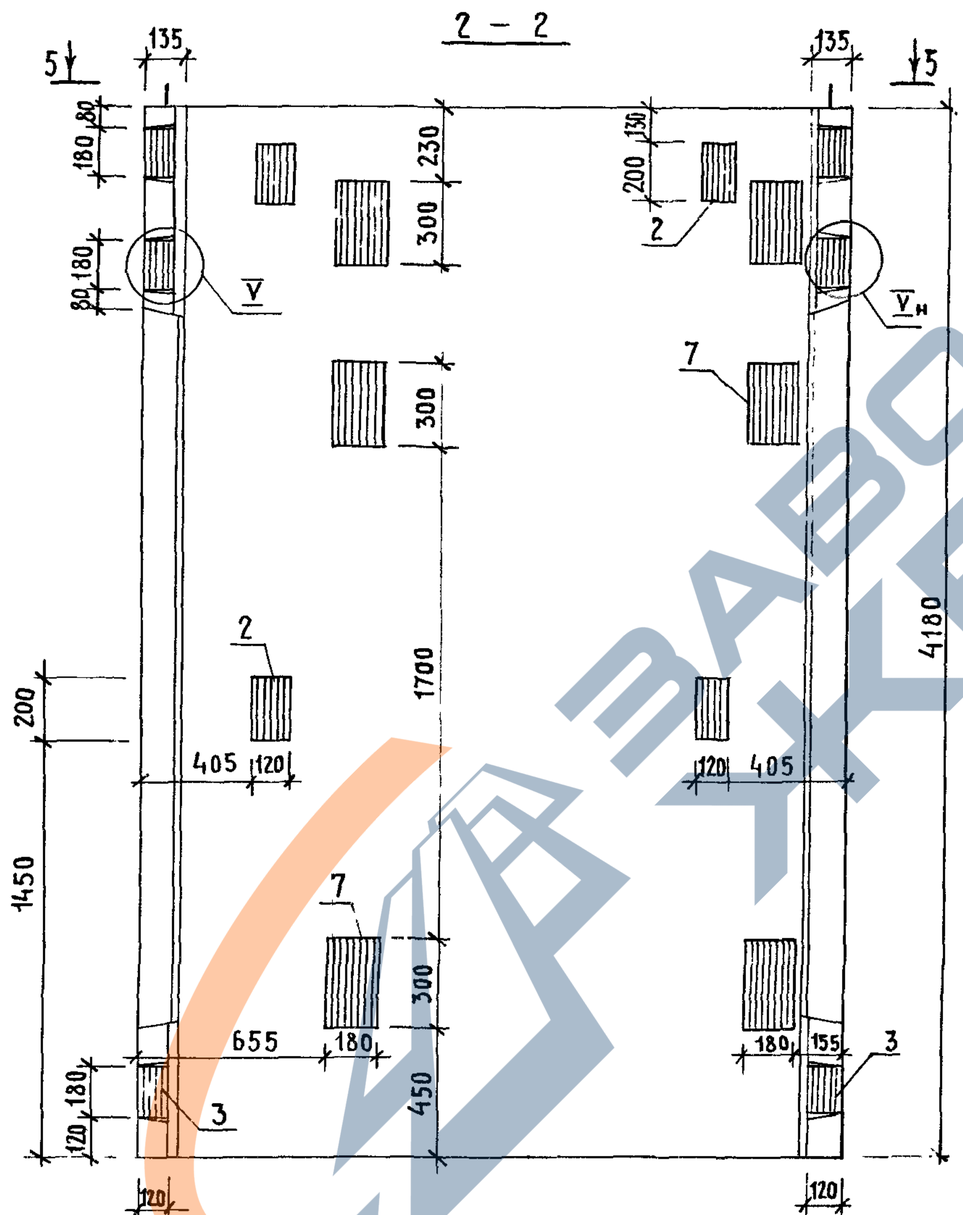

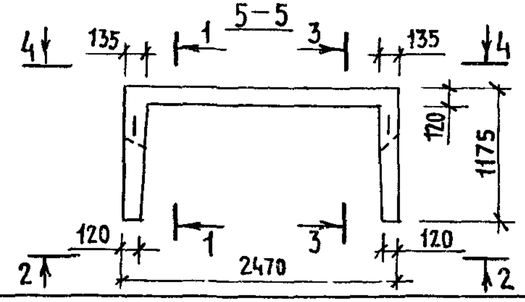

Поз.	Наименование	Кол.	Обозначение документа
1	Блок арматурный БА 135	1	1.089.1-1.2-2-42
2	Изделие закладное МН2	4	1.089.1-1.2-1-126
3	МН5	6	-128
4	МН8	2	-129
5	МН19	2	1.089.1-1.2-2-148
6	МН20	6	-149
7	МН22	6	-151
	Бетон класса В25, м³	1,98	

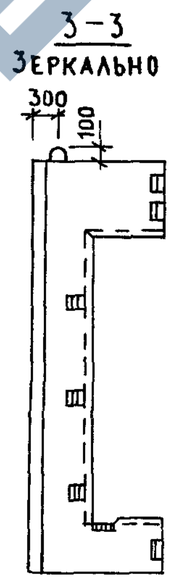

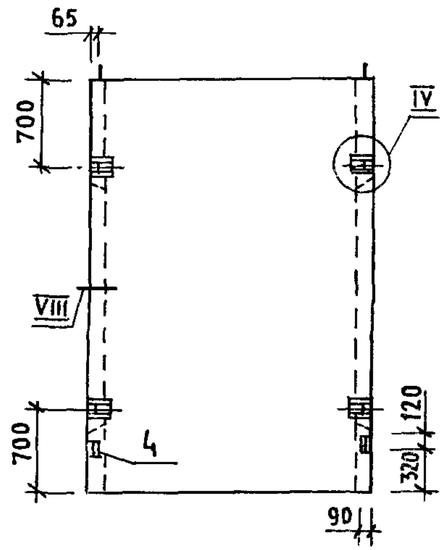

1. Технические требования см. 1.089.1-1.1-3-ТТ.
2. Узел IV ... XI; XV см. 1.089.1-1.1-3-Д.
3. Масса блока 4,96 т.

Нач.отд.	Гришин		
Н.контр.	Некритин		
ГИП	Некритин		
Рук.гр.	Домахина		
Вед.инж.	Александрова		

1.089.1-1.1-3-65

Блок шахты лифта БШЛ 100Гр-42-3

Стадия	Лист	Листов
Р		1

ГИПРОНИИЗДРАВ

Инв.№ подл. | Подпись и дата | Взам.инв.№

25178-02 70

https://zavodjbi.com/

https://zavodjbi.com/

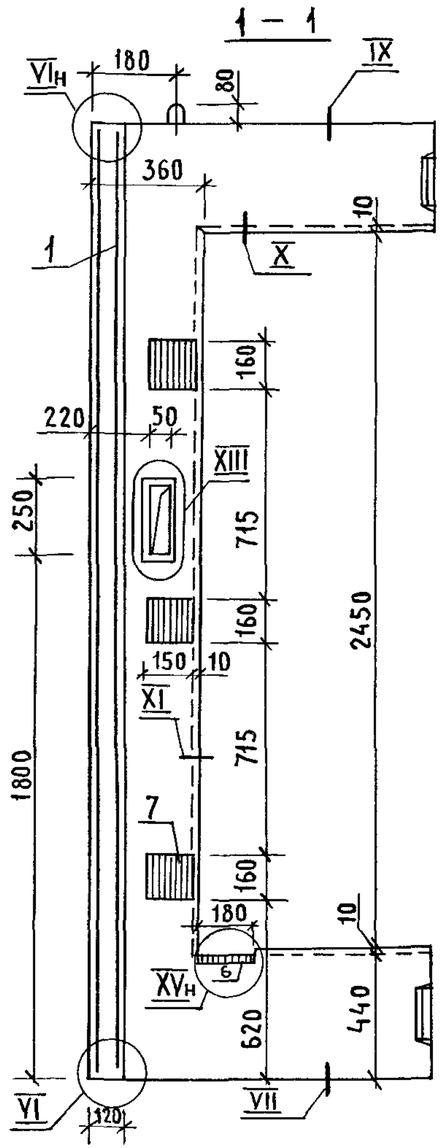

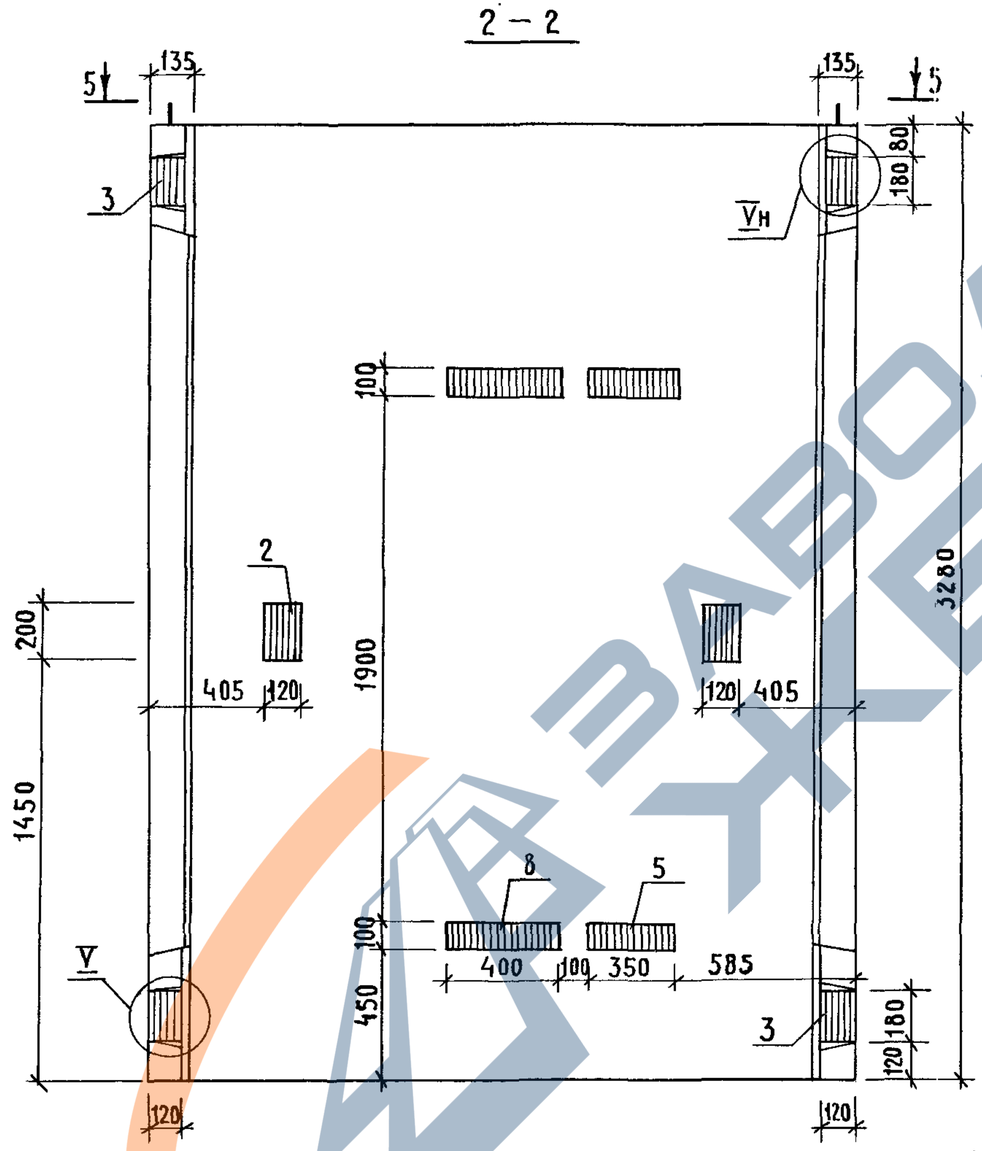

Поз.	Наименование	Кол.	Обозначение документа
1	Блок арматурный БА136	1	1.089.1-1.2-2-43
2	Изделие закладное МН2	2	1.089.1-1.2-1-126
3	МН5	4	-128
4	МН8	2	-129
5	МН9	2	-130
6	МН19	2	1.089.1-1.2-2-148
7	МН20	6	-149
8	МН23	2	-150
	Бетон класса В25, м³	1,35	

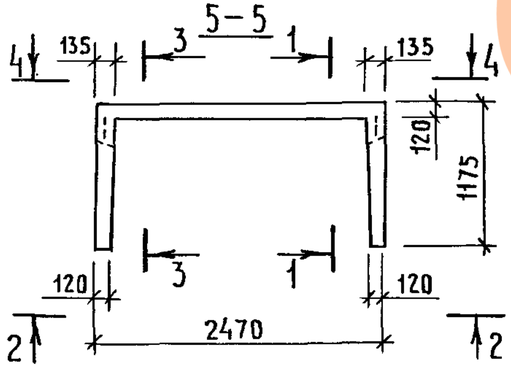

3 – 3

Зеркально сеч. 1-1

4 – 4

1. Технические требования см. 1.089.1-1.1-3-ТТ.
2. Узел IV...XI; XIII; XV см. 1.089.1-1.1-3-Д.
3. Масса блока 3,37 т.

Нач. отд	Гришин		
Н. контр.	Некритин		
ГИП	Некритин		
Рук. гр.	Домахина		
Вед. инж	Александрова		

1.089.1-1.1-3-66

Блок шахты лифта БШ100Гр-33-4

Стадия	Лист	Листов
Р		1

ГИПРОНИИЗДРАВ

Инв. № подл. | Подпись и дата | Взам. инв. №

https://zavodjbi.com/

https://zavodjbi.com/

Поз.	Наименование	Кол.	Обозначение документа
1	Блок арматурный БА 137	1	1.089.1-1.2-2-44
2	Изделие закладное МН2	4	1.089.1-1.2-1-126
3	МН5	6	-128
4	МН8	2	-129
5	МН9	2	-130
6	МН19	2	1.089.1-1.2-2-148
7	МН20	6	-149
8	МН23	2	-150
	Бетон класса В25, м³	1,52	

1 – 1

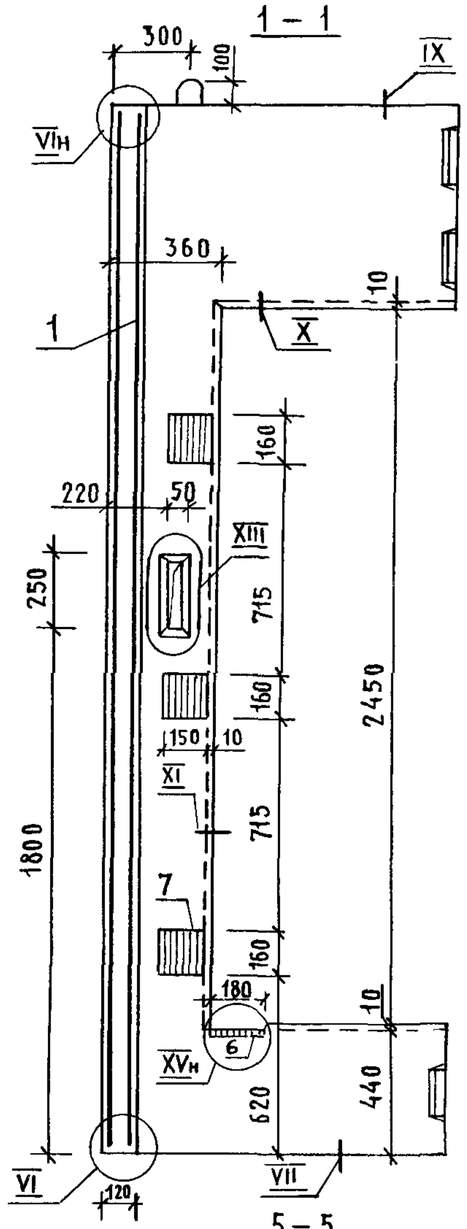

2 – 2

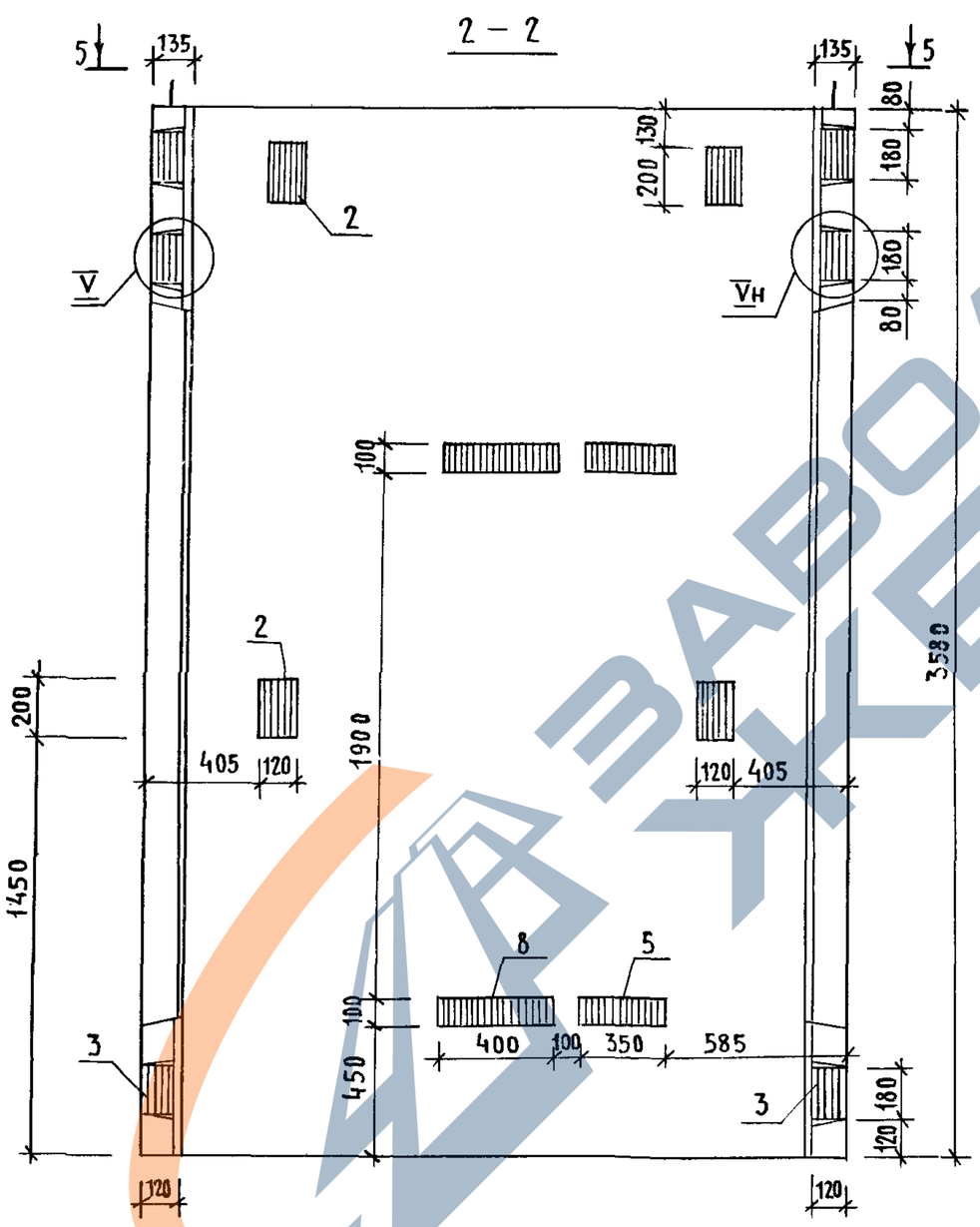

3 – 3

Зеркально сеч. 1-1

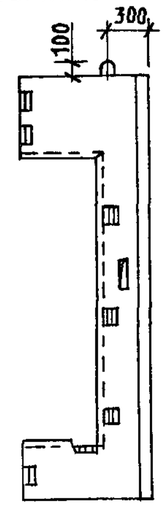

4 – 4

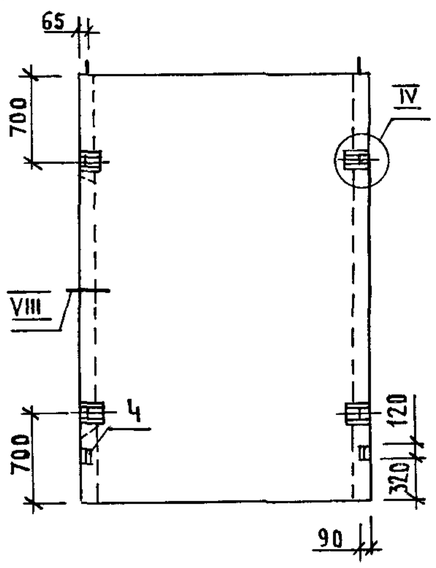

5 – 5

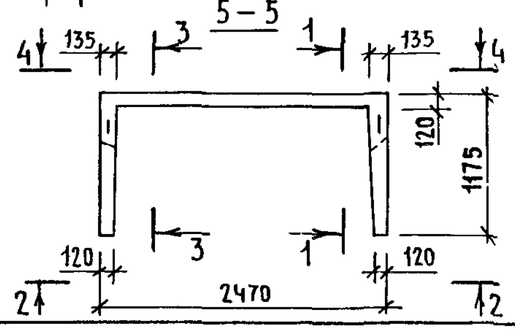

1. Технические требования см 1.089.1-1.1-3-ТТ.
2. Узел IV ... XI; XIII; XV см. 1.089.1-1.1-3-Д.
3. Масса блока 3,80т.

Нач. отд.	Гришин		
Н.контр.	Некритин		
ГИП	Некритин		
Рук. гр.	Домахина		
Вед. инж.	Александрова		

1.089.1-1.1-3-67

Блок шахты лифта БШЛ 100Гр-36-4

Стадия	Лист	Листов
Р		1

ГИПРОНИИЗДРАВ

Инв.№ подл. | Подпись и дата | Взам.инв.№

25178-02 72

https://zavodjbi.com/

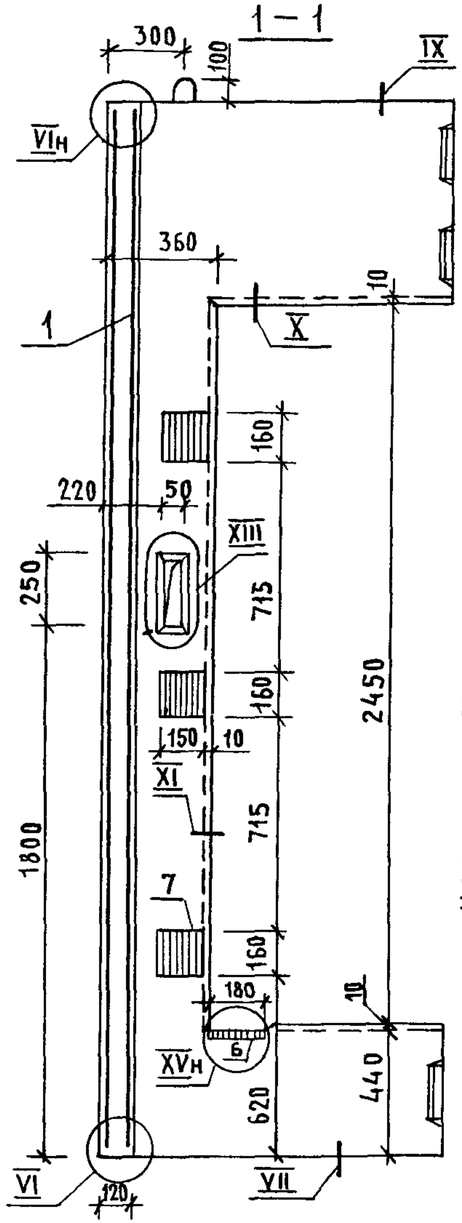

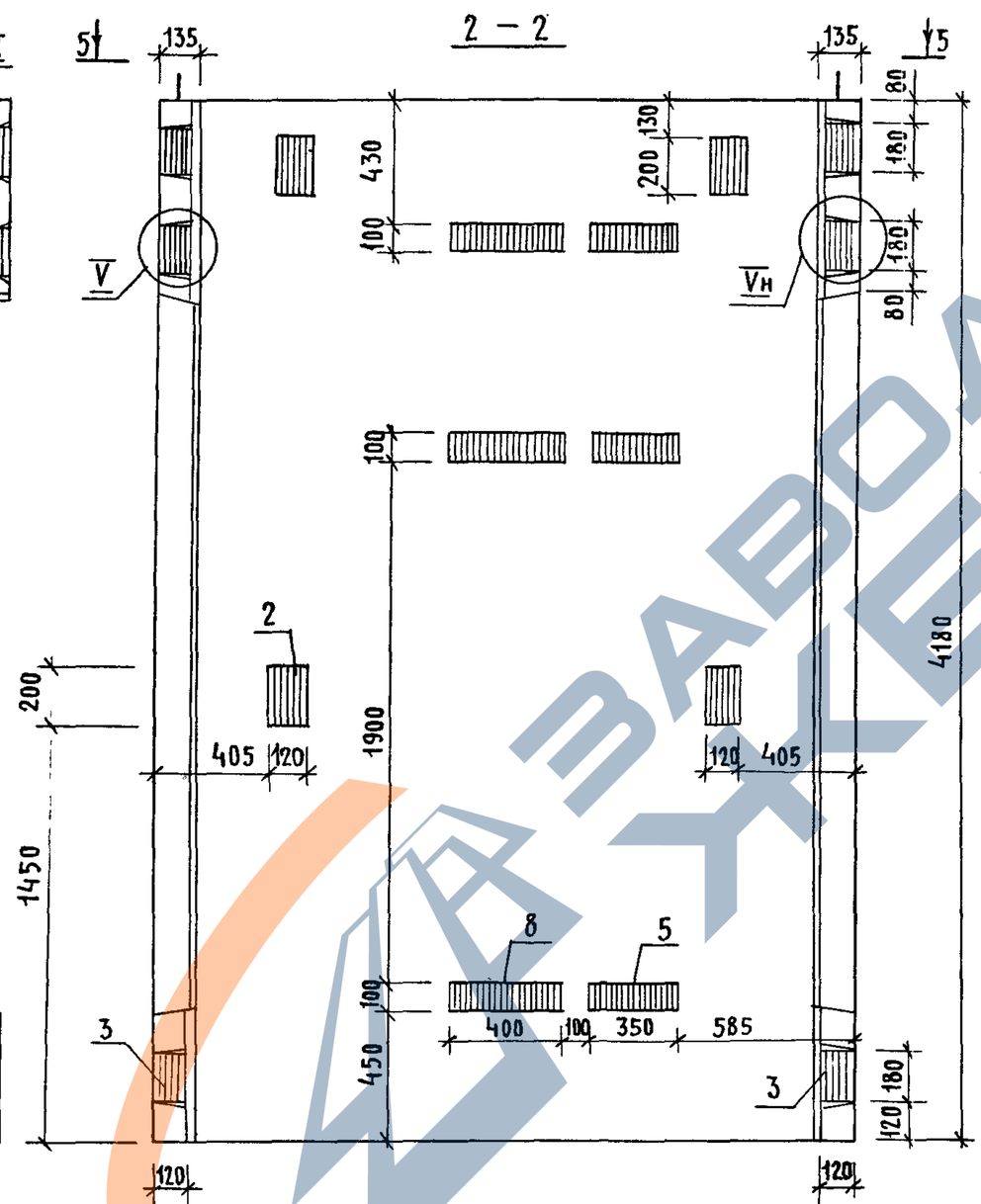

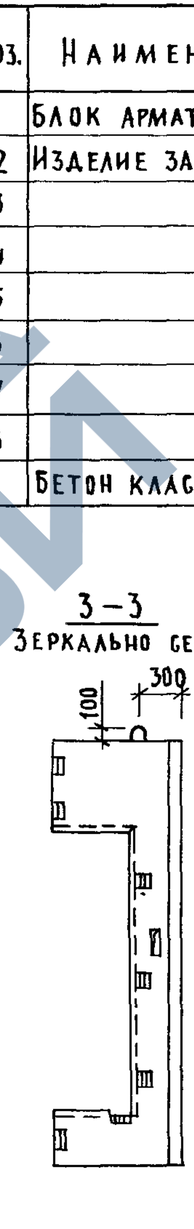

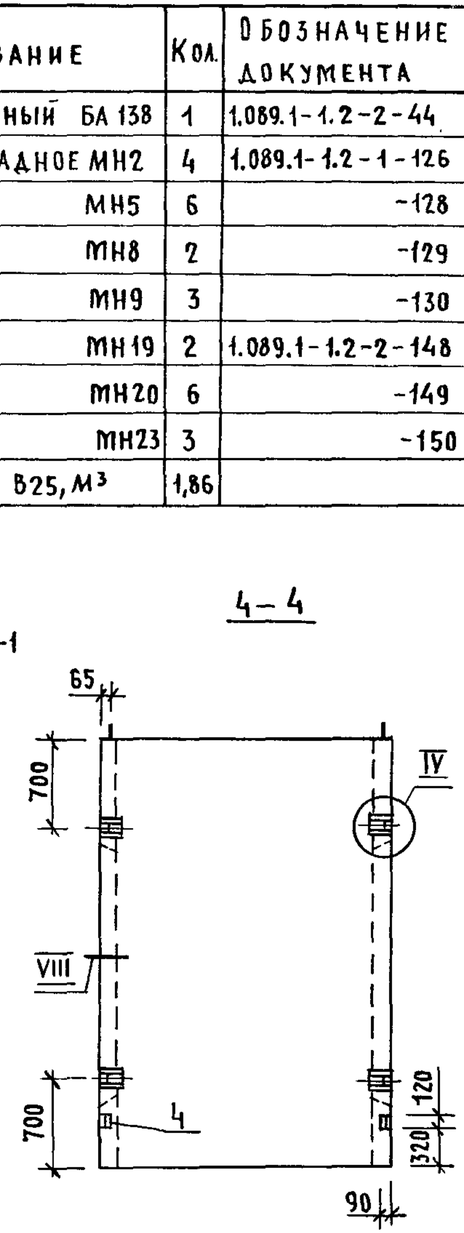

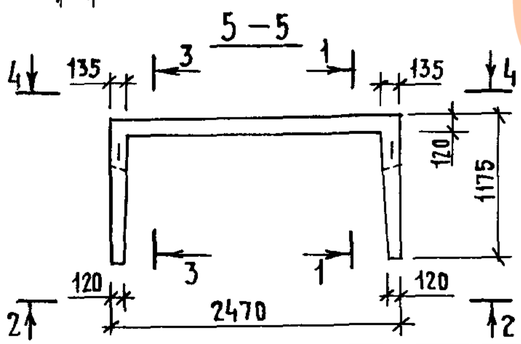

Поз.	Наименование	Кол.	Обозначение документа
1	Блок арматурный БА 138	1	1.089.1-1.2-2-44
2	Изделие закладное МН2	4	1.089.1-1.2-1-126
3	МН5	6	-128
4	МН8	2	-129
5	МН9	3	-130
6	МН19	2	1.089.1-1.2-2-148
7	МН20	6	-149
8	МН23	3	-150
	Бетон класса В25, м³	1,86	

1. Технические требования см.1.089.1-1.1-3-ТТ.
2. Узел IV…XI; XIII; XV см. 1.089.1-1.1-3-Д.
3. Масса блока 4,65 т.

Нач. отд.	Гришин		1.089.1-1.1-3-68
Н. контр.	Некритин		Блок шахты лифта БШЛ 100 Гр-42-4
ГИП	Некритин		Стадия: Р; Лист: ; Листов: 1
Рук. гр.	Домахина		Гипронииздрав
Вед. инж	Александрова		

Инв.№ подл. | Подпись и дата | Взам. инв.№

25178-02 73

https://zavodjbi.com/

https://zavodjbi.com/

1–1

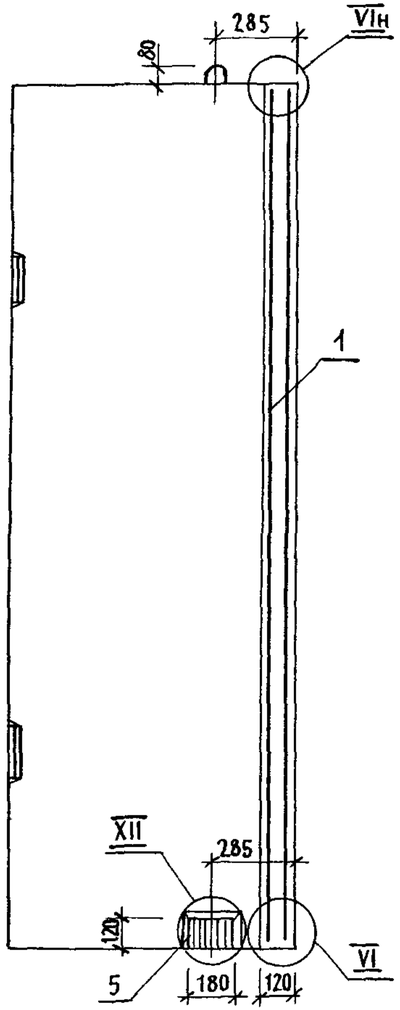

2–2

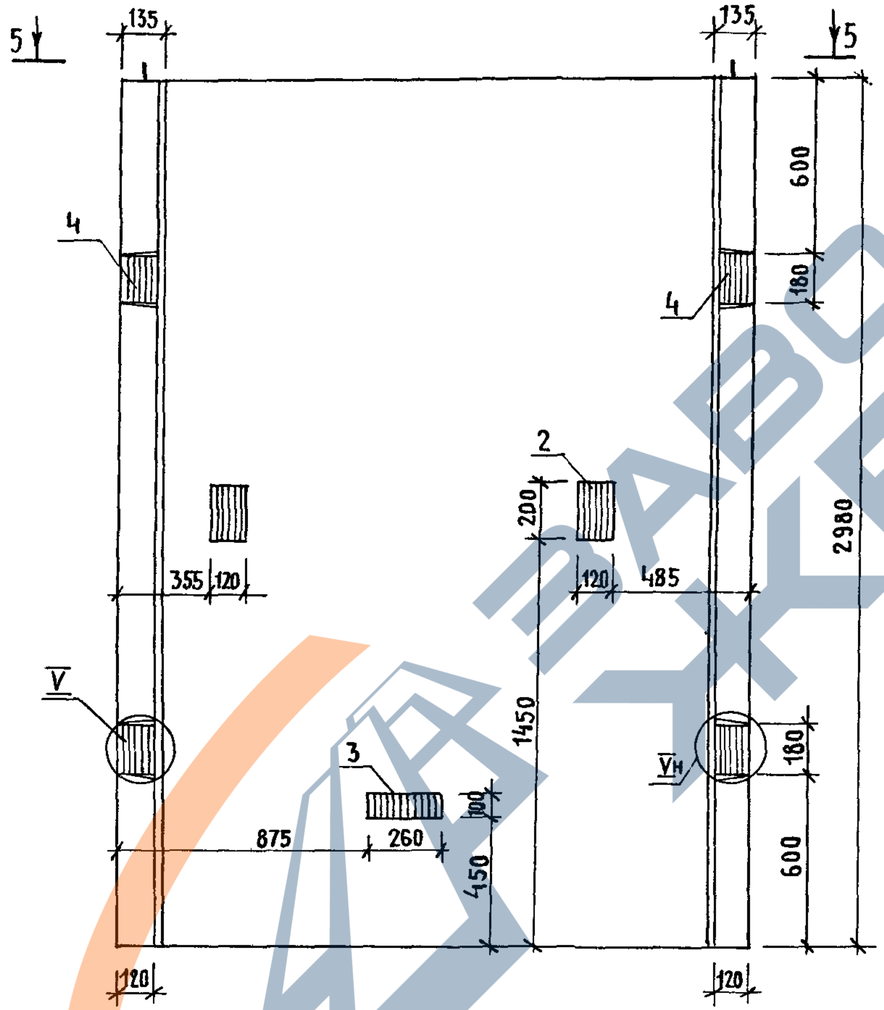

3–3

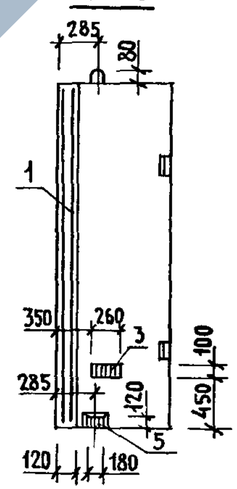

4–4

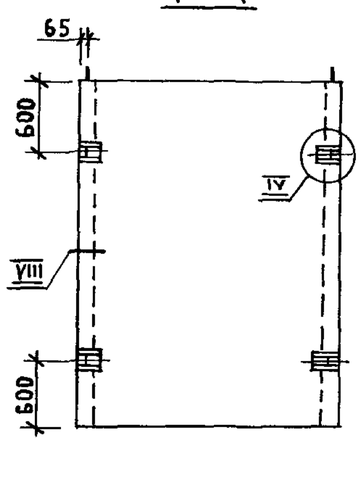

5–5

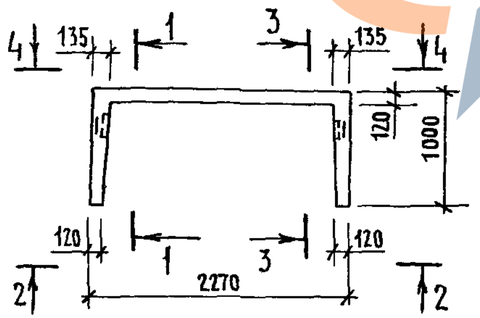

Поз.	Наименование	Кол.	Обозначение документа
1	Блок арматурный БА37	1	1.089.1-1.2-1-22
2	Изделие закладное МН2	2	1.089.1-1.2-1-126
3	МН3	2	-127
4	МН5	4	-128
5	МН15	2	-134
	Бетон класса В25, м³	1,48	

1. Технические требования см. 1.089.1-1.1-3-ТТ.
2. Узел IV ... VI; VIII; XII см. 1.089.1-1.1-3-Д.
3. Масса блока 3,70т.

Нач. отд.	Гришин		1.089.1-1.1-3-69
Н. контр.	Некритин		
ГИП	Некритин		Блок шахты лифта БШЛ 50-30-3
Рук. гр.	Домахина		Стадия: Р; Лист: ; Листов: 1
Вед. инж.	Александрова		Гипронииздрав

Инв. № подл. | Подпись и дата | Взам. инв. №

https://zavodjbi.com/

https://zavodjbi.com/

Поз.	Наименование	Кол.	Обозначение документа
1	Блок арматурный БА37	1	1.089.1-1.2-1-22
2	Изделие закладное МН2	2	1.089.1-1.2-1-126
3	МН3	2	-127
4	МН5	4	-128
5	МН15	2	-134
	Бетон класса В25, м³	1,48	

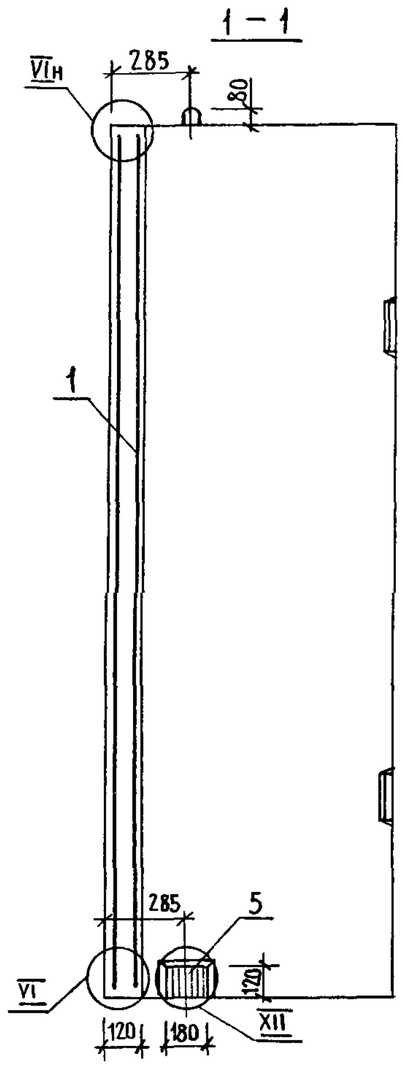

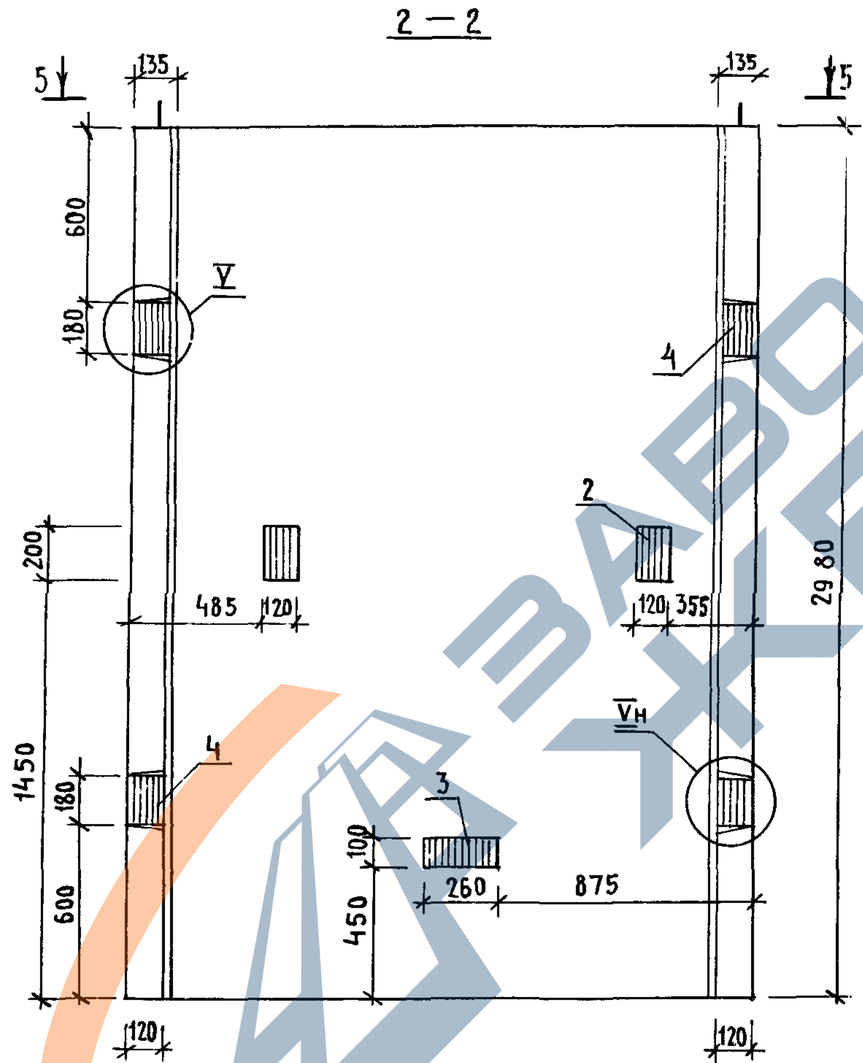

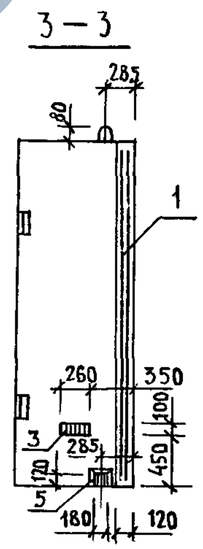

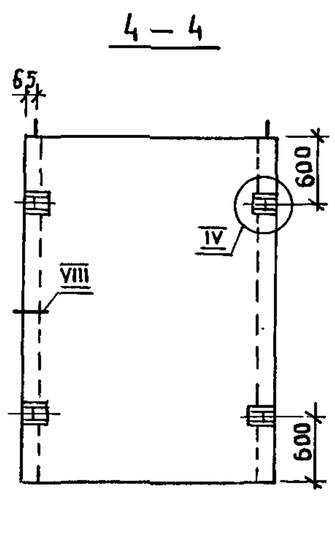

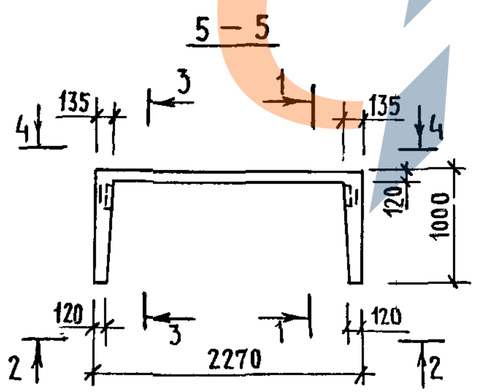

1. Технические требования см. 1.089.1-1.1-3-ТТ.
2. Узел IV ... VI; VIII; XII см. 1.089.1-1.1-3-Д.
3. Масса блока 3,70 т.

Нач.отд.	Гришин		1.089.1 - 1.1-3 - 70
Н.контр.	Некритин		
ГИП	Некритин		Блок шахты лифта БШЛ50 - 30-4
Рук.гр.	Домахина		Стадия: Р; Лист: ; Листов: 1
Вед.инж	Александрова		ГИПРОНИИЗДРАВ

Инв.№ подл. | Подпись и дата | Взам.инв.№

https://zavodjbi.com/

https://zavodjbi.com/

1 – 1

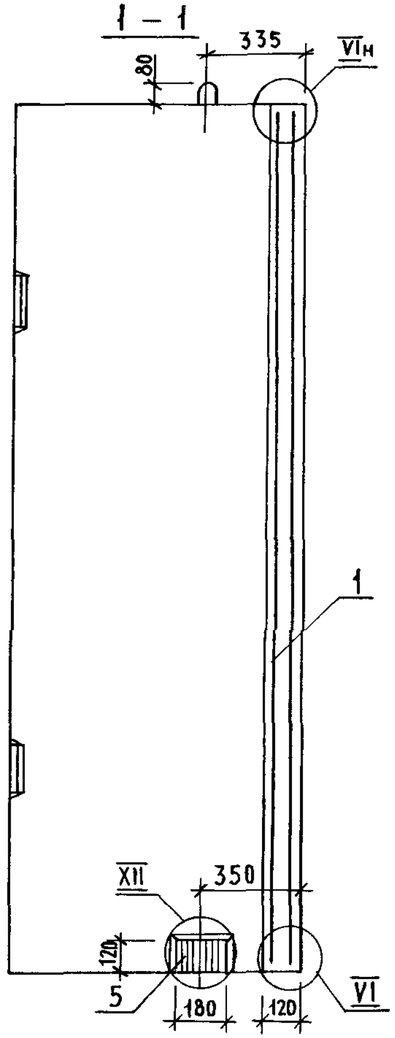

2 – 2

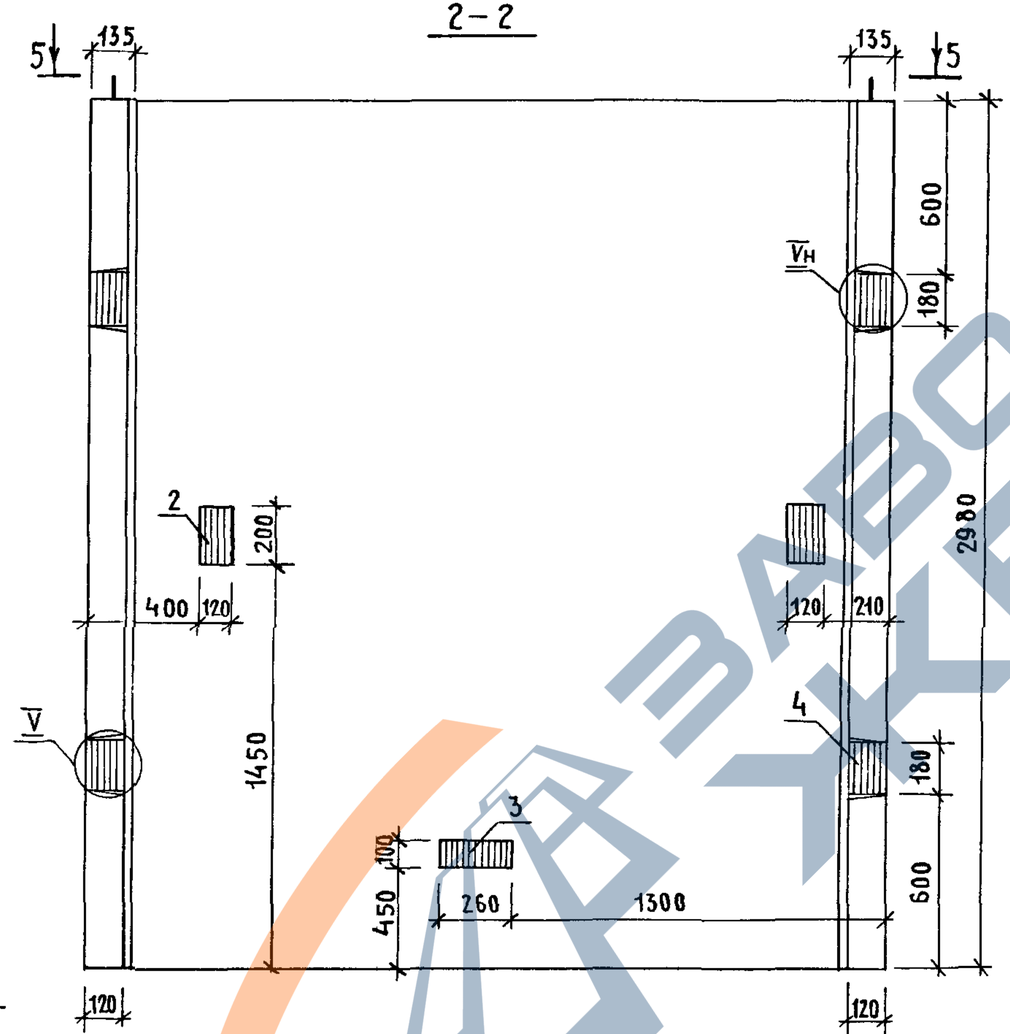

3 – 3

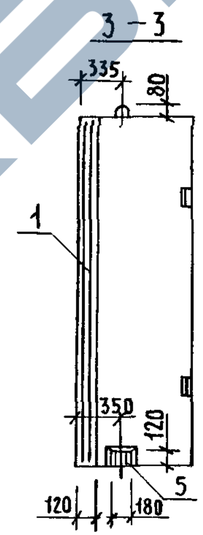

4 – 4

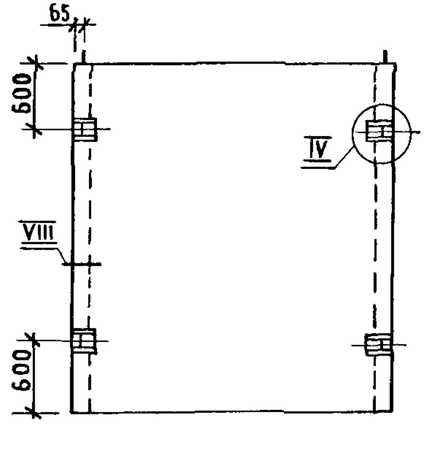

5 – 5

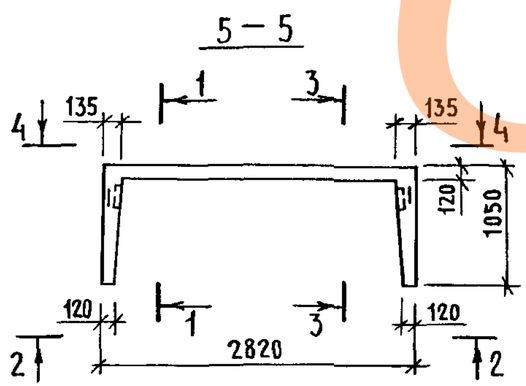

1. Технические требования см. 1.089.1-1.1-3-ТТ.
2. Узел IV...VI; VIII; XII см. 1.089.1-1.1-3-д.
3. Масса блока 4,29 т.

Поз.	Наименование	Кол.	Обозначение документа
1	Блок арматурный БА39	1	1.089.1-1.2-1-24
2	Изделие закладное МН2	2	1.089.1-1.2-1-126
3	МН3	1	-127
4	МН5	4	-128
5	МН15	2	-134
	Бетон класса В25, м³	1,72	

Нач. отд.	Гришин	
Н.контр.	Некритин	
ГИП	Некритин	
Рук. гр.	Домахина	
Вед. инж.	Александрова	

1.089.1-1.1-3-71

Блок шахты лифта БШЛ50Г-30п-3

Стадия	Лист	Листов
Р		1

ГИПРОНИИЗДРАВ

Инв.№ подл. | Подпись и дата | Взам.инв.№

https://zavodjbi.com/

https://zavodjbi.com/

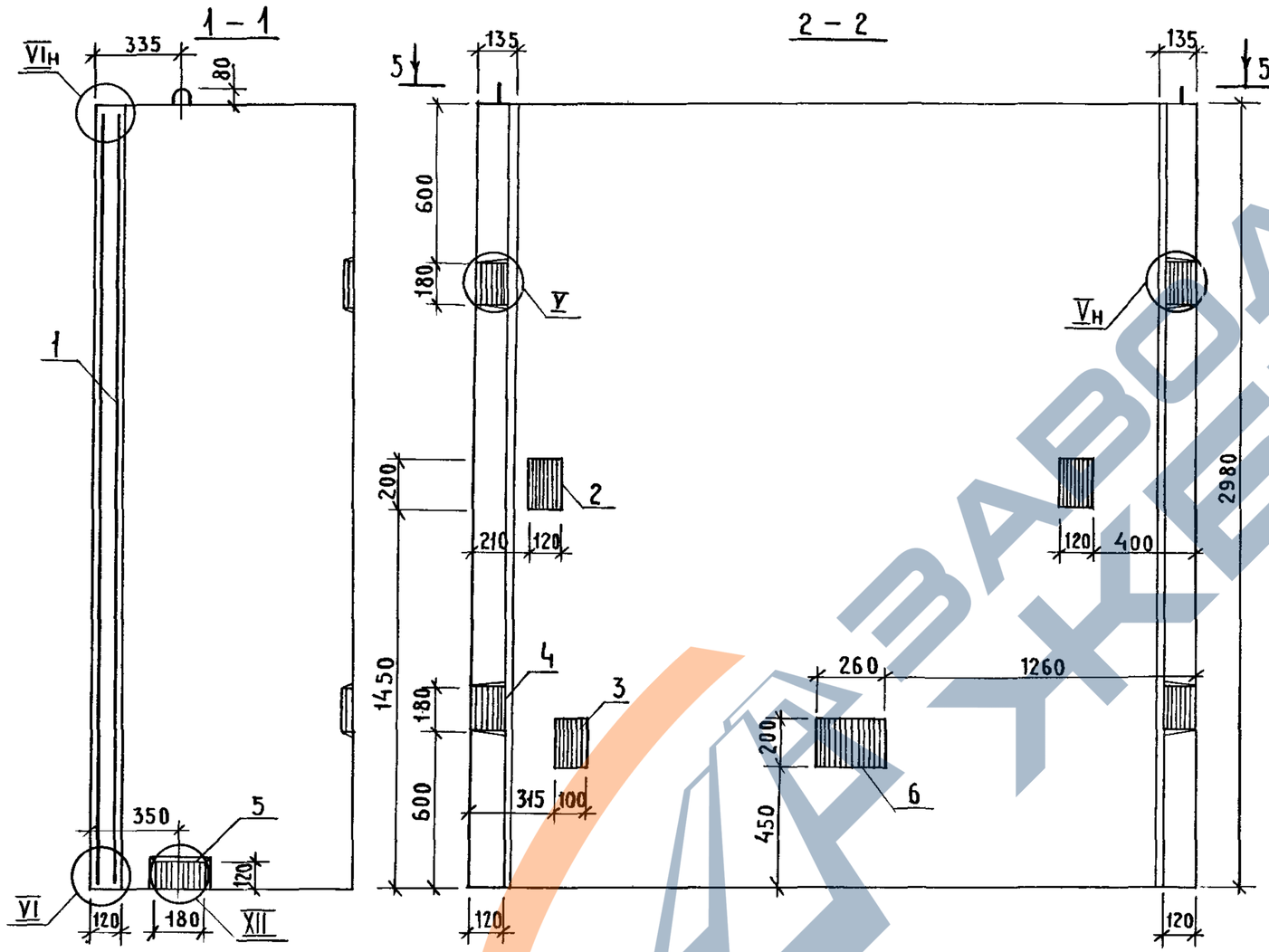

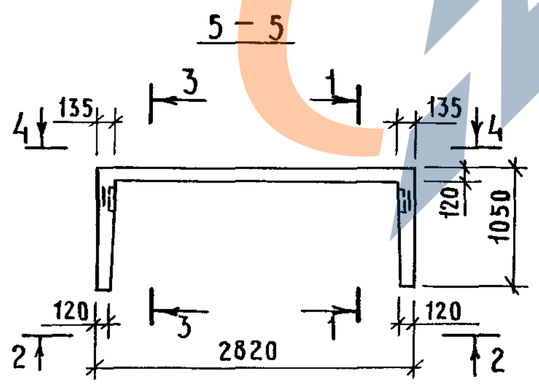

Поз.	Наименование	Кол.	Обозначение документа
1	Блок арматурный БА39	1	1.089.1-1.2-1-24
2	Изделие закладное МН2	2	1.089.1-1.2-1-126
3	МН4	1	-127
4	МН5	4	-128
5	МН15	2	-134
6	МН18	1	1.089.1-1.2-2 -147
	Бетон класса В25, м³	1,72	

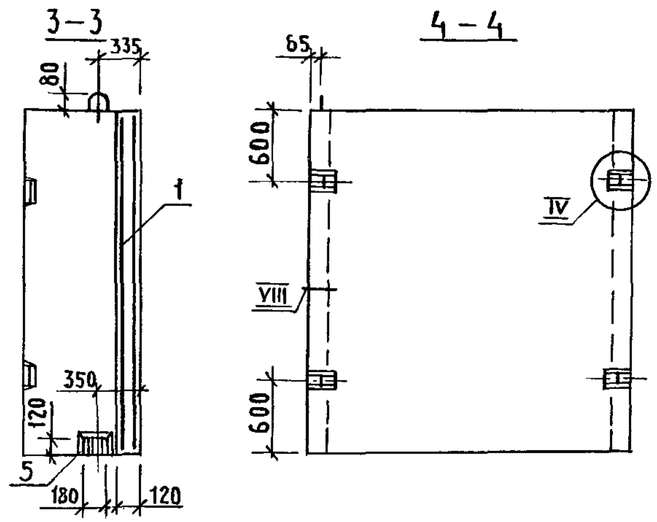

1. Технические требования см. 1.089.1-1.1-3-ТТ.
2. Узел IV ... VI; VIII; XII – см. 1.089.1-1.1-3-Д.
3. Масса блока 4,29т.

Нач. отд.	Гришин		
Н. контр.	Некритин		
ГИП	Некритин		
Рук. гр.	Домахина		
Вед. инж.	Александрова		

1.089.1-1.1-3-72

Блок шахты лифта БШЛ 50Г-30п-4

Стадия	Лист	Листов
Р		1

ГИПРОНИИЗДРАВ

Инв. № подл. | Подпись и дата | Взам. инв. №

https://zavodjbi.com/

Поз.	Наименование	Кол.	Обозначение документа
1	Блок арматурный БА140	1	1.089.1-1.2-2-46
2	Изделие закладное МН2	2	1.089.1-1.2-1-126
3	МН4	1	-127
4	МН5	4	-128
5	МН15	2	-134
6	МН17	1	-127
	Бетон класса В25, м³	1,72	

1 – 1

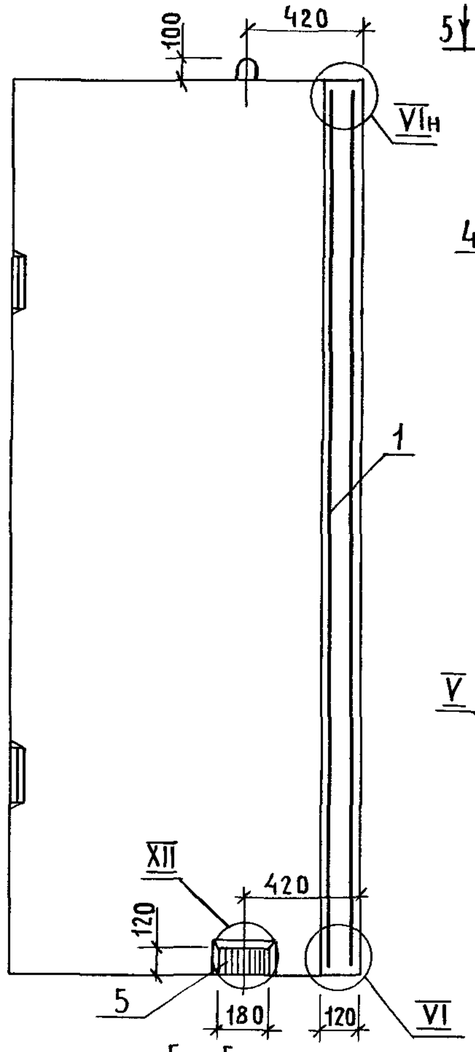

2 – 2

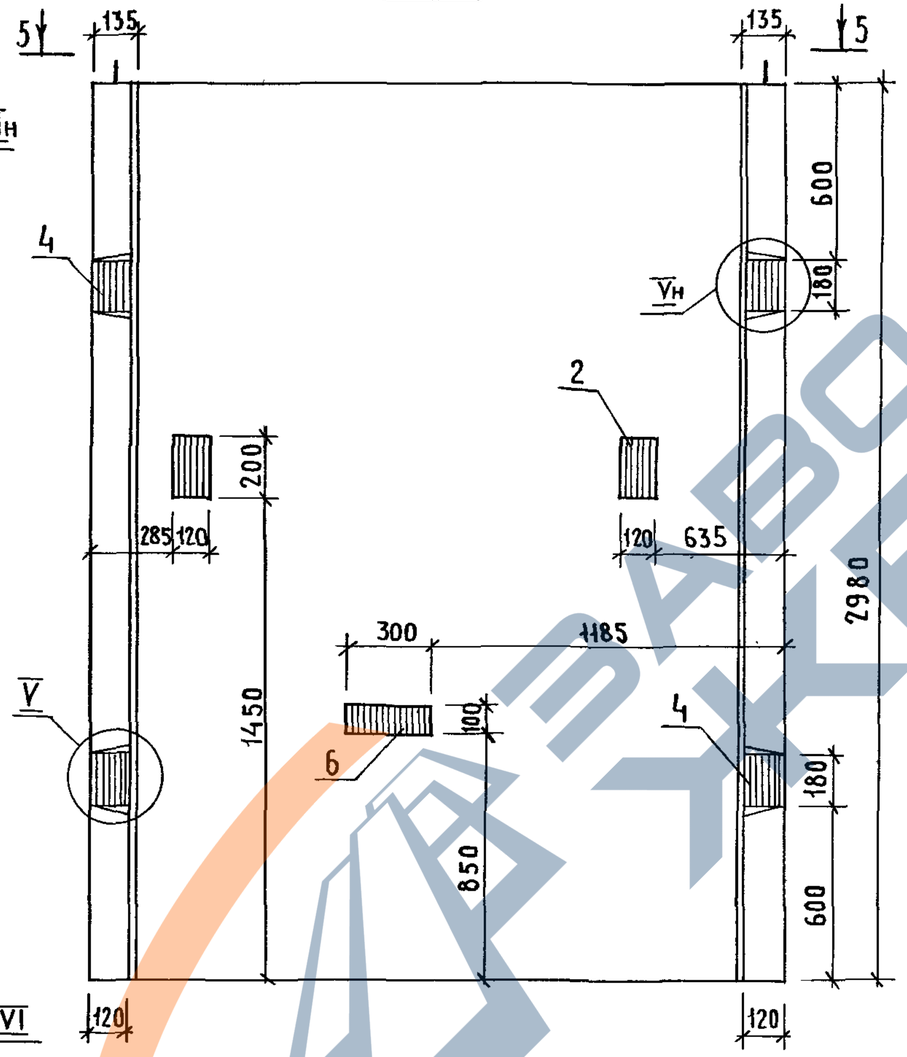

5 – 5

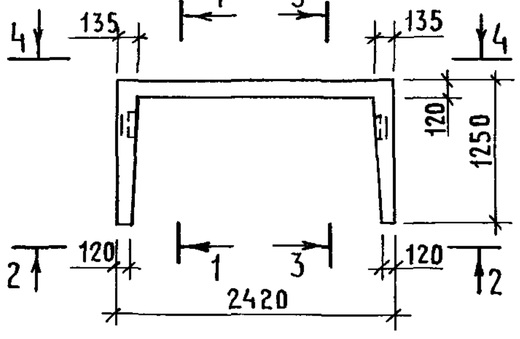

3 – 3

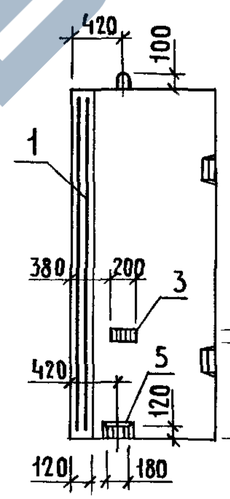

4 – 4

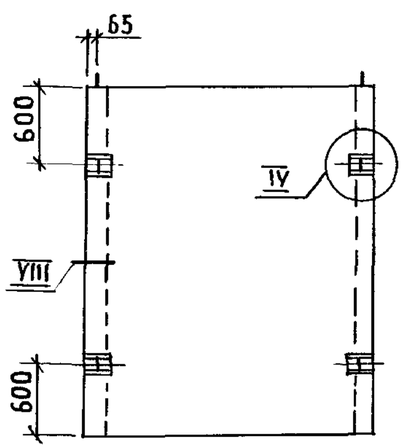

1. Технические требования см. 1.089.1-1.1-3-ТТ.
2. Узел IV...VI; VIII; XII см. 1.089.1-1.1-3-Д.
3. Масса блока 4,30т.

Нач. отд.	Гришин		
Н.контр.	Некритин		
ГИП	Некритин		
Рук. гр.	Домахина		
Вед. инж.	Александрова		

1.089.1-1.1-3-73

Блок шахты лифта БШ100-30-3

Стадия	Лист	Листов
Р		1

ГИПРОНИИЗДРАВ

25178-02 78

Инв. № подл. | Подпись и дата | Взам. инв. №

https://zavodjbi.com/

https://zavodjbi.com/

Поз.	Наименование	Кол.	Обозначение документа
1	Блок арматурный БА140	1	1.089.1-1.2-2-46
2	Изделие закладное МН2	2	1.089.1-1.2-1-126
3	МН4	1	-127
4	МН5	4	-128
5	МН15	2	-134
6	МН17	1	-127
	Бетон класса В 25, м³	1,72	

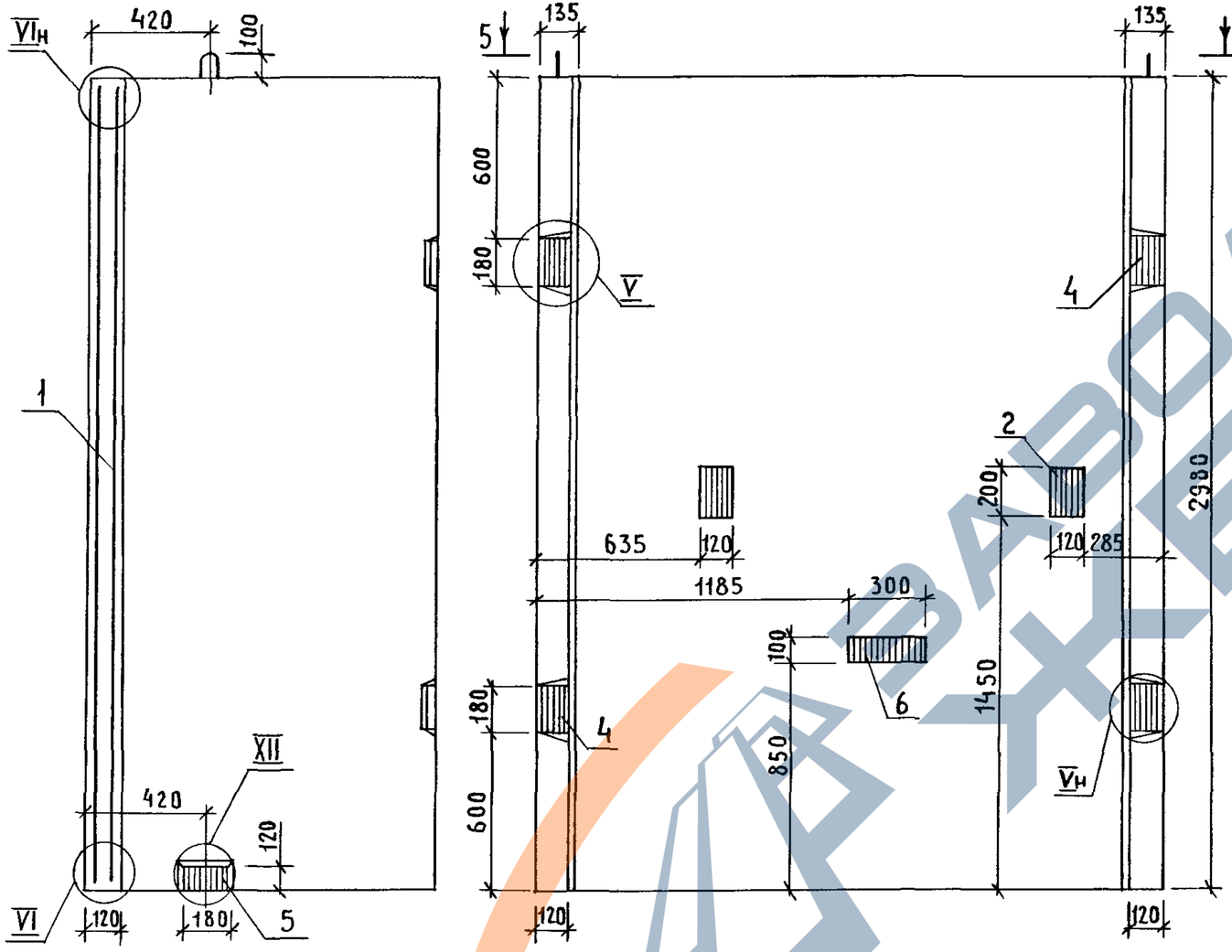

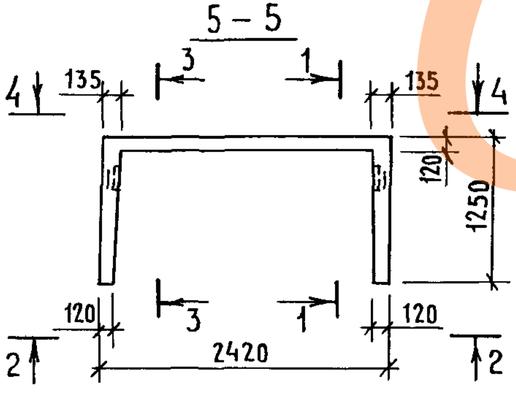

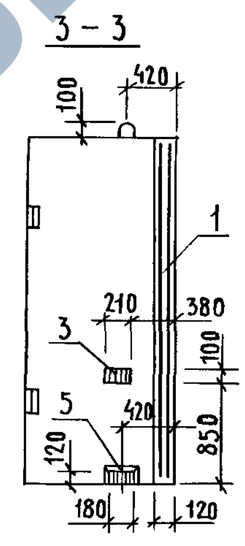

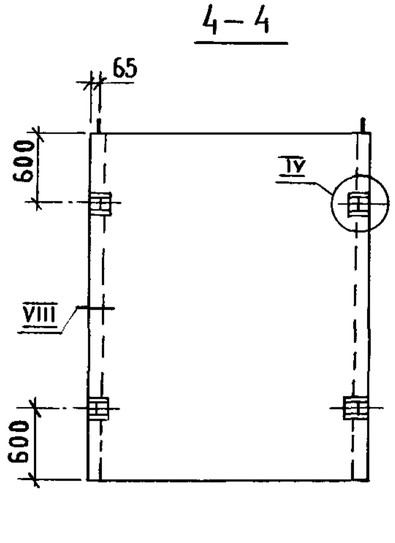

1. Технические требования см. 1.089.1-1.1-3-ТТ.
2. Узел IV...VI; VIII; XII см. 1.089.1-1.1-3-Д.
3. Масса блока 4,30 т.

Нач. отд.	Гришин		1.089.1-1.1-3-74
Н. контр.	Некритин		Блок шахты лифта БШЛ 100-30-4
ГИП	Некритин		Стадия: Р; Лист: ; Листов: 1
Рук. гр.	Домахина		ГИПРОНИИЗДРАВ
Вед. инж	Александрова		

Инв. № подл. | Подпись и дата | Взам. инв. №

https://zavodjbi.com/

https://zavodjbi.com/

Поз.	Наименование	Кол.	Обозначение документа
1	Блок арматурный БА142	1	1.089.1-1.2-2-48
2	Изделие закладное МН2	2	1.089.1-1.2-1-126
3	МН5	4	-128
4	МН15	2	-134
5	МН21	2	1.089.1-1.2-2-150
	Бетон класса В 25, м³	1,32	

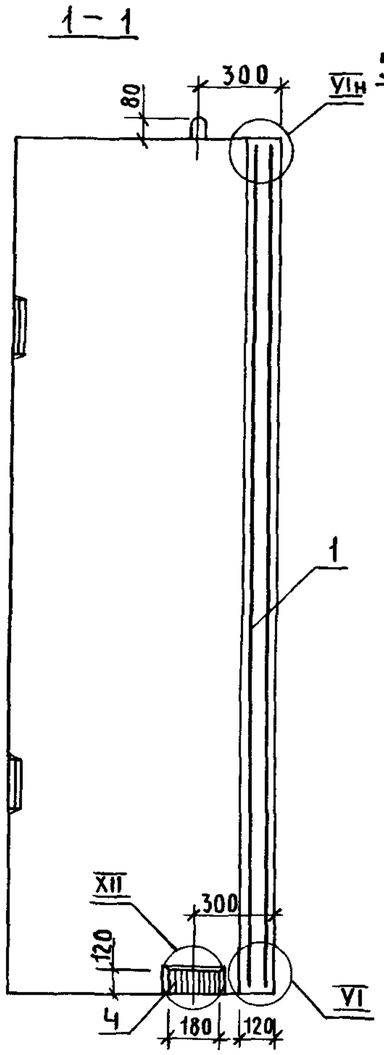

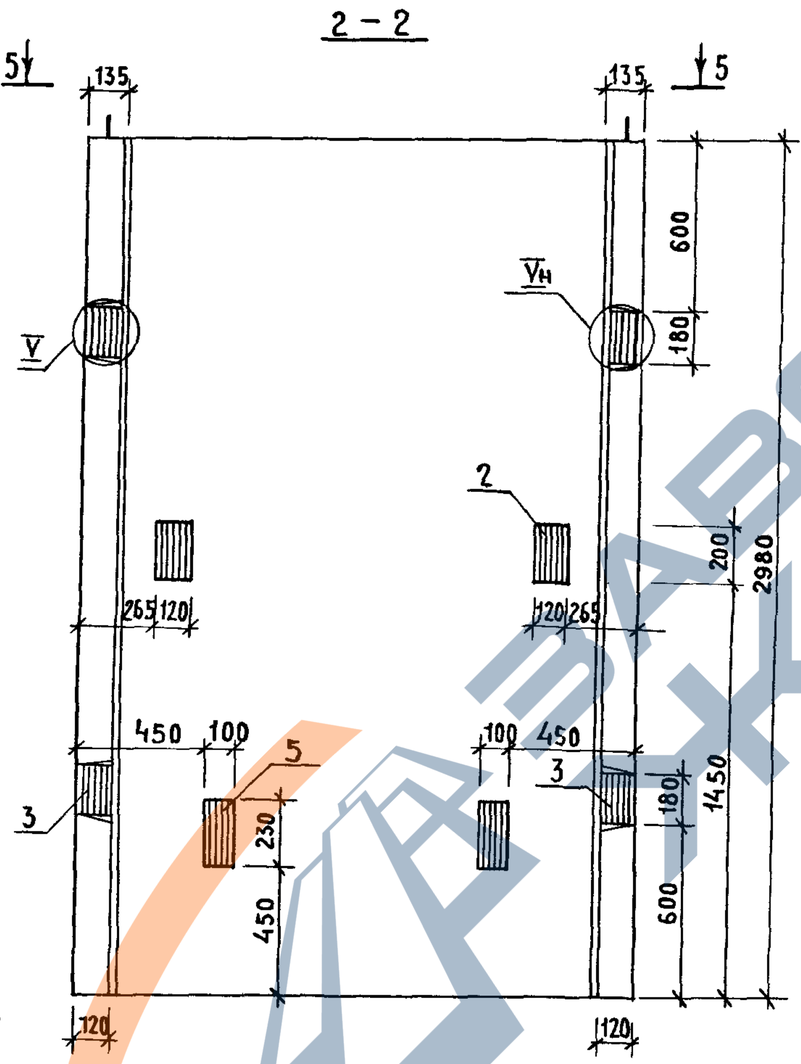

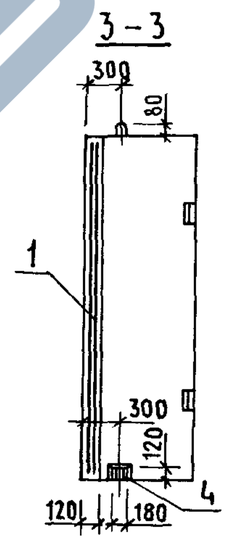

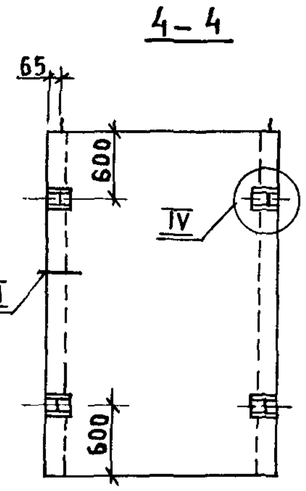

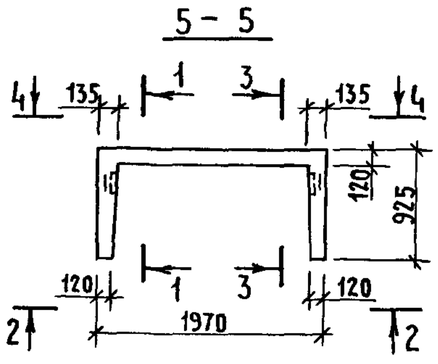

1. Технические требования см. 1.089.1-1.1-3-ТТ.
2. Узел IV ... VI; VIII; XII см. 1.089.1-1.1-3-Д.
3. Масса блока 3,30 т.

Нач. отд.	Гришин		1.089.1-1.1-3-75
Н.контр.	Некритин		Блок шахты лифта БШЛ 50Гр-30-5
ГИП	Некритин		Стадия: Р; Лист: ; Листов: 1
Рук. гр.	Домахина		Гипрониздрав
Вед. инж.	Александрова		

Инв. № подл. | Подпись и дата | Взам. инв. №

https://zavodjbi.com/

https://zavodjbi.com/

Поз.	Наименование	Кол.	Обозначение документа
1	Блок арматурный БА142	1	1.089.1-1.2-2-48
2	Изделие закладное МН2	2	1.089.1-1.2-1-126
3	МН5	4	-128
4	МН9	1	-130
5	МН15	2	-134
6	МН17	1	-127
	Бетон класса В25, м³	1,32	

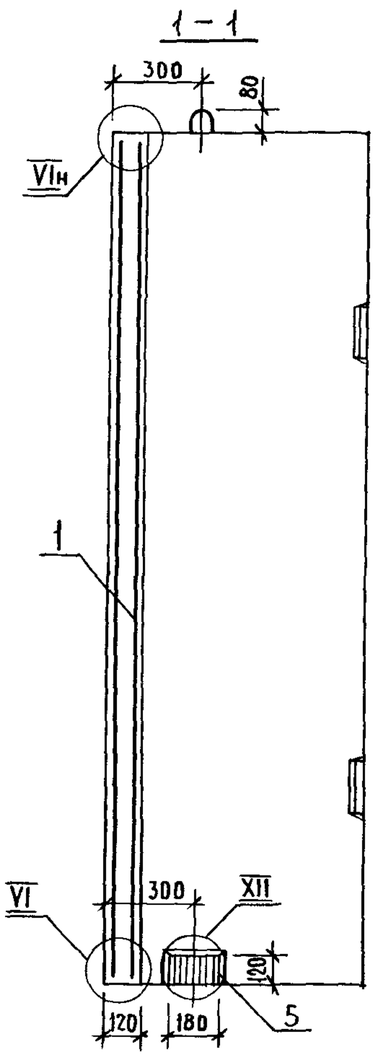

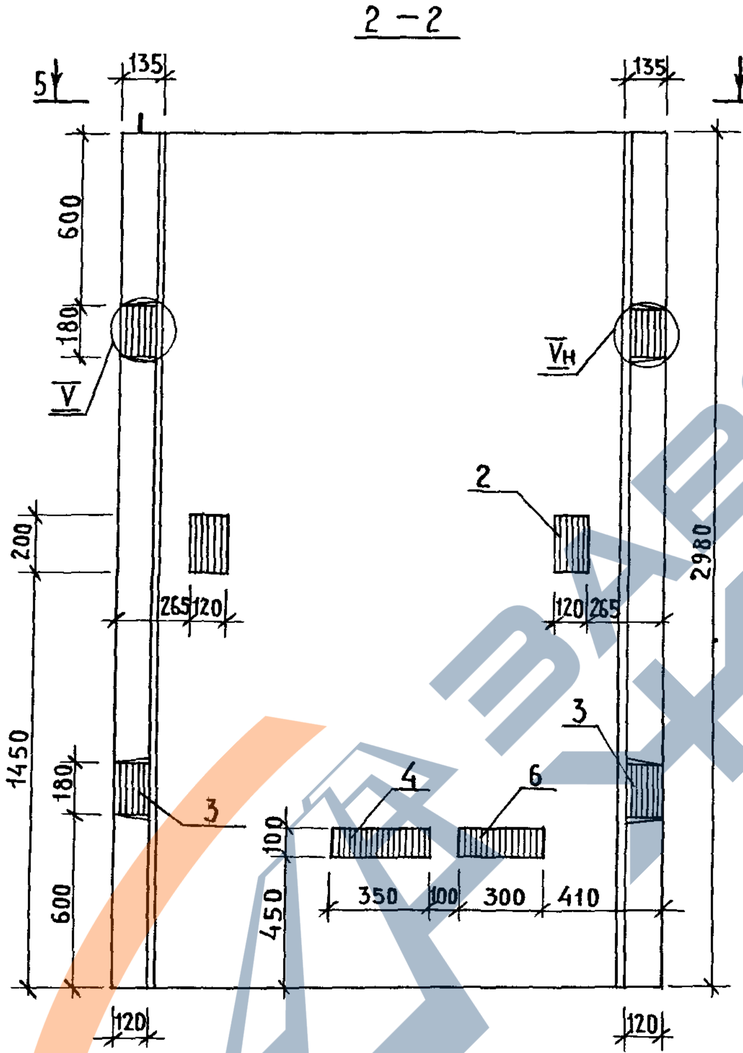

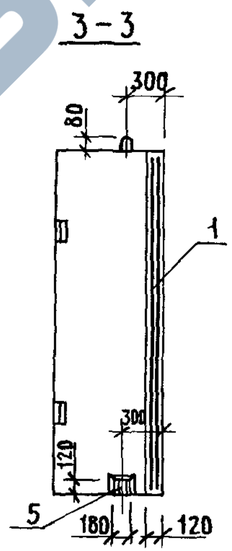

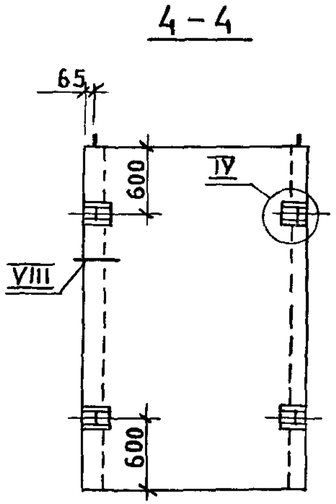

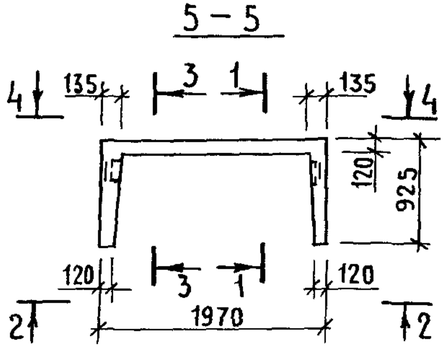

1. Технические требования см.1.089.1-1.1-3-ТТ.
2. Узел IV ... VI; VIII; XII см.1.089.1-1.1-3-Д.
3. Масса блока 3,30т.

				1.089.1-1.1-3-76	
Нач.отд.	Гришин			Блок шахты лифта БШЛ 50Гр-30-6	Стадия: Р; Лист: ; Листов: 1
Н.контр.	Некритин				
ГИП	Некритин				Гипрониздрав
Рук.гр.	Домахина				
Вед.инж.	Александров				

Инв.№ подл. | Подпись и дата | Взам.инв.№

https://zavodjbi.com/

https://zavodjbi.com/

Поз.	Наименование	Кол.	Обозначение документа
1	Блок арматурный БА144	1	1.089.1-1.2-2-50
2	Изделие закладное МН2	2	1.089.1-1.2-1-126
3	МН5	4	-128
4	МН15	2	-134
5	МН21	2	1.089.1-1.2-2-150
	Бетон класса В25, м³	1,68	

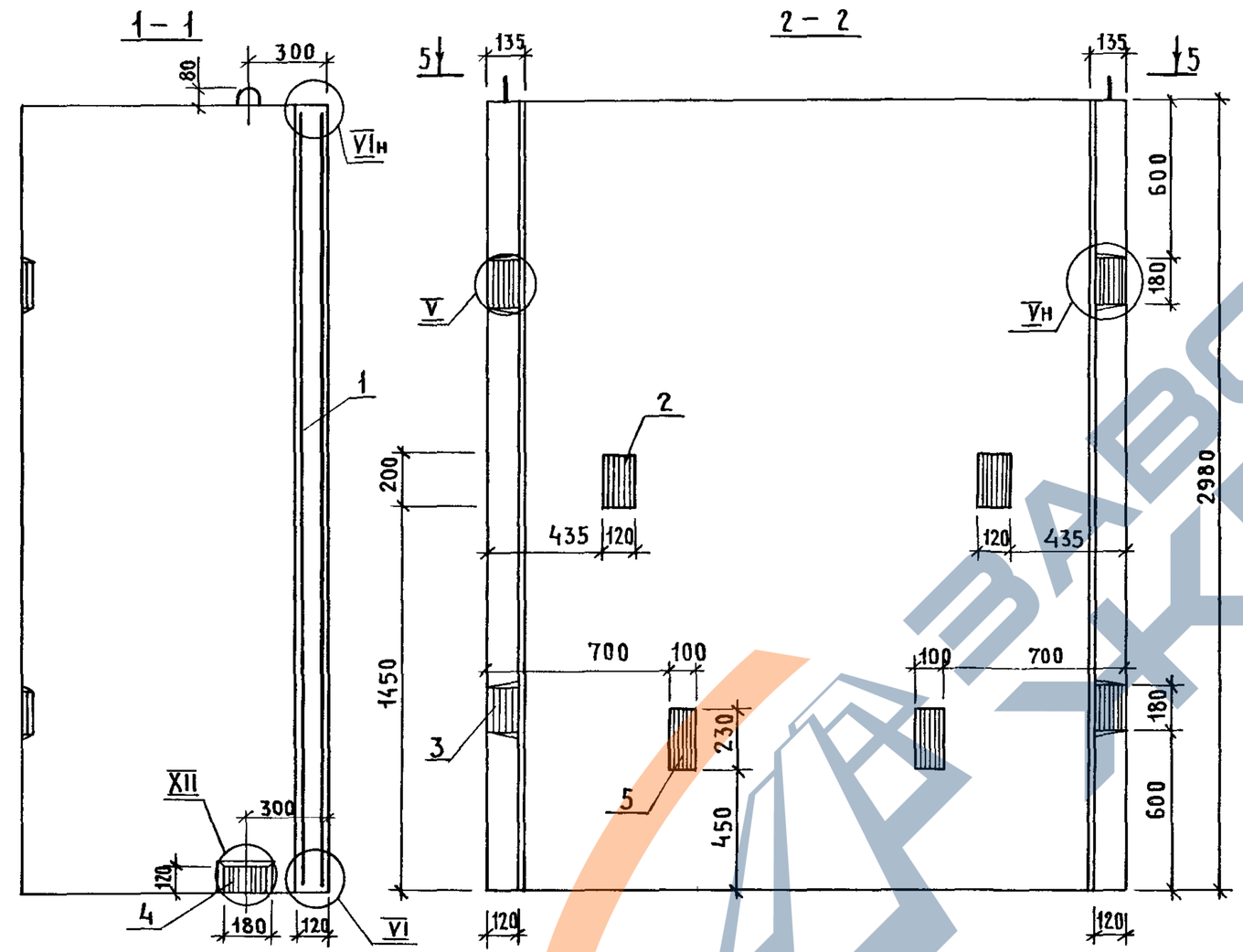

1. Технические требования см. 1.089.1-1.1-3-ТТ.
2. Узел IV VI; VIII; XII см. 1.089.1-1.1-3-Д.
3. Масса блока 4,20 т.

Нач. отд.	Гришин		
Н. контр.	Некритин		
ГИП	Некритин		
Рук. гр.	Домахина		
Вед. инж.	Александрова		

1.089.1-1.1-3-77

Блок шахты лифта БШ150гр.б-30-5

Стадия	Лист	Листов
Р		1

ГИПРОНИИЗДРАВ

Инв. № подл. | Подпись и дата | Взам. инв. №

https://zavodjbi.com/

https://zavodjbi.com/

Поз.	Наименование	Кол.	Обозначение документа
1	Блок арматурный БА144	1	1.089.1-1.2-2-50
2	Изделие закладное МН2	2	1.089.1-1.2-1-126
3	МН5	4	-128
4	МН9	1	-130
5	МН15	2	-134
6	МН17	1	-127
	Бетон класса В25, м³	1,68	

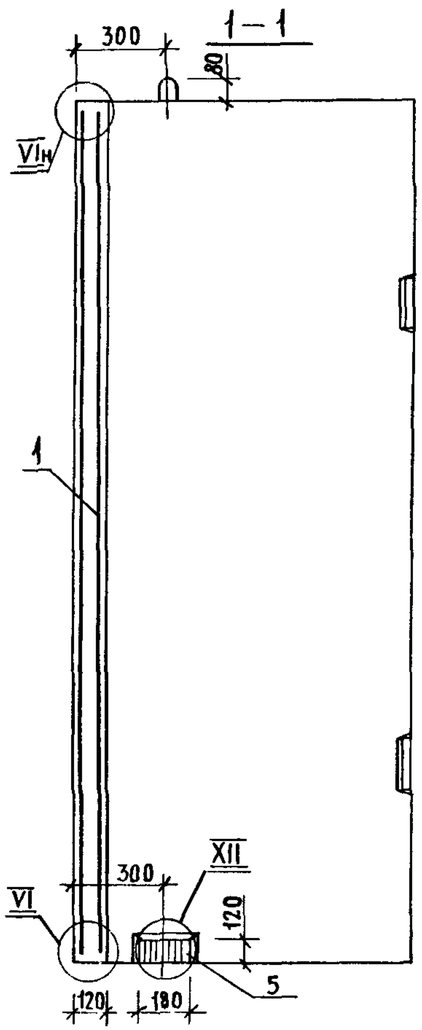

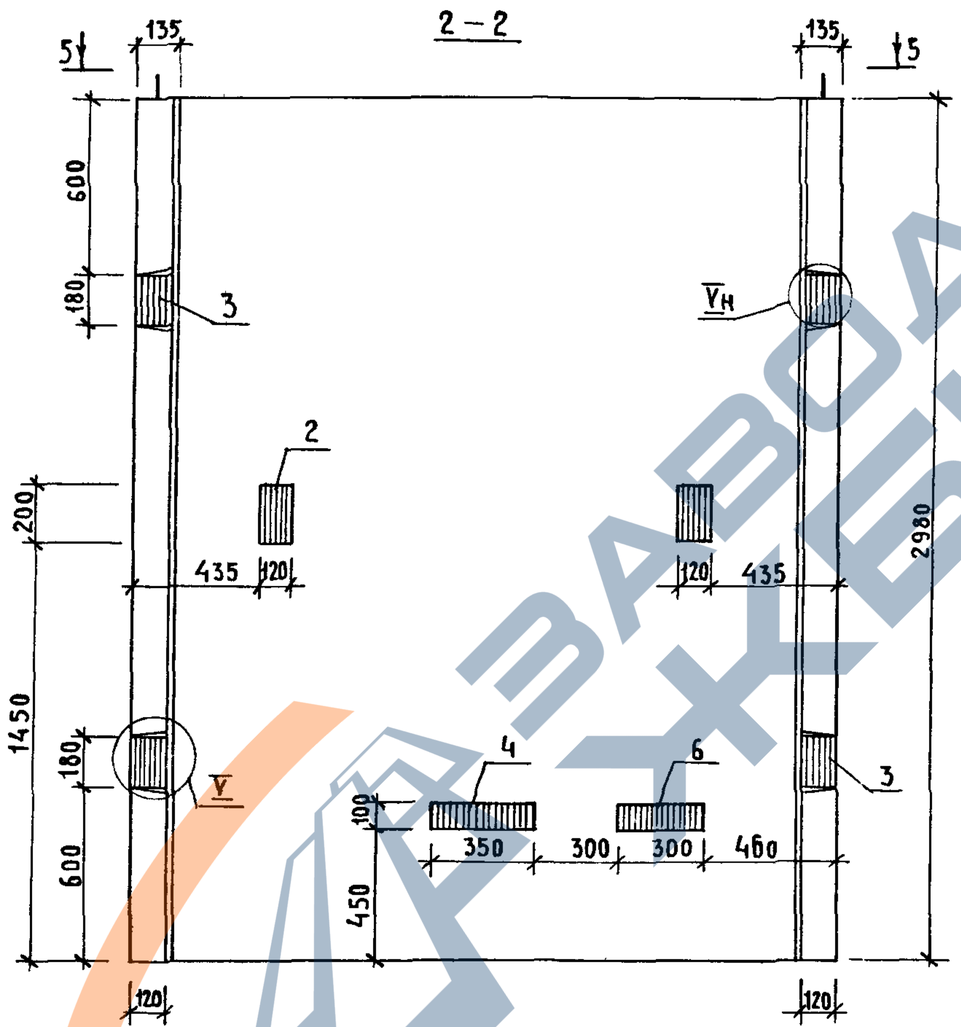

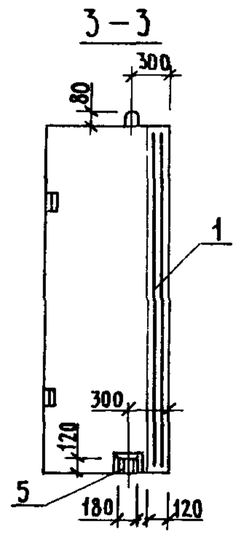

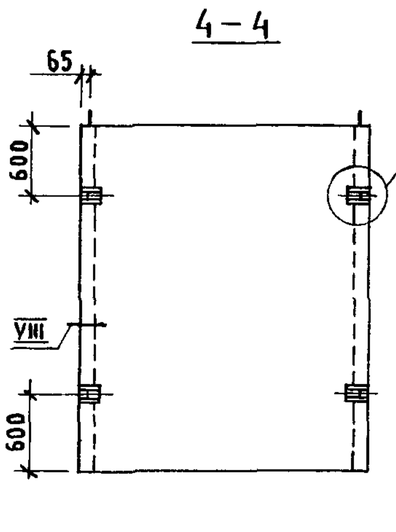

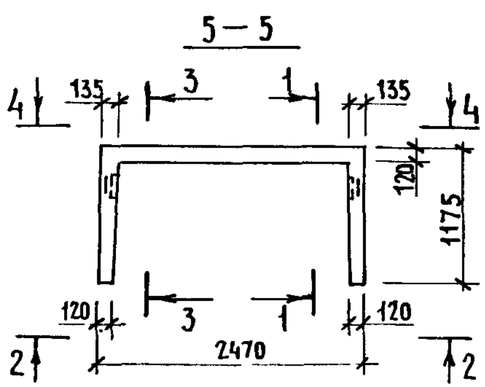

1. Технические требования см. 1.089.1-1.1-3-ТТ.
2. Узел IV...VI; VIII; XII см. 1.089.1-1.1-3-Д.
3. Масса блока 4,20т.

Нач.отд.	Гришин		1.089.1-1.1-3-78
Н.контр.	Некритин		
ГИП	Некритин		Блок шахты лифта БШ150Гр.б-30-6
Рук.гр.	Домахина		Стадия: Р; Лист: ; Листов: 1
Вед.инж.	Александрова		ГИПРОНИИЗДРАВ

Инв.№ подл. | Подпись и дата | Взам.инв.№

https://zavodjbi.com/

https://zavodjbi.com/

1 – 1

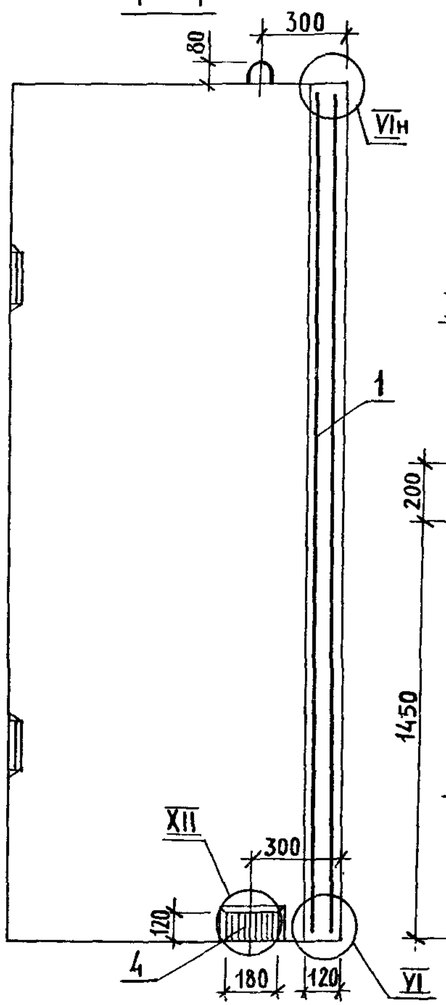

2 – 2

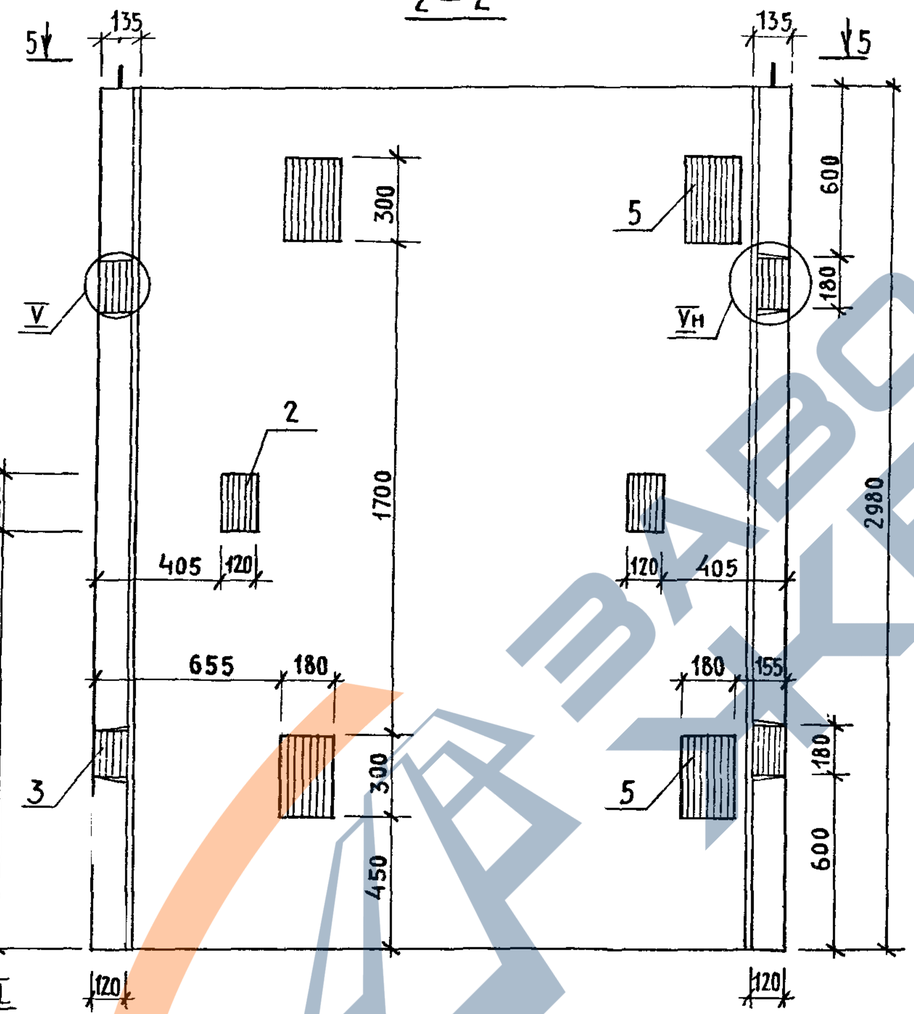

3 – 3

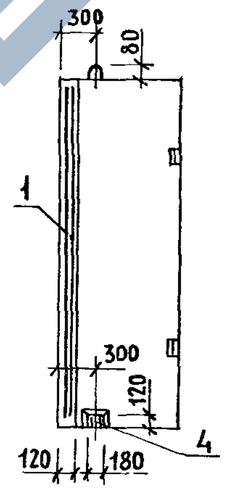

4 – 4

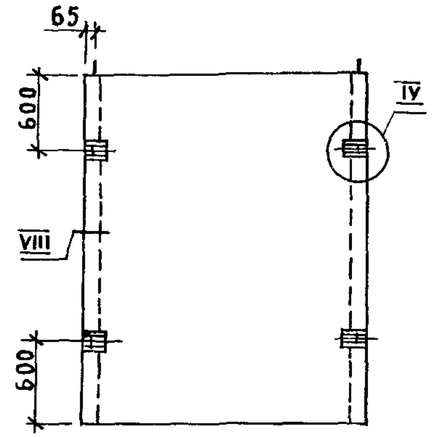

Поз.	Наименование	Кол.	Обозначение документа
1	Блок арматурный БА144	1	1.089.1-1.2-2-50
2	Изделие закладное МН2	2	1.089.1-1.2-1-126
3	МН5	4	-128
4	МН15	2	-134
5	МН22	4	1.089.1-1.2-2-151
	Бетон класса В25, м³	1,68	

5 – 5

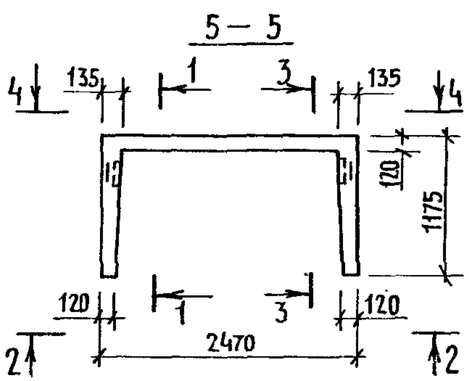

1. Технические требования см.1.089.1-1.1-3-ТТ.
2. Узел IV...VI; VIII; XII см. 1.089.1-1.1-3-Д.
3. Масса блока 4,20т.

Нач. отд.	Гришин		
Н. контр.	Некритин		
ГИП	Некритин		
Рук. гр.	Домахина		
Вед. инж	Алексачарова		

1.089.1-1.1-3-79

Блок шахты лифта БШЛ100гр-30-1

Стадия	Лист	Листов
Р		1

Гипрониздрав

Инв. № подл. | Подпись и дата | Взам. инв. №

https://zavodjbi.com/

Поз.	Наименование	Кол.	Обозначение документа
1	Блок арматурный БА144	1	1.089.1-1.2-2-50
2	Изделие закладное МН2	2	1.089.1-1.2-1-126
3	МН5	4	-128
4	МН9	2	-130
5	МН15	2	-134
6	МН23	2	1.089.1-1.2-2-150
	Бетон класса В25, м³	1,68	

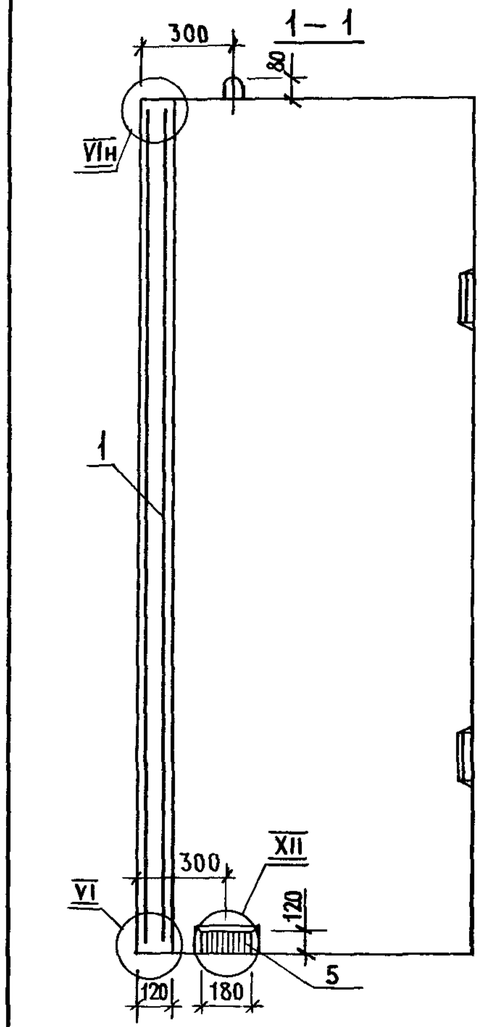

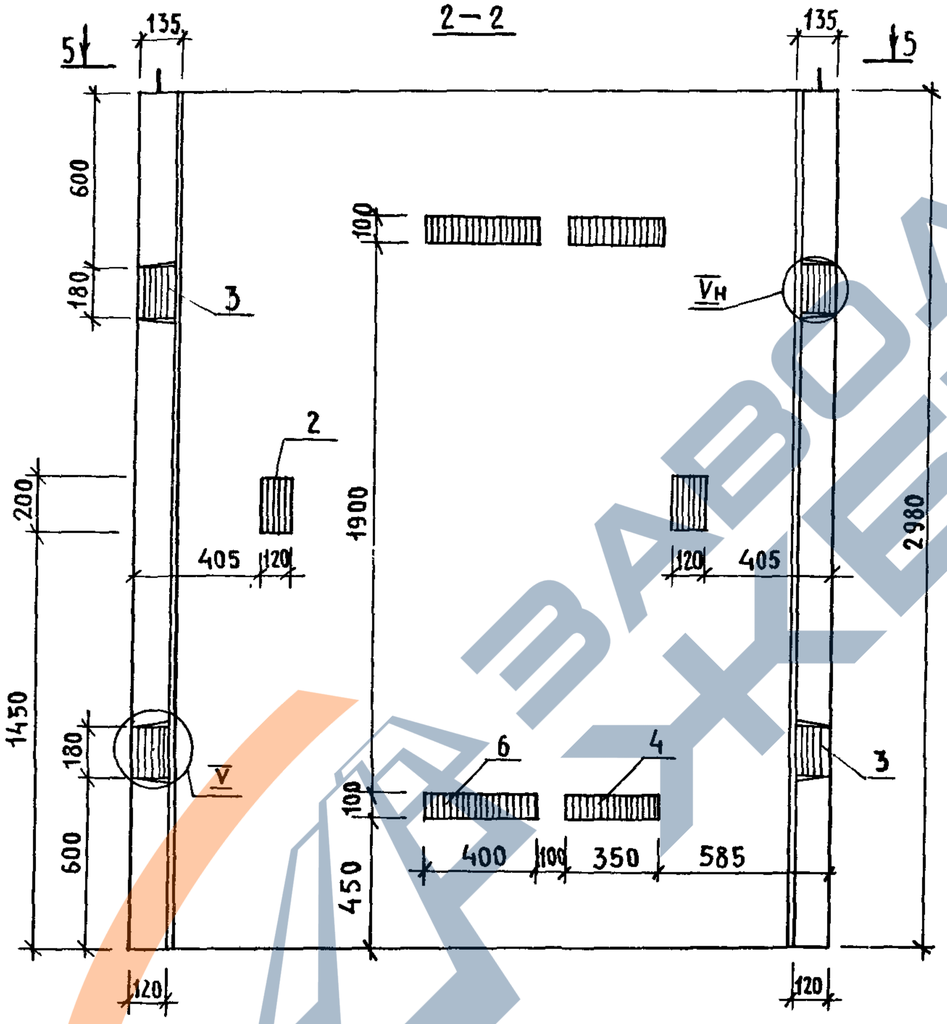

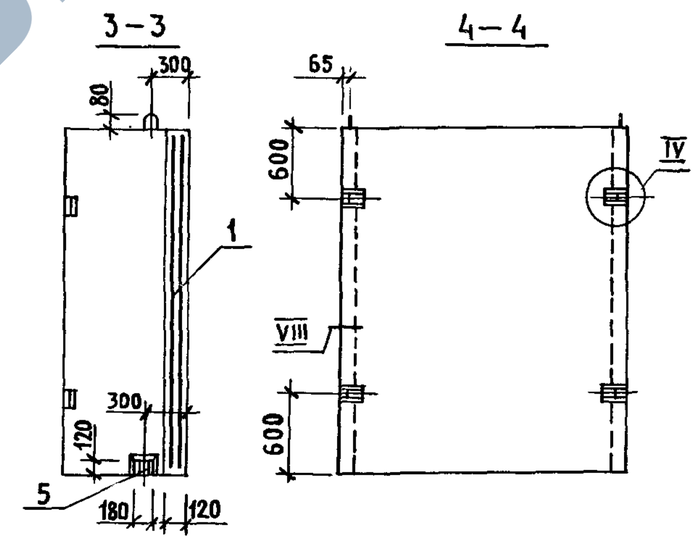

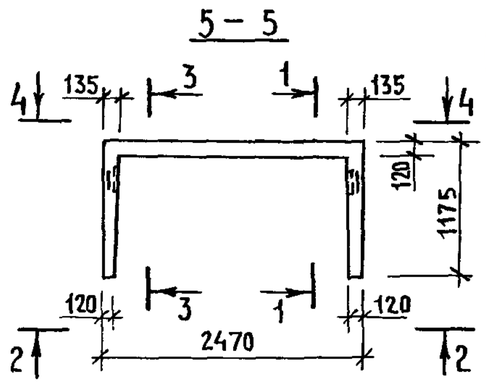

1. Технические требования см. 1.089.1-1.1-3-ТТ.
2. Узел IV ... VI; VIII; XII см. 1.089.1-1.1-3-Д.
3. Масса блока 4,20 т.

Нач.отд.	Гришин		1.089.1-1.1-3-80
Н.контр.	Некритин		
ГИП	Некритин		Блок шахты лифта БШЛ100Гр-30-2
Рук.гр.	Домахина		Стадия: Р; Лист: ; Листов: 1
Вед.инж.	Александрова		ГИПРОНИИЗДРАВ

Инв.№ подл. | Подпись и дата | Взам.инв.№

https://zavodjbi.com/

Поз.	Наименование	Кол.	Обозначение документа
1	Блок арматурный БА144	1	1.089.1-1.2-2-50
2	Изделие закладное МН2	2	1.089.1-1.2-1-126
3	МН5	4	-128
4	МН15	2	-134
5	МН22	2	1.089.1-1.2-2-151
	Бетон класса В25, м³	1,68	

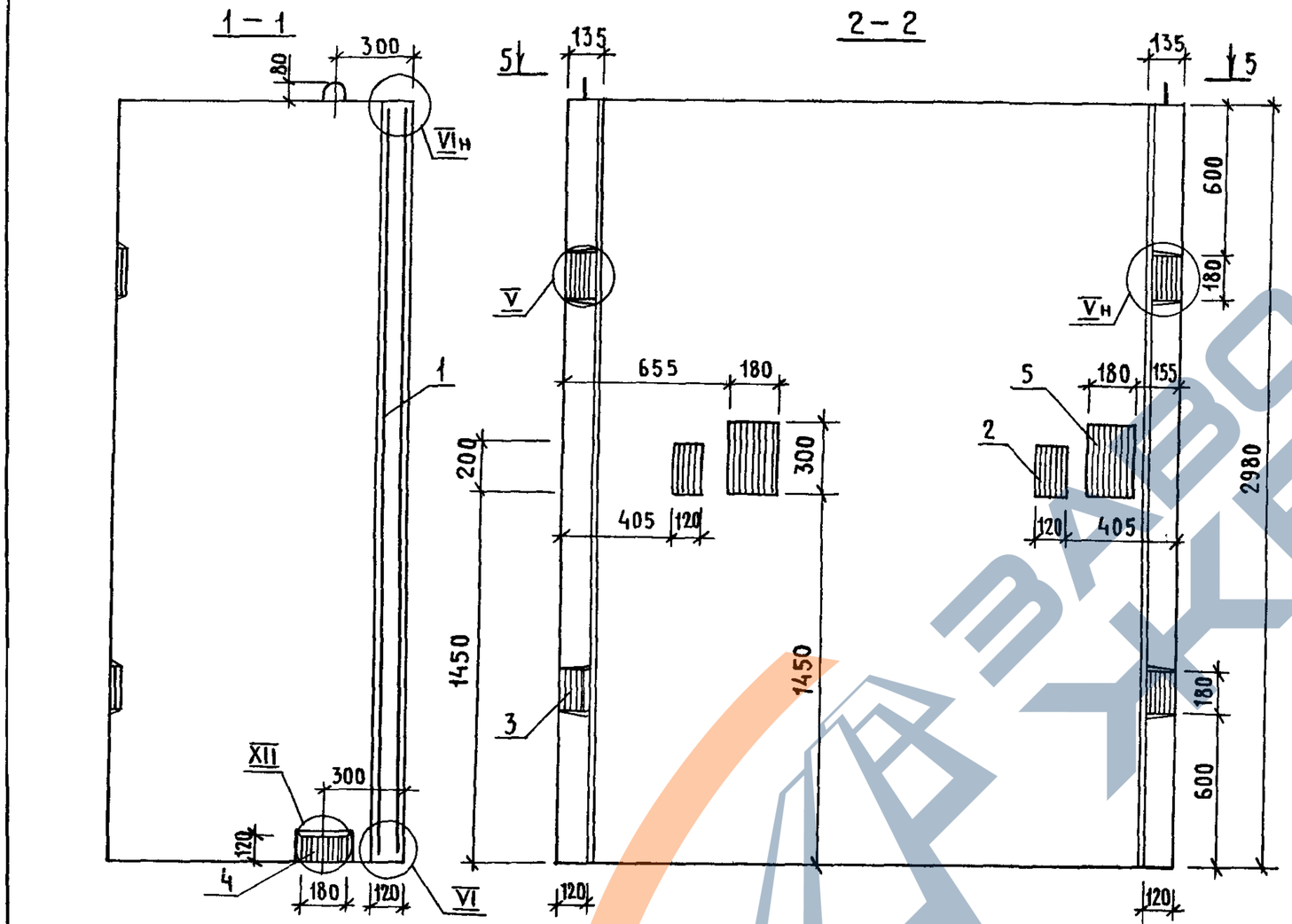

1. Технические требования см. 1.089.1-1.1-3-ТТ.
2. Узел IV...VI; VIII; XII см. 1.089.1-1.1-3-Д.
3. Масса блока 4,20 т.

Нач. отд.	Гришин		
Н. контр.	Некритин		
ГИП	Некритин		
Рук. гр.	Домахина		
Вед. инж.	Александрова		

1.089.1-1.1-3-81

Блок шахты лифта

БШЛ 100 Гр-30-3

Стадия	Лист	Листов
Р		1

ГИПРОНИИЗДРАВ

Инв.№ подл. | Подпись и дата | Взам.инв.№

https://zavodjbi.com/

https://zavodjbi.com/

Поз.	Наименование	Кол.	Обозначение документа
1	Блок арматурный БА144	1	1.089.1-1.2-2-50
2	Изделие закладное МН2	2	1.089.1-1.2-1-126
3	МН5	4	-128
4	МН9	1	-130
5	МН15	2	-134
6	МН23	1	1.089.1-1.2-2-150
	Бетон класса В 25, м³	1,68	

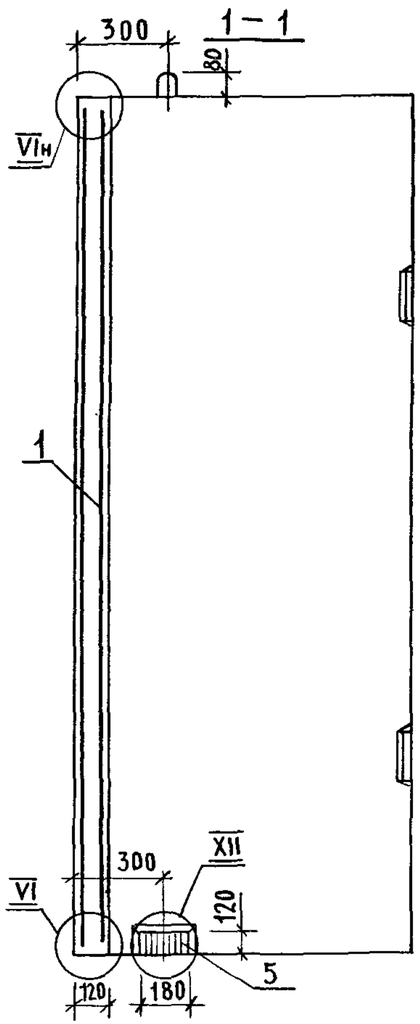

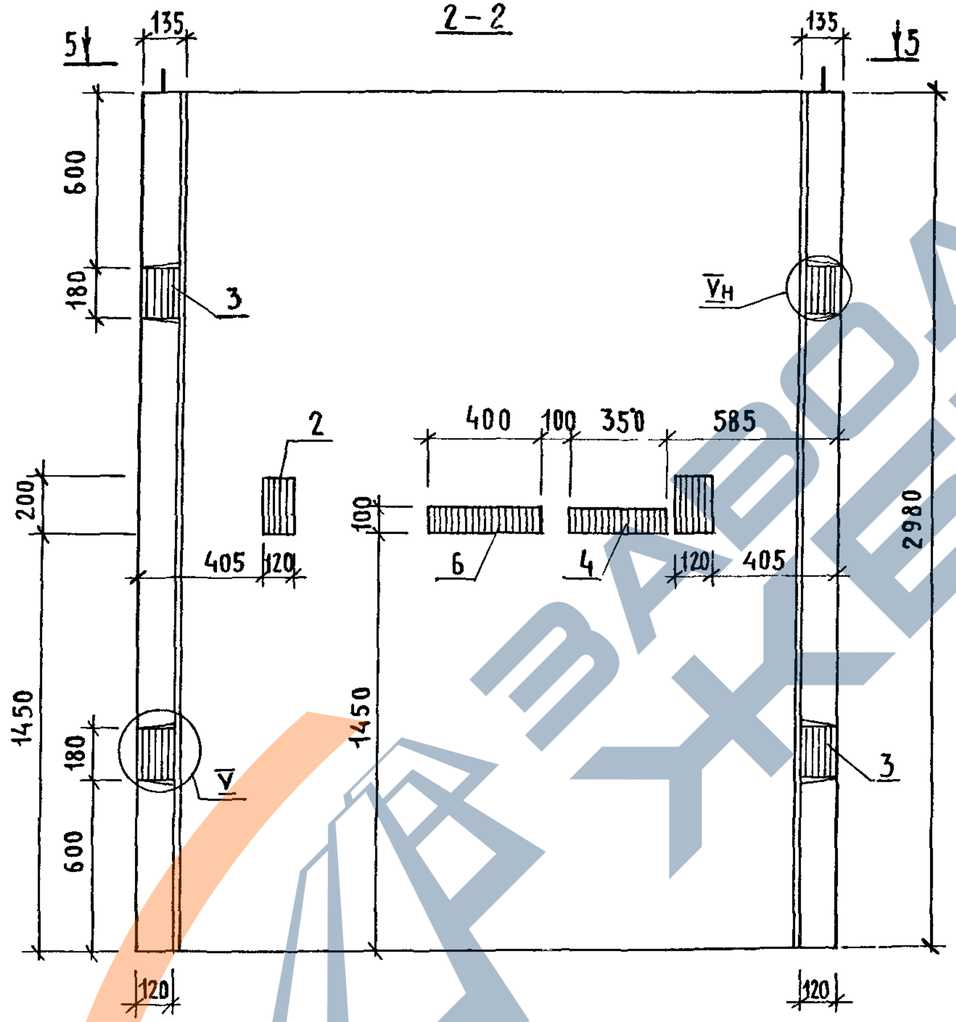

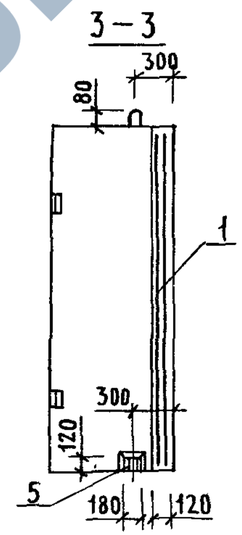

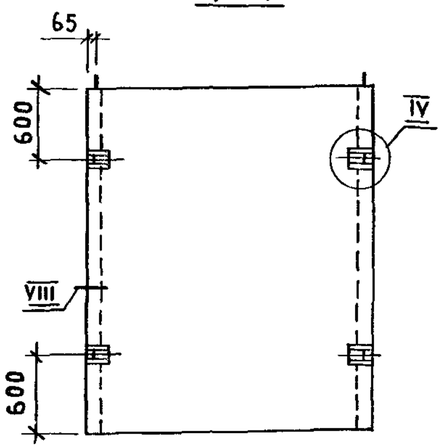

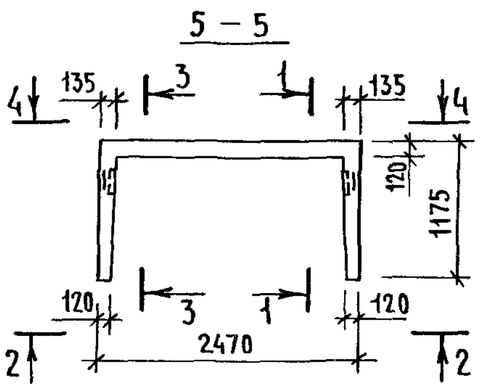

1. Технические требования см. 1.089.1-1.1-3-ТТ.
2. Узел IV...VI; VIII; XII см. 1.089.1-1.1-3-Д.
3. Масса блока 4,20т.

Нач.отд.	Гришин		1.089.1-1.1-3-82
Н.контр.	Некритин		Блок шахты лифта БШЛ 100Гр-30-4
ГИП	Некритин		Стадия: Р; Лист: ; Листов: 1
Рук.гр.	Домахина		ГИПРОНИИЗДРАВ
Вед.инж	Александрова		

Инв.№ подл. | Подпись и дата | Взам.инв.№

https://zavodjbi.com/

https://zavodjbi.com/

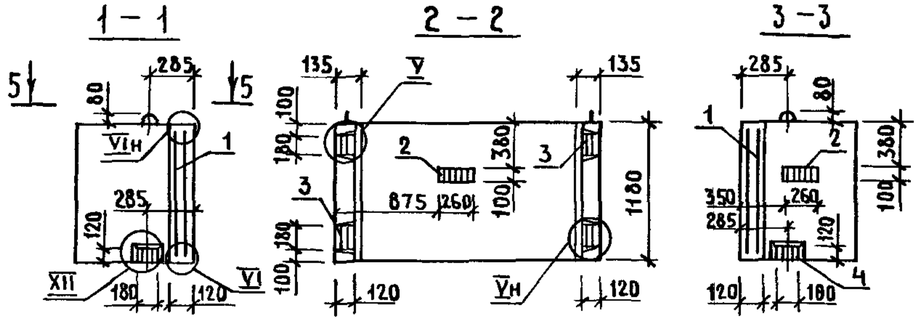

1. Технические требования см.1.089.1-1.1-3-ТТ.
2. Узел IV...VI;VIII;XII см.1.089.1-1.1-3-Д.
3. Масса блока 1,47т.

Поз.	Наименование	Кол.	Обозначение документа
1	Блок арматурный БА34	1	1.089.1-1.2-1-19
2	Изделие закладное МН3	2	1.089.1-1.2-1-127
3	МН5	4	-128
4	МН15	2	-134
	Бетон класса В25, м³	0,59	

Нач.отд.	Гришин		1.089.1-1.1-3-83
Н.контр.	Некритин		Блок шахты лифта БШЛ50-12-1
ГИП	Некритин		Стадия: Р; Лист: ; Листов: 1
Рук.гр.	Домахина		ГИПРОНИИЗДРАВ
Вед.инж.	Александров		

Инв.№ подл. | Подпись и дата | Взам.инв.№

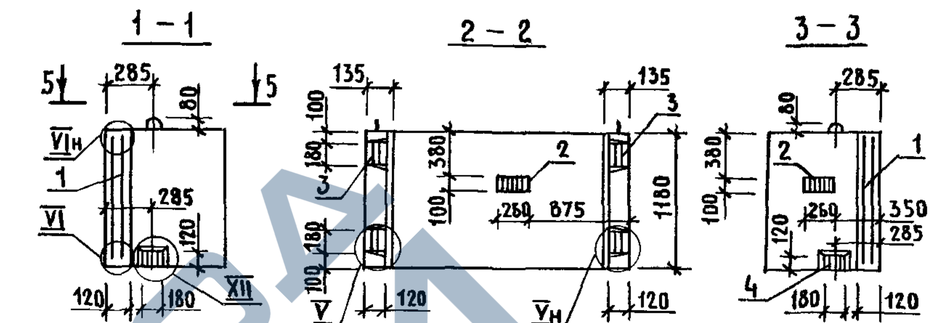

1. Технические требования см 1.089.1-1.1-3-ТТ.
2. Узел IV...VI;VIII;XII см.1.089.1-1.1-3-Д.
3. Масса блока 1,47т.

Поз.	Наименование	Кол.	Обозначение документа
1	Блок арматурный БА34	1	1.089.1-1.2-1-19
2	Изделие закладное МН3	2	1.089.1-1.2-1-127
3	МН5	4	-128
4	МН15	2	-134
	Бетон класса В25, м³	0,59	

Нач.отд.	Гришин		1.089.1-1.1-3-84
Н.контр.	Некритин		Блок шахты лифта БШЛ50-12-2
ГИП	Некритин		Стадия: Р; Лист: ; Листов: 1
Рук.гр.	Домахина		ГИПРОНИИЗДРАВ
Вед.инж.	Александров		

Инв.№ подл. | Подпись и дат | Взам.инв.№

https://zavodjbi.com/

https://zavodjbi.com/

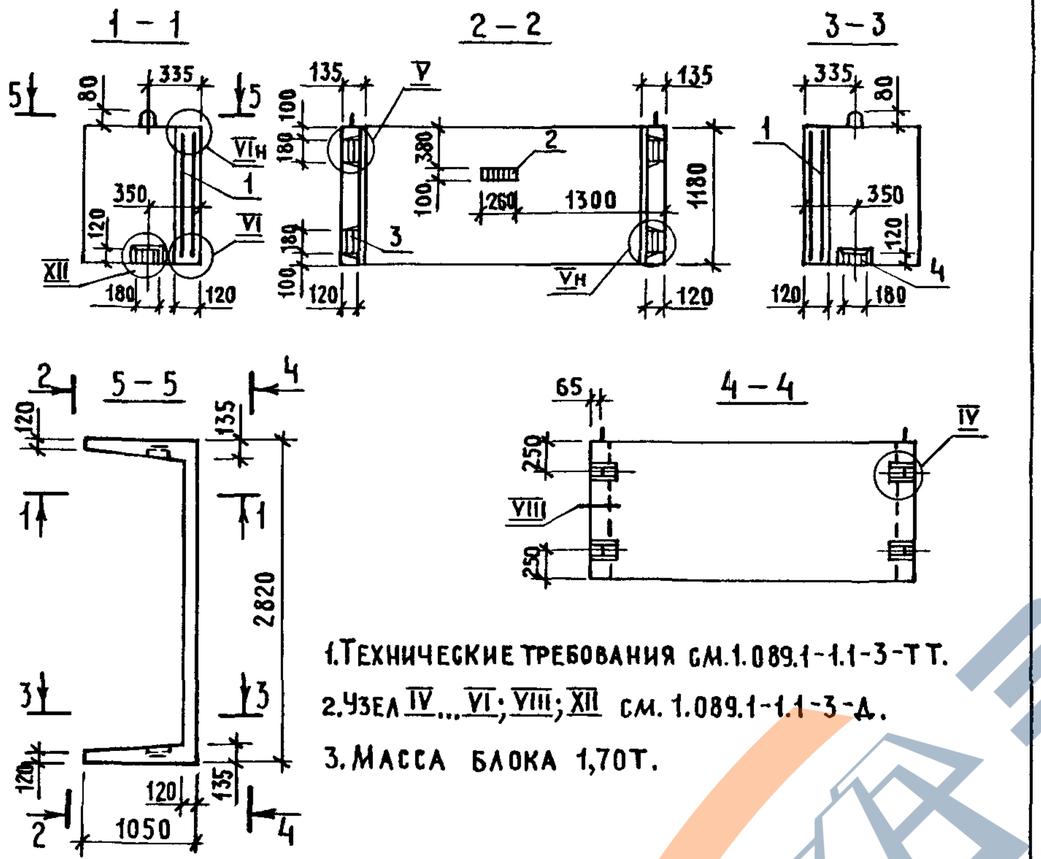

1. Технические требования см. 1.089.1-1.1-3-ТТ.
2. Узел IV ... VI; VIII; XII см. 1.089.1-1.1-3-Д.
3. Масса блока 1,70 т.

Поз.	Наименование	Кол.	Обозначение документа
1	Блок арматурный БА36	1	1.089.1-1.2-1-21
2	Изделие закладное МН3	1	1.089.1-1.2-1-127
3	МН5	4	-128
4	МН15	2	-134
	Бетон класса В25, м³	0,68	

Нач. отд.	Гришин		1.089.1-1.1-3-85
Н. контр.	Некритин		Блок шахты лифта БШЛ50Г-12п-1
ГИП	Некритин		Стадия Р; Лист; Листов 1
Рук. гр.	Домахина		ГИПРОНИИЗДРАВ
Вед. инж	Александров		

Инв.№ подл. | Подпись и дата | Взам. инв.№

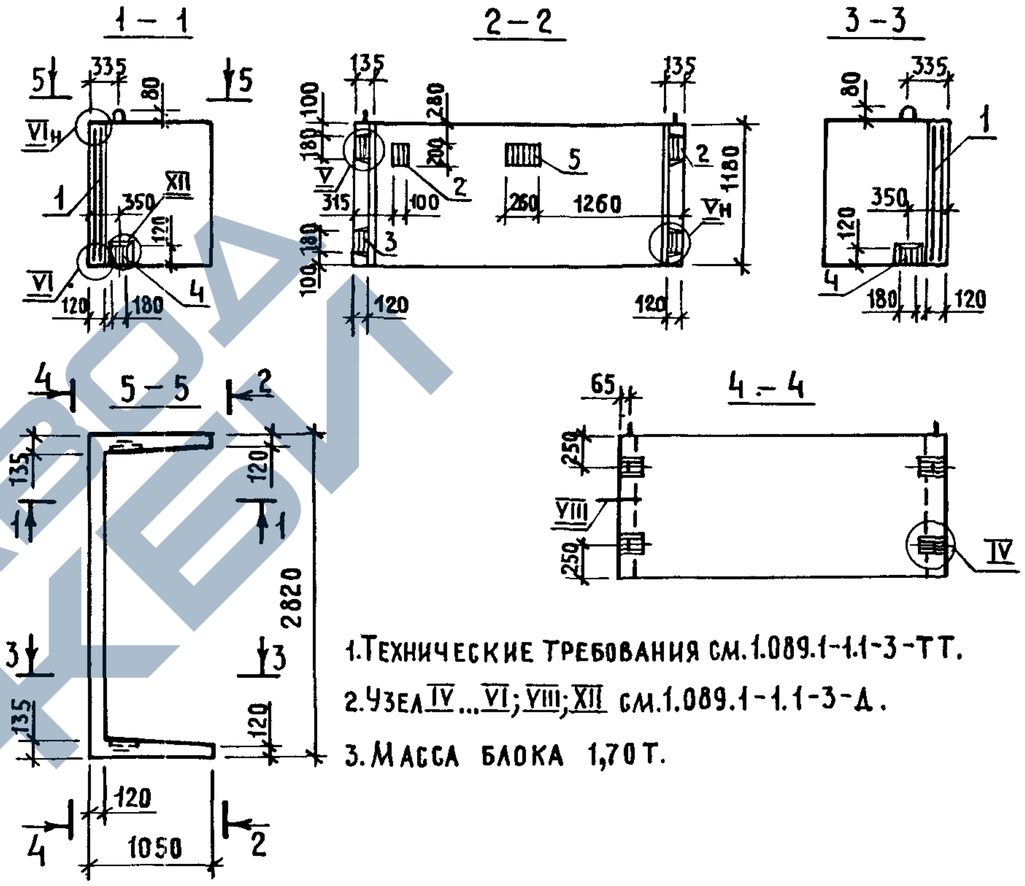

1. Технические требования см. 1.089.1-1.1-3-ТТ.
2. Узел IV ... VI; VIII; XII см. 1.089.1-1.1-3-Д.
3. Масса блока 1,70 т.

Поз.	Наименование	Кол.	Обозначение документа
1	Блок арматурный БА36	1	1.089.1-1.2-1-21
2	Изделие закладное МН4	1	1.089.1-1.2-1-127
3	МН5	4	-128
4	МН15	2	-135
5	МН18	1	1.089.1-1.2-2-147
	Бетон класса В25, м³	0,68	

Нач. отд.	Гришин		1.089.1-1.1-3-86
Н. контр.	Некритин		Блок шахты лифта БШЛ50Г-12п-2
ГИП	Некритин		Стадия Р; Лист; Листов 1
Рук. гр.	Домахина		ГИПРОНИИЗДРАВ
Вед. инж	Александров		

Инв.№ подл. | Подпись и дата | Взам. инв.№

https://zavodjbi.com/

https://zavodjbi.com/

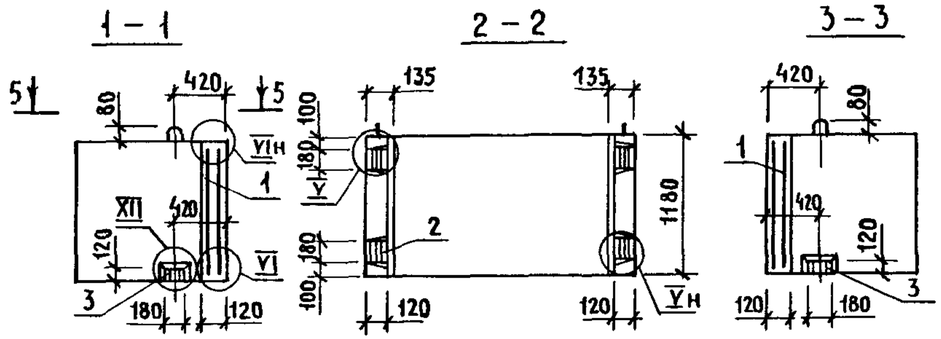

1. Технические требования см. 1.089.1-1.1-3-ТТ.
2. Узел IV...VI; VIII; XII см. 1.089.1-1.1-3-Д.
3. Масса блока 1,70 т.

Поз.	Наименование	Кол.	Обозначение документа
1	Блок арматурный БА139	1	1.089.1-1.2-2-45
2	Изделие закладное МН5	4	1.089.1-1.2-1-128
3	МН15	2	-134
	Бетон класса В25, м³	0,68	

Нач. отд.	Гришин		
Н. контр.	Некритин		
ГИП	Некритин		
Рук. гр.	Домахина		
Вед. инж.	Александрова		

1.089.1-1.1-3-87

Блок шахты лифта БШ1100-12-1

Стадия	Лист	Листов
Р		1

ГИПРОНИИЗДРАВ

Инв. № подл. | Подпись и дата | Взам. инв. №

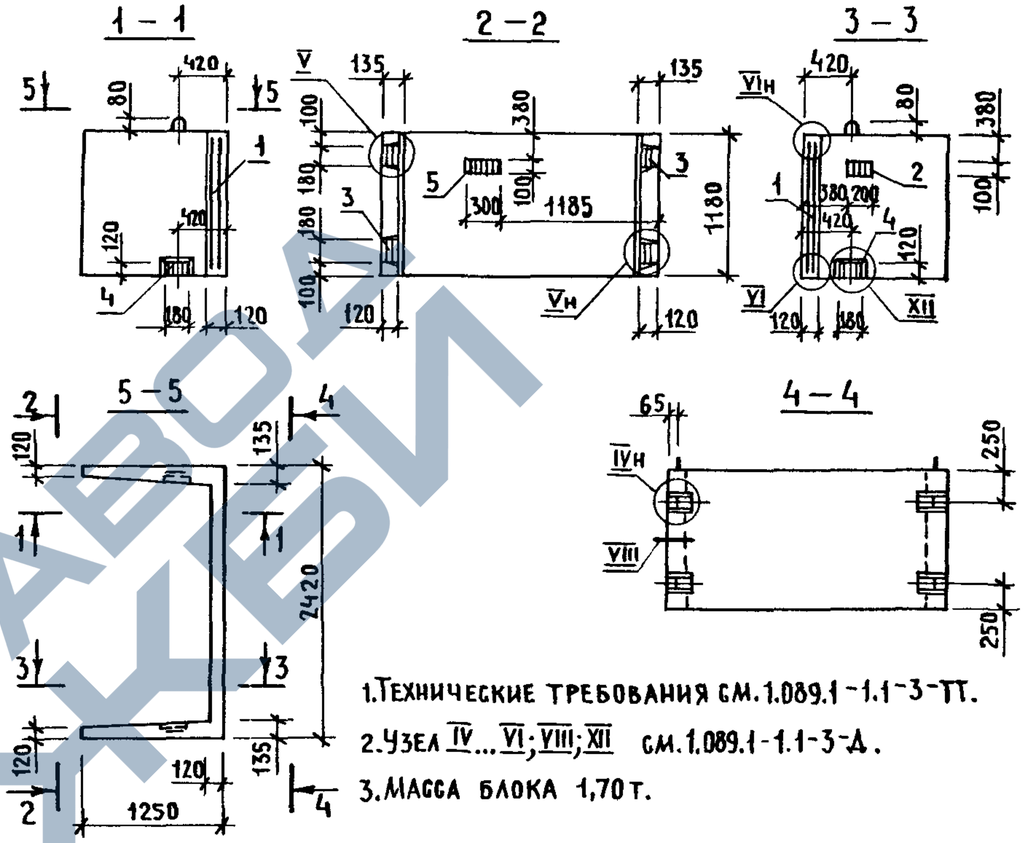

1. Технические требования см. 1.089.1-1.1-3-ТТ.
2. Узел IV...VI; VIII; XII см. 1.089.1-1.1-3-Д.
3. Масса блока 1,70 т.

Поз.	Наименование	Кол.	Обозначение документа
1	Блок арматурный БА139	1	1.089.1-1.2-2-45
2	Изделие закладное МН4	1	1.089.1-1.2-1-127
3	МН5	4	-128
4	МН15	2	-134
5	МН17	1	-127
	Бетон класса В25, м³	0,68	

Нач. отд.	Гришин		
Н. контр.	Некритин		
ГИП	Некритин		
Рук. гр.	Домахина		
Вед. инж.	Александрова		

1.089.1-1.1-3-88

Блок шахты лифта БШ1100-12-2

Стадия	Лист	Листов
Р		1

ГИПРОНИИЗДРАВ

Инв. № подл. | Подпись и дата | Взам. инв. №

https://zavodjbi.com/

https://zavodjbi.com/

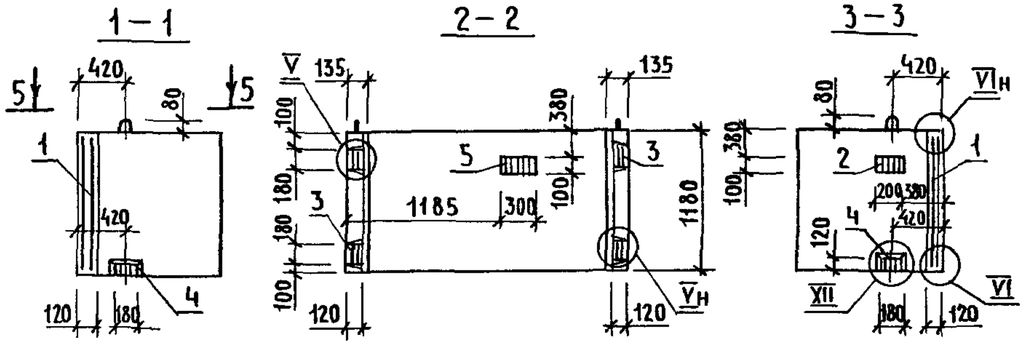

1. Технические требования см.1.089.1-1.1-3-ТТ.
2. Узел IV...VI; VIII; XII см.1.089.1-1.1-3-А.
3. Масса блока 1,70т.

Поз.	Наименование	Кол.	Обозначение документа
1	Блок арматурный БА139	1	1.089.1-1.2-2-45
2	Изделие закладное МН4	1	1.089.1-1.2-1-127
3	МН5	4	-128
4	МН15	2	-134
5	МН17	1	-127
	Бетон класса В25, м³	0,68	

Нач.отд.	Гришин		1.089.1-1.1-3-89
Н.контр.	Некритин		
ГИП	Некритин		Блок шахты лифта БШЛ100-12-3
Рук.гр.	Домахина		Стадия: Р; Лист: ; Листов: 1
Вед.инж	Александров		ГИПРОНИИЗДРАВ

Инв.№ подл. | Подпись и дата | Взам.инв.№

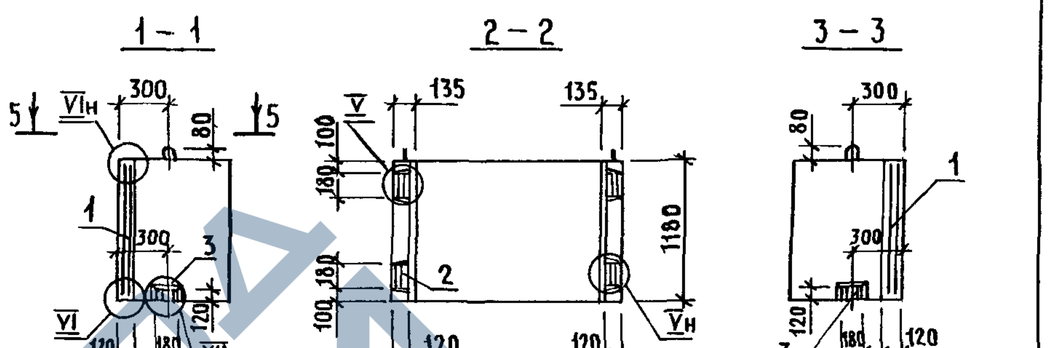

1. Технические требования см.1.089.1-1.1-3-ТТ.
2. Узел IV...VI; VIII; XII см.1.089.1-1.1-3-А.
3. Масса блока 1,30т.

Поз.	Наименование	Кол.	Обозначение документа
1	Блок арматурный БА141	1	1.089.1-1.2-2-47
2	Изделие закладное МН5	4	1.089.1-1.2-1-128
3	МН15	2	-134
	Бетон класса В25, м³	0,52	

Нач.отд.	Гришин		1.089.1-1.1-3-90
Н.контр.	Некритин		
ГИП	Некритин		Блок шахты лифта БШЛ50Гр-12-1
Рук.гр.	Домахина		Стадия: Р; Лист: ; Листов: 1
Вед.инж	Александров		ГИПРОНИИЗДРАВ

Инв.№ подл. | Подпись и дата | Взам.инв.№

https://zavodjbi.com/

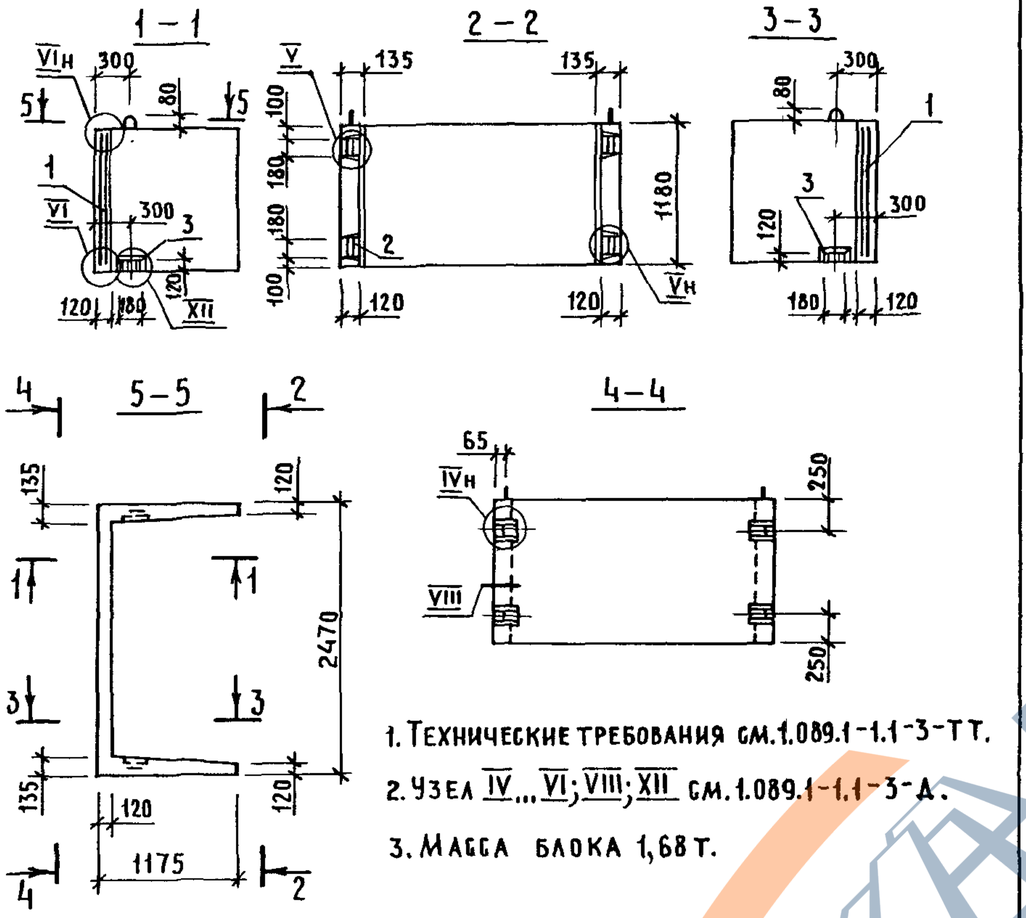

1. Технические требования см.1.089.1-1.1-3-ТТ.
2. Узел IV...VI; VIII; XII см.1.089.1-1.1-3-Д.
3. Масса блока 1,68 т.

Поз.	Наименование	Кол.	Обозначение документа
1	Блок арматурный БА143	1	1.089.1-1.2-2-49
2	Изделие закладное МН5	4	1.089.1-1.2-1-128
3	МН15	2	-134
	Бетон класса В25, м³	0,67	

Инв.№ подл.	Подпись и дата	Взам.инв.№			1.089.1-1.1-3-91	
			Нач.отд.	Гришин	Блок шахты лифта БШЛ50Гр.б-12-1	Стадия: Р; Лист: ; Листов: 1
			Н.контр.	Некритин		Гипрониздрав
			ГИП	Некритин		
			Рук.гр.	Домахина		
			Вед.инж	Александров		

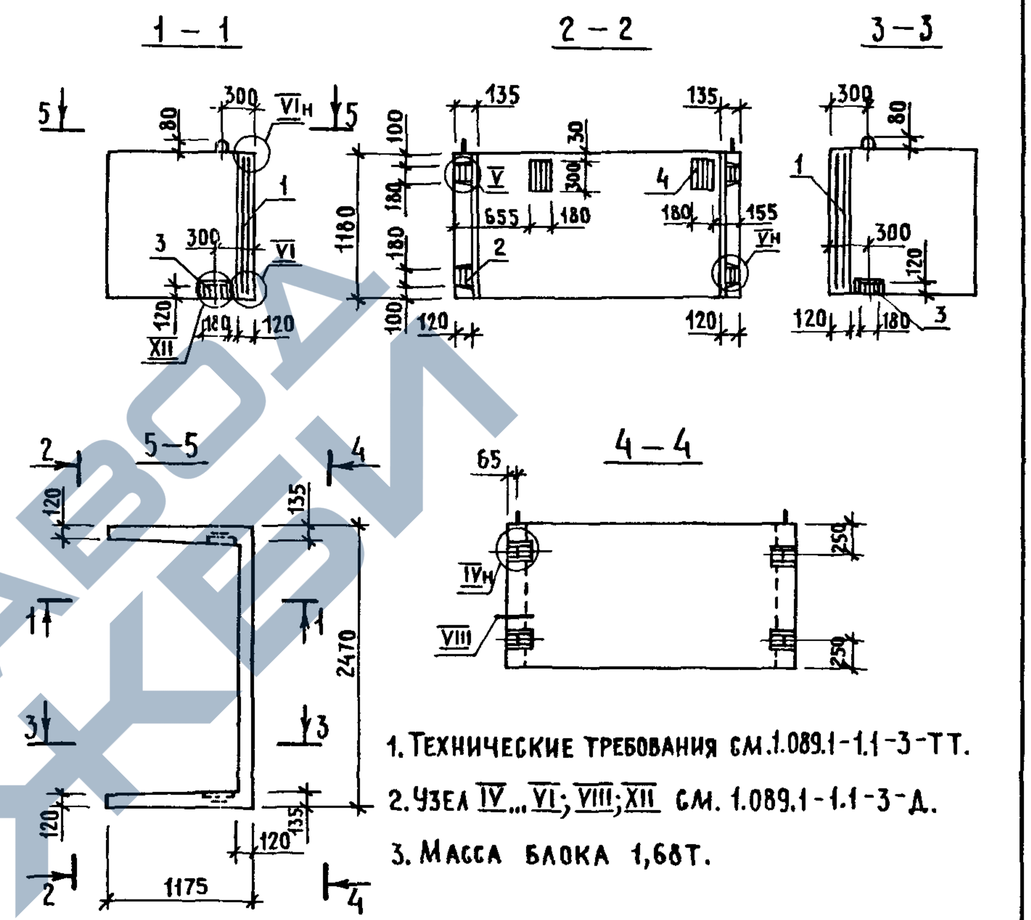

1. Технические требования см.1.089.1-1.1-3-ТТ.
2. Узел IV...VI; VIII; XII см. 1.089.1-1.1-3-Д.
3. Масса блока 1,68 т.

Поз.	Наименование	Кол.	Обозначение документа
1	Блок арматурный БА143	1	1.089.1-1.2-2-49
2	Изделие закладное МН5	4	1.089.1-1.2-1-128
3	МН15	2	-134
4	МН22	2	1.089.1-1.2-2-151
	Бетон класса В25, м³	0,67	

Инв.№ подл.	Подпись и дата	Взам.инв.№			1.089.1-1.1-3-92	
			Нач.отд.	Гришин	Блок шахты лифта БШЛ100Гр-12-1	Стадия: Р; Лист: ; Листов: 1
			Н.контр.	Некритин		Гипрониздрав
			ГИП	Некритин		
			Рук.гр.	Домахина		
			Вед.инж	Александров		

https://zavodjbi.com/

https://zavodjbi.com/

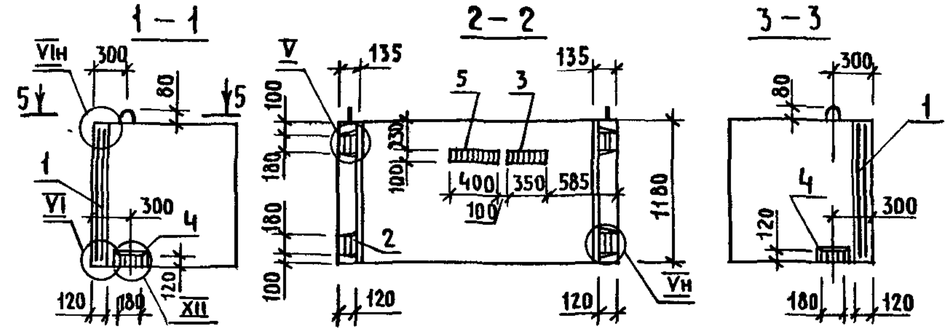

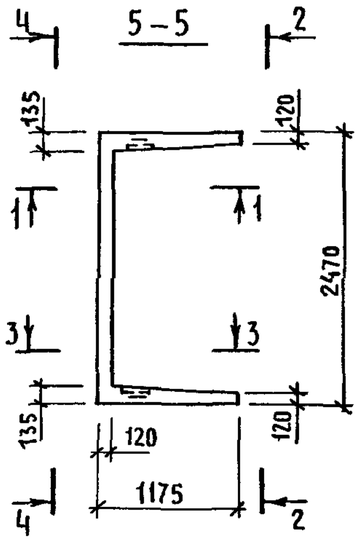

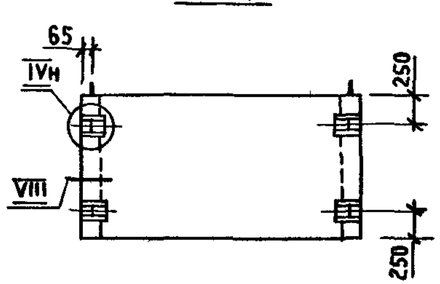

1. Технические требования см. 1.089.1-1.1-3-ТТ.
2. Узел IV ... VI; VIII; XII см. 1.089.1-1.1-3-А.
3. Масса блока 1,68т.

Поз.	Наименование	Кол.	Обозначение документа
1	Блок арматурный БА143	1	1.089.1-1.2-2-49
2	Изделие закладное МН5	4	1.089.1-1.2-1-128
3	МН9	1	-130
4	МН15	2	-134
5	МН23	1	1.089.1-1.2-2-150
	Бетон класса В25, м³	0,67	

Инв.№ подл. | Подпись и дата | Взам.инв.№

Нач.отд.	Гришин	
Н.контр.	Некритин	
ГИП	Некритин	
Рук.гр.	Домахина	
Вед.инж	Александрова	

1.089.1-1.1-3-93

Блок шахты лифта БШЛ 100Гр-12-2

Стадия	Лист	Листов
Р		1

ГИПРОНИИЗДРАВ

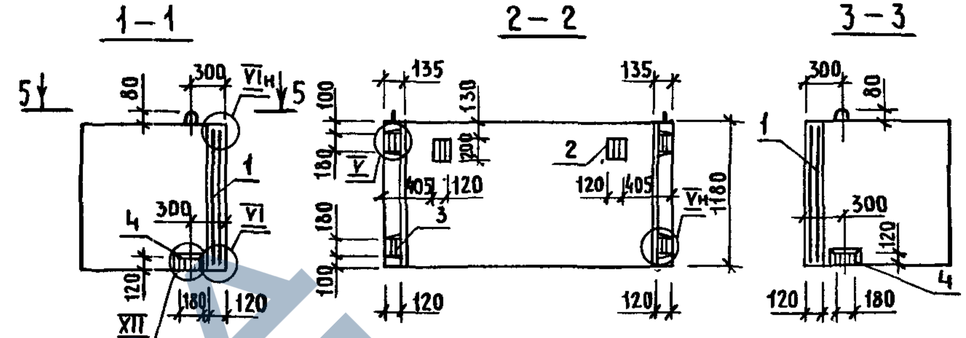

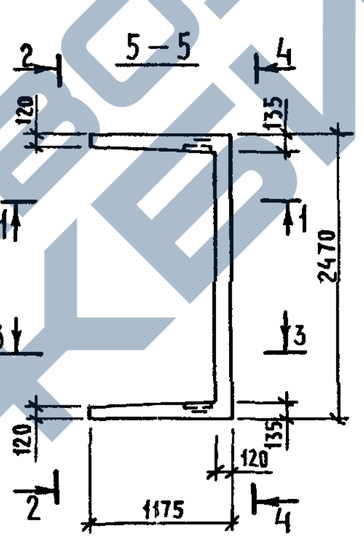

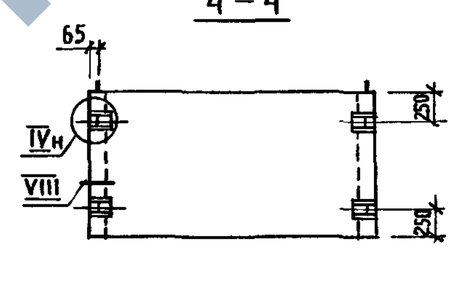

1. Технические требования см. 1.089.1-1.1-3-ТТ.
2. Узел IV ... VI; VIII; XII см. 1.089.1-1.1-3-А.
3. Масса блока 1,68т.

Поз.	Наименование	Кол.	Обозначение документа
1	Блок арматурный БА143	1	1.089.1-1.2-2-49
2	Изделие закладное МН2	2	1.089.1-1.2-1-126
3	МН5	4	-128
4	МН15	2	-134
	Бетон класса В25, м³	0,67	

Инв.№ подл. | Подпись и дата | Взам.инв.№

Нач.отд.	Гришин	
Н.контр.	Некритин	
ГИП	Некритин	
Рук.гр.	Домахина	
Вед.инж	Александрова	

1.089.1-1.1-3-94

Блок шахты лифта БШЛ 100Гр-12-3

Стадия	Лист	Листов
Р		1

ГИПРОНИИЗДРАВ

https://zavodjbi.com/

https://zavodjbi.com/

Поз.	Наименование	Кол.	Обозначение документа
1	Блок арматурный БА145	1	1.089.1-1.2-2-51
	Бетон класса В25, м³	1,19	

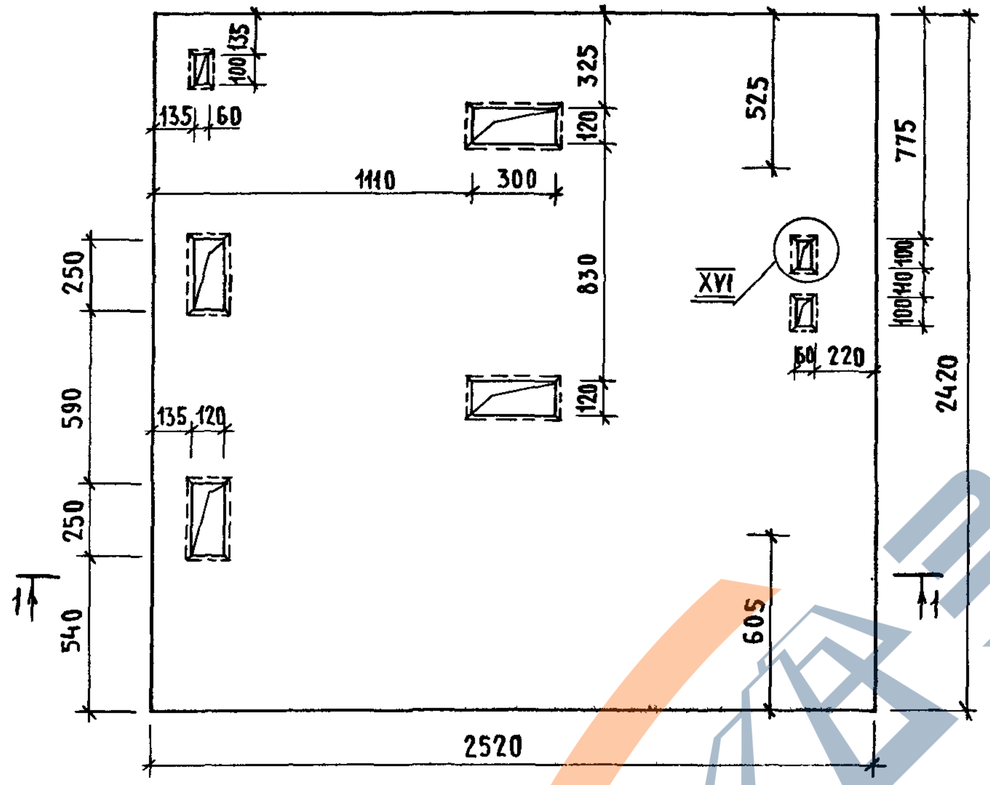

1. Технические требования см. 1.089.1-1.1-3-ТТ.
2. Узел XVI; XVII см. 1.089.1-1.1-3-Д.
3. Масса плиты 2,98т.

1 – 1

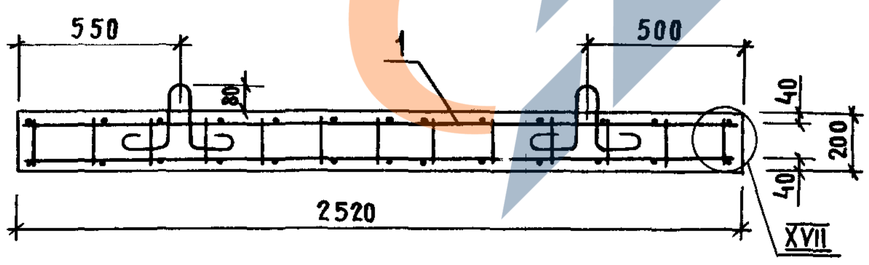

Нач. отд.	Гришин			1.089.1-1.1-3-95
Н. контр.	Некритин			Плита перекрытия ПЛ 100-24.25.2
Гип	Некритин			Стадия: Р; Лист; Листов: 1
Рук. гр.	[illegible]			ГИПРОНИИЗДРАВ
Вед. инж.	[illegible]			

Инв. № подл. | Подпись и дата | Взам. инв. №

https://zavodjbi.com/

https://zavodjbi.com/

Поз.	Наименование	Кол.	Обозначение документа
1	Блок арматурный БА146	1	1.089.1-1.2-2-52
	Бетон класса В25, м³	1,30	

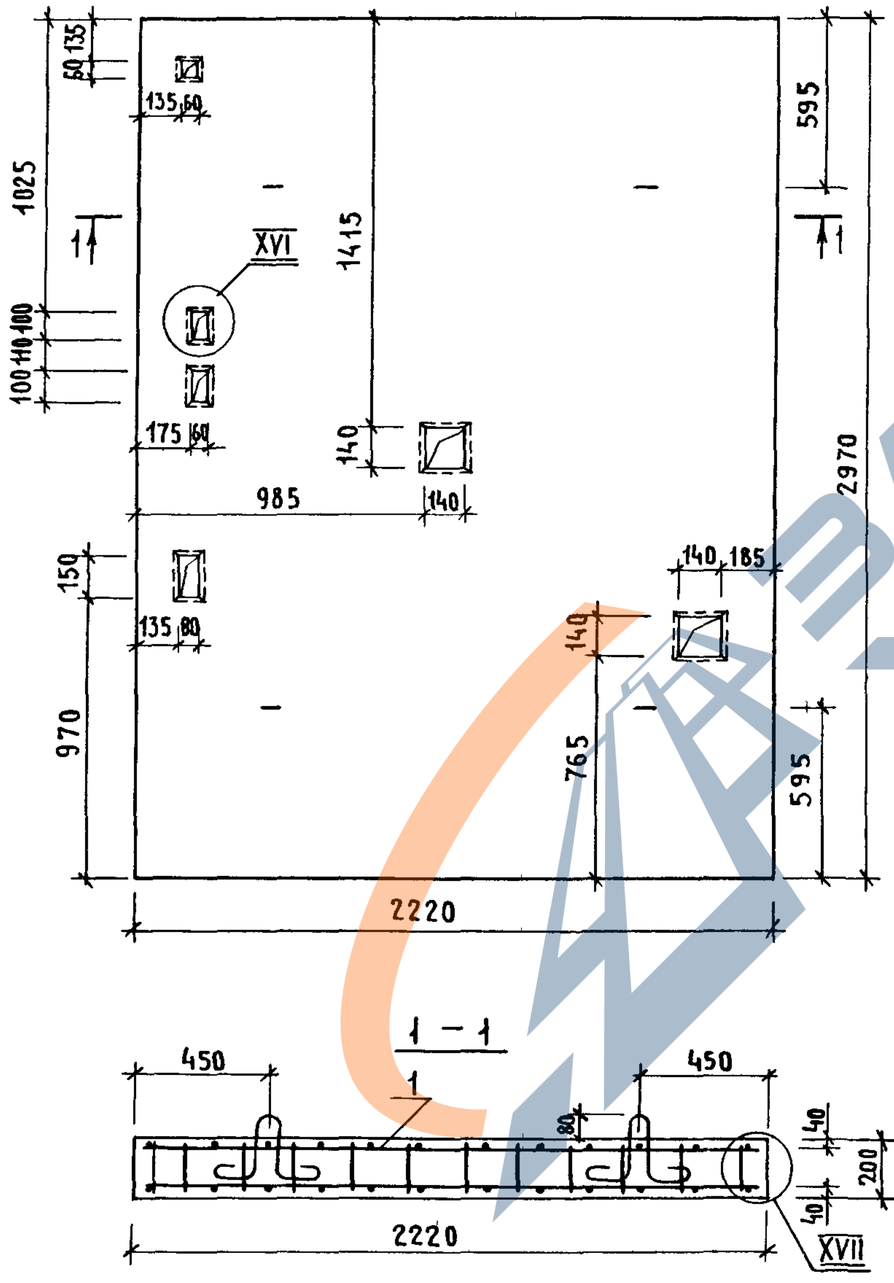

1. Технические требования см. 1.089.1-1.1-3-ТТ.
2. Узел XVI; XVII см. 1.089.1-1.1-3-Д.
3. Масса плиты 3,26 т.

Нач. отд.	Гришин		
Н. контр.	Некритин		
ГИП	Некритин		
Рук. гр.	Домахина		
Вед. инж	Александрова		

1.089.1-1.1-3-96

Плита перекрытия ПЛ50Б-22.30.2

Стадия	Лист	Листов
Р		1

ГИПРОНИИЗДРАВ

Инв. № подл. | Подпись и дата | Взам. инв. №

https://zavodjbi.com/

https://zavodjbi.com/

I

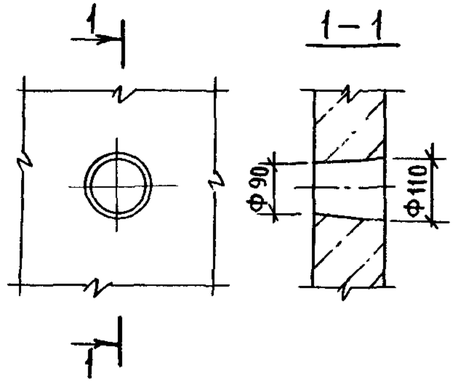

II

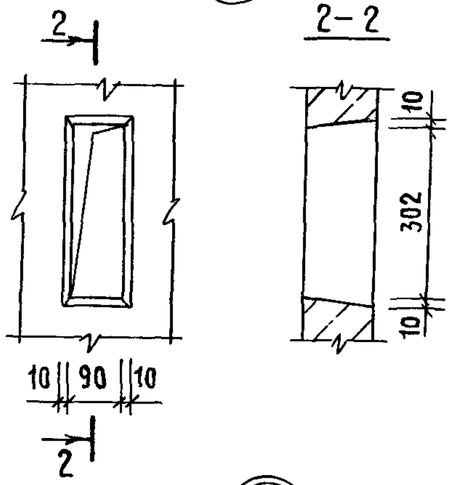

III

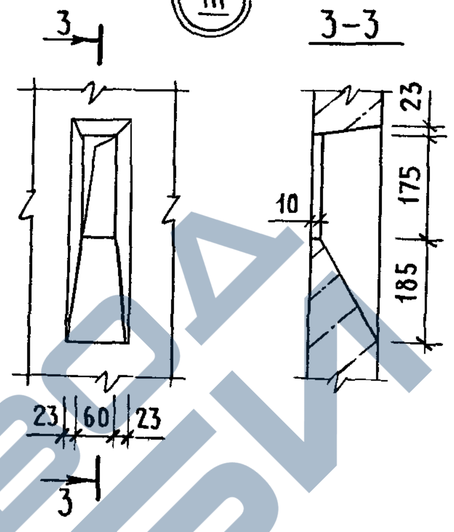

VI

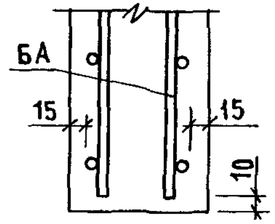

IV

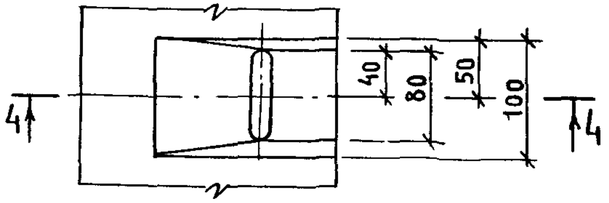

4–4

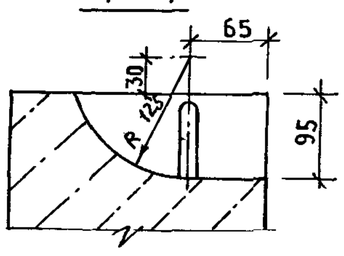

V

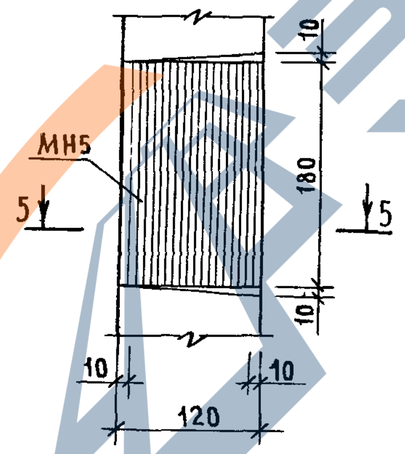

5–5

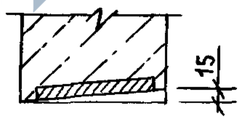

VII

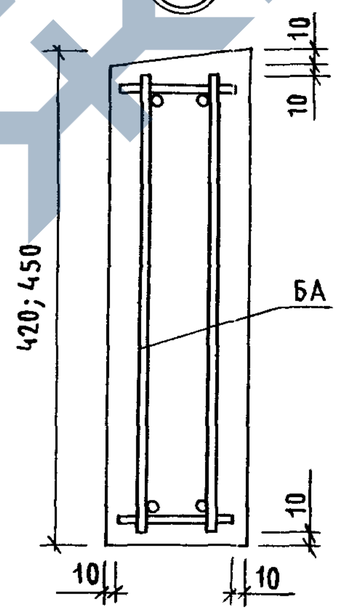

VIII

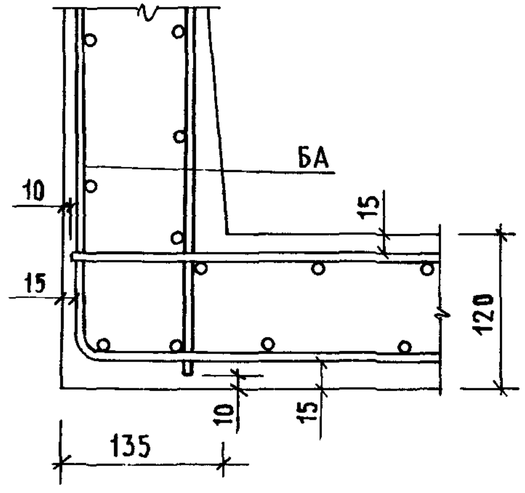

Нач. отд.	Гришин		
Н. контр.	Некритин		
ГИП	Некритин		
Рук. гр.	Домахина		
Вед. инж.	Александрова		

1.089.1-1.1-3-Д

Узел I ... XVII

Стадия	Лист	Листов
Р	1	2

ГИПРОНИИЗДРАВ

Инв.№ подл. | Подпись и дата | Взам. инв.№

25178-02 96

https://zavodjbi.com/

https://zavodjbi.com/

IX

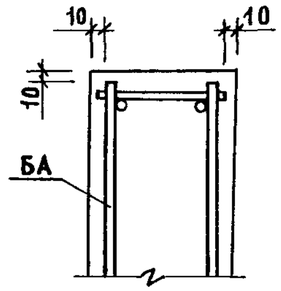

X

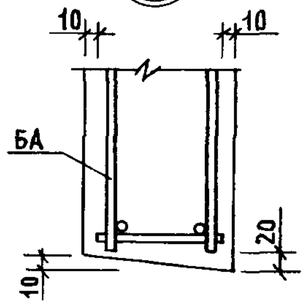

XI

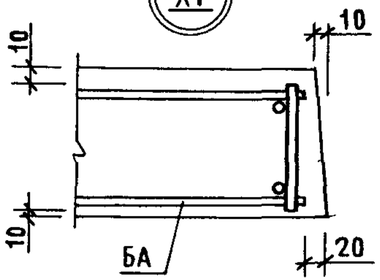

XII

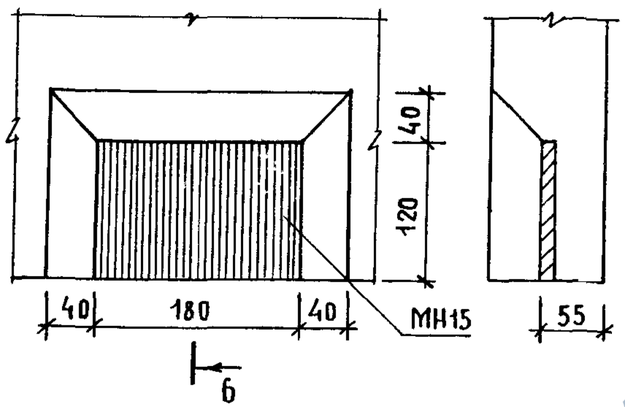

6 – 6

XIV

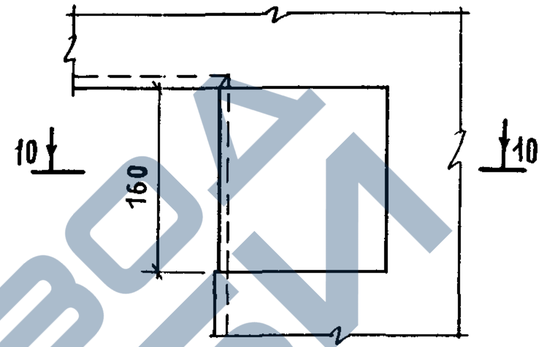

XVI

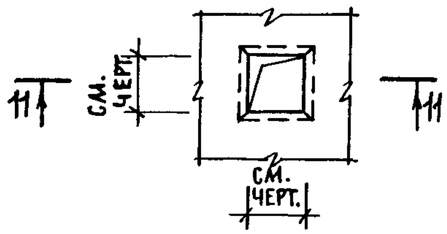

11 – 11

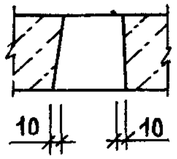

XV

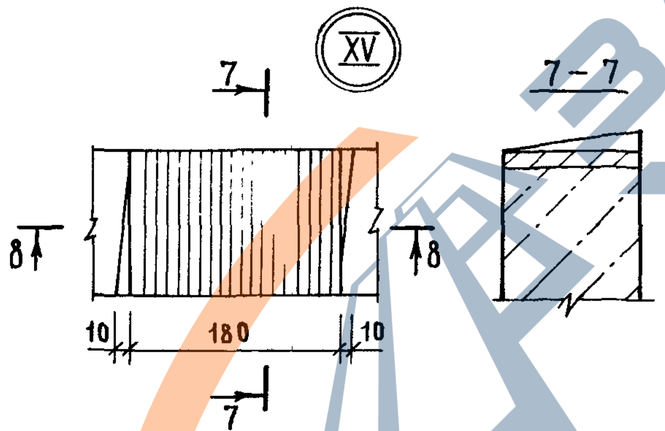

7 – 7

10 – 10

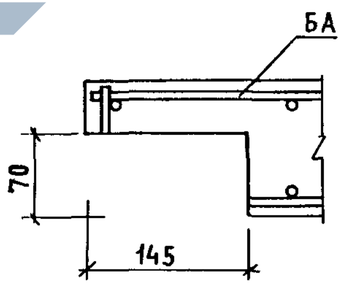

XVII

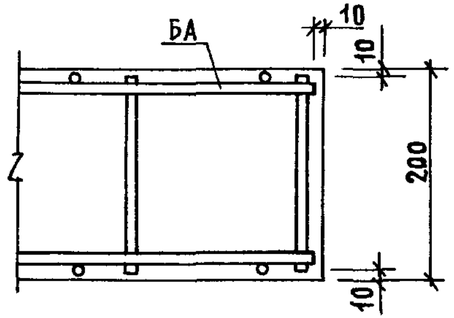

XIII

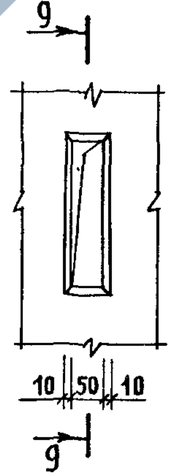

8 – 8

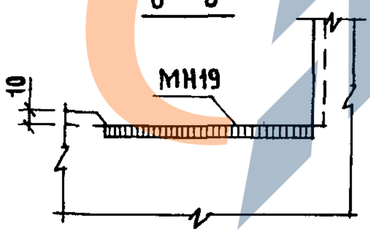

9 – 9

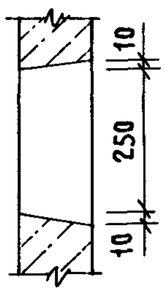

ЗАВОДА ЖБИ

ИНВ.№ ПОДЛ. | ПОДПИСЬ И ДАТА | ВЗАМ.ИНВ.№

https://zavodjbi.com/

https://zavodjbi.com/

Марка элемента	Арматурные изделия																Изделия закладные												Общий расход, кг
	Арматура класса															Всего, кг	Арматура класса				Прокат марки							Всего, кг	
	А-I ГОСТ 5781-82								А-III ГОСТ 5781-82						Вр-I ГОСТ 6727-80		А-II ГОСТ 5781-82		А-III ГОСТ 5781-82		Ст3пс5 ГОСТ 103-76							ГОСТ 8509-86			
	Ф6	Ф8	Ф12	Ф14	Ф16	Ф18	Ф20	Итого	Ф6	Ф8	Ф10	Ф12	Ф14	Итого	Ф5	Итого	Ф10	Итого	Ф10	Итого	100×8	120×8	150×8	180×8	200×8	100×10	120×10	Итого	L90×7	Итого		
БШЛ50-30-1	4,21	3,30		3,06	13,56			24,13		2,34	3,65	6,04		12,03	28,36	28,36	64,52	4,49	4,49	3,68	3,68	6,28	3,02				5,64		14,94	2,32	2,32	25,43	89,95
БШЛ50-30-2																																
БШЛ50-33-1	4,65	5,34		3,06	9,04	6,08		28,17		2,61	6,15	3,02		11,78	30,71	30,71	70,66	5,53	5,53	4,60	4,60	9,54	3,02				7,05		19,61	2,32	2,32	32,06	102,72
БШЛ50-33-2																																
БШЛ50-36-1	5,09	6,72		3,06	9,04	6,08		29,99		2,81	6,47	3,02		12,30	33,95	33,95	76,24	6,57	6,57	4,60	4,60	9,54	6,04				7,05		22,63	2,32	2,32	36,12	112,36
БШЛ50-36-2																																
БШЛ50-42-1	5,87	10,14		3,06	9,04	6,08		34,19		3,29	7,24	3,02		13,55	39,47	39,47	87,21	6,57	6,57	4,60	4,60	9,54	6,04				7,05		22,63	2,32	2,32	36,12	123,33
БШЛ50-42-2																																
БШЛ50Г-30п-1	4,20	3,32		3,06	13,56			24,14		2,34	3,65	6,04		12,03	36,70	36,70	72,87	3,97	3,97	3,68	3,68	4,65	3,02				5,64		13,31	2,32	2,32	23,28	96,15
БШЛ50Г-33п-1	4,65	5,34		3,06	9,04		8,80	30,89	10,57	2,61	6,15	3,02		22,35	29,07	29,07	82,31	4,49	4,49	4,60	4,60	6,28	3,02				7,05		16,35	2,32	2,32	27,76	110,07
БШЛ50Г-36п-1	5,09	6,72		3,06	9,04		8,80	32,71	11,82	2,81	6,47	3,02		24,12	32,04	32,04	88,87	5,53	5,53	4,60	4,60	6,28	6,04				7,05		19,37	2,32	2,32	31,82	120,69
БШЛ50Г-42п-1	5,87	10,14		3,06	9,04		8,80	36,91	13,68	3,29	7,24	3,02		27,23	37,29	37,29	101,43	5,53	5,53	4,60	4,60	6,28	6,04				7,05		19,37	2,32	2,32	31,82	133,25
БШЛ50Г-30п-2	4,20	2,66		3,06	9,04		8,80	27,76		2,34	3,65	4,96		10,95	38,69	38,69	77,40	4,66	4,66	3,68	3,68	4,28	3,02			3,27	5,64		16,21	2,32	2,32	26,87	104,27
БШЛ50Г-33п-2	4,65	4,68		3,06	9,04		8,80	30,23	10,57	2,61	5,77	2,48		21,43	30,79	30,79	82,45	5,87	5,87	4,60	4,60	5,54	3,02			6,54	7,05		22,15	2,32	2,32	34,94	117,39
БШЛ50Г-36п-2	5,09	5,92		3,06	9,04		8,80	31,91	11,82	2,81	6,11	2,48		23,22	33,94	33,94	89,07	6,91	6,91	4,60	4,60	5,54	6,04			6,54	7,05		25,17	2,32	2,32	39,00	128,07
БШЛ50Г-42п-2	5,87	9,02		3,06	9,04		8,80	35,79	13,68	3,29	6,86	2,48		26,31	39,42	39,42	101,52	6,91	6,91	4,60	4,60	5,54	6,04			6,54	7,05		25,17	2,32	2,32	39,00	140,52
БШЛ100-30-1	5,84	3,68	0,94	3,06	11,30			24,82		2,34	3,65	6,76		12,75	34,98	34,98	72,55	4,49	4,49	3,68	3,68	6,16	3,02				5,64		14,82	2,32	2,32	25,31	97,86
БШЛ100-30-2	5,84	3,68		3,06	9,04		8,80	30,42		2,34	3,65	6,76		12,75	34,98	34,98	78,15	4,49	4,49	3,68	3,68	6,16	3,02				5,64		14,82	2,32	2,32	25,31	103,46
БШЛ100-33-1	6,47	5,54		3,06	9,04		8,80	32,91		2,61	6,39	3,38		12,38	38,40	38,40	83,69	4,49	4,49	4,60	4,60	6,16	3,02				7,05		16,23	2,32	2,32	27,64	111,33
БШЛ100-33-2																																
БШЛ100-36-1	7,07	8,00		3,06	9,04		8,80	35,97		2,81	6,73	3,38		12,92	42,41	42,41	91,30	5,53	5,53	4,60	4,60	6,16	6,04				7,05		19,25	2,32	2,32	31,70	123,00
БШЛ100-36-2																																

Инв.№ | Взам.инв.№ | Подпись и дата | Инв.№подл.

Нач.отд.	Гришин		
Н.контр.	Некритин		
ГИП	Некритин		
Рук.гр.	Домахина		
Вед.инж.	Александрова		

1.089.1-11-3-РС

Ведомость расхода стали

Стадия	Лист	Листов
Р	1	5

ГИПРОНИИЗДРАВ

https://zavodjbi.com/

https://zavodjbi.com/

Марка элемента	Арматурные изделия																Изделия закладные													Общий расход, кг
	Арматура класса																Арматура класса				Прокат марки									
	А-I								А-III						Вр-I		А-II		А-III		Ст 3 пс 5									
	ГОСТ 5781-82								ГОСТ 5781-82						ГОСТ 6727-80		ГОСТ 5781-82		ГОСТ 5781-82		ГОСТ 103-76							ГОСТ 8509-86		
	Ф6	Ф8	Ф12	Ф14	Ф16	Ф18	Ф20	Итого	Ф6	Ф8	Ф10	Ф12	Ф14	Итого	Ф5	Итого	Ф10	Итого	Ф10	Итого	-100×8	-120×8	-150×8	-180×8	-200×8	-100×10	-120×10	Итого	L90×7	Итого	
БШЛ100-42-1	8,18	12,14		3,06	9,04		8,80	41,22		3,29	7,48	3,38		14,15	49,25	49,25	6,57	6,57	4,60	4,60	9,30	6,04				7,05		22,39	2,32	2,32	35,88	140,50
БШЛ100-42-2																																
БШЛ50Б-33-1	4,68	6,18		2,04	8,80	6,08		27,78	14,41	2,61	2,66	5,79	5,22	30,69	29,19	29,19	6,94	6,94	4,60	4,60	12,08	3,02				7,05		22,15	2,32	2,32	36,01	123,67
БШЛ50Б-36-1	5,09	8,24		2,04	8,80		8,80	32,97	15,72	2,81	2,66	6,32	5,22	32,73	32,14	32,14	7,98	7,98	4,60	4,60	12,08	6,04				7,05		25,17	2,32	2,32	40,07	137,91
БШЛ50Б-42-1	5,87	13,16		2,04	8,80		8,80	38,67	18,34	3,29	2,66	7,39	5,22	36,90	37,42	37,42	7,98	7,98	4,60	4,60	12,08	6,04				7,05		25,17	2,32	2,32	40,07	153,06
БШЛ50Б-33-2	4,68	6,18		2,04	8,54	6,08		27,52	14,41	2,61	2,66	5,79	5,22	30,69	28,31	28,31	4,86	4,86	4,60	4,60	7,04	3,02				7,05		17,11	2,32	2,32	28,89	115,41
БШЛ50Б-36-2	5,09	8,24		2,04	8,54		8,80	32,71	15,72	2,81	2,66	6,32	5,22	32,73	31,17	31,17	5,90	5,90	4,60	4,60	7,04	6,04				7,05		20,13	2,32	2,32	32,95	129,56
БШЛ50Б-42-2	5,87	13,16		2,04	8,54		8,80	38,41	18,34	3,29	2,66	7,39	5,22	36,90	36,29	36,29	5,90	5,90	4,60	4,60	7,04	6,04				7,05		20,13	2,32	2,32	32,95	144,55
БШЛ50Б-33-3	5,04	12,36		1,02	8,56	6,08		33,06	14,41		5,32	11,58	10,44	41,75	23,24	23,24	8,50	8,50	5,52	5,52	15,86	3,02				8,46		27,34	2,32	2,32	43,68	141,73
БШЛ50Б-36-3	5,42	16,48		1,02	8,56		8,80	40,28	15,72		5,32	12,64	10,44	44,12	25,56	25,56	9,54	9,54	5,52	5,52	15,86	6,04				8,46		30,36	2,32	2,32	47,74	157,70
БШЛ50Б-42-3	6,20	26,32		1,02	8,56		8,80	50,90	18,34		5,32	14,78	10,44	48,88	29,77	29,77	9,54	9,54	5,52	5,52	15,86	6,04				8,46		30,36	2,32	2,32	47,74	177,29
БШЛ50Б-33-4	5,04	12,36		1,02	8,04	6,08		32,54	14,41		5,32	11,58	10,44	41,75	21,48	21,48	6,42	6,42	5,52	5,52	10,82	3,02				8,46		22,30	2,32	2,32	36,56	132,33
БШЛ50Б-36-4	5,42	16,48		1,02	8,04		8,80	39,76	15,72		5,32	12,64	10,44	44,12	23,62	23,62	7,46	7,46	5,52	5,52	10,82	6,04				8,46		25,32	2,32	2,32	40,62	148,12
БШЛ50Б-42-4	6,20	26,32		1,02	8,04		8,80	50,38	18,34		5,32	14,78	10,44	48,88	27,51	27,51	7,46	7,46	5,52	5,52	10,82	6,04				8,46		25,32	2,32	2,32	40,62	167,39
БШЛ50Гр-30-1	4,20	2,66		5,94	4,52	6,08		23,40		2,34	3,65	5,68		11,67	26,52	26,52	61,59	4,81	4,81	3,68	3,68	2,88	4,38	4,53			5,64		17,43	2,32	2,32	28,24	89,83
БШЛ50Гр-33-1	4,65	4,22		5,94	4,52	6,08		25,41		2,61	6,03	2,84		11,48	28,75	28,75	65,65	5,85	5,85	4,60	4,60	5,76	4,38	4,53			7,05		21,72	2,32	2,32	34,49	100,14
БШЛ50Гр-36-1	5,09	5,58		5,94	4,52	6,08		27,21		2,81	6,37	2,84		12,02	31,75	31,75	70,98	6,89	6,89	4,60	4,60	5,76	7,40	4,53			7,05		24,74	2,32	2,32	38,55	109,53
БШЛ50Гр-42-1	5,87	8,90		5,94	4,52	6,08		31,31		3,29	7,12	2,84		13,25	36,92	36,92	81,48	6,89	6,89	4,60	4,60	5,76	7,40	4,53			7,05		24,74	2,32	2,32	38,55	120,03
БШЛ50Гр-30-2	4,17	3,70		2,97	6,53	3,04		20,41		2,34		11,69		14,03	25,21	25,21	59,65	4,81	4,81	3,68	3,68	4,08	4,38	4,53			5,64		18,63	2,32	2,32	29,44	89,09
БШЛ50Гр-33-2	4,68	5,48		4,92	4,52	6,08		25,68		2,61	2,22	8,99		13,82	27,34	27,34	66,84	5,85	5,85	4,60	4,60	8,16	4,38	4,53			7,05		24,12	2,32	2,32	36,89	103,73
БШЛ50Гр-36-2	5,09	7,14		4,92	4,52	6,08		27,75		2,81	2,22	9,52		14,55	30,20	30,20	72,50	6,89	6,89	4,60	4,60	8,16	7,40	4,53			7,05		27,14	2,32	2,32	40,95	113,45
БШЛ50Гр-42-2	5,87	11,18		4,92	4,52	6,08		32,57		3,29	2,22	10,59		16,10	35,12	35,12	83,79	6,89	6,89	4,60	4,60	8,16	7,40	4,53			7,05		27,14	2,32	2,32	40,95	124,74
БШЛ50Гр-30-3	4,46	5,32		8,82		6,08		24,68			7,30	11,36		18,66	22,67	22,67	66,01	6,32	6,32	3,68	3,68	2,88	5,74	9,06			5,64		23,32	2,32	2,32	35,64	101,65
БШЛ50Гр-33-3	4,98	8,44		8,82		6,08		28,32			12,06	5,68		17,74	24,54	24,54	70,60	7,36	7,36	5,52	5,52	5,76	5,74	9,06			8,46		29,02	2,32	2,32	44,22	114,82
БШЛ50Гр-36-3	5,42	11,16		8,82		6,08		31,48			12,74	5,68		18,42	27,08	27,08	76,98	8,40	8,40	5,52	5,52	5,76	8,76	9,06			8,46		32,04	2,32	2,32	48,28	125,26
БШЛ50Гр-42-3	6,20	17,80		8,82		6,08		38,90			14,24	5,68		19,92	31,50	31,50	90,32	8,40	8,40	5,52	5,52	5,76	8,76	9,06			8,46		32,04	2,32	2,32	48,28	138,60

Инв.№ подл. | Подпись и дата | Взам.инв.№

https://zavodjbi.com/

https://zavodjbi.com/

Марка элемента	Арматурные изделия																Изделия закладные												Общий расход, кг
	Арматура класса															Всего, кг	Арматура класса				Прокат марки							Всего, кг	
	А-I								А-III						Вр-I		А-II		А-III		Ст 3 пс 5								
	ГОСТ 5781-82								ГОСТ 5781-82						ГОСТ 6727-80		ГОСТ 5781-82		ГОСТ 5781-82		ГОСТ 103-76							ГОСТ 8509-86			
	Ф6	Ф8	Ф12	Ф14	Ф16	Ф18	Ф20	итого	Ф6	Ф8	Ф10	Ф12	Ф14	итого	Ф5	итого	Ф10	итого	Ф10	итого	-100×8	-120×8	-150×8	-180×8	-200×8	-100×10	-120×10	итого	190×7	итого		
БШЛ 50Гр-30-4	4,40	7,40		5,76	4,02			21,58				23,38		23,38	20,05	20,05	65,01	6,32	6,32	3,68	3,68	4,08	5,74	9,06			5,64		24,52	2,32	2,32	36,84	101,85
БШЛ 50Гр-33-4	5,04	10,96		6,78		6,08		28,86			4,44	17,98		22,42	21,72	21,72	73,00	7,36	7,36	5,52	5,52	8,16	5,74	9,06			8,46		31,42	2,32	2,32	46,62	119,62
БШЛ 50Гр-36-4	5,42	14,28		6,78		6,08		32,56			4,44	19,04		23,48	23,98	23,98	80,02	8,40	8,40	5,52	5,52	8,16	8,76	9,06			8,46		34,44	2,32	2,32	50,68	130,70
БШЛ 50Гр-42-4	6,20	22,36		6,78		6,08		41,42			4,44	21,18		25,62	27,90	27,90	94,94	8,40	8,40	5,52	5,52	8,16	8,76	9,06			8,46		34,44	2,32	2,32	50,68	145,62
БШЛ 50Гр.б-30-1	5,84	3,70		3,06	9,04	6,08		27,72		2,34		5,26	10,16	17,76	31,70	31,70	77,18	4,81	4,81	3,68	3,68	2,88	4,38	4,53			5,64		17,43	2,32	2,32	28,24	105,42
БШЛ 50Гр.б-33-1	6,50	6,14		3,06	9,04	6,08		30,82		2,61	2,60	5,79	5,08	16,08	34,35	34,35	81,25	5,85	5,85	4,60	4,60	5,76	4,38	4,53			7,05		21,72	2,32	2,32	34,49	115,74
БШЛ 50Гр.б-36-1	7,07	8,16		3,06	9,04		8,80	36,13		2,81	2,60	6,32	5,08	16,81	37,94	37,94	90,88	6,89	6,89	4,60	4,60	5,76	7,40	4,53			7,05		24,74	2,32	2,32	38,55	129,43
БШЛ 50Гр.б-42-1	8,18	13,02		3,06	9,04		8,80	42,10		3,29	2,60	7,39	5,08	18,36	44,52	44,52	104,98	6,89	6,89	4,60	4,60	5,76	7,40	4,53			7,05		24,74	2,32	2,32	38,55	143,53
БШЛ 50Гр.б-30-2	5,84	4,76		1,53	10,55	3,04		25,72		2,34		5,26	11,12	18,72	30,39	30,39	74,83	4,81	4,81	3,68	3,68	4,08	4,38	4,53			5,64		18,63	2,32	2,32	29,44	104,27
БШЛ 50Гр.б-33-2	6,50	6,94		2,04	8,54	6,08		30,10		2,61	2,84	5,79	5,56	16,80	32,94	32,94	79,86	5,85	5,85	4,60	4,60	8,16	4,38	4,53			7,05		24,12	2,32	2,32	36,89	116,75
БШЛ 50Гр.б-36-2	7,07	9,06		2,04	4,02	6,08	8,80	37,07		2,81	2,84	6,32	5,56	17,53	36,37	36,37	90,97	6,89	6,89	4,60	4,60	8,16	7,40	4,53			7,05		27,14	2,32	2,32	40,95	131,92
БШЛ 50Гр.б-42-2	8,18	14,14		2,04	8,54		8,80	41,70		3,29	2,84	7,39	5,56	19,08	42,70	42,70	103,48	6,89	6,89	4,60	4,60	8,16	7,40	4,53			7,05		27,14	2,32	2,32	40,95	144,43
БШЛ 50Гр.б-30-3	4,46	7,40		3,06	9,04	6,08		30,04				10,52	20,32	30,84	26,53	26,53	87,41	6,32	6,32	3,68	3,68	2,88	5,74	9,06			5,64		23,32	2,32	2,32	35,64	123,05
БШЛ 50Гр.б-33-3	5,04	12,28		3,06	9,04	6,08		35,50			5,20	11,58	10,16	26,94	28,74	28,74	91,18	7,36	7,36	5,52	5,52	5,76	5,74	9,06			8,46		29,02	2,32	2,32	44,22	135,40
БШЛ 50Гр.б-36-3	5,42	16,32		3,06	9,04		8,80	42,64			5,20	12,64	10,16	28,00	31,74	31,74	102,38	8,40	8,40	5,52	5,52	5,76	8,76	9,06			8,46		32,04	2,32	2,32	48,28	150,66
БШЛ 50Гр.б-42-3	6,20	26,04		3,06	9,04		8,80	53,14			5,20	14,78	10,16	30,14	36,92	36,92	120,20	8,40	8,40	5,52	5,52	5,76	8,76	9,06			8,46		32,04	2,32	2,32	48,28	168,48
БШЛ 50Гр.б-30-4	4,46	9,52			12,06			26,04				10,52	22,24	32,76	23,91	23,91	82,71	6,32	6,32	3,68	3,68	4,08	5,74	9,06			5,64		24,52	2,32	2,32	36,84	119,55
БШЛ 50Гр.б-33-4	5,04	13,92		1,02	8,04	6,08		34,10			5,68	11,58	11,12	28,38	25,92	25,92	88,40	7,36	7,36	5,52	5,52	8,16	5,74	9,06			8,46		31,42	2,32	2,32	46,62	135,02
БШЛ 50Гр.б-36-4	5,42	18,12		1,02	8,04		8,80	41,40			5,68	12,64	11,12	29,44	28,60	28,60	99,44	8,40	8,40	5,52	5,52	8,16	8,76	9,06			8,46		34,44	2,32	2,32	50,68	150,12
БШЛ 50Гр.б-42-4	6,20	28,28		1,02	8,04		8,80	52,34			5,68	14,78	11,12	31,58	33,28	33,28	117,20	8,40	8,40	5,52	5,52	8,16	8,76	9,06			8,46		34,44	2,32	2,32	50,68	167,88
БШЛ 100Гр-33-1	6,43	4,26		3,06	9,04	6,08		28,87	2,61			5,79	10,16	18,56	34,35	34,35	81,78	6,53	6,53	3,68	3,68		4,38	4,53	13,56		5,64		28,11	2,32	2,32	40,64	122,42
БШЛ 100Гр-36-1	7,07	6,54		3,06	9,04		8,80	34,51	2,81			6,32	10,16	19,29	37,94	37,94	91,74	7,57	7,57	4,60	4,60		7,40	4,53	13,56		7,05		32,54	2,32	2,32	47,03	138,77
БШЛ 100Гр-42-1	8,18	11,42		3,06	9,04		8,80	40,50	3,29			7,39	10,16	20,84	44,52	44,52	105,86	8,95	8,95	4,60	4,60		7,40	4,53	20,34		7,05		39,32	2,32	2,32	55,19	161,05
БШЛ 100Гр-33-2	6,43	5,46		2,04	8,54	6,08		28,55	2,61			5,79	11,12	19,52	32,94	32,94	81,01	5,85	5,85	3,68	3,68	9,42	4,38	4,53			5,64		23,97	2,32	2,32	35,82	116,83
БШЛ 100Гр-36-2	7,07	7,88		2,04	4,02	6,08	8,80	35,89	2,81			6,32	11,12	20,25	36,37	36,37	92,51	6,89	6,89	4,60	4,60	9,42	7,40	4,53			7,05		28,40	2,32	2,32	42,21	134,72
БШЛ 100Гр-42-2	8,18	13,40		2,04	8,54		8,80	40,96	3,29			7,39	11,12	21,80	42,70	42,70	105,46	7,93	7,93	4,60	4,60	14,13	7,40	4,53			7,05		33,11	2,32	2,32	47,96	153,42

Инв. № подл. | Подпись и дата | Взам. инв. №

https://zavodjbi.com/

https://zavodjbi.com/

Марка элемента	Арматурные изделия																Изделия закладные.														Общий расход, кг
	Арматура класса														Всего, кг		Арматура класса				Прокат марки										Всего, кг	
	А-I								А-III						Вр-I		А-II		А-III		Ст 3 пс 5											
	ГОСТ 5781-82								ГОСТ 5781-82						ГОСТ 6727-80		ГОСТ 5781-82		ГОСТ 5781-82		ГОСТ 103-76									ГОСТ 8509-86		
	Ф6	Ф8	Ф12	Ф14	Ф16	Ф18	Ф20	Итого	Ф6	Ф8	Ф10	Ф12	Ф14	Итого	Ф5	Итого		Ф10	Итого	Ф10	Итого	-100×8	-120×8	-150×8	-180×8	-200×8	-100×10	-120×10	Итого	L90×7	Итого		
БШЛ100Гр-33-3	4,90	8,52		3,06	9,04	6,08		31,60				11,58	20,32	31,90	28,74	28,74	92,24	8,04	8,04	3,68	3,68		5,74	9,06	13,56		5,64		34,00	2,32	2,32	48,04	140,28
БШЛ100Гр-36-3	5,42	13,08		3,06	9,04		8,80	39,40				12,64	20,32	32,96	31,74	31,74	104,10	9,08	9,08	5,52	5,52		8,76	9,06	13,56		8,46		39,84	2,32	2,32	56,76	160,86
БШЛ100Гр-42-3	6,20	22,84		3,06	9,04		8,80	49,94				14,78	20,32	35,10	36,92	36,92	121,96	10,46	10,46	5,52	5,52		8,76	9,06	20,34		8,46		46,62	2,32	2,32	64,92	186,88
БШЛ100Гр-33-4	4,90	10,92		1,02	8,04	6,08		30,96				11,58	22,24	33,82	25,92	25,92	90,70	7,36	7,36	3,68	3,68	9,42	5,74	9,06			5,64		29,86	2,32	2,32	43,22	133,92
БШЛ100Гр-36-4	5,42	15,76		1,02	8,04		8,80	39,04				12,64	22,24	34,88	28,60	28,60	102,52	8,40	8,40	5,52	5,52	9,42	8,76	9,06			8,46		35,70	2,32	2,32	51,94	154,46
БШЛ100Гр-42-4	6,20	26,80		1,02	8,04		8,80	50,86				14,78	22,24	37,02	33,28	33,28	121,16	9,44	9,44	5,52	5,52	14,13	8,76	9,06			8,46		40,41	2,32	2,32	57,69	178,85
БШЛ50Г-30п-3	3,94			2,70	9,28	6,20		22,12	9,95	4,68				14,63	30,44	30,44	67,19	1,56	1,56	4,68	4,68	1,63	3,02				5,64	3,38	13,67			19,91	87,10
БШЛ50Г-30п-4	3,94			2,70	9,28	6,20		22,12	9,95	4,68				14,63	30,44	30,44	67,19	2,25	2,25	4,68	4,68	1,26	3,02			3,27	5,64	3,38	16,57			23,50	90,69
БШЛ100-30-3 БШЛ100-30-4	7,22			3,06	9,04		8,80	28,12		4,68				4,68	38,40	38,40	71,20	2,08	2,08	4,68	4,68	3,14	3,02				5,64	3,38	15,18			21,94	93,14
БШЛ50Гр-30-5	3,94			3,06	9,04	6,08		22,12		4,68				4,68	30,37	30,37	57,17	2,08	2,08	4,68	4,68	2,88	3,02				5,64	3,38	14,92			21,68	78,85
БШЛ50Гр-30-6	3,94			3,06	9,04	6,08		22,12		4,68				4,68	30,37	30,37	57,17	2,08	2,08	4,68	4,68	4,08	3,02				5,64	3,38	16,12			22,88	80,05
БШЛ50Гр.б-30-5	7,22			3,06	9,04	6,08		25,40		4,68				4,68	36,87	36,87	66,95	2,08	2,08	4,68	4,68	2,88	3,02				5,64	3,38	14,92			21,68	88,63
БШЛ50Гр.б-30-6	7,22			3,06	9,04	6,08		25,40		4,68				4,68	36,87	36,87	66,95	2,08	2,08	4,68	4,68	4,08	3,02				5,64	3,38	16,12			22,88	89,83
БШЛ100Гр-30-1	7,22			3,06	9,04	6,08		25,40		4,68				4,68	36,87	36,87	66,95	3,80	3,80	4,68	4,68		3,02		13,56		5,64	3,38	25,60			34,08	101,03
БШЛ100Гр-30-2	7,22			3,06	9,04	6,08		25,40		4,68				4,68	36,87	36,87	66,95	3,12	3,12	4,68	4,68	9,42	3,02				5,64	3,38	21,46			29,26	96,21
БШЛ100Гр-30-3	7,22			3,06	9,04	6,08		25,40		4,68				4,68	36,87	36,87	66,95	2,42	2,42	4,68	4,68		3,02		6,78		5,64	3,38	18,82			25,92	92,87
БШЛ100Гр-30-4	7,22			3,06	9,04	6,08		25,40		4,68				4,68	36,87	36,87	66,95	2,08	2,08	4,68	4,68	4,71	3,02				5,64	3,38	16,75			23,51	90,46
БШЛ50Г-12п-1			5,64	3,06				8,70							16,82	16,82	25,52	0,52	0,52	4,68	4,68	1,63					5,64	3,38	10,65			15,85	41,37
БШЛ50Г-12п-2			5,64	3,06				8,70							16,82	16,82	25,52	1,21	1,21	4,68	4,68	1,26				3,27	5,64	3,38	13,55			19,44	44,96
БШЛ100-12-1				11,10				11,10							18,33	18,33	29,43			4,68	4,68						5,64	3,38	9,02			13,70	43,13
БШЛ100-12-2 БШЛ100-12-3				11,10				11,10							18,33	18,33	29,43	1,04	1,04	4,68	4,68	3,14					5,64	3,38	12,16			17,88	47,31
БШЛ50-30-3 БШЛ50-30-4	3,94			2,70	9,28	6,20		22,12		4,68				4,68	31,45	31,45	58,25	2,08	2,08	4,68	4,68	3,26	3,02				5,64	3,38	15,30			22,06	80,31
БШЛ50-12-1 БШЛ50-12-2			5,64	3,06				8,70							14,68	14,68	23,38	1,04	1,04	4,68	4,68	3,26					5,64	3,38	12,28			18,00	41,38

Взам. инв. № | Подпись и дата | Инв. № подл.

https://zavodjbi.com/

https://zavodjbi.com/

Марка элемента	Арматурные изделия																Изделия закладные														Общий расход, кг
	Арматура класса															Всего, кг	Арматура класса				Прокат марки									Всего, кг	
	А-I								А-III						Вр-I		А-II		А-III		Ст 3 пс 5										
	ГОСТ 5781-82								ГОСТ 5781-82						ГОСТ 6727-80		ГОСТ 5781-82		ГОСТ 5781-82		ГОСТ 103-76									ГОСТ 8509-86		
	Ф6	Ф8	Ф12	Ф14	Ф16	Ф18	Ф20	Итого	Ф6	Ф8	Ф10	Ф12	Ф14	Итого	Ф5	Итого	Ф10	Итого	Ф10	Итого	-100×8	-120×8	-150×8	-180×8	-200×8	-100×10	-120×10	Итого	L90×7	Итого		
БШЛ50Гр-12-1				11,10				11,10							13,87	13,87	24,97			4,68	4,68						5,64	3,38	9,02			13,70	38,67
БШЛ50Гр.б-12-1				11,10				11,10							18,71	18,71	29,81			4,68	4,68						5,64	3,38	9,02			13,70	43,51
БШЛ100Гр-12-1				11,10				11,10							18,71	18,71	29,81	1,38	1,38	4,68	4,68				6,78		5,64	3,38	15,80			21,86	51,67
БШЛ100Гр-12-2				11,10				11,10							18,71	18,71	29,81	1,04	1,04	4,68	4,68	4,71					5,64	3,38	13,73			19,45	49,26
БШЛ100Гр-12-3				11,10				11,10							18,71	18,71	29,81	1,04	1,04	4,68	4,68		3,02				5,64	3,38	12,04			17,76	47,57
ПЛ100-24.25.2	6,76			5,56				12,32		25,22			76,96	102,18			114,50															114,50
ПЛ50Б-22.30.2	7,68			5,56				13,24		27,96			85,28	113,24			126,48															126,48

ЗАВОД ЖБИ

Инв.№подл. | Подпись и дата | Взам.инв.№

https://zavodjbi.com/