https://zavodjelezobeton.com/

ГОСУДАРСТВЕННЫЙ КОМИТЕТ СОВЕТА МИНИСТРОВ СССР ПО ДЕЛАМ СТРОИТЕЛЬСТВА
(ГОССТРОЙ СССР)

ТИПОВЫЕ КОНСТРУКЦИИ И ДЕТАЛИ ЗДАНИЙ И СООРУЖЕНИЙ

СЕРИЯ 1.463-10
ЖЕЛЕЗОБЕТОННЫЕ ФЕРМЫ ДЛЯ ПОКРЫТИЙ НЕОТАПЛИВАЕМЫХ ЗДАНИЙ

ВЫПУСК 2

АРМАТУРНЫЕ ЗАКЛАДНЫЕ И СОЕДИНИТЕЛЬНЫЕ ИЗДЕЛИЯ

РАБОЧИЕ ЧЕРТЕЖИ

13221-02
ЦЕНА 1-56

https://zavodjelezobeton.com/

https://zavodjbi.com/

ЦЕНТРАЛЬНЫЙ ИНСТИТУТ ТИПОВОГО ПРОЕКТИРОВАНИЯ
ГОССТРОЯ СССР

Москва, А-445, Смольная ул., 22

Сдано в печать 1975 года

Заказ № 4562 Тираж 5000 экз.

https://zavodjbi.com/

https://stavrodjie.com/

ГОСУДАРСТВЕННЫЙ КОМИТЕТ СОВЕТА МИНИСТРОВ СССР ПО ДЕЛАМ СТРОИТЕЛЬСТВА
(ГОССТРОЙ СССР)

ТИПОВЫЕ КОНСТРУКЦИИ И ДЕТАЛИ ЗДАНИЙ И СООРУЖЕНИЙ

СЕРИЯ 1.463-10
ЖЕЛЕЗОБЕТОННЫЕ ФЕРМЫ ДЛЯ ПОКРЫТИЙ НЕОТАПЛИВАЕМЫХ ЗДАНИЙ

ВЫПУСК 2
АРМАТУРНЫЕ, ЗАКЛАДНЫЕ И СОЕДИНИТЕЛЬНЫЕ ИЗДЕЛИЯ

РАБОЧИЕ ЧЕРТЕЖИ

РАЗРАБОТАНЫ
ГПИ ПРОМСТРОЙПРОЕКТ
СОВМЕСТНО С НИИЖБ

УТВЕРЖДЕНЫ
И ВВЕДЕНЫ В ДЕЙСТВИЕ
С 1 октября 1975 г.
ПОСТАНОВЛЕНИЕМ ГОССТРОЯ СССР
№56 от 16 04-1975 г.

https://stavrodjie.com/

Содержание.

	Лист	Стр
Пояснительная записка	1	2
Фермы пролетом 6м. Каркас КП1	2	
Фермы пролетом 6м. Каркас КП2	3	
Фермы пролетом 6м. Каркас КП3	4	
Фермы пролетом 6м. Каркас КП4	5	3
Фермы пролетом 6м. Каркасы КП5, КП6	6	
Фермы пролетом 6м. Каркас КП7	7	4
Фермы пролетом 6м. Каркас КП8	8	
Фермы пролетом 6м. Каркас КП9	9	5
Фермы пролетом 6м. Каркасы КР9, КР10	10	
Фермы пролетом 6м. Отдельные стержни	11	
Фермы пролетом 9м. Каркас КП1	12	
Фермы пролетом 9м. Каркас КП2	13	6
Фермы пролетом 9м. Каркас КП3	14	
Фермы пролетом 9м. Каркас КП4	15	
Фермы пролетом 9м. Каркас КП5	16	
Фермы пролетом 9м. Каркас КП6	17	7
Фермы пролетом 9м. Каркас КП7	18	
Фермы пролетом 9м. Сетки С1, С2	19	
Фермы пролетом 9м. Каркас КП8	20	8
Фермы пролетом 9м. Каркас КП9	21	
Фермы пролетом 9м. Каркасы КП10, КП11	22	9
Фермы пролетом 9м. Каркасы КР16, КР17	23	
Фермы пролетом 9м. Отдельные стержни	24	
Фермы пролетом 12м. Каркас КП1	25	
Фермы пролетом 12м. Каркас КП2	26	10
Фермы пролетом 12м. Каркас КП3	27	
Фермы пролетом 12м. Каркас КП4	28	
Фермы пролетом 12м. Каркас КП5	29	11
Фермы пролетом 12м. Каркас КП6	30	
Фермы пролетом 12м. Каркасы КП7, КП8	31	12
Фермы пролетом 12м. Каркасы КР10, КР11	32	
Фермы пролетом 12м. Сетки С1, С2	33	
Фермы пролетом 12м. Отдельные стержни	34	13
Фермы пролетом 18м. Каркас КП1	35	
Фермы пролетом 18м. Каркас КП2	36	14
Фермы пролетом 18м. Каркас КП3	37	
Фермы пролетом 18м. Каркас КП4	38	15
Фермы пролетом 18м. Каркас КП5	39	
Фермы пролетом 18м. Каркас КП6	40	
Фермы пролетом 18м. Каркас КП7	41	
Фермы пролетом 18м. Каркас КП8	42	16
Фермы пролетом 18м. Каркас КП9	43	
Фермы пролетом 18м. Каркас КП10	44	17
Фермы пролетом 18м. Каркасы КП11, КП12	45	
Фермы пролетом 18м. Каркас КП13	46	18
Фермы пролетом 18м. Каркас КП14	47	
Фермы пролетом 18м. Каркас КП15	48	19
Фермы пролетом 18м. Каркас КП16	49	
Фермы пролетом 18м. Каркасы КР30, КР31	50	
Фермы пролетом 18м. Сетки С1, С3	51	20
Фермы пролетом 18м. Сетки С2, С4	52	
Фермы пролетом 18м. Отдельные стержни	53	
Фермы пролетами 6, 9, 12 и 18м. Закладные изделия М1 и М3	54	
Фермы пролетами 6, 9, 12 и 18м. Закладные изделия М2 и М4	55	21
Фермы пролетами 6, 9, 12 и 18м. Монтажные петли М5 ÷ М7	56	
Фермы пролетами 6, 9, 12 и 18м. Накладное изделие МН1	57	
Фермы пролетами 6, 9, 12 и 18м. Закладные изделия М8, М9	58	
Фермы пролетами 12 и 18м. Закладное изделие М10	59	22
Фермы пролетами 12 и 18м. Закладное изделие М11	60	
Фермы пролетами 12 и 18м. Закладное изделие М12	61	
Фермы пролетами 12 и 18м. Закладное изделие М13	62	
Фермы пролетом 6м. Закладное изделие М14	63	23
Фермы пролетами 9, 12 и 18м. Закладное изделие М15	64	
Фермы пролетами 12 и 18м. Накладное изделие МН2	65	
Фермы пролетами 12 и 18м. Накладное изделие МН3	66	24

Пояснительная записка

1. Плоские арматурные каркасы изготовлять при помощи контактной точечной электросварки в соответствии с ГОСТ 10922-64 и СН393-69. Сварку каркасов производить во всех точках пересечения стержней. Объединение плоских каркасов в пространственные производить в кондукторах при помощи электросварочных клещей.
2. Размеры сеток и каркасов даны по осям и торцам стержней.
3. Высаженные головки (на концах ненапрягаемых стержней) необходимы для обеспечения анкеровки стержней в опорных узлах. Взамен высаженных головок могут быть применены обжимные шайбы, выполненные в соответствии с „Указаниями по расчету и изготовлению анкеров и стыковых соединений типа „обжатая обойма" на стержневой арматуре периодического профиля" (У-27-66, ВНИИ-железобетон) или шайбы, приваренные дуговой сваркой по периметру стержня. Материал прокатной стали закладных изделий принят марки ВСт3пс6. Сварку тавровых соединений круглых стержней с листовым прокатом выполнять под слоем флюса. Сварку выполнять в соответствии с „Указаниями по сварке соединений арматуры и закладных железобетонных конструкций СН 393-69".

ТК	Фермы пролетами 6, 9, 12 и 18м	Серия 1.463-10	
1974	Содержание. Пояснительная записка	Выпуск 2	Лист 1

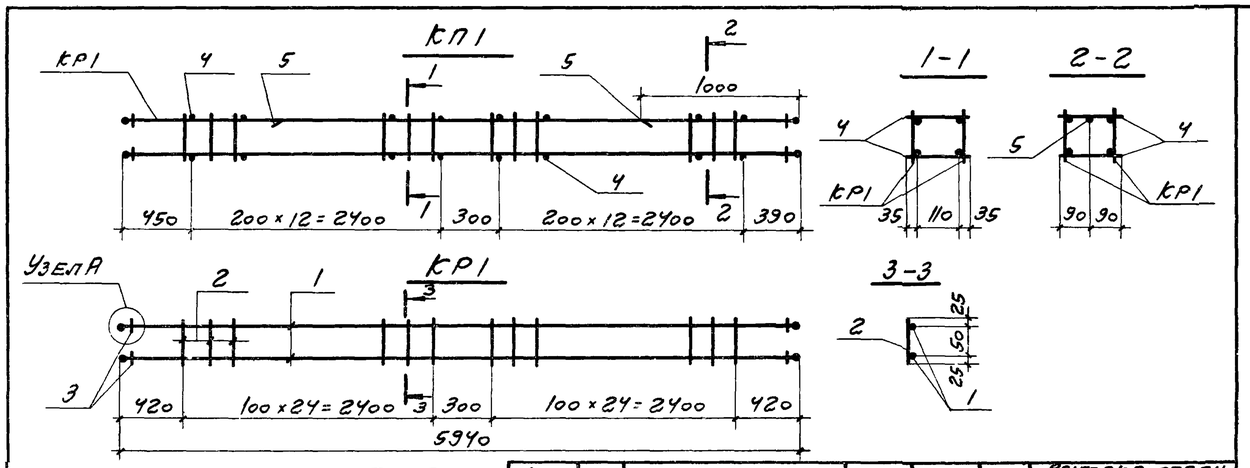

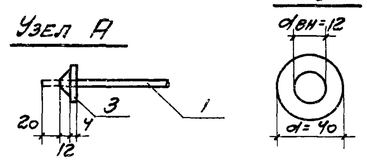

Марка изделия	№ поз	Эскиз	ф мм	Длина мм	Кол шт	Выборка стали ф мм	Общая длина м	Вес кг
КР1	2	———	10АIII	5980	2	5ВI	5,0	0,8
			5ВI	100	50	10АIII	12,0	7,4
	3	ШАЙБА	—	—	4	ШАЙБА1	—	0,2
						Итого		8,4
Отдельные стержни	4	———	5ВI	180	1	5ВI	0,2	0,03
	5		10АIII	1000	1	10АIII	1,0	0,62

Марка каркаса	Марка изделия	Кол. шт.	Вес кг
КП1	КР1	2	16,8
	4	52	1,6
	5	2	1,2
	Итого		19,6

ТК	Фермы пролетом 6 м	Серия 1.463-10	
1974	Каркас КП1	Выпуск 2	Лист 2

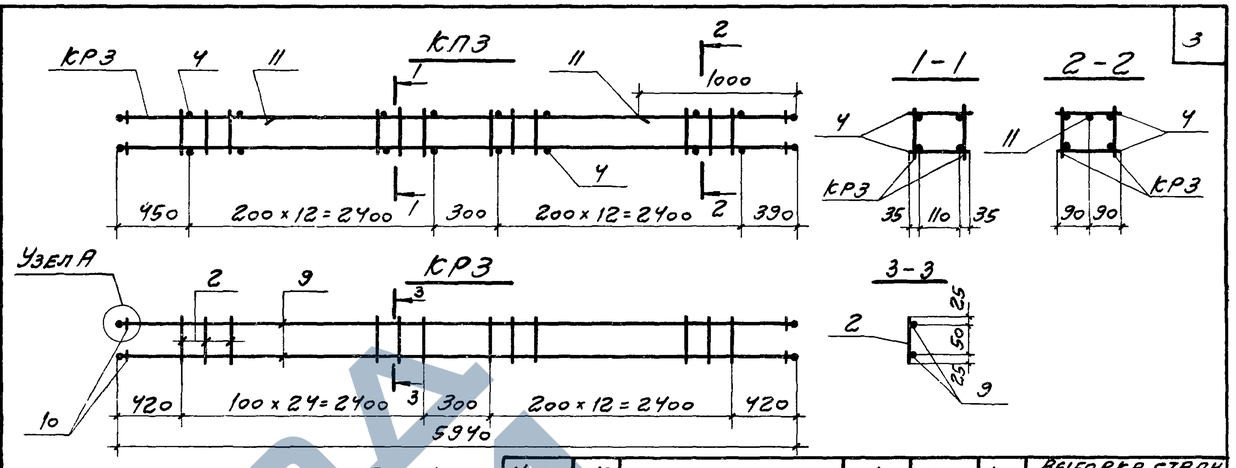

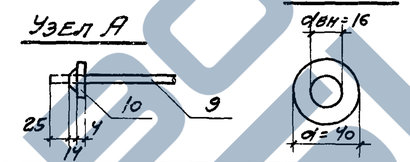

Марка изделия	№ поз.	Эскиз	ф мм	Длина мм	Кол шт	Выборка стали ф мм	Общая длина м	Вес кг
КР3	2	———	5ВI	100	50	5ВI	5,0	0,8
	9		14АIII	5990	2	14АIII	12,0	14,5
	10	ШАЙБА	—	—	4	ШАЙБА1	—	0,2
						Итого		15,5
Отдельные стержни	4	———	5ВI	180	1	5ВI	0,2	0,03
	11		14АIII	1000	1	14АIII	1,0	1,2

Марка каркаса	Марка изделия	Кол шт	Вес кг
КП3	КР3	2	31,0
	4	52	1,6
	11	2	2,4
	Итого		35,0

ТК	Фермы пролетом 6 м	Серия 1.463-10	
1974	Каркас КП3	Выпуск 2	Лист 4

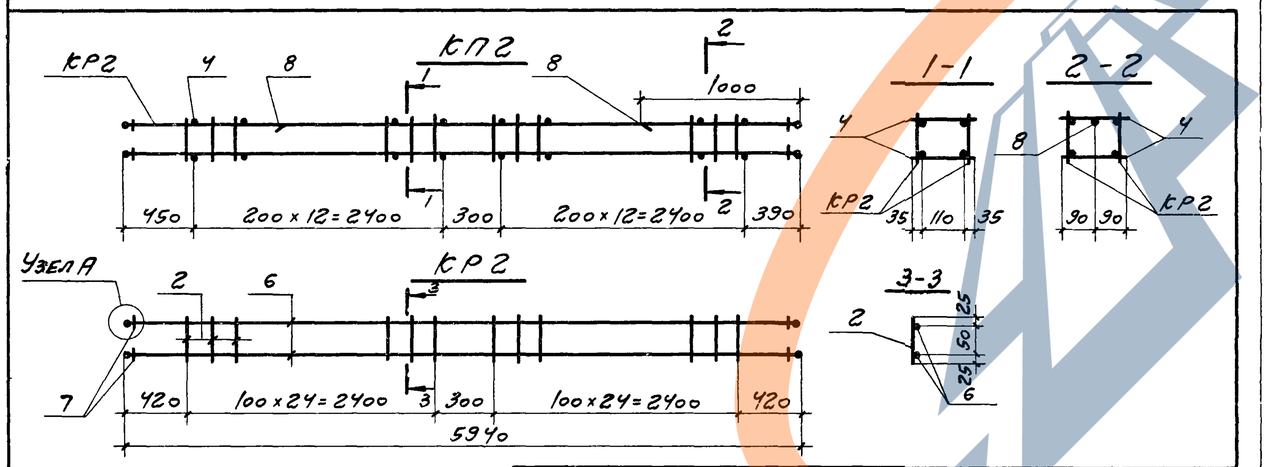

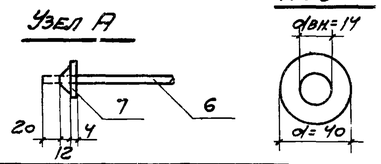

Марка изделия	№ поз.	Эскиз	ф мм	Длина мм	Кол. шт.	Выборка стали ф мм	Общая длина м	Вес кг
КР2	2	———	5ВI	100	50	5ВI	5,0	0,8
	6		12АIII	5980	2	12АIII	12,0	10,7
	7	ШАЙБА	—	—	4	ШАЙБА1	—	0,2
						Итого		11,7
Отдельные стержни	4	———	5ВI	180	1	5ВI	0,2	0,03
	8		12АIII	1000	1	12АIII	1,0	0,9

Марка каркаса	Марка изделия	Кол. шт.	Вес кг
КП2	КР2	2	23,4
	4	52	1,6
	8	2	1,8
	Итого		26,8

ТК	Фермы пролетом 6 м	Серия 1.463-10	
1974	Каркас КП2	Выпуск 2	Лист 3

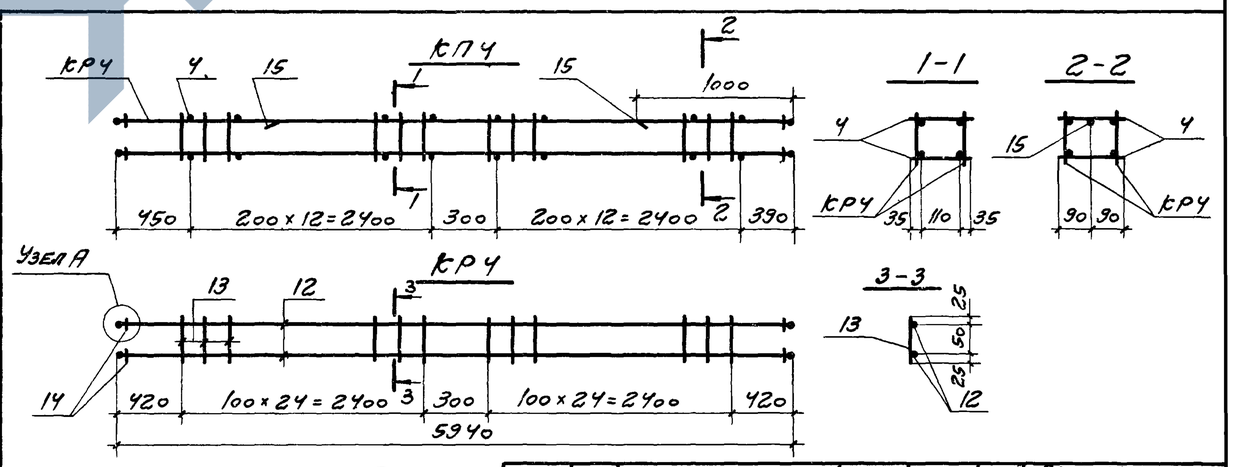

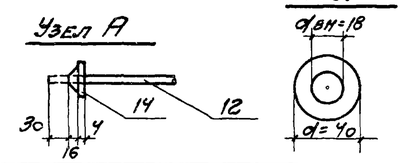

Марка изделия	№ поз	Эскиз	ф мм	Длина мм	Кол шт	Выборка стали ф мм	Общая длина м	Вес кг
КР4	12	———	16АIII	6000	2	6АIII	5,0	1,1
	13		6АIII	100	50	16АIII	12,0	19,0
	14	ШАЙБА	—	—	4	ШАЙБА1	—	0,2
						Итого		20,3
Отдельные стержни	4	———	5ВI	180	1	5ВI	0,2	0,03
	15		16АIII	1000	1	16АIII	1,0	1,6

Марка каркаса	Марка изделия	Кол шт.	Вес кг
КП4	КР4	2	40,6
	4	52	1,6
	15	2	3,2
	Итого		45,4

ТК	Фермы пролетом 6 м	Серия 1.463-10	
1974	Каркас КП4	Выпуск 2	Лист 5

КП5 / КП6

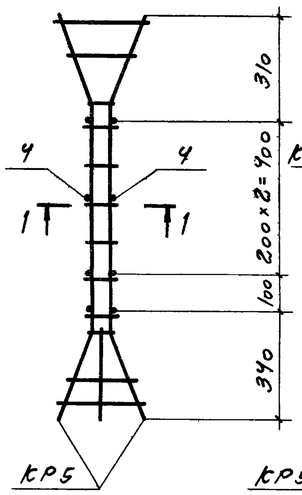

1-1 (КП5)

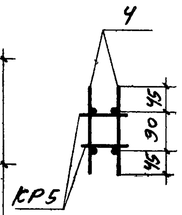

1-1 (КП6)

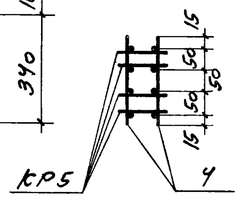

КР5

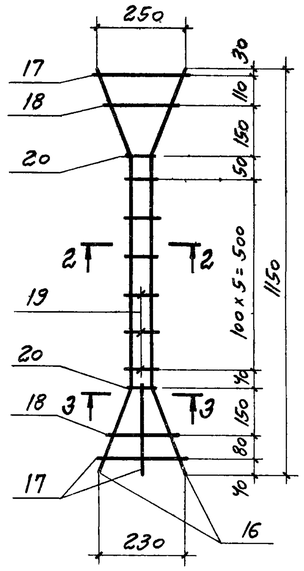

2-2

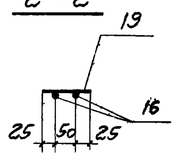

3-3

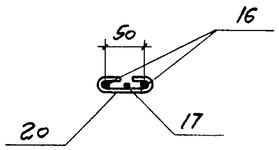

Марка каркаса	Марка изделия	Кол. шт.	Вес кг
КП5	КР5	2	3,2
	4	8	0,2
	Итого		3,4
КП6	КР5	4	6,4
	4	8	0,2
	Итого		6,6

Марка изделия	№ поз	Эскиз	ф мм	Длина мм	Кол. шт	Выборка стали ф мм	Общая длина м	Вес кг
КР5	16	280 590 310 90 100 270 290	8АIII	1180	2	5ВI	0,6	0,1
						8АI	0,4	0,2
	17		8АIII	250	3	8АIII	3,5	1,3
	18		8АIII	190	2	Итого		1,6
	19		5ВI	100	6			
	20	75	8АI	180	2			
Отдельные стержни	4		5ВI	180	1	5ВI	0,2	0,03

1. Для контроля положения плоского каркаса КР5 при изготовлении пространственных каркасов КП5, КП6 торцы плоских каркасов, обращенные вниз, должны быть замаркированы
2. Особое внимание следует обратить на установку скрепок поз 20 в местах перегиба рабочей арматуры плоского каркаса КР5. Правильность установки поз 20 должна быть зафиксирована в акте на приемку арматурных работ

ТК	Фермы пролетом 6 м	Серия 1.463-10	
1974	Каркасы КП5, КП6	Выпуск 2	Лист 6

КП7

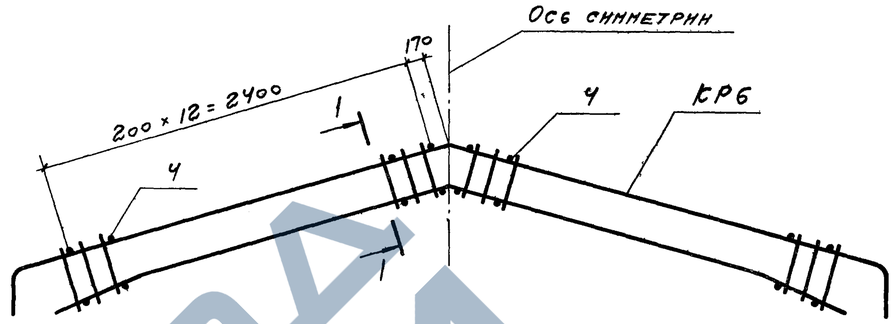

1-1

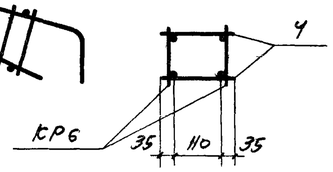

КР6

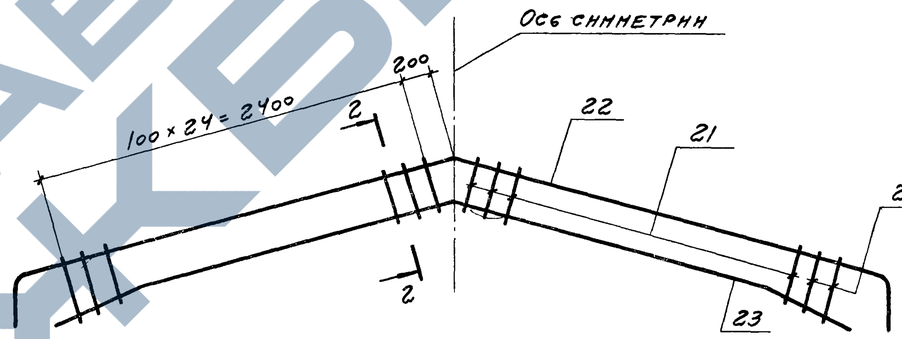

2-2

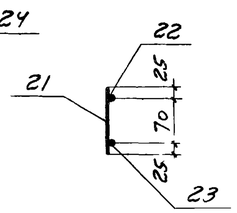

Марка каркаса	Марка изделия	Кол. шт.	Вес кг
КП7	КР6	2	32,0
	4	52	1,6
	Итого		33,6

Марка изделия	№ поз	Эскиз	ф мм	Длина мм	Кол шт	Выборка стали ф мм	Общая длина м	Вес кг
КР6	21		5ВI	120	46	5ВI	6,1	1,0
	22	3040 220 2950 740 R=50	14АIII	6520	1	14АIII	12,4	15,0
						Итого		16,0
	23	2230 700 2160 540 660	14АIII	5860	1			
	24		5ВI	140	4			
Отдельные стержни	4		5ВI	180	1	5ВI	0,2	0,03

ТК	Фермы пролетом 6 м	Серия 1.463-10	
1974	Каркас КП7	Выпуск 2	Лист 7

ЗАВОД ЖБИ

КП8

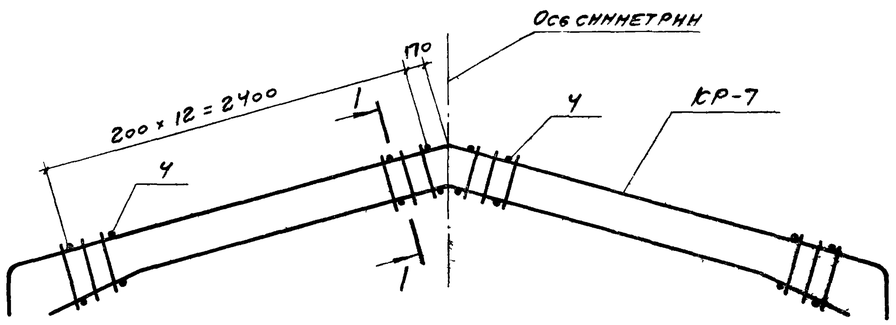

1-1

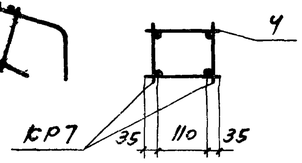

КР7

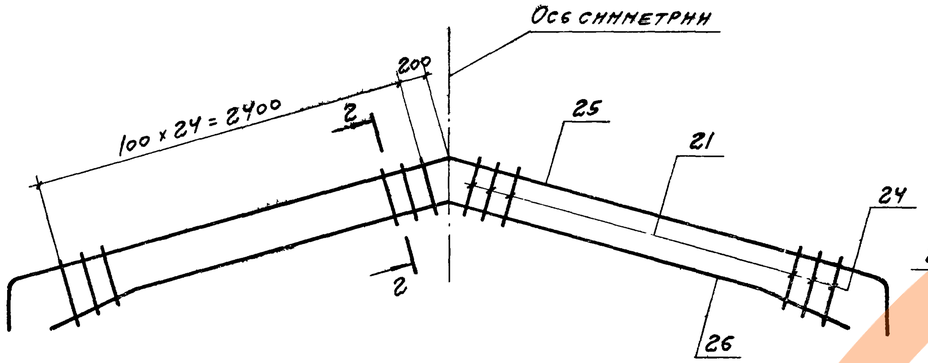

2-2

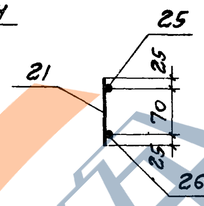

Марка каркаса	Марка изделия	Кол. шт.	Вес кг
КП8	КР7	2	40,8
	4	52	1,6
	Итого		42,4

Марка изделия	№ поз.	Эскиз	ф мм	Длина мм	Кол. шт.	Выборка стали ф мм	Общая длина м	Вес кг
КР7	21		5ВI	120	46	5ВI	6,1	1,0
	25	30 40 220 2950 70	16АIII	6520	1	16АIII	12,3	19,4
						Итого		20,4
	26	100 2230 660 270 2160 570	16АIII	5860	1			
	24		5ВI	140	4			
Отдельные стержни	4		5ВI	180	1	5ВI	0,2	0,03

ТК	Фермы пролетом 6 м	Серия 1.463-10	
1974	Каркас КП8	Выпуск 2	Лист 8

КП9

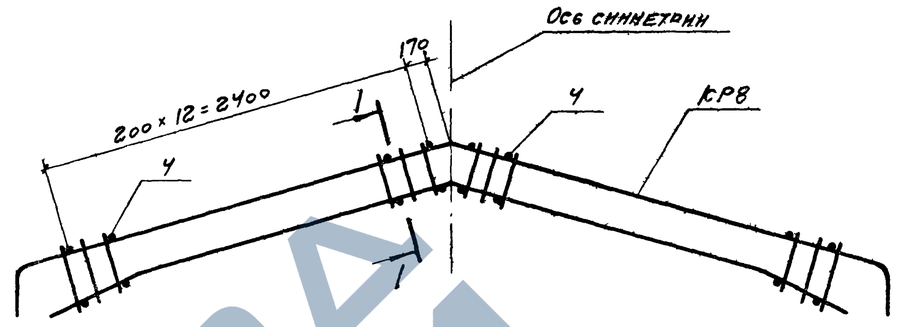

1-1

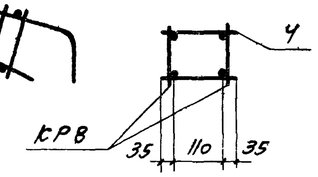

КР8

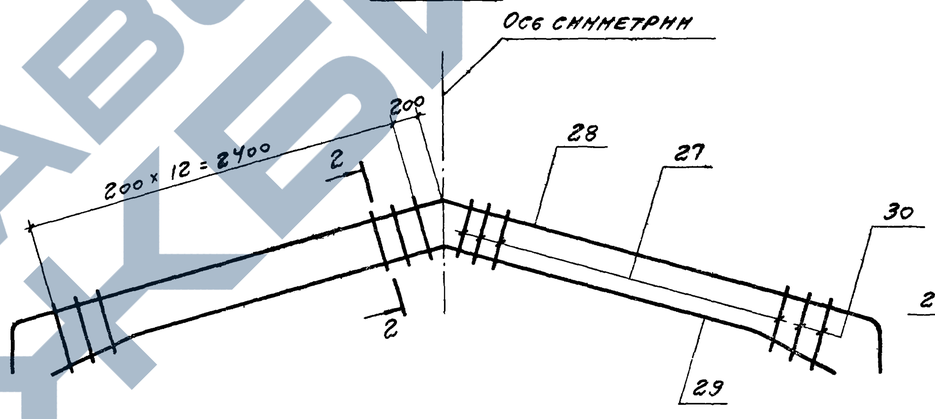

2-2

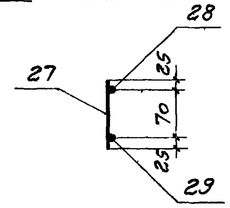

Марка каркаса	Марка изделия	Кол. шт.	Вес кг
КП9	КР8	2	52,0
	4	52	1,6
	Итого		53,6

Марка изделия	№ поз.	Эскиз	ф мм	Длина мм	Кол. шт.	Выборка стали ф мм	Общая длина м	Вес кг
КР8	27		6АIII	120	46	6АIII	6,1	1,4
	28	30 40 220 2950 70	18АIII	6520	1	18АIII	12,3	24,6
						Итого		26,0
	29	100 2230 660 270 2160 570	18АIII	5860	1			
	30		6АIII	140	4			
Отдельные стержни	4		5ВI	180	1	5ВI	0,2	0,03

ТК	Фермы пролетом 6 м	Серия 1.463-10	
1974	Каркас КП9	Выпуск 2	Лист 9

https://stroydjo.com/
ЗАВОД ЖКБИ

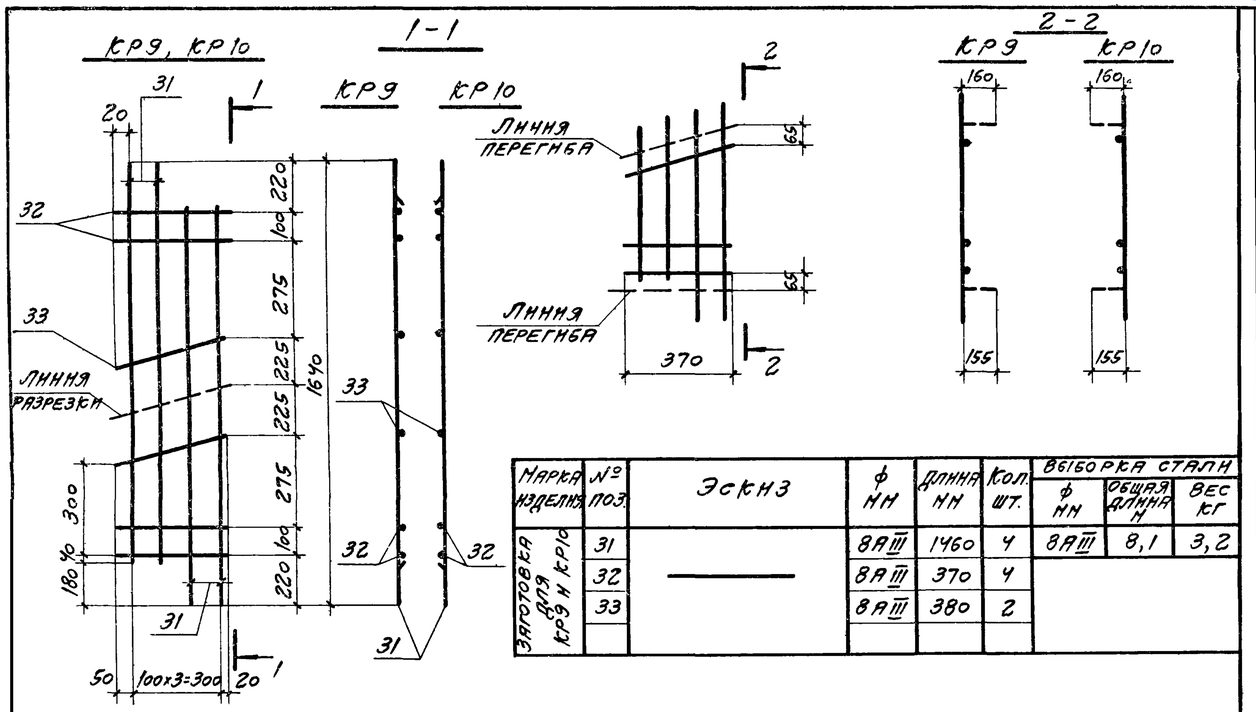

Марка изделия	№ поз.	Эскиз	ф мм	Длина мм	Кол. шт.	Выборка стали ф мм	Общая длина м	Вес кг
Заготовка для КР9 и КР10	31	—	8АIII	1460	4	8АIII	8,1	3,2
	32		8АIII	370	4			
	33		8АIII	380	2			

Каркасы КР9, КР10 согнуть после изготовления.

ТК	Фермы пролетом 6 м	Серия 1.463-10	
1974	Каркасы КР9, КР10	Выпуск 2	Лист 10

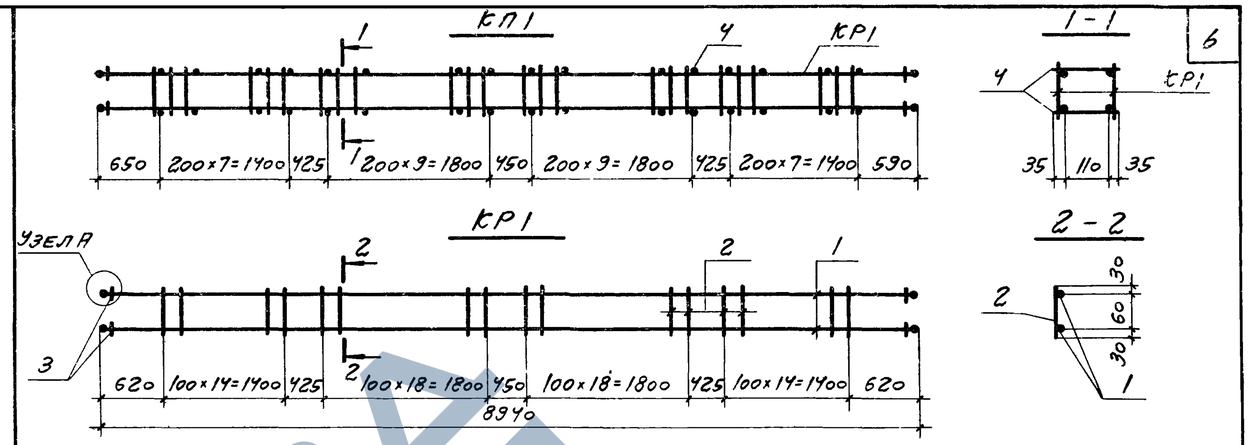

Узел А

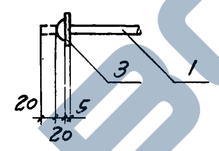

Поз. 3

Марка каркаса	Марка изделия	Кол. шт.	Вес кг
КП1	КР1	2	60,8
	4	72	2,3
	Итого		63,1

Марка изделия	№ поз.	Эскиз	ф мм	Длина мм	Кол. шт.	Выборка стали ф мм	Общая длина м	Вес кг
КР1	1	—	16АIII	8980	2	6АIII	8,2	1,8
	2		6АIII	120	68	16АIII	18,0	28,4
	3	Шайба	—	—	4	Шайба61	—	0,2
						Итого		30,4
Отделные стержни	4	—	5ВI	180	1	5ВI	0,2	0,03

ТК	Фермы пролетом 9 м	Серия 1.463-10	
1974	Каркас КП1	Выпуск 2	Лист 12

Марка изделия	№ поз.	Эскиз	ф мм	Длина мм	Кол. шт.	Выборка стали ф мм	Общая длина м	Вес кг
Отделные стержни	34	190, 50, 200, 480, 200	8АIII	880	1	8АIII	0,9	0,4
	35	200	8АI	270	1	8АI	0,3	0,1

ТК	Фермы пролетом 6 м	Серия 1.463-10	
1974	Отделные стержни	Выпуск 2	Лист 11

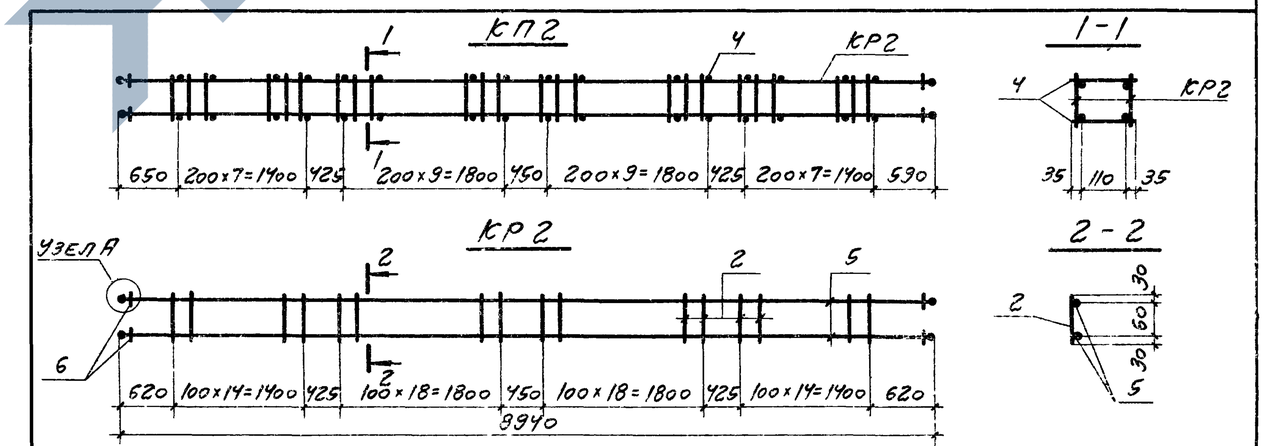

Узел А

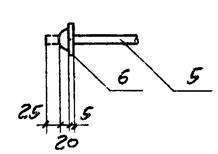

Поз 6

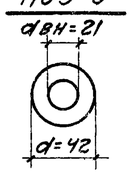

Марка каркаса	Марка изделия	Кол. шт.	Вес кг
КП2	КР2	2	76,0
	4	72	2,3
	Итого		78,3

Марка изделия	№ поз.	Эскиз	ф мм	Длина мм	Кол. шт.	Выборка стали ф мм	Общая длина м	Вес кг
КР2	2	—	6АIII	120	68	6АIII	8,2	1,8
	5		18АIII	8990	2	18АIII	18,0	36,0
	6	Шайба	—	—	4	Шайба61	—	0,2
						Итого		38,0
Отделные стержни	4	—	5ВI	180	1	5ВI	0,2	0,03

ТК	Фермы пролетом 9 м	Серия 1.463-10	
1974	Каркас КП2	Выпуск 2	Лист 13

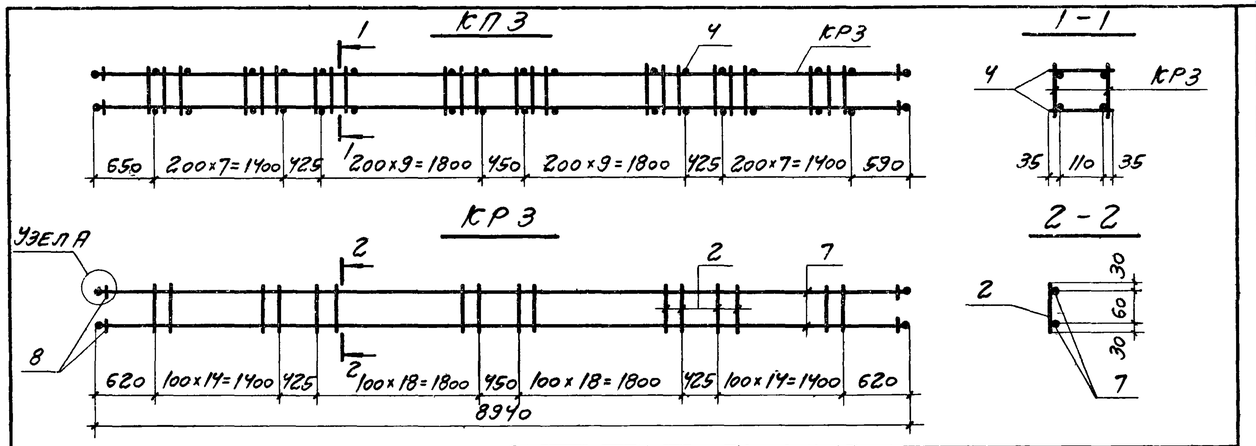

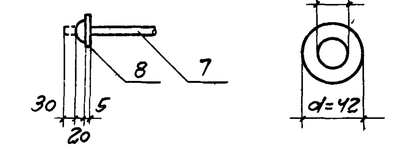

Марка изделия	№ поз.	Эскиз	ф мм	Длина мм	Кол. шт.	Выборка стали ф мм	Общая длина м	Вес кг
КР3	2	—	6АIII	120	68	6АIII	8,2	1,8
	7		20АIII	9000	2	20АIII	18,0	44,5
	8	ШАЙБА	—	—	4	ШАЙБЫ	—	0,2
						Итого		46,5
Отдельные стержни	4	—	5ВI	180	1	5ВI	0,2	0,03

Марка каркаса	Марка изделия	Кол. шт.	Вес кг
КП3	КР3	2	93,0
	4	72	2,3
	Итого		95,3

ТК	Фермы пролетом 9 м	Серия 1.463-10	
1974	Каркас КП3	Выпуск 2	Лист 14

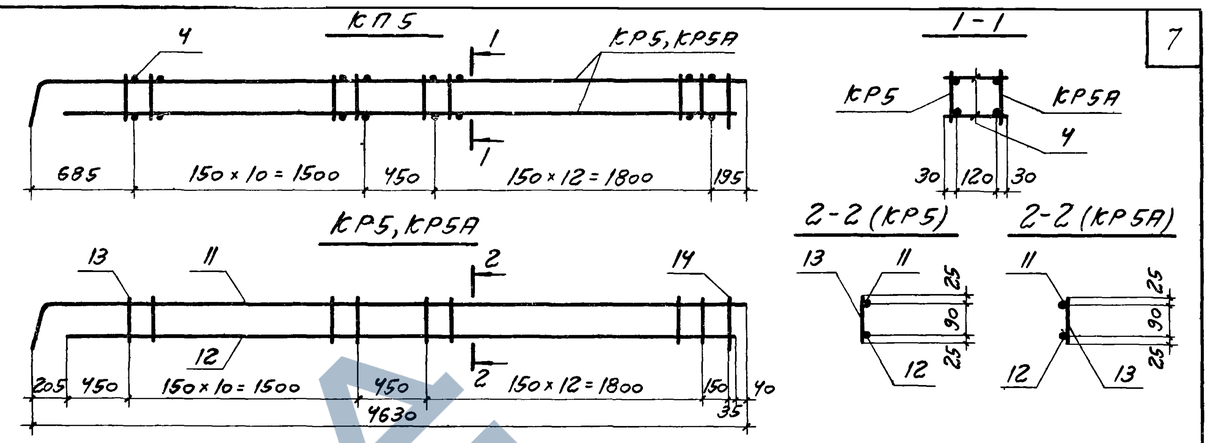

Марка изделия	№ поз.	Эскиз	ф мм	Длина мм	Кол. шт	Выборка стали ф мм	Общая длина м	Вес кг
КР5 КР5А	11	220 55 4575 225	14АIII	4800	1	5ВI	3,4	0,5
	12	—	14АIII	4385	1	8АIII	0,2	0,1
	13		5ВI	140	24	14АIII	9,2	11,1
	14		8АIII	190	1	Итого		11,7
Отдельные стержни	4	—	5ВI	180	1	5ВI	0,2	0,03

Марка каркаса	Марка изделия	Кол. шт.	Вес кг
КП5	КР5	1	11,7
	КР5А	1	11,7
	4	48	1,4
	Итого		24,8

ТК	Фермы пролетом 9 м	Серия 1.463-10	
1974	Каркас КП5	Выпуск 2	Лист 16

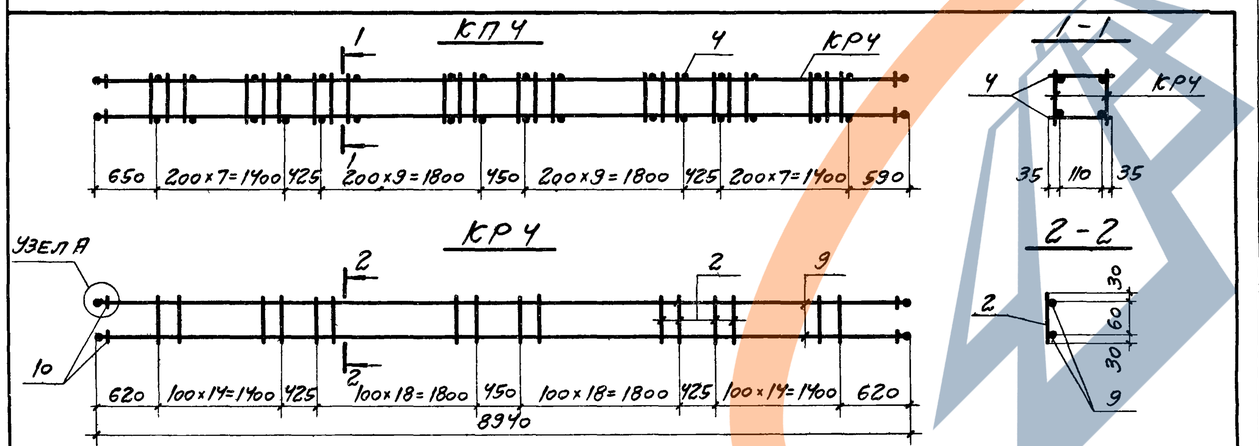

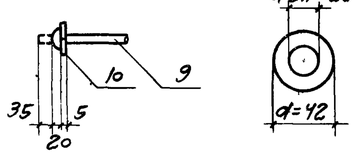

Марка изделия	№ поз.	Эскиз	ф мм	Длина мм	Кол. шт	Выборка стали ф мм	Общая длина м	Вес кг
КР4	2	—	6АIII	120	68	6АIII	8,2	1,8
	9		22АIII	9010	2	22АIII	18,0	53,6
	10	ШАЙБА	—	—	4	ШАЙБЫ	—	0,2
						Итого		55,6
Отдельные стержни	4	—	5ВI	180	1	5ВI	0,2	0,03

Марка каркаса	Марка изделия	Кол. шт.	Вес кг
КП4	КР4	2	111,2
	4	72	2,3
	Итого		113,5

ТК	Фермы пролетом 9 м	Серия 1.463-10	
1974	Каркас КП4	Выпуск 2	Лист 15

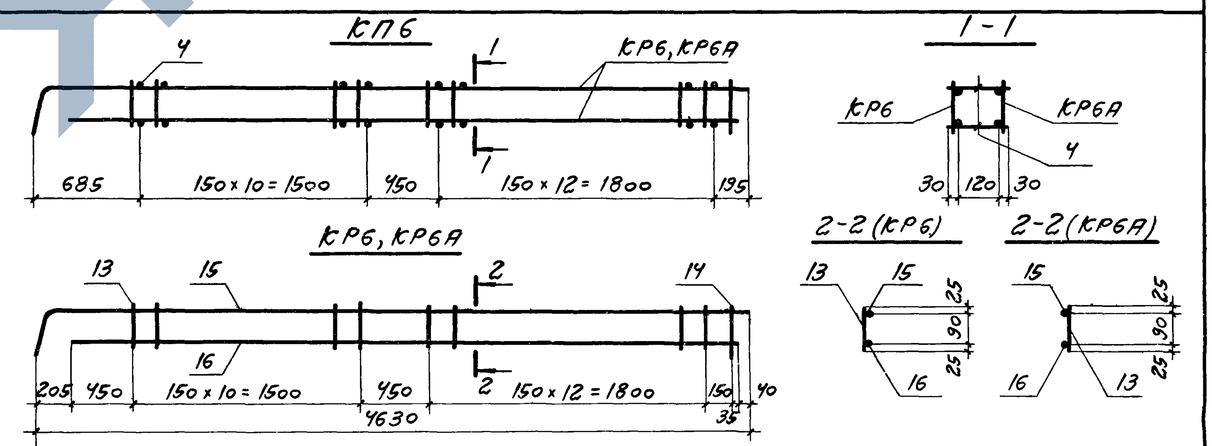

Марка изделия	№ поз	Эскиз	ф мм	Длина мм	Кол. шт.	Выборка стали ф мм	Общая длина м	Вес кг
КР6 КР6А	13	—	5ВI	140	24	5ВI	3,4	0,5
	14		8АIII	190	1	8АIII	0,2	0,1
	15	220 55 4575 225	16АIII	4800	1	16АIII	9,2	14,5
	16	—	16АIII	4385	1	Итого		15,1
Отдельные стержни	4	—	5ВI	180	1	5ВI	0,2	0,03

Марка каркаса	Марка изделия	Кол. шт.	Вес кг
КП6	КР6	1	15,1
	КР6А	1	15,1
	4	48	1,4
	Итого		31,6

ТК	Фермы пролетом 9 м	Серия 1.463-10	
1974	Каркас КП6	Выпуск 2	Лист 17

КП7

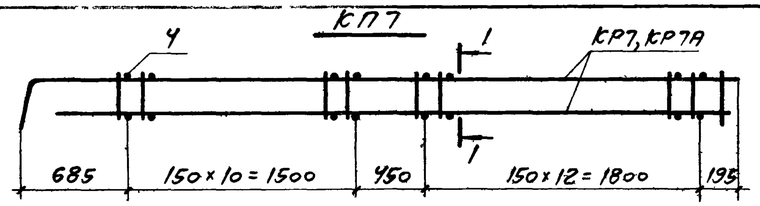

1-1

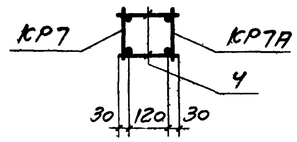

КР7, КР7А

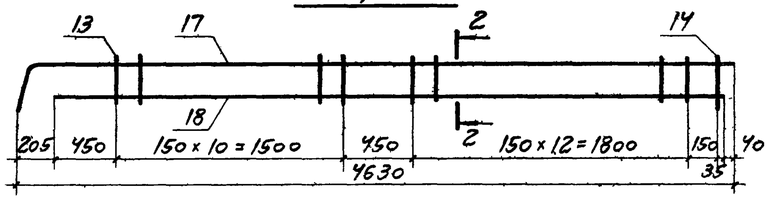

2-2 (КР7)

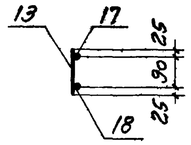

2-2 (КР7А)

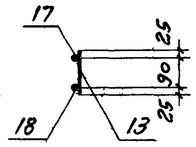

Марка изделия	№ поз.	Эскиз	ф мм	Длина мм	Кол. шт.	Выборка стали ф мм	Общая длина м	Вес кг
КР7	13		5ВI	140	24	5ВI	3,4	0,5
	14		8АIII	190	1	8АIII	0,2	0,1
КР7А	17	4575 220	18АIII	4800	1	18АIII	9,2	18,4
	18		18АIII	4385	1	Итого		19,0
Отделные стержни	4		5ВI	180	1	5ВI	0,2	0,03

Марка каркаса	Марка изделия	Кол. шт.	Вес кг
КП7	КР7	1	19,0
	КР7А	1	19,0
	4	48	1,4
	Итого		39,4

ТК	Фермы пролетом 9 м	Серия 1.463-10	
1974	Каркас КП7	Выпуск 2	Лист 18

КП8

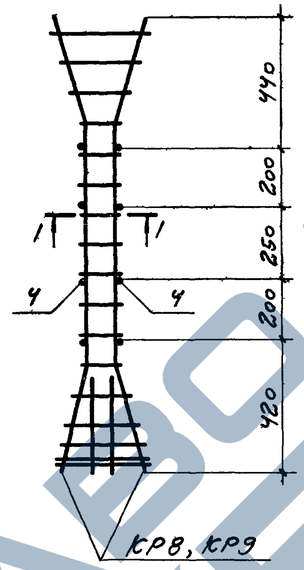

1-1

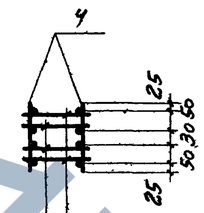

КР8

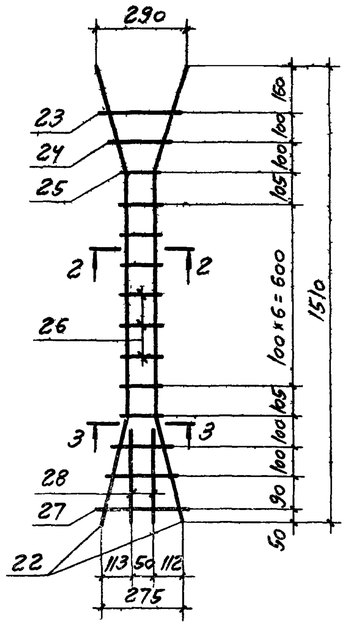

2-2

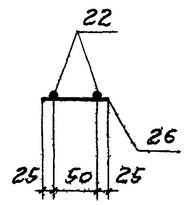

3-3

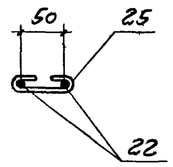

КР9

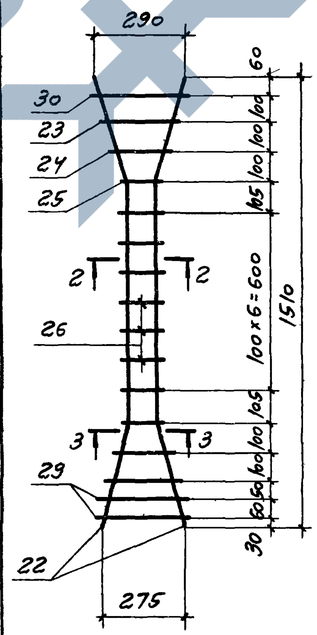

Марка изделия	№ поз.	Эскиз	ф мм	Длина мм	Кол. шт.	Выборка стали ф мм	Общая длина м	Вес кг
КР8	22	360 810 380 110 120 340 360	8АIII	1550	2	6АIII	1,4	0,3
						8АIII	3,7	1,5
	23		6АIII	210	2	8АI	0,4	0,2
	24		6АIII	150	2	10АIII	0,3	0,2
	25	75	8АI	200	2	Итого		2,2
	26		6АIII	100	7			
	27		10АIII	280	1			
	28		8АIII	300	2			
КР9	22	360 810 380 110 120 340 360	8АIII	1550	2	6АIII	1,7	0,4
						8АIII	3,1	1,2
	23		6АIII	210	2	8АI	0,4	0,2
	24		6АIII	150	2	12АIII	0,6	0,5
	25	75	8АI	200	2	Итого		2,3
	26		6АIII	100	7			
	29		12АIII	280	2			
	30		6АIII	280	1			
Отделные стержни	4		5ВI	180	1	5ВI	0,2	0,03

1. Для контроля положения плоских каркасов КР8, КР9 при изготовлении пространственного каркаса КП8 торцы плоских каркасов, обращенные вниз, должны быть замаркированы.
2. Особое внимание следует обратить на установку скрепок поз 25 в местах перегиба рабочей арматуры плоских каркасов КР8, КР9. Правильность установки поз 25 должна быть зафиксирована в акте на приемку арматурных работ.

Марка каркаса	Марка изделия	Кол. шт.	Вес кг
КП8	КР8	2	4,4
	КР9	2	4,6
	4	8	0,2
	Итого		9,2

ТК	Фермы пролетом 9 м	Серия 1.463-10	
1974	Каркас КП8	Выпуск 2	Лист 20

С1, С2

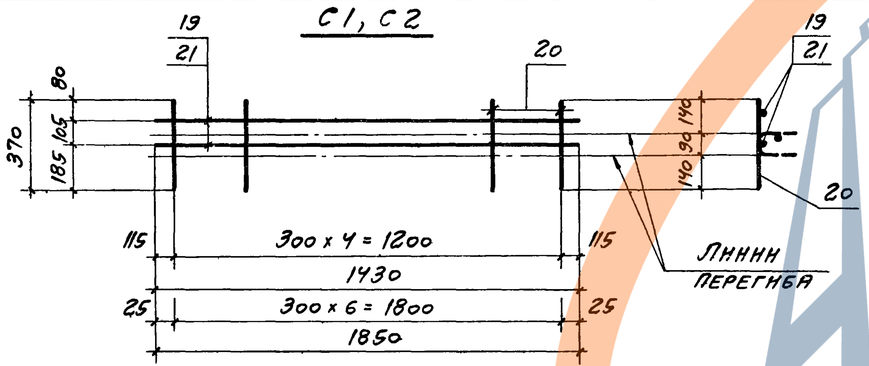

Сетки С1 и С2 согнуты после их изготовления

Марка изделия	№ поз.	Эскиз	ф мм	Длина мм	Кол. шт.	Выборка стали ф мм	Общая длина м	Вес кг
С1	19		5ВI	1430	2	5ВI	4,8	0,7
	20		5ВI	370	5			
С2	20		5ВI	370	7	5ВI	6,3	1,0
	21		5ВI	1850	2			

ТК	Фермы пролетом 9 м	Серия 1.463-10	
1974	Сетки С1, С2	Выпуск 2	Лист 19

КП9

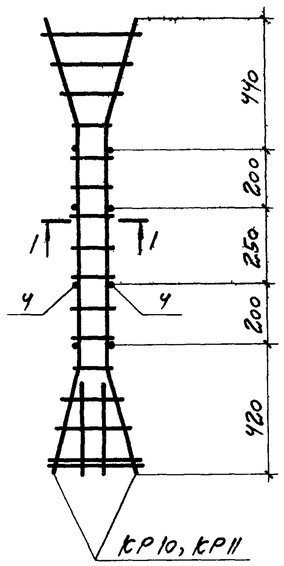

1-1

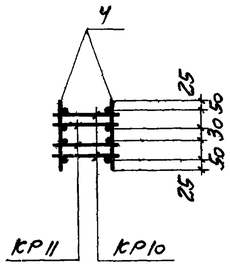

КР10

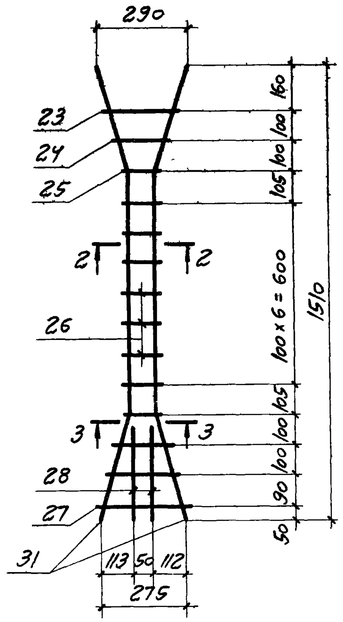

2-2

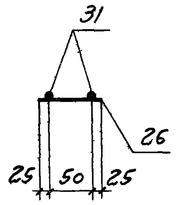

3-3

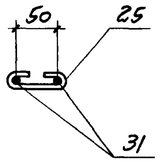

КР11

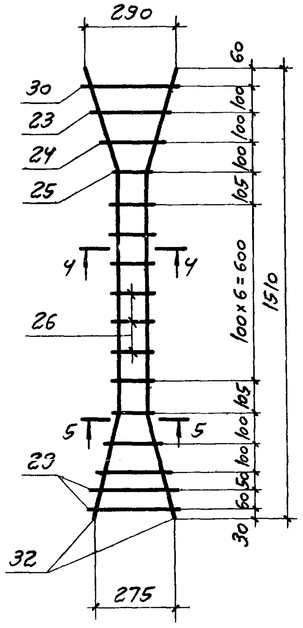

4-4

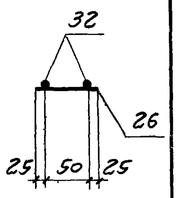

5-5

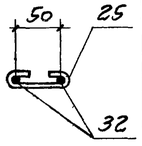

Марка изделия	№ поз.	Эскиз	ф мм	Длина мм	Кол. шт.	Выборка стали ф мм	Общая длина м	Вес кг
КР10	23		6AIII	210	2	6AIII	1,4	0,3
	24		6AIII	150	2	8AIII	0,6	0,2
	25	75	8AI	200	2	8AI	0,4	0,2
	26		6AIII	100	7	10AIII	3,4	2,1
	27		10AIII	280	1	Итого		2,8
	28		8AIII	300	2			
	31	360 810 380 110 120 340 360	10AIII	1550	2			
КР11	23		6AIII	210	2	6AIII	1,7	0,4
	24		6AIII	150	2	8AI	0,4	0,2
	25	75	8AI	200	2	12AIII	3,7	3,3
	26		6AIII	100	7	Итого		3,9
	29		12AIII	280	2			
	30		6AIII	280	1			
	32	360 810 380 110 120 340 360	12AIII	1550	2			
Отделные стержни	4		5BI	180	1	5BI	0,2	0,03

1. Для контроля положения плоских каркасов КР10, КР11 при изготовлении пространственного каркаса КП9 торцы плоских каркасов, обращенные вниз, должны быть заанкированы
2. Особое внимание следует обратить на установку скрепок поз 25 в местах перегиба рабочей арматуры плоских каркасов КР10, КР11. Правильность установки поз 25 должна быть зафиксирована в акте на приемку арматурных работ

Марка каркаса	Марка изделия	Кол. шт.	Вес кг
КП9	КР10	2	5,6
	КР11	2	7,8
	4	8	0,2
	Итого		13,6

ТК	Фермы пролетом 9 м	Серия 1.463-10	
1974	Каркас КП9	Выпуск 2	Лист 21

КП10 / КП11

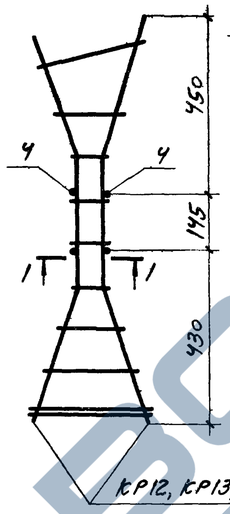

1-1 (КП10)

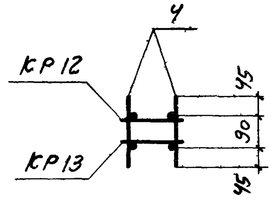

1-1 (КП11)

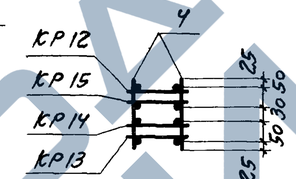

КР12, КР13

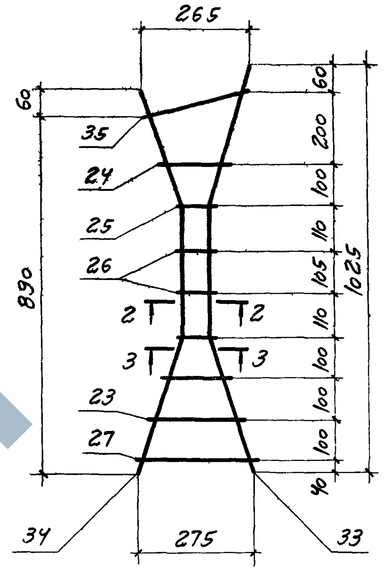

2-2 (КР12, КР14)

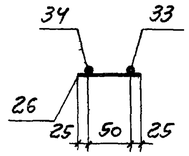

2-2 (КР13, КР15)

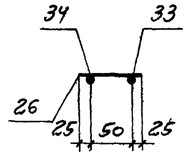

3-3

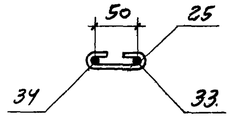

КР14, КР15

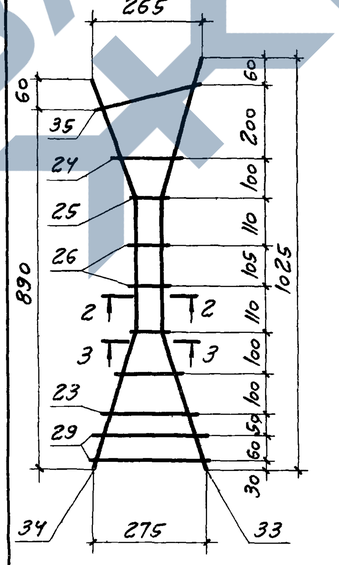

Марка каркаса	Марка изделия	Кол шт	Вес кг
КП10	КР12	1	1,6
	КР13	1	1,6
	4	4	0,1
	Итого		3,3
КП11	КР12	1	1,6
	КР13	1	1,6
	КР14	1	1,9
	КР15	1	1,9
	4	4	0,1
	Итого		7,1

Марка изделия	№ поз.	Эскиз	ф мм	Длина мм	Кол. шт.	Выборка стали ф мм	Общая длина м	Вес кг
КР12	23		6AIII	210	1	6AIII	0,7	0,2
	24		6AIII	150	2	8AIII	2,1	0,8
	25	75	8AI	200	2	8AI	0,4	0,2
	26		6AIII	100	2	10AIII	0,6	0,4
	27		10AIII	280	1	Итого		1,6
КР13	33	360 325 380 110 120 340 360	8AIII	1065	1			
	34	360 325 300 110 95 340 285	8AIII	985	1			
	35		10AIII	310	1			
КР14	23		6AIII	210	1	6AIII	0,7	0,2
	24		6AIII	150	2	8AIII	2,1	0,8
	25	75	8AI	200	2	8AI	0,4	0,2
	26		6AIII	100	2	10AIII	0,3	0,2
	29		12AIII	280	2	12AIII	0,6	0,5
КР15	33	360 325 380 110 120 340 360	8AIII	1065	1	Итого		1,9
	34	360 325 300 110 95 340 285	8AIII	985	1			
	35		10AIII	310	1			
Отделные стержни	4		5BI	180	1	5BI	0,2	0,03

Особое внимание следует обратить на установку скрепок поз 25 в местах перегиба рабочей арматуры плоских каркасов КР12, КР13, КР14 и КР15. Правильность установки поз. 25 должна быть зафиксирована в акте на приемку арматурных работ

ТК	Фермы пролетом 9 м	Серия 1.463-10	
1974	Каркасы КП10, КП11	Выпуск 2	Лист 22

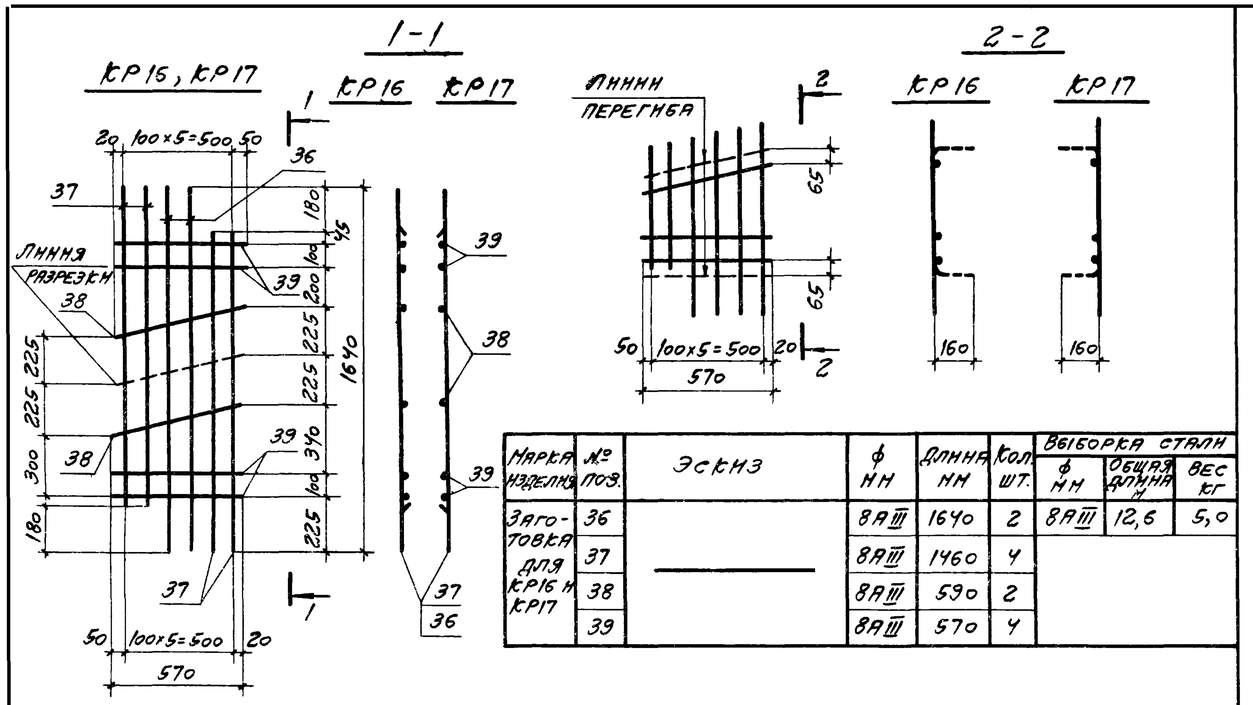

Марка изделия	№ поз.	Эскиз	ф мм	Длина мм	Кол. шт.	Выборка стали ф мм	Общая длина м	Вес кг
Заготовка для КР16 и КР17	36	—	8АIII	1640	2	8АIII	12,6	5,0
	37		8АIII	1460	4			
	38		8АIII	590	2			
	39		8АIII	570	4			

ТК	Ферма I пролетом 9 м	Серия 1.463-10	
1974	Каркасы КР16, КР17	Выпуск 2	Лист 23

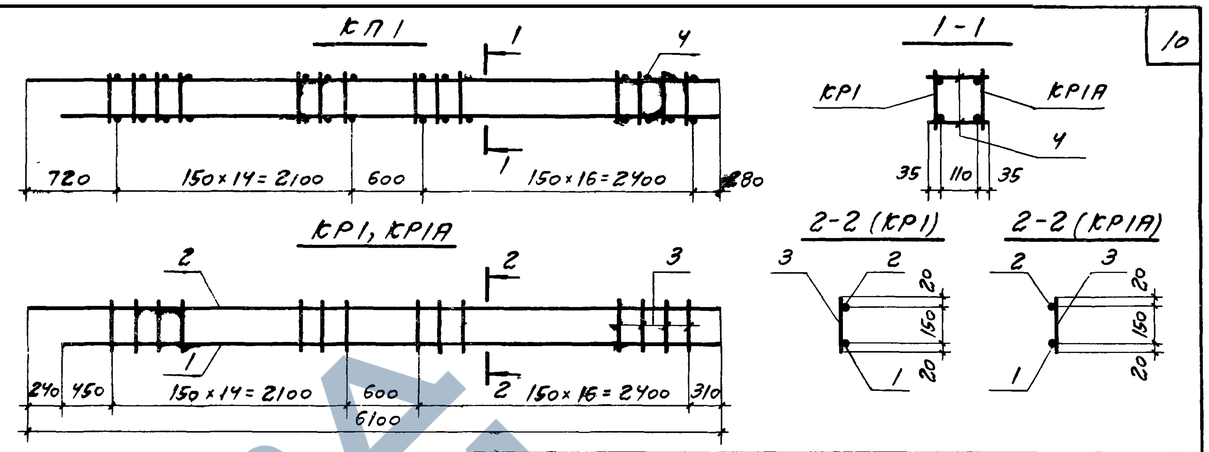

Марка изделия	№ поз.	Эскиз	ф мм	Длина мм	Кол. шт.	Выборка стали ф мм	Общая длина м	Вес кг
КР1 КР1А	1	—	12АIII	5860	1	5ВI	6,1	1,0
	2		12АIII	6100	1	12АIII	12,0	10,7
	3		5ВI	190	32	Итого		11,7
Отдельные стержни	4	—	5ВI	180	1	5ВI	0,2	0,03

Марка каркаса	Марка изделия	Кол. шт.	Вес кг
КП1	КР1	1	11,7
	КР1А	1	11,7
	4	64	1,9
	Итого		25,3

ТК	Ферма I пролетом 12 м	Серия 1.463-10	
1974	Каркас КП1	Выпуск 2	Лист 25

Марка изделия	№ поз.	Эскиз	ф мм	Длина мм	Кол. шт.	Выборка стали ф мм	Общая длина м	Вес кг
Отдельные стержни	40	800 800 780 195	14АIII	1600	1	14АIII	1,6	1,9
	41	800 800 780 195	16АIII	1600	1	16АIII	1,6	2,5
	42	800 800 780 195	18АIII	1600	1	18АIII	1,6	3,2
	43	100 400 410 400 530	8АIII	1340	1	8АIII	1,3	0,5
	44	200	8АI	270	1	8АI	0,3	0,12
	45	—	14АIIIв	8960	1	14АIIIв	9,0	10,8
	46		16АIIIв	8960	1	16АIIIв	9,0	14,2
	47		18АIIIв	8960	1	18АIIIв	9,0	18,0
	48		20АIIIв	8960	1	20АIIIв	9,0	22,2
	49		12АIV	8960	1	12АIV	9,0	8,0
	50		14АIV	8960	1	14АIV	9,0	10,8
	51		16АIV	8960	1	16АIV	9,0	14,2
	52		18АIV	8960	1	18АIV	9,0	18,0
	53		10АV	8960	1	10АV	9,0	5,6
	54		12АV	8960	1	12АV	9,0	8,0
	55		14АV	8960	1	14АV	9,0	10,8
	56		16АV	8960	1	16АV	9,0	14,2

ТК	Ферма I пролетом 9 м	Серия 1.463-10	
1974	Отдельные стержни	Выпуск 2	Лист 24

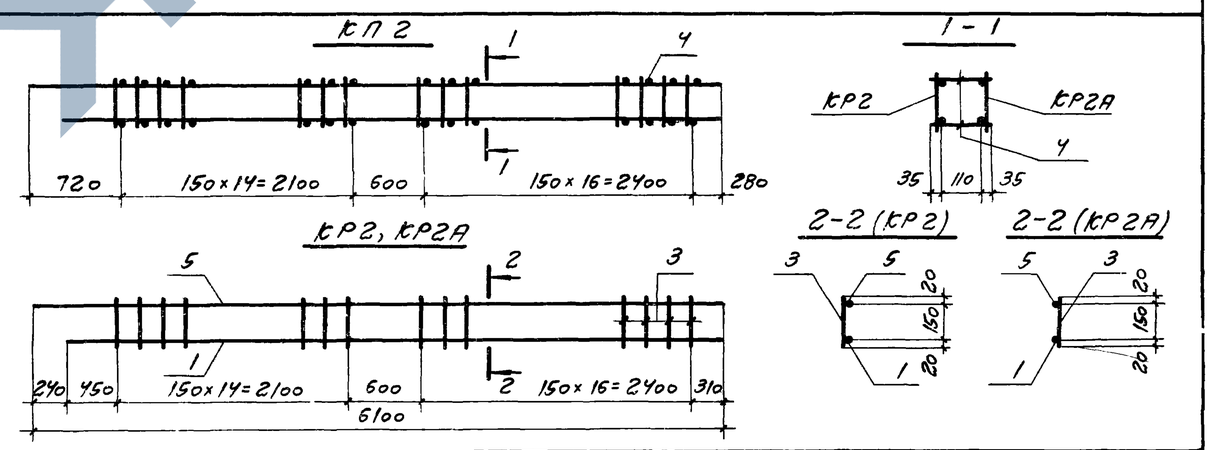

Марка изделия	№ поз.	Эскиз	ф мм	Длина мм	Кол. шт.	Выборка стали ф мм	Общая длина м	Вес кг
КР2 КР2А	1	—	12АIII	5860	1	5ВI	6,1	1,0
	3		5ВI	190	32	12АIII	5,9	5,2
	5		16АIII	6100	1	16АIII	6,1	9,6
						Итого		15,8
Отдельные стержни	4	—	5ВI	180	1	5ВI	0,2	0,03

Марка каркаса	Марка изделия	Кол. шт.	Вес кг
КП2	КР2	1	15,8
	КР2А	1	15,8
	4	64	1,9
	Итого		33,5

ТК	Ферма I пролетом 12 м	Серия 1.463-10	
1974	Каркас КП2	Выпуск 2	Лист 26

КП 3

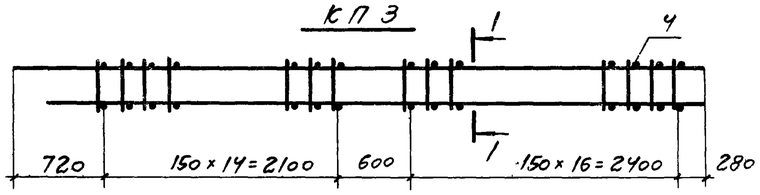

1-1

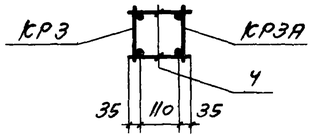

КР3, КР3А

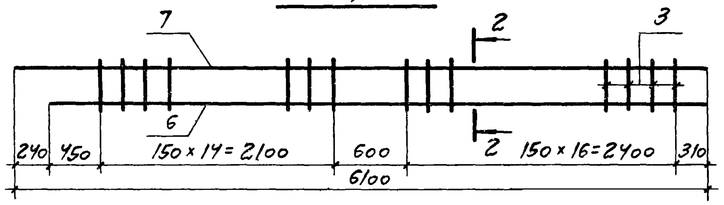

2-2 (КР3)

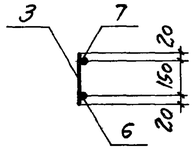

2-2 (КР3А)

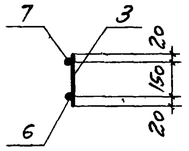

Марка изделия	№ поз.	Эскиз	ф мм	Длина мм	Кол. шт.	Выборка стали ф мм	Общая длина м	Вес кг
КР3 КР3А	3	—	5ВI	190	32	5ВI	6,1	1,0
	6		14АIII	5860	1	14АIII	5,9	7,1
	7		18АIII	6100	1	18АIII	6,1	12,2
						Итого		20,3
Отдельные стержни	4	—	5ВI	180	1	5ВI	0,2	0,03

Марка каркаса	Марка изделия	Кол. шт.	Вес кг
КП3	КР3	1	20,3
	КР3А	1	20,3
	4	64	1,9
	Итого		42,5

ТК	Фермы пролетом 12 м	Серия 1.463-10	
1974	Каркас КП3	Выпуск 2	Лист 27

КП 4

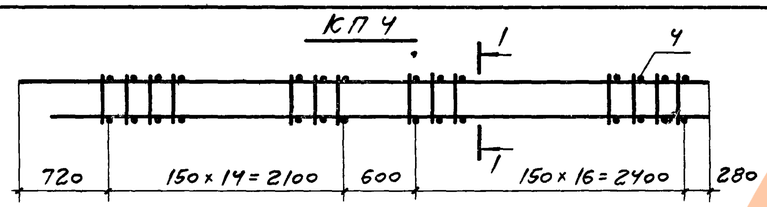

1-1

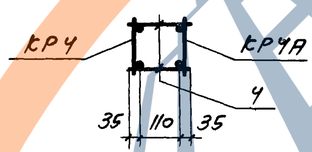

КР4, КР4А

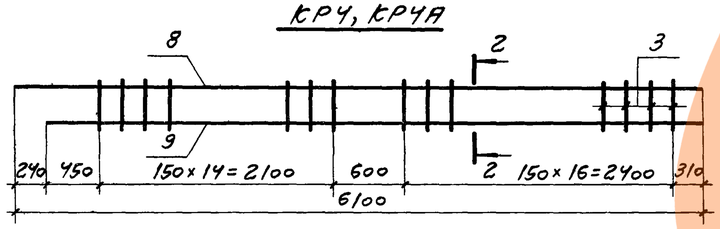

2-2 (КР4)

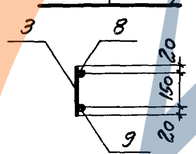

2-2 (КР4А)

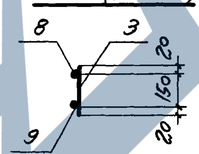

Марка изделия	№ поз.	Эскиз	ф мм	Длина мм	Кол. шт.	Выборка стали ф мм	Общая длина м	Вес кг
КР4 КР4А	3	—	5ВI	190	32	5ВI	6,1	1,0
	8		20АIII	6100	1	16АIII	5,9	9,3
	9		16АIII	5860	1	20АIII	6,1	15,0
						Итого		25,3
Отдельные стержни	4	—	5ВI	180	1	5ВI	0,2	0,03

Марка каркаса	Марка изделия	Кол. шт.	Вес кг
КП4	КР4	1	25,3
	КР4А	1	25,3
	4	64	1,9
	Итого		52,5

ТК	Фермы пролетом 12 м	Серия 1.463-10	
1974	Каркас КП4	Выпуск 2	Лист 28

КП 5

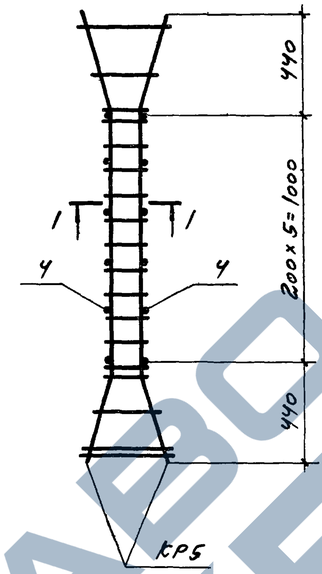

1-1

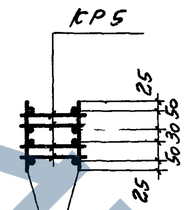

КР5

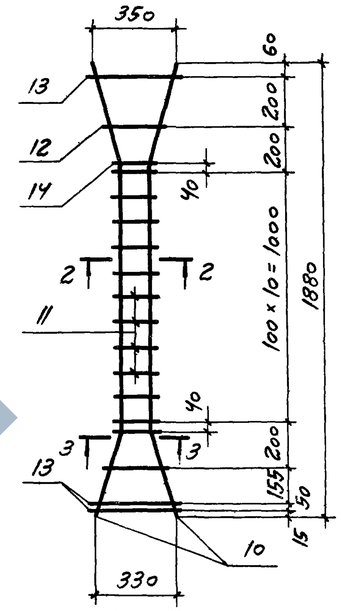

2-2

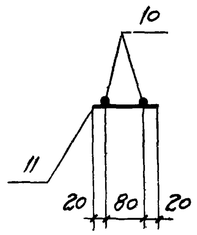

3-3

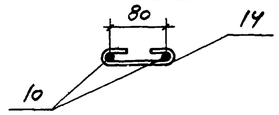

Марка каркаса	Марка изделия	Кол. шт.	Вес кг
КП5	КР5	4	12,0
	4	12	0,4
	Итого		12,4

Марка изделия	№ поз.	Эскиз	ф мм	Длина мм	Кол. шт.	Выборка стали ф мм	Общая длина м	Вес кг
КР5	10	440 1080 400 420 135 125 380	8АIII	1920	2	5ВI	1,8	0,3
	11		5ВI	120	11	8АI	0,4	0,2
	12	—	5ВI	230	2	8АIII	3,8	1,5
	13		12АIII	350	3	12АIII	1,1	1,0
	14	105	8АI	200	2	Итого		3,0
Отдельные стержни	4	—	5ВI	180	1	5ВI	0,2	0,03

1 Для контроля положения плоского каркаса КР5 при изготовлении пространственного каркаса КП5 торцы плоских каркасов, обращенные вниз, должны быть замаркированы.

2 Особое внимание следует обратить на установку скрепок поз 14 в местах перегиба рабочей арматуры плоского каркаса КР5 Правильность установки поз 14 должна быть зафиксирована в акте на приемку арматурных работ

ТК	Фермы пролетом 12 м	Серия 1.463-10	
1974	Каркас КП5	Выпуск 2	Лист 29

ЗАВОД ЖБИ

КП6

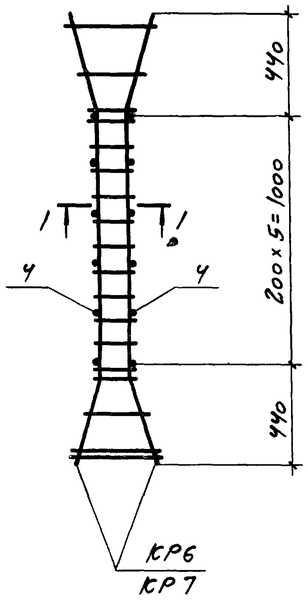

1-1

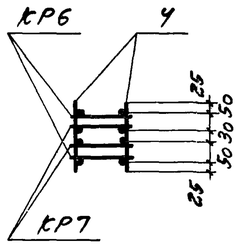

КР6, КР7

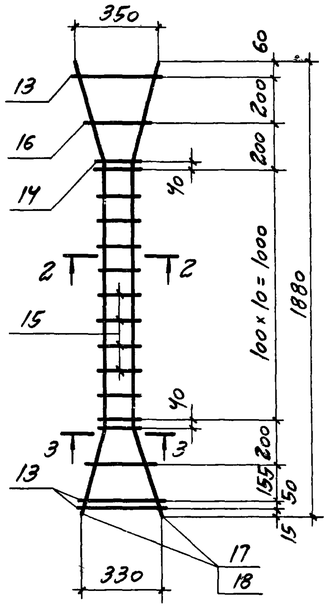

2-2

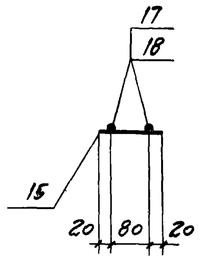

3-3

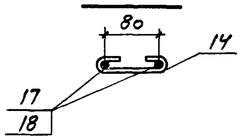

Марка каркаса	Марка изделия	Кол шт	Вес кг
КП6	КР6	2	8,0
	КР7	2	10,0
	4	12	0,4
	Итого		18,4

Марка изделия	№ поз	Эскиз	ф мм	Длина мм	Кол шт	Выборка стали ф мм	Общая длина м	Вес кг
КР6	13		12AIII	350	3	6AIII	1,8	0,4
	14	105	8AI	200	2	8AI	0,4	0,2
	15		6AIII	120	11	10AIII	3,8	2,4
	16		6AIII	230	2	12AIII	1,1	1,0
	17	440, 1080, 400, 135, 125, 420, 380	10AIII	1920	2	Итого		4,0
КР7	13		12AIII	350	3	6AIII	1,8	0,4
	14	105	8AI	200	2	8AI	0,4	0,2
	15		6AIII	120	11	12AIII	4,9	4,4
	16		6AIII	230	2	Итого		5,0
	18	440, 1080, 400, 135, 125, 420, 380	12AIII	1920	2			
Отдельные стержни	4		5BI	180	1	5BI	0,2	0,03

1. Для контроля положения плоских каркасов КР6, КР7 при изготовлении пространственного каркаса КП6 торцы плоских каркасов, обращенные вниз, должны быть заанкированы.
2. Особое внимание следует обратить на установку скрепок поз 14 в местах перегиба рабочей арматуры плоских каркасов КР6, КР7. Правильность установки поз 14 должна быть зафиксирована в акте на приёмку арматурных работ.

ТК	Фермы пролетом 12 м	Серия 1.463-10	
1974	Каркас КП6	Выпуск 2	Лист 30

КП7, КП8

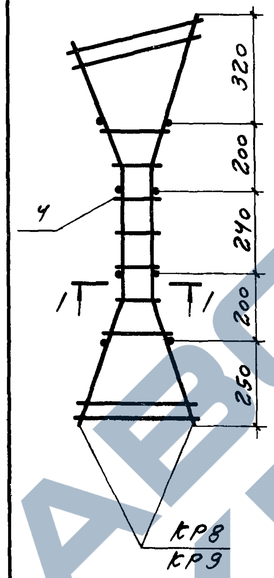

1-1 (КП7)

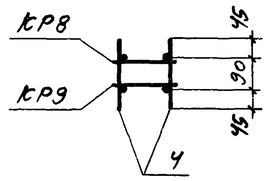

1-1 (КП8)

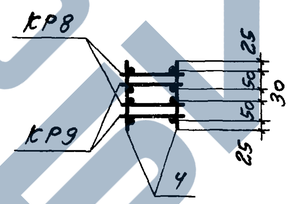

КР8, КР9

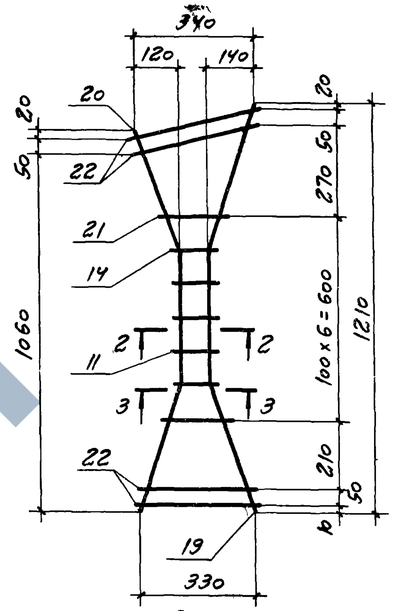

2-2 (КР8)

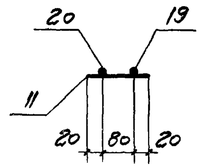

2-2 (КР9)

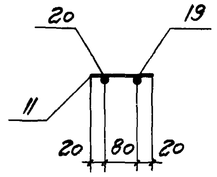

3-3

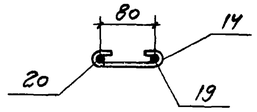

Марка каркаса	Марка изделия	Кол шт	Вес кг
КП7	КР8	1	2,0
	КР9	1	2,0
	4	8	0,2
	Итого		4,2
КП8	КР8	2	4,0
	КР9	2	4,0
	4	8	0,2
	Итого		8,2

Марка изделия	№ поз	Эскиз	ф мм	Длина мм	Кол шт.	Выборка стали ф мм	Общая длина	Вес кг
КР8	11		5BI	120	3	5BI	0,8	0,2
	14	105	8AI	200	2	8AI	0,4	0,2
	19	390, 400, 460, 125, 140, 370, 440	8AIII	1250	1	8AIII	4,0	1,6
						Итого		2,0
КР9	20	390, 400, 380, 125, 120, 370, 360	8AIII	1170	1			
	21		5BI	180	2			
	22		8AIII	370	4			
Отдельные стержни	4		5BI	180	1	5BI	0,2	0,03

Особое внимание следует обратить на установку скрепок поз. 14 в местах перегиба рабочей арматуры плоских каркасов КР8, КР9. Правильность установки поз. 14 должна быть зафиксирована в акте на приемку арматурных работ.

ТК	Фермы пролетом 12 м	Серия 1.463-10	
1974	Каркасы КП7, КП8	Выпуск 2	Лист 31

ЗАВОД ЖБИ

КР10, КР11

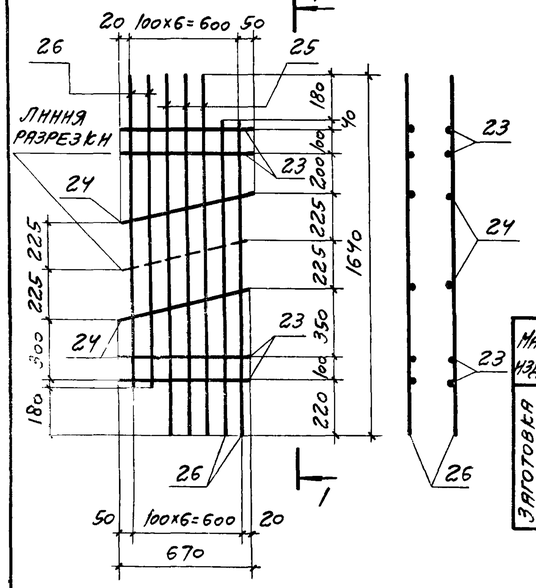

1-1

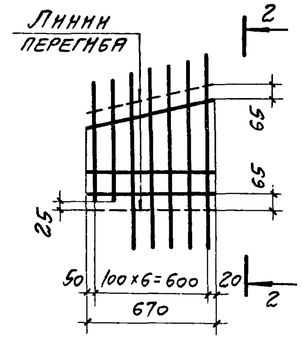

2-2

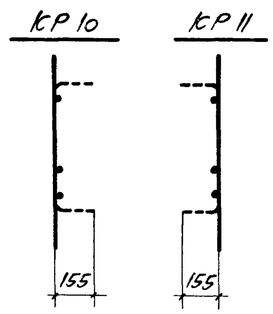

Марка изделия	№ поз	Эскиз	ф мм	Длина мм	Кол. шт.	Выборка стали ф мм	Общая длина м	Вес кг
Заготовка для КР10 и КР11	23	—	8АIII	670	4	8АIII	14,9	5,9
	24		8АIII	690	2			
	25		8АIII	1640	3			
	26		8АIII	1460	4			

Каркасы КР10, КР11 согнуть после их изготовления

ТК	Фермы пролетом 12 м	Серия 1.463-10
1974	Каркасы КР10, КР11	Выпуск 2 / Лист 32

С1, С2

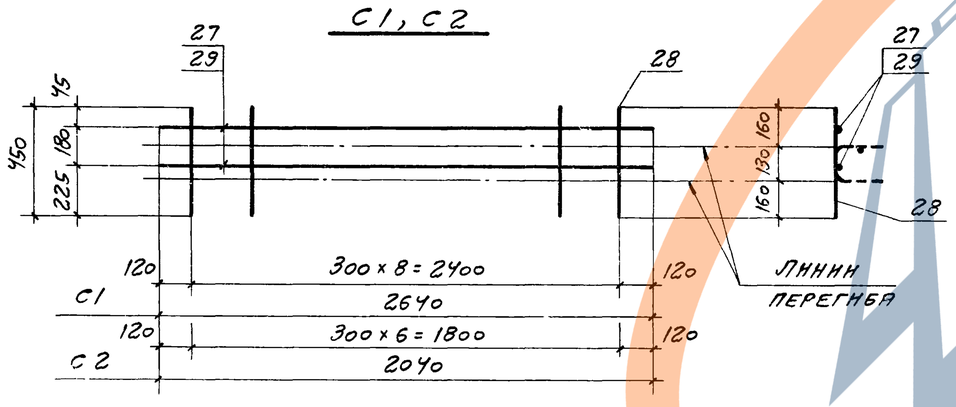

Сетки С1, С2 согнуть после их изготовления

Марка изделия	№ поз	Эскиз	ф мм	Длина мм	Кол. шт.	Выборка стали ф мм	Общая длина м	Вес кг
С1	27	—	5ВI	2640	2	5ВI	9,3	1,5
	28		5ВI	450	9			
С2	28	—	5ВI	450	7	5ВI	7,3	1,2
	29		5ВI	2040	2			

ТК	Фермы пролетом 12 м	Серия 1.463-10
1974	Сетки С1, С2	Выпуск / Лист

Отдельные стержни

Марка изделия	№ поз.	Эскиз	ф мм	Длина мм	Кол. шт.	Выборка стали ф мм	Общая длина м	Вес кг
Отдельные стержни	30	850 850 205 825	16АIII	1700	1	16АIII	1,7	2,7
	31		18АIII	1700	1	18АIII	1,7	3,4
	32		20АIII	1700	1	20АIII	1,7	4,2
	33	75 290 300 530 300	10АIII	1130	1	10АIII	1,1	0,7
	34	200	8АI	270	1	8АI	0,3	0,1
	35	—	16АIIIВ	11960	1	16АIIIВ	12,0	18,9
	36		18АIIIВ	11960	1	18АIIIВ	12,0	24,0
	37		14АIV	11960	1	14АIV	12,0	14,5
	38		16АIV	11960	1	16АIV	12,0	18,9
	39		18АIV	11960	1	18АIV	12,0	24,0
	40		12АV	11960	1	12АV	12,0	10,7
	41		14АV	11960	1	14АV	12,0	14,5
	42		16АV	11960	1	16АV	12,0	18,9
	43		18АV	11960	1	18АV	12,0	24,0

ТК	Фермы пролетом 12 м	Серия 1.463-10
1974	Отдельные стержни	Выпуск 2 / Лист 34

ЗАВОД ЖБИ

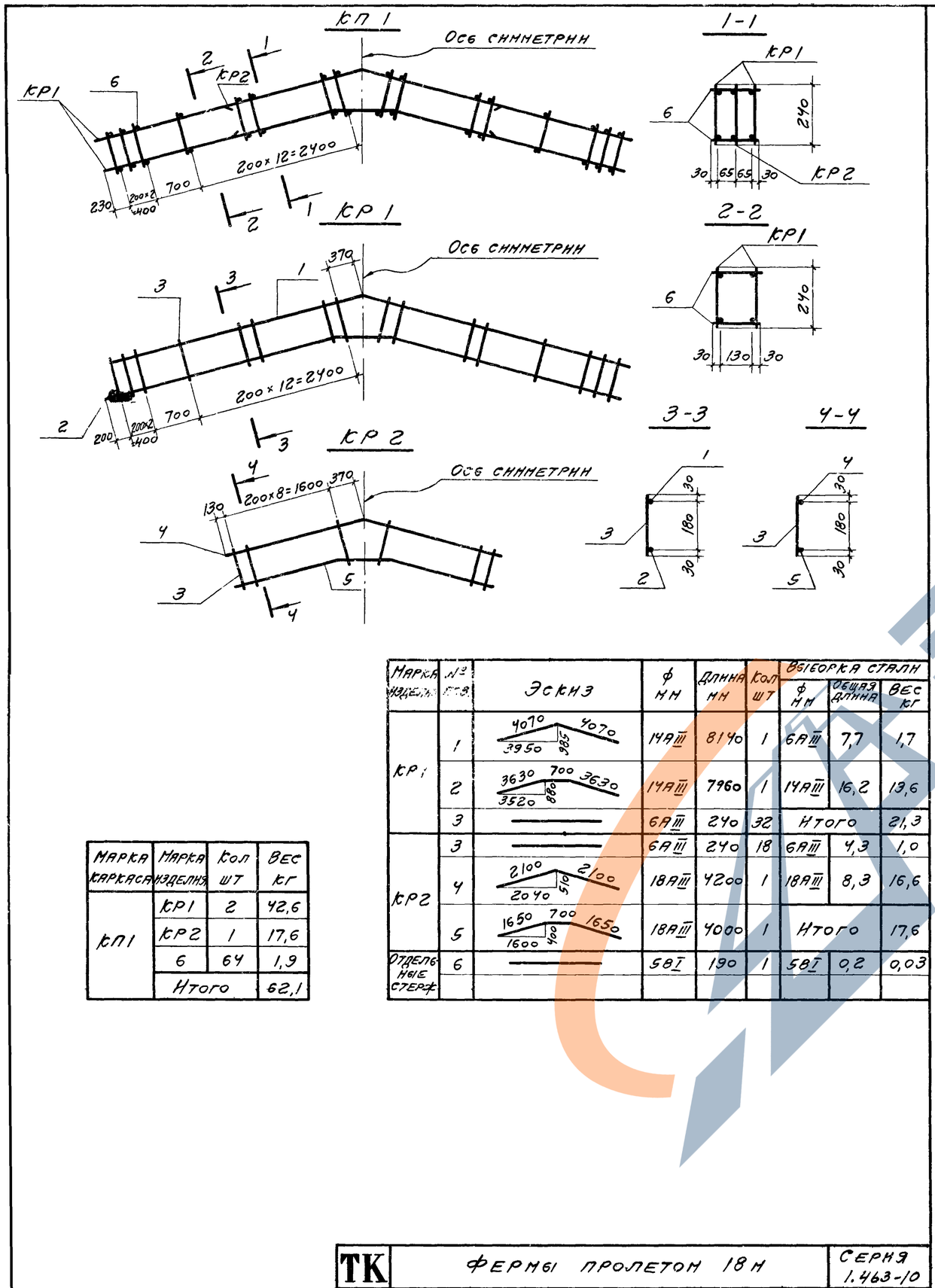

Марка изделия	№ поз	Эскиз	ф мм	Длина мм	Кол шт	Выборка стали ф мм	Общая длина	Вес кг
КР1	1	4070 4070 3950 985	14АIII	8140	1	6АIII	7,7	1,7
	2	3630 700 3630 3520 880	14АIII	7960	1	14АIII	16,2	13,6
	3	—	6АIII	240	32	Итого		21,3
КР2	3	—	6АIII	240	18	6АIII	4,3	1,0
	4	2100 2100 2040 510	18АIII	4200	1	18АIII	8,3	16,6
	5	1650 700 1650 1600 400	18АIII	4000	1	Итого		17,6
Отдельные стерж.	6	—	5ВI	190	1	5ВI	0,2	0,03

Марка каркаса	Марка изделия	Кол шт	Вес кг
КП1	КР1	2	42,6
	КР2	1	17,6
	6	64	1,9
	Итого		62,1

ТК	Фермы пролетом 18 м	Серия 1.463-10	
1974	Каркас КП1	Выпуск 2	Лист 35

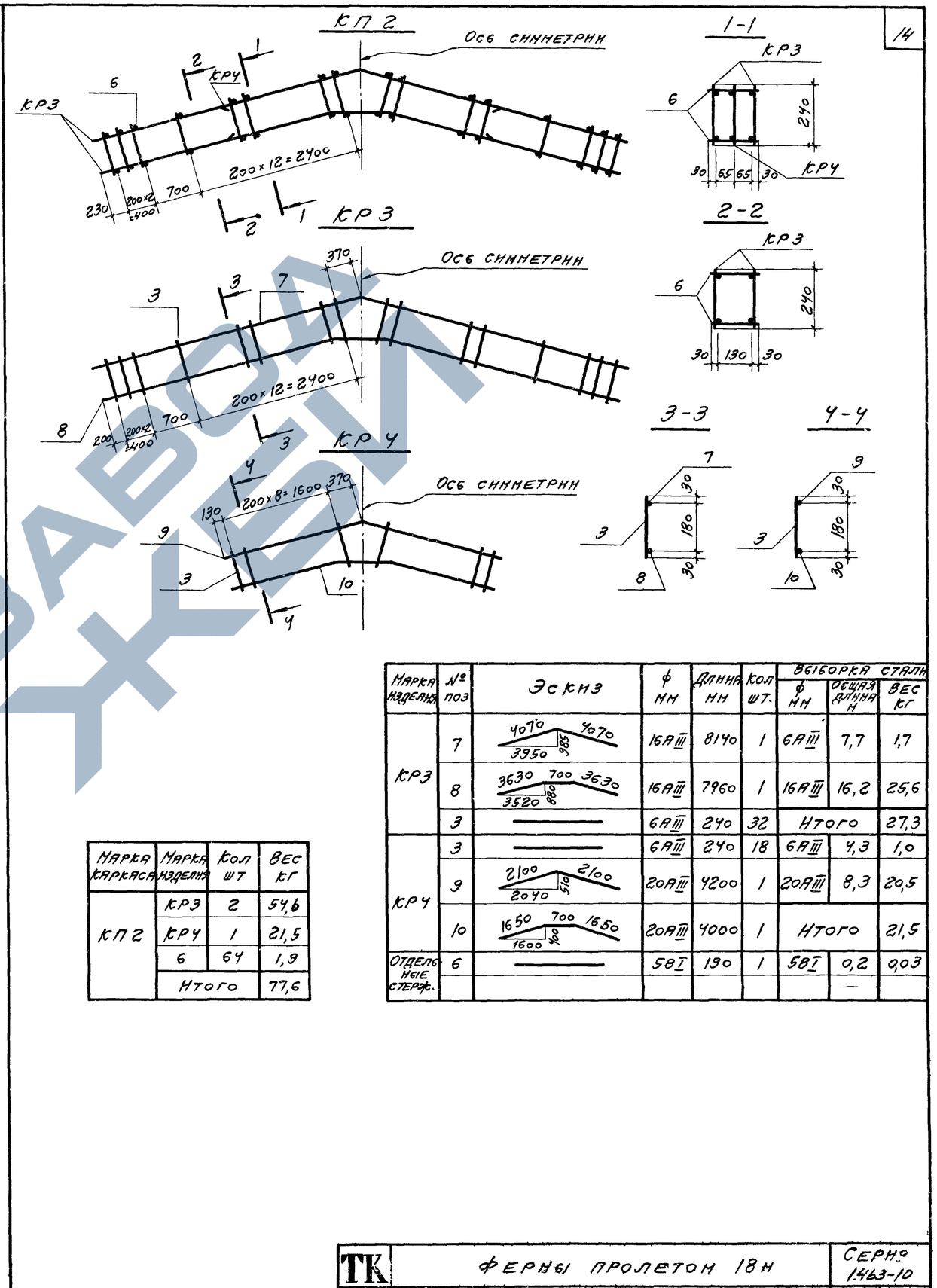

Марка изделия	№ поз	Эскиз	ф мм	Длина мм	Кол шт.	Выборка стали ф мм	Общая длина м	Вес кг
КР3	7	4070 4070 3950 985	16АIII	8140	1	6АIII	7,7	1,7
	8	3630 700 3630 3520 880	16АIII	7960	1	16АIII	16,2	25,6
	3	—	6АIII	240	32	Итого		27,3
КР4	3	—	6АIII	240	18	6АIII	4,3	1,0
	9	2100 2100 2040 510	20АIII	4200	1	20АIII	8,3	20,5
	10	1650 700 1650 1600 400	20АIII	4000	1	Итого		21,5
Отдельные стерж.	6	—	5ВI	190	1	5ВI	0,2	0,03

Марка каркаса	Марка изделия	Кол шт	Вес кг
КП2	КР3	2	54,6
	КР4	1	21,5
	6	64	1,9
	Итого		77,6

ТК	Фермы пролетом 18 м	Серия 1.463-10	
1974	Каркас КП2	Выпуск 2	Лист 36

ЗАВОД ЖБИ

КП 3

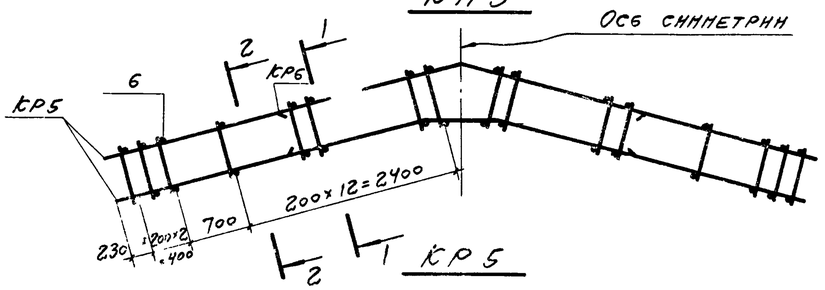

1-1

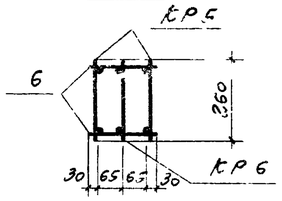

кр5

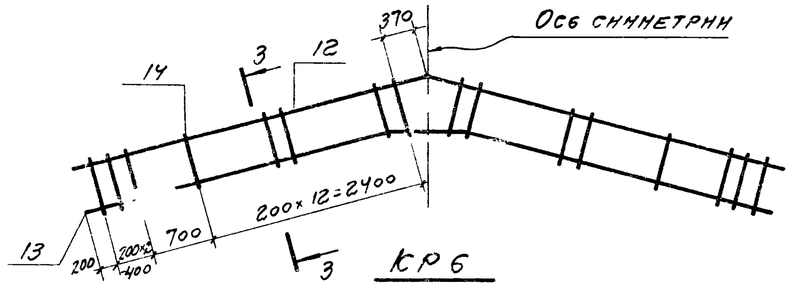

2-2

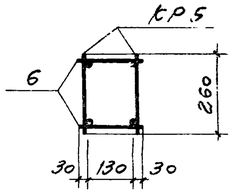

кр6

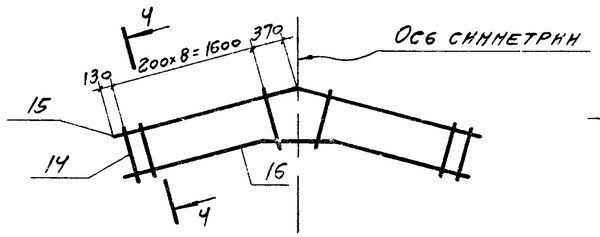

3-3

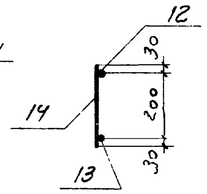

4-4

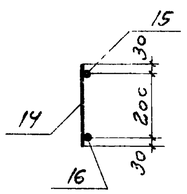

Марка каркаса	Марка изделия	Кол шт	Вес кг
КП3	КР5	2	68,4
	КР6	1	21,5
	6	64	1,9
	Итого		8

Марка изделия	№ поз	Эскиз	ф мм	Длина мм	Кол. шт.	Выборка стали ф мм	Общая длина м	Вес кг
КР5	12	4070 4070 985 3950	18АIII	8140	1	6АIII	8,3	1,8
	13	3630 750 3630 880 3520	18АIII	8010	1	18АIII	16,2	32,4
	14	—	6АIII	260	32	Итого		34,2
КР6	14	—	6АIII	260	18	6АIII	4,7	1,0
	15	2100 2100 510 2040	20АIII	4200	1	20АIII	8,3	20,5
	16	1650 750 1650 400 1600	20АIII	4050	1	Итого		21,5
Отдельные стерж.	6	—	5ВI	190	1	5ВI	0,2	0,03

ТК	Фермы пролетом 18 м	Серия 1.463-10	
1974	Каркас КП3	Выпуск 2	Лист 37

КП 4

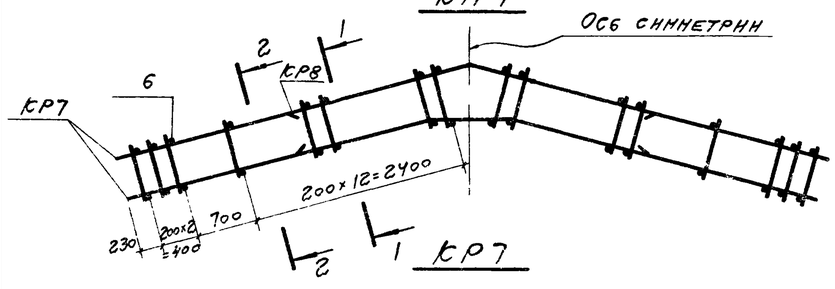

1-1

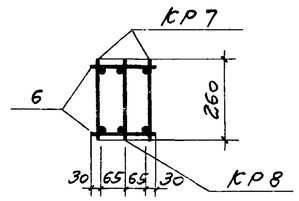

кр7

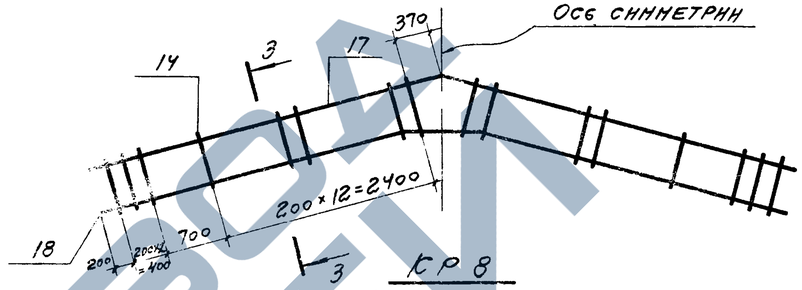

2-2

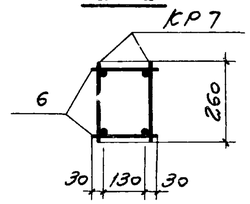

кр8

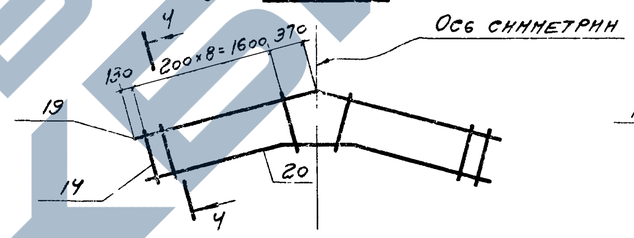

3-3

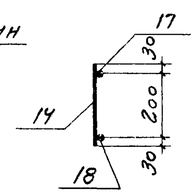

4-4

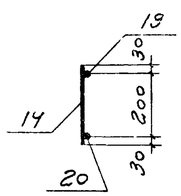

Марка каркаса	Марка изделия	Кол. шт	Вес кг
КП4	КР7	2	83,4
	КР8	1	33,0
	6	64	1,9
	Итого		118,3

Марка изделия	№ поз	Эскиз	ф мм	Длина мм	Кол. шт.	Выборка стали ф мм	Общая длина м	Вес кг
КР7	17	4070 4070 985 3950	20АIII	8140	1	6АIII	8,3	1,8
	18	3630 750 3630 880 3520	20АIII	8010	1	20АIII	16,2	33,9
	19	—	6АIII	260	32	Итого		41,7
КР8	19	—	6АIII	260	18	6АIII	4,7	1,0
	19	2100 2100 510 2040	25АIII	4200	1	25АIII	8,3	32,0
	20	1650 750 1650 400 1600	25АIII	4050	1	Итого		33,0
Отдельные стерж.	6	—	5ВI	190	1	5ВI	0,2	0,03

ТК	Фермы пролетом 18 м	Серия 1.463-10	
1974	Каркас КП4	Выпуск 2	Лист 38

ЗАВОД ЖБИ

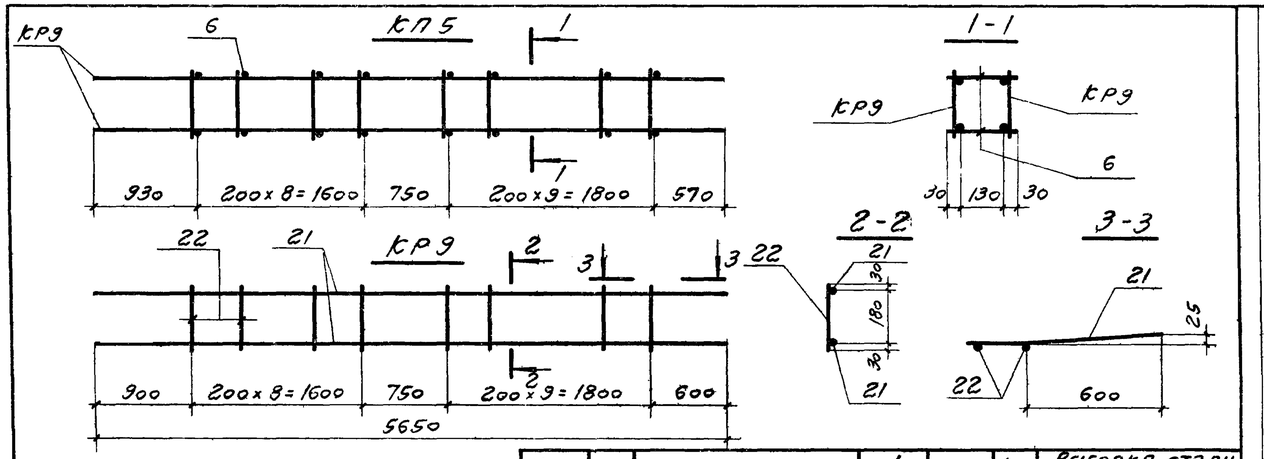

Марка изделия	№ поз.	Эскиз	ф мм	Длина мм	Кол. шт.	Выборка стали ф мм	Общая длина м	Вес кг
КР9	21		12AIII	5650	2	6AIII	4,6	1,0
	22		6AIII	240	19	12AIII	11,3	10,1
						Итого		11,1
Отдельные стержни	6		5ВI	190	1	5ВI	0,2	0,03

Марка каркаса	Марка изделия	Кол. шт.	Вес кг
КП5	КР9	2	22,2
	6	38	1,1
	Итого		23,3

ТК	Фермы пролетом 18 м	Серия 1.463-10	
1974	Каркас КП5	Выпуск 2	Лист 39

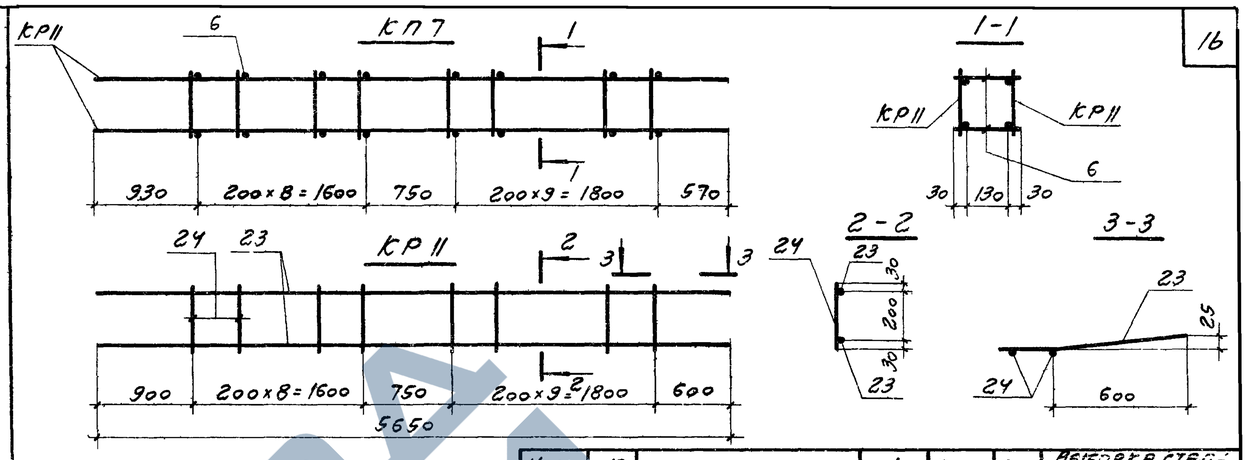

Марка изделия	№ поз.	Эскиз	ф мм	Длина мм	Кол. шт.	Выборка стали ф мм	Общая длина м	Вес кг
КР11	23		14AIII	5650	2	6AIII	4,9	1,1
	24		6AIII	260	19	14AIII	11,3	13,7
						Итого		14,8
Отдельные стержни	6		5ВI	190	1	5ВI	0,2	0,03

Марка каркаса	Марка изделия	Кол. шт.	Вес кг
КП7	КР11	2	29,6
	6	38	1,1
	Итого		30,7

ТК	Фермы пролетом 18 м	Серия 1.463-10	
1974	Каркас КП7	Выпуск 2	Лист 41

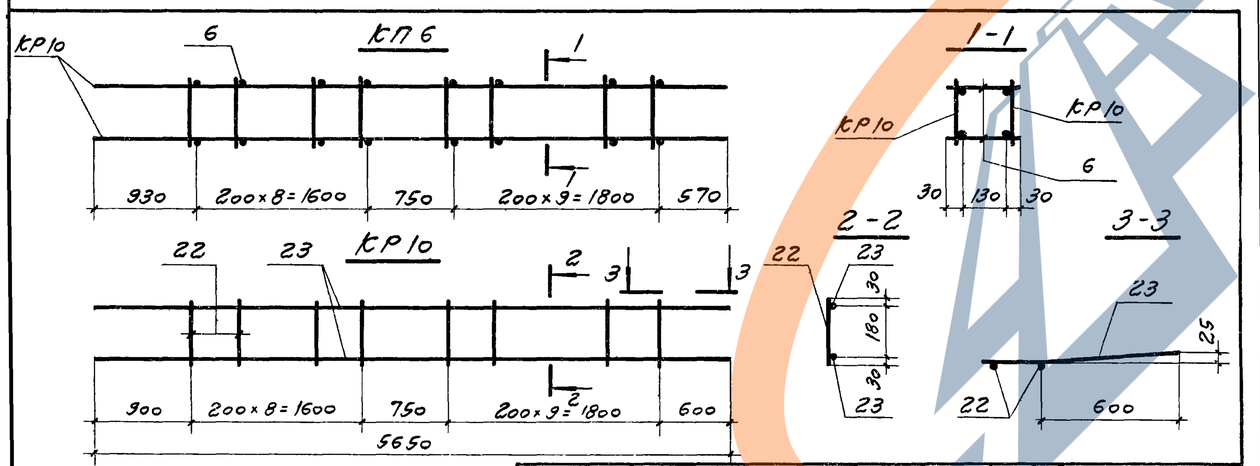

Марка изделия	№ поз.	Эскиз	ф мм	Длина мм	Кол. шт.	Выборка стали ф мм	Общая длина м	Вес кг
КР10	22		6AIII	240	19	6AIII	4,6	1,0
	23		14AIII	5650	2	14AIII	11,3	13,7
						Итого		14,7
Отдельные стержни	6		5ВI	190	1	5ВI	0,2	0,03

Марка каркаса	Марка изделия	Кол. шт.	Вес кг
КП6	КР10	2	29,4
	6	38	1,1
	Итого		30,5

ТК	Фермы пролетом 18 м	Серия 1.463-10	
1974	Каркас КП6	Выпуск 2	Лист 40

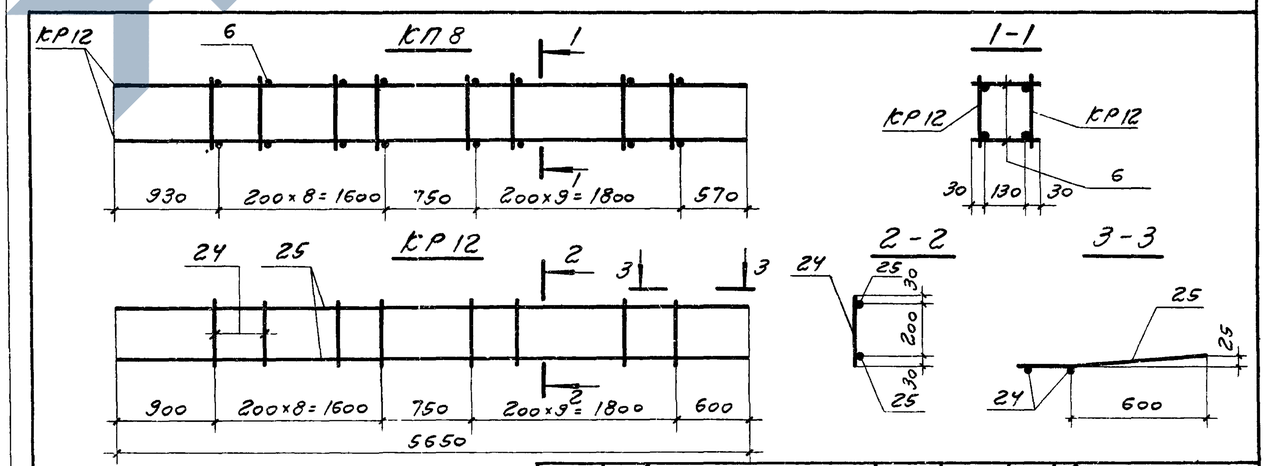

Марка изделия	№ поз.	Эскиз	ф мм	Длина мм	Кол. шт.	Выборка стали ф мм	Общая длина м	Вес кг
КР12	24		6AIII	260	19	6AIII	4,9	1,1
	25		16AIII	5650	2	16AIII	11,3	17,9
						Итого		19,0
Отдельные стержни	6		5ВI	190	1	5ВI	0,2	0,03

Марка каркаса	Марка изделия	Кол. шт.	Вес кг
КП8	КР12	2	38,0
	6	38	1,1
	Итого		39,1

ТК	Фермы пролетом 18 м	Серия 1.463-10	
1974	Каркас КП8	Выпуск 2	Лист 42

https://stavofja.com/

КП9

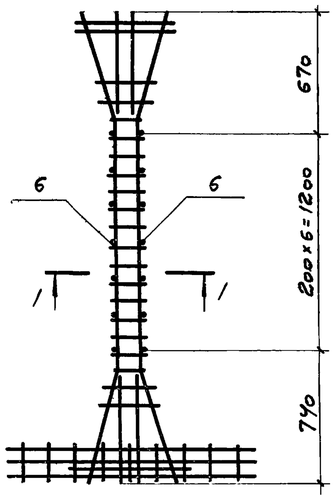

1-1

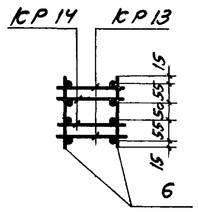

КР14

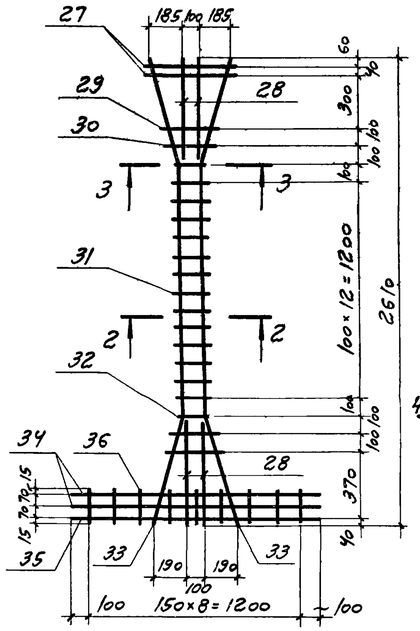

2-2

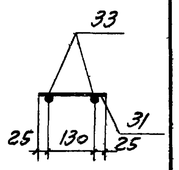

3-3

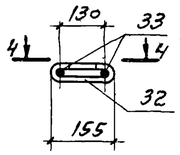

4-4

КР13

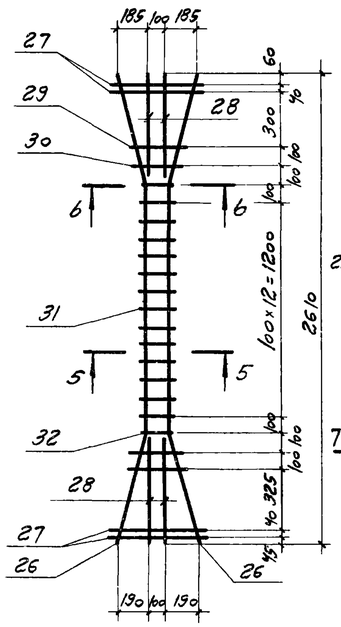

5-5

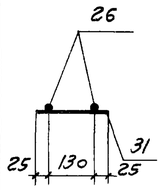

6-6

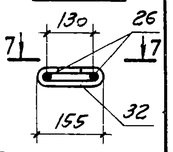

7-7

Марка изделия	№ поз.	Эскиз	ф мм	Длина мм	Кол. шт.	Выборка стали ф мм	Общая длина м	Вес кг
КР13	26	630 1400 620; 175 170; 610 600	8АIII	2650	2	5ВI	2,3	0,4
	27		12АIII	500	4	8АIII	8,5	3,4
	28	—	8АIII	550	4	8АI	0,9	0,4
	29		8АIII	270	2	12АIII	2,0	1,8
	30		8АIII	220	2	Итого		6,0
	31		5ВI	180	13			
	32	75	8АI	450	2			
КР14	27		12АIII	500	2	5ВI	2,3	0,4
	28		8АIII	550	4	8АIII	7,5	3,0
	29	—	8АIII	270	2	8АI	0,9	0,4
	30		8АIII	220	2	12АIII	6,3	5,6
	31		5ВI	180	13	16АIII	1,4	2,2
	32	75	8АI	450	2	Итого		11,6
	33	630 1400 620; 175 170; 610 600	12АIII	2650	2			
	34		8АIII	1400	2			
	35	—	16АIII	1400	1			
	36		8АIII	170	9			
Отделные стерж.	6	—	5ВI	190	1	5ВI	0,2	0,03

Марка каркаса	Марка изделия	Кол. шт.	Вес кг
КП9	КР13	2	12,0
	КР14	2	23,2
	6	14	0,4
	Итого		35,6

ТК	Фермы пролетом 18 м	Серия 1.463-10	
1974	Каркас КП9	Выпуск 2	Лист 43

КП10

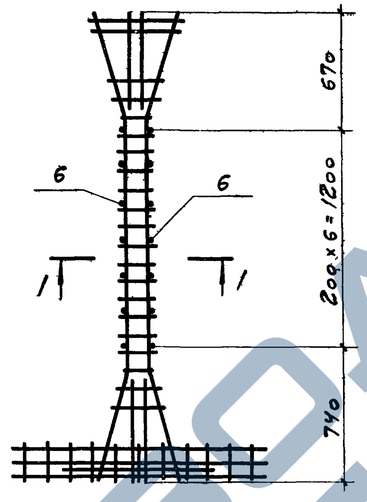

1-1

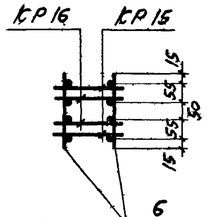

КР16

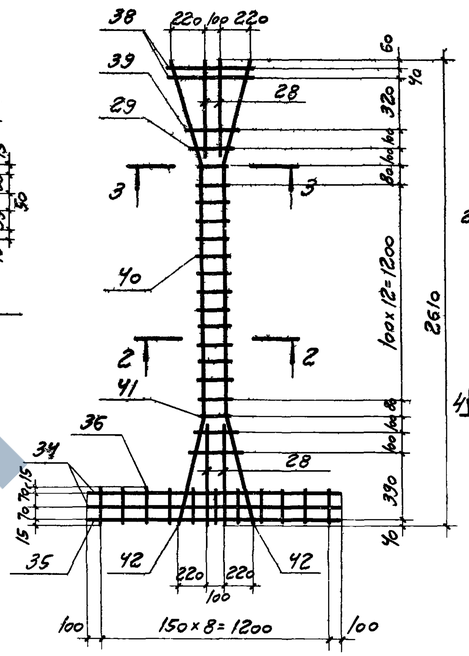

2-2

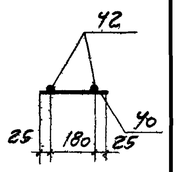

3-3

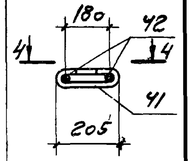

4-4

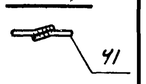

КР15

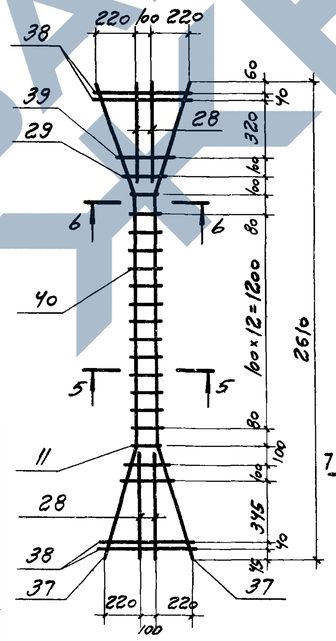

5-5

6-6

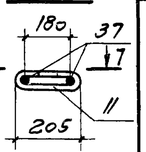

7-7

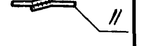

Марка изделия	№ поз.	Эскиз	ф мм	Длина мм	Кол. шт	Выборка стали ф мм	Общая длина м	Вес кг
КР15	28	—	8АIII	550	4	5ВI	3,0	0,5
	29		8АIII	270	2	8АIII	8,7	3,4
	37	650 1360 640; 180 180; 630 620	8АIII	2650	2	8АI	1,0	0,4
						12АIII	2,2	2,0
	38		12АIII	540	4	Итого		6,3
	39	—	8АIII	330	2			
	40		5ВI	230	13			
	11	75	8АI	500	2			
КР16	28		8АIII	550	4	5ВI	3,0	0,5
	29		8АIII	270	2	8АIII	7,7	3,0
	34		8АIII	1400	2	10АI	1,0	0,6
	35	—	16АIII	1400	1	12АIII	1,1	1,0
	36		8АIII	170	9	14АIII	5,3	6,4
	38		12АIII	540	2	16АIII	1,4	2,2
	39		8АIII	330	2	Итого		13,7
	40		5ВI	230	13			
	41	75	10АI	500	2			
	42	650 1360 640; 180 180; 630 620	14АIII	2650	2			
Отделные стержни	6	—	5ВI	190	1	5ВI	0,2	0,03

Марка каркаса	Марка изделия	Кол. шт.	Вес кг
КП10	КР15	2	12,6
	КР16	2	27,4
	6	14	0,4
	Итого		40,4

ТК	Фермы пролетом 18 м	Серия 1.463-10	
1974	Каркас КП10	Выпуск 2	Лист 44

ЗАВОД ЖБИ

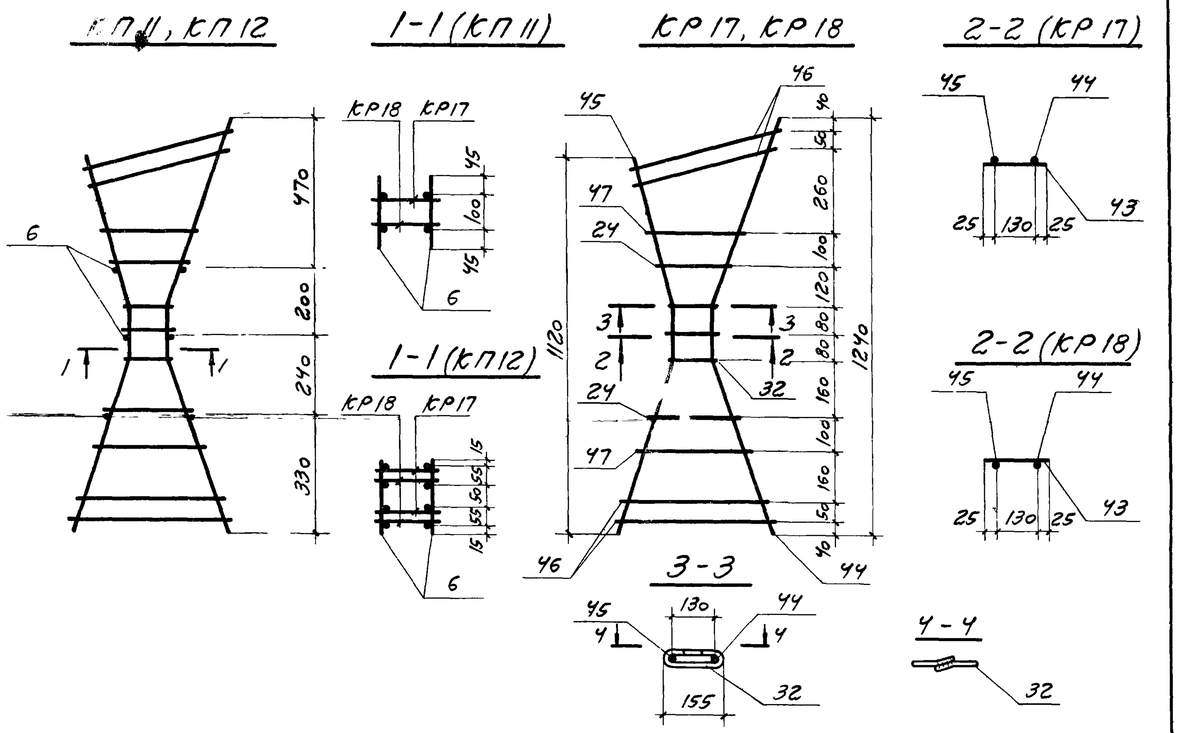

Марка каркаса	Марка изделия	Кол. шт.	Вес кг
КП11	КР17	1	2,5
	КР18	1	2,5
	6	6	0,2
	Итого		5,2
КП12	КР17	2	5,0
	КР18	2	5,0
	6	6	0,2
	Итого		10,2

Марка изделия	№ поз.	Эскиз	ф мм	Длина мм	Кол. шт.	Выборка стали ф мм	Общая длина м	Вес кг
КР17 КР18	43		8АIII	180	1	6АIII	1,2	0,3
	32		8АI	450	2	8АIII	4,6	1,8
	44	540 160 600 510 170 200 570	8АIII	1300	1	8АI	0,9	0,4
	45	540 160 470 510 170 170 450	8АIII	1170	1	Итого		2,5
	46		8АIII	480	4			
	47		6АIII	330	2			
	24		6АIII	260	2			
Отдельные стержни	6		5ВI	190	1	5ВI	0,2	0,03

Особое внимание следует обратить на установку скрепок поз 32 в местах перегиба рабочей арматуры плоских каркасов КР17, КР18. Правильность установки поз 32 должна быть зафиксирована в акте на приемку арматурных работ

ТК	Фермы пролетом 18 м	Серия 1.463-10	
1974	Каркасы КП11; КП12	Выпуск 2	Лист 45

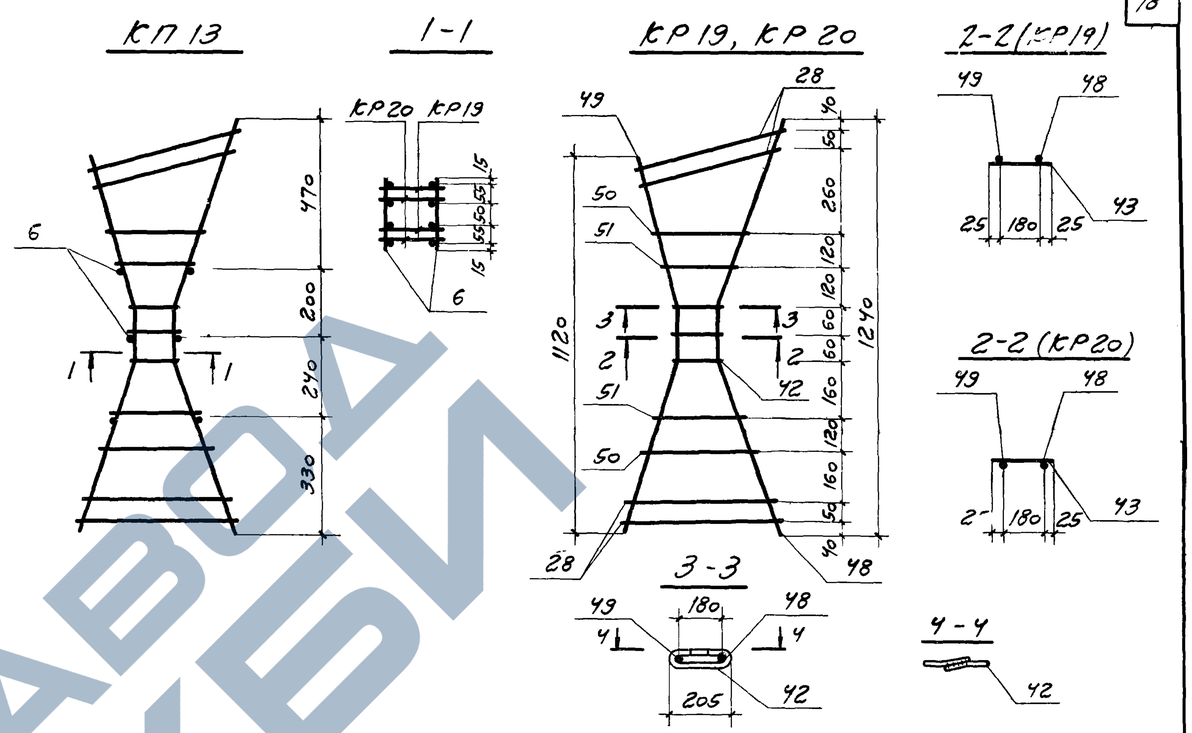

Марка каркаса	Марка изделия	Кол. шт	Вес кг
КП13	КР19	2	5,6
	КР20	2	5,6
	6	6	0,2
	Итого		11,4

Марка изделия	№ поз.	Эскиз	ф мм	Длина мм	Кол. шт.	Выборка стали ф мм	Общая длина м	Вес кг
КР19 КР20	43		8АIII	230	1	8АIII	6,1	2,4
	42		8АI	500	2	8АI	1,0	0,4
	48	540 120 600 510 170 190 570	8АIII	1260	1	Итого		2,8
	49	540 120 490 510 170 160 470	8АIII	1150	1			
	28		8АIII	550	4			
	50		8АIII	360	2			
	51		8АIII	290	2			
Отдельные стерж.	6		5ВI	190	1	5ВI	0,2	0,03

Особое внимание следует обратить на установку скрепок поз. 42 в местах перегиба рабочей арматуры плоских каркасов КР19, КР20 Правильность установки поз. 42 должна быть зафиксирована в акте на приемку арматурных работ.

ТК	Фермы пролетом 18 м	Серия 1.463-10	
1974	Каркас КП13	Выпуск 2	Лист 46

КП 14

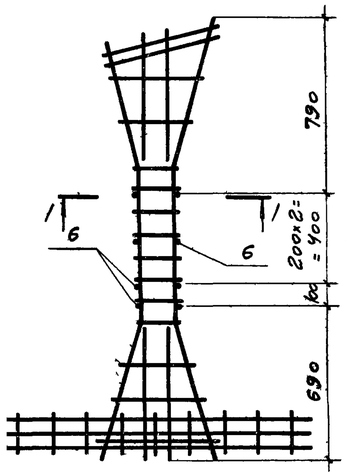

1-1

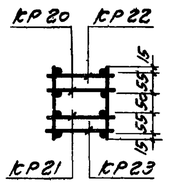

КР22, КР23

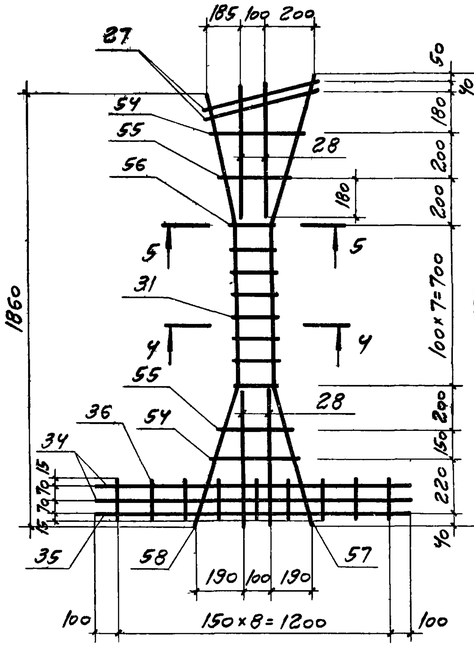

4-4 (КР22)

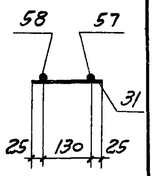

4-4 (КР23)

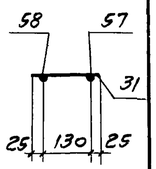

5-5

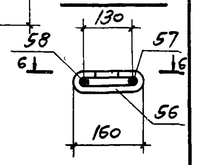

КР20, КР21

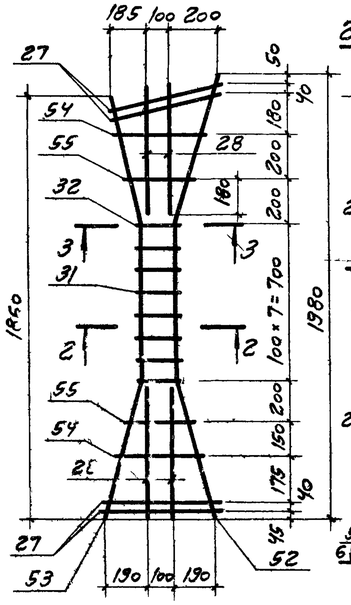

2-2 (КР21)

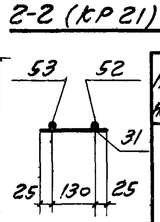

2-2 (КР20)

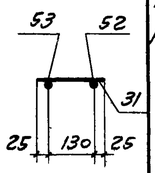

3-3

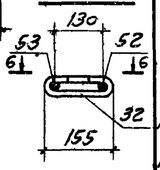

6-6

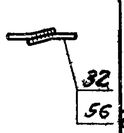

Марка изделия	№ поз.	Эскиз	ф мм	Длина мм	Кол. шт.	Выборка стали ф мм	Общая длина м	Вес кг
КР20 КР21	27		12AIII	500	4	5BI	1,1	0,2
	28		8AIII	550	4	8AIII	7,5	3,0
	31		5BI	180	6	8AI	0,9	0,4
	32	75	8AI	450	2	12AIII	2,0	1,8
	52	630 700 690; 610 175 190 670	8AIII	2020	1	Итого		5,4
	53	630 700 570; 610 175 160 550	8AIII	1900	1			
	54		8AIII	390	2			
	55		8AIII	280	2			
КР22 КР23	27		12AIII	500	2	5BI	1,1	0,2
	28		8AIII	550	4	8AIII	7,8	3,1
	31		5BI	180	6	10AI	0,9	0,6
	34		8AIII	1400	2	12AIII	1,0	0,9
	35		16AIII	1400	1			
	36		8AIII	170	9	14AIII	3,9	4,7
	54		8AIII	390	2	16AIII	1,4	2,2
	55		8AIII	280	2	Итого		11,7
	56	75	10AI	450	2			
	57	630 700 690; 610 175 190 670	14AIII	2020	1			
	58	630 700 570; 610 175 160 550	14AIII	1900	1			
Отдельные стержни	6		5BI	190	1	5BI	0,2	0,03

Марка каркаса	Марка изделия	Кол. шт.	Вес кг
КП15	КР20	1	5,4
	КР21	1	5,4
	КР24	1	14,8
	КР25	1	14,8
	6	8	0,2
	Итого		40,6

ТК	Фермы пролетом 18 м	Серия 1.463-10	
1974	Каркас КП14	Выпуск 2	Лист 47

КП 15

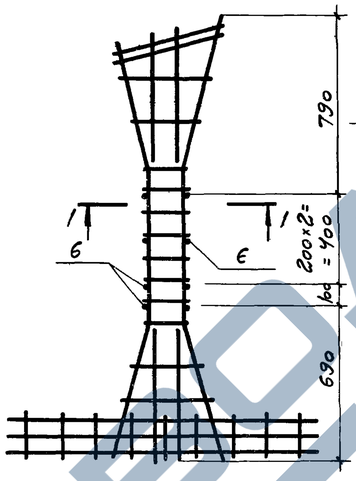

1-1

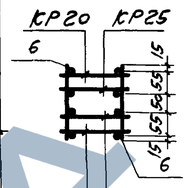

КР24, КР25

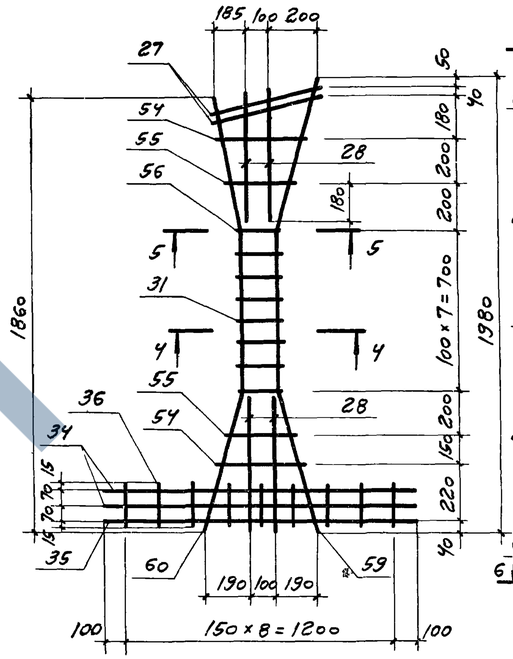

4-4 (КР24)

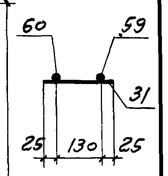

4-4 (КР25)

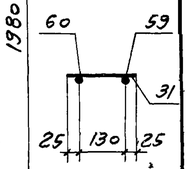

5-5

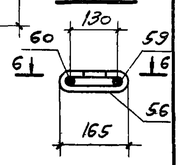

КР20; КР21

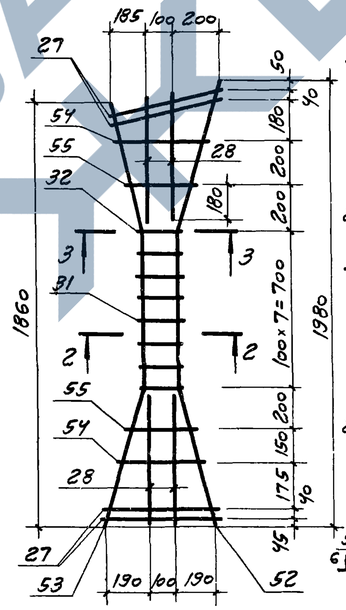

2-2 (КР20)

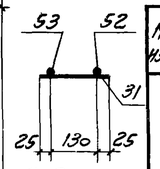

2-2 (КР21)

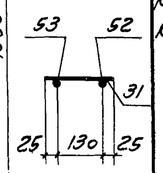

3-3

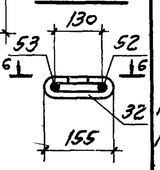

6-6

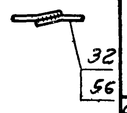

Марка изделия	№ поз.	Эскиз	ф мм	Длина мм	Кол. шт	Выборка стали ф мм	Общая длина м	Вес кг
КР20 КР21	27		12AIII	500	4	5BI	1,1	0,2
	28		8AIII	550	4	8AIII	7,5	3,0
	31		5BI	180	6	8AI	0,9	0,4
	32	75	8AI	450	2	12AIII	2,0	1,8
	52	630 700 690; 610 175 190 670	8AIII	2020	1	Итого		5,4
	53	630 700 570; 610 175 160 550	8AIII	1900	1			
	54		8AIII	390	2			
	55		8AIII	280	2			
КР24 КР25	27		12AIII	500	2	5BI	1,1	0,2
	28		8AIII	550	4	8AIII	7,8	3,1
	31		5BI	180	6	10AI	0,9	0,6
	34		8AIII	1400	2	12AIII	1,0	0,9
	35		16AIII	1400	1			
	36		8AIII	170	9	16AIII	1,4	2,2
	54		8AIII	390	2	18AIII	3,9	7,8
	55		8AIII	280	2	Итого		14,8
	56	75	10AI	450	2			
	59	630 700 690; 610 175 190 670	18AIII	2020	1			
	60	630 700 570; 610 175 160 550	18AIII	1900	1			
Отдельные стержни	6		5BI	190	1	5BI	0,2	0,03

Марка каркаса	Марка изделия	Кол. шт.	Вес кг
КП15	КР20	1	5,4
	КР21	1	5,4
	КР24	1	14,8
	КР25	1	14,8
	6	8	0,2
	Итого		40,6

ТК	Фермы пролетом 18 м	Серия 1.463-10	
1974	Каркас КП15	Выпуск 2	Лист 48

ЗАВОД КЕБИ

КП 16

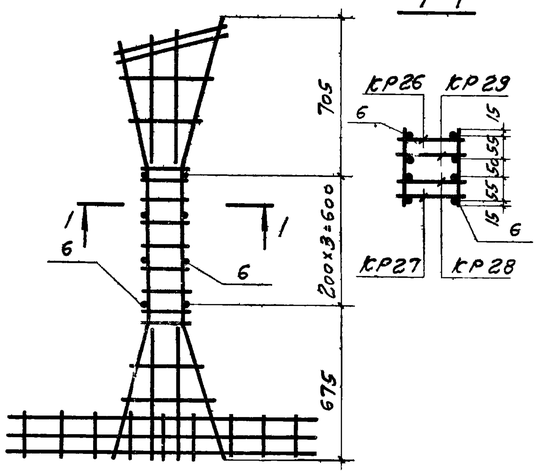

КР28; КР29

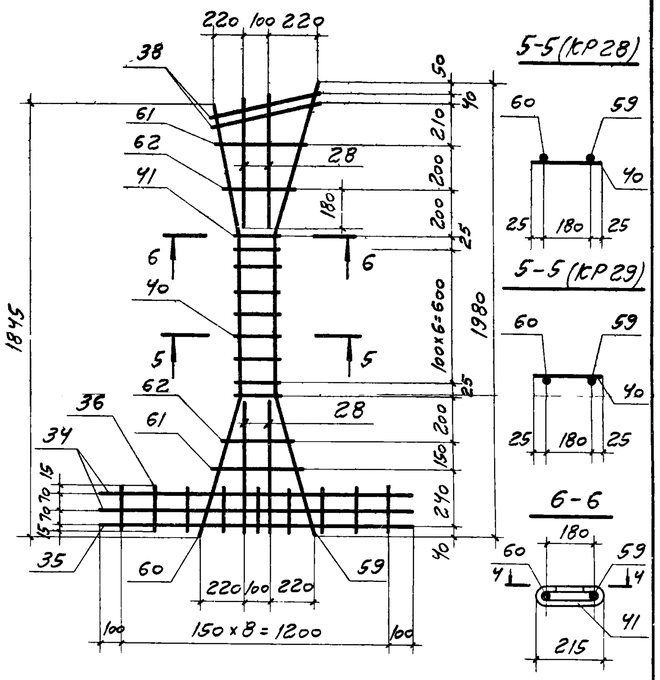

КР26; КР27

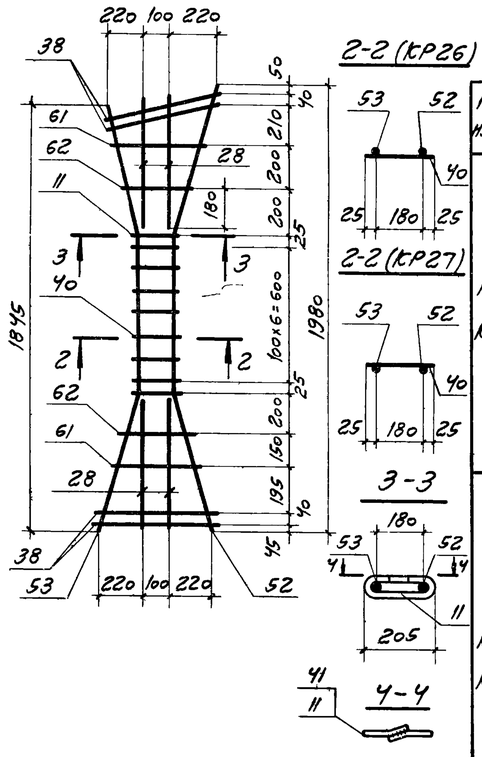

Марка изделия	№ поз.	Эскиз	ф мм	Длина мм	Кол шт	Выборка стали ф мм	Общая длина м	Вес кг
КР26 КР27	28		8AIII	550	4	5BI	1,6	0,3
	40		5BI	230	7	8AIII	7,6	3,0
	11	75	8AI	500	2	8AI	1,0	0,4
	38		12AIII	540	4	12AIII	2,2	2,0
	61		8AIII	440	2	Итого		5,7
	62		8AIII	320	2			
	52	650 650 720 / 630 180 200 700	8AIII	2020	1			
	53	650 650 590 / 630 180 160 565	8AIII	1890	1			
КР28 КР29	28		8AIII	550	4	5BI	1,6	0,3
	34		8AIII	1400	2	8AIII	8,0	3,2
	35		16AIII	1400	1	10AI	1,0	0,6
	36		8AIII	170	9	12AIII	1,1	1,0
	40		5BI	230	7	16AIII	1,4	2,2
	41	75	10AI	500	2	18AIII	3,9	7,8
	38		12AIII	540	2	Итого		15,1
	61		8AIII	440	2			
	62		8AIII	320	2			
	59	650 650 720 / 630 180 200 700	18AIII	2020	1			
	60	650 650 590 / 630 180 160 565	18AIII	1890	1			
Отделение стержни	6		5BI	190	1	5BI	0,2	0,3

Марка каркаса	Марка изделия	Кол шт.	Вес кг
КП16	КР26	1	5,7
	КР27	1	5,7
	КР28	1	15,1
	КР29	1	15,1
	6	8	0,2
	Итого		41,8

ТК	Фермы пролетом 18 м	Серия 1.463-10
1974	Каркас КП16	Выпуск 2 / Лист 49

КР30; КР31

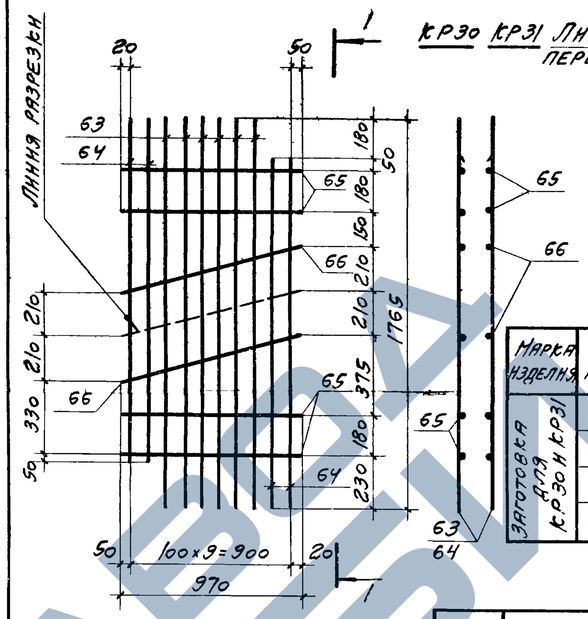

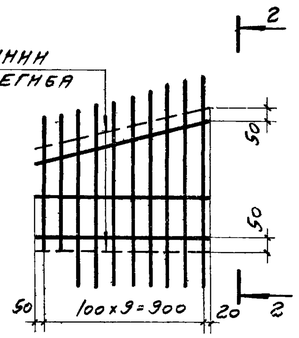

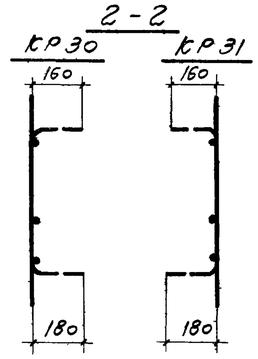

Каркасы КР30, КР31 согнуты после их изготовления

Марка изделия	№ поз.	Эскиз	ф мм	Длина мм	Кол. шт.	Выборка стали ф мм	Общая длина м	Вес кг
Заготовка для КР30 и КР31	63		8AIII	1765	6	8AIII	16,9	6,7
	64		8AIII	1585	4	12AIII	5,9	5,2
	65		12AIII	970	4	Итого		11,9
	66		12AIII	1000	2			

ТК	Фермы пролетом 18 м	Серия 1.463-10
1974	Каркасы КР30; КР31	Выпуск 2 / Лист 50

С1, С3

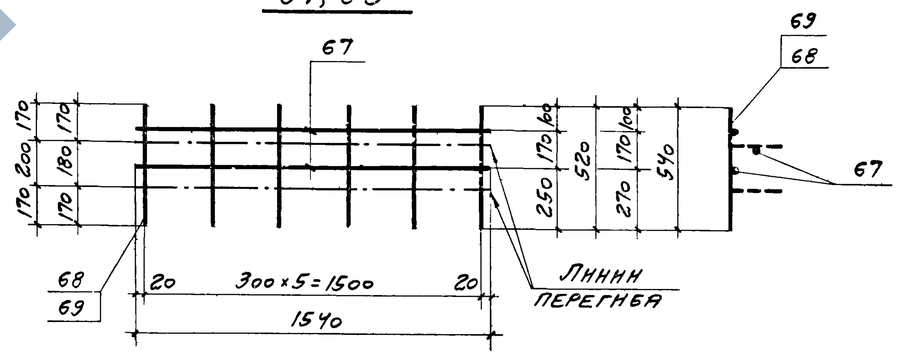

Сетки С1, С3 согнуты после их изготовления

Марка изделия	№ поз.	Эскиз	ф мм	Длина мм	Кол. шт.	Выборка стали ф мм	Общая длина м	Вес кг
С1	67		5BI	1540	2	5BI	6,2	1,0
	68		5BI	520	6			
С3	67		5BI	1540	2	5BI	6,3	1,0
	69		5BI	540	6			

ТК	Фермы пролетом 18 м	Серия 1.463-10
1974	Сетки С1; С3	Выпуск 2 / Лист 51

https://stroydim.com/

С2; С4

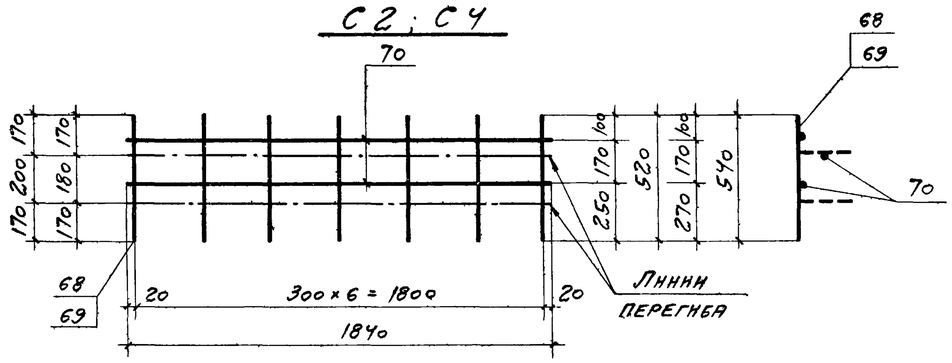

Сетки С2 и С4 согнуть после их изготовления

Марка изделия	№ поз.	Эскиз	ф мм	Длина мм	Кол. шт.	Выборка стали ф мм	Общая длина м	Вес кг
С2	68	—	5ВI	520	7	5ВI	7,3	1,1
	70		5ВI	1840	2			
С4	69	—	5ВI	540	7	5ВI	7,5	1,2
	70		5ВI	1840	2			

ТК	Фермы пролетом 18 м	Серия 1.463-10	
1974	Сетки С2, С4	Выпуск 2	Лист 52

М1

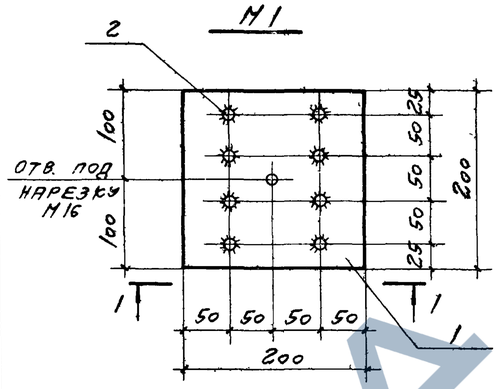

М3

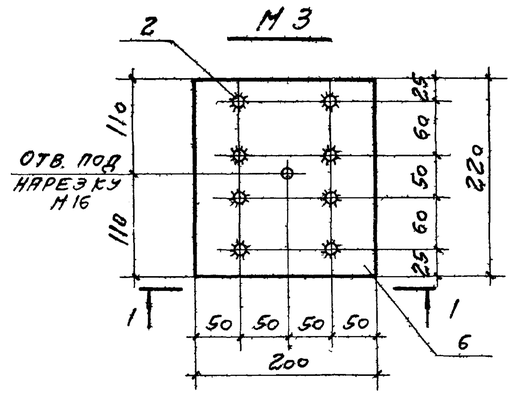

1-1

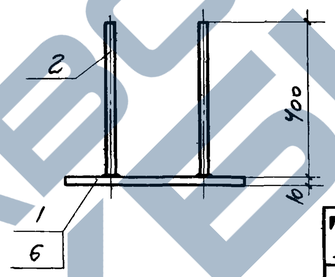

Марка изделия	№ поз	Сечение	Длина мм	Кол шт	Вес, кг одной поз	Всех поз	Изделия
М1	1	– 200 × 10	200	1	3,2	3,2	6,4
	2	ф 12 А III	400	8	0,4	3,2	
М3	2	ф 12 А III	400	8	0,4	3,2	6,7
	6	– 200 × 10	220	1	3,5	3,5	

ТК	Фермы пролетом 6, 9, 12 и 18 м	Серия 1.463-10	
1974	Закладные изделия М1 и М3	Выпуск 2	Лист 54

Марка изделия	№ поз.	Эскиз	ф мм	Длина мм	Кол. шт.	Выборка стали ф мм	Общая длина м	Вес кг
Отделенные стержни	71	75 290 300 300 600	12 А III	1200	1	12 А III	1,2	1,1
	72	320	8 А I	400	1	8 А I	0,4	0,16
	73	—	20 А III В	17960	1	20 А III В	18,0	44,4
	74		22 А III В	17960	1	22 А III В	18,0	53,7
	75		25 А III В	17960	1	25 А III В	18,0	69,3
	76		18 А IV	17960	1	18 А IV	18,0	36,0
	77		20 А IV	17960	1	20 А IV	18,0	44,4
	78		22 А IV	17960	1	22 А IV	18,0	53,7
	79		16 А V	17960	1	16 А V	18,0	28,4
	80		18 А V	17960	1	18 А V	18,0	36,0
	81		20 А V	17960	1	20 А V	18,0	44,4

ТК	Фермы пролетом 18 м	Серия 1.463-10	
1974	Отделенные стержни	Выпуск 2	Лист 53

М2

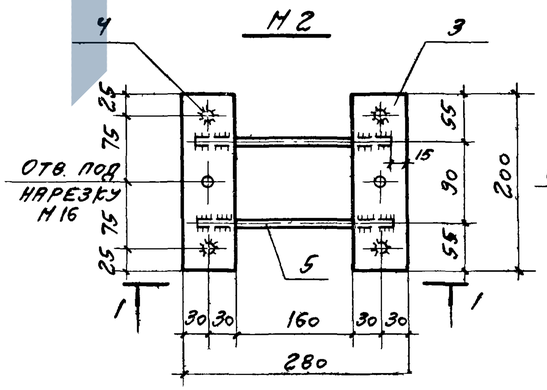

М4

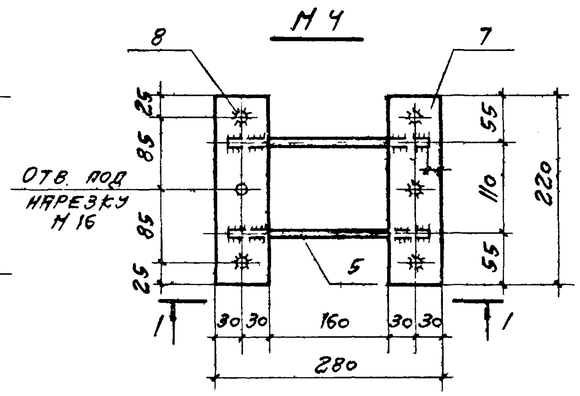

1-1

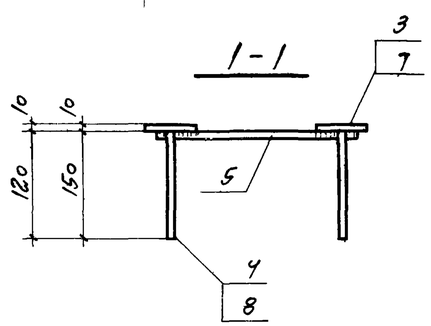

Марка изделия	№ поз	Сечение	Длина мм	Кол. шт.	Вес, кг одной поз.	Всех поз.	Изделия
М2	3	– 60 × 10	200	2	0,94	1,9	2,5
	4	ф 12 А III	120	4	0,12	0,5	
	5	ф 6 А III	250	2	0,06	0,1	
М4	5	ф 6 А III	250	2	0,06	0,1	2,7
	7	– 60 × 10	220	2	1,04	2,1	
	8	ф 12 А III	150	4	0,13	0,5	

ТК	Фермы пролетом 6, 9, 12 и 18 м	Серия 1.463-10	
1974	Закладные изделия М2 и М4	Выпуск 2	Лист 55

https://stroydok.com/
ЗАВОД ЖБИ

Марка изделия	ℓ_1	ℓ_2
М5	30	60
М6	50	100
М7	50	120

Марка изделия	№ поз.	Эскиз	ф мм	Длина мм	Кол. шт.	Выборка стали ф мм	Общая длина м	Вес кг
М5	9	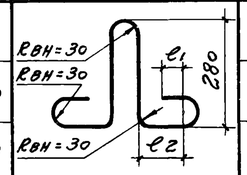	10АI	950	1	10АI	0,95	0,6
М6	10		16АI	1260	1	16АI	1,26	2,0
М7	11		18АI	1310	1	18АI	1,31	2,6

ТК	Фермы пролетом 6, 9, 12 и 18 м	Серия 1.463-10	
1974	Монтажные петли М5 ÷ М7	Выпуск 2	Лист 56

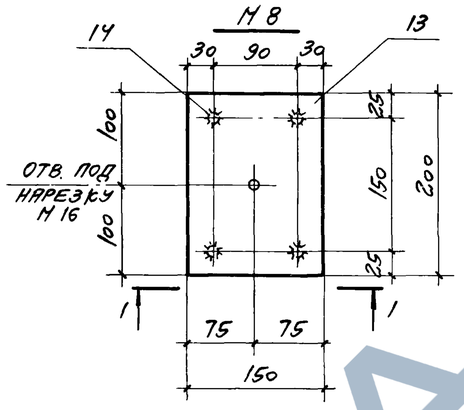

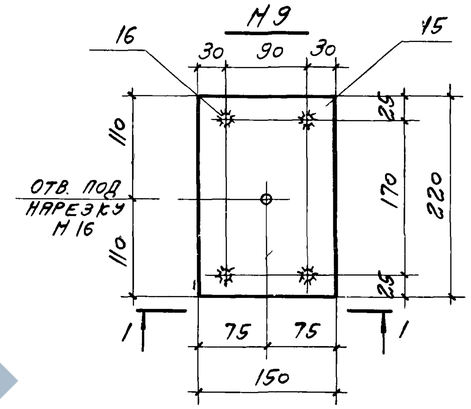

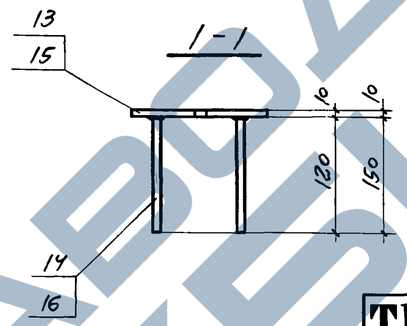

Марка изделия	№ поз.	Сечение	Длина мм	Кол. шт	Вес, кг одной поз.	Вес, кг всех поз.	Вес, кг изделия
М8	13	– 150 × 10	200	1	2,4	2,4	2,8
	14	ф 12АIII	120	4	0,11	0,44	
М9	15	– 150 × 10	220	1	2,6	2,6	3,1
	16	ф 12АIII	150	4	0,13	0,52	

ТК	Фермы пролетами 6, 9, 12 и 18 м	Серия 1.463-10	
1974	Закладные изделия М8, М9	Выпуск 2	Лист 58

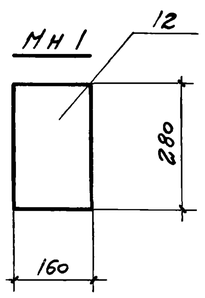

Марка изделия	№ поз.	Сечение	Длина мм	Кол. шт.	Вес, кг одной поз.	Вес, кг всех поз.	Вес, кг изделия
МН1	12	– 160 × 12	280	1	4,2	4,2	4,2

ТК	Фермы пролетом 6, 9, 12 и 18 м	Серия 1.463-10	
1974	Накладное изделие МН1	Выпуск 2	Лист 57

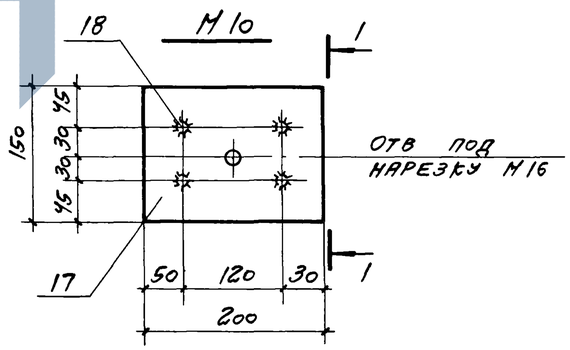

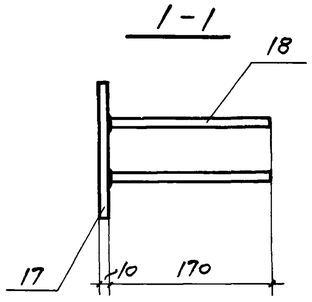

Марка изделия	№ поз.	Сечение	Длина мм	Кол. шт.	Вес, кг одной поз.	Вес, кг всех поз.	Вес, кг изделия
М10	17	– 150 × 10	200	1	2,4	2,4	3,0
	18	ф 12АIII	170	4	0,15	0,6	

ТК	Фермы пролетом 12 и 18 м	Серия 1.463-10	
1974	Закладное изделие М10	Выпуск 2	Лист 59

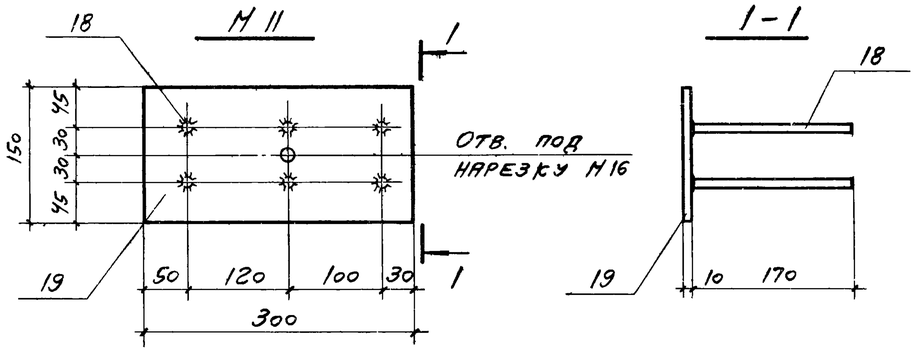

Марка изделия	№ поз.	Сечение	Длина мм	Кол шт	Вес, кг одной поз	Вес, кг всех поз	Вес, кг изделия
М 11	18	ф 12 А III	170	6	0,15	0,9	4,4
	19	— 150 × 10	300	1	3,5	3,5	

ТК	Фермы пролетом 12 и 18 м	Серия 1.463-10	
1974	Закладное изделие М 11	Выпуск 2	Лист 60

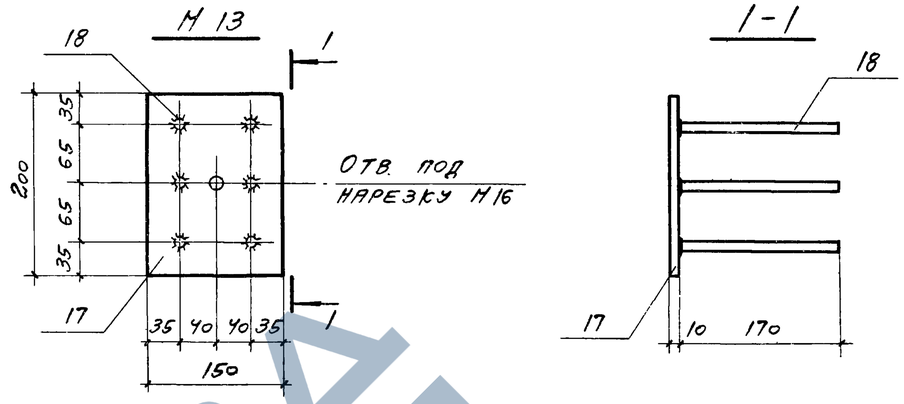

Марка изделия	№ поз.	Сечение	Длина мм	Кол. шт.	Вес, кг одной поз.	Вес, кг всех поз.	Вес, кг изделия
М 13	17	— 150 × 10	200	1	2,4	2,4	3,3
	18	ф 12 А III	170	6	0,15	0,9	

ТК	Фермы пролетом 12 и 18 м	Серия 1.463-10	
1974	Закладное изделие М 13	Выпуск 2	Лист 62

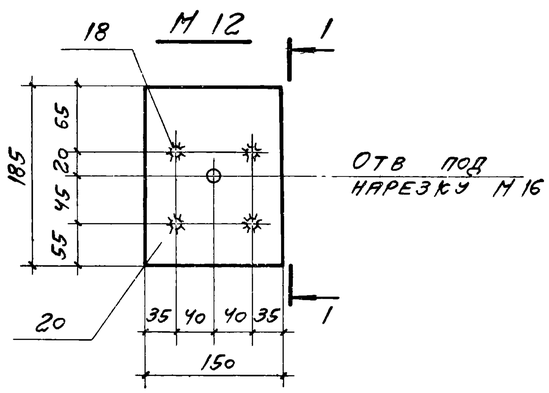

Марка изделия	№ поз.	Сечение	Длина мм	Кол. шт.	Вес, кг одной поз.	Вес, кг всех поз.	Вес, кг изделия
М 12	18	ф 12 А III	170	4	0,15	0,6	2,8
	20	— 150 × 10	185	1	2,2	2,2	

ТК	Фермы пролетом 12 и 18 м	Серия 1.463-10	
1974	Закладное изделие М 12	Выпуск 2	Лист 61

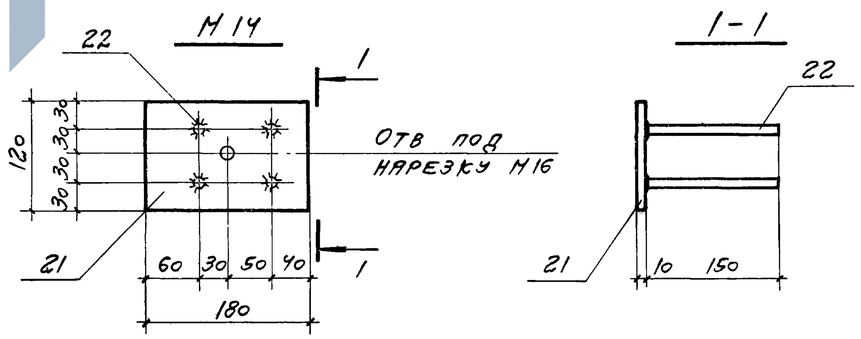

Марка изделия	№ поз	Сечение	Длина мм	Кол. шт.	Вес, кг одной поз.	Вес, кг всех поз.	Вес, кг изделия
М 14	21	— 120 × 10	180	1	1,7	1,7	2,2
	22	ф 12 А III	150	4	0,13	0,5	

ТК	Ферма пролетом 6 м	Серия 1.463-10	
1974	Закладное изделие М 14	Выпуск 2	Лист 63

https://zavodjelezobeton.com/
ЗАВОД ЖЕЛЕЗОБЕТОН

М 15

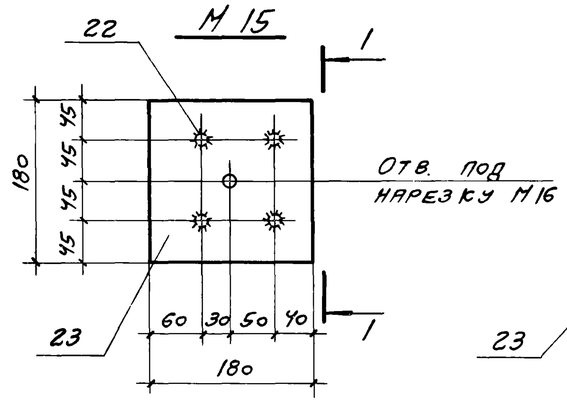

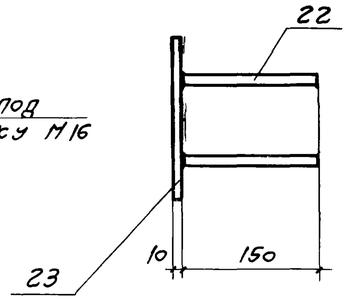

Марка изделия	№ поз.	Сечение	Длина мм	Кол. шт.	Вес, кг одной поз.	Вес, кг всех поз.	Вес, кг изделия
М15	22	ф 12 А III	150	4	0,13	0,5	3,0
	23	— 180×10	180	1	2,5	2,5	

ТК	Фермы пролетом 9, 12 и 18 м	Серия 1.463-10	
1974	Закладное изделие М15	Выпуск 2	Лист 64

МН 3

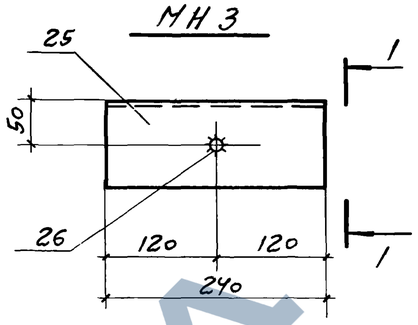

1-1

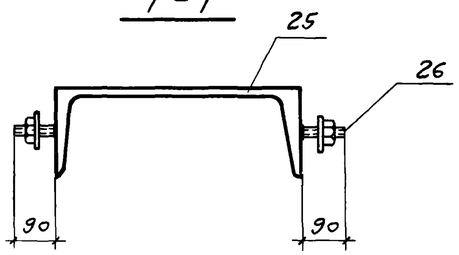

Марка изделия	№ поз.	Сечение	Длина мм	Кол. шт	Вес, кг одной поз	Вес, кг всех поз.	Вес, кг изделия
МН3	25	С № 27	240	1	6,7	6,7	6,9
	26	Болт М12 ГОСТ 7798-70*	90	2	0,08	0,2	

ТК	Фермы пролетом 12 и 18 м	Серия 1.463-10	
1974	Накладное изделие МН3	Выпуск 2	Лист 66

МН 2

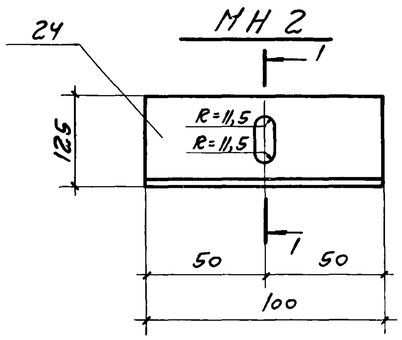

1-1

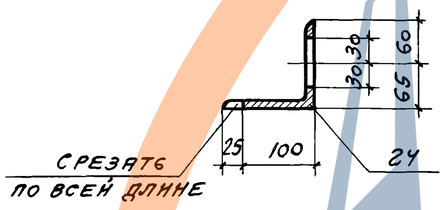

Марка изделия	№ поз.	Сечение	Длина мм	Кол. шт.	Вес, кг одной поз.	Вес, кг всех поз.	Вес, кг изделия
МН2	24	∟ 125×125×8	100	1	3,9	3,9	3,9

ТК	Фермы пролетом 12 и 18 м	Серия 1.463-10	
1974	Накладное изделие МН2	Выпуск 2	Лист 65

ЗАВОД ЖБИ