https://zavodjbi.com/

ТИПОВЫЕ СТРОИТЕЛЬНЫЕ КОНСТРУКЦИИ, ИЗДЕЛИЯ И УЗЛЫ

СЕРИЯ 1.100.1-7

ИНДУСТРИАЛЬНЫЕ ИЗДЕЛИЯ КРУПНОПАНЕЛЬНЫХ 5-9 ЭТАЖНЫХ ЗДАНИЙ С ВЫСОТОЙ ЭТАЖА 2,8м И СО СТРОИТЕЛЬНЫМ МОДУЛЕМ 15М НА ОСНОВЕ ЖИЛЫХ ДОМОВ СЕРИИ 97

ВЫПУСК 2-8

ПАНЕЛИ НАРУЖНЫХ СТЕН ТРЕХСЛОЙНЫЕ ИЗ ТЯЖЕЛОГО БЕТОНА С ЭФФЕКТИВНЫМ УТЕПЛИТЕЛЕМ ТОЛЩИНОЙ 400 мм.

РАБОЧИЕ ЧЕРТЕЖИ

https://zavodjbi.com/

https://zavodjbi.com/

ТИПОВЫЕ СТРОИТЕЛЬНЫЕ КОНСТРУКЦИИ, ИЗДЕЛИЯ И УЗЛЫ

СЕРИЯ 1.100.1-7

ИНДУСТРИАЛЬНЫЕ ИЗДЕЛИЯ КРУПНОПАНЕЛЬНЫХ 5-9 ЭТАЖНЫХ ЗДАНИЙ С ВЫСОТОЙ ЭТАЖА 2,8м И СО СТРОИТЕЛЬНЫМ МОДУЛЕМ 15М НА ОСНОВЕ ЖИЛЫХ ДОМОВ СЕРИИ 97

ВЫПУСК 2-8

ПАНЕЛИ НАРУЖНЫХ СТЕН ТРЕХСЛОЙНЫЕ ИЗ ТЯЖЕЛОГО БЕТОНА С ЭФФЕКТИВНЫМ УТЕПЛИТЕЛЕМ ТОЛЩИНОЙ 400 мм.

РАБОЧИЕ ЧЕРТЕЖИ

РАЗРАБОТАНЫ
СибЗНИИЭП
Главный инженер С.Ф.Траутвейн
Начальник АПМ-1 М.К.Печерин
Главный инженер проекта И.Б.Радашкевич

УТВЕРЖДЕНЫ И ВВЕДЕНЫ В ДЕЙСТВИЕ
С 1 ИЮНЯ 1990 Г.
ГОСКОМАРХИТЕКТУРЫ
ПРИКАЗ ОТ 22.05.90 N° 89

https://zavodjbi.com/

Обозначение	Наименование	Стр.
1.100.1-7.2-8 00.00.00	Содержание	3,4
00.00.00 НИ	Номенклатура изделий	5...12
01.00.00	Панель наружная стеновая 3НС 30.29.40-200т	13
01.00.00 СБ	Панель наружная стеновая 3НС 30.29.40-200т Сборочный чертеж	14, 15
02.00.00	Панель наружная стеновая 3НС 30.27.40-200т	16
02.00.00 СБ	Панель наружная стеновая 3НС 30.27.40-200т Сборочный чертеж	17, 18
03.00.00	Панель наружная стеновая 3НС 30.26.40-200т	19
03.00.00 СБ	Панель наружная стеновая 3НС 30.26.40-200т Сборочный чертеж	20, 21
04.00.00	Панель наружная стеновая 3НС 27.29.40-200т	22
04.00.00 СБ	Панель наружная стеновая 3НС 27.29.40-200т Сборочный чертеж	23, 24
05.00.00	Панель наружная стеновая 3НС 45.29.40-200т	25
05.00.00 СБ	Панель наружная стеновая 3НС 45.29.40-200т Сборочный чертеж	26, 27
06.00.00	Панель наружная стеновая 3НС 45.27.40-200т	28
06.00.00 СБ	Панель наружная стеновая 3НС 45-27.40-200т Сборочный чертеж	29, 30
07.00.00	Панель наружная стеновая 3НС 45.26.40-200т	31
07.00.00 СБ	Панель наружная стеновая 3НС 45.26.40-200т Сборочный чертеж	32, 33
08.00.00	Панель наружная стеновая 3НС 38.27.40-200т	34
08.00.00 СБ	Панель наружная стеновая 3НС 38.27.40-200т Сборочный чертеж	35, 36
09.00.00	Панель наружная стеновая 3НС 38.26.40-200т	37
09.00.00 СБ	Панель наружная стеновая 3НС 38.26.40-200т Сборочный чертеж	38, 39
10.00.00	Панель наружная стеновая 3НС 30.29.40-200т-1	40
10.00.00 СБ	Панель наружная стеновая 3НС 30.29.40-200т-1 Сборочный чертеж	41, 42
11.00.00	Панель наружная стеновая 3НС 60.29.40-200т	43
11.00.00 СБ	Панель наружная стеновая 3НС 60.29.40-200т Сборочный чертеж	44, 45
12.00.00	Панель наружная стеновая 3НС 30.28.40-150л	46, 47
12.01.00	Каркас пространственный КП 30.28.40	48
13.00.00	Панель наружная стеновая 3НС 30.12.40-200т-1	49, 50
14.00.00	Панель наружная стеновая 3НС 30.12.40-200т-2	51, 52
15.00.00	Панель наружная стеновая 1НС 47.28.40-150л	53, 54
15.01.00	Каркас пространственный КП 47.28.40	55
16.00.00	Панель наружная стеновая 1НС 47.26.40-150л	56, 57
16.01.00	Каркас пространственный КП 47.26.40	58
17.00.00	Панель наружная стеновая 3НС 30.29.40-200т-2	59, 60
18.00.00	Панель наружная стеновая 3НС 29.27.40-200т	61, 62
19.00.00	Панель наружная стеновая 3НС 44.27.40-200т	63, 64
20.00.00	Панель наружная стеновая 3НС 48.29.40-200т 3НС 48.29.40-200т-1	65

Взам. инв. № | Подпись и дата | Инв. № подл.

Норм. конт.	Радашкевич			1.100.1-7.2-8 00.00.00
Нач. АПМ	Печерин		12.89	Содержание
Гл. констр.	Радашкевич			Стадия Р; Лист 1; Листов 2
Рук. гр.	Стабредова			СибЗНИИЭП г. Новосибирск
Провер.	Стабредова			
Разраб.	Булгакова			

Копировал: Тимофеева Формат: А3

https://zavodjbi.com/

Обозначение	Наименование	Стр.
1.100.1-7.2-8 20.00.00СБ	Панель наружная стеновая 3НС 48.29.40-200т, 3НС 48.29.40-200т-1. Сборочный чертеж	66,67
21.00.00	Панель наружная стеновая 3НС 48.27.40-200т 3НС 48.27.40-200т-1	68
21.00.00СБ	Панель наружная стеновая 3НС 48.27.40-200т 3НС 48.27.40-200т-1, Сборочный чертеж	69,70
22.00.00	Панель наружная стеновая 3НС 48.26.40-200т 3НС 48.26.40-200т-1	71
22.00.00СБ	Панель наружная стеновая 3НС 48.26.40-200т 3НС48.26.40-200т-1, Сборочный чертеж	72,73
23.00.00	Панель наружная стеновая 3НС 33.29.40-200т. 3НС 33.29.40-200т-1	74
23.00.00 СБ	Панель наружная стеновая 3НС 33.29.40-200т 3НС 33.29.40-200т-1. Сборочный чертеж	75,76
24.00.00	Панель наружная стеновая 3НС 16.29.40-200т 3НС. 16.29.40-200т-1	77
24.00.00СБ	Панель наружная стеновая 3НС 16.29.40-200т 3НС 16.29.40-200т-1. Сборочный чертеж	78,79
25.00.00	Панель наружная стеновая 3НС 16.27.40-200т 3НС 16.27.40-200т-1	80
25.00.00СБ	Панель наружная стеновая 3НС 16.27.40-200т 3НС 16.27.40-200т-1. Сборочный чертеж	81,82
26.00.00	Панель наружная стеновая 3НС 16.26.40-200т, 3НС 16.26.40-200т-1	83
26.00.00СБ	Панель наружная стеновая 3НС 16.26.40-200т 3НС 16.26.40-200т-1. Сборочный чертеж	84,85
27.00.00	Панель наружная стеновая 3НС 30.26.40-200т-1	86
27.00.00СБ	Панель наружная стеновая 3НС 30.26.40-200т-1 Сборочный чертеж	87,88
1.100.1-7.2-8 28.00.00	Панель наружная стеновая 3НС 45.29.40-200т-2	89
28.00.00 СБ	Панель наружная стеновая 3НС 45.29.40-200т-2 Сборочный чертеж	90,91
29.00.00	Панель наружная стеновая 3НС 45.14.40-200т	92,93
30.00.00	Панель наружная стеновая 1НС 45.26.40-150Л	94
30.00.00 СБ	Панель наружная стеновая 1НС 45.26.40-150Л Сборочный чертеж	95,90
30.01.00	Каркас пространственный КП 45.26.40	97
31.00.00	Вкладыш бетонный БВ1	98
32.00.00	Вкладыш бетонный БВ2	
33.00.00	Заполнение проема панели	99
34.00.00	Заполнение проема панели	100
35.00.00	Заполнение проема панели	101
36.00.00	Заполнение проема панели	102
37.00.00	Заполнение проема панели	103
38.00.00	Заполнение проема панели	104
39.00.00	Заполнение проема панели	105
40.00.00	Плиты утеплителя	106
41.00.00	Трубы полиэтиленовые ТР1÷ТР13	107
42.00.00	Блок дверной в мусорокамере ИДН20-11	108,109
00.00.00 РС	Ведомость раствора стали	110,111

Инв.№ подл. | Подпись и дата | Взам.инв.№

Копировал: Тимофеева

Формат: А3

https://zavodjbi.com/

Эскиз	Марка	Обозначение	Размеры, мм L	H	B	Расход материалов: Бетон м³	Лено полистирол, м³	Керамзитобетон, м³	Сталь, кг	Масса, кг
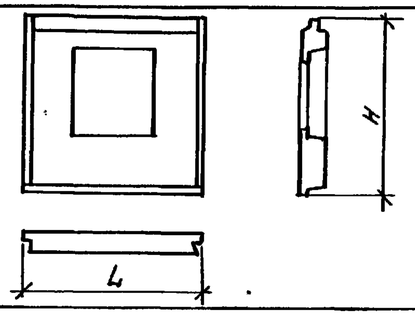	3НС 30.29.40-200т	1.100.1-7.2-8 01.00.00	2990	2850	400	1.07	0.83	0.038	25.31	2850
	3НС 27.29.40-200т	1.100.1-7.2-8 04.00.00	2660	2850	400	0.92	0.69	0.038	28.24	2450
	3НС 45.29.40-200т	1.100.1-7.2-8 05.00.00	4490	2850	400	1.55	1.28	0.038	34.73	4100
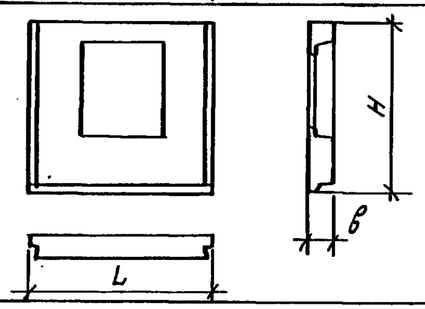	3НС 30.27.40-200т	1.100.1-7.2-8 02.00.00	2990	2680	400	1.04	0.75	0.038	24.87	2750
	3НС 45.27.40-200т	1.100.1-7.2-8 06.00.00	4490	2680	400	1.44	1.23	0.038	32.57	3830
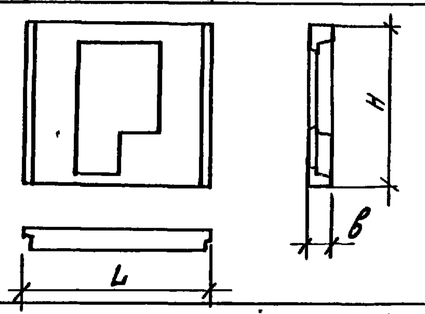	3НС 30.26.40-200т	1.100.1-7.2-8 03.00.00	2990	2610	400	0.95	0.66	0.050	26.81	2550
	3НС 45.26.40-200т	1.100.1-7.2-8 07.00.00	4490	2610	400	1.34	1.14	0.050	33.39	3600
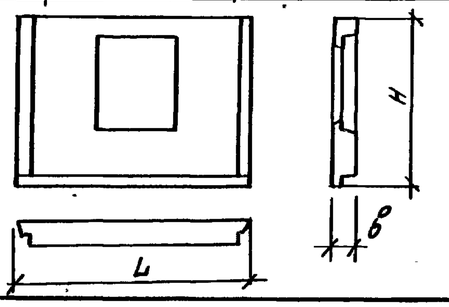	3НС 38.27.40-200т	1.100.1-7.2-8 08.00.00	3800	2680	400	1.37	1.01	0.038	29.23	3590

Нач. АПМ	Печерин		12.89
Гл. констр.	Ровинкевич		
Рук. гр.	Стабредова		
Проверил	Булгакова		
Разработ	Моисеева		

1.100.1-7.2-8 00.00.00 НИ

Номенклатура изделий

Стадия	Лист	Листов
Р	1	8

СибЗНИИЭП г. Новосибирск

Копировал: Тимофеева

Формат: А3

Инв.№ подл. | Подпись и дата | Взам. инв.№

ЗАВОД ЖБИ

Эскиз	Марка	Обозначение	Размеры, мм L	Размеры, мм Ш	Размеры, мм в	Расход материалов: Бетон, м³	Расход материалов: Пенополистирол, м³	Расход материалов: Керамзитобетон, м³	Расход материалов: Сталь, кг	Масса, кг
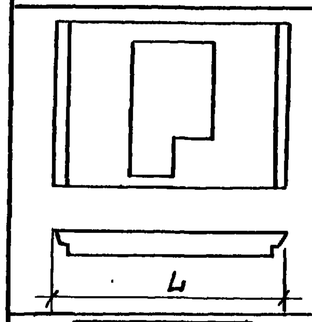	3НС 38.26.40-200т	1.100.1-7.2-8 09.00.00	3800	2610	400	1.27	0.92	0.050	30,47	3360
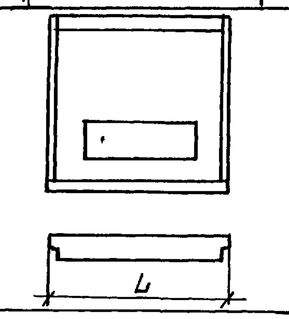	3НС 30.29.40-200т-1	1.100.1-7.2-8 10.00.00	2990	2850	400	1.23	0.98	0.038	29.88	3190
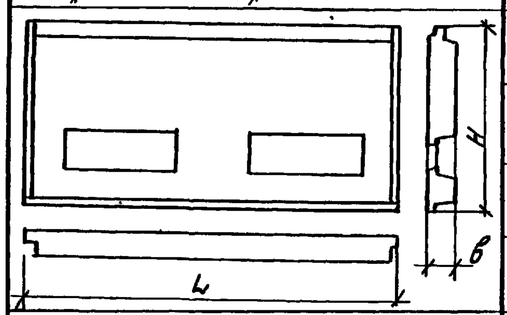	3НС 60.29.40-200т	1.100.1-7.2-8 11.00.00	5990	2850	400	2.43	2.06	0.078	69.16	6300
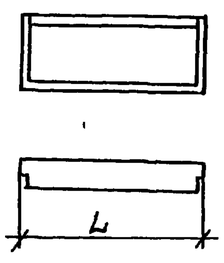	3НС 30.12.40-200т-1	1.100.1-7.2-8 13.00.00	2990	1160	400	0.69	0.46	0.012	20.0	1750

Инв.№ подл. | Подпись и дата | Взам.инв.№

Эскиз	Марка	Обозначение	Размеры, мм			Расход материалов				Масса, кг
			L	H	B	Бетон, м³	Пенополистирол, м³	Керамзитобетон, м³	Стали кг	
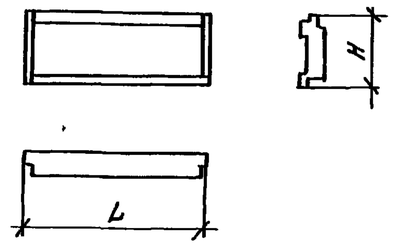	3НС 30.12.40-200т-2	1.100.1-7.2-8 14.00.00	2990	1160	400	0.59	0.46	0.012	19.50	1500
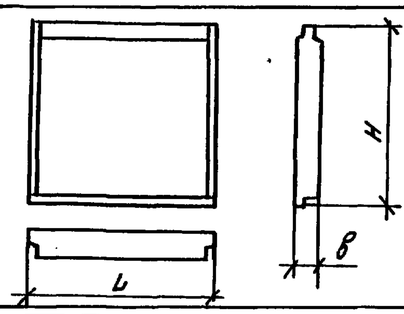	3НС 30.29.40-200т-2	1.100.1-7.2-8 17.00.00	2990	2850	400	1.38	1.16	0.038	27.73	3500
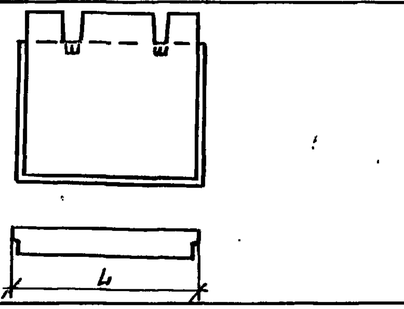	3НС 29.27.40-200т	1.100.1-7.2-8 18.00.00	2900	2680	400	1.64	0.96	0.038	26.45	4140
	3НС 44.27.40-200т	19.00.00	4400	2680	400	2.54	1.50	0.038	37.42	6410
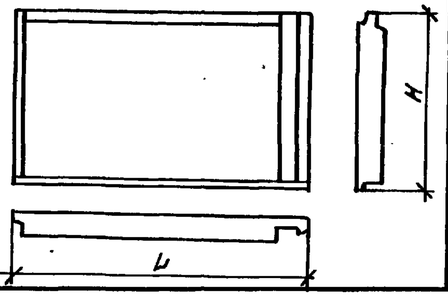	3НС 48.29.40-200т	1.100.1-7.2-8 20.00.00	4815	2850	400	2.24	1.75	0.038	38.60	5690
	3НС 33.29.40-200т	1.100.1-7.2-8 23.00.00	3315	2850	400	1.57	1.11	0.038	28.07	3980

Взам.инв.№ | Подпись и дата | Инв.№ подл.

Эскиз	Марка	Обозначение	Размеры, мм L	H	в	Расход материалов: Бетон, м³	Пенополистирол, м³	Керамзитобетон, м³	Стали, кг	Масса, кг
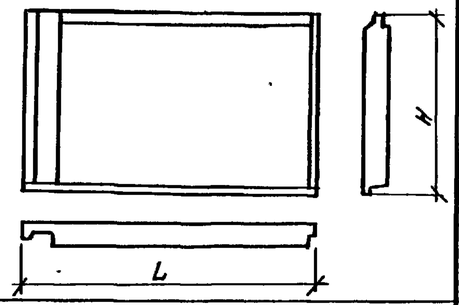	3НС 48.29.40-200т-1	1.100.1-7.2-8 20.00.00-01	4815	2850	400	2.24	1.75	0.038	38.60	5690
	3НС 33.29.40-200т-1	1.100.1-7.2-8 23.00.00-01	3315	2850	400	1.57	1.11	0.038	28.07	3980
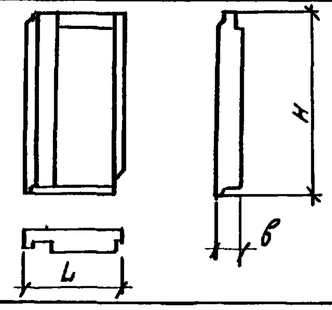	3НС 16.29.40-200т	1.100.1-7.2-8 24.00.00	1585	2850	400	0.79	0.39	0.019	15.28	2000
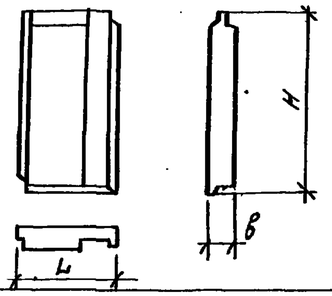	3НС 16.29.40-200т-1	1.100.1-7.2-8 24.00.00-01	1585	2850	400	0.79	0.39	0.019	15.28	2000
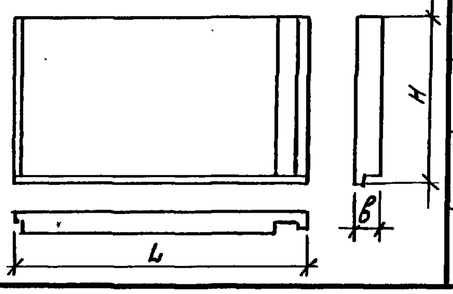	3НС 48.27.40-200т	1.100.1-7.2-8 21.00.00	4815	2680	400	2.19	1.64	0.038	37.88	5540

Инв.№подл. | Подпись и дата | Взам.инв.№

1.100.1-7.2-8 00.00.00 НИ Лист 4

Копировал: Тимофеева Формат: А3

Эскиз	Марка	Обозначение	Размеры, мм			Расход материалов				Масса, кг
			L	H	B	Бетон, м³	Пенополистирол, м³	Керамзитобетон, м³	Стали, кг	
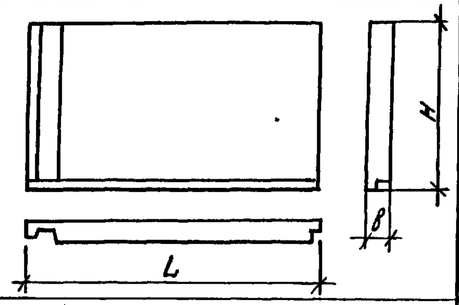	3НС 48.27.40-200т-1	1.100.1-7.2-8 21.00.00-01	4815	2680	400	2.19	1.64	0.038	37.88	5540
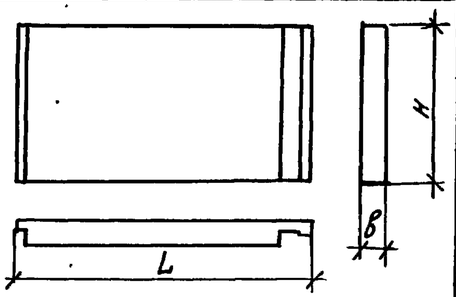	3НС 48.26.40-200т	1.100.1-7.2-8 22.00.00	4815	2610	400	2.16	1.64	0.038	34.29	5470
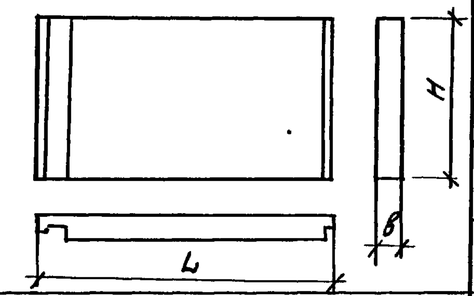	3НС 48.26.40-200т-1	1.100.1-7.2-8 22.00.00-01	4815	2610	400	2.16	1.64	0.038	34.29	5470
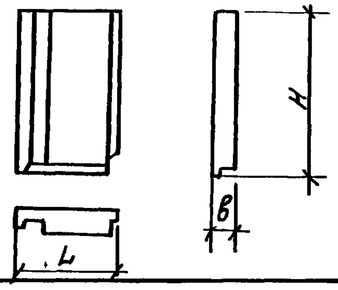	3НС 16.27.40-200т	1.100.1-7.2-8 25.00.00	1585	2680	400	0.76	0.37	0.019	15.04	1920

Инв.№ подл. | Подпись и дата | Взам. инв.№

Эскиз	Марка	Обозначение	Размеры, мм			Расход материалов				Масса, кг
			L	H	B	Бетон, м³	Пенополистирол, м³	Керамзитобетон, м³	Сталь, кг	
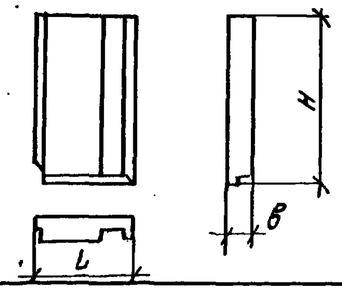	3НС 16.27.40-200т-1	1.100.1-7.2-8 25.00.00-01	1585	2680	400	0.76	0.37	0.019	15.04	1920
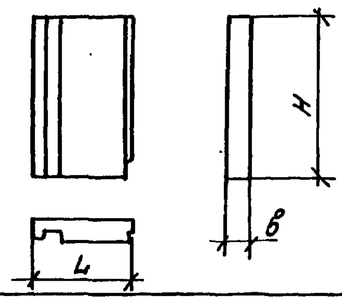	3НС 16.26.40-200т	1.100.1-7.2-8 26.00.00	1585	2610	400	0.75	0.37	0.019	13.32	1890
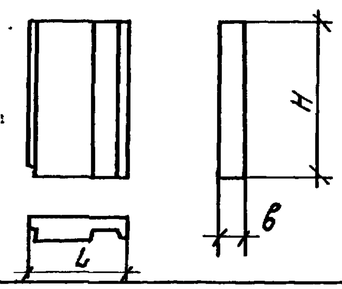	3НС 16.26.40-200т-1	1.100.1-7.2-8 26.00.00-01	1585	2610	400	0.75	0.37	0.019	13.32	1890
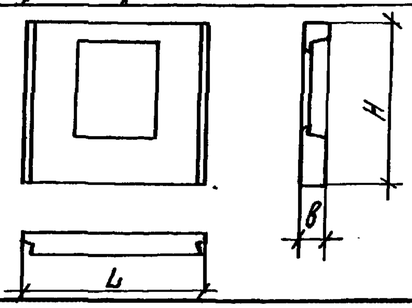	3НС 30.26.40-200т-1	1.100.1-7.2-8 27.00.00	2990	2610	400	1.02	0.75	0.038	22.76	2700

Инв.№ подл. | Подпись и дата | Взам. инв.№

1.100.1-7.2-8 00.00.00 НИ

Лист 6

Копировал: Тимофеева

Формат: А3

Эскиз	Марка	Обозначение	Размеры, мм			Расход материалов				Масса, кг
			L	H	B	Бетон, м³	Пенополистирол, м³	Керамзитобетон, м³	Сталь кг	
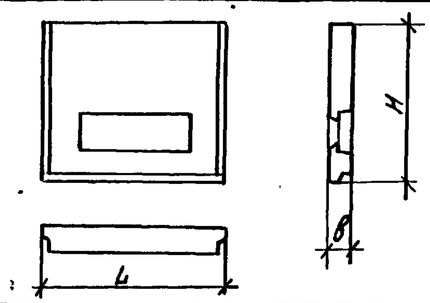	3НС 45.29.40-200т-2	1.100.1-7.2-8 28.00.00	4490	2850	400	2.01	1.54	0.038	40.56	5200
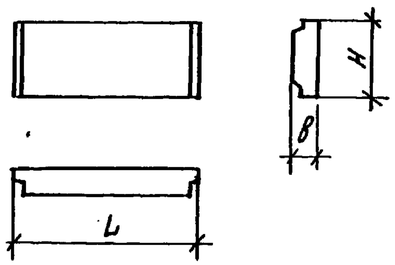	3НС 45.14.40-200т	1.100.1-7.2-8 29.00.00	4490	1360	400	1.26	0.88	0.012	21.56	3190

ЗАВОДА ЖБИ

Инв.№ подл.	Подпись и дата	Взам.инв.№

Эскиз	Марка	Обозначение	Размеры, мм L	H	B	Расход материалов: Керамзито-бетон, м³	Пенополи-стирол, м³	Фактурн. слой, м³	Сталь, кг	Масса, кг
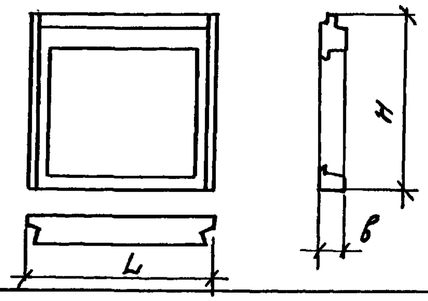	3НС 30.28.40-150 л	1.100.1-7.2-8 12.00.00	2990	2780	400	0.75	0.11	0.08	32.71	1620
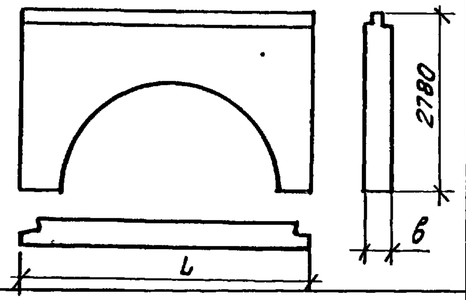	1НС 47.28.40-150л	1.100.1-7.2-8 15.00.00	4660	2780	400	2.74	—	0.14	51.86	4980
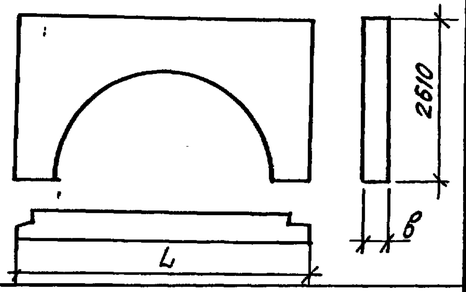	1НС 47.26.40-150л	1.100.1-7.2-8 16.00.00	4660	2610	400	2.55	—	0.12	51.15	4620
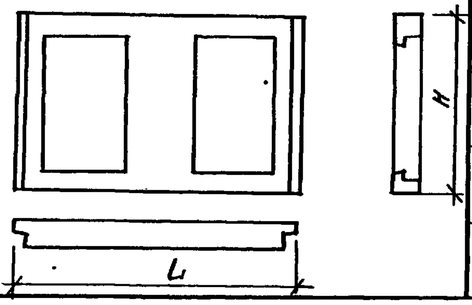	1НС 45.26.40-150 л	1.100.1-7.2-8 30.00.00	4490	2610	400	2.37	-	0.11	60.12	4590

Инв. № подл. | Подпись и дата | Взам. инв. №

Формат	Зона	Поз.	Обозначение		Наименование	Кол.	Примечание
					Документация		
А3			1.100.1-7.2-7	00.00.00 ТО	Техническое описание	×	
А3			1.100.1-7.2-7	00.00.00 ДЗ	Узлы опалубки	×	
А3			1.100.1-7.2-7	00.00.00 ДЧ	Узлы армирования	×	
А3			1.100.1-7.2-8	33.00.00	Заполнение проема	×	
А3			1.100.1-7.2-8	00.00.00 РС	Ведомость расхода стали	×	
А3			1.100.1-7.2-8	01.00.00 СБ	Сборочный чертеж	×	
					Сборочные единицы		
А3		1	1.100.1-7.2-9	00.00.01	Сетка С1	2	
А3		2	1.100.1-7.2-9	00.00.02	Сетка С3	2	
А3		3	1.100.1-7.2-9	00.00.01-01	Сетка С2	1	
А3		4	1.100.1-7.2-9	00.00.12	Каркас Пк1	1	
А3		6	1.100.1-7.2-9	00.00.13	Каркас КР1	1	
А3		7	1.100.1-7.2-9	00.00.02-01	Сетка С4	2	
А4		8	1.100.1-7.2-8	31.00.00	Вкладыш бетонный БВ1	2	
А4		9	1.100.1-7.2-8	32.00.00	Вкладыш бетонный БВ2	2	
					Детали		
Б4		5			ф5 ВрI ГОСТ 6727-80*; ℓ=300	4	0,04 кг
А3		11	1.100.1-7.2-9	00.00.17-01	Петля П2	2	
А4		11	1.100.1-7.2-9	00.00.19	Анкер А1	2	
А4		12	1.100.1-7.2-9	00.00.21	Шпилька Ш1	6	
А4		13		-01	Шпилька Ш2	3	
А4		14	1.100.1-7.2-9	00.00.20	Анкер А2	2	

Формат	Зона	Поз.	Обозначение	Наименование	Кол.	Примечание
				Материалы		
		15		Бетон В15 (М200)	1.07	м³
		16		Пенополистирол	0.83	м³

Взам. инв. №

Подпись и дата

Инв. № подл.

Нач. АПМ-1	Печерин		12.89
Гл. конст.	Рабашкевич		
Рук. гр.	Стабредова		
Провер.	Стабредова		
Разраб.	Булгакова		

1.100.1-7.2-8 01.00.00

Панель наружная стеновая

3НС 30.29.40-200т

Стадия	Лист	Листов
Р		1

СибЗНИИЭП г. Новосибирск

Копировал: Тимофеева

Формат: А3

https://zavodjbi.com/

Фасад

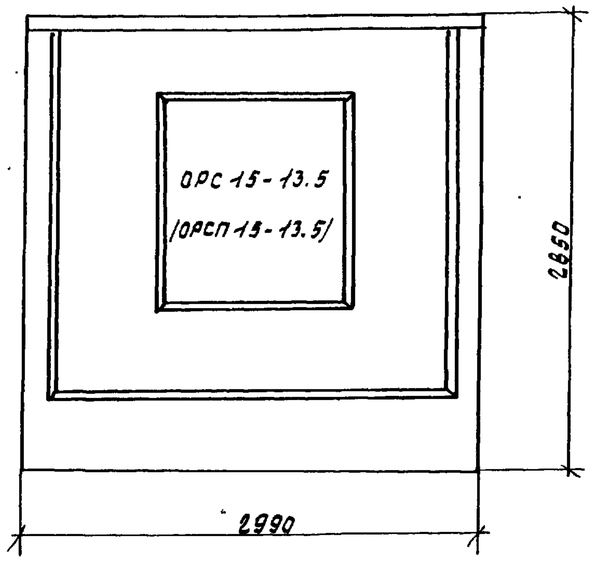

Вид с внутренней стороны

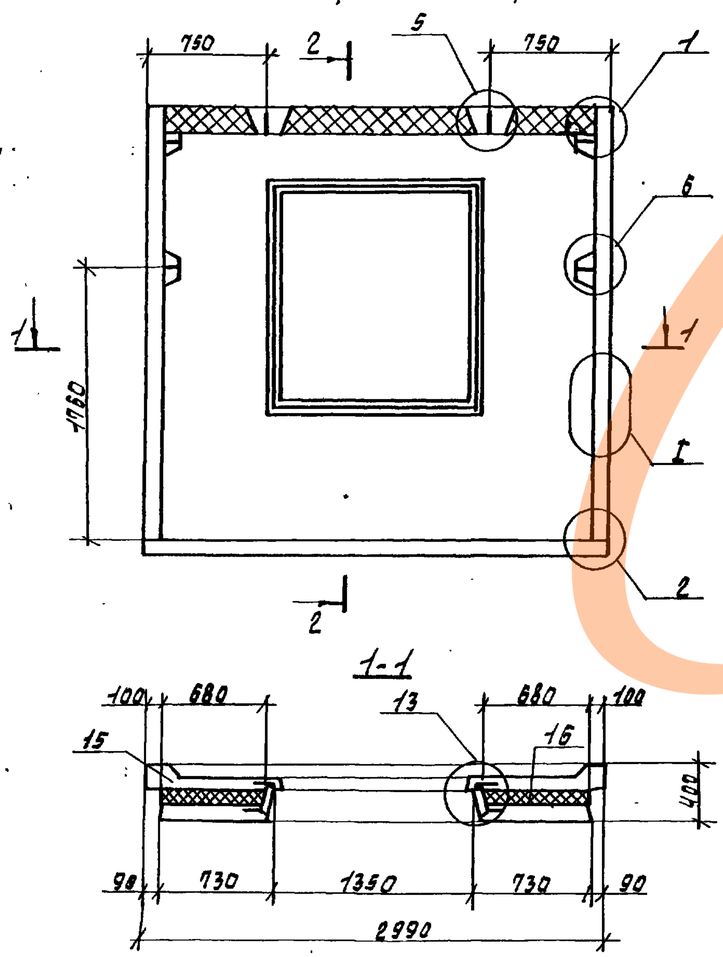

2-2

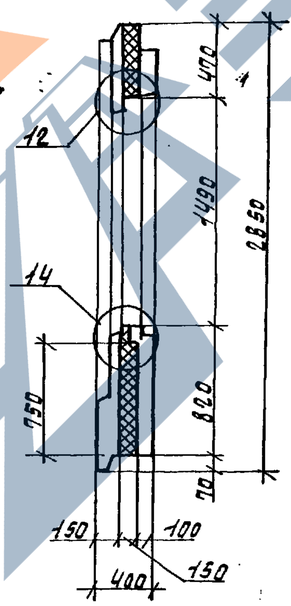

Схема раскладки утеплителя

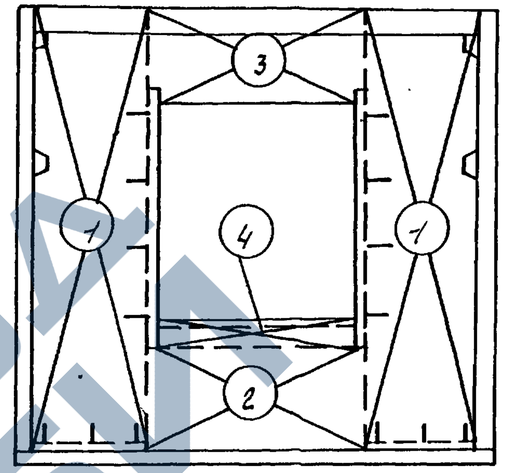

Обозначение	Марка плит утеплителя	Кол.
1.100.1-7.2-8 40.00.00	1	2
-01	2	1
-02	3	1
-03	4	1

Нач. ЛПМ-1	Печерин		12.89
Гл. конст.	Радашкевич		
Рук. гр.	Стабровода		
Провер.	Стабровода		
Разраб.	Булгакова		

1.100.1-7.2-8 01.00.00 СБ

Панель наружная стеновая
3НС30.29.40-2001
Сборочный чертеж

Стадия	Масса	Масштаб
Р	2830 кг	
Лист 1	Листов 1	

СибЗНИИЭП
г. Новосибирск

Копировал: Мишкина

Формат: А3

Инв. № подл. | Подпись и дата | Взам. инв. №

Армирование наружного слоя

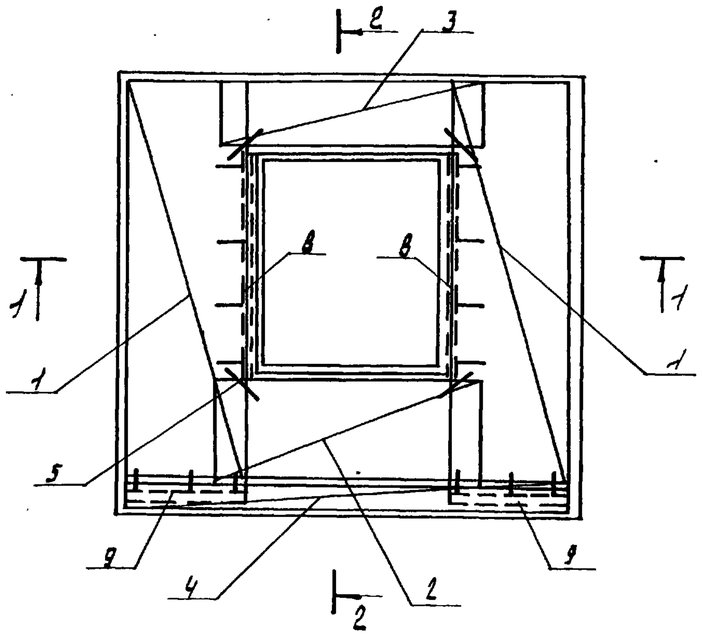

2-2

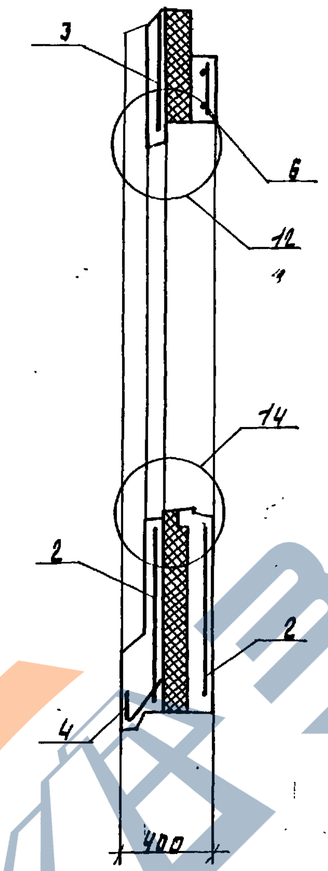

Армирование внутреннего слоя

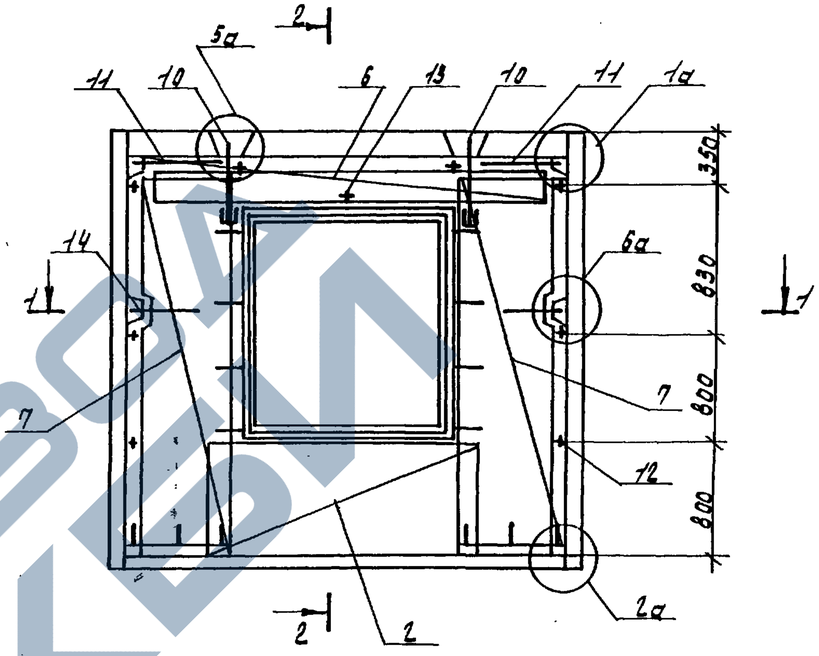

1-1

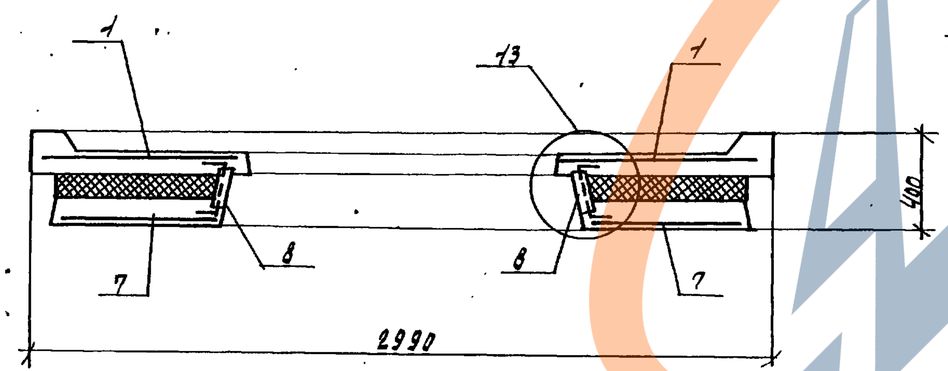

Инв.№ подл.	Подпись и дата	Взам.инв.№	

1.100.1-17. 2-8	01.00.00 СБ	Лист 2

Формат А3

Формат	Зона	Поз.	Обозначение		Наименование	Кол.	Примечание
					Документация		
А3			1.100.1-7.2-7	00.00.00 ТО	Техническое описание	×	
А3			1.100.1-7.2-7	00.00.00 ДЗ	Узлы опалубки	×	
А3			1.100.1-7.2-7	00.00.00 ДУ	Узлы армирования	×	
А3			1.100.1-7.2-8	33.00.00	Заполнение проема	×	
А3			1.100.1-7.2-8	00.00.00 РС	Ведомость расхода стали	×	
А3			1.100.1-7.2-8	02.00.00 СБ	Сборочный чертеж	×	
					Сборочные единицы		
А3		1	1.100.1-7.2-9	00.00.02-02	Сетка С5	2	
А3		2	1.100.1-7.2-9	00.00.02	Сетка С3	2	
А3		3		-03	Сетка С6	1	
А3		4	1.100.1-7.2-9	00.00.11	Каркас ПК1	1	
А3		6	1.100.1-7.2-9	00.00.13	Каркас КР1	1	
А3		7	1.100.1-7.2-9	00.00.02-01	Сетка С4	2	
А4		8	1.100.1-7.2-8	31.00.00	Вкладыш бетонный ВБ1	2	
А4		9	1.100.1-7.2-8	32.00.00	Вкладыш бетонный ВБ2	2	
					Детали		
Б4		5			ф5 Вр I ГОСТ 6727-80*, l=300		0,04 кг
А3		10	1.100.1-7.2-9	00.00.17-01	Петля П2	2	
А4		11	1.100.1-7.2-9	00.00.19	Анкер А1	2	
А4		12	1.100.1-7.2-9	00.00.21	Шпилька Ш1	6	
А4		13		-01	Шпилька Ш2	3	
А4		14	1.100.1-7.2-9	00.00.20	Анкер А2	2	

Формат	Зона	Поз.	Обозначение	Наименование	Кол.	Примечание
				Материалы		
		15		Бетон В15 (М200)	1.04	м³
		16		Пенополистирол	0.75	м³

Инв. № подл. | Подпись и дата | Взам. инв. №

Нач. АПМ-1	Печерин		12.89	1.100.1-7.2-8 02.00.00
Гл. конст.	Радашкевич			Панель наружная стеновая ЗНС 30.27.40-200т
Рук. гр.	Стабредова			Стадия: Р; Лист: ; Листов: 1
Провер.	Стабредова			СибЗНИИЭП г Новосибирск
Разраб.	Булгакова			

Копировал: Тимофеева Формат: А3

https://zavodjbi.com/

Фасад

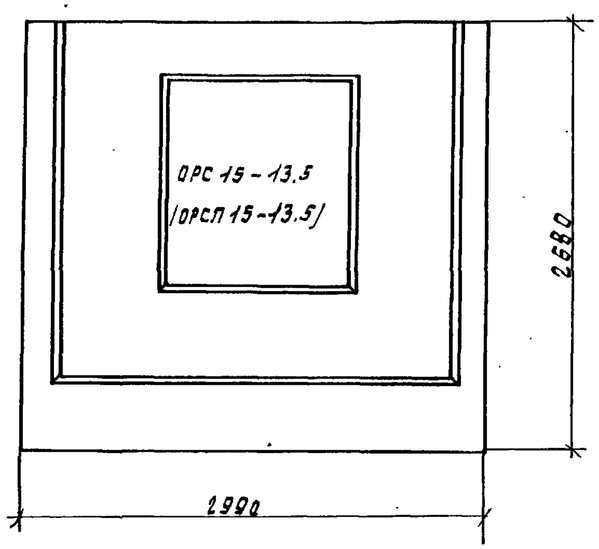

Схема раскладки утеплителя

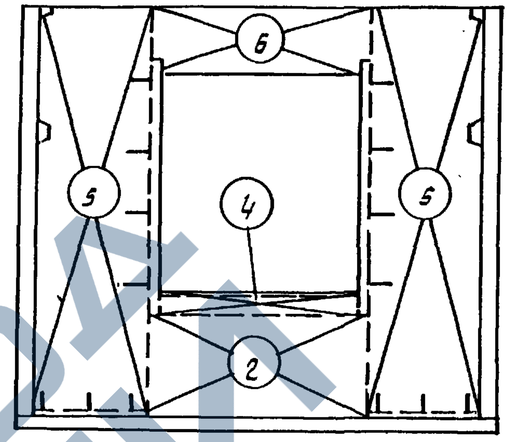

Вид с внутренней стороны

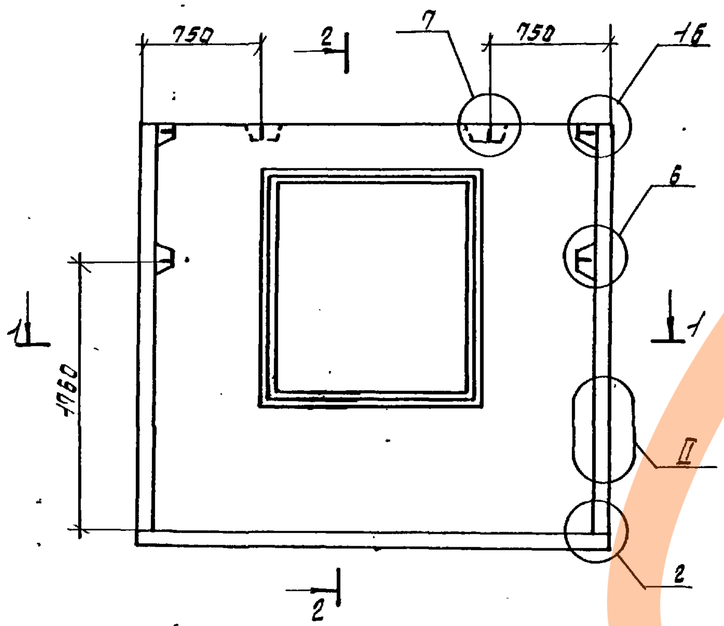

2-2

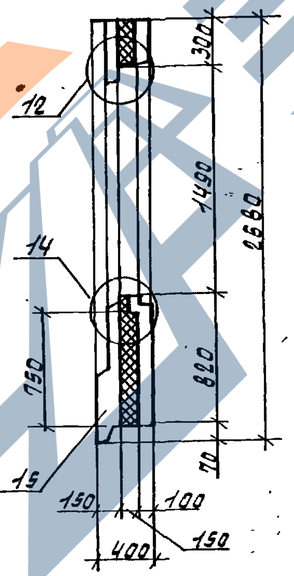

1-1

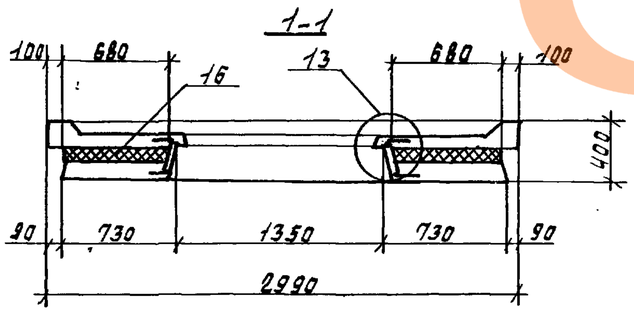

Обозначение	Марка плит утеплителя	Кол.
1.100.1-П.2-В 40.00.00-04	5	2
-01	2	1
-05	6	1
-03	4	1

Нач. АПМ 1	Печерин		12.89
Гл. констр.	Радашкевич		
Рук. гр.	Стаброва		
Проверил	Стаброва		
Разраб.	Булгакова		

1.100.1-П.2-В 02.00.00СБ

Панель наружная стеновая 3НС 30.27.40-200Т сборочный чертеж

стадия	масса	масштаб
Р	2750 кг	
лист 1	листов 2	

СибЗНИИЭП г. Новосибирск

Копир. Никишкина

Формат А3

Инв. № подл. | Подпись и дата | Взам. инв. №

https://zavodjbi.com/

Армирование наружного слоя

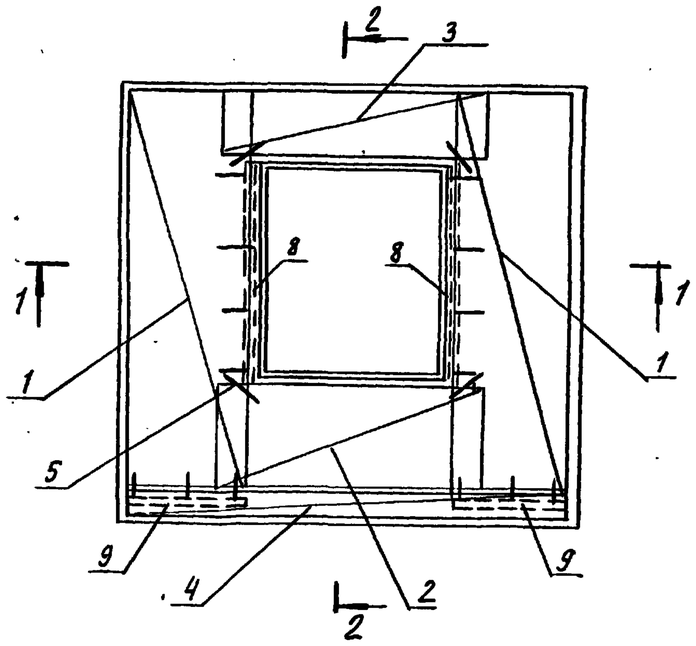

2-2

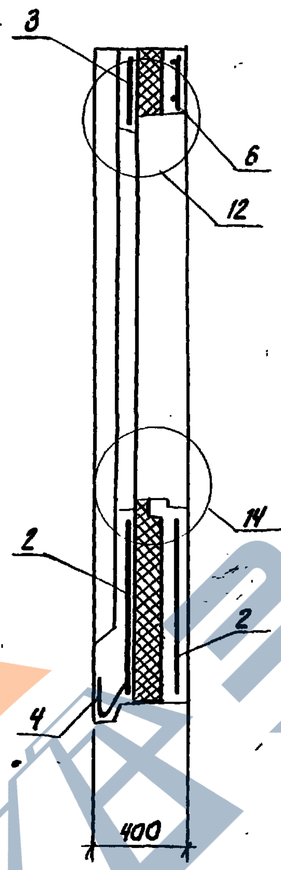

Армирование внутреннего слоя

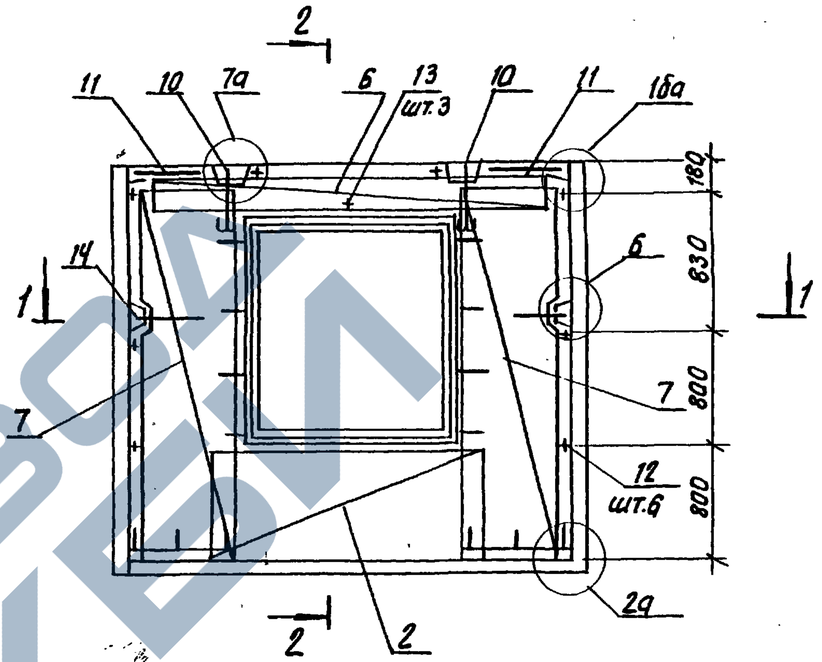

1-1

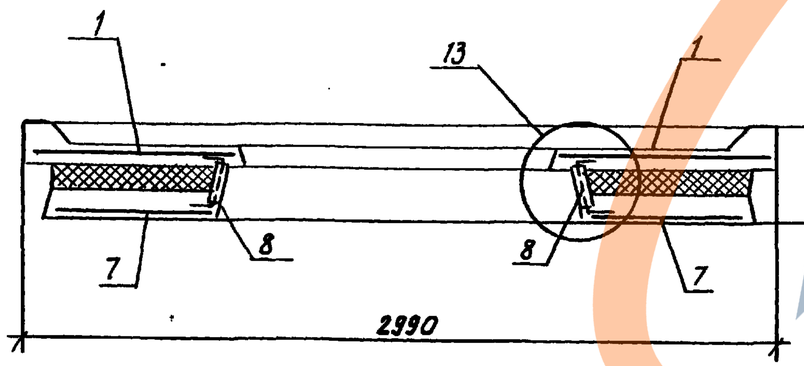

Инв. № подл.	Подпись и дата	Взам. инв. №

1.100.1-7.2-8	02.00.00.СБ	Лист 2

Копировал: Пегарин

Формат А3

https://zavodjbi.com/

Формат	Зона	Поз.	Обозначение		Наименование	Кол.	Примечание
					Документация		
А3			1.100.1-7.2-7	00.00.00 ТО	Техническое описание	×	
А3			1.100.1-7.2-7	00.00.00 ДЗ	Узлы опалубки	×	
А3			1.100.1-7.2-7	00.00.00 ДЧ	Узлы армирования	×	
А3			1.100.1-7.2-8	35.00.00	Заполнение проема	×	
А3			1.100.1-7.2-8	00.00.00 РС	Ведомость расхода стали	×	
А3			1.100.1-7.2-8	03.00.00 СБ	Сборочный чертеж	×	
					Сборочные единицы		
А3		1	1.100.1-7.2-9	00.00.02-02	Сетка С5	2	
А3		2		-01	Сетка С7	2	
А3		3		-03	Сетка С6	1	
А3		4	1.100.1-7.2-9	00.00.13-02	Каркас КР3	1	
А3		6	1.100.1-7.2-9	00.00.13	Каркас КР1	1	
А3		7	1.100.1-7.2-9	00.00.02-01	Сетка С4	2	
А4		8	1.100.1-7.2-8	31.00.00	Вкладыш бетонный ВБ1	2	
А4		9	1.100.1-7.2-8	32.00.00	Вкладыш бетонный ВБ2	4	
А4		14	1.100.1-7.2-9	00.00.22	Изделие закладное М1	2	
					Детали		
Б4		5			⌀5 Вр I ГОСТ 6727-80;* ℓ=300	3	0,04 кг
А3		10	1.100.1-7.2-9	00.00.17-01	Петля П2	2	
А4		11	1.100.1-7.2-9	00.00.19	Анкер А1	2	
А4		12	1.100.1-7.2-9	00.00.21	Шпилька Ш1	6	
А4		13		-01	Шпилька Ш2	3	
А4		15	1.100.1-7.2-9	00.00.20	Анкер А2	2	

Формат	Зона	Поз.	Обозначение	Наименование	Кол.	Примечание
				Материалы		
		16		Бетон В15 (М200)	0.95	м³
		17		Пенополистирол	0.66	м³

Взам.инв.№

Подпись и дата

Инв.№ подл.

Нач.АПМ-1	Печерин		12.89	1.100.1-7.2-8	03.00.00
Н.конст.	Радашкевич			Панель наружная стеновая ЗНС 30.26.40-200т	Стадия: Р; Лист: ; Листов: 1
Рук.гр.	Стабредова				СибЗНИИЭП г.Новосибирск
Провер.	Стабредова				
Разраб.	Булгакова				

Копировал: Тимофеева

Формат: А3

Фасад

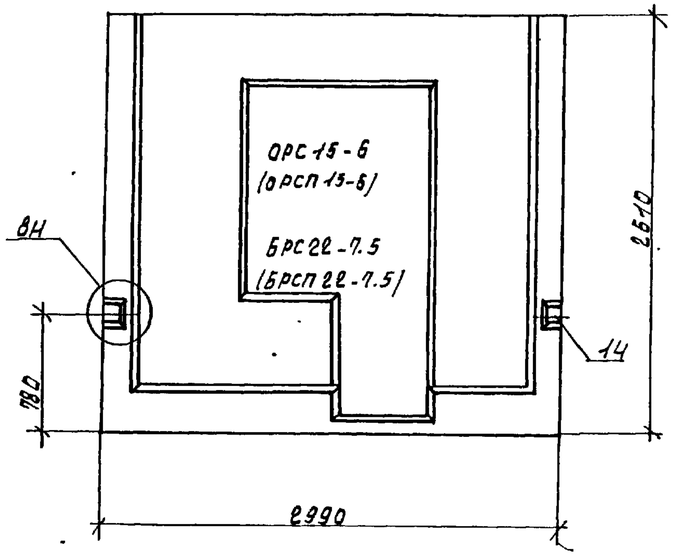

Вид с внутренней стороны

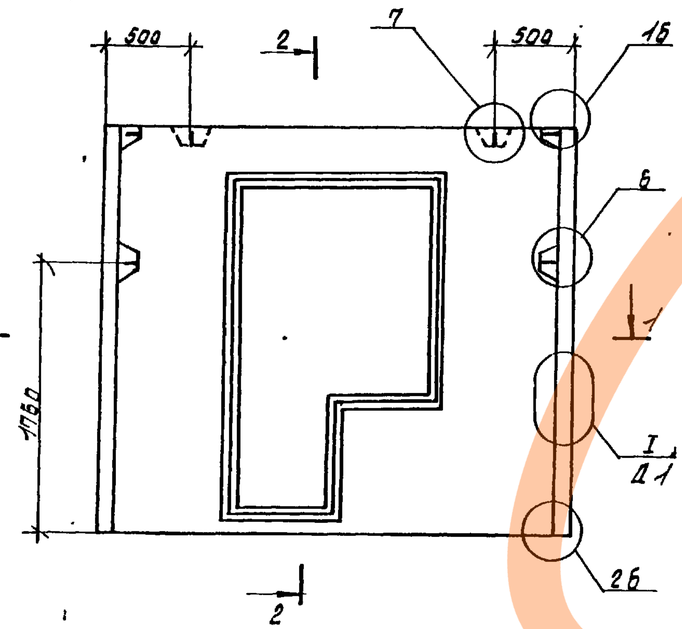

1-1

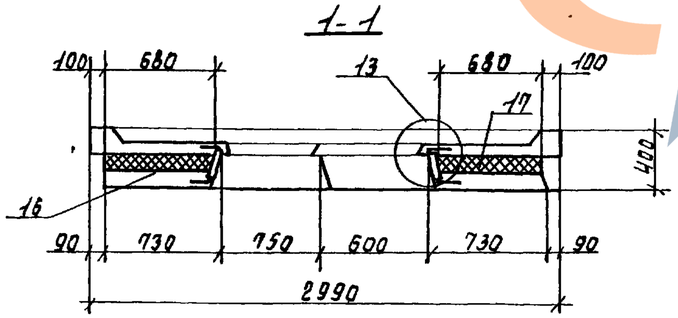

2-2

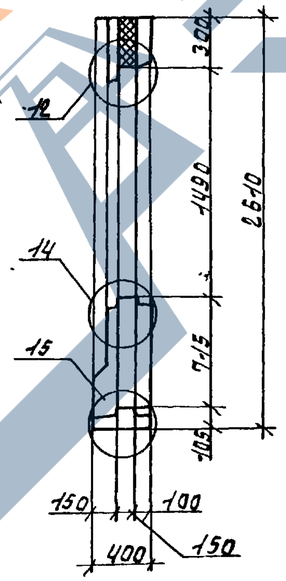

Схема раскладки утеплителя

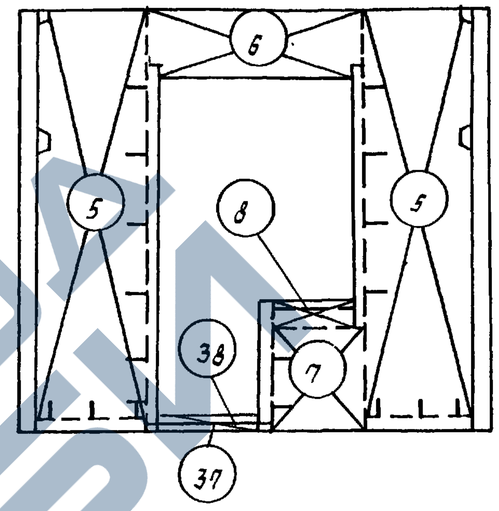

Обозначение	Марка плит утеплителя	Кол.
1.100.1-7.2-8 40.00.00-04	5	2
-06	7	1
-05	6	1
-07	8	1
-36	37	1
-37	38	1

Нач. АПМ	Печерин		12.89
Гл. конст.	Радашкевич		
Рук. гр.	Стаброва		
Провер.	Стаброва		
Разраб.	Булгакова		

1.100.1-7.2-8 03.00.00СБ

Панель наружная стеновая
ЗНС 30.26.40-2007

Сборочный чертеж

Стадия	Масса	Масштаб
Р	2550 кг	
Лист 1	Листов 2	

СибЗНИИЭП
г. Новосибирск

Формат А3

Инв. № подл. | Подпись и дата | Взам. инв. №

https://zavodjbi.com/

Армирование наружного слоя

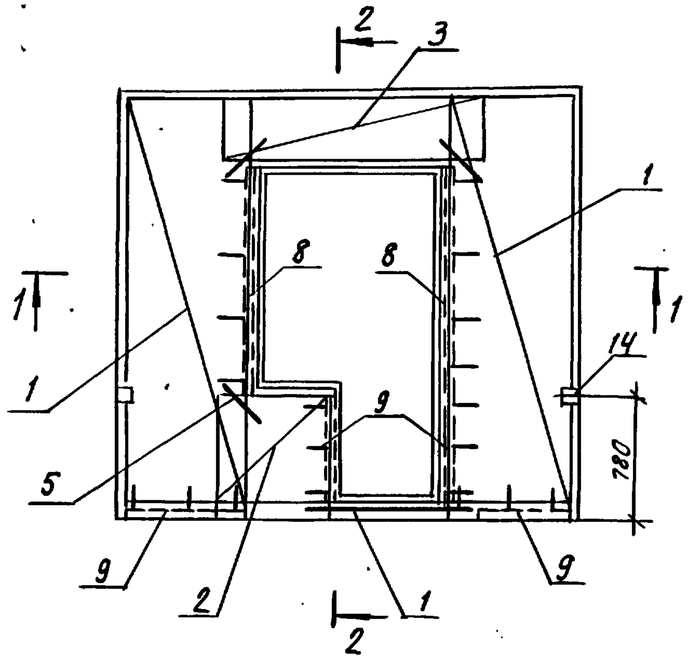

2-2

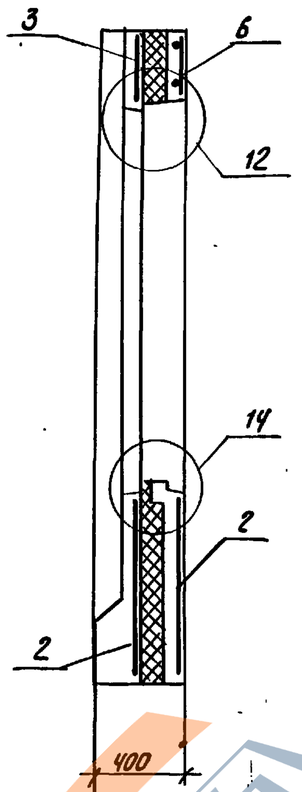

3-3

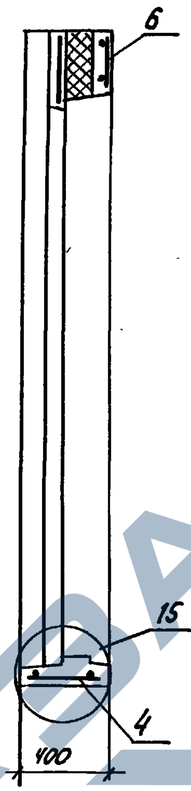

Армирование внутреннего слоя

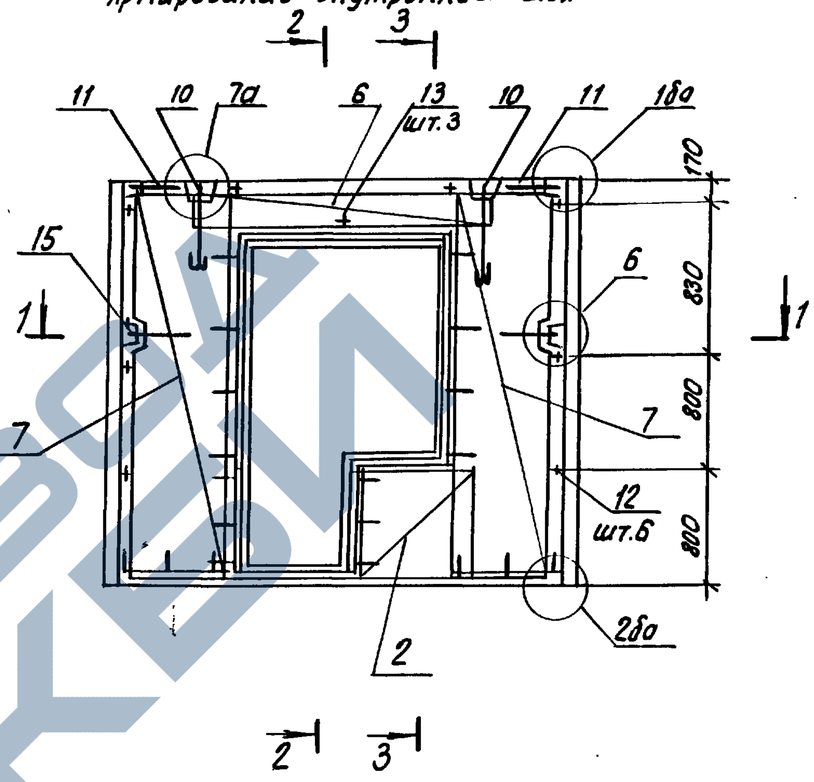

1-1

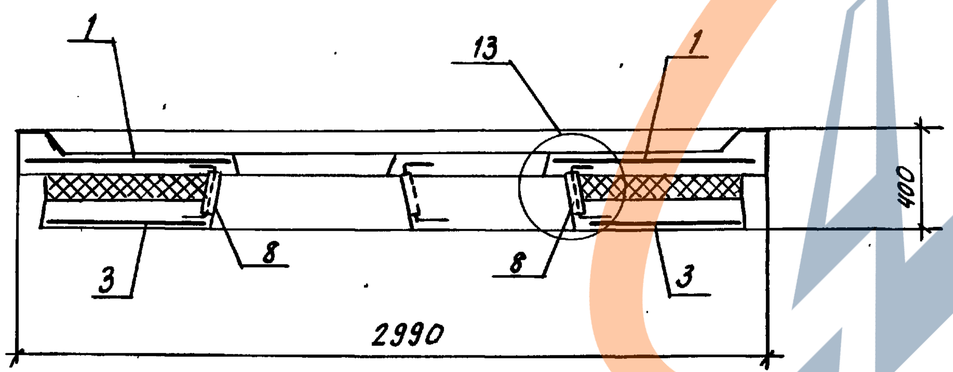

Инв.№ подл.	Подпись и дата	Взам.инв.№

1.100.1-7.2-8	03.00.00.СБ	Лист 2

Копировал: Макарова Формат А3

https://zavodjbi.com/

Формат	Зона	Поз.	Обозначение	Наименование	Кол.	Примечание
				Документация		
А3			1.100.1-7.2-7 ОО.ОО.ОО ТО	Техническое описание	×	
А3			1.100.1-7.2-7 ОО.ОО.ОО ДЗ	Узлы опалубки	×	
А3			1.100.1-7.2-7 ОО.ОО.ОО ДЧ	Узлы армирования	×	
А3			1.100.1-7.2-8 33.ОО.ОО	Заполнение проема	×	
А3			1.100.1-7.2-8 ОО.ОО.ОО РС	Ведомость расхода стали	×	
А3			1.100.1-7.2-8 ОЧ.ОО.ОО СБ	Сборочный чертеж	×	
				Сборочные единицы		
А3		1	1.100.1-7.2-9 ОО.ОО.01-03	Сетка С10	2	
А3		2	1.100.1-7.2-9 ОО.ОО.02	Сетка С3	2	
А3		3	1.100.1-7.2-9 ОО.ОО.01-01	Сетка С2	1	
А3		4	1.100.1-7.2-9 ОО.ОО.11-02	Каркас ПК3	1	
А3		6	1.100.1-7.2-9 ОО.ОО.13	Каркас КР1	1	
А3		7	1.100.1-7.2-9 ОО.ОО.03	Сетка С9	2	
А4		8	1.100.1-7.2-8 31.ОО.ОО	Вкладыш бетонный ВВ1	2	
А4		9	1.100.1-7.2-8 32.ОО.ОО	Вкладыш бетонный ВВ2	2	
А4		15	1.100.1-7.2-9 ОО.ОО.24	Изделие закладное М3	2	
				Детали		
Б4		5		ф5 ВрI ГОСТ 6727-80* ℓ=300	4	0.04 кг
А3		10	1.100.1-7.2-9 ОО.ОО.17-01	Петля П2	2	
А4		11	1.100.1-7.2-9 ОО.ОО.19	Анкер А1	2	
А4		12	1.100.1-7.2-9 ОО.ОО.21	Шпилька Ш1	6	
А4		13	-01	Шпилька Ш2	3	
А4		14	1.100.1-7.2-9 ОО.ОО.18	Петля П7	2	
А4		16	1.100.1-7.2-9 ОО.ОО.20	Анкер А2	2	

Формат	Зона	Поз.	Обозначение	Наименование	Кол.	Примечание
				Материалы		
		17		Бетон В15 (М200)	0.92	м³
		18		Пенополистирол	0.69	м³

Инв.№ подл. | Подпись и дата | Взам.инв.№

Нач.АПМ-I	Печерин		12.89
Гл.конст.	Радашкевич		
Рук.гр.	Спабредова		
Провер.	Спабредова		
Разраб.	Булгакова		

1.100.1-7.2-8 ОЧ.ОО.ОО

Панель наружная стеновая 3НС 27.29.40-200т

Стадия	Лист	Листов
Р		1

СибЗНИИЭП г. Новосибирск

Копировал: Тимофеева

Формат: А3

Фасад

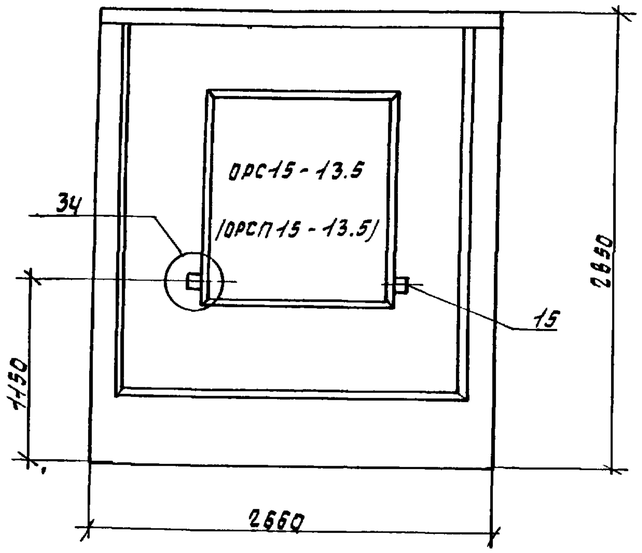

Вид с внутренней стороны

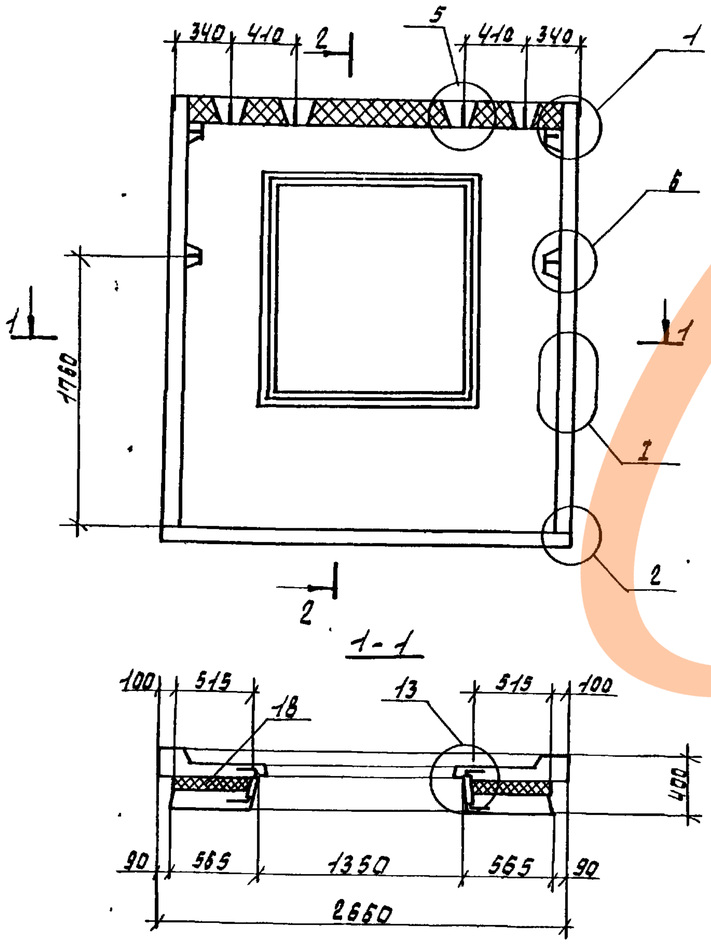

2-2

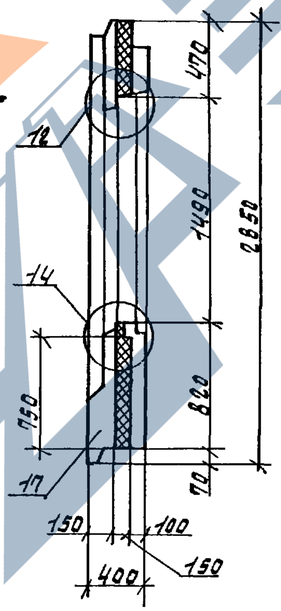

Схема раскладки утеплителя

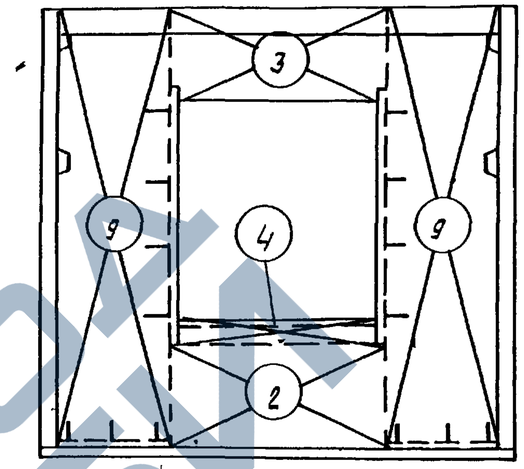

Обозначение	Марка плит утеплителя	Кол.
1.100.1-7.2-8 40.00.00-08	9	2
-01	2	1
-02	3	1
-03	4	1

Нач.АПМ	Печерин		12.89
Гл.конс.	Рабашкевич		
Рук.гр.	Ставрева		
Провер.	Ставрева		
Разраб.	Булгакова		

1.100.1-7.2-8 04.00.00 СБ

Панель наружная стеновая 3НС 27.29.40-200т
Сборочный чертеж

Стадия	Масса	Масштаб
Р	2450 кг	
Лист 1	Листов 2	

СибЗНИИЭП
г. Новосибирск

Копир. Никишкина

Формат А3

Инв.№подл. | Подпись и дата | Взам.инв.№

https://zavodjbi.com/

Армирование наружного слоя

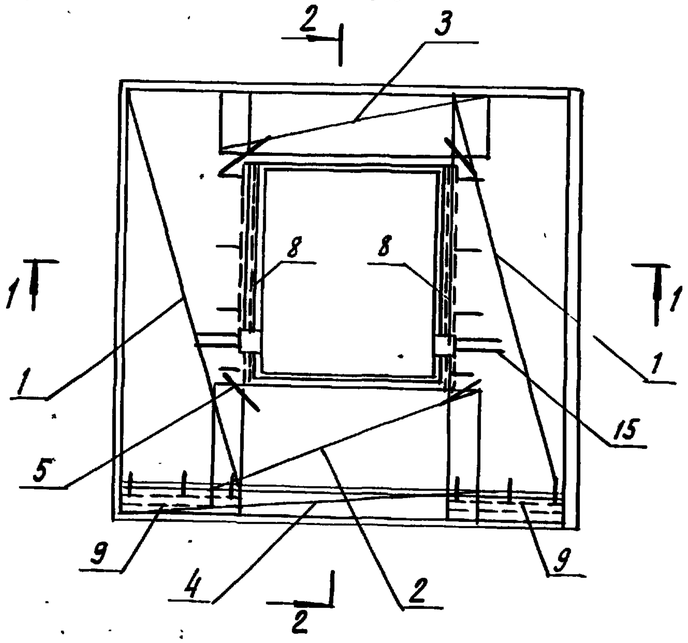

2-2

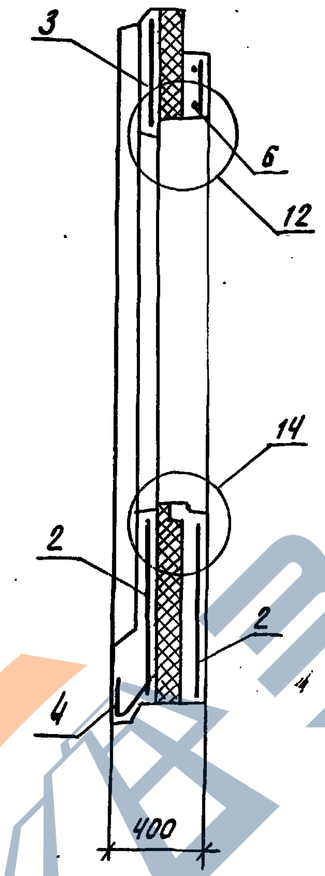

Армирование внутреннего слоя

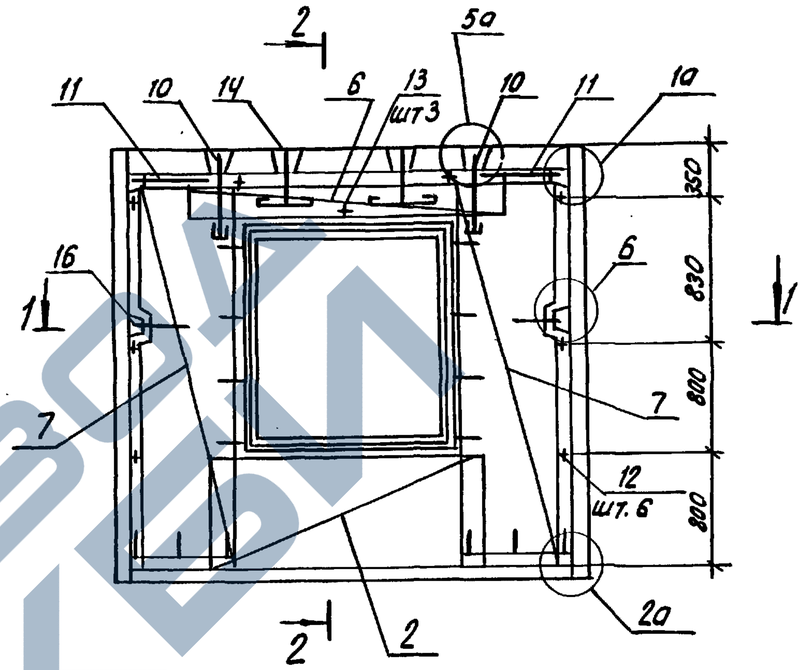

1-1

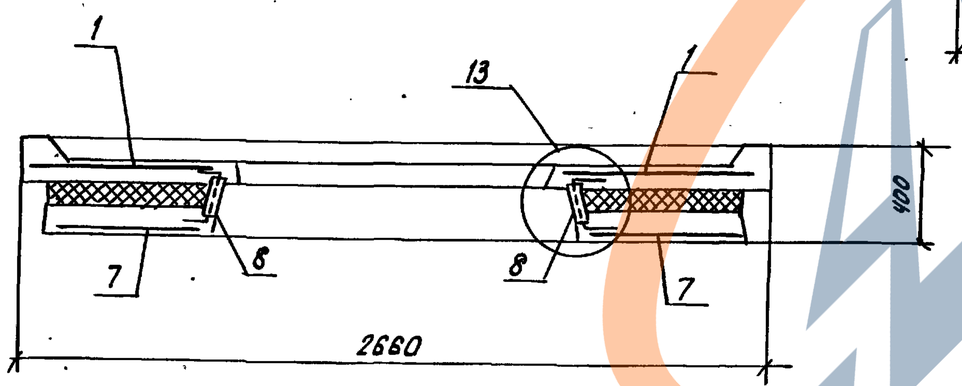

Инв. № подл.	Подпись и дата	Взам. инв. №

1.100.1-7.2-8	04.00.00. СБ	Лист 2

Копировал: Макарова

Формат А3

https://zavodjbi.com/

Формат	Зона	Поз.	Обозначение		Наименование	Кол.	Примечание
					Документация		
А3			1.100.1-7.2-9	00.00.00 ТО	Техническое описание	×	
А3			1.100.1-7.2-9	00.00.00 Д1	Узлы опалубки	×	
А3			1.100.1-7.2-9	00.00.00 Д2	Узлы армирования	×	
А3			1.100.1-7.2-8	34.00.00	Заполнение проема	×	
А3			1.100.1-7.2-8	00.00.00 РС	Ведомость расхода стали	×	
А3			1.100.1-7.2-8	05.00.00 СБ	Сборочный чертеж	×	
					Сборочные единицы		
А3		1	1.100.1-7.2-9	00.00.04	Сетка С15	2	
А3		2	1.100.1-7.2-9	00.00.03-04	Сетка С16	2	
А3		3	1.100.1-7.2-9	00.00.04-01	Сетка С17	1	
А3		4	1.100.1-7.2-9	00.00.11-01	Каркас ПК2	1	
А3		6	1.100.1-7.2-9	00.00.13-01	Каркас КР2	1	
А3		7	1.100.1-7.2-9	00.00.05	Сетка С18	2	
А4		8	1.100.1-7.2-8	31.00.00	Вкладыш бетонный ВВ1	2	
А4		9	1.100.1-7.2-8	32.00.00	Вкладыш бетонный ВВ2	2	
					Детали		
Б4		5			ф5 Вр I ГОСТ 6727-80* ℓ=300	4	0.04 кг
А3		10	1.100.1-7.2-9	00.00.17-03	Петля П4	2	
А4		11	1.100.1-7.2-9	00.00.19	Анкер А1	2	
А4		12	1.100.1-7.2-9	00.00.21	Шпилька Ш1	6	
А4		13		-01	Шпилька Ш2	4	
А4		14	1.100.1-7.2-9	00.00.20	Анкер А2	2	

Формат	Зона	Поз.	Обозначение	Наименование	Кол.	Примечание
				Материалы		
		15		Бетон В15 (М200)	1.55	м³
		16		Пенополистирол	1.28	м³

Инв.№ подл. | Подпись и дата | Взам. инв.№

				1.100.1-7.2-8	05.00.00
Нач. АПМ-1	Печерин		12.89	Панель наружная стеновая 3НС 45.29.40-200т	Стадия: Р; Лист: ; Листов: 1
Гл. Констр.	Радашкевич				СибЗНИИЭП г. Новосибирск
Рук. гр.	Стабредова				
Провер.	Стабредова				
Разраб.	Булгакова				

Копировал: Тимофеева

Формат: А3

https://zavodjbi.com/

Фасад

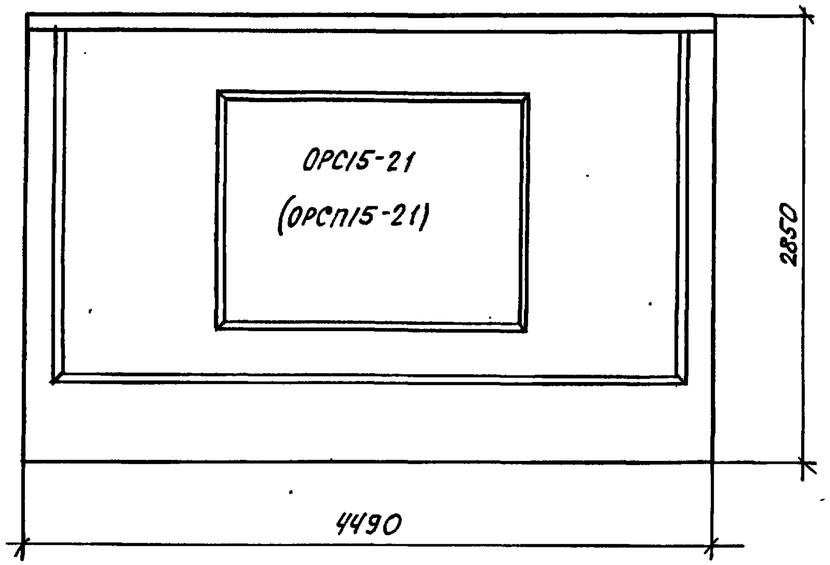

Схема раскладки утеплителя

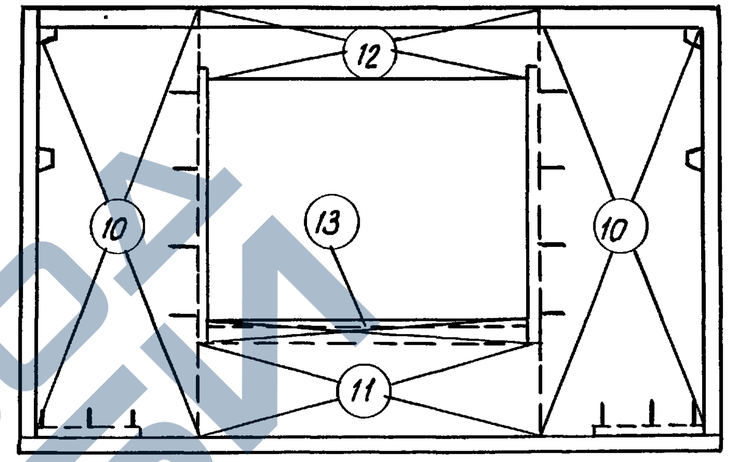

Вид с внутренней стороны

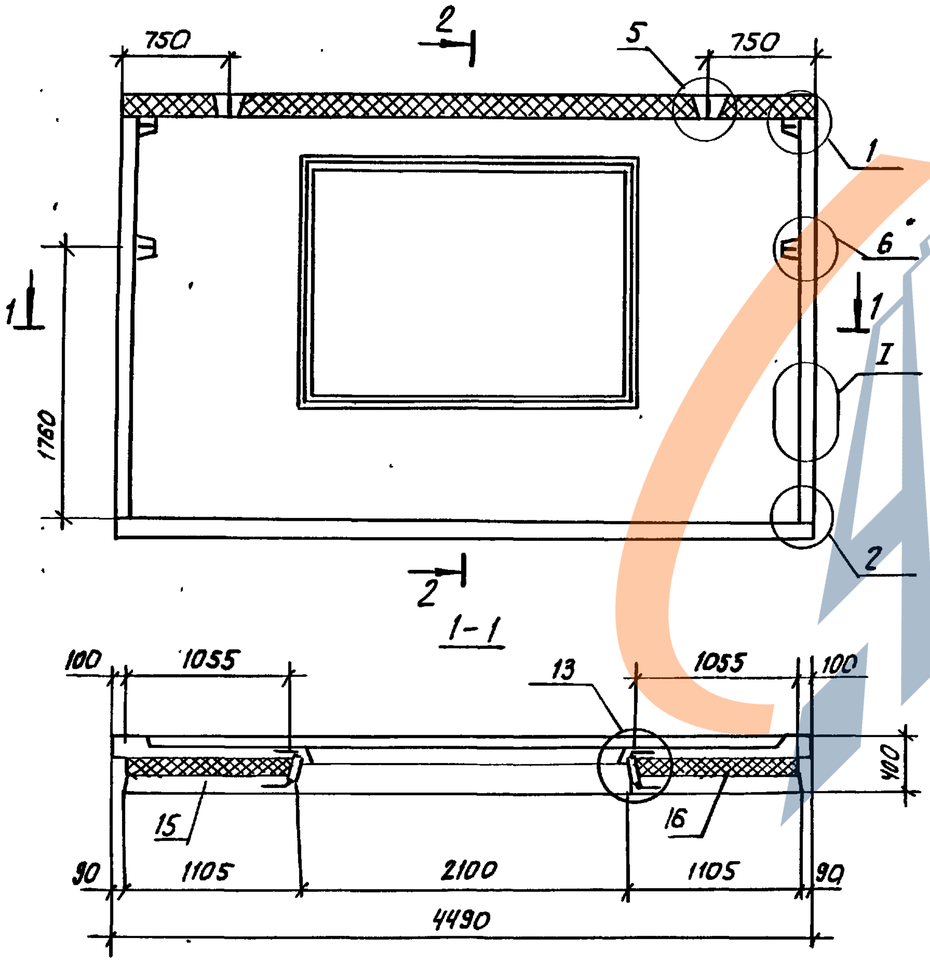

2-2

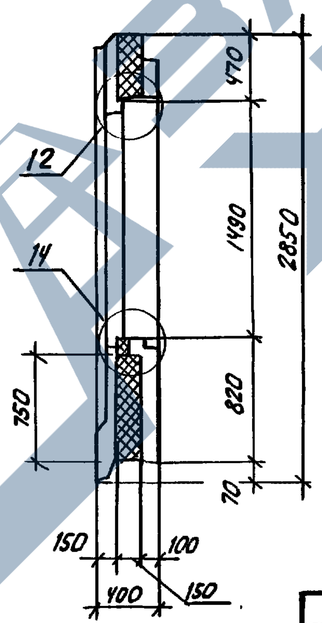

Обозначение	Марка плит утеплителя	Кол.
1.100.1-7.2-8 40.00.00-09	10	2
-10	11	1
-11	12	1
-12	13	1

Нач. АПП-1	Печерин		12.89
Гл. конст.	Радашкевич		
Рук. гр.	Стафредова		
Провер.	Стафредова		
Разраб.	Булгакова		

1-100.1-7.2-8 05.00.00 СБ

Панель наружная стеновая ЗНС 45.29.40-200т. Сборочный чертеж

Стадия	Масса	Масштаб
Р	4100 кг	
Лист 1	Листов 2	

СибЗНИИЭП г. Новосибирск

Копировал: Стафредова

Формат А3

Инв. № подл. | Подпись и дата | Взам. инв. №

https://zavodjbi.com/

Армирование наружного слоя

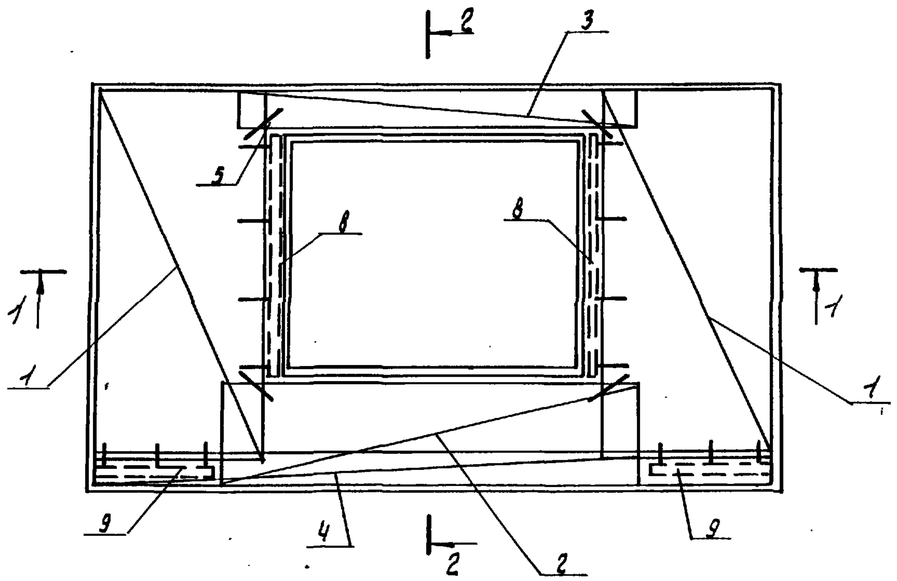

2-2

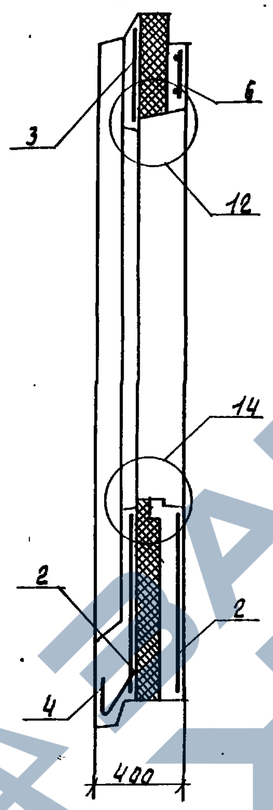

Армирование внутреннего слоя

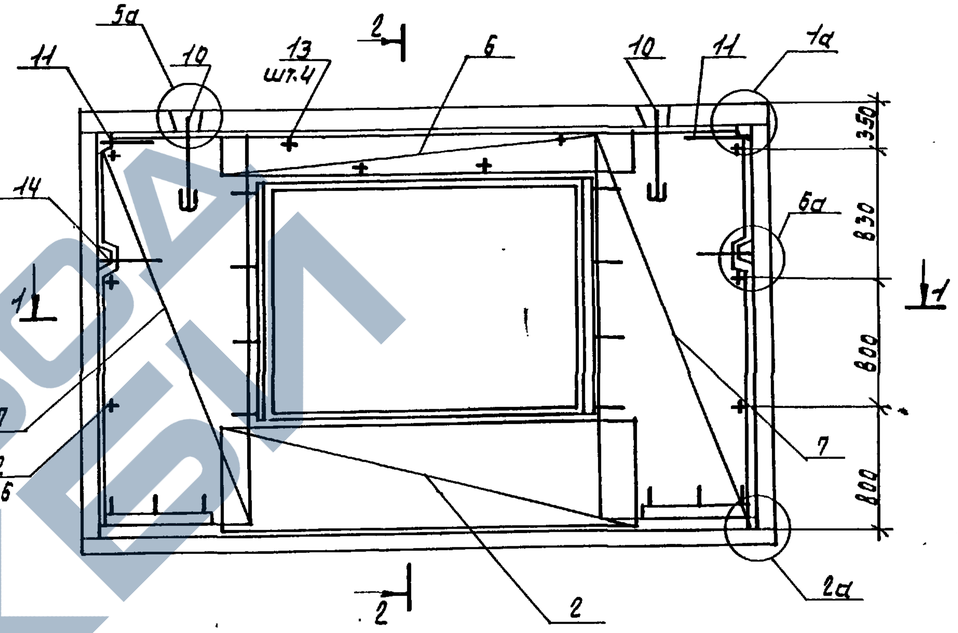

1-1

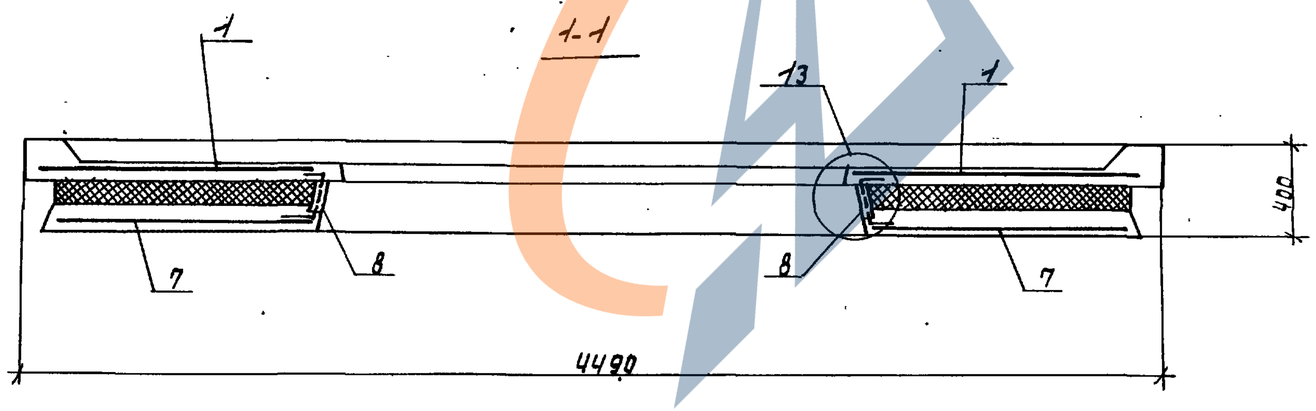

Инв.№ подл.	Подпись и дата	Взам. инв.№	

1.100.1-7.2-в	05.00.00 СБ	Лист 2

Формат А3

https://zavodjbi.com/

			Обозначение		Наименование	Кол.	Примечание
					Документация		
А3			1.100.1-7.2-7	00.00.00 ТО	Техническое описание	×	
А3			1.100.1-7.2-7	00.00.00 ДЗ	Узлы опалубки	×	
А3			1.100.1-7.2-7	00.00.00 ДУ	Узлы армирования	×	
А3			1.100.1-7.2-8	34.00.00	Заполнение проема	×	
А3			1.100.1-7.2-8	00.00.00 РС	Ведомость расхода стали	×	
А3			1.100.1-7.2-8	06.00.00 СБ	Сборочный чертеж	×	
					Сборочные единицы		
А3		1	1.100.1-7.2-9	00.00.05-01	Сетка С19	2	
А3		2	1.100.1-7.2-9	00.00.03-04	Сетка С16	2	
А3		3	1.100.1-7.2-9	00.00.05-02	Сетка С20	1	
А3		4	1.100.1-7.2-9	00.00.11-01	Каркас ПК2	1	
А3		6	1.100.1-7.2-9	00.00.13-01	Каркас КР2	1	
А3		7	1.100.1-7.2-9	00.00.05	Сетка С18	2	
А4		8	1.100.1-7.2-8	31.00.00	Вкладыш бетонный БВ1	2	
А4		9	1.100.1-7.2-8	32.00.00	Вкладыш бетонный БВ2	2	
					Детали		
Б4		5			ф5 Вр I ГОСТ 6727-80*, ℓ=300	4	0.04 кг
А3		10	1.100.1-7.2-9	00.00.17-02	Петля П3	2	
А4		11	1.100.1-7.2-9	00.00.19	Анкер А1	2	
А4		12	1.100.1-7.2-9	00.00.24	Шпилько Ш1	6	
А4		13		-01	Шпилька Ш2	4	
А4		14	1.100.1-7.2-9	00.00.20	Анкер А2	2	

Формат	Зона	Поз.	Обозначение	Наименование	Кол.	Примечание
				Материалы		
		15		Бетон В15 (М200)	1.44	м³
		16		Пенополистирол	1.23	м³

				1.100.1-7.2-8	06.00.00		
Нач. АПМ-1	Печерин		12.89	Панель наружная стеновая ЗНС 45.27.40-200 т	Стадия	Лист	Листов
Гл. констр.	Радашкевич				Р		1
Рук. гр.	Стабредова				СибЗНИИЭП г. Новосибирск		
Провер.	Стабредова						
Разраб.	Булгакова						

Инв. № подл. | Подпись и дата | Взам. инв. №

Копировал: Тимофеева

Формат: А3

ЗАВОД КБИ

Фасад

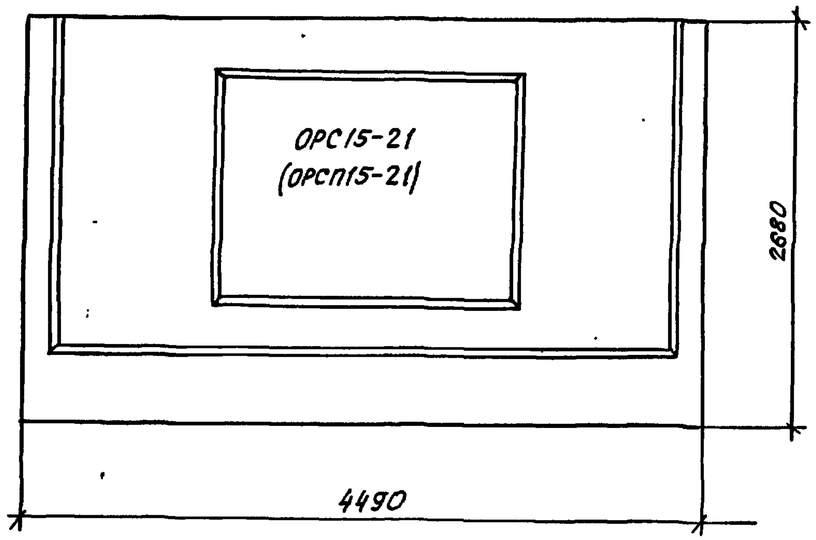

Схема раскладки утеплителя

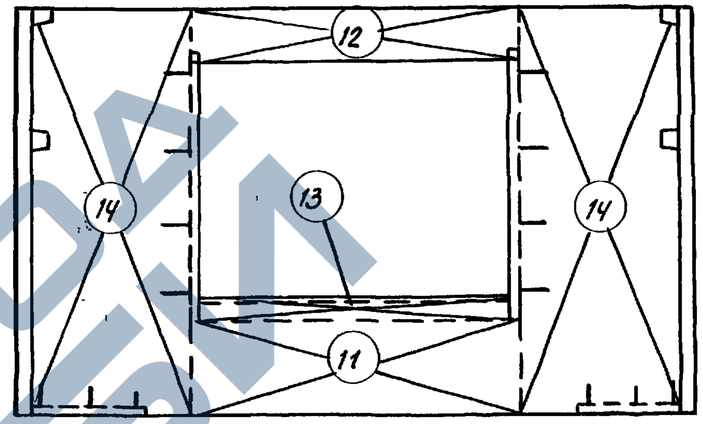

Вид с внутренней стороны

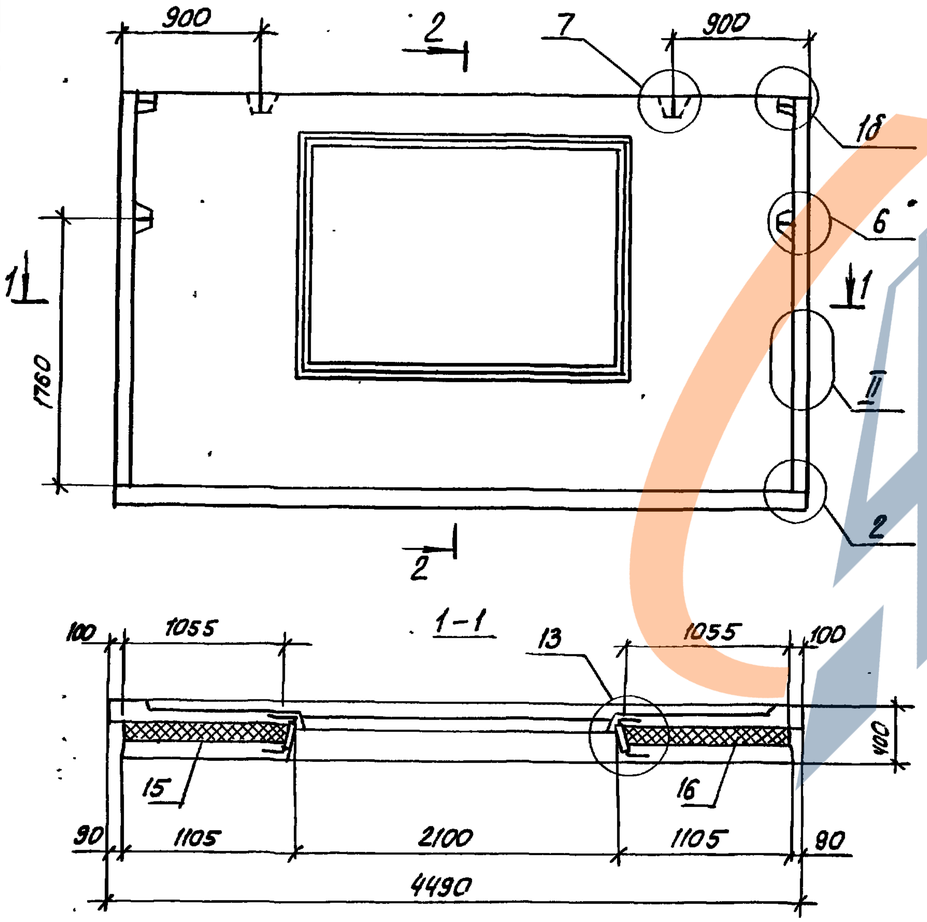

2-2

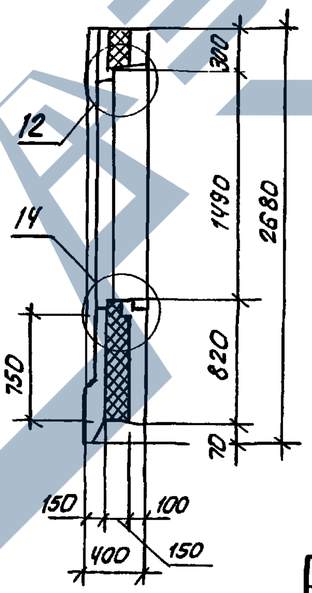

Обозначение		Марка плит утеплителя	кол.
1.100.1-7.2-8	40.00.00-10	11	1
	-11	12	1
	-12	13	1
	-13	14	2

Нач.АПК.1	Печерин		12.89
Гл.конст	Радашкевич		
Рук.гр.	Стабредова		
Провер.	Стабредова		
Разраб.	Булгакова		

1.100.1-7.2-8 ОВ.00.00 СБ

Панель наружная стеновая
3НС45.27.40-200т
Сборочный чертеж

Стадия	Масса	Масштаб
Р	3830 кг	
Лист 1	Листов 2	

СибЗНИИЭП
г. Новосибирск

Инв. № подл. | Подпись и дата | Взам. инв. №

Копировал: Теорин

Формат А3

https://zavodjbi.com/

Армирование наружного слоя

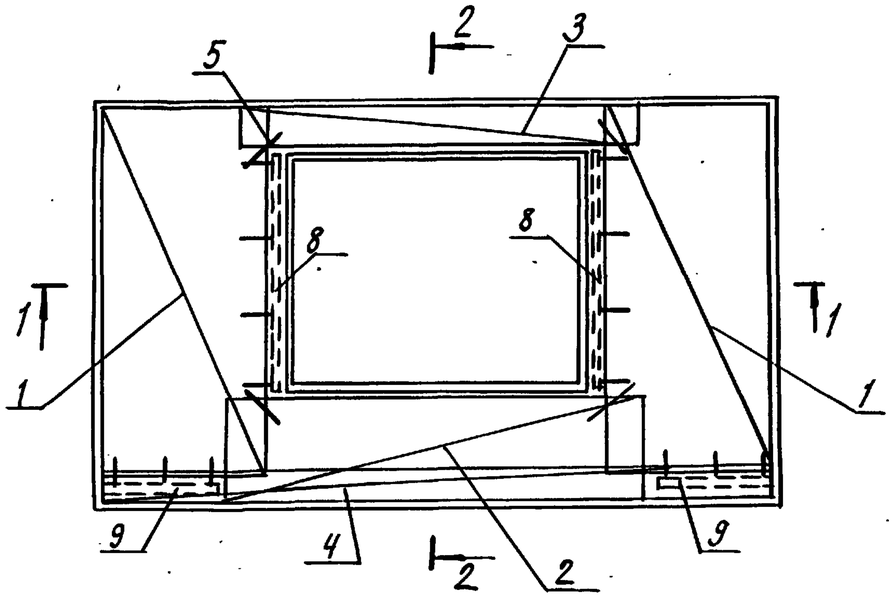

2-2

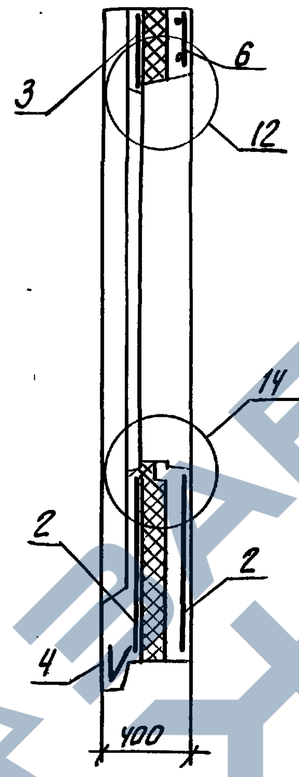

Армирование внутреннего слоя

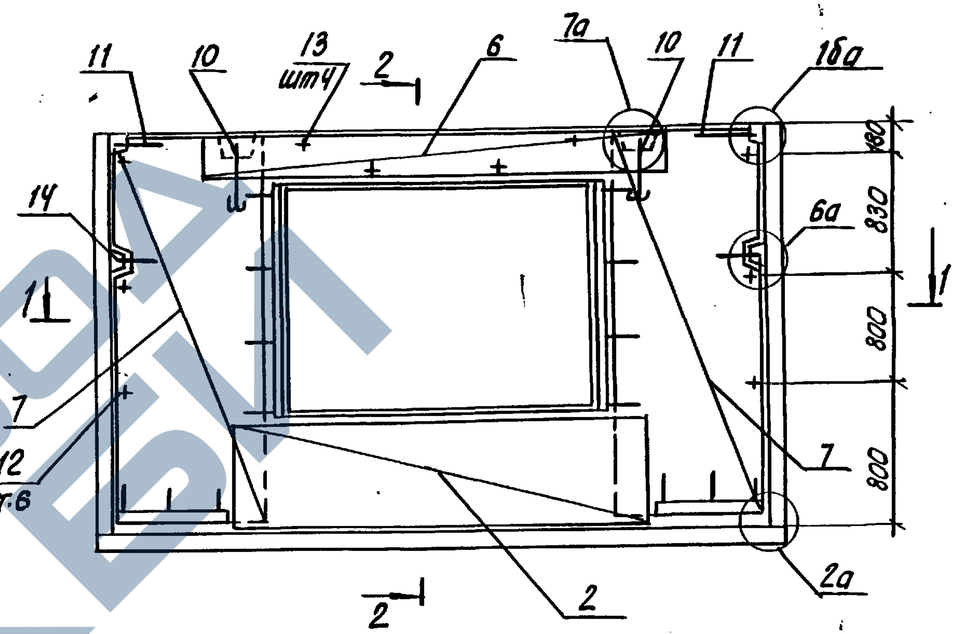

1-1

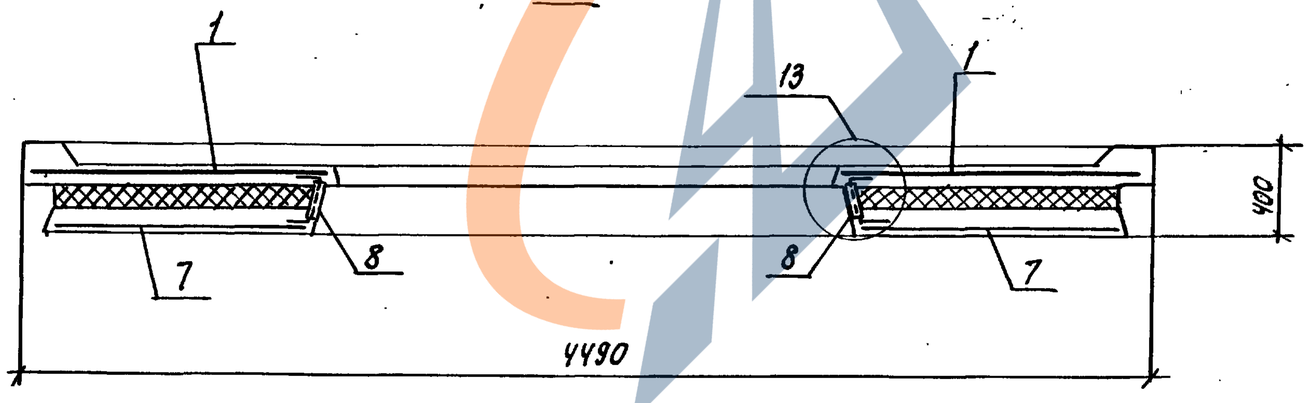

Инв. № подл.	Подпись и дата	Взам. инв. №

1.100.1-7.2-8	06.00.00 СБ	Лист 2

Копировал: Шарп

Формат А3

Формат	Зона	Поз.	Обозначение		Наименование	Кол	Примечание
					Документация		
А3			1.100.1-7.2-7	00.00.00 ТО	Техническое описание	×	
А3			1.100.1-7.2-7	00.00.00 ДЗ	Узлы опалубки	×	
А3			1.100.1-7.2-7	00.00.00 ДЧ	Узлы армирования	×	
А3			1.100.1-7.2-8	36.00.00	Заполнение проема	×	
А3			1.100.1-7.2-8	00.00.00 РС	Ведомость расхода стали	×	
А3			1.100.1-7.2-8	07.00.00 СБ	Сборочный чертеж	×	
					Сборочные единицы		
А3		1	1.100.1-7.2-9	00.00.05-01	Сетка С19	2	
А3		2		-04	Сетка С22	2	
А3		3		-02	Сетка С20	1	
А3		5	1.100.1-7.2-9	00.00.05	Сетка С18	2	
А3		6	1.100.1-7.2-9	00.00.13-01	Каркас КР2	1	
А3		7		-02	Каркас КР3	1	
А4		8	1.100.1-7.2-8	31.00.00	Вкладыш бетонный ВВ1	2	
А4		9	1.100.1-7.2-8	32.00.00	Вкладыш бетонный ВВ2	4	
А4		14	1.100.1-7.2-9	00.00.22	Изделие закладное М1	2	
					Детали		
Б4		5			ФSВрI ГОСТ 6727-80 ℓ=300	3	0,04 кг
А3		10	1.100.1-7.2-9	00.00.17-02	Петля П3	2	
А3		11	1.100.1-7.2-9	00.00.19	Анкер А1	2	
А4		12	1.100.1-7.2-9	00.00.21	Шпилька Ш1	6	
А4		13		-01	Шпилька Ш2	4	
А4		15	1.100.1-7.2-9	00.00.20	Анкер А2	2	

Формат	Зона	Поз.	Обозначение	Наименование	Кол.	Примечание
				Материалы		
		16		Бетон В15 (М200)	1.34	м³
		17		Пенополистирол	1.14	м³

Взам.инв.№ | Подпись и дата | Инв.№ подл.

				1.100.1-7.2-8	07.00.00
Нач.АПМ-1	Печерин		12.89	Панель наружная стеновая ЗНС 45.28.40-200т	Стадия: Р; Лист: ; Листов: 1
Гл.констр.	Радашкевич				СибЗНИИЭП г. Новосибирск
Рук.гр.	Ставредова				
Провер.	Ставредова				
Разраб.	Булгакова				

Копировал: Тимофеева

Формат: А3

https://zavodjbi.com/

Фасад

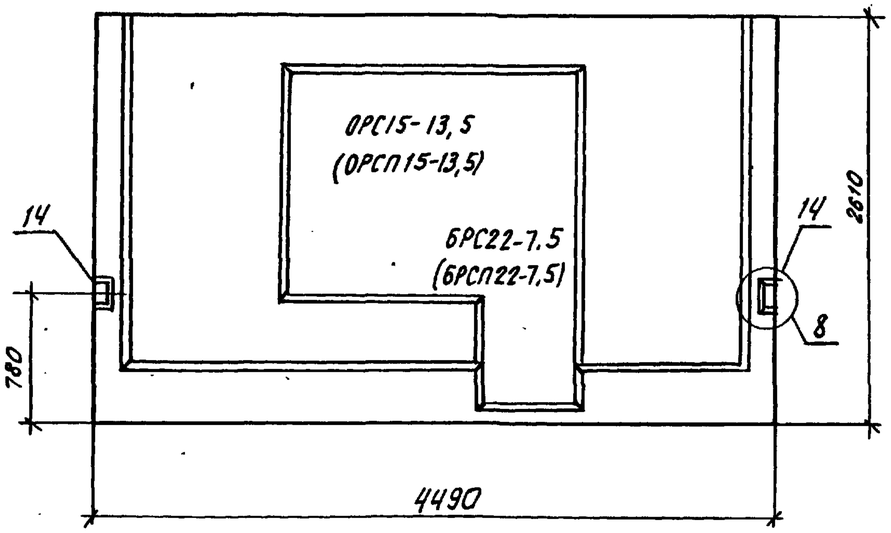

Схема раскладки утеплителя

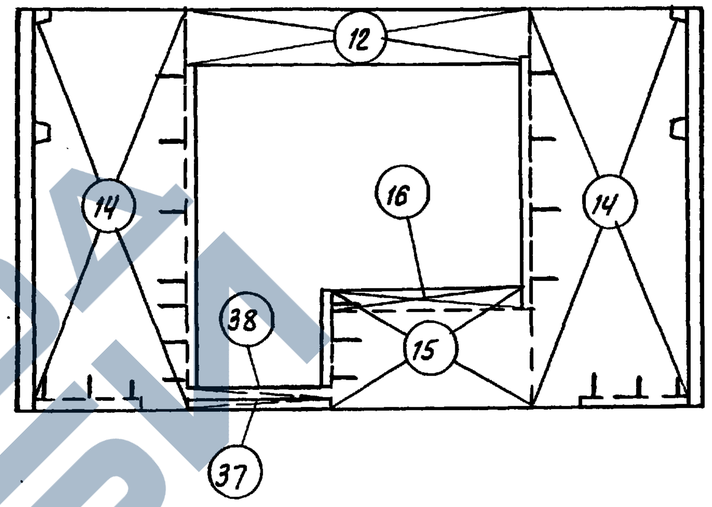

Вид с внутренней стороны

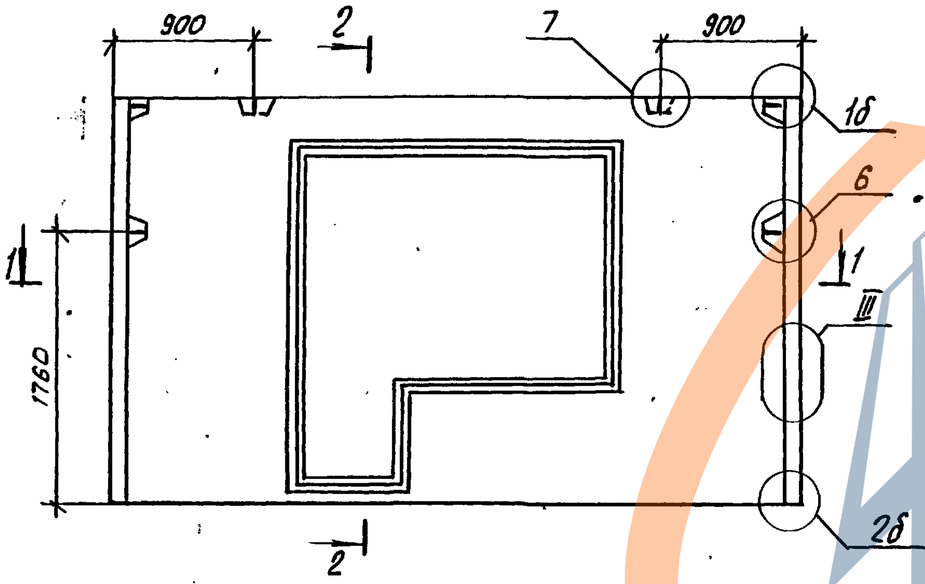

2-2

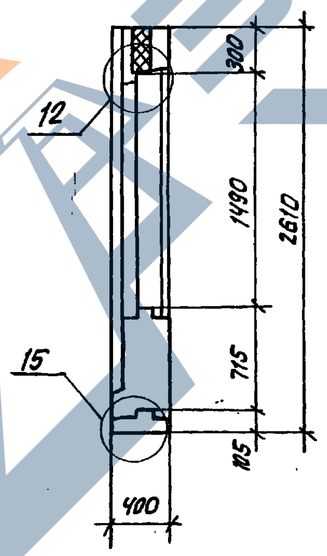

1-1

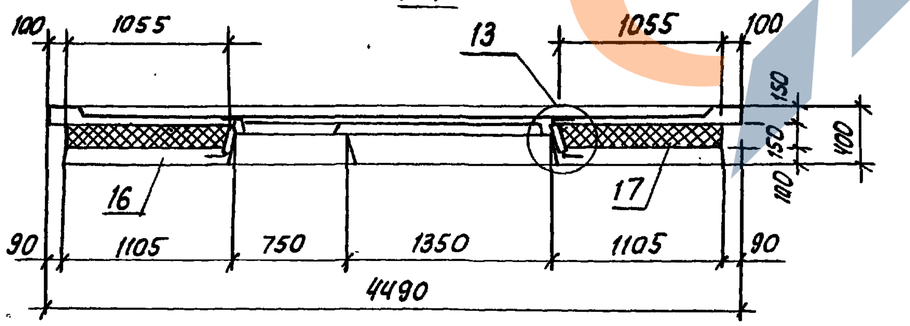

Обозначение	Марка плит утеплителя	Кол.
1.100.1-7.2-8 40.00.00-11	12	1
-13	14	2
-14	15	1
-15	16	1
-36	37	1
-37	38	1

Нач. АПН.1	Печерин		12.89
Гл. конст	Радашкевич		
Рук. гр.	Стабредова		
Провер.	Стабредова		
Разраб.	Булгакова		

1.100.1-7.2-8 07.00.00.СБ

Панель наружная стеновая
3НС45.26.40-200 т
Сборочный чертеж

Стадия	Масса	Масштаб
Р	3600 кг	

Лист 1 Листов 2

СибЗНИИЭП
г. Новосибирск

Инв. № подл. | Подпись и дата | Взам. инв. №

копировал: Пеарков

формат А3

Армирование наружного слоя

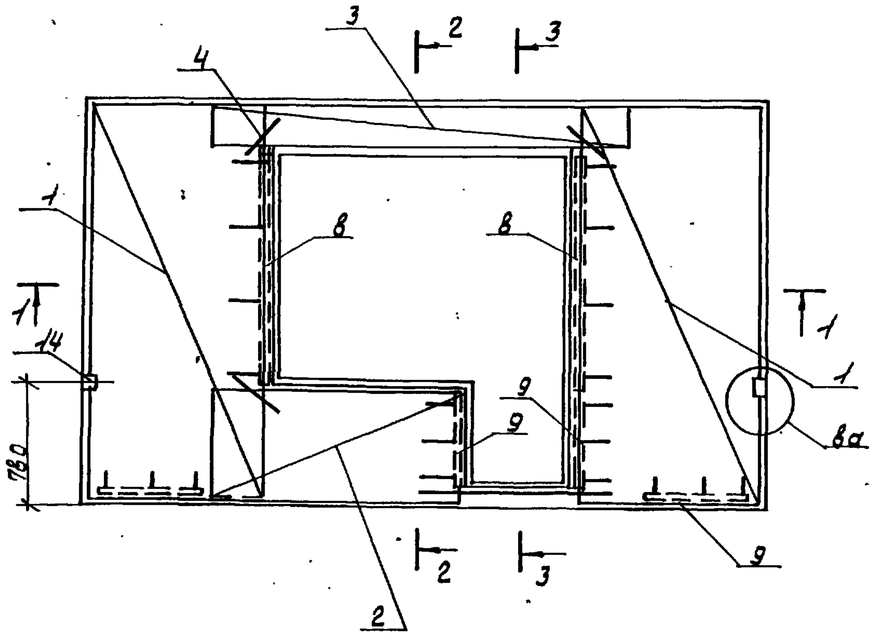

2-2

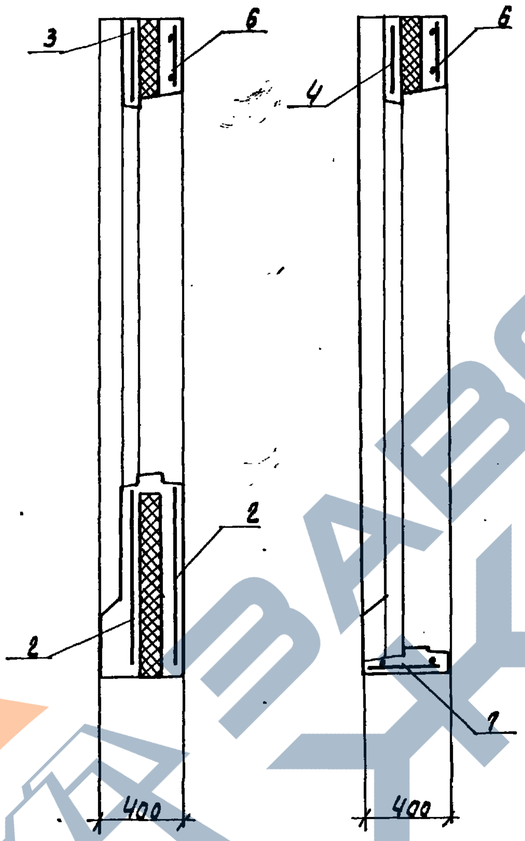

3-3

Армирование внутреннего слоя

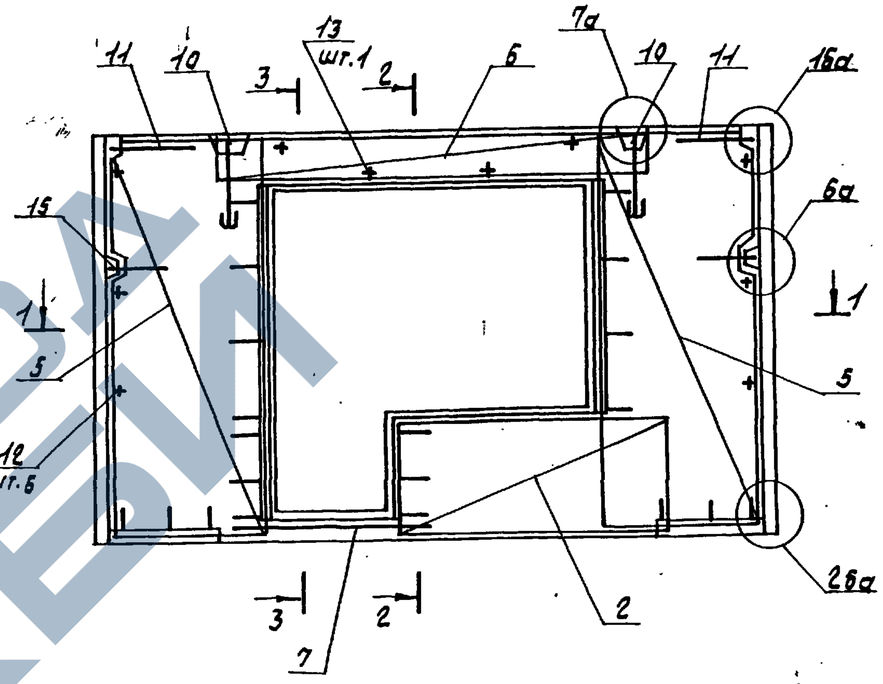

1-1

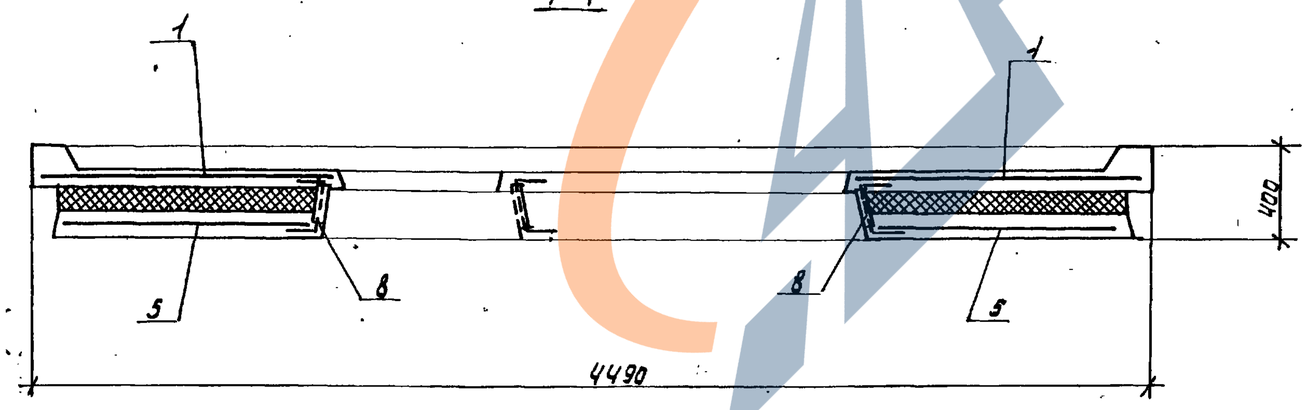

Инв.№ подл.	Подпись и дата	Взам.инв.№	

1.100.1-7.2-в	07.00.00СБ	Лист 2

Формат: А3

https://zavodjbi.com/

Формат	Зона	Поз.	Обозначение		Наименование	Кол.	Примечание
					Документация		
А3			1.100.1-7.2-7	00.00.00 ТО	Техническое описание	×	
А3			1.100.1-7.2-7	00.00.00 ДЗ	Узлы опалубки	×	
А3			1.100.1-7.2-7	00.00.00 ДЧ	Узлы армирования	×	
А3			1.100.1-7.2-8	33.00.00	Заполнение проема	×	
А3			1.100.1-7.2-8	00.00.00 РС	Ведомость расхода стали	×	
А3			1.100.1-7.2-8	08.00.00 СБ	Сборочный чертеж	×	
					Сборочные единицы		
А3		1	1.100.1-7.2-9	00.00.05-01	Сетка С19	2	
А3		2	1.100.1-7.2-9	00.00.02	Сетка С3	2	
А3		3		-03	Сетка С6	1	
А3		4	1.100.1-7.2-9	00.00.11-03	Каркас ПК4	1	
А3		6	1.100.1-7.2-9	00.00.19	Каркас КР1	1	
А3		7	1.100.1-7.2-9	00.00.05-03	Сетка С21	2	
А4		8	1.100.1-7.2-8	31.00.00	Вкладыш бетонный БВ1	2	
А4		9	1.100.1-7.2-8	32.00.00	Вкладыш бетонный БВ2	2	
					Детали		
Б4		5			ф5 Вр I ГОСТ 6727-80*, ℓ=300	4	0.04 кг
А3		10	1.100.1-7.2-9	00.00.17-02	Петля П3	2	
А3		11	1.100.1-7.2-9	00.00.19	Анкер А1	2	
А4		12	1.100.1-7.2-9	00.00.21-01	Шпилька Ш2	9	
А4		13	1.100.1-7.2-9	00.00.20	Анкер А2	2	

Формат	Зона	Поз.	Обозначение	Наименование	Кол.	Примечание
				Материалы		
		14		Бетон В15 (М200)	1.37	м³
		15		Пенополистирол	1.01	м³

Инв.№ подл. | Подпись и дата | Взам.инв.№

Нач. АПМ-1	Печерин		12.89	1.100.1-7.2-8 08.00.00
Гл.констр.	Рабацкевич			Панель наружная стеновая 3НС 38.27.40-200 т
Рук.гр.	Стабровода			Стадия: Р; Лист: ; Листов: 1
Провер.	Стабровода			СибЗНИИЭП г.Новосибирск
Разраб.	Булгакова			

Копировал: Тимофеева Формат: А3

Фасад

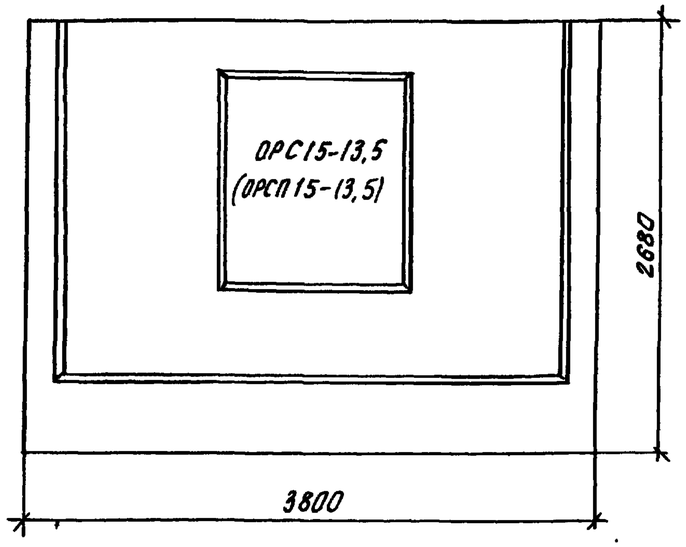

Вид с внутренней стороны

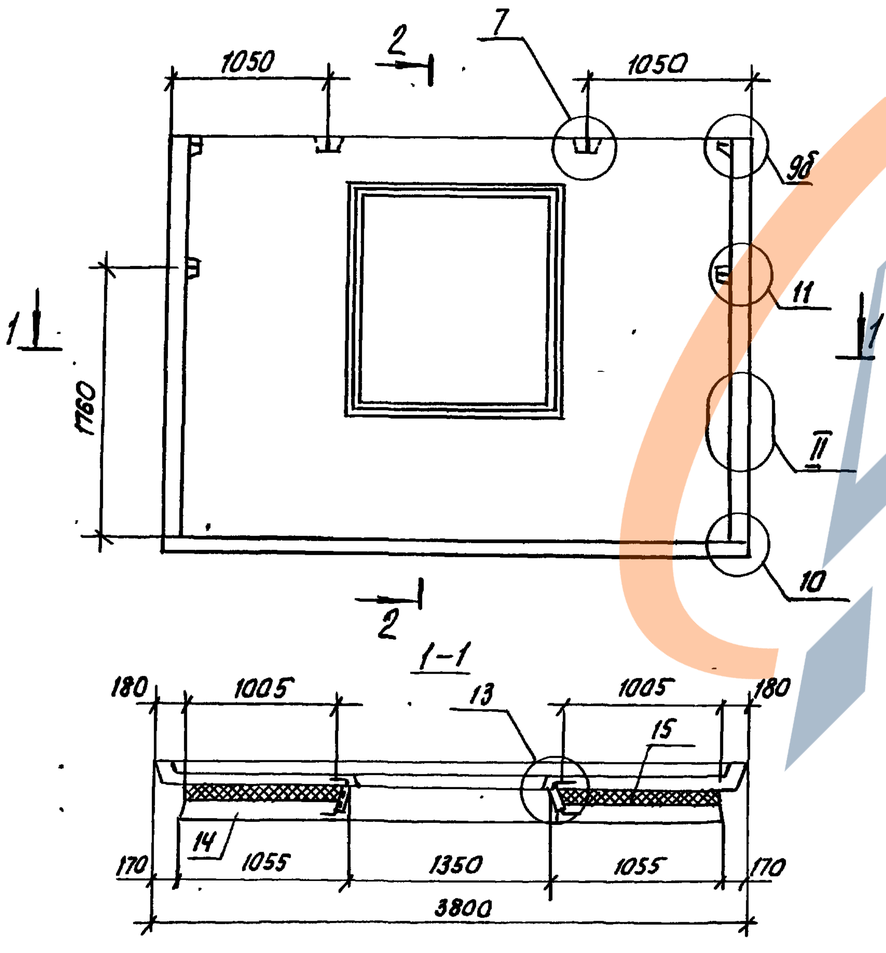

2-2

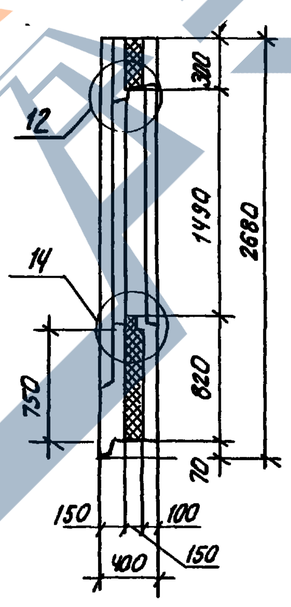

Схема раскладки утеплителя

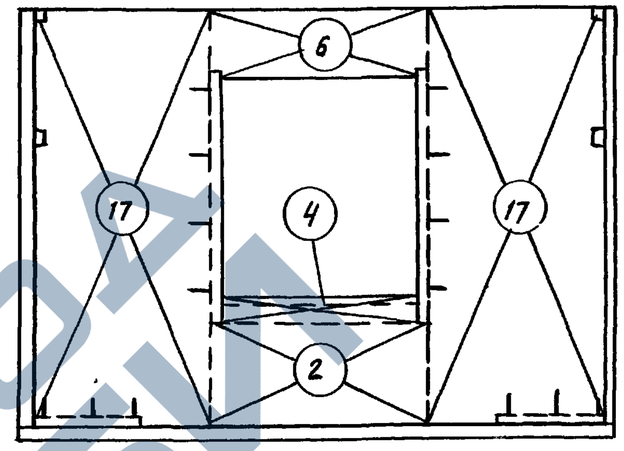

Обозначение	Марка плит утеплителя	Кол.
1.100.1-7.2-8 ЧО.00.00-16	17	2
-01	2	1
-05	6	1
-03	4	1

Нач. АПН.1	Печерин		12.89
Гл. констр.	Радашкевич		
Рук. гр.	Стафредова		
Провер.	Стафредова		
Разраб	Булгакова		

1.100.1-7.2-8 08.00.00 СБ

Панель наружная стеновая
3НС38.27.40-200т.
Сборочный чертеж

Стадия	Масса	Масштаб
Р	3590 кг	

Лист 1 Листов 2

Сиб ЗНИИЭП
г. Новосибирск

Инв. № подл. | Подпись и дата | Взам. инв. №

Формат А3.

Армирование наружного слоя

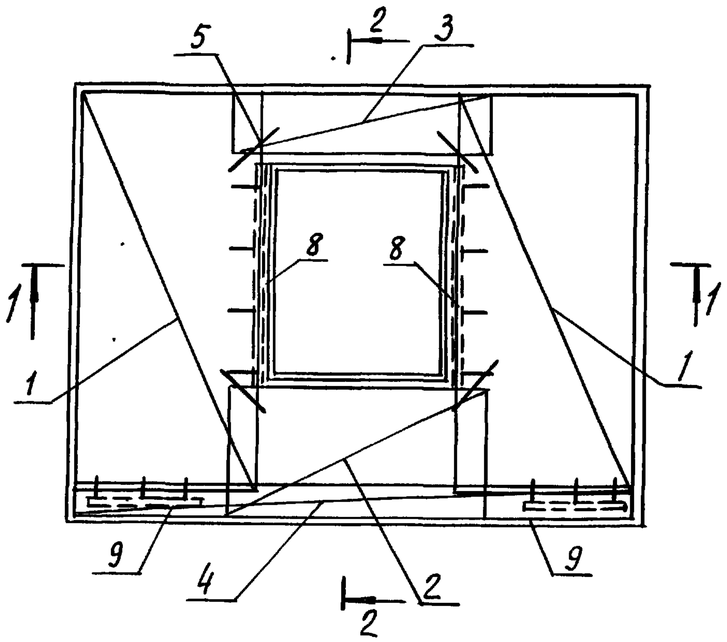

2 - 2

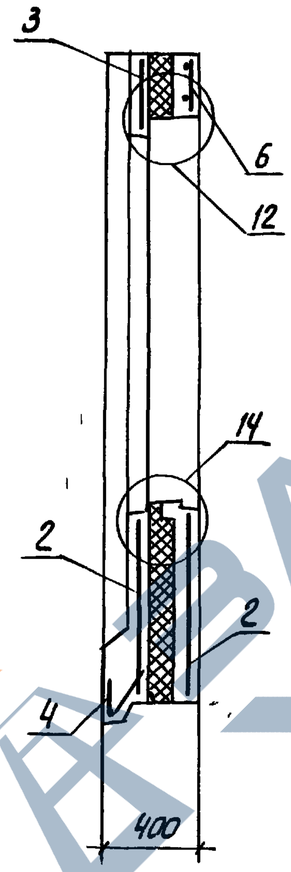

Армирование внутреннего слоя

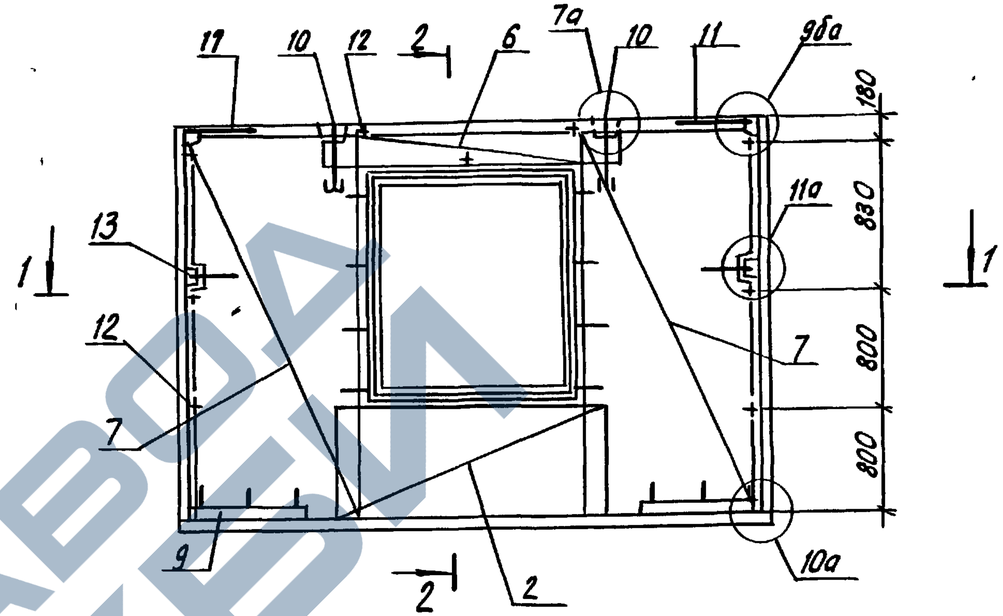

1 - 1

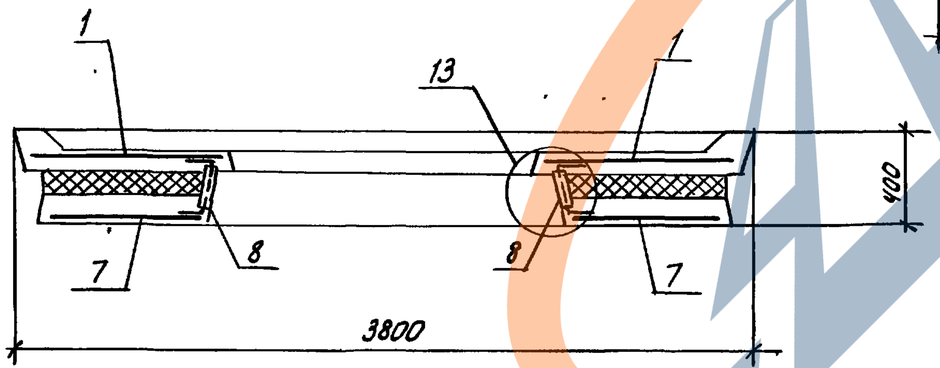

Инв. № подл.	Подпись и дата	Взам. инв. №

1. 100. 1-7.2-8	08.00.00. СБ	Лист 2

Копировал: Олеар

Формат А3

Формат	Зона	Поз	Обозначение		Наименование	Кол.	Примечание
					Документация		
А3			1.100.1-7.2-7	00.00.00 ТО	Техническое описание	×	
А3			1.100.1-7.2-7	00.00.00 ДЗ	Узлы опалубки	×	
А3			1.100.1-7.2-7	00.00.00 ДЧ	Узлы армирования	×	
А3			1.100.1-7.2-8	34.00.00	Заполнение проема	×	
А3			1.100.1-7.2-8	00.00.00 РС	Ведомость расхода стали	×	
А3			1.100.1-7.2-8	09.00.00 СБ	Сборочный чертеж	×	
					Сборочные единицы		
А3		1	1.100.1-7.2-9	00.00.05-01	Сетка С19	2	
А3		2	1.100.1-7.2-9	00.00.02-04	Сетка С7	2	
А3		3		-03	Сетка С6	1	
А3		4	1.100.1-7.2-9	00.00.13-02	Каркас КР3	1	
А3		6	1.100.1-7.2-9	00.00.13	Каркас КР1	1	
А3		7	1.100.1-7.2-9	00.00.05-03	Сетка С21	2	
А4		8	1.100.1-7.2-8	31.00.00	Вкладыш бетонный БВ1	2	
А4		9	1.100.1-7.2-8	32.00.00	Вкладыш бетонный БВ2	4	
А4		16	1.100.1-7.2-9	00.00.22	Изделие закладное М1	2	
					Детали		
БЧ		5			ФБврI ГОСТ 6727-80*, ℓ=300	4	0.04 кг
А3		10	1.100.1-7.2-9	00.00.17-02	Петля П3	2	
А4		11	1.100.1-7.2-9	00.00.19	Анкер А1	2	
А4		12	1.100.1-7.2-9	00.00.21-01	Шпилька Ш2	9	
А4		13	1.100.1-7.2-9	00.00.20	Анкер А2	2	

Формат	Зона	Поз.	Обозначение	Наименование	Кол.	Примечание
				Материалы		
		14		Бетон В15 (М200)	1.27	м³
		15		Пенополистирол	0.92	м³

Инв.№ подл. | Подпись и дата | Взам.инв.№

НачАПМ-1	Печерин		12.89	1.100.1-7.2-8 09.00.00	
Гл.конст.	Радаикевич			Панель наружная стеновая 3Нс 38.26.40-200 т	Стадия: Р; Лист: ; Листов: 1
Рук.гр.	Стабредова				СибЗНИИЭП г.Новосибирск
Провер.	Стабредова				
Разраб.	Булгакова				

Копировал: Тимофеева

Формат: А3

Фасад

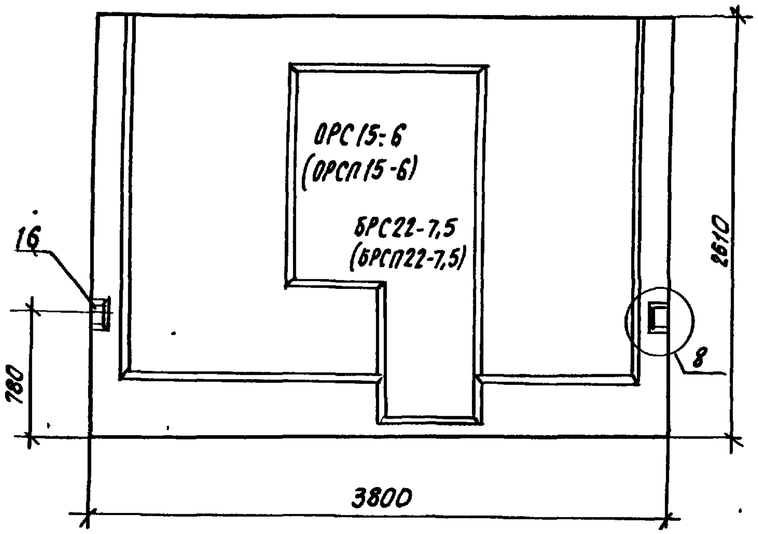

Схема раскладки утеплителя

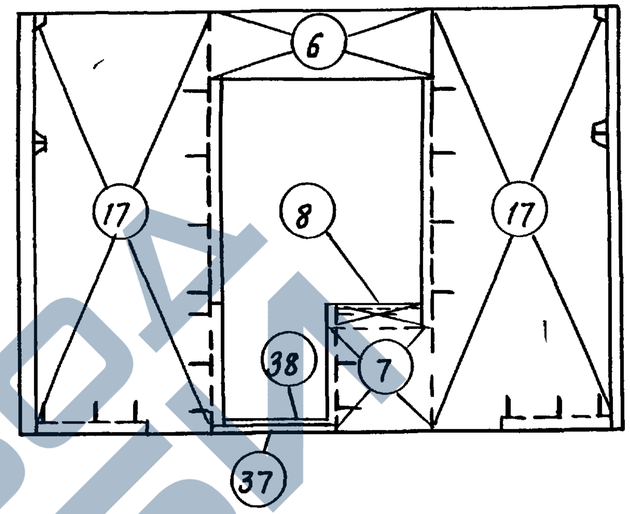

Вид с внутренней стороны

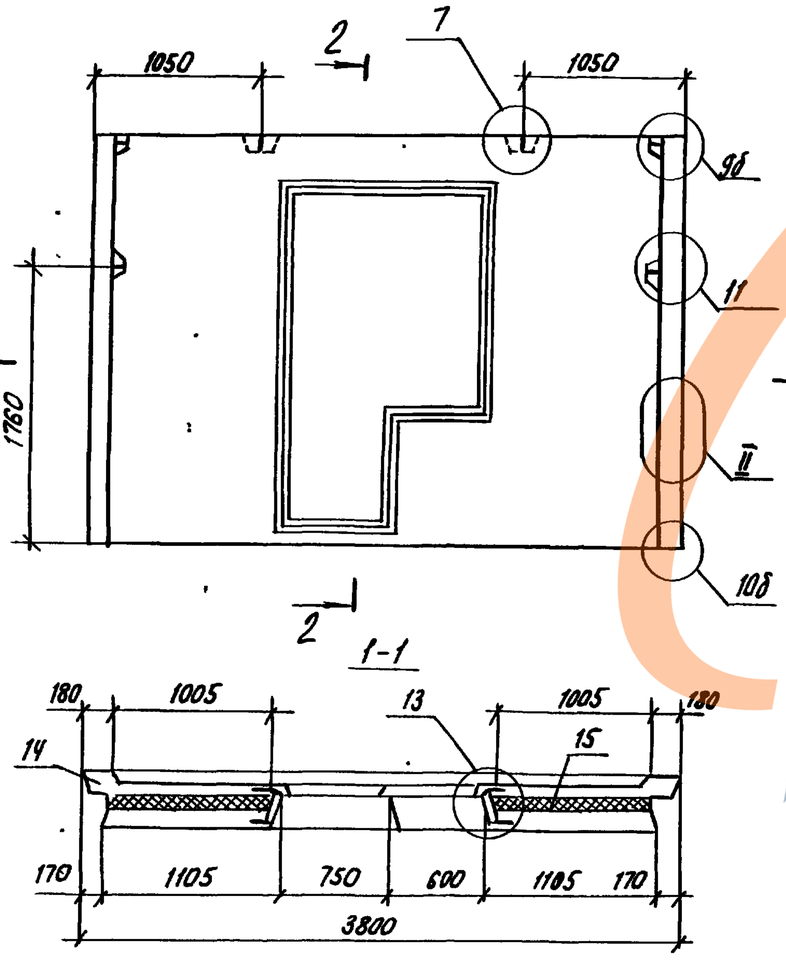

2-2

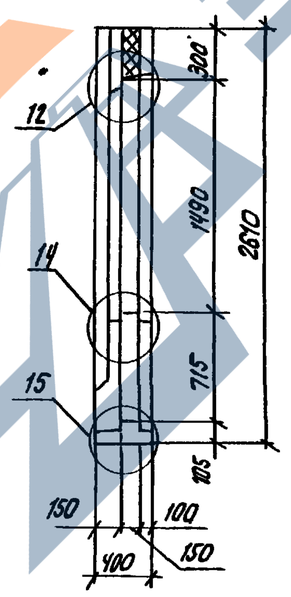

1-1

Обозначение	Марка плит утеплителя	Кол
1.100.1-7.2-8 40.00.00-16	17	2
-05	6	1
-06	7	1
-07	8	1
-36	37	1
-37	38	1

Нач. АПК. I	Печерин		12.89
Гл. конст.	Радашкевич		
Рук. гр.	Стабредова		
Провер.	Стабредова		
Разраб	Булгакова		

1.100.1-7.2-8 09.00.00.СБ

Панель наружная стеновая
3НС38.26.40-200т.
Сборочный чертеж

Стадия	Масса	Масштаб
Р	3360 кг	
Лист 1	Листов 2	

СибЗНИИЭП
г. Новосибирск

Взам. инв. № | Подпись и дата | Инв. № подл.

Копировал: Опеарю

Формат А3

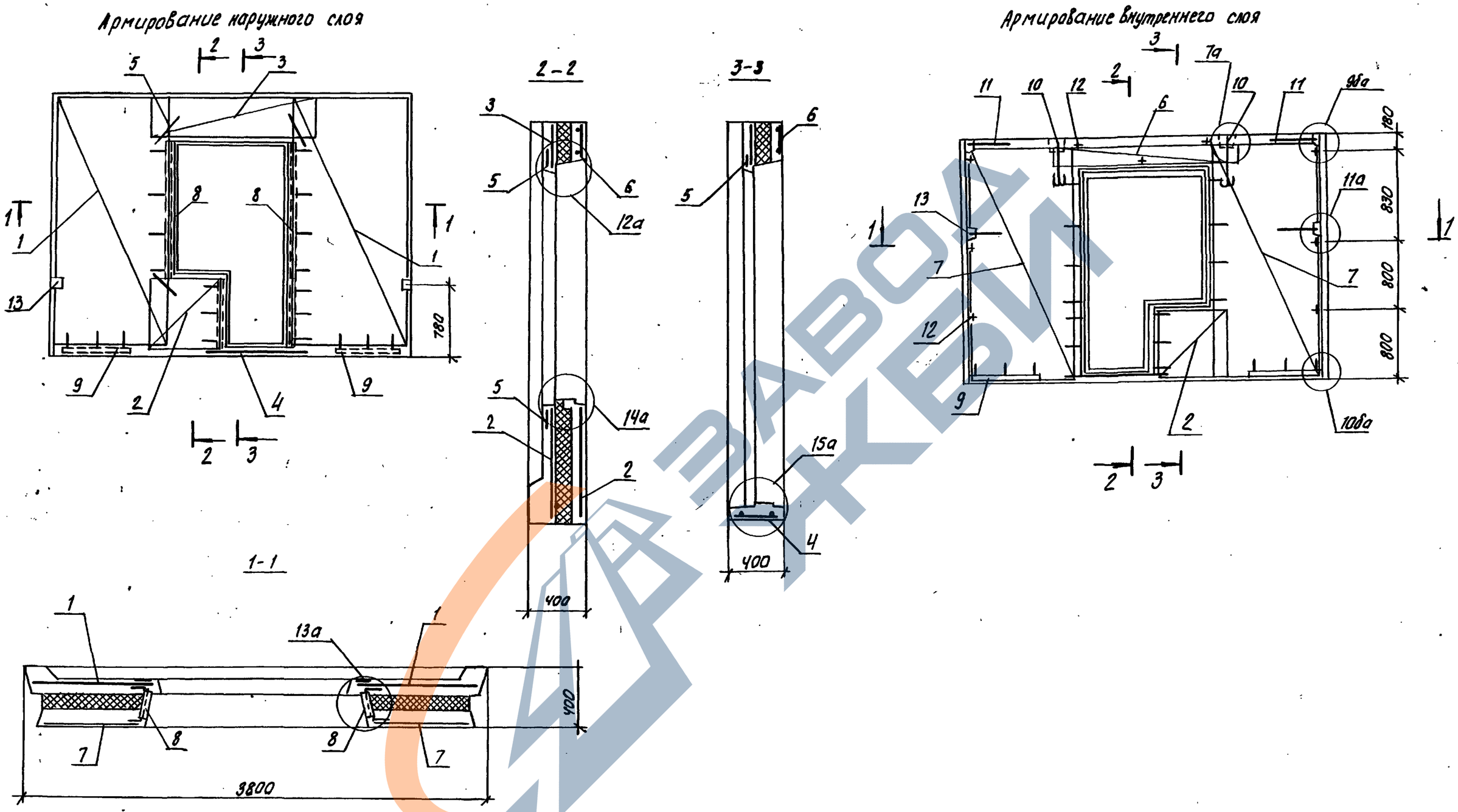

1.100.1-7.2-8	09.00.00 СБ	Лист 2

Копировал: Теарк

Формат А3

Инв. № подл. | Подпись и дата | Взам. инв. №

Формат	Зона	Поз.	Обозначение		Наименование	Кол.	Примечание
					Документация		
А3			1.100.1-7.2-7	00.00.00 ТО	Техническое описание	×	
А3			1.100.1-7.2-7	00.00.00 ДЗ	Узлы опалубки	×	
А3			1.100.1-7.2-7	00.00.00 ДУ	Узлы армирования	×	
А3			1.100.1-7.2-8	37.00.00	Заполнение проема	×	
А3			1.100.1-7.2-8	00.00.00 РС	Ведомость расхода стали	×	
А3			1.100.1-7.2-8	10.00.00 СБ	Сборочный чертеж	×	
					Сборочные единицы		
А3		1	1.100.1-7.2-9	00.00.01-02	Сетка С8	2	
А3		2		-04	Сетка С11	2	
А3		3	1.100.1-7.2-9	00.00.03-01	Сетка С12	2	
А3		4	1.100.1-7.2-9	00.00.11	Каркас ПК1	1	
А3		6	1.100.1-7.2-9	00.00.06-01	Сетка С26	2	
А3		7	1.100.1-7.2-9	00.00.06	Сетка С25	1	
А4		8	1.100.1-7.2-8	31.00.00	Вкладыш бетонный БВ1	2	
А4		9	1.100.1-7.2-8	32.00.00	Вкладыш бетонный БВ2	2	
А3		14	1.100.1-7.2-9	00.00.13-01	Каркас КР2	1	
					Детали		
Б4		5			ФБВрI ГОСТ 6727-80*; ℓ=300	4	0,04 кг
А3		10	1.100.1-7.2-9	00.00.17-02	Петля П3	2	
А4		11	1.100.1-7.2-9	00.00.19	Анкер А1	2	
А4		12	1.100.1-7.2-9	00.00.21	Шпилька Ш1	6	
А4		13		-01	Шпилька Ш2	2	
А4		15	1.100.1-7.2-9	00.00.20	Анкер А2	2	

Формат	Зона	Поз.	Обозначение	Наименование	Кол.	Примечание
				Материалы		
		16		Бетон В15 (М200)	1.23	м³
		17		Пенополистирол	0.98	м³

Инв. № подл. | Подпись и дата | Взам. инв. №

Нач. АПМ-1	Печерин		12.89	
Гл. конст.	Радашкевич			
Рук. гр.	Стабредова			
Провер.	Стабредова			
Разраб.	Булгакова			

1.100.1-7.2-8 10.00.00

Панель наружная стеновая
3НС 30.29.40-200 т-1

Стадия	Лист	Листов
Р		1

СибЗНИИЭП
г. Новосибирск

Копировал: Тимофеева

Формат: А3

https://zavodjbi.com/

Фасад

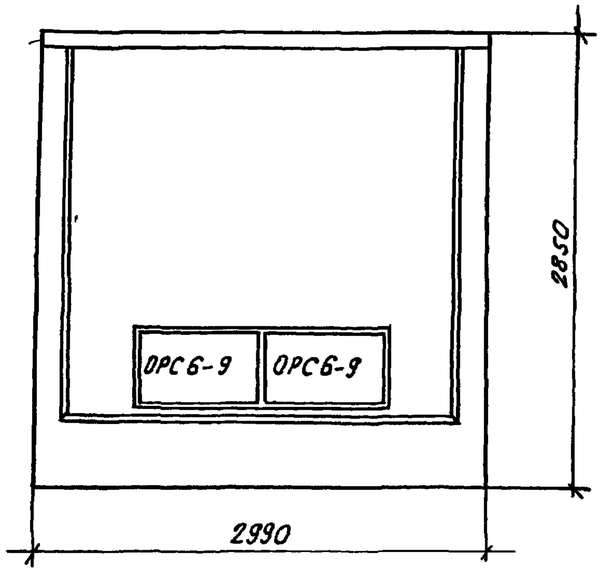

Схема раскладки утеплителя

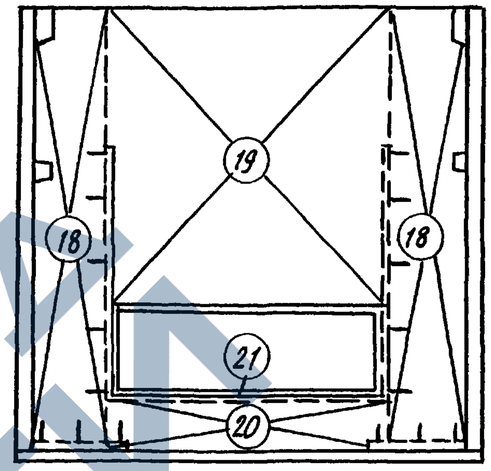

Вид с внутренней стороны

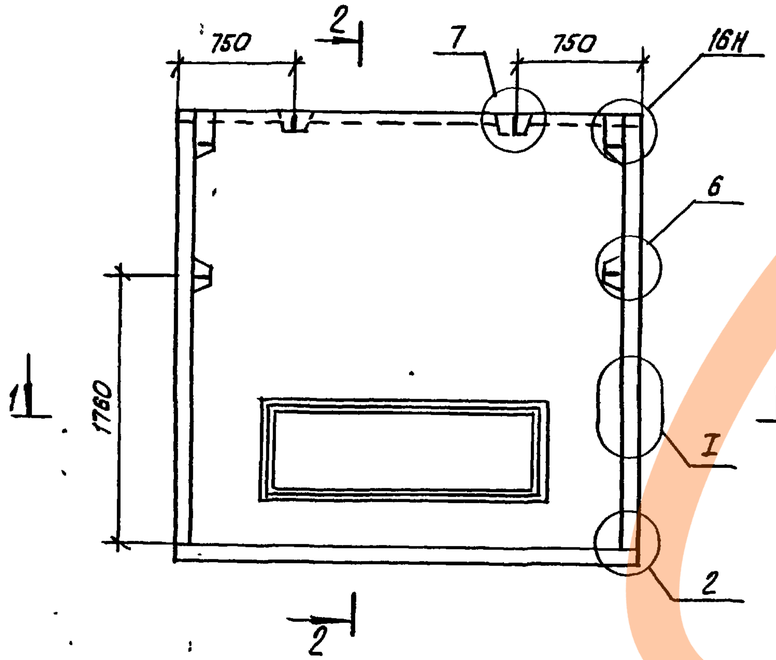

2-2

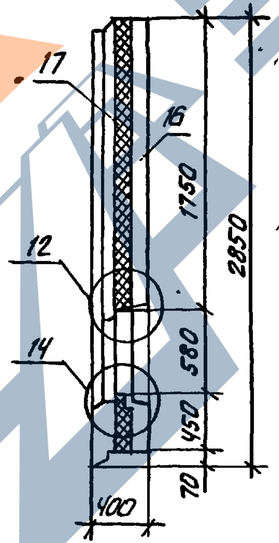

1-1

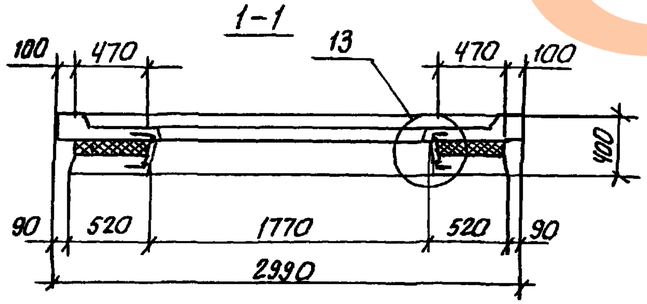

Обозначение	Марка плит утеплителя	Кол.
1.100.1-7.2-8 40.00.00-17	18	2
-18	19	1
-19	20	1
-20	21	1

Нач.апм.1	Печерин		12.89
Гл.спец.	Радашкевич		
Рук.гр.	Стабредова		
Провер.	Стабредова		
Разраб.	Булгакова		

1.100.1-7.2-8 10.00.00. СБ

Панель наружная стеновая ЗНС 30.29.40-200т-1 Сборочный чертеж

Стадия	Масса	Масштаб
Р	3190 кг	

Лист 1 Листов 2

СибЗНИИЭП г. Новосибирск

Копировал: Печерин

Формат А3

Инв. № подл. | Подпись и дата | Взам. инв. №

ЗАВОД ЖБИ

Армирование наружного слоя

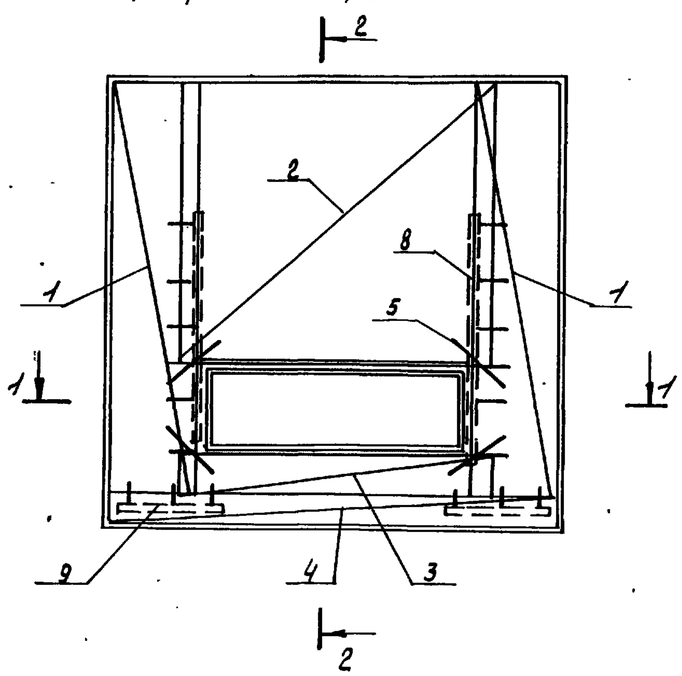

2-2

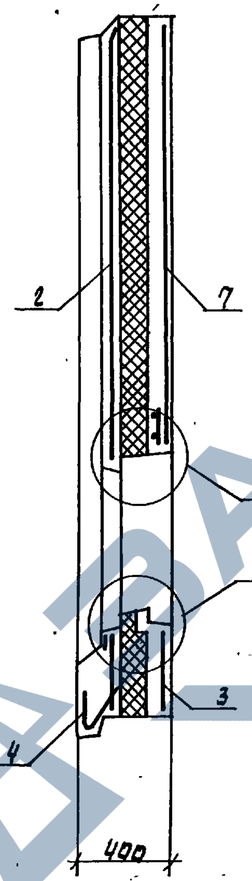

Армирование внутреннего слоя

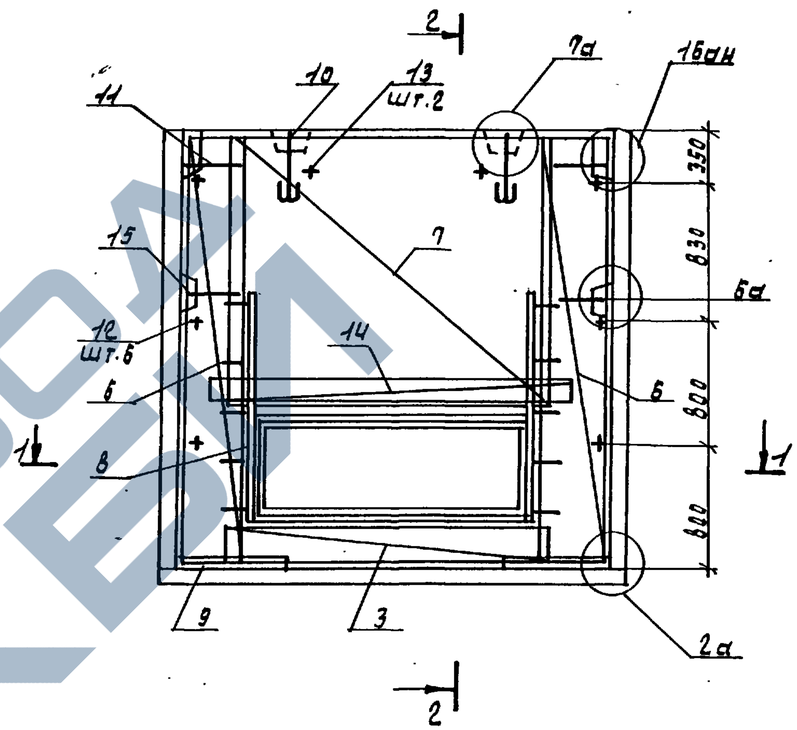

1-1

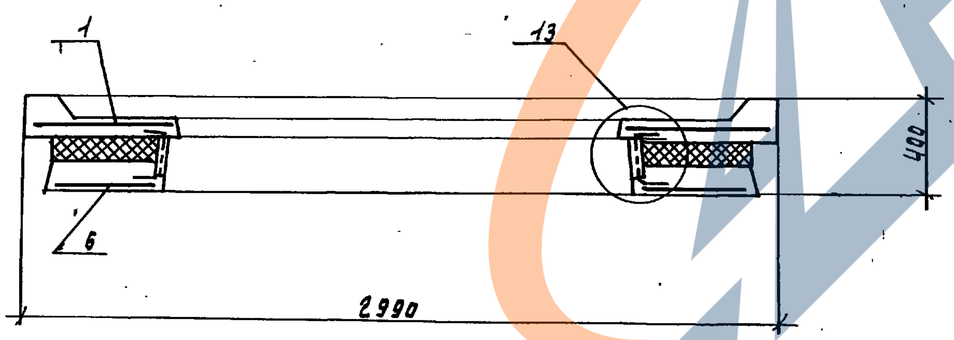

Инв.№подл.	Подпись и дата	Взам.инв.№	

1.100.1-17.2-в	10.00.00СБ	лист 2

Формат: А3

https://zavodjki.com/

Формат	Зона	Поз.	Обозначение		Наименование	Кол.	Примечание
					Документация		
А3			1.100.1-7.2-7	00.00.00 ТО	Техническое описание	×	
А3			1.100.1-7.2-7	00.00.00 АЗ	Узлы опалубки	×	
А3			1.100.1-7.2-7	00.00.00 АЧ	Узлы армирования	×	
А3			1.100.1-7.2-8	37.00.00	Заполнение проема	×	
А3			1.100.1-7.2-8	00.00.00 РС	Ведомость расхода стали	×	
А3			1.100.1-7.2-8	11.00.00 СБ	Сборочный чертеж	×	
					Сборочные единицы		
А3		1	1.100.1-7.2-9	00.00.01-02	Сетка С8	2	
А3		2		-04	Сетка С11	2	
А3		3	1.100.1-7.2-9	00.00.04-02	Сетка С24	1	
А3		4	1.100.1-7.2-9	00.00.03-01	Сетка С12	4	
А3		6	1.100.1-7.2-9	00.00.11	Каркас пк1	2	
А3		7	1.100.1-7.2-9	00.00.03-03	Сетка С14	1	
А3		8		-02	Сетка С13	2	
А3		9	1.100.1-7.2-9	00.00.06-01	Сетка С26	2	
А3		10	1.100.1-7.2-9	00.00.06	Сетка С25	1	
А4		11	1.100.1-7.2-8	31.00.00	Вкладыш бетонный БВ1	4	
А4		12	1.100.1-7.2-8	32.00.00	Вкладыш бетонный БВ2	4	
А3		17	1.100.1-7.2-9	00.00.13-01	Каркас КР2	2	
					Детали		
Б4		5			ф5 Вр I ГОСТ 6727-80* ℓ=300	8	0.04 кг
А3		13	1.100.1-7.2-9	00.00.17-05	Петля П6	4	
А4		14	1.100.1-7.2-9	00.00.19	Анкер А1	4	

Формат	Зона	Поз.	Обозначение		Наименование	Кол.	Примечание
А4		15	1.100.1-7.2-9	00.00.21	Шпилька Ш1	6	
А4		16		-01	Шпилька Ш2	10	
А4		18	1.100.1-7.2-9	00.00.20	Анкер А2	2	
					Материалы		
		19			Бетон В15 (М200)	2.43	м³
		20			Пенополистирол	2.06	м³

Инв.№ подл. | Подпись и дата | Взам. инв.№

				1.100.1-7.2-8	11.00.00
Нач. АПМ-1	Печерин		12.89	Панель наружная стеновая 3 НС 60.29.40-200 Г	Стадия: Р; Лист: ; Листов: 1
Гл. констр.	Радашкевич				СибЗНИИЭП г. Новосибирск
Рук. гр.	Стабредова				
Проверил	Стабредова				
Разраб.	Булгакова				

Копировал: Тимофеева

Формат: А3

ЗАВОДЖБИ

Вид с внутренней стороны

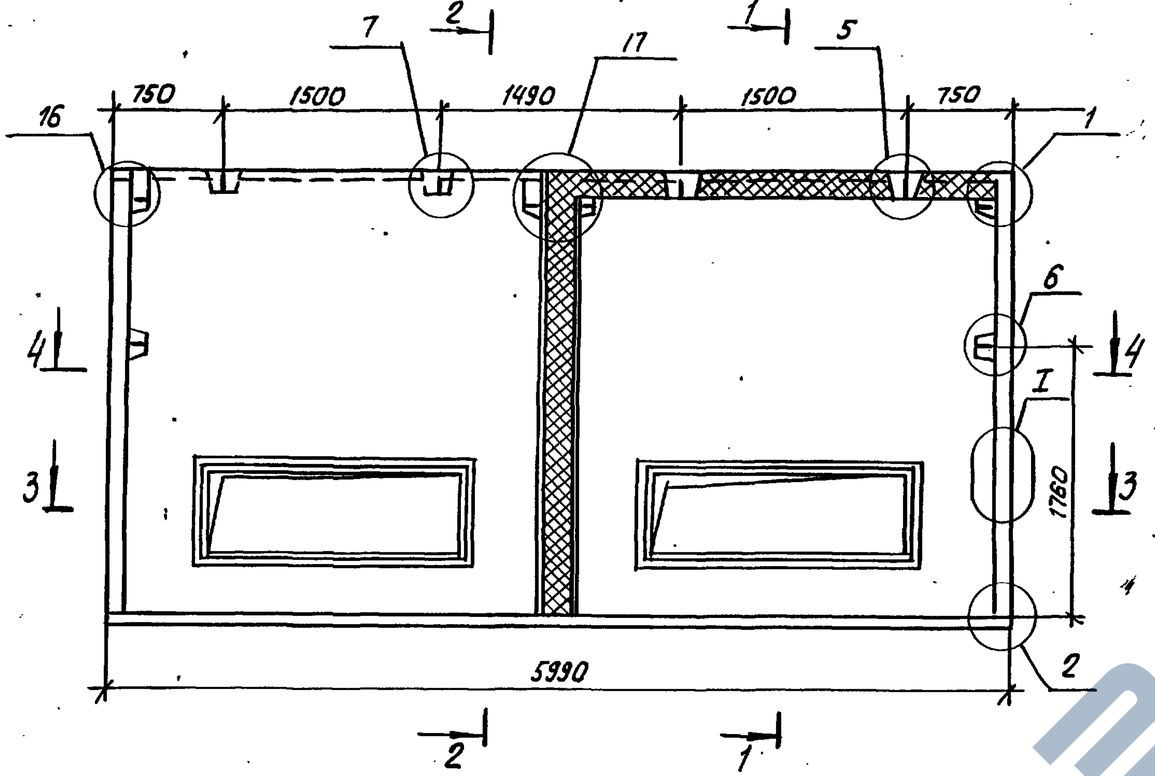

1-1

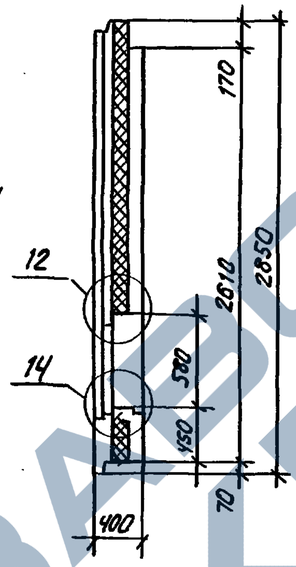

2-2

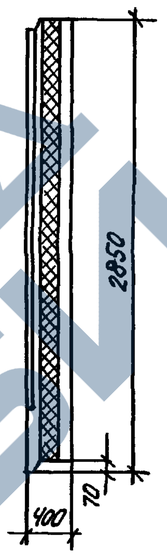

3-3

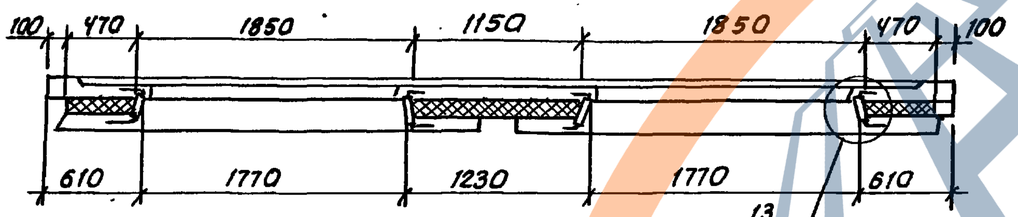

4-4

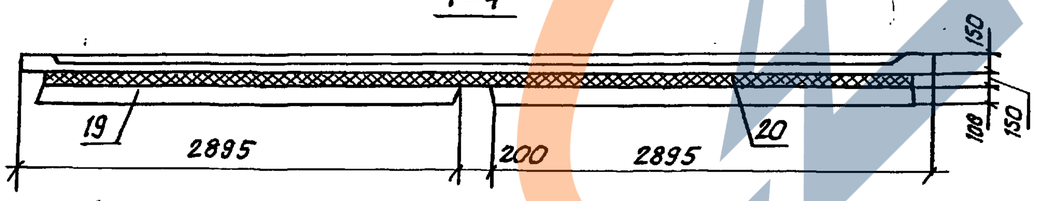

Фасад

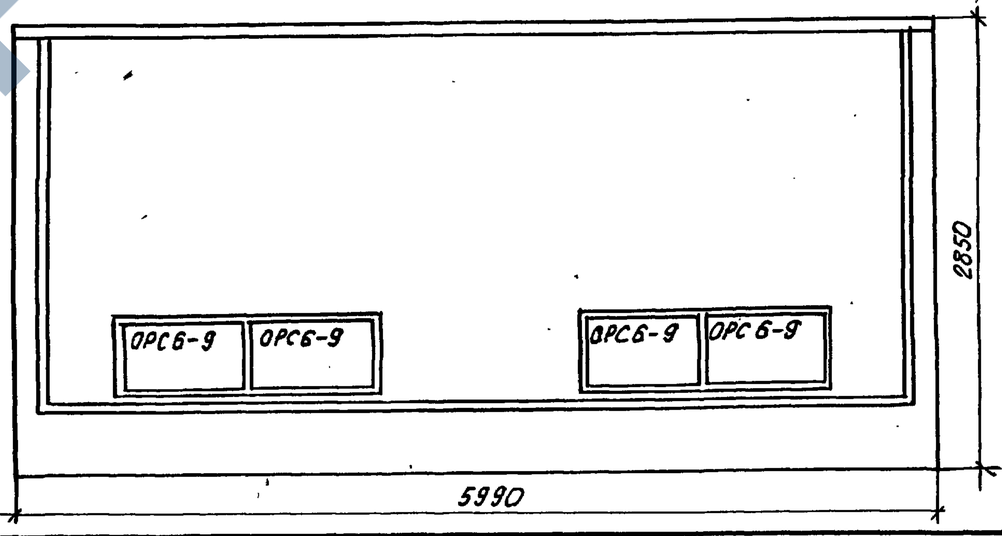

				1.100.1-7.2-8		11.00.00.СБ
				Панель наружная стеновая 3НС60.29.40-200т. Сборочный чертеж	Стадия	Масса	Масштаб
					Р	6300 кг	
					Лист 1	Листов 2	
Нач. АПП.1	Печерин		12.89		СибЗНИИЭП г. Новосибирск		
Гл. констр.	Радашкевич						
Рук. гр.	Стафеедово						
Разраб.	Булгакова						
Провер.	Стафеедова						

Взам. инв. №

Подпись и дата

Инв. № подл.

Копировал: Алеарина

Формат А3

https://zavodjbi.com/

Армирование наружного слоя

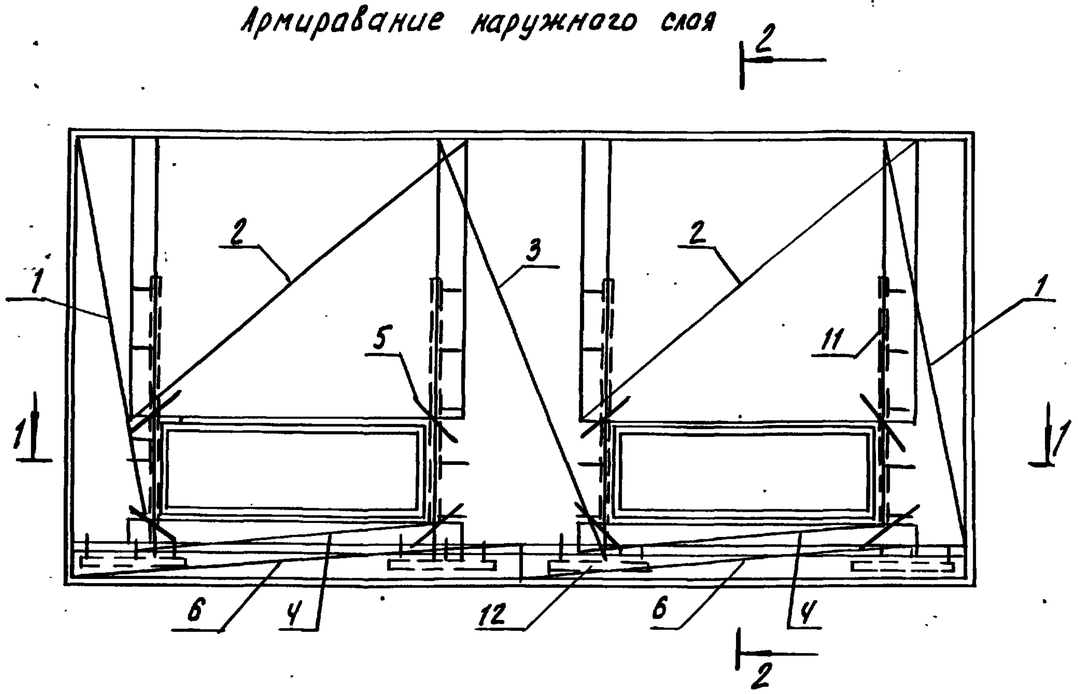

2-2

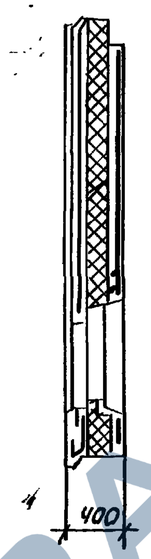

Армирование внутреннего слоя

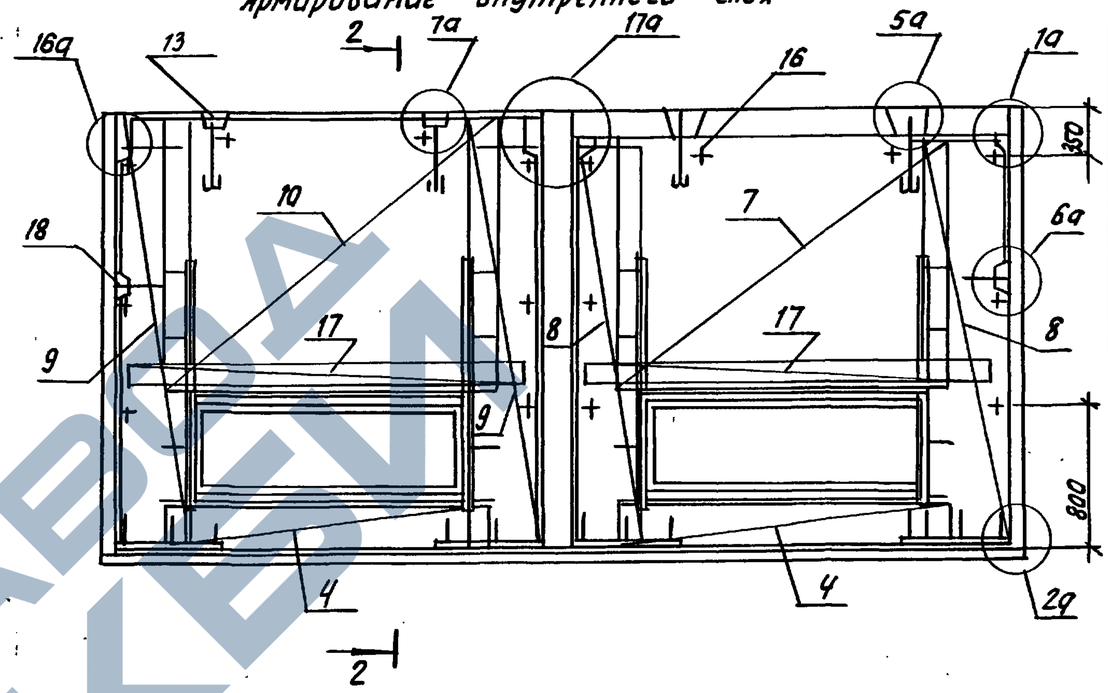

1-1

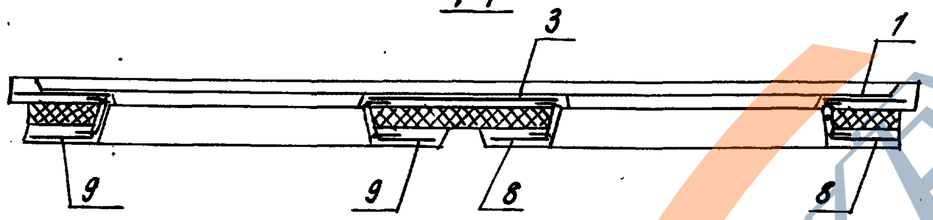

Схема раскладки утеплителя

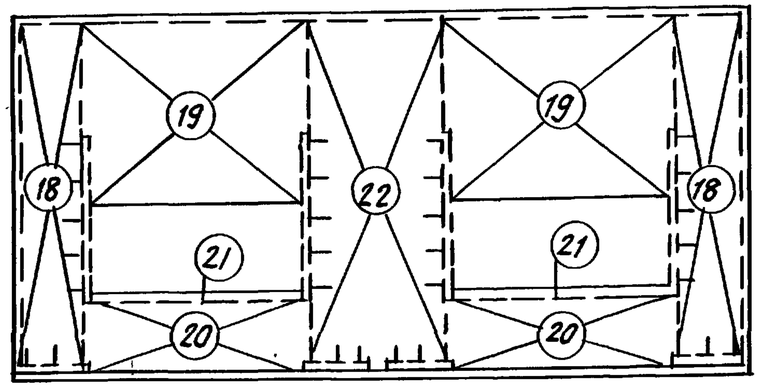

Обозначение	Марка плит утеплителя	Кол.
1.100.1-7.2-8 40.00.00-17	18	2
-18	19	2
-19	20	2
-20	21	2
-21	22	1

Инв.№ подл. | Подпись и дата | Взам. инв.№

1.100.1-7.2-8 11.00.00 СБ

Лист 2

Копировал: Теарин

Формат А3

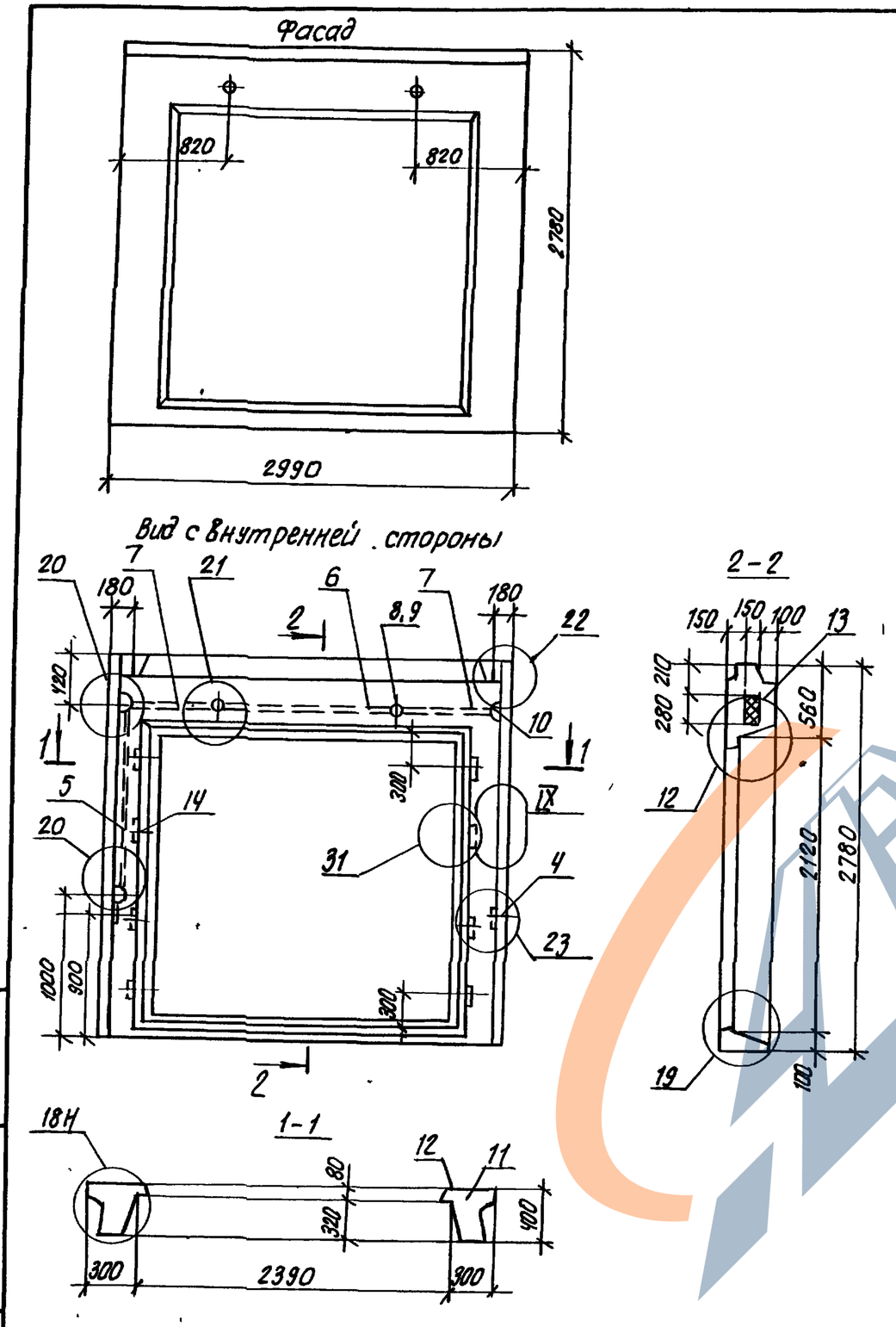

Формат	Зона	Поз.	Обозначение		Наименование		
					Документация		
А3			1.100.1-7.2-7	00.00.00 ДЗ	Узлы опалубки	×	
А3			1.100.1-7.2-7	00.00.00 ДЧ	Узлы армирования	×	
А3			1.100.1-7.2-7	00.00.00 ТО	Техническое описание	×	
А3			1.100.1-7.2-8	00.00.00 РС	Ведомость расхода стали	×	
А3			1.100.1-7.2-8	38.00.00	Заполнение проема	×	
					Сборочные единицы		
А3		1	1.100.1-7.2-8	12.01.00	КП30.29.40	1	
БЧ		2	1.100.1-7.2-9	00.00.10	Сетка С43	2	
БЧ		3		-01	Сетка С44	1	
АЧ		4	1.100.1-7.2-9	00.00.25	Изделие закладное М5	2	
					Детали		
А3		5	1.100.1-7.2-8	40.00.00-01	Тр2	1	
А3		6		-02	Тр3	1	
А3		7		-03	Тр4	2	
А3		8	1.100.1-7.2-8	40.00.00	Тр1	2	
					Стандартные изделия		
БЧ		9	ТУ36-2682-85		Коробка Л256 У3(унив)		
БЧ		10	ТУ36-2682-85		Коробка Л245 У3(отв)		
					Материалы		
		11			Керамзитобетон В12,5 Д1500	0.75	м³
		12			Фактурный слой γ=2000 кг/м³	0.08	м³
		13			Пенополистирол	0.11	м³
БЧ		14			Деревянная пробка 60×55×210	8	

Нач. АПН.	Печерин		12.89
Гл. конст.	Радашкевич		
Рук. гр.	Стабредово		
Провер.	Стабредово		
Разраб.	Булгакова		

1.100.1-7.2-8 12.00.00

Панель наружная стеновая
ЗНС30.28.40-150л

Стадия	Масса	Масштаб
Р	1620	

Лист 1 Листов 2

СибЗНИИЭП
г. Новосибирск

Копировал: Теарт

Формат А3

Инв. № подл. | Подпись и дата | Взам. инв. №

Схема установки пространственного каркаса

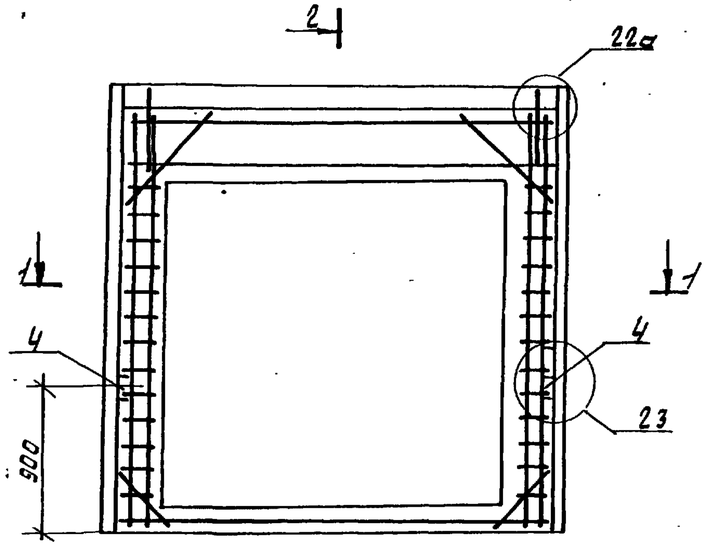

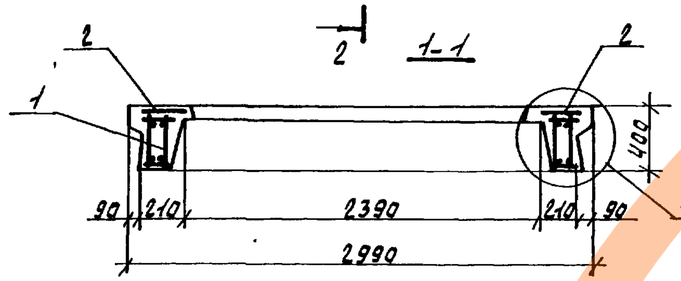

2-2

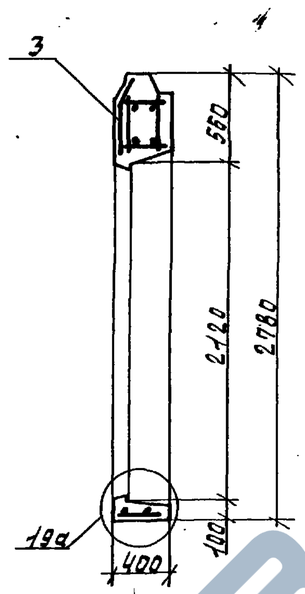

Армирование наружного слоя

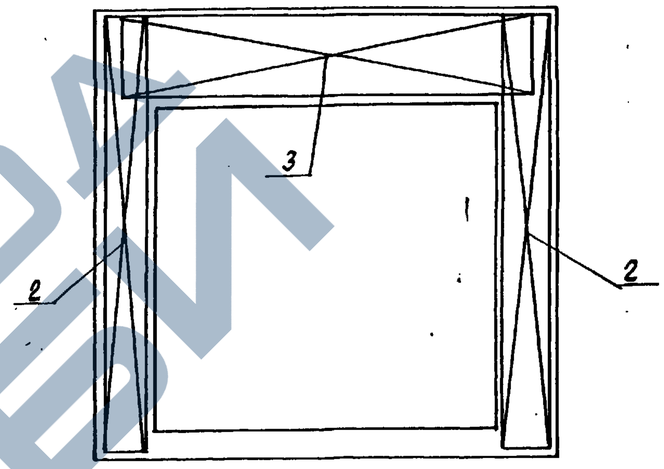

Схема раскладки плит утеплителя

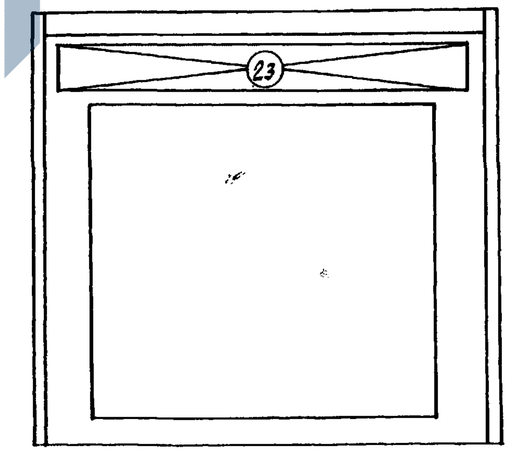

Обозначение	Марка плит утеплителя	Кол.
1.100.1-7.2-в 40.00.00-22	23	1

1.100.1-7.2-в 12.00.00

Лист 2

Формат: А3

Инв.№подл. | Подпись и дата | Взам.инв.№

https://zavodjbi.com/

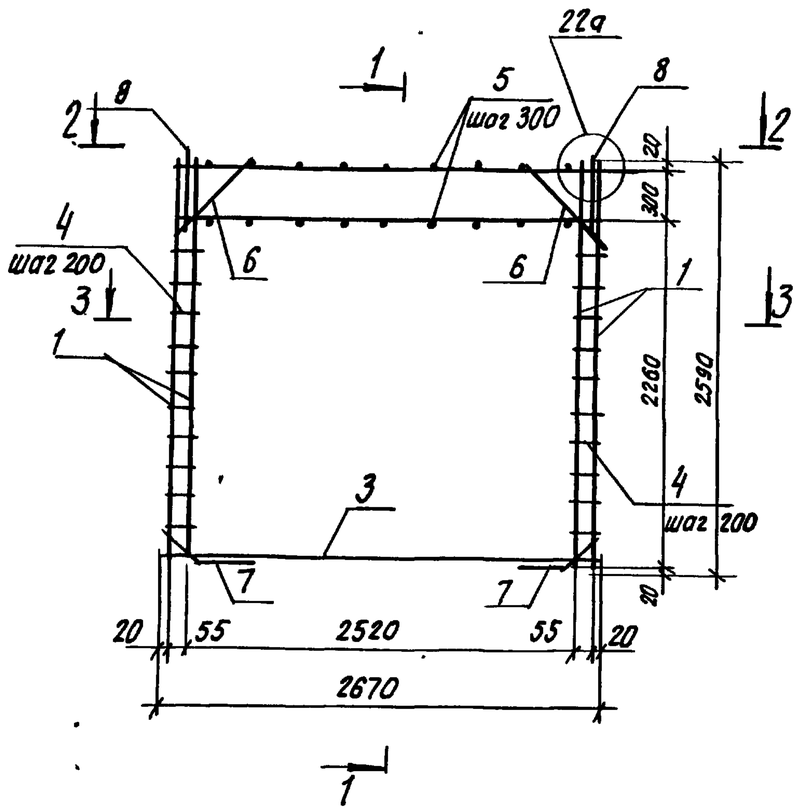

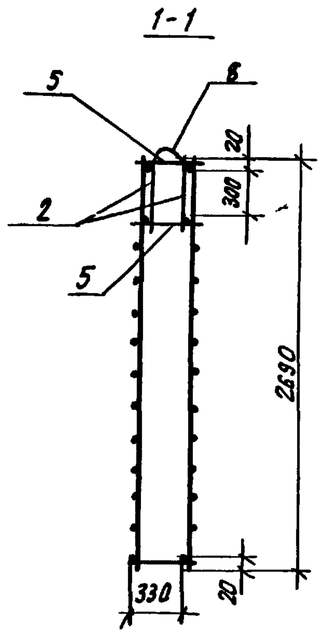

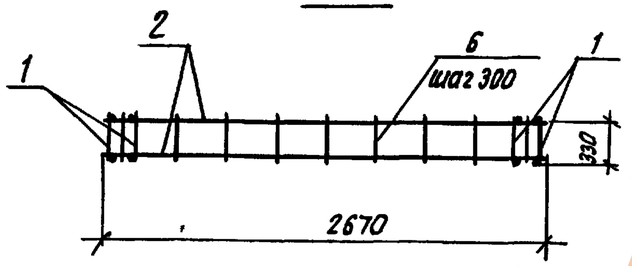

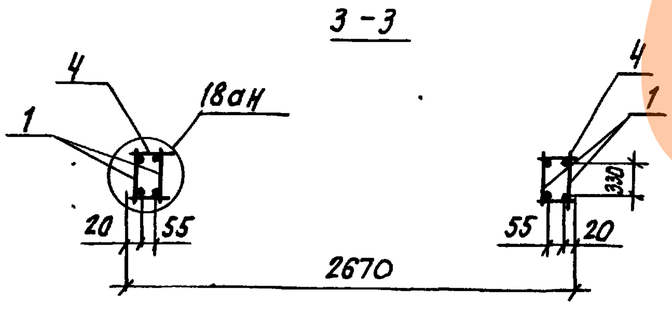

Формат	Зона	Поз.	Обозначение	Наименование	Кол.	Примечание
				Сборочные единицы		
А3		1	1.100.1-7.2-9 00.00.14	Каркас КР4	4	
А3		2	-01	Каркас КР5	2	
А3		3	-02	Каркас КР6	1	
				Детали		
Б.Ч		4		ф4 Вр I ГОСТ 6727-80*; ℓ=100	48	0.01
Б.Ч		5		ф4 Вр I ГОСТ 6727-80*; ℓ=370	18	0.03
Б.Ч		6		ф6 А III ГОСТ 5781-82*; ℓ=750	2	0.17
Б.Ч		7		ф6 А III ГОСТ 5781-82*; ℓ=600	2	0.13
А3		8	1.100.1-7.2-9 00.00.17	Петля П1	2	

Инв. № подл.	Подпись и дата	Взам. инв. №	

Нач. АПК.1	Лечерин		12.89
Гл. конст.	Радашкевич		
Рук. гр.	Стабредова		
Провер.	Стабредова		
Разраб.	Бугакова		

1.100.1-7.2-8 12.01.00

Каркас пространственный КП 30.28.40

Стадия	Лист	Листов
Р		1

СибЗНИИЭП г. Новосибирск

Копировал: Тесарп

Формат А3

Фасад

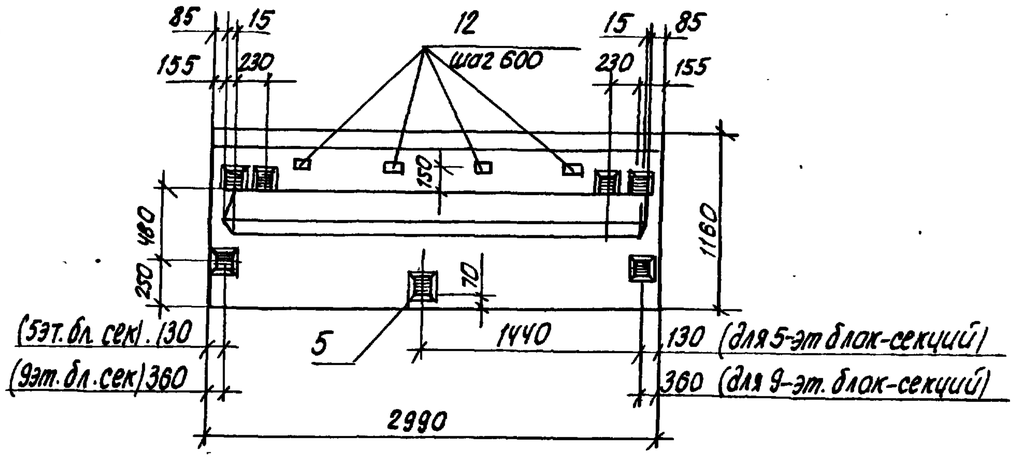

Вид с внутренней стороны

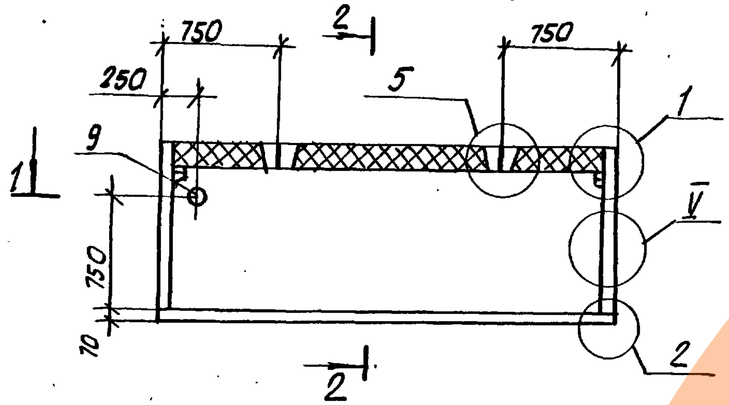

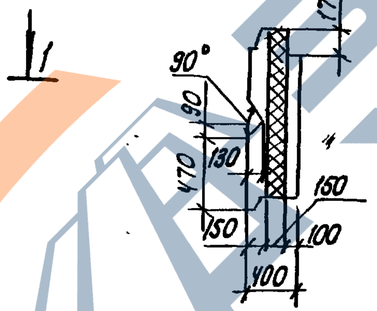

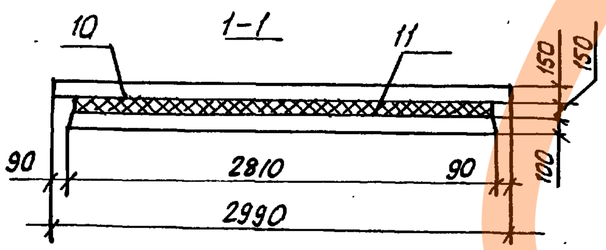

Формат	Зона	Поз	Обозначение		Наименование	Кол.	Примечание
					Документация		
А3			1.100.1-7.2-7	00.00.00 ДЗ	Узлы опалубки	×	
А3			1.100.1-7.2-7	00.00.00 ДУ	Узлы армирования	×	
А3			1.100.1-7.2-7	00.00.00 ТО	Техническое описание	×	
А3			1.100.1-7.2-8	00.00.00 РС	Ведомость расхода стали	×	
					Сборочные единицы		
А3		1	1.100.1-7.2-9	00.00.07-01	сетка С41	1	
А3		2	1.100.1-7.2-9	00.00.11	каркас ПК1	1	
А3		3	1.100.1-7.2-9	00.00.05-05	сетка С23	1	
А4		4	1.100.1-7.2-8	32.00.00	Вкладыш бетонный Б82	2	
А4		5	1.100.1-7.2-8	00.00.22	Изделие закладное М1	7	
					Детали		
А3		6	1.100.1-7.2-9	00.00.17	Петля П1	2	
А4		7	1.100.1-7.2-9	00.00.19	Анкер А1	2	
А4		8	1.100.1-7.2-9	00.00.21	Шпилька Ш1	4	
Б4		9	ГОСТ 3262-75*		Труба 65×3,2 ℓ=400	1	2,28 кг
					Материалы		
		10			Бетон В15 (М200)	0.69	м³
		11			пенополистирол	0.46	м³
Б.Ч		12			Пробка деревянная 40×60×40	4	шт

Нач. АПМ.	Печерин		12.89
Гл. констр	Радашкевич		
Рук. гр.	Стабредова		
Провер.	Стабредова		
Разраб.	Булгакова		

1.100.1-7.2-8 13.00.00

Панель наружная стеновая
3НС30.12.40-200т-1

Стадия	Масса	Масшт.
Р	1750 кг	
Лист 1	Листов 2	

СибЗНИИЭП
г. Новосибирск

Инв. № подл. | Подпись и дата | Взам. инв. №

Копировал: Опарюк

Формат А3

Армирование наружного слоя

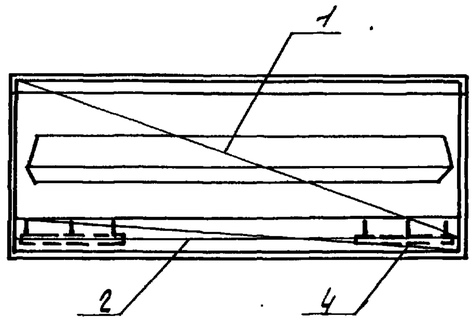

2-2

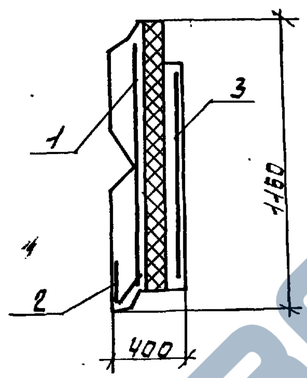

Армирование внутреннего слоя

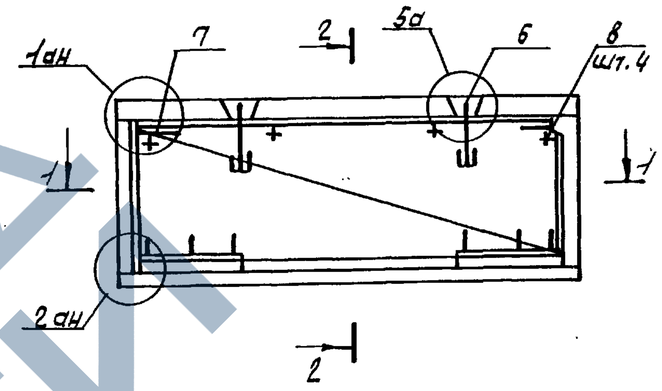

1-1

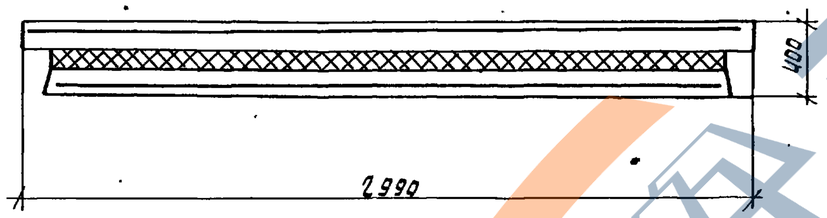

Схема раскладки плит утеплителя

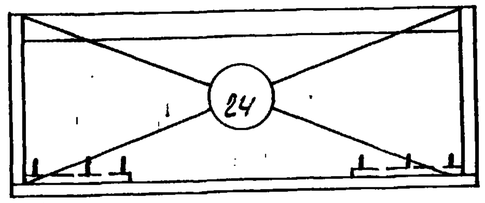

Обозначение	Марка плит утеплителя	Кол.
1.100.1-7.2-8 40.00.00-23	24	1

Инв.№ подл. | Подпись и дата | Взам.инв.№

1.100.1-7.2-8 13.00.00

Лист 2

Копир. Ничишкина

Формат А3

ЗАВОД ЖБИ

Фасад

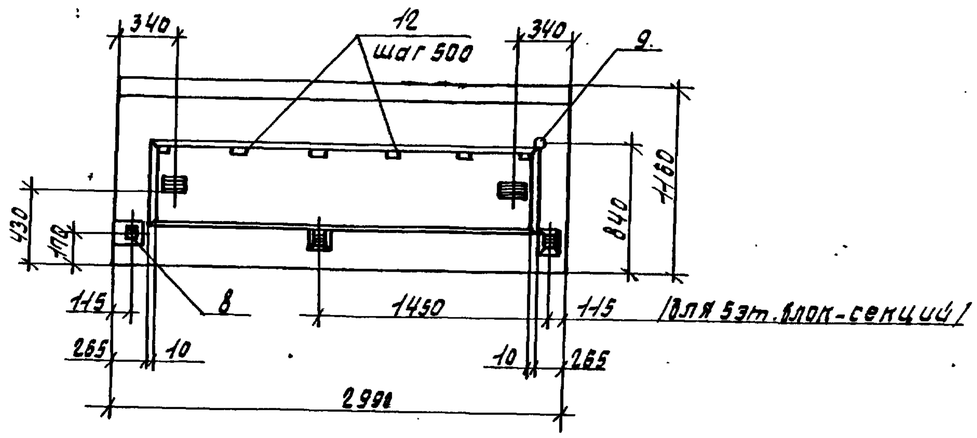

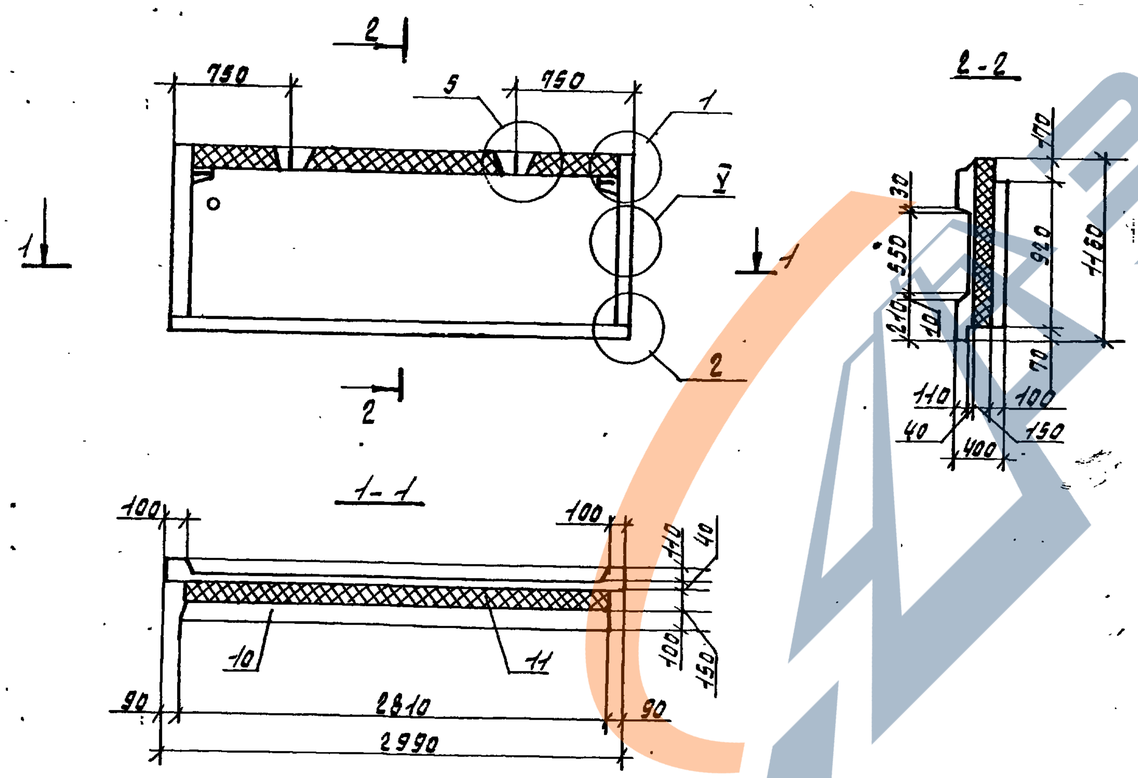

Утеплитель в местах установки закладных деталей вырезать по месту

Формат	Зона	Поз.	Обозначение		Наименование	Кол.	Примечание
					Документация		
А3			1.100.1-7.2-7	00.00.00ДЗ	Узлы опалубки	X	
А3			1.100.1-7.2-7	00.00.00ДЧ	Узлы армирования	X	
А3			1.100.1-7.2-7	00.00.00ТО	Техническое описание	X	
А3			1.100.1-7.2-8	00.00.00ВС	Ведомость расхода стали	X	
					Сборочные единицы		
А3		1	1.100.1-7.2-9	00.00.07-01	Сетка С-1	1	
А3		2	1.100.1-7.2-9	00.00.11	Каркас К-1	1	
А3		3	1.100.1-7.2-9	00.00.05	Сетка С-3	1	
А4		4	1.100.1-7.2-8	32.00.00	Вкладыш бетонный ВВ2	2	
А3		8	1.100.1-7.2-8	00.00.22	Изделие закладное М-1	5	
					Детали		
А3		5	1.100.1-7.2-9	00.00.17	Петля П-1	2	
А4		6	1.100.1-7.2-9	00.00.19	Анкер А-1	2	
А4		7	1.100.1-7.2-9	00.00.21	Шпилька Ш-1	4	
Б4		9	ГОСТ 3262-75*		Труба 65×3.2, ℓ=400	1	2,28кг
					Материалы		
		10			Бетон В15 (М200)	0.59	м3
		11			Пенополистирол	0.46	м3
Б4		12			Пробка деревянн. 40×40×100	6	

Нач. АПП	Печерин		12.89
Гл. конс.	Радашкевич		
Рук. гр.	Стаборедова		
Провер.	Стаборедова		
Разраб.	Булгакова		

1.100.1-7.2-8 ЧЧ.00.00

Панель наружная стеновая 3НС 30.12.40-200Т-2

Стадия	Масса	Масштаб
Р	1500 кг	
Лист 1	Листов 2	

СибЗНИИЭП г. Новосибирск

Взам. инв. № | Подпись и дата | Инв. № подл.

Копир. Нилашкина

Формат: А3

Армирование наружного слоя

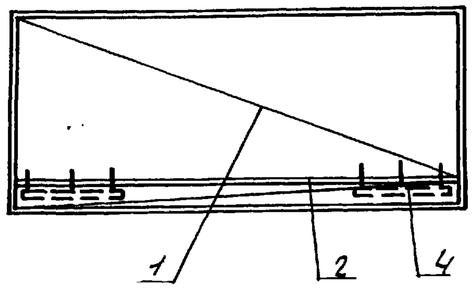

2-2

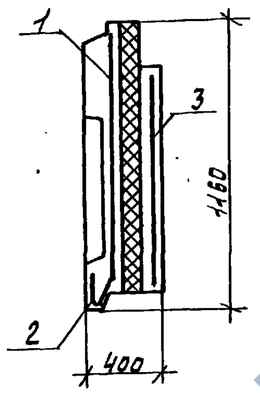

Армирование внутреннего слоя

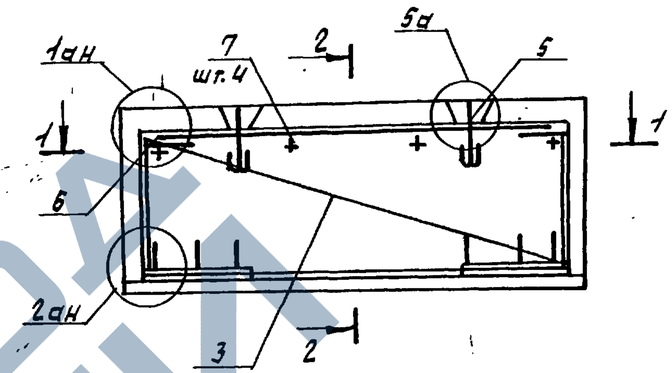

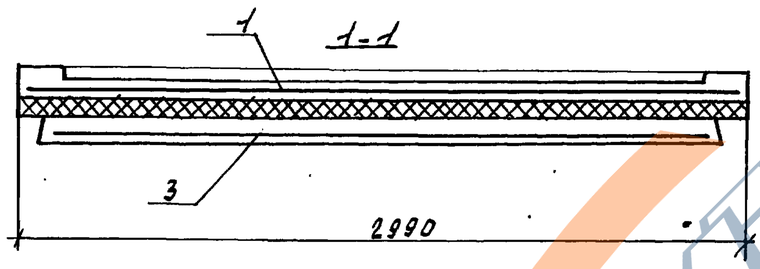

Схема раскладки утеплителя

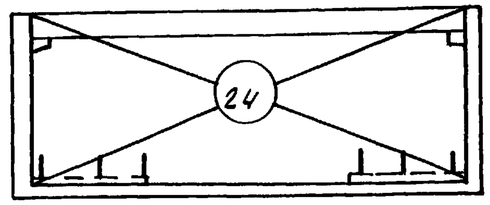

Обозначение	Марка плит утеплителя	Кол.
1.100.1-7.2-8 40.00.00-23	24	1

Инв.№ подл. | Подпись и дата | Взам.инв.№

1.100.1-7.2-8 14.00.00

Лист 2

Копир. Никишкина

Формат: А3

https://zavodjbi.com/

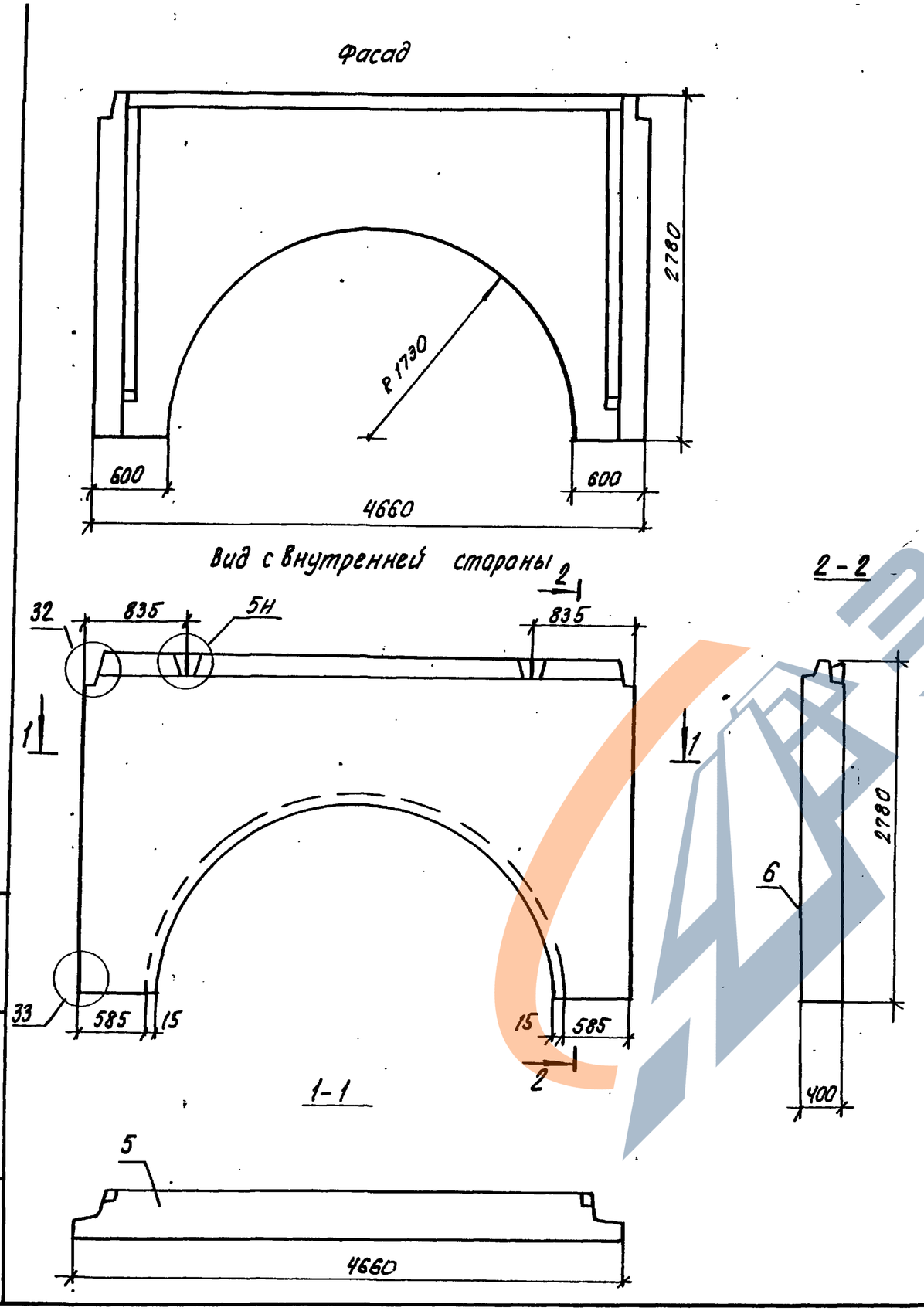

Формат	Зона	Поз.	Обозначение		Наименование	Кол.	Примечание
					Документация		
А3			1.100.1-7.2-7	00.00.00 ТО	Техническое описание	X	
А3			1.100.1-7.2-7	00.00.00 ДЗ	Узлы опалубки	X	
А3			1.100.1-7.2-7	00.00.00 ДЧ	Узлы армирования	X	
А3			1.100.1-7.2-8	00.00.00 РС	Ведомость расхода стали	X	
					Сборочные единицы		
А3		1	1.100.1-7.2-8	15.01.00	КП 47.28.40	1	
А3		2	1.100.1-7.2-9	00.00.10-02	Сетка С45	1	
А4		3	1.100.1-7.2-9	00.00.27	Изделие закладное М5	2	
А3		4	1.100.1-7.2-9	00.00.07	Сетка С38	2	
					Материалы		
		5			Керамзитобетон В12.5 D1500	2.74	$м^3$
		6			Фактурный слой γ = 2000 кг/$м^3$	0.14	$м^3$

Нач.АПМ.	Печерин		12.89
Гл.конст.	Радашкевич		
Рук.гр.	Стабредова		
Разраб.	Булгакова		
Провер.	Стабредова		

1.100.1-7.2-8 15.00.00

Панель наружная стеновая 1НС 47.28.40-150 л

Стадия	Масса	Масштаб
Р	4980 кг	

Лист 1 Листов 2

Сиб ЗНИИЭП г. Новосибирск

Инв. № подл. | Подпись и дата | Взам. инв. №

Копировал: Пеарка

Формат А3

Схема установки пространственного каркаса

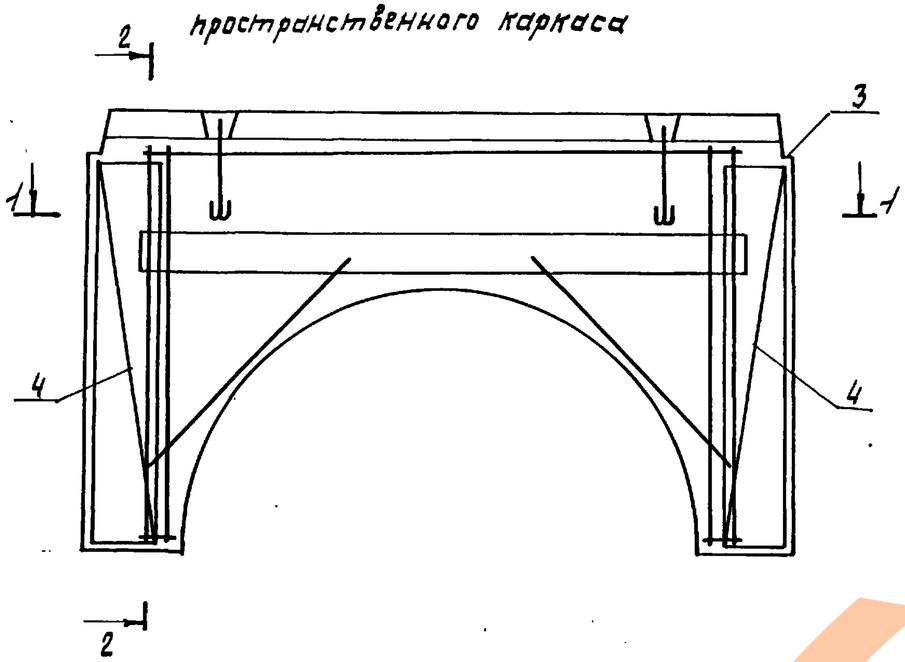

2-2

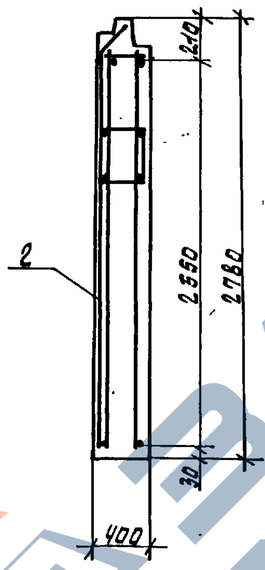

Армирование наружного слоя

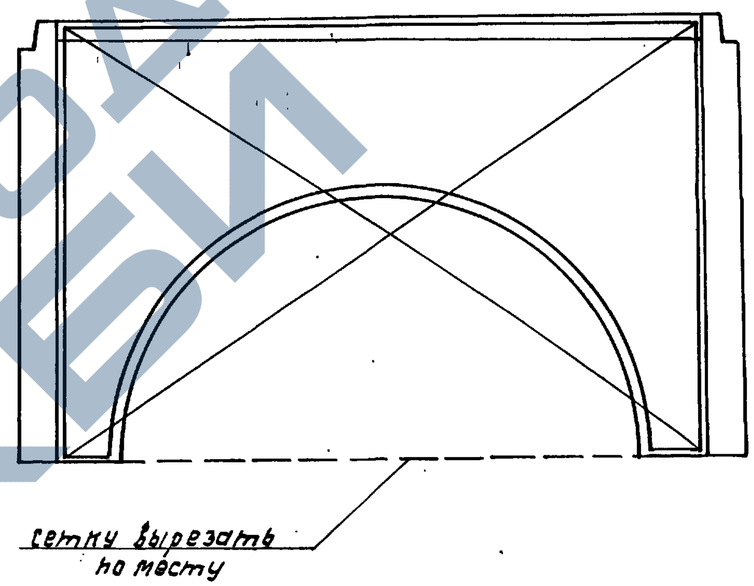

1-1

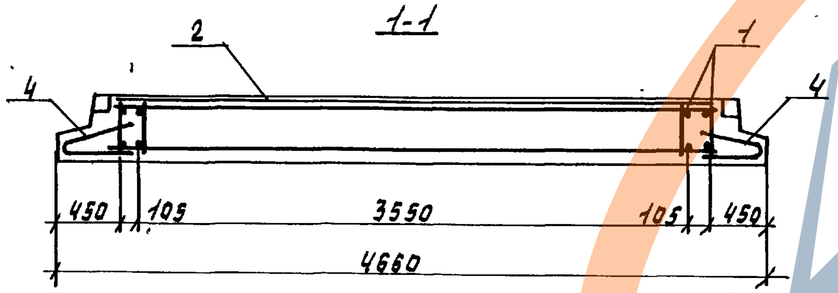

Инв.№ подл. | Подпись и дата | Взам.инв.№

1.100.1-7.2-8	15.00.00	Лист 2

Формат А3

https://zavodjbi.com/

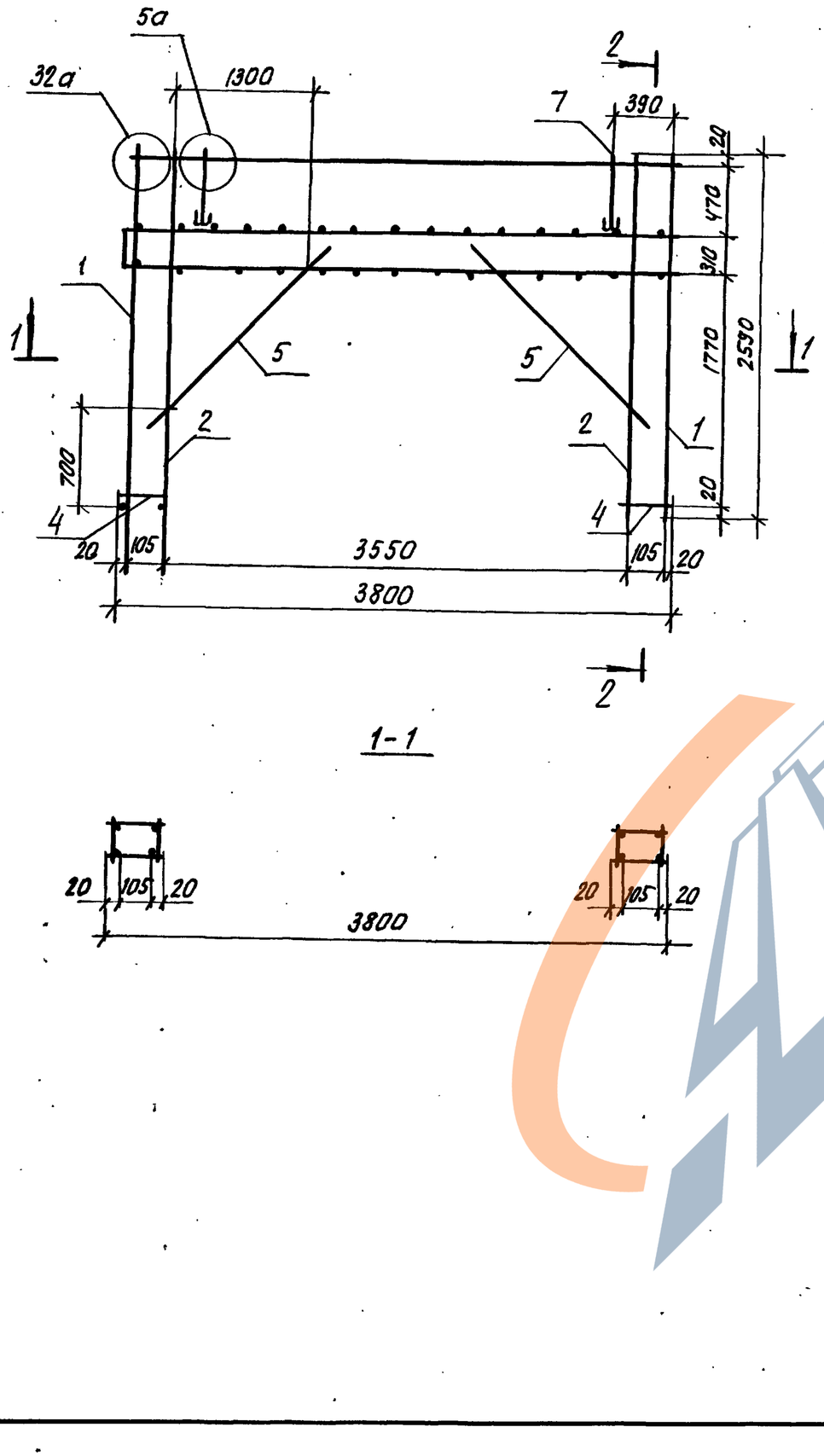

2-2

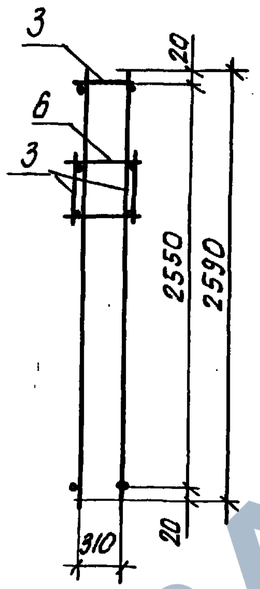

1-1

Формат	Зона	Поз.	Обозначение	Наименование	Кол.	Примечание
				Сборочные единицы		
А3		1	1.100.1-7.2-9 00.00.13-04	Каркас КР8	2	
А3		2	1.100.1-7.2-9 00.00.15	Каркас КР9	2	
А3		3	1.100.1-7.2-9 00.00.13-03	Каркас КР7	3	
				Детали		
Б.Ч		4		ФБАIII ГОСТ 5781-82* ℓ=300	4	0.07 кг
Б.Ч		5		ФБАIII ГОСТ 5781-82* ℓ=2000	4	0.44 кг
Б.Ч		6		ФЧврI ГОСТ 6727-80 ℓ=350	30	0.03 кг
А3		7	1.100.1-7.2-9 00.00.17-03	Петля П4		

Инв. № подл. | Подпись и дата | Взам. инв. №

				1.100.1-7.2-8	15.01.00
Нач. АПМ. I	Печерин		12.89	Каркас пространственный КП 47.28.40	Стадия: Р; Лист: ; Листов: 1
Гл. конст.	Радашкевич				СибЗНИИЭП г. Новосибирск
Рук. гр.	Стабредова				
Провер.	Стабредова				
Разраб	Булгакова				

Копировал: Опарина

Формат А3

Фасад

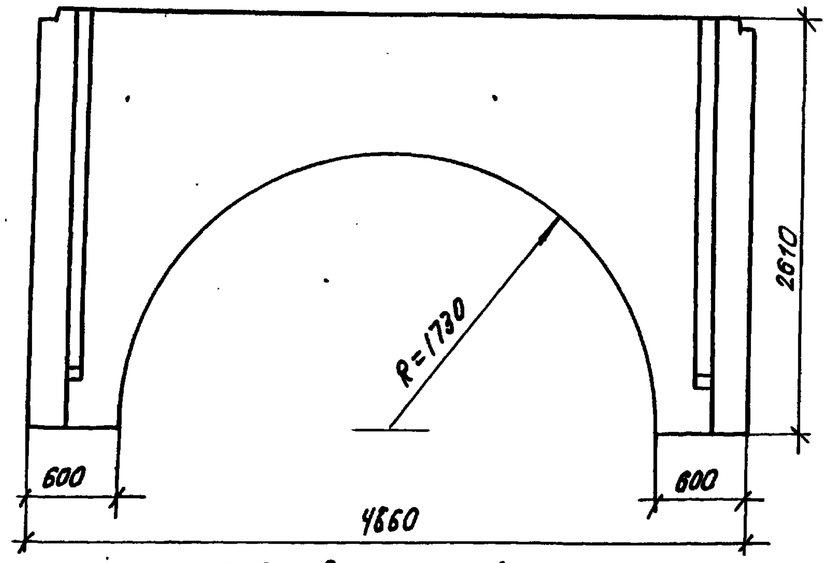

Вид с внутренней стороны

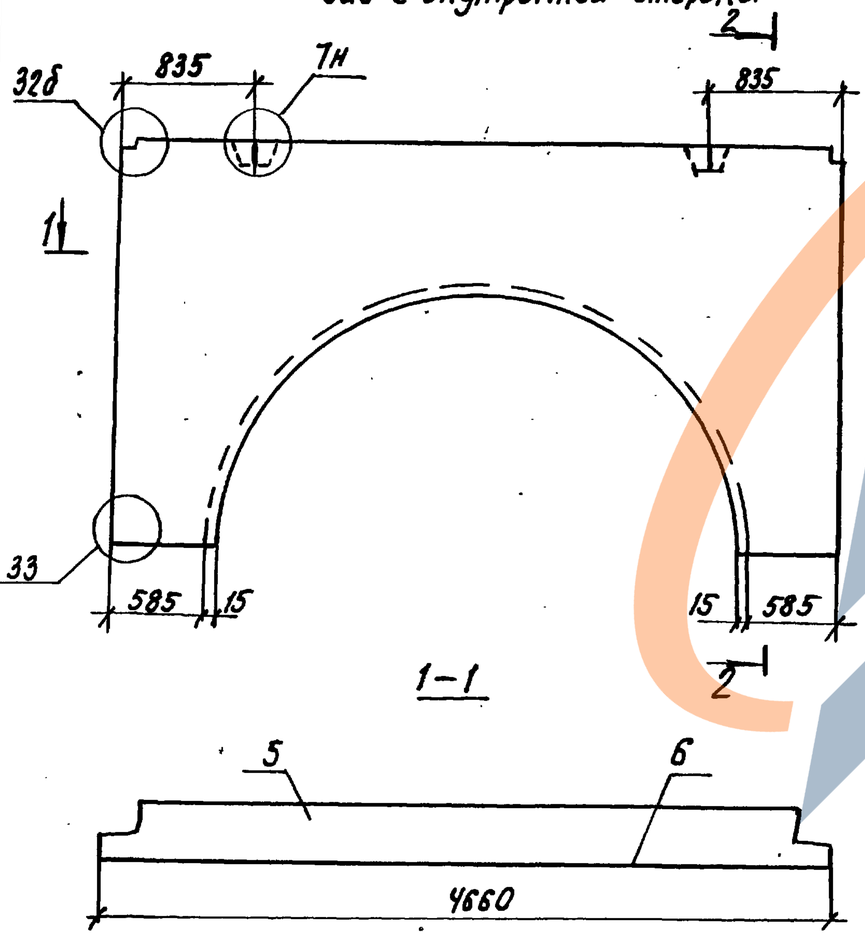

2-2

Формат	Зона	Поз	Обозначение		Наименование	Кол.	Примеч.
					Документация		
А3			1.100.1-7.2-7	00.00.00ТО	Техническое описание	X	
А3			1.100.1-7.2-7	00.00.00Д3	Узлы опалубки	X	
А3			1.100.1-7.2-7	00.00.00Д4	Узлы армирования	X	
А3			1.100.1-7.2-8	00.00.00РС	Ведомость расхода стали	X	
					Сборочные единицы		
А3		1	1.100.1-7.2-8	16.01.00	КП 47.26.40	1	
А3		2	1.100.1-7.2-9	00.00.09-03	Сетка С37	1	
АЧ		3	1.100.1-7.2-9	00.00.27	Изделие закладное М5	2	
А3		4	1.100.1-7.2-9	00.00.07	Сетка С38	2	
					Материалы		
		5			Керамзитобетон В12,5 D1500	2,55	м³
		6			Фактурный слой γ=2000 кг/м³	0.12	м³

Инв. № подл. | Подпись и дата | Взам. инв. №

Нач. АПМ.	Печерин		12.89
Гл. конст.	Радашкевич		
Рук. гр.	Ставредова		
Разраб.	Благкова		
Провер.	Ставредова		

1.100.1-7.2-8 16.00.00

Панель наружная стеновая
1НС 47.26.40-150 л

Стадия	Масса	Масшт
Р	4620 кг	
Лист 1	Листов 2	

СибЗНИИЭП
г. Новосибирск

Копировал: Опарина Формат А3

Схема установки пространственного каркаса

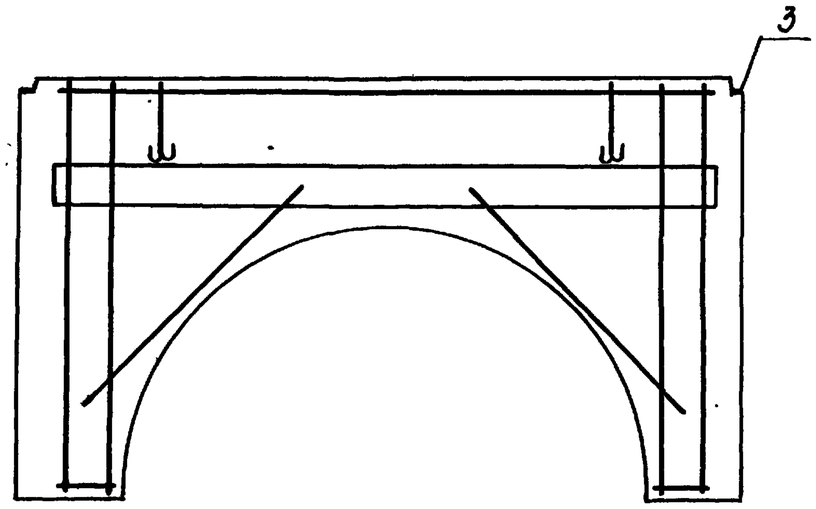

1–1

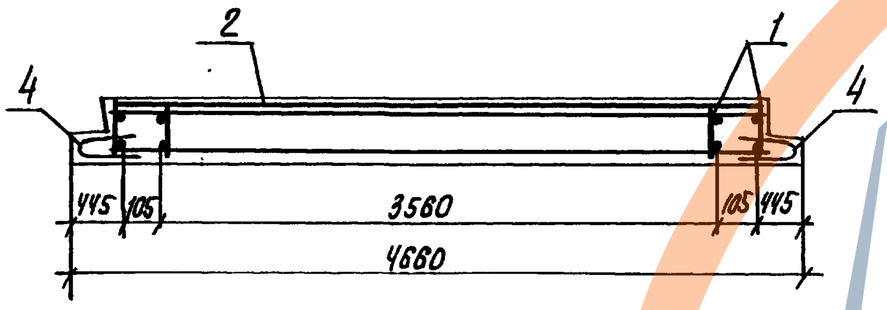

2–2

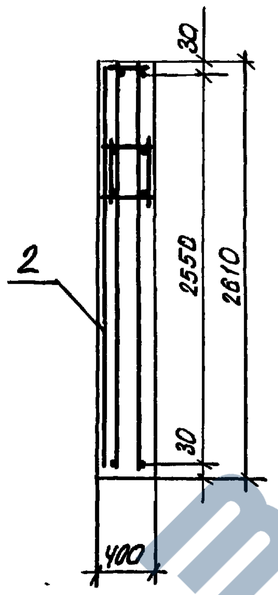

Армирование наружного слоя

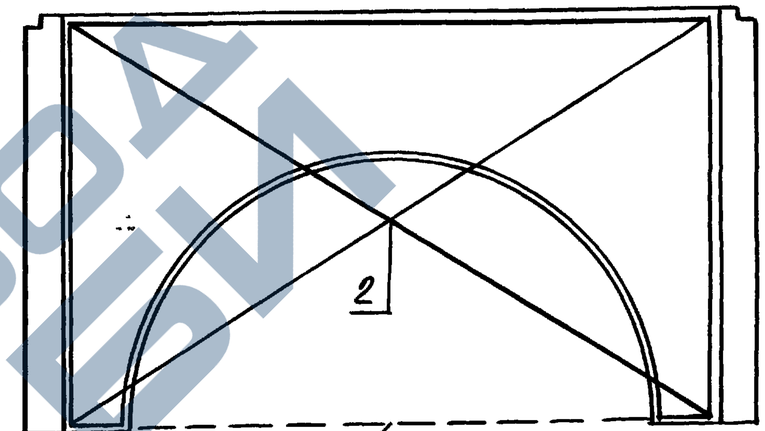

Инв. № подл.	Подпись и дата	Взам. инв. №	

1.100.1-7.2-8	16.00.00	Лист 2

Копировал: Макарка

Формат А3

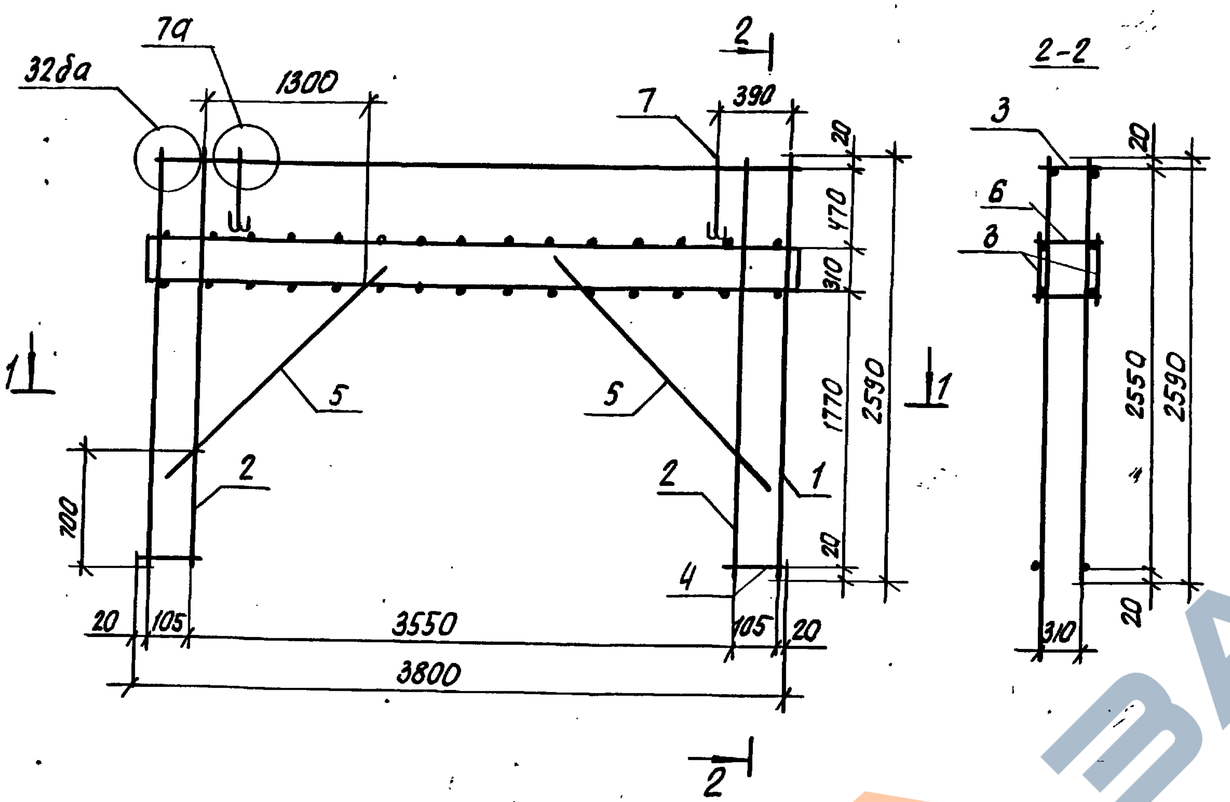

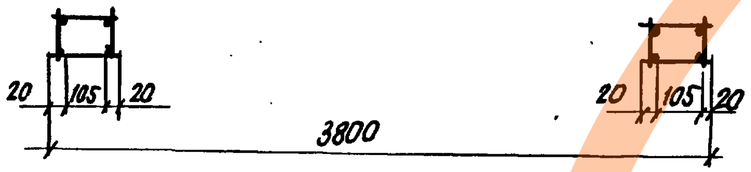

Формат	Зона	Поз.	Обозначение	Наименование	Кол.	Примечание
				Сборочные единицы		
А3		1	1.100.1-7.2-9 00.00.13-04	Каркас КР8	2	
А3		2	1.100.1-7.2-9 00.00.15	Каркас КР9	2	
А3		3	1.100.1-7.2-9 00.00.13-03	Карка КР7	3	
				Детали		
Б4		4		ФбАIII ГОСТ5781-82*, ℓ=150	4	0.07кг
Б4		5		ФбАIII ГОСТ5781-82*, ℓ=2000	4	0.44кг
Б4		6		ФчВрI ГОСТ6727-80*, ℓ=350	30	0.03кг
А3		7	1.100.1-7.2-9 00.00.17-03	Петля ПЧ	2	

Инв.№ подл. | Подпись и дата | Взам. инв.№

Нач.отд.1	Печерин		12.89	1.100.1-7.2-8	16.01.00
Гл.констр	Радашкевич			Каркас пространственный КП 47.26.40	Стадия: Р; Лист: ; Листов: 1
Рук.гр.	Стабредова				СибЗНИИЭП г.Новосибирск
Провер.	Стабредова				
Разраб.	Булгакова				

Копировал: Опеарп

Формат А3

Фасад

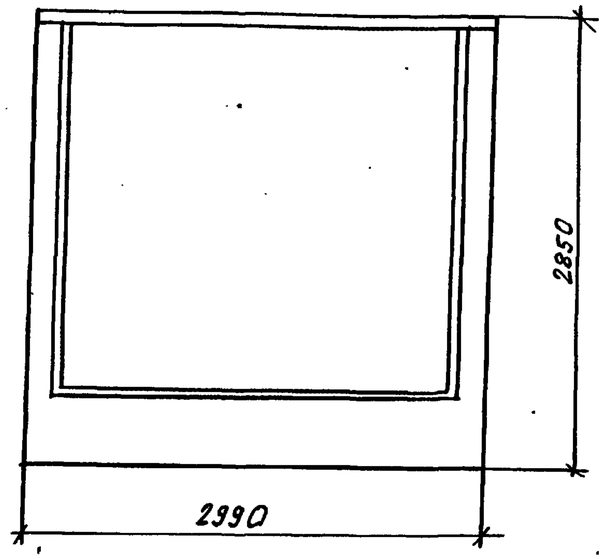

Вид с внутренней стороны

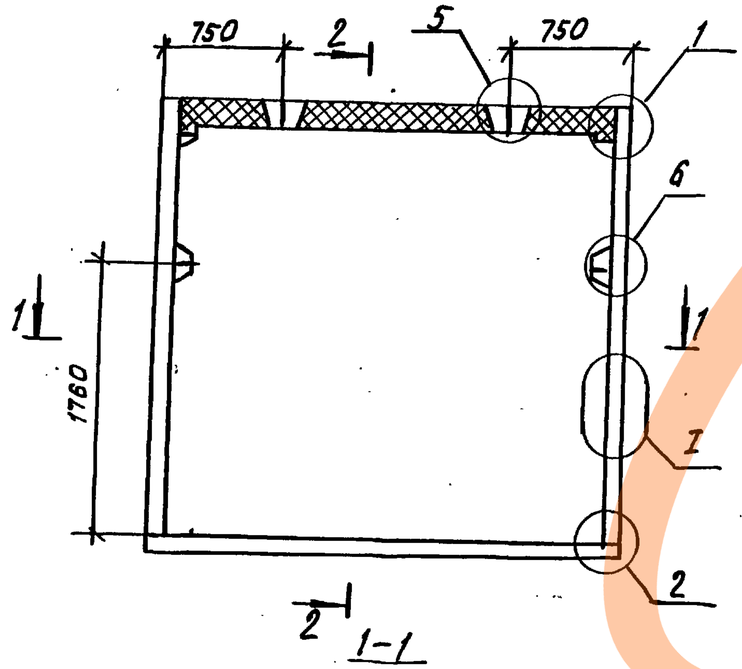

2-2

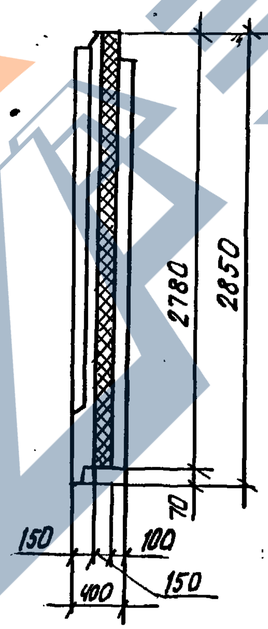

1-1

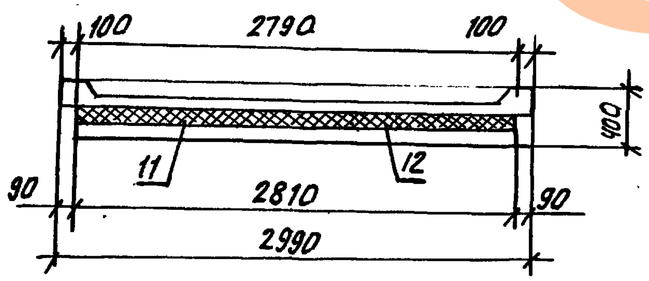

Формат	Зона	Поз.	Обозначение		Наименование	Кол.	Примечание
					Документация		
А3			1.100.1-7.2-7	00.00.00 ТО	Техническое описание	×	
А3			1.100.1-7.2-7	00.00.00 ДЗ	Узлы опалубки	×	
А3			1.100.1-7.2-7	00.00.00 ДУ	Узлы армирования	×	
А3			1.100.1-7.2-8	00.00.00 РС	Ведомость расхода стали	×	
					Сборочные единицы		
А3		1	1.100.1-7.2-9	00.00.08	Сетка С32	1	
А3		2	1.100.1-7.2-9	00.00.11	Каркас ПК1	1	
А3		3	1.100.1-7.2-9	00.00.06-04	Сетка С33	1	
А3		4	1.100.1-7.2-8	31.00.00	Вкладыш бетонный БВ1	2	
А3		5	1.100.1-7.2-8	32.00.00	Вкладыш бетонный БВ2	2	
					Детали		
А3		6	1.100.1-7.2-9	00.00.17-02	Петля П3	2	
А4		7	1.100.1-7.2-9	00.00.19	Анкер А1	2	
А4		8	1.100.1-7.2-9	00.00.21	Шпилька Ш1	6	
А4		9		-01	Шпилька Ш2	2	
А4		10	1.100.1-7.2-9	00.00.20	Анкер А2	2	
					Материалы		
		11			Бетон В15 (М200)	1.38	м³
		12			Пенополистирол	1.16	м³

Нач. АПК-1	Печерин		12.89
Гл. конст.	Радашкевич		
Рук. гр.	Стабредова		
Проверил	Стабредова		
Разработ.	Булгакова		

1.100.1-7.2-8 17.00.00

Панель наружная стеновая
3КС30.29.40-200т-2

Стадия	Масса	Масштаб
Р	3500 кг	
Лист 1	Листов 2	

СибЗНИИЭП
г. Новосибирск

Копировал: Макарова

Формат А3

Инв. № подл. | Подпись и дата | Взам. инв. №

Армирование наружного слоя

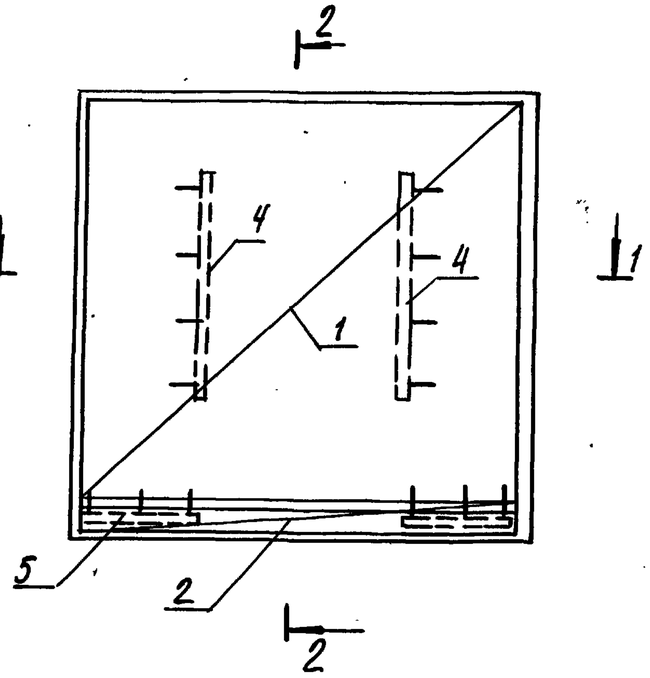

2-2

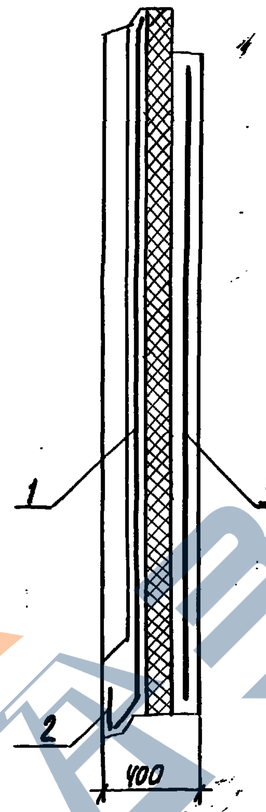

Армирование внутреннего слоя

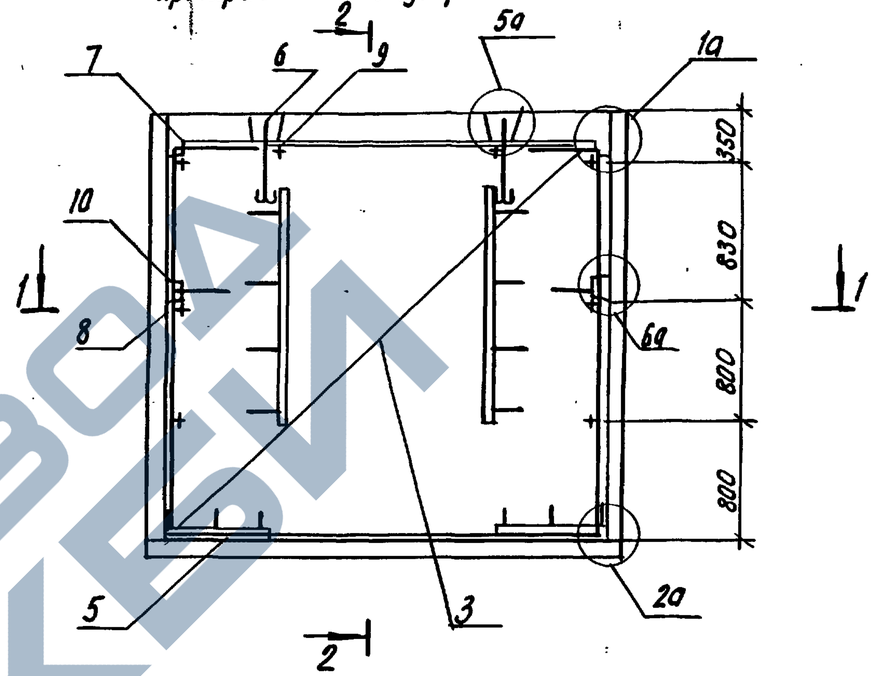

Схема раскладки утеплителя

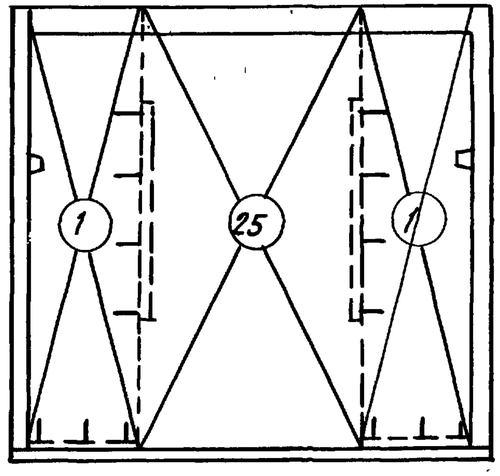

1-1

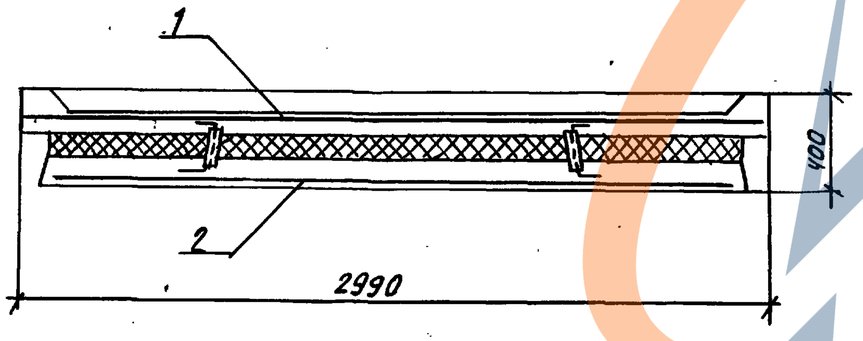

Обозначение	Марка плит утеплителя	кол.
1.100.1-7.2-8 40.00.00	1	2
-24	25	1

Инв. № подл. | Подпись и дата | Взам. инв. №

Фасад

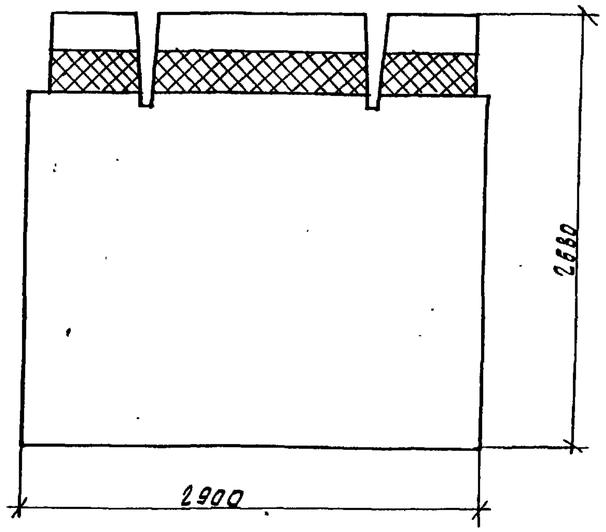

Вид с внутренней стороны

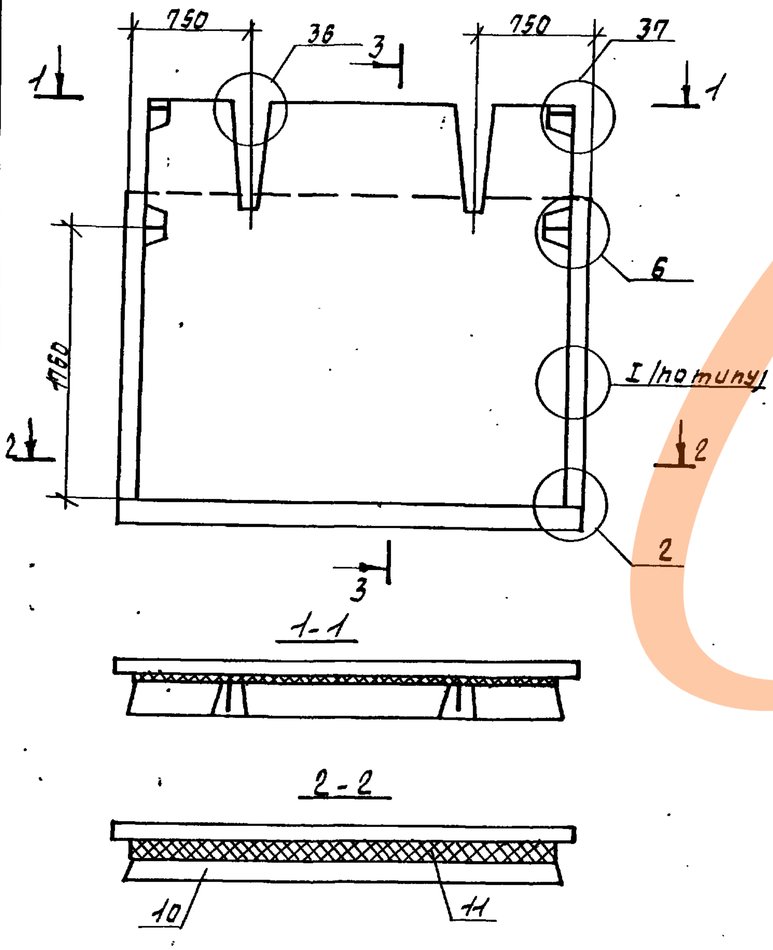

3-3

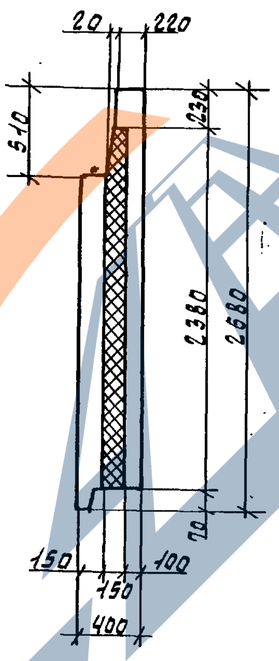

Формат	Зона	Поз.	Обозначение	Наименование	Кол.	Примечание
				Документация		
А3			1.100.1-7.2-7 00.00.0070	Техническое описание	×	
А3			1.100.1-7.2-7 00.00.0043	Узлы опалубки	×	
А3			1.100.1-7.2-7 00.00.00 ДЧ	Узлы армирования	×	
А3			1.100.1-7.2-8 00.00.00 ВС	Ведомость расхода стали	×	
				Сборочные единицы		
А3		1	1.100.1-7.2-9 00.00.09-01	Сетка С35	1	
А3		2	1.100.1-7.2-9 00.00.12-01	Каркас ПК7	1	
А3		3	1.100.1-7.2-9 00.00.05-03	Сетка С31	1	
А4		4	1.100.1-7.2-8 31.00.00	Вкладыш бетонный БВ1	2	
А4		5	1.100.1-7.2-8 32.00.00	Вкладыш бетонный БВ2	2	
				Детали		
А3		6	1.100.1-7.2-9 00.00.17-03	Петля ПЧ	2	
А3		7	1.100.1-7.2-9 00.00.19	Анкер А1	2	
А4		8	1.100.1-7.2-9 00.00.21	Шпилька Ш1	5	
А4		9	1.100.1-7.2-9 00.00.20	Анкер А2	2	
				Материалы		
		10		Бетон В15 (М200)	1.64	м³
		11		Пенополистирол	0.96	м³

Инв.№ подл. | Подпись и дата | Взам.инв.№

Нач.АПМ	Печерин		12.89
Гл.конс	Радашкевич		
Рук.гр.	Ставрева		
Провер.	Ставрева		
Разраб	Булгакова		

1.100.1-7.2-8 18.00.00

Панель наружная стеновая 3НС 29.27.40-2007

Стадия	Масса	Масштаб
	4140	
Лист 1	Листов 2	

СибЗНИИЭП г.Новосибирск

Формат: А3

Армирование наружного слоя

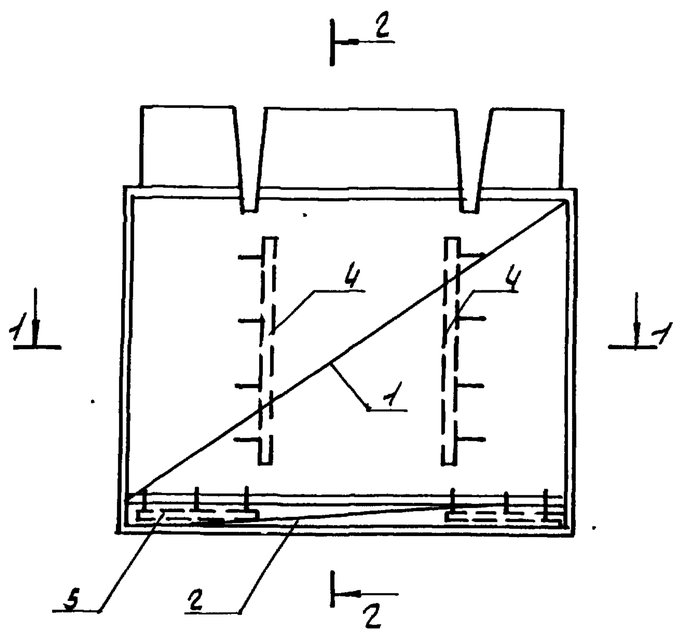

2-2

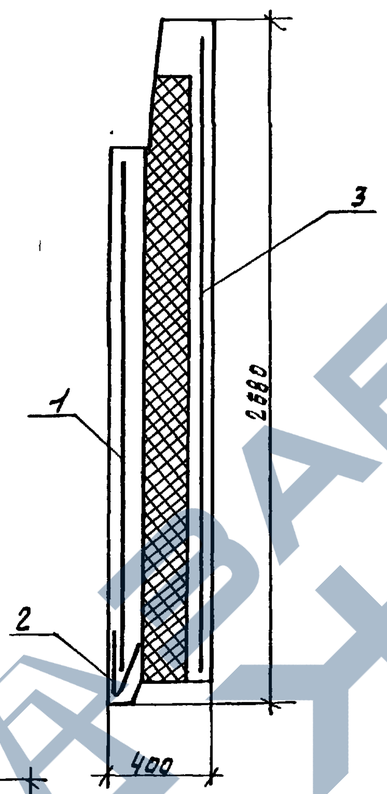

1-1

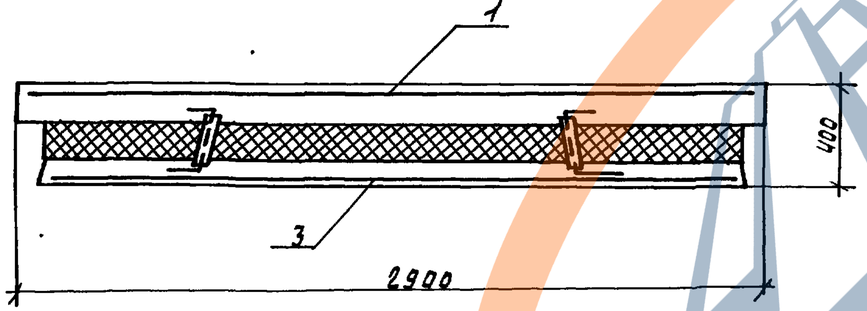

Армирование внутреннего слоя

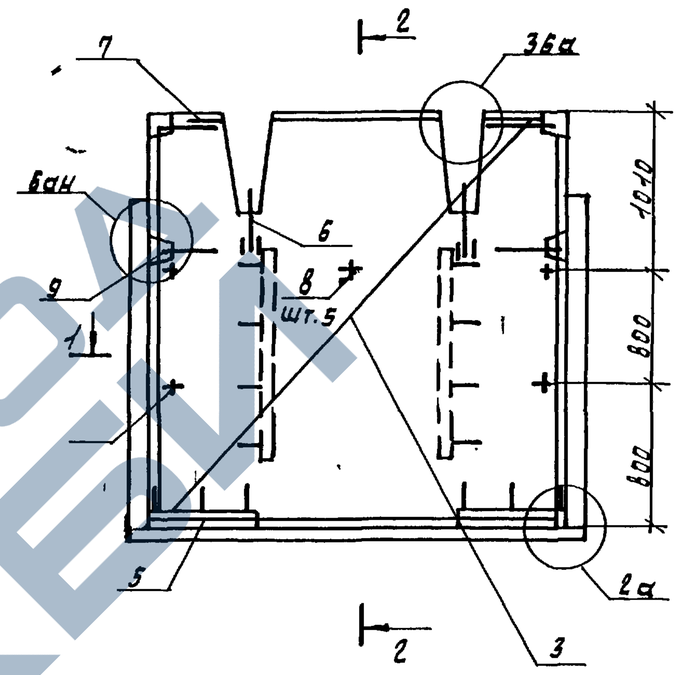

Схема расплавки утеплителя

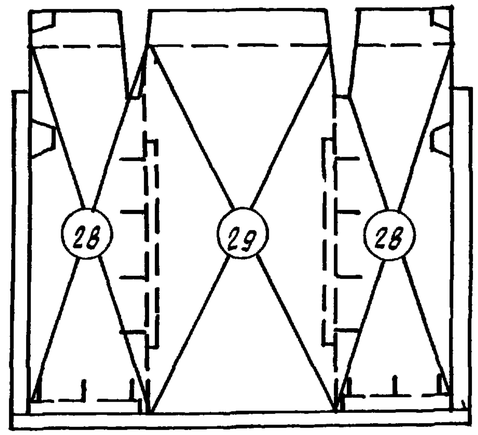

Обозначение	Марка плит утеплителя	Кол.
1.100.1-7.2-в 40.00.00-27	28	2
-28	29	1

Инв.№подл. | Подпись и дата | Взам.инв.№

1.100.1-7.2-в 18.00.00

Лист 2

Формат А3

https://zavodjbi.com/

Фасад

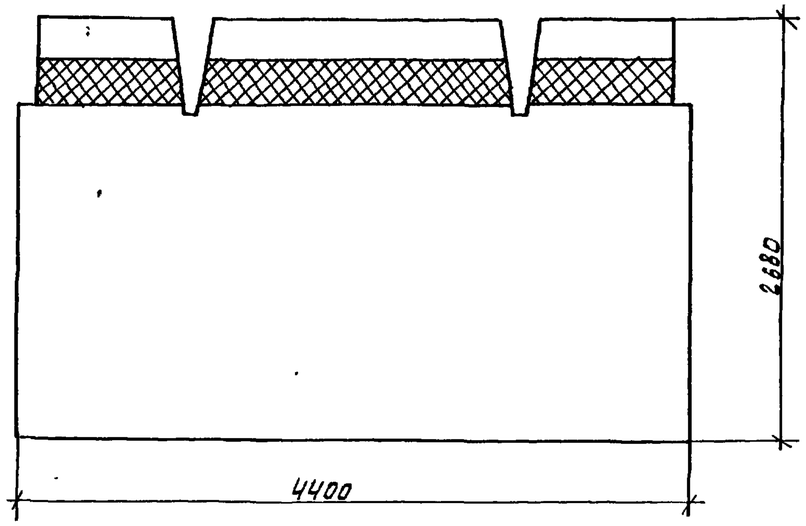

Вид с внутренней стороны

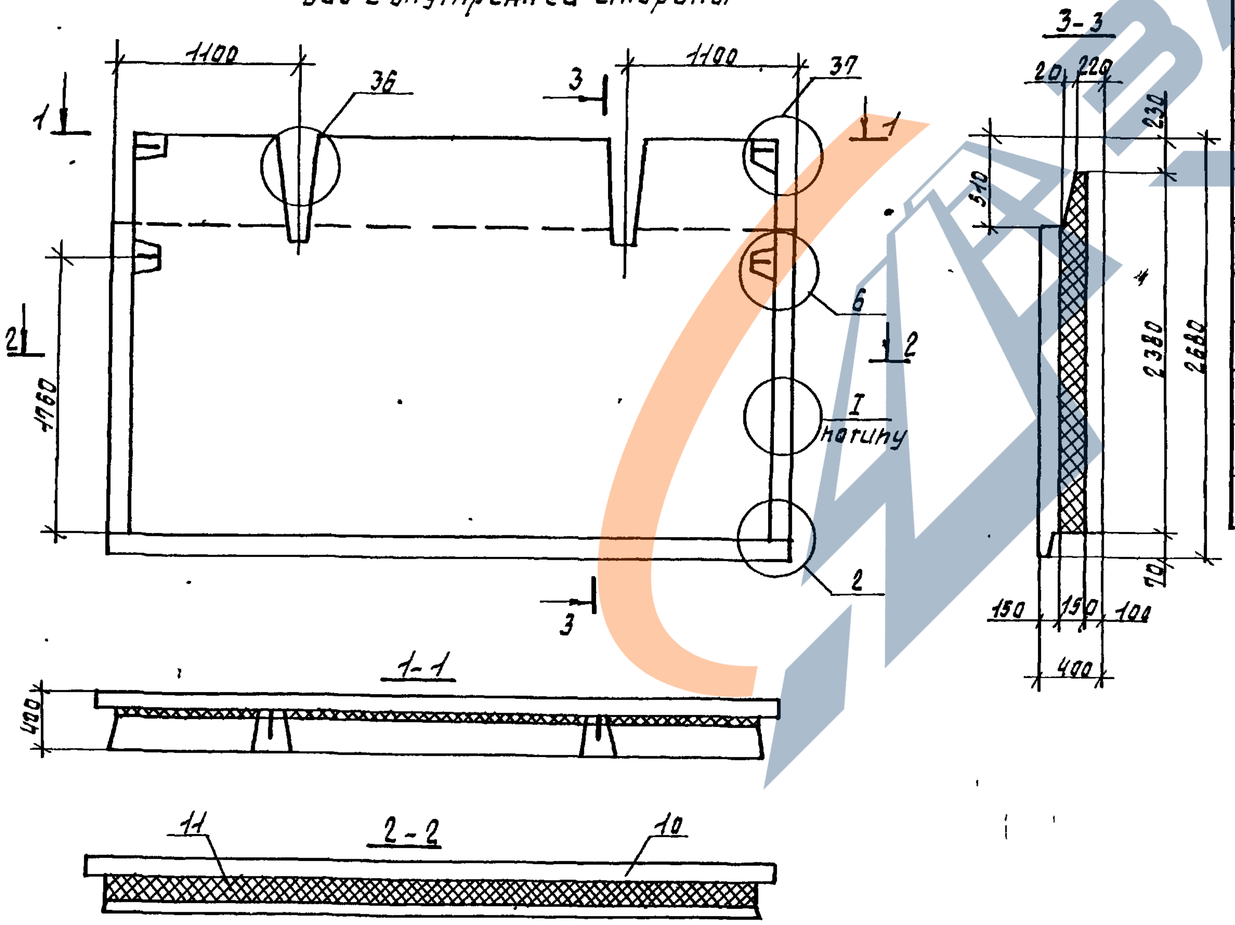

Формат	Зона	Поз.	Обозначение	Наименование	Кол.	Примечание
				Документация		
А3			1.100.1-7.2-9 ПЗ.ПЗ ТО	Техническое описание	×	
А3			1.100.1-7.2-9 ОО.ОО.ОО ОЗ	Узлы опалубки	×	
А3			1.100.1-7.2-9 ОО.ОО.ОО ВЧ	Узлы армирования	×	
А3			1.100.1-7.2-8 ОО.ОО.ОО РС	Ведомость расхода стали	×	
				Сборочные единицы		
А3		1	1.100.1-7.2-9 ОО.ОО.О9	Сетка С34	1	
А3		2	1.100.1-7.2-9 ОО.ОО.-12	Каркас ПК6	1	
А3		3	1.100.1-7.2-9 ОО.ОО.О6-02	Сетка С28	1	
А3		4	1.100.1-7.2-8 31.ОО.ОО	Вкладыш бетонный 6В1	2	
А3		5	1.100.1-7.2-8 32.ОО.ОО	Вкладыш бетонный 6В2	2	
				Детали		
А3		6	1.100.1-7.2-9 ОО.ОО.17-05	Петля П6	2	
А4		7	1.100.1-7.2-9 ОО.ОО.19	Анкер А1	2	
А4		8	1.100.1-7.2-9 ОО.ОО.21	Шпилька Ш1	5	
А4		9	1.100.1-7.2-9 ОО.ОО.20	Анкер А2	2	
				Материалы		
		10		Бетон В15 (М200)	2.34	м³
		11		Пенополистирол	1.50	м³

Нач.АПМ	Печерин		12.89
Гл.конс.	Радашкевич		
Рук.гр.	Стабредова		
Провер.	Стабредова		
Разраб	Булгакова		

1.100.1-7.2-8 19.00.00

Панель наружная стеновая
ЗНС 44.27.40-2007

Стадия	Масса	Масштаб
Р	6410	
Лист 1	Листов 2	

СибЗНИИЭП
г.Новосибирск

Инв.№подл. | Подпись и дата | Взам.инв.№

Формат А3

Армирование наружного слоя

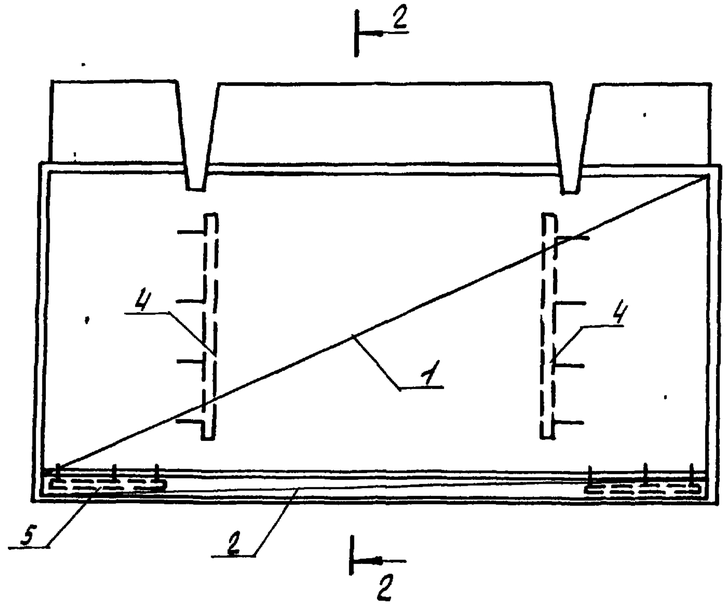

2-2

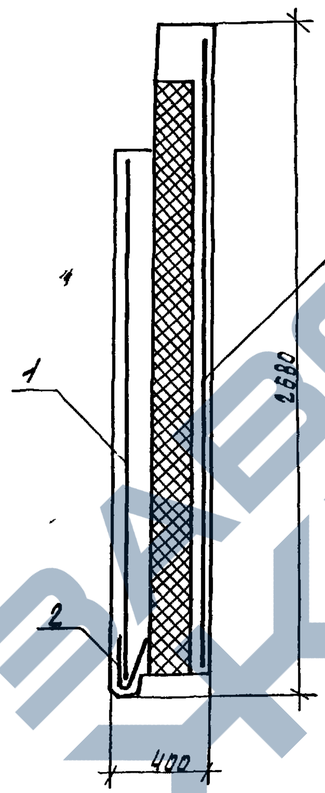

Армирование внутреннего слоя

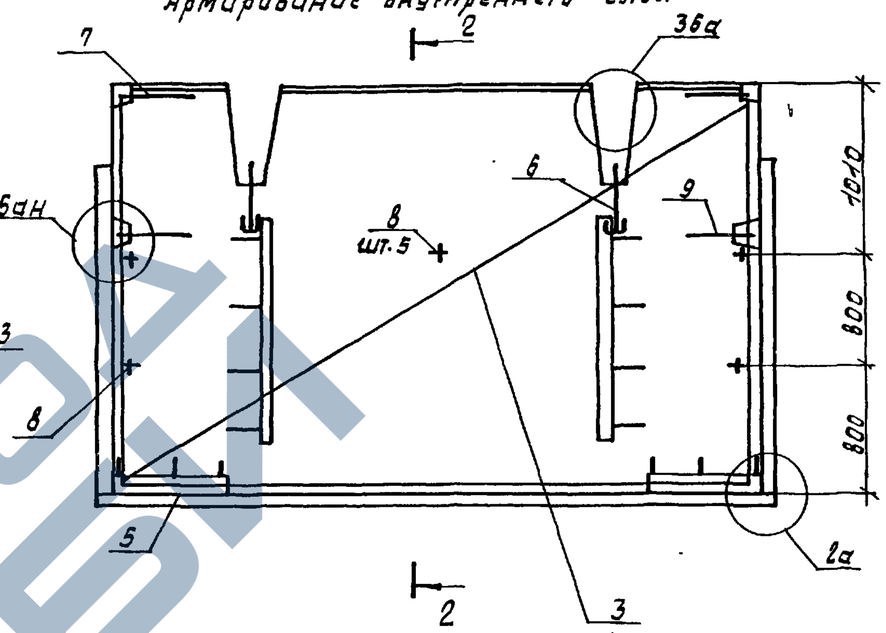

Схема раскладки утеплителя

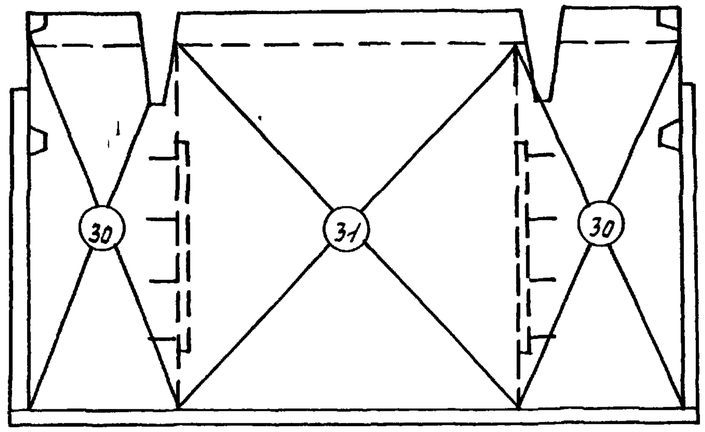

1-1

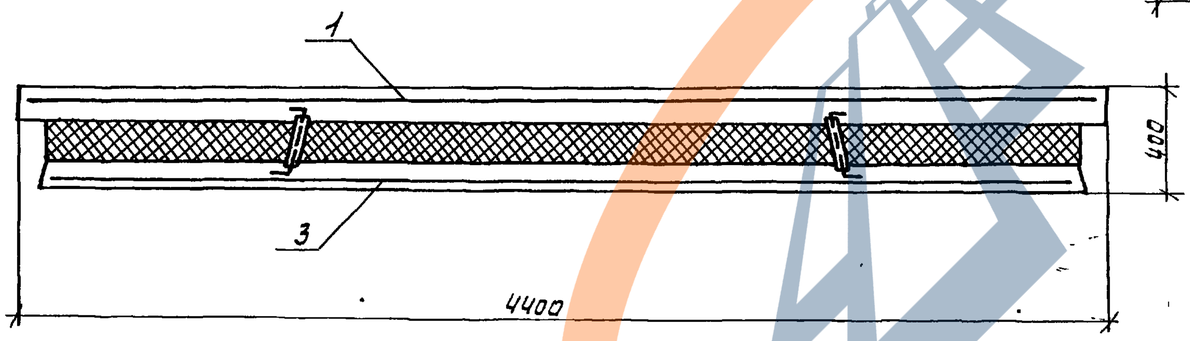

Обозначение	Марка плит утеплителя	Кол.
1.100.1-7.2-В 40.00.00-29	30	2
-30	31	1

Инв.№подл. | Подпись и дата | Взам.инв.№

1.100.1-7.2-В 19.00.00

Лист 2

Копир. Никишкина

Формат: А3

https://zavodjbi.com/

Формат	Зона	Поз.	Обозначение		Наименование	Кол. на испол. –	Кол. на испол. 01	Примечание
					Документация			
А3			1.100.1-7.2-7	00.00.00 ТО	Техническое описание	X	X	
А3			1.100.1-7.2-7	00.00.00 Д3	Узлы опалубки	X	X	
А3			1.100.1-7.2-7	00.00.00 Д4	Узлы армирования	X	X	
А3			1.100.1-7.2-8	00.00.00 РС	Ведомость расхода стали	X	X	
А3			1.100.1-7.2-8	20.00.00 СБ	Сборочный чертеж	X	X	
					Сборочные единицы			
А3		1	1.100.1-7.2-9	00.00.04-03	Сетка С27	1	1	
А3		2	1.100.1-7.2-9	00.00.06-02	Сетка С28	1	1	
А3		3	1.100.1-7.2-9	00.00.11-04	Каркас ПК5	1	1	
А4		4	1.100.1-7.2-8	31.00.00	Бетонный вкладыш БВ1	2	2	
А4		5	1.100.1-7.2-8	32.00.00	Бетонный вкладыш БВ2	2	2	
А4		10	1.100.1-7.2-9	00.00.23	Изделие закладное М2	1	1	
					Детали			
А3		6	1.100.1-7.2-9	00.00.17-04	Петля П5	2	2	
А4		7	1.100.1-7.2-9	00.00.19	Анкер А1	1	1	
А4		8	1.100.1-7.2-9	00.00.21	Шпилька Ш1	3	3	
А4		9		-01	Шпилька Ш2	6	6	
А3		13	1.100.1-7.2-8	41.00.00-04	Тр5	1	1	
А4		14	1.100.1-7.2-9	00.00.20	Анкер А2	2	2	
					Стандартные изделия			
Б.4.		11	ТУ36-2682-85		Коробка Л245 У3 (отв)	1	1	
Б.4		12	ТУ36-2682-85		Коробка Л256 У3 (унив)	1	1	

Формат	Зона	Поз.	Обозначение	Наименование	Кол. на исполн. –	Кол. на исполн. 01	Примеч.
				Материалы			
		15		Бетон В15 (М200)	2.24	2.24	м³
		16		Пенополистирол	1.75	1.75	м³

Инв. № подл. | Подпись и дата | Взам. инв. №

Нач. АПМ.	Печерин	[signature]	12.89	1.100.1-7.2-8 20.00.00
Гл. конст.	Радашкевич	[signature]		Панель наружная стеновая ЗНС48.29.40-200Т ЗНС48.29.40-200Т-1
Рук. гр.	Стабредова	[signature]		
Разраб.	Булгакова	[signature]		
Провер.	Стабредова	[signature]		

Стадия	Лист	Листов
Р		1

СибЗНИИЭП г. Новосибирск

Копировал: Тсарина

Формат А3

ЗАВОД ЖБИ

Фасад

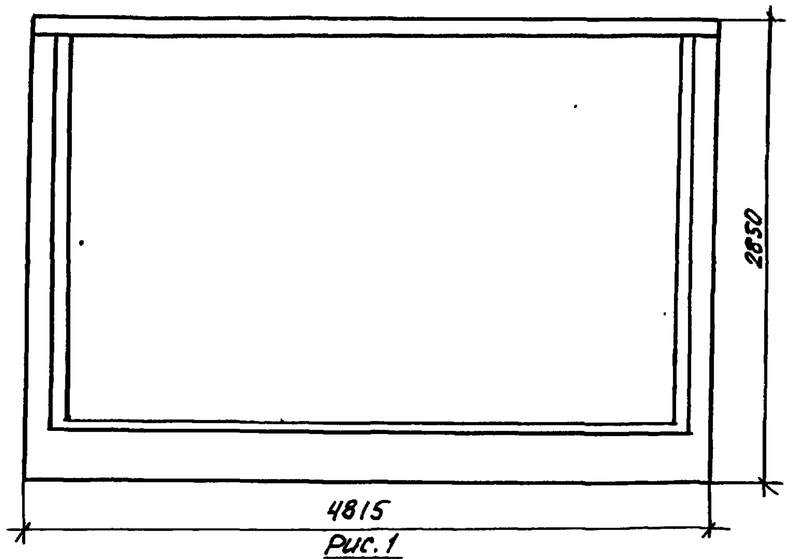

Рис. 1

Вид с внутренней стороны

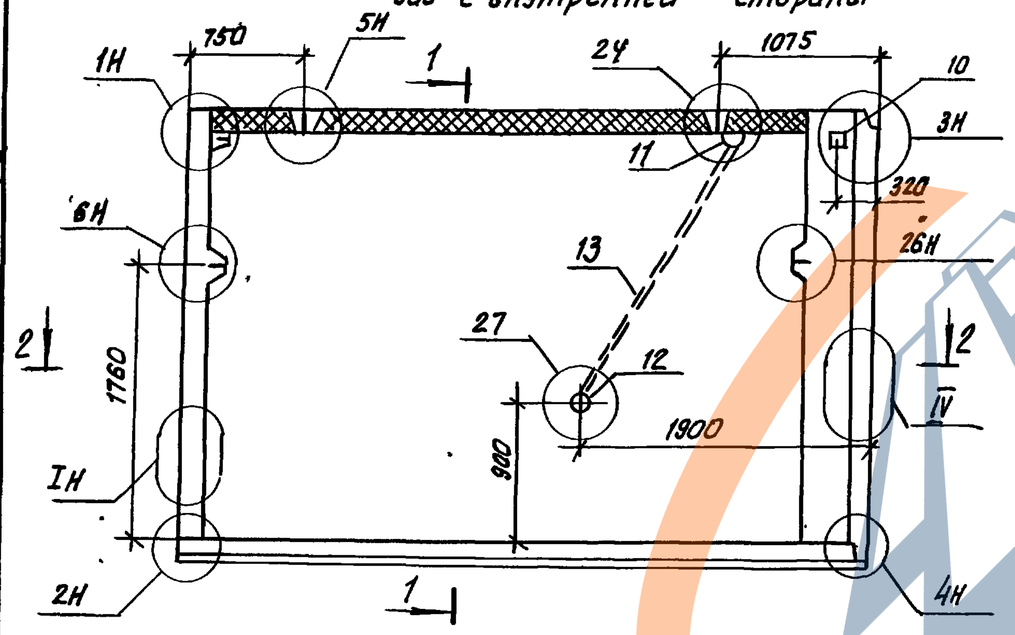

2-2

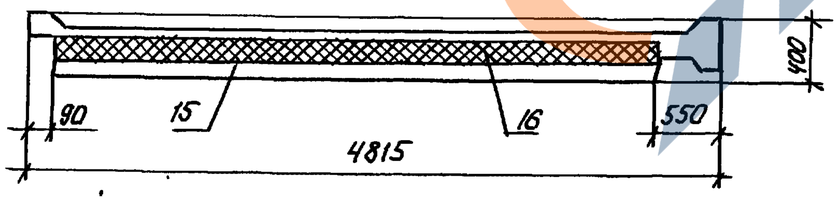

1-1

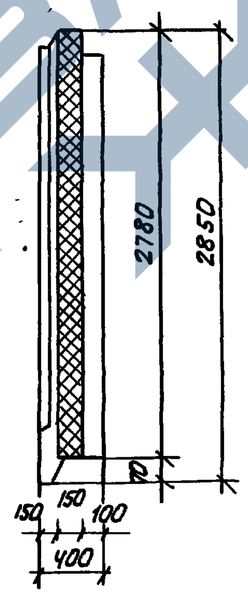

Рис. 2 Зеркальное отражение. Остальное см. Рис. 1

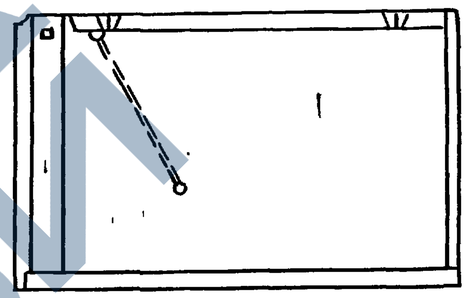

Обозначение	Марка	Рис.	Масса
1.100.1-7.2-8 20.00.00	ЗНС48.29.40-200Т	1	5690
-01	ЗНС48.29.40-200Т-1	2	5690

Нач.Апм.1	Печерин		12.89
Гл.конст.	Радашкевич		
Рук.гр.	Стабредова		
Разраб.	Булгакова		
Провер.	Стабредова		

1.100.1-7.2-8 20.00.00 СБ

Панель наружная стеновая
ЗНС 48.29.40-200Т
ЗНС 48.29.40-200Т-1
Сборочный чертеж

Стадия	Масса	Масштаб
Р	см табл	

Лист 1 Листов 2

СибЗНИИЭП
г. Новосибирск

Инв. № подл. | Подпись и дата | Взам. инв. №

Копировал: Теарнов

Формат А3

ЗНС 48.29.40-200т

Армирование наружного слоя

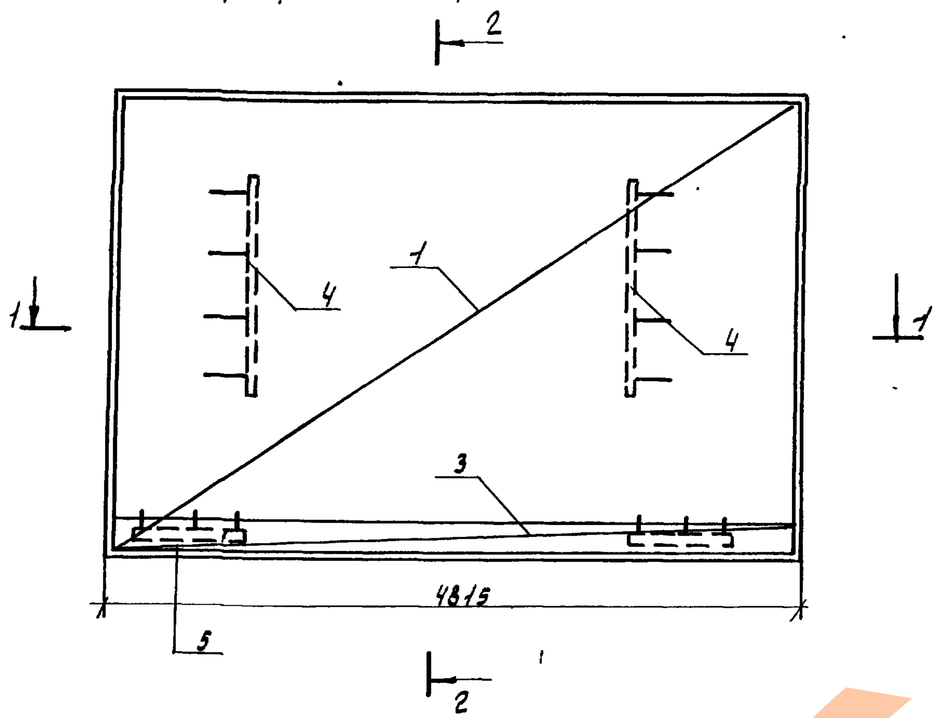

2-2

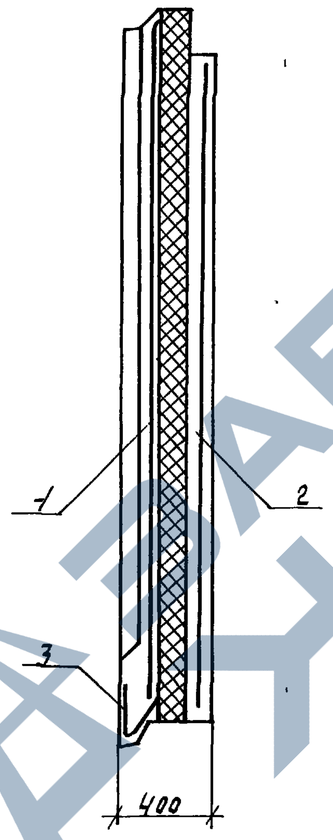

ЗНС 48.29.40-200т

Армирование внутреннего слоя

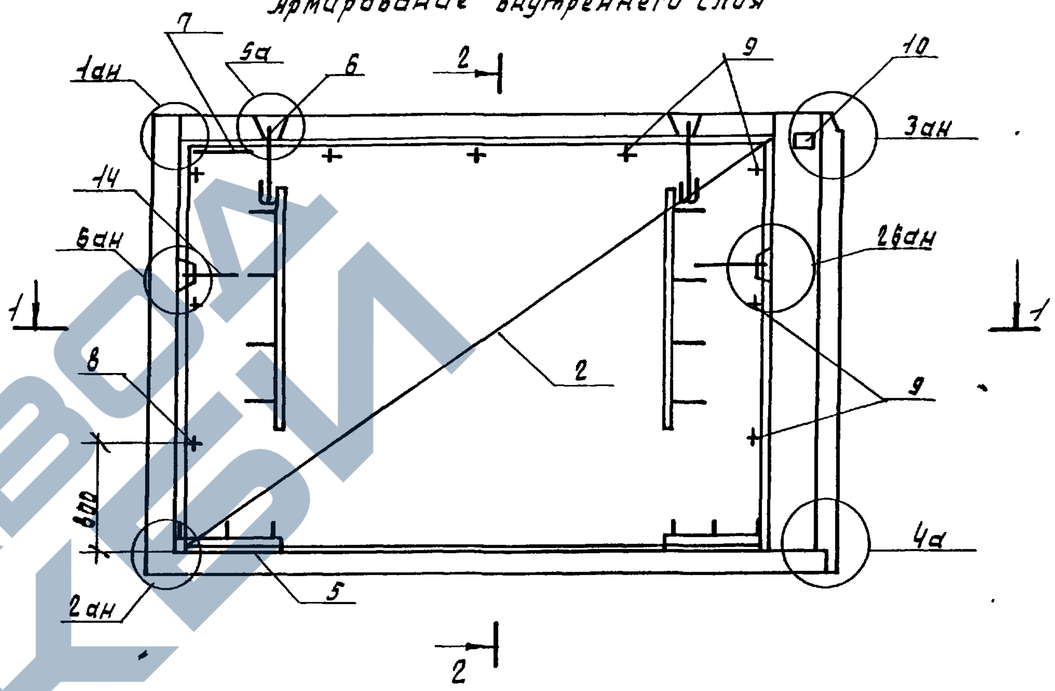

1-1

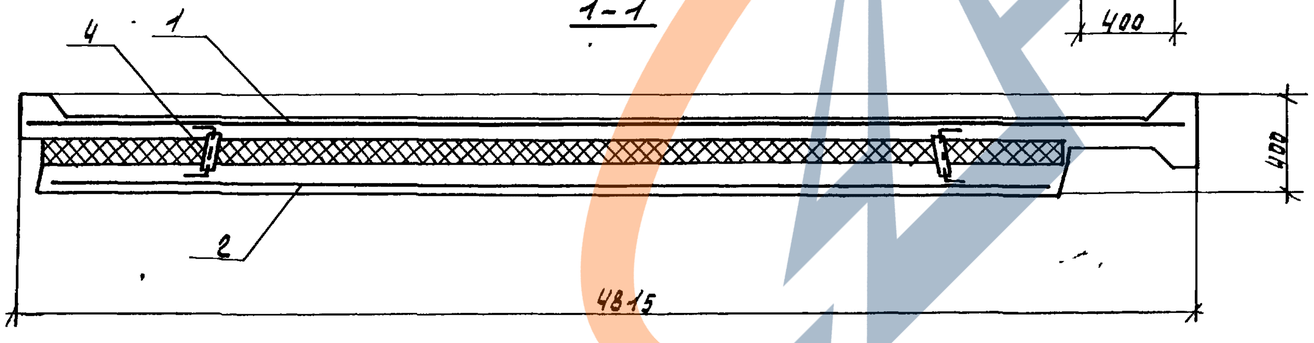

Схема раскладки утеплителя

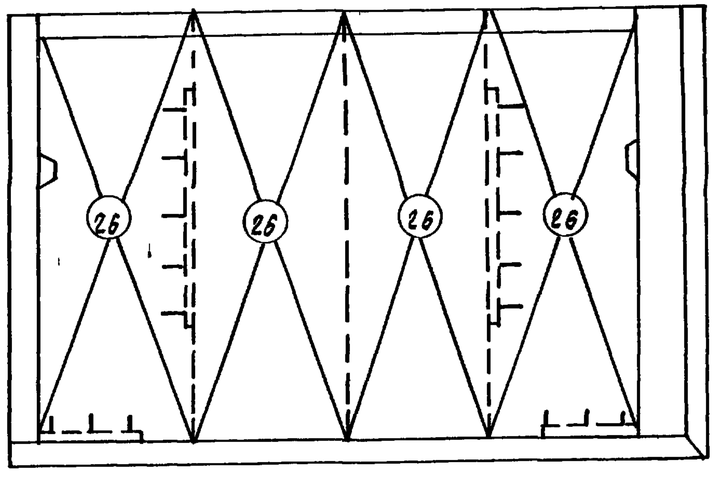

Обозначение	Марка плит утеплителя	Кол.
1.100.1-7.2-8 40.00.00-25	26	4

Схема армирования панели ЗНС 48.29.40-200т-1 зеркальна армированию панели ЗНС 48.25.40-200т.

1.100.1-7.2-8	20.00.00СБ	Лист 2

Инв.-н подл. | Подпись и дата | Взам. инв.-н

Копир. Никишкина

Формат: А3

Формат	Зона	Поз.	Обозначение	Наименование	кол. на испол. –	кол. на испол. 01.	Примечание
				Документация			
А3			1.100.1-7.2-7 00.00.00ТО	Техническое описание			
А3			1.100.1-7.2-7 00.00.00ДЗ	Узлы опалубки			
А3			1.100.1-7.2-7 00.00.00ДЧ	Узлы армирования			
А3			1.100.1-7.2-8 00.00.00РС	Ведомость расхода стали			
А3			1.100.1-7.2-8 21.00.00 СБ	Сборочный чертеж			
				Сборочные единицы			
А3		1	1.100.1-7.2-9 00.00.03-05	Сетка С62	1	1	
А3		2	1.100.1-7.2-9 00.00.06-02	Сетка С28	1	1	
А3		3	1.100.1-7.2-9 00.00.11-04	Каркас ПК5	1	1	
А4		4	1.100.1-7.2-8 31.00.00	Бетонный вкладыш Б81	2	2	
А4		5	1.100.1-7.2-8 32.00.00	Бетонный вкладыш Б82	2	2	
А4		10	1.100.1-7.2-9 00.00.23	Изделие закладное М2	1	1	
				Детали			
А3		6	1.100.1-7.2-9 00.00.17-04	Петля П5	2	2	
А4		7	1.100.1-7.2-9 00.00.19	Анкер А1	1	1	
А4		8	1.100.1-7.2-9 00.00.21	Шпилька Ш-1	3	3	
А4		9	-01	Шпилька Ш2	6	6	
А3		13	1.100.1-7.2-8 41.00.00-08	Тр 9	1	1	
А4		14	1.100.1-7.2-9 00.00.20	Анкер А2	2	2	
				Стандартные изделия			
Б4		11	ТУ36-2682-85	Коробка Л245У3 (отв)	1	1	
Б4		12	ТУ36-2682-85	Коробка Л256У3 (унив)	1	1	

Формат	Зона	Поз.	Обозначение	Наименование	кол. на испол. –	кол. на испол. 01	примеч.
				Материалы			
		15		Бетон В15 (М200)	2.19	2.19	м³
		16		Пенополистирол	1.64	1.64	м³

Взам. инв. № | Подпись и дата | Инв. № подл.

Нач. арх.	Печерин		12.89
Гл. констр.	Рабашкевич		
Рук. гр.	Стабредова		
Разраб.	Булгакова		
Проверил	Стабредова		

1.100.1-7.2-8 21.00.00

Панель наружная стеновая
3НС48.27.40-200Т
3НС 48.27.40-200Т-1

Стадия	Лист	Листов
Р		1

СибЗНИИЭП
г. Новосибирск

Копировал: Теория

Формат А3

https://zavodjbi.com/

Фасад

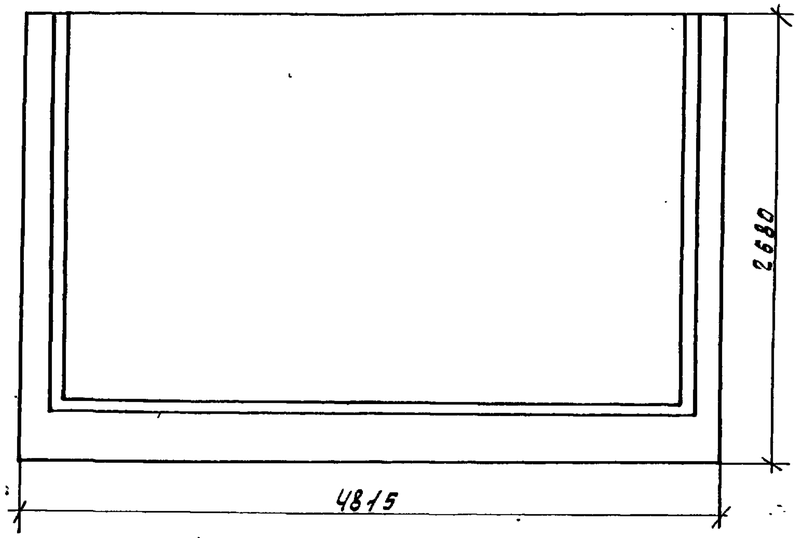

Рис. 1. Вид с внутренней стороны

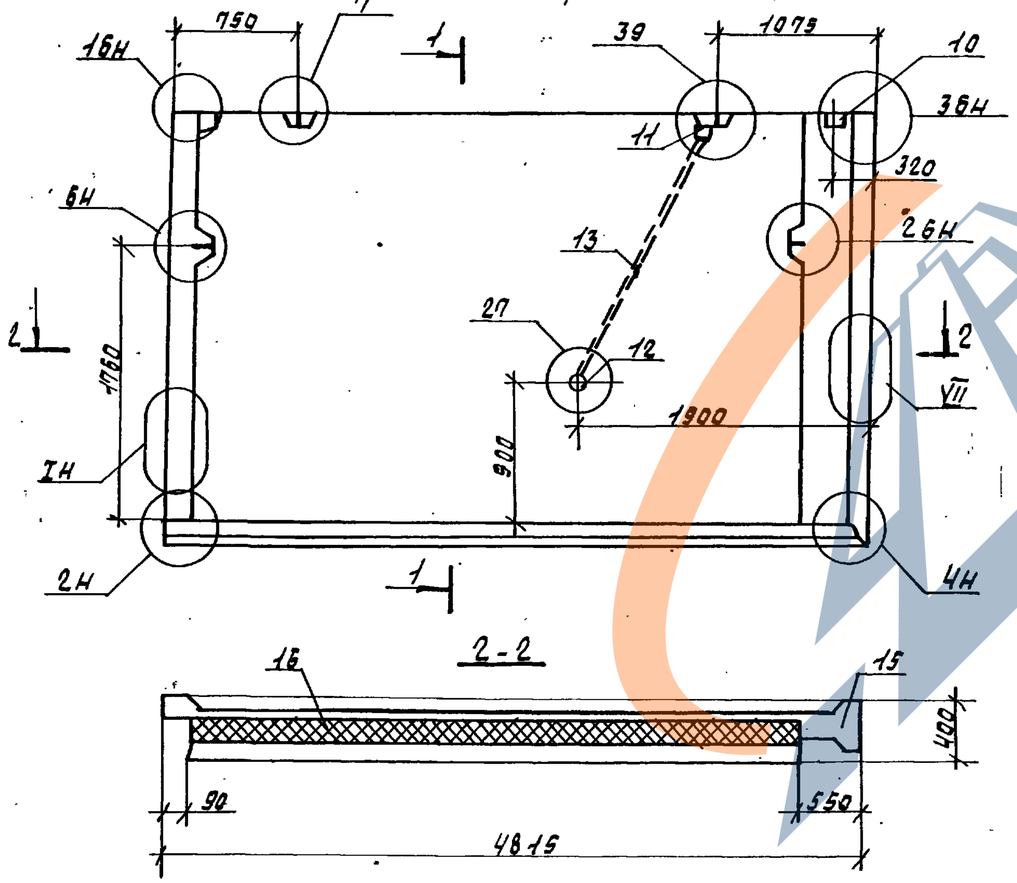

Рис. 2 Зеркальное отражение. Остальное см. рис. 1

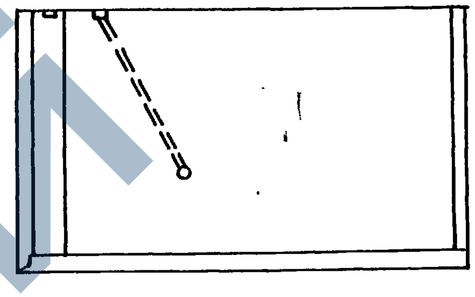

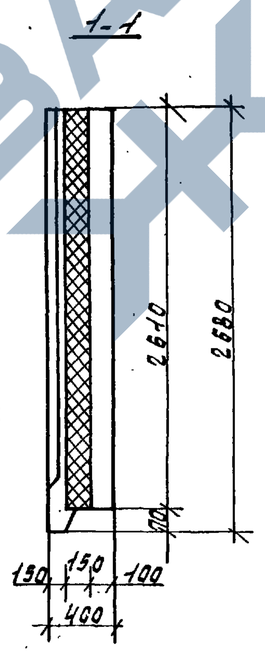

Обозначение	Марка	Рис.	Масса
1.100.1-7.2-8 21.00.00	ЗНС48.27.40-200т	1	5540
-01	ЗНС48.27.40-200т-1	2	5540

Нач. АПМ	Печерин		1289
Гл. конст.	Радишевич		
Рук. гр.	Стабровода		
Разраб.	Булгакова		
Провер.	Стабровода		

1.100.1-7.2-8 21.00.00 СБ

Панель наружная стеновая
ЗНС48.27.40-200т
ЗНС48.27.40-200т-1
Сборочный чертеж

Стадия	Масса	Масштаб
Р	см. табл.	
Лист 1	Листов 2	

СибЗНИИЭП
г. Новосибирск

Инв. № подл. | Подпись и дата | Взам. инв. №

Формат: А3

Архив завода ЖБИ

ЗНС 48.27.40-200т

Армирование наружного слоя

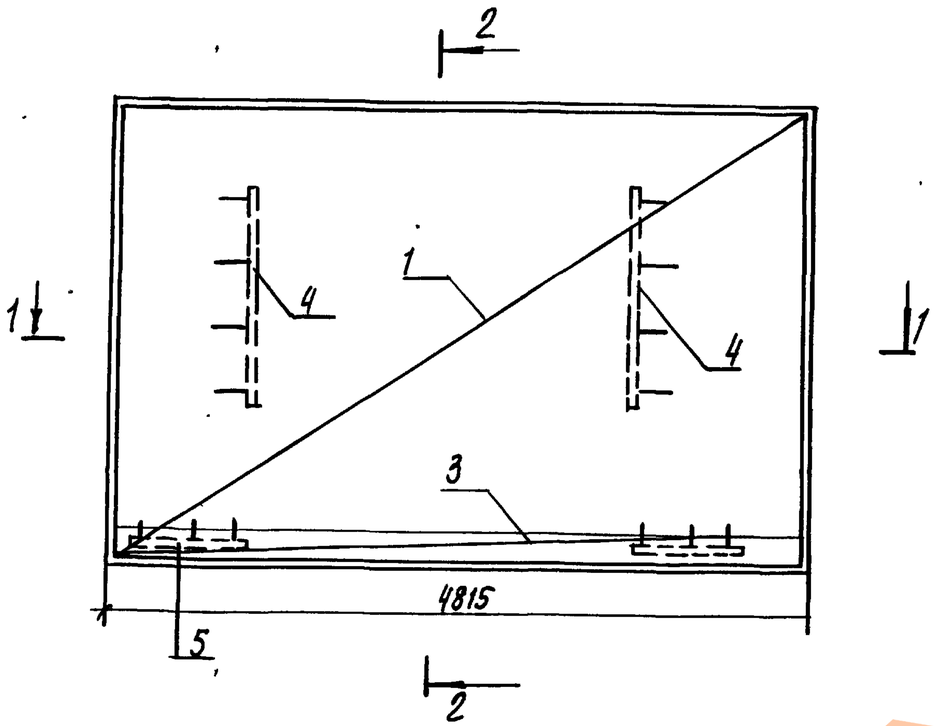

2-2

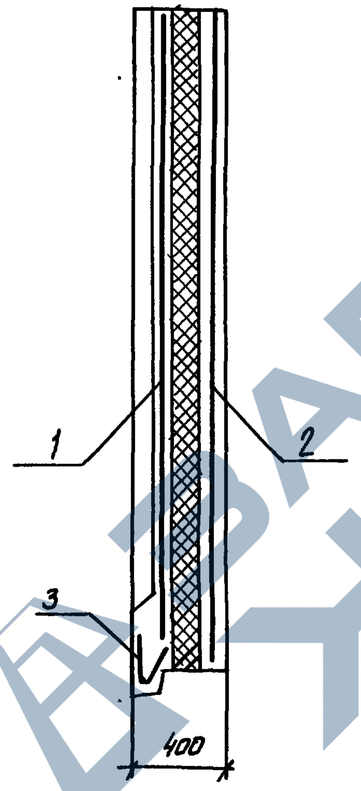

1-1

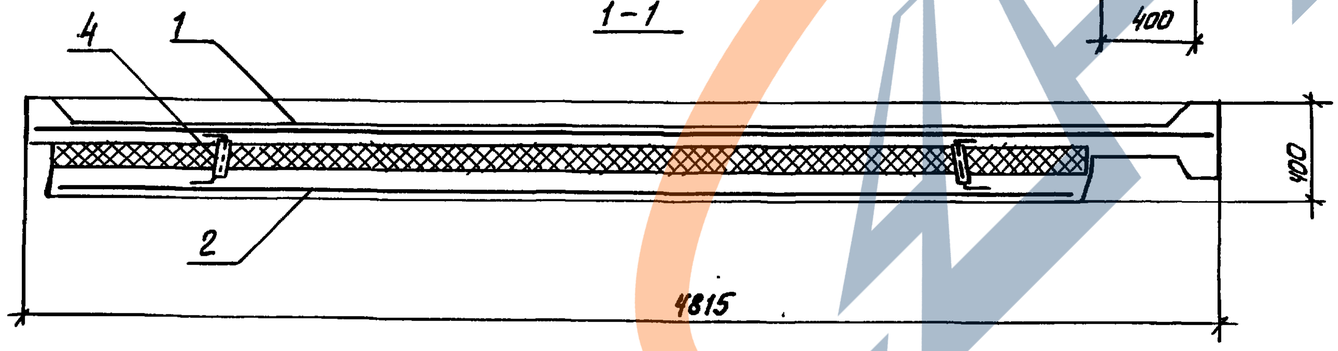

ЗНС 48.27.40-200т

Армирование внутреннего слоя

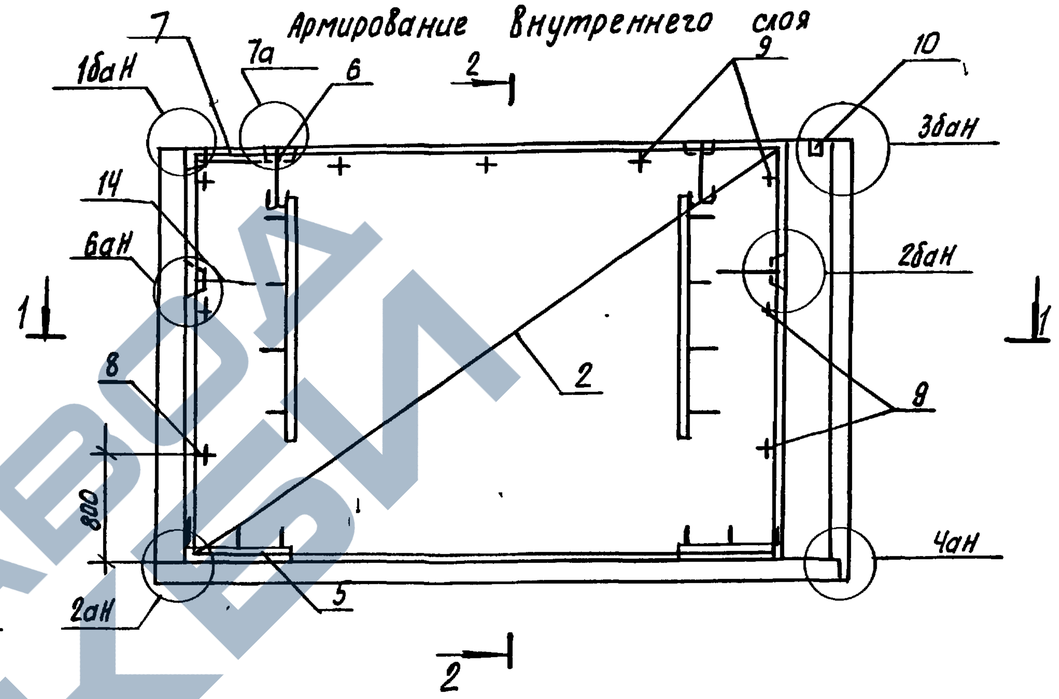

Схема раскладки утеплителя

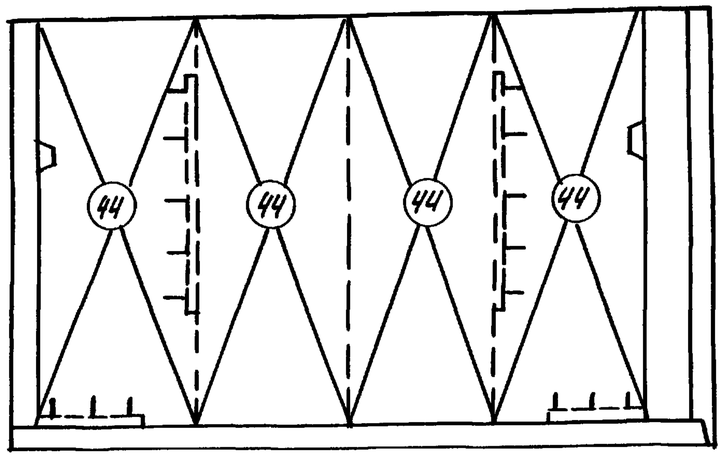

Обозначение.	Марка плит утеплителя	Кол.
1.100.1-7.2-8 40.00.00.-45	44	4

Схема армирования панели ЗНС 48.27.40-200т-1

зеркальна армированию панели ЗНС48.27.40-200т

Инв. № подл.	Подпись и дата	Взам. инв.

1.100.1-7.2-8	21.00.00.СБ	Лист 2

Копировал: Макарчук

Формат А3

Формат	Зона	Поз.	Обозначение	Наименование	Кол. на испол.		Примечание
						01	
				Документация			
А3			1.100.1-7.2-7 ПЗ	Техническое описание			
А3			1.100.1-7.2-7	Узлы опалубки			
А3			1.100.1-7.2-7 АЧ	Узлы армирования			
А3			1.100.1-7.2-8	Ведомость расхода стали			
А3			1.100.1-7.2-8 СБ	Сборочный чертеж			
				Сборочные единицы			
А3		1	1.100.1-7.2-9	Сетка С52	1	1	
А3		2	1.100.1-7.2-9	Сетка С28	1	1	
А4		3	1.100.1-7.2-8	Бетонный вкладыш БВ1	2	2	
А4		4	1.100.1-7.2-8	Бетонный вкладыш БВ2	2	2	
А4		5	1.100.1-7.2-9	Изделие закладное М2	1	1	
				Детали			
А3		6	1.100.1-7.2-9	Петля П5	2	2	
А4		7	1.100.1-7.2-9	Анкер А1	3	3	
А4		8	1.100.1-7.2-9	Шпилька Ш1	3	3	
А4		9	-01	Шпилька Ш2	6	6	
А3		10	1.100.1-7.2-8	Гр 9	1	1	
А4		13	1.100.1-7.2-9	Анкер А2	2	2	
				Стандартные изделия			
Б4		11	ТУ 36-2682-85	Коробка Л 245 У3 (отв.)	1	1	
Б4		12	ТУ 36-2682-85	Коробка Л 256 У3 (унив.)	1	1	

Формат	Зона	Поз.	Обозначение	Наименование	Кол. на испол.		Примеч.
						01	
				Материалы			
		14		Бетон В 15 (М 200)	2.16	2.16	м³
		15		Пенополистирол	1.64	1.64	м³

Инв.№ подл. | Подпись и дата | Взам. инв.№

				1.100.1-7.2-8	22.00.00
Нач.АПИ-1	Печерин		12.89	Панель наружная стеновая 3Нс 48.26.40-200Т, 3Нс 48.26.40-200Т-1	Стадия: Р; Лист: ; Листов: 1
Гл.конст.	Радашкевич				СибЗНИИЭП г. Новосибирск
Рук.гр.	Стабредова				
Разраб.	Булгакова				
Провер.	Стабредова				

Копировал: Тимофеева

Формат: А3

https://zavodjbi.com/

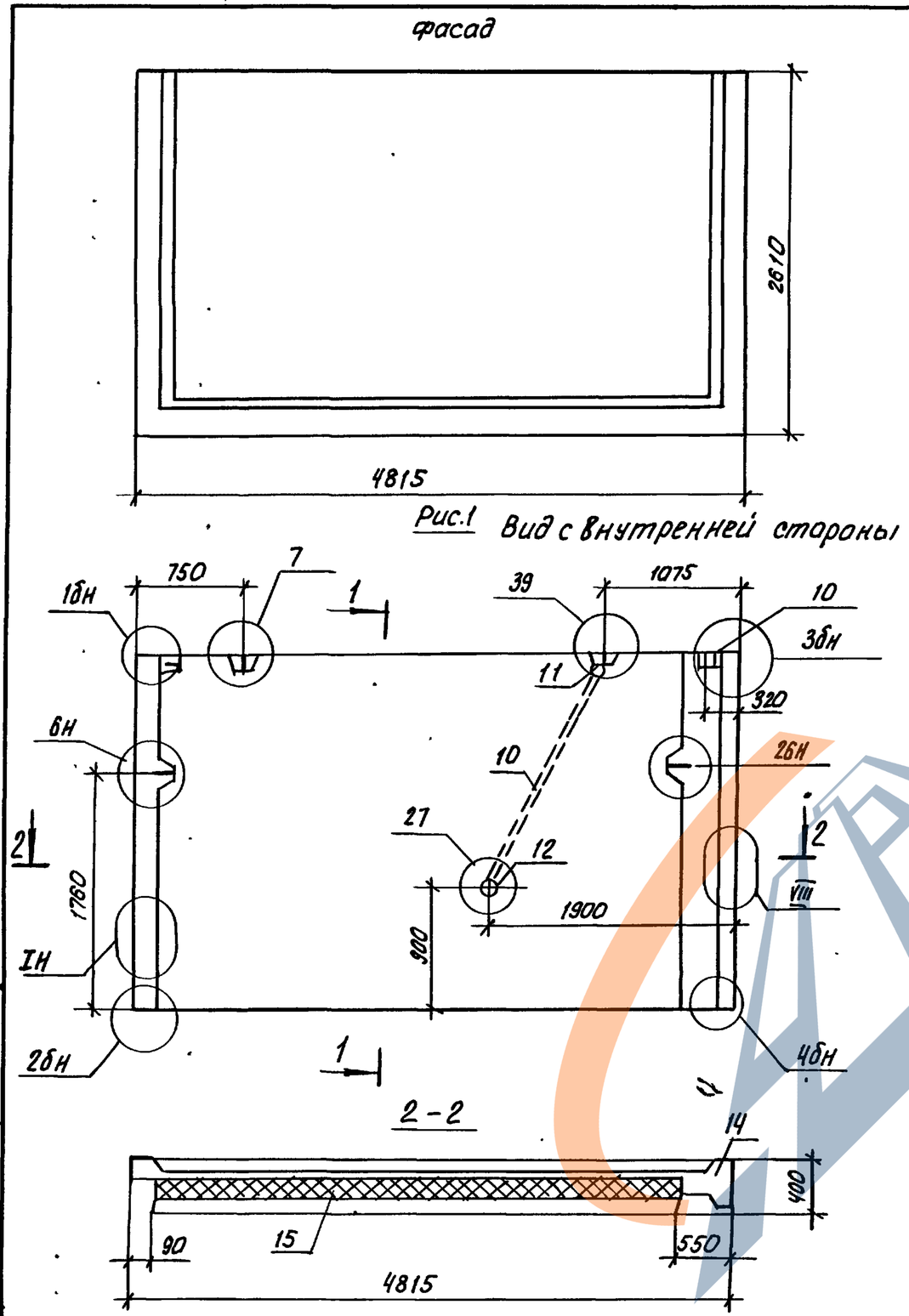

Рис.1 Вид с внутренней стороны

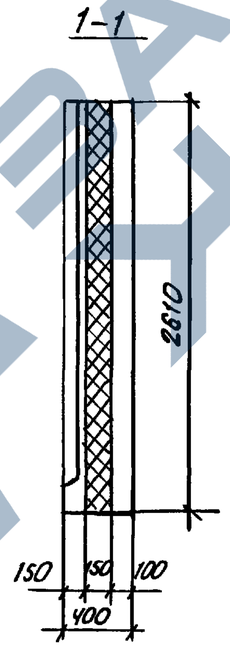

Рис.2 Зеркальное отражение. Остальное см. Рис.1

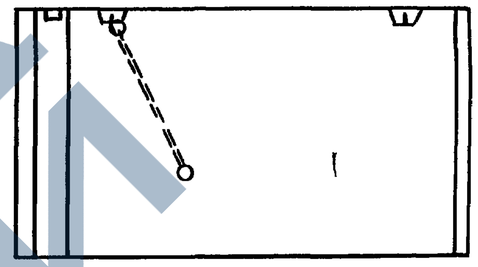

Обозначение	Марка	Рис.	Масса
1.100.1-7.2-8 22.00.00	3НС48.26.40-200т	1	5470
-01	3НС48.26.40-200т-1	2	5470

Нач. АПМ.	Печерин		12.89
Гл. констр.	Радашкевич		
Рук. гр.	Стабредова		
Разраб.	Булгакова		
Провер.	Стабредова		

1.100.1-7.2-8 22.00.00 СБ

Панель наружная стеновая
3НС48.26.40-200т
3НС.48.26.40-200т-1
Сборочный чертеж

Стадия	Масса	Масштаб
Р	см. табл.	

Лист 1 Листов 2

СибЗНИИЭП
г. Новосибирск

Копировал: Стеарнов

Формат А3

Взам. инв. №

Подпись и дата

Инв. № подл.

ЗАВОД ЖБИ

ЗНС48.29.40-200т

Армирование наружного слоя

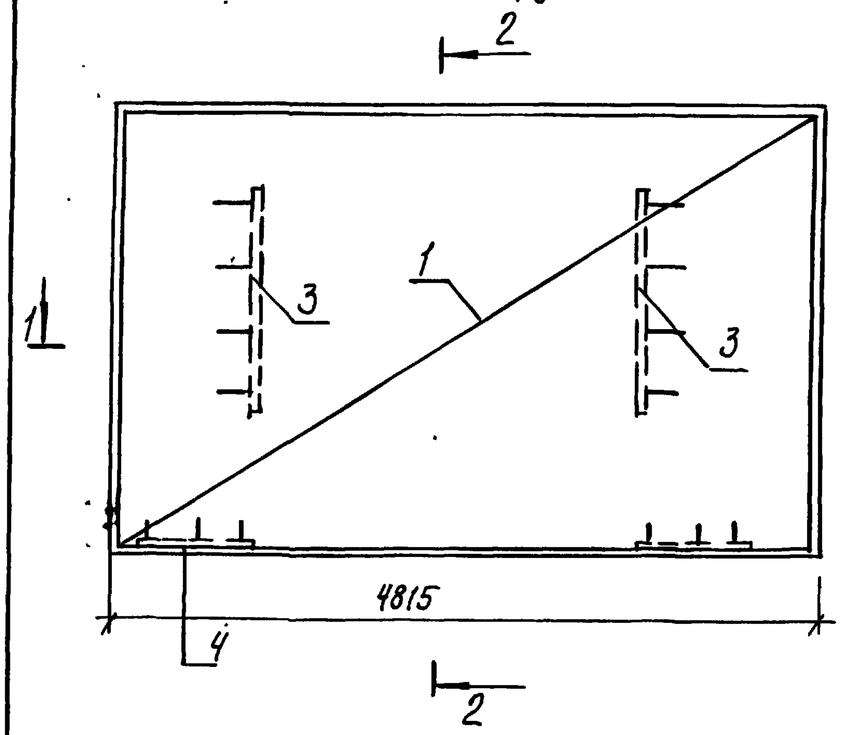

2-2

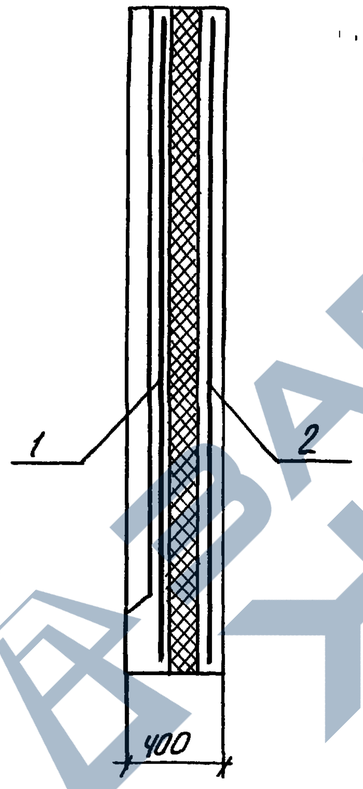

1-1

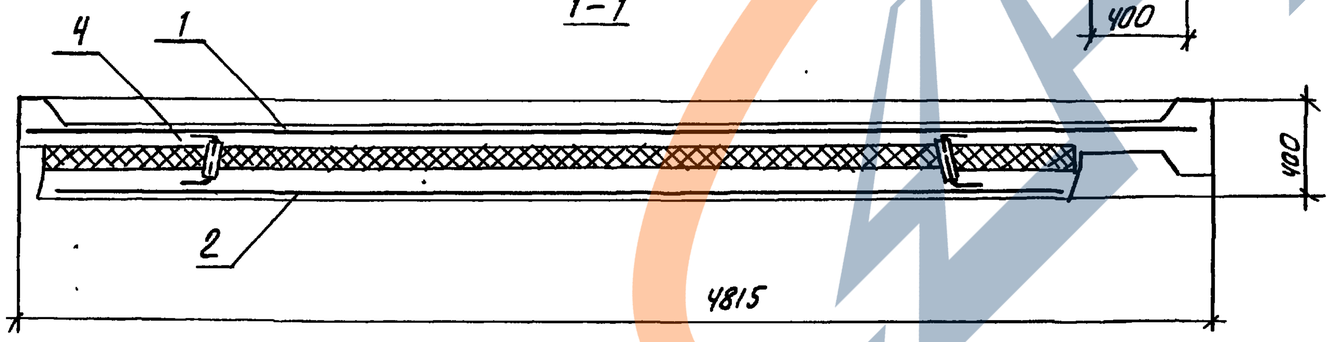

ЗНС48.29.40-200т

Армирование внутреннего слоя

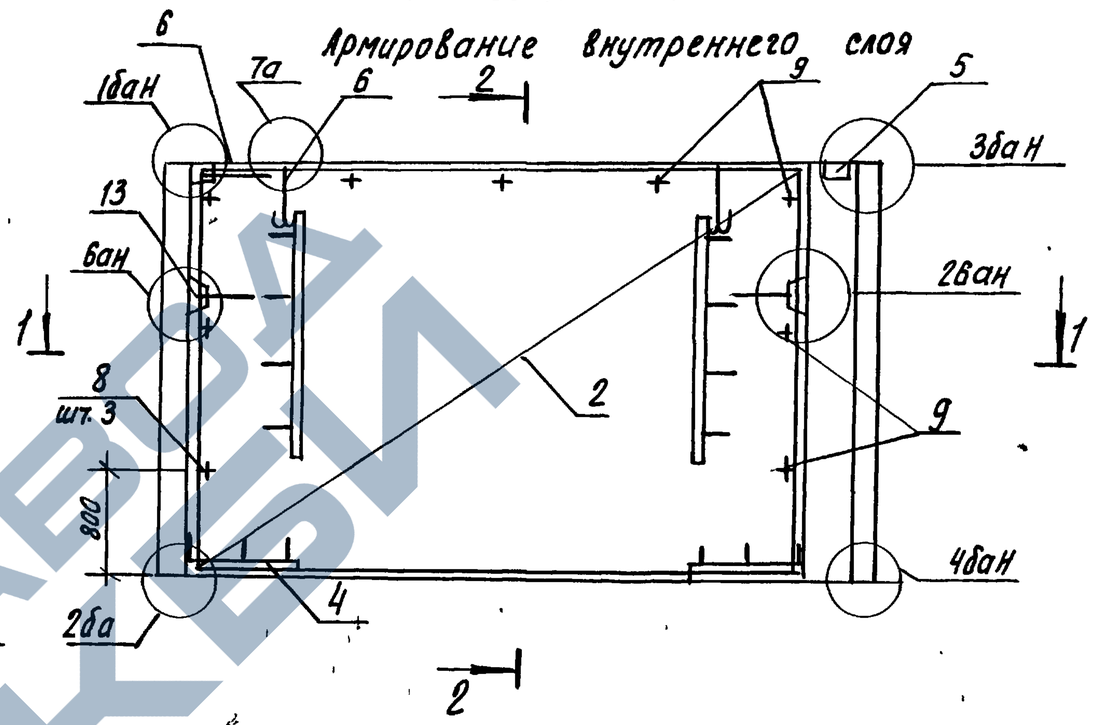

Схема раскладки утеплителя

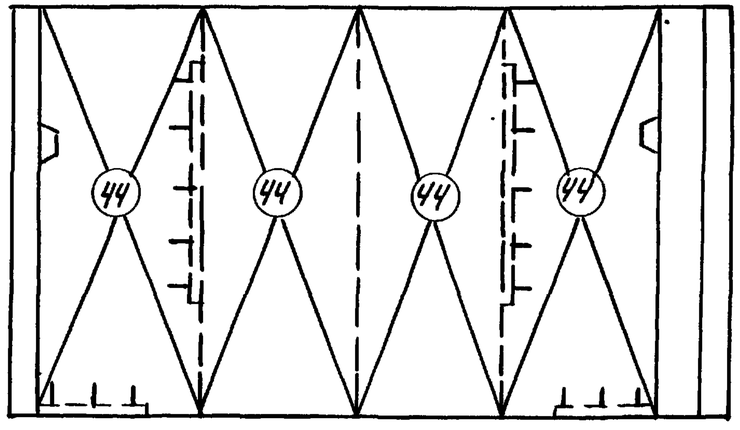

Обозначение	Марка плит утеплителя	кол.
1.100.1-7.2-8 40.00.00-43	44	4

Схема армирования панели ЗНС48.26.40-200т-1 зеркальна армированию панели ЗНС48.26.40-200т

1.100.1-7.2-8	22.00.00.СБ	Лист 2

Взам.инв.№ | Подпись и дата | Инв.№ подл.

Копировал: Макарова

Формат А3

https://zavodjbi.com/

Формат	Зона	Поз.	Обозначение		Наименование	Кол. на испол.	01	Примечание
					Документация			
А3			1.100.1-7.2-7	00.00.00 ТО	Техническое описание			
А3			1.100.1-7.2-7	00.00.00 ДЗ	Узлы опалубки			
А3			1.100.1-7.2-7	00.00.00 ДЧ	Узлы армирования			
А3			1.100.1-7.2-8	00.00.00 РС	Ведомость расхода стали			
А3			1.100.1-7.2-8	23.00.00 СБ	Сборочный чертеж			
					Сборочные единицы			
А3		1	1.100.1-7.2-9	00.00.04-04	Сетка С29	1	1	
А3		2	1.100.1-7.2-9	00.00.06-03	Сетка С31	1	1	
А3		3	1.100.1-7.2-9	00.00.11-03	Каркас ПКЧ	1	1	
А4		4	1.100.1-7.2-8	31.00.00	Бетонный вкладыш БВ1	2	2	
А4		5	1.100.1-7.2-8	32.00.00	Бетонный вкладыш БВ2	2	2	
А4		10	1.100.1-7.2-9	00.00.23	Изделие закладное м2	1	1	
					Детали			
А3		6	1.100.1-7.2-9	00.00.17-02	Петля П3	2	2	
А4		7	1.100.1-7.2-9	00.00.19	Анкер А1	1	1	
А4		8	1.100.1-7.2-9	00.00.21	Шпилька Ш1	3	3	
А4		9		-01	Шпилька Ш2	5	5	
А3		11	1.100.1-7.2-8	41.00.00-05	Тр 6	1	1	
А3		12		-06	Тр 7	2	2	
А4		15	1.100.1-7.2-9	00.00.20	Анкер А2	2	2	
					Стандартные изделия			
Б4		13	ТУ 36-2682-85		Коробка 1245 13(отв)	1	1	
Б4		14	ТУ 36-2682-85		Коробка 1256 У3(унив.)	3	3	

Формат	Зона	Поз.	Обозначение	Наименование	Кол. на испол.	01	Примеч.
				Материалы			
		16		Бетон В15 (М200)	1.57	1.57	м3
		17		Пенополистирол	1.11	1.11	м3

Взам.инв.№ | Подпись и дата | Инв.№подл.

Нач. АПМ	Печерин		12.89
Гл.констр.	Радашкевич		
Рук.гр.	Стабредова		
Разраб.	Булгакова		
Провер.	Стабредова		

1.100.1-7.2-8 23.00.00

Панель наружная стеновая
3НС 33.29.40-200Т,
3НС 33.29.40-200 Т-1

Стадия	Лист	Листов
Р		1

СибЗНИИЭП
г. Новосибирск

Копировал: Тимофеева Формат: А3

Фасад

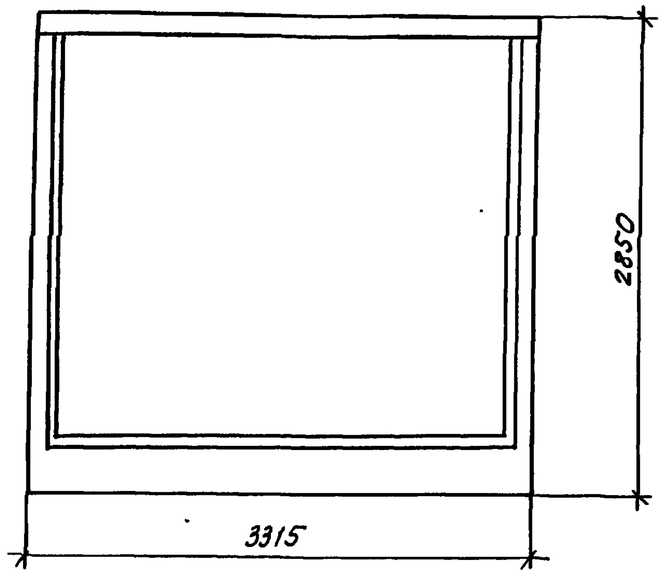

Рис.1

Вид с внутренней стороны панели

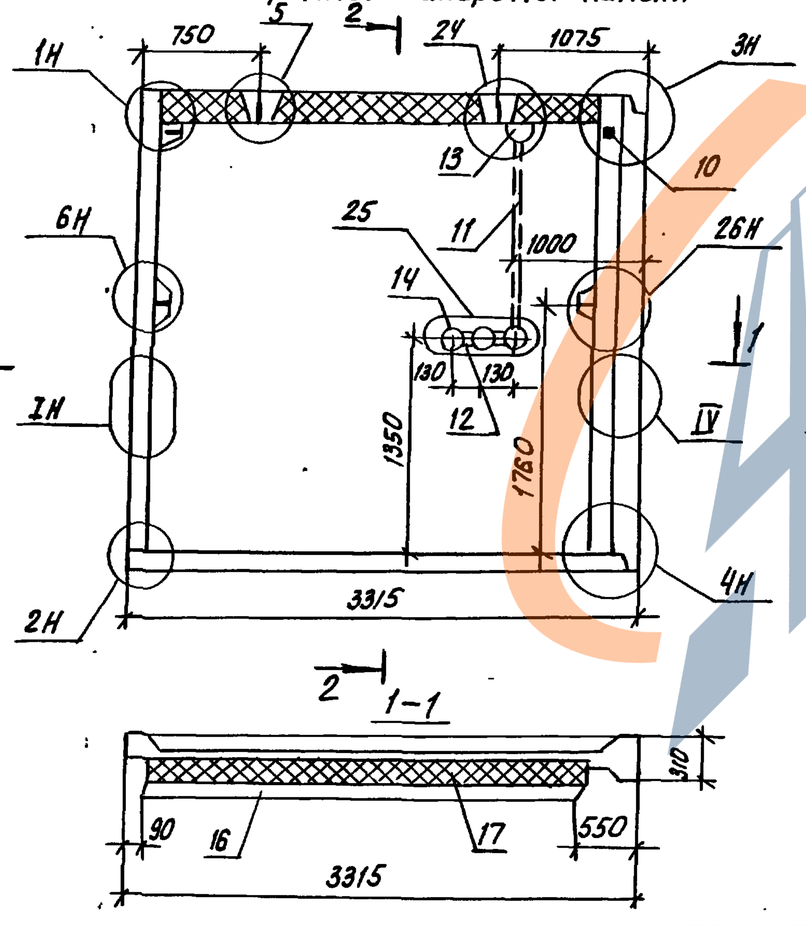

2-2

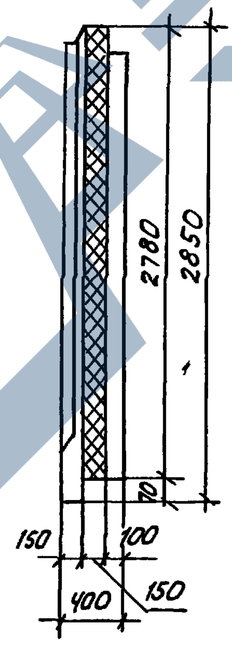

Рис. 2 Зеркальное отражение. остальное см. Рис.1

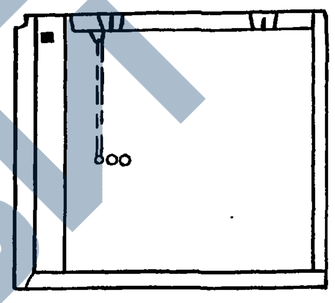

Обозначение	Марка	Рис.	Масса, кг
1.100.1-7.2-8 23.00.00	3НС33.29.40-200т	1	3980
- 01	3НС33.29.40-200т-1	2	3980

Нач. апн.	Печерин		12.89
Гл. конст.	Радашкевич		
Рук. гр.	Стабредова		
Разраб.	Булгакова		
Провер.	Стабредова		

1.100.1-7.2-8 23.00.00 СБ

Панель наружная стеновая
3НС33.29.40-200т.
3НС33.29.40-200т-1
Сборочный чертеж

Стадия	Масса	Масштаб
Р	см. табл.	

Лист 1 Листов 2

СибЗНИИЭП
г. Новосибирск

Копировал: Теарко

формат А3

Инв. № подл. | Подпись и дата | Взам. инв. №

ЗАВОД ЖБИ

ЗНС 33.29.40-200т

Армирование наружного слоя

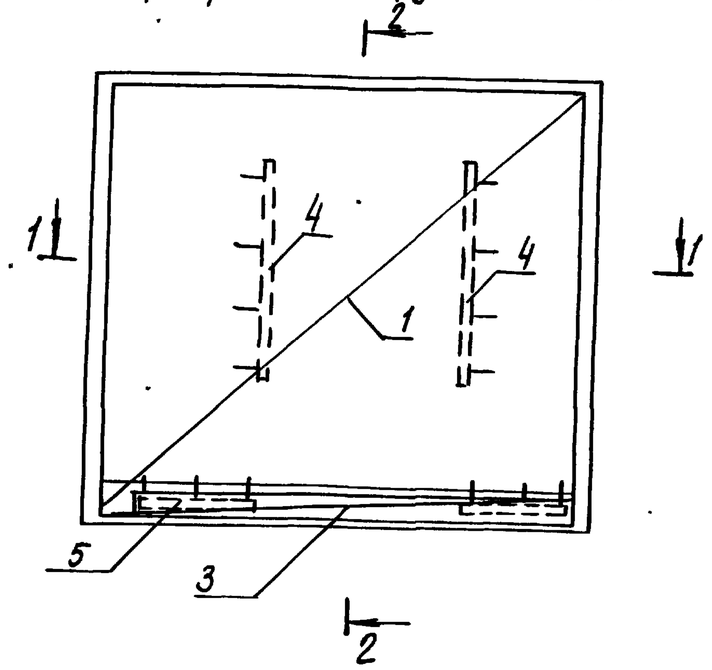

2-2

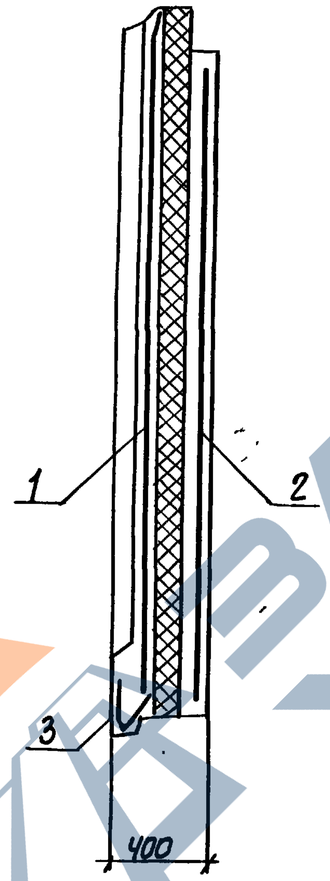

1-1

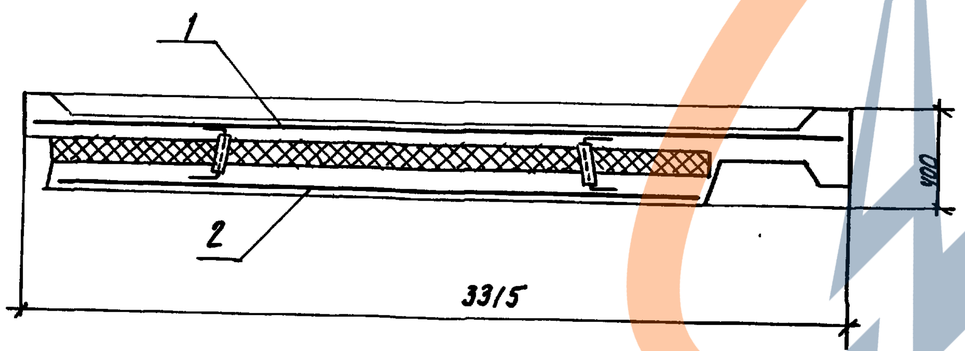

ЗНС33.29.40-200т

Армирование внутреннего слоя

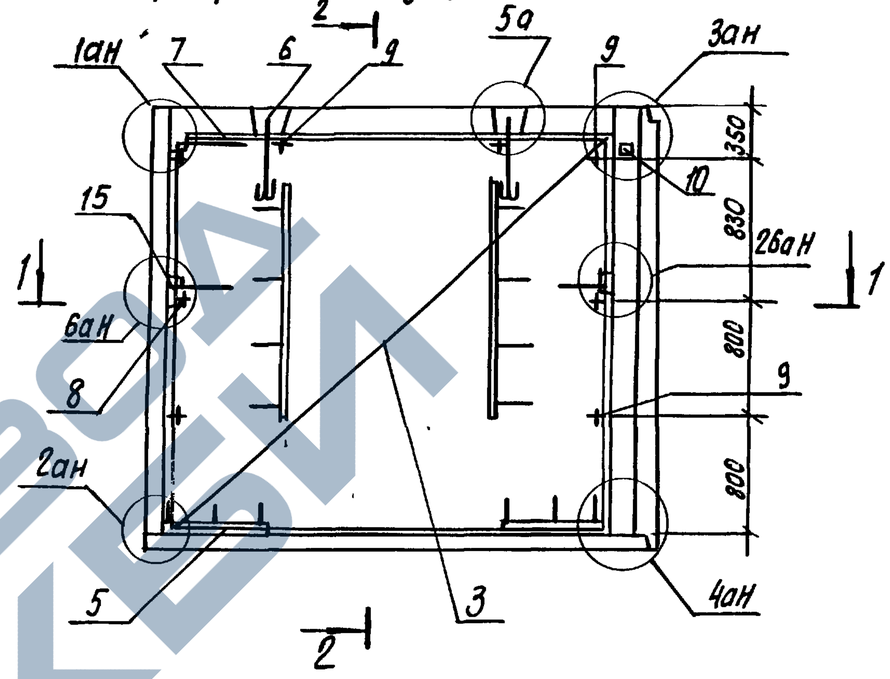

Схема раскладки утеплителя

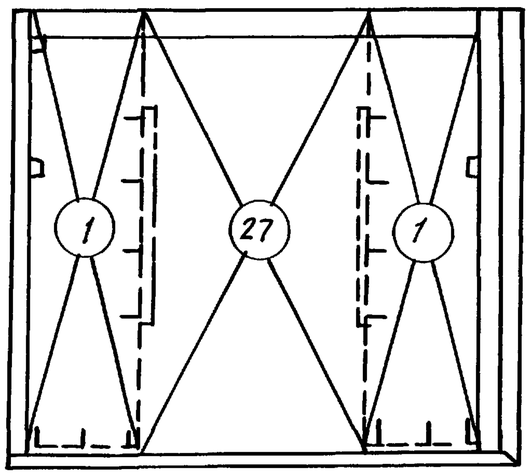

Обозначение	Марка плит утеплителя	кол.
1.100.1-7.2-8 40.00.00	1	2
-26	27	1

Схема армирования панели ЗНС33.29.40-200т-1

Зеркальна армированию панели ЗНС33.29.40-200т

Взам. инв.№ | Подпись и дата | Инв.№ подл.

1.100.1-7.2-8	23.00.00 СБ	Лист 2

Копировал Кириенко

Формат А3

ЗАВОД ЖБИ

Формат	Зона	Поз.	Обозначение		Наименование	Кол. на испол. —	Кол. на испол. 01	Примечание
					Документация			
А3			1.100.1-7.2-1	00.00.00 ТО	Техническое описание			
А3			1.100.1-7.2-1	00.00.00 ДЗ	Узлы опалубки			
А3			1.100.1-7.2-1	00.00.00 ДЧ	Узлы армирования			
А3			1.100.1-7.2-8	00.00.00 РС	Ведомость расхода стали			
А3			1.100.1-7.2-8	24.00.00 СБ	Сборочный чертеж			
					Сборочные единицы			
А3		1	1.100.1-7.2-9	00.00.08-01	Сетка С40	1	1	
А3		2	1.100.1-7.2-9	00.00.09-02	Сетка С36	1	1	
А3		3	1.100.1-7.2-9	00.00.12-02	Каркас ПК8	1	1	
А4		4	1.100.1-7.2-9	00.00.23	Изделие закладное М2	1	1	
А4		5	1.100.1-7.2-8	31.00.00	Бетонный вкладыш БВ1	1	-1	
А4		6	1.100.1-7.2-8	32.00.00	Бетонный вкладыш БВ2	1	1	
А4		11	1.100.1-7.2-9	00.00.24	Изделие закладное М3	1	1	
					Детали			
А3		7	1.100.1-7.2-9	00.00.17	Петля П1	2	2	
А4		8	1.100.1-7.2-9	00.00.19	Анкер А1	1	1	
А4		9	1.100.1-7.2-9	00.00.21	Шпилька Ш1	3	3	
А4		10		-01	Шпилька Ш2	4	4	
А3		12	1.100.1-7.2-8	41.00.00 -05	Тр 6	1	1	
А3		13		-06	Тр 7	2	2	
А4		16	1.100.1-7.2-9	00.00.20	Анкер А2	2	2	

Формат	Зона	Поз.	Обозначение	Наименование	Кол. на испол. —	Кол. на испол. 01	Примеч.
				Стандартные изделия			
Б.4		14	ТУ 36-2682-85	Коробка Л 245 У3 (отв)	1	1	
Б.4		15	ТУ 36-2682-85	Коробка Л 256 У3 (унив)	3	3	
				Материалы			
		17		Бетон В15 (М200)	0.79	0.79	м³
		18		Пенополистирол	0.39	0.39	м³

Взам. инв. №

Подпись и дата

Инв. № подл.

Нач. АПМ-1	Печерин		08.89	1.100.1-7.2-8 24.00.00
Гл. констр.	Радашкевич			Панель наружная стеновая 3НС 16-29.40-200т, 3НС 16.29.40-200т-1
Рук. гр.	Стабредова			Стадия: Р; Лист: ; Листов: 1
Разраб.	Булгакова			СибЗНИИЭП г. Новосибирск
Провер.	Стабредова			

Копировал: Тимофеева

Формат: А3

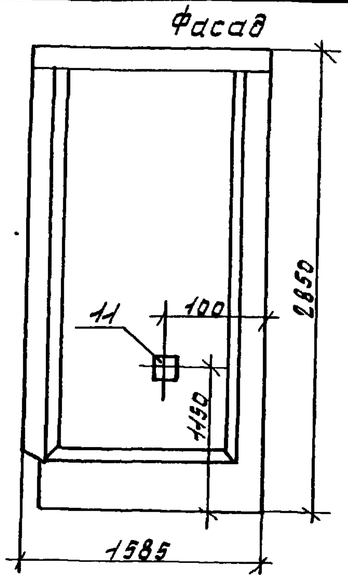

Рис. 1. Вид с внутренней стороны

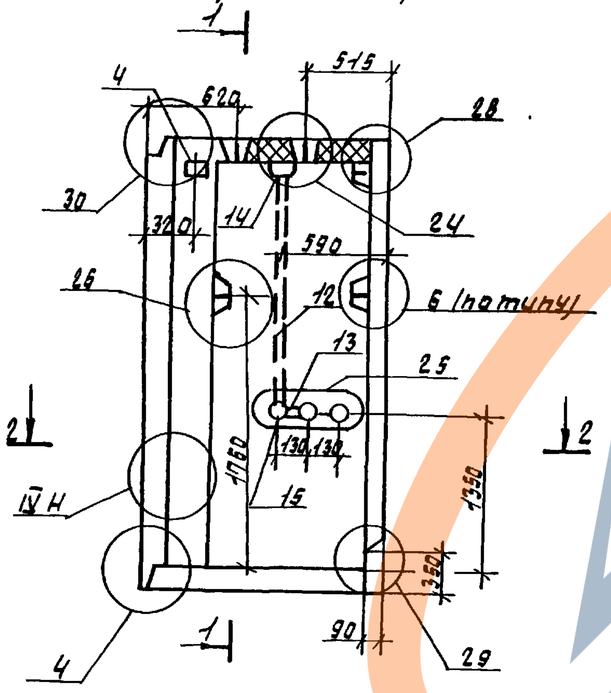

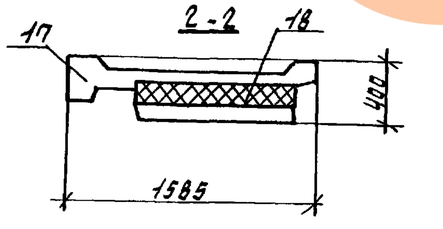

Рис. 2. Зеркальное отражение.
Остальное см. рис. 1

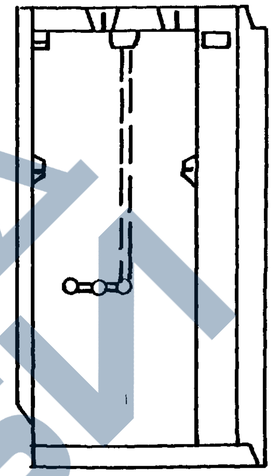

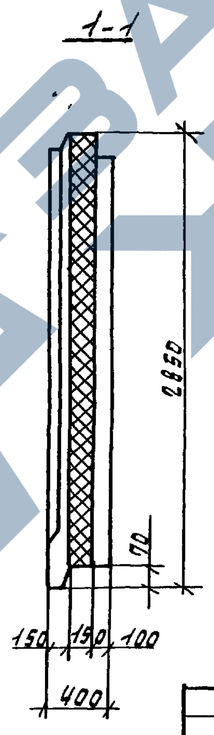

Обозначение	Марка	Рис.	Масса, кг
1.100.1-7.2-8 24.0000	3НС16.29.40-2007	1	2000
-0-1	3НС16.29.40-2007-1	2	2000

Нач. АПМ	Печерин		12.89
Гл. конс.	Радашкевич		
Рук. гр.	Ставредова		
Разраб.	Булгакова		
Провер.	Ставредова		

1.100.1-7.2-8 24.00.00 СБ

Панель наружная стеновая
3НС16.29.40-2007
3НС16.29.40-2007-1
Сборочный чертеж

Стадия	Масса	Масштаб
Р	см. табл.	
Лист 1	Листов 2	

СибЗНИИЭП
г. Новосибирск

Инв. № подл. | Подпись и дата | Взам. инв. №

Копир. Кикишкина

Формат: А3

https://zavodjbi.com/

3НС16.29.40-200т

Армирование наружного слоя

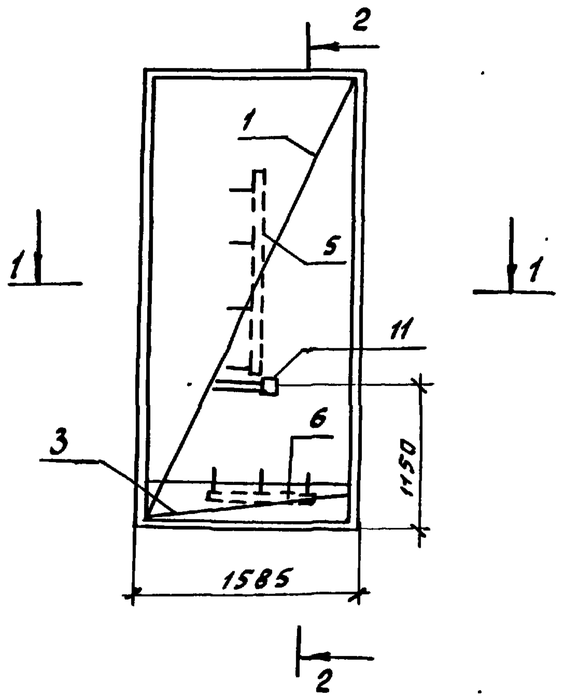

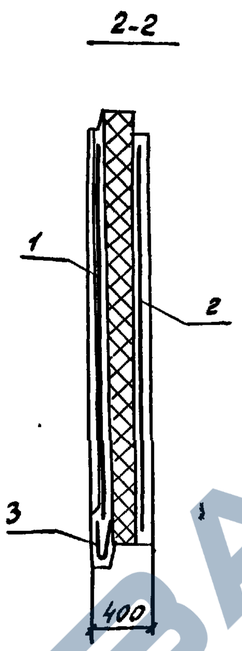

3НС16.29.40-200т

Армирование внутреннего слоя

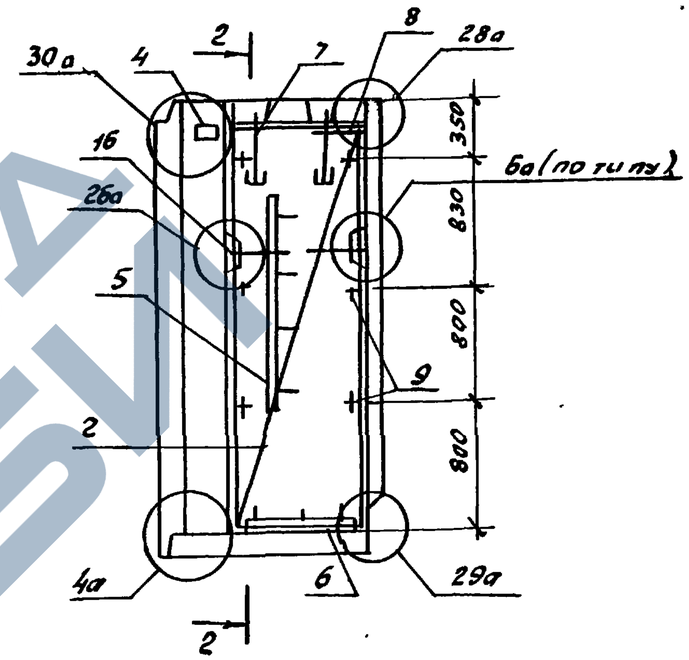

Схема раскладки утеплителя

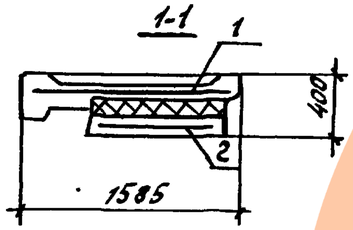

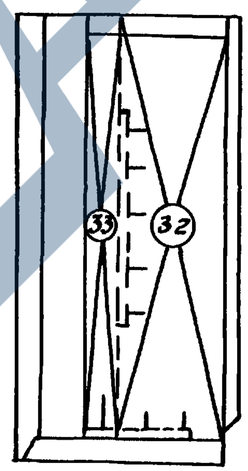

Схема армирования панели 3НС16.29.400-200т-1 зеркальна армированию панели 3НС16.29.40-200т.

Обозначение	Марка утеплителя	Кол.
1.100.1-7.2-8.40.00.0031	32	1
-32	33	1

Инв.№ подл. | Подпись и дата | Взам. инв.№

1.100.1-7.2-8	24.00.00 СБ	Лист 2

Копировал Гончарова — Формат А3

Формат	Зона	Поз.	Обозначение	Наименование	Кол-во на испол. —	Кол-во на испол. 01	Примечание
				Документация			
А3			1.100.1-7.2-9 00.00.00 ТО	Техническое описание			
А3			1.100.1-7.2-9 00.00.00 ДЗ	Узлы опалубки			
А3			1.100.1-7.2-9 00.00.00 ДЧ	Узлы армирования			
А3			1.100.1-7.2-8 00.00.00 РС	Ведомость расхода стали			
А3			1.100.1-7.2-8 25.00.00 СБ	Сборочный чертеж			
				Сборочные единицы			
А3		1	1.100.1-7.2-9 00.00.06-05	Сетка С 53	1	1	
А3		2	1.100.1-7.2-9 00.00.09-02	Сетка С 36	1	1	
А3		3	1.100.1-7.2-9 00.00.12-02	Каркас ПК8	1	1	
А4		4	1.100.1-7.2-9 00.00.23	Изделие закладное М2	1	1	
А4		5	1.100.1-7.2-8 31.00.00	Бетонный вкладыш БВ1	1	1	
А4		6	1.100.1-7.2-8 32.00.00	Бетонный вкладыш БВ2	1	1	
А4		11	1.100.1-7.2-9 00.00.24	Изделие закладное М3	1	1	
				Детали			
А3		7	1.100.1-7.2-9 00.00.17	Петля П1	2	2	
А4		8	1.100.1-7.2-9 00.00.19	Анкер А1	1	1	
А4		9	1.100.1-7.2-8 00.00.21	Шпилька Ш1	3	3	
А4		10	-01	Шпилька Ш2	4	4	
А3		12	1.100.1-7.2-8 41.00.00 -09	Тр 10	1	1	
А3		13	-06	Тр 7	2	2	
А4		16	1.100.1-7.2-9 00.00.20	Анкер А2	2	2	

Формат	Зона	Поз.	Обозначение	Наименование	Кол-во на испол. —	Кол-во на испол. 01	Примечание
				Стандартные изделия			
БЧ		14	ТУ 36-2682-85	Коробка Л 245 У3 (отв)	1	1	
БЧ		15	ТУ 36-2682-85	Коробка Л 256 У3 (унив.)	3	3	
				Материалы			
		17		Бетон В 15 (М 200)	0.76	0.76	м³
		18		пенополистирол	0.37	0.37	м³

Инв.№ подл. | Подпись и дата | Взам.инв.№

Нач.АПМ-1	Печерин		12.89
Гл. констр.	Радашкевич		
Рук. гр.	Стабредова		
Разраб.	Булгакова		
Провер.	Стабредова		

1.100.1-7.2-8 25.00.00

Панель наружная стеновая
ЗНС 16.27.40-200Т
ЗНС 16.27.40-200Т-1

Стадия	Лист	Листов
Р		1

СибЗНИИЭП
г. Новосибирск

Копировал: Тимофеева

Формат: А3

ЗАВОД ЖБИ

фасад

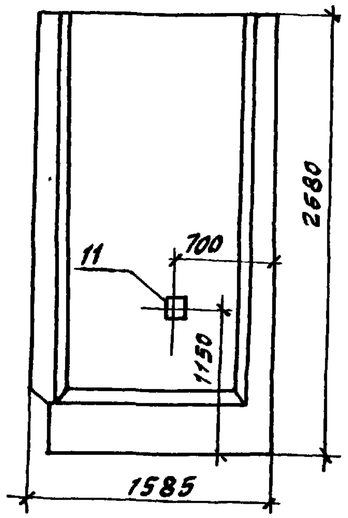

Рис.1 Вид с внутренней стороны

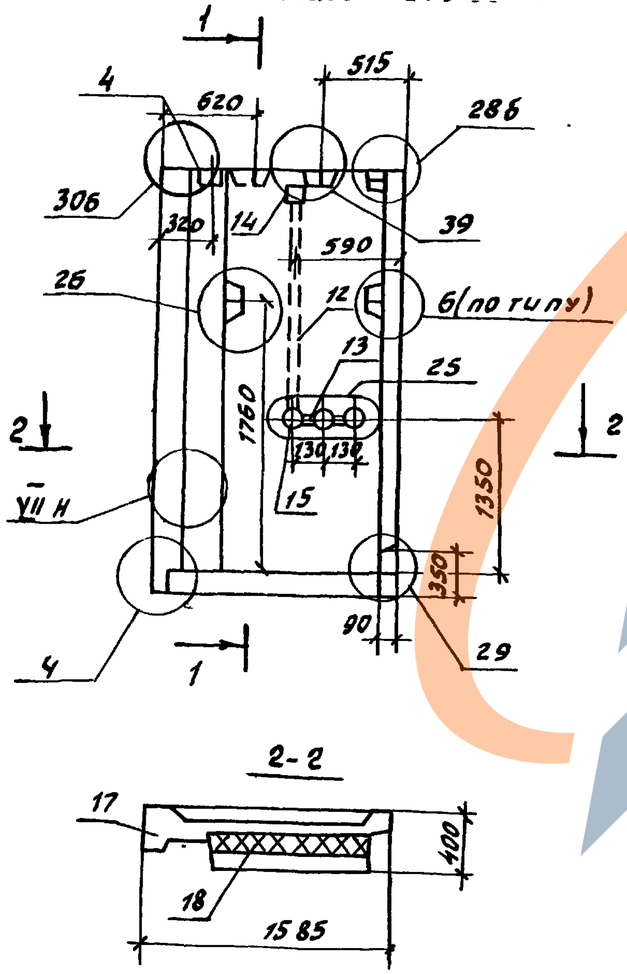

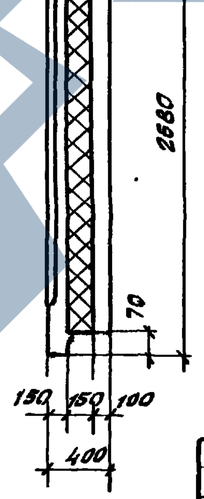

Рис.2 Зеркальное отражение. Остальное см. рис.1

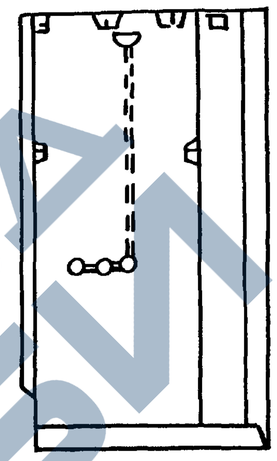

2-2

Обозначение	Марка	Рис	Масса, кг
1.100.1-7.2-8 25.00.00	ЗНС 16.27.40-200т	1	1920
-01	ЗНС 16.27.40-200т-1	2	1920

Нач. ЛПМ	Почерин		12.89
Гл. конст.	Радашкевич		
Рук. гр.	Стабредова		
Разраб.	Булгакова		
Провер.	Стабредова		

1.100.1-7.2-8 25.00.00 СБ

Панель наружная стеновая
ЗНС 16.27.40-200т
ЗНС 16.27.40-200т-1
Сборочный чертеж

Стадия	Масса	Масштаб
Р	см. табл.	
Лист 1	Листов 2	

СибЗНИИЭП
г. Новосибирск

Инв. № подл. | Подпись и дата | Взам. инв. №

Копировал Гончарова

Формат А3

https://zavodjbi.com/

3НС16.27.40-200т

Армирование наружного слоя

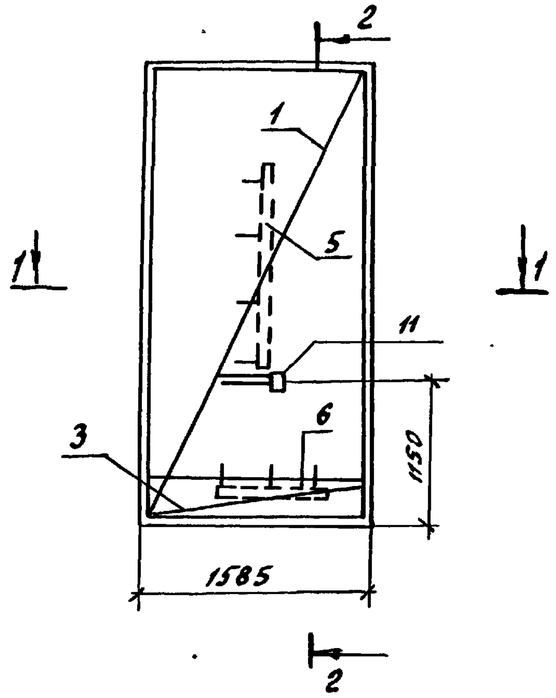

2-2

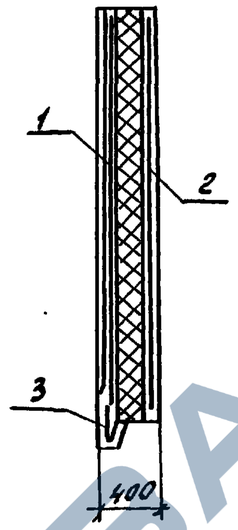

3НС16.27.40-200т

Армирование внутреннего слоя

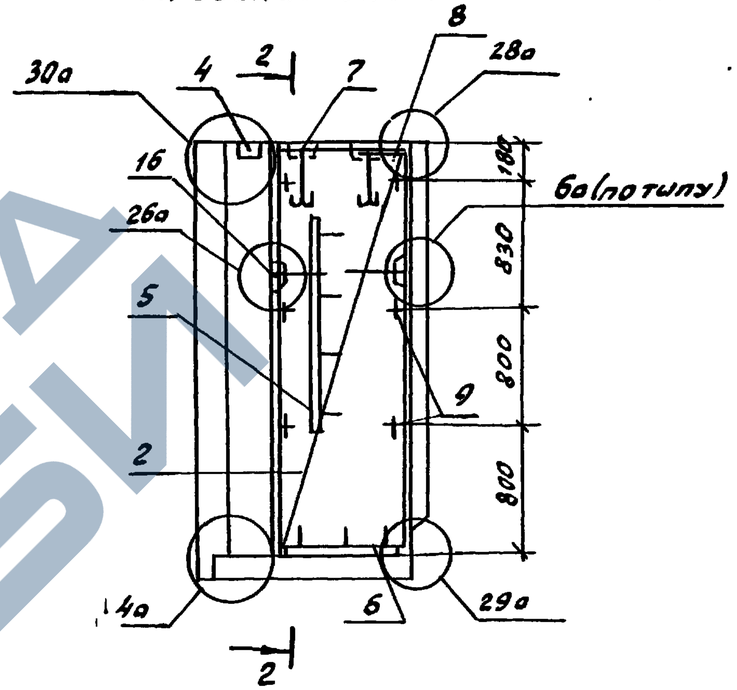

1-1

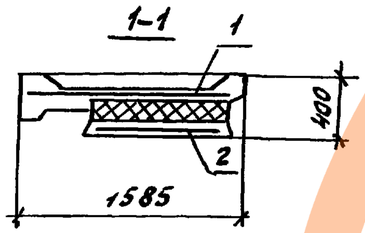

Схема раскладки утеплителя

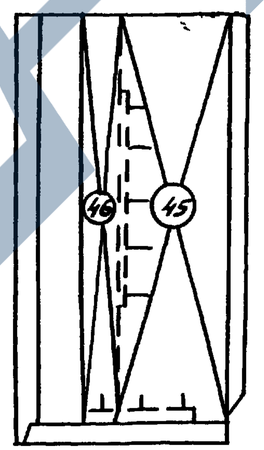

Схема армирования панели 3НС16.27.40-200т-1

Зеркальна армированию панели 3НС16.27.40-200т

Обозначение	Марка утеплителя	Кол.
1.100.1-7.2-8 40.00.00-44	45	1
-45	46	1

Инв.№ подл. | Подпись и дата | Взам.инв.№

1.100.1-7.2-8 25.00.00 СБ

Лист 2

Копировал Гончарова

Формат А3

https://zavodjbi.com/

Формат	Зона	Поз.	Обозначение	Наименование	Кол. на исполн. —	Кол. на исполн. 01	Примечание
				Документация			
А3			1.100.1-7.2-7 00.00.00 ТО	Техническое описание			
А3			1.100-1-7.2-7 00.00.00 АЗ	Узлы опалубки			
А3			1.100.1-7.2-7 00.00.00 АЧ	Узлы армирования			
А3			1.100.1-7.2-8 00.00.00 РС	Ведомость расхода стали			
А3			1.100.1-7.2-8 26.00.00 СБ	Сборочный чертеж			
				Сборочные единицы			
А3		1	1.100.1-7.2-9 00.00.06-05	Сетка С53	1	1	
А3		2	1.100.1-7.2-9 00.00.09-02	Сетка С36	1	1	
АЧ		3	1.100.1-7.2-9 00.00.23	Изделие закладное М2	1	1	
АЧ		4	1.100.1-7.2-8 31.00.00	Бетонный вкладыш БВ1	1	1	
АЧ		5	1.100.1-7.2-8 32.00.00	Бетонный вкладыш БВ2	1	1	
АЧ		6	1.100.1-7.2-9 00.00.22	Изделие закладное М1	1	1	
				Детали			
А3		7	1.100.1-7.2-9 00.00.17	Петля П1	2	2	
АЧ		8	1.100.1-7.2-9 00.00.19	Анкер А1	1	1	
АЧ		9	1.100.1-7.2-9 00.00.21	Шпилька Ш1	3	3	
АЧ		10	-01	Шпилька Ш2	4	4	
А3		11	1.100.1-7.2-8 41.00.00-09	Тр 10	1	1	
А3		12	-06	Тр 7	2	2	
АЧ		15	1.100.1-7.2-9 00.00.20	Анкер А2	2	2	

Формат	Зона	Поз.	Обозначение	Наименование	Кол. на исполн. —	Кол. на исполн. 01	Примеч.
				Стандартные изделия			
БЧ		13	ТУ 36-2682-85	Коробка л245 УЗ (отв)	1	1	
БЧ		14	ТУ 36-2682-85	Коробка л256 УЗ (унив)	3	3	
				Материалы			
		16		Бетон В15 (М200)	0.75	0.75	м³
		17		Пенополистирол	0.37	0.37	м³

Инв.№ подл. | Подпись и дата | Взам. инв.№

Нач. АПИ-1	Печерин		12.89
Гл. конструктор	Равшкевич		
Рук. гр.	Стабредова		
Разраб.	Булгакова		
Провер.	Стабредова		

1.100.1-7.2-8 26.00.00

Панель наружная стеновая
3НС 16.26.40-200Т,
3НС 16.26.40-200Т-1

Стадия	Лист	Листов
Р		1

СибЗНИИЭП
г. Новосибирск

Копировал: Тимофеева

Формат А3

фасад

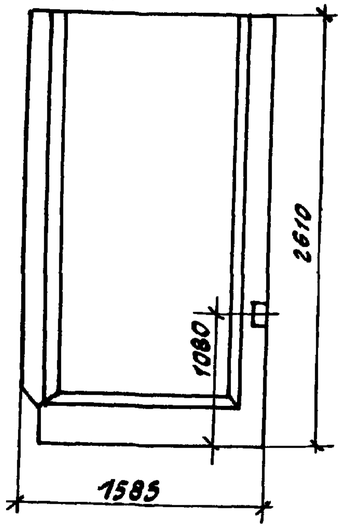

Рис.1 Вид с внутренней стороны

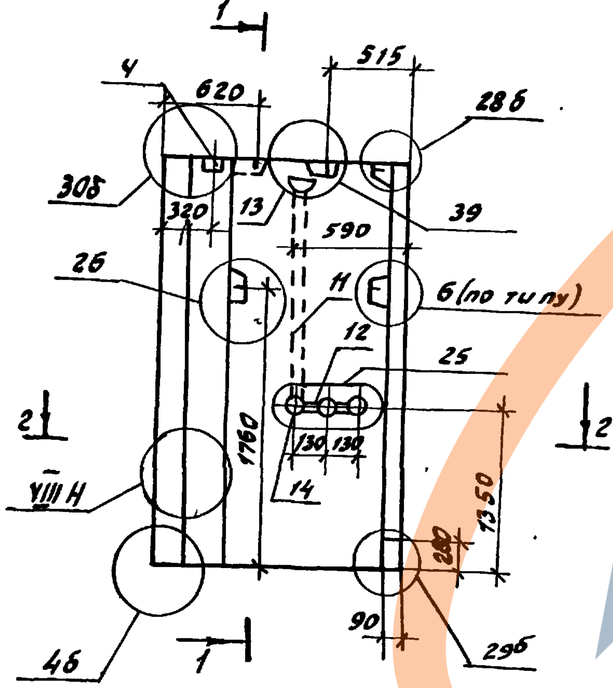

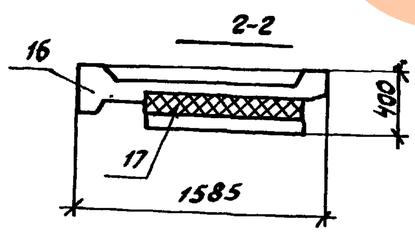

Рис.2 Зеркальное отражение. Остальное см. рис.1

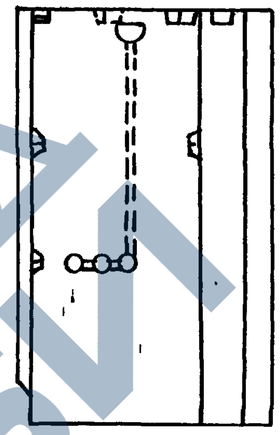

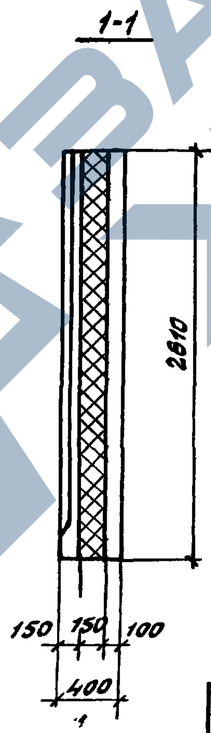

Обозначение	Марка	Рис.	Масса, кг
1.100.1-7.2-8 26.00.00	ЗНС 16.26.40-200т	1	1890
-01	ЗНС 16.26.40-200т-1	2	1890

Нач.АПМ1	Печерин		12.89
Гл.констр.	Радошкевич		
Рук.гр.	Стабредова		
Разраб.	Булгакова		
Провер.	Стабредова		

1.100.1-7.2-8 26.00.00 СБ

Панель наружная стеновая
ЗНС 16.26.40-200т
ЗНС 16.26.40-200т-1
Сборочный чертеж

Стадия	Масса	Масштаб
Р	см. табл.	
Лист 1	Листов 2	

СибЗНИИЭП
г. Новосибирск

Копировал Гончарова

формат А3

Инв.№ подл. | Подпись и дата | Взам. инв.№

https://zavodjbi.com/

3НС 16.26.40-200т

Армирование наружного слоя

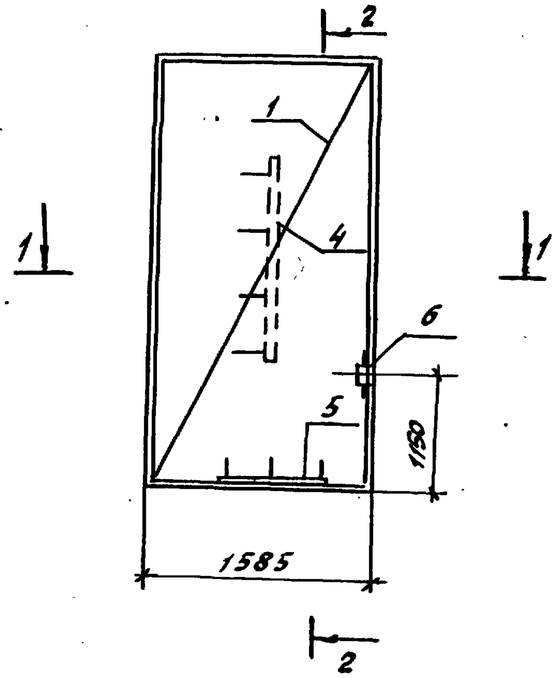

2-2

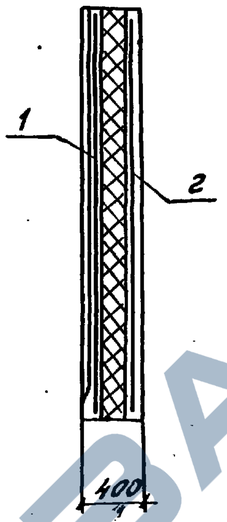

1-1

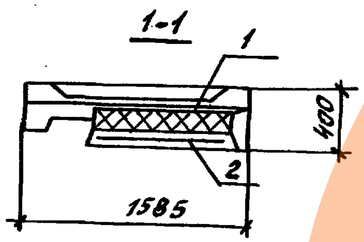

3НС 16.26.40-200т

Армирование внутреннего слоя

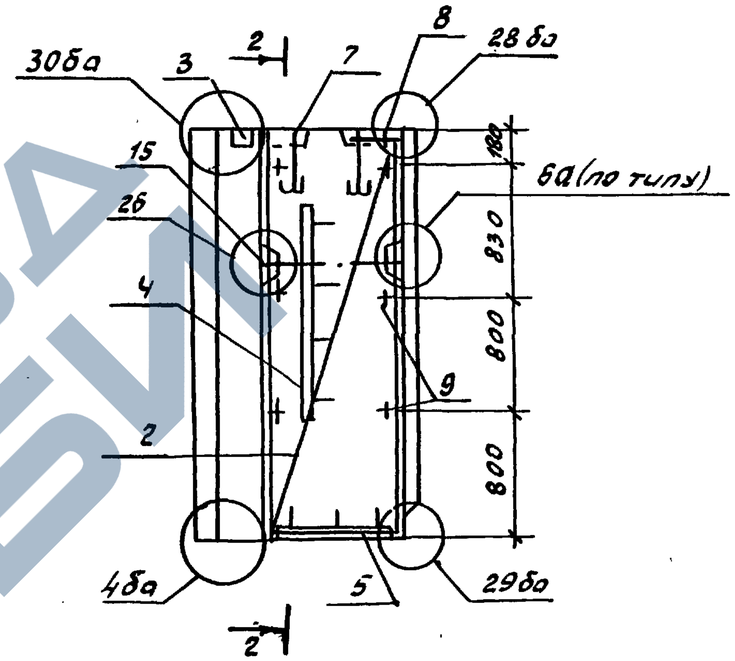

Схема раскладки утеплителя

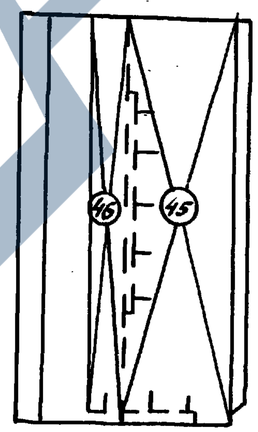

Схема армирования панели 3НС16.29.40-200т-3л

зеркально армирования панели 3НС16.29.40-200-3

Обозначение	Марка утеплителя	Кол-
1.100.1-7.2-840.00.00-44	45	1
-45	46	1

Инв.№ подл. | Подпись и дата | Взам. инв.№

1.100.1-7.2-в 26.00.00 СБ

Лист 2

Копировал Гончарова

Формат А3

Формат	Зона	Поз.	Обозначение	Наименование	Кол.	Примечание
				Документация		
А3			1.100.1-7.2-7 00.00.00 ТО	Техническое описание	×	
А3			1.100.1-7.2-7 00.00.00 ДЗ	Узлы опалубки	×	
А3			1.100.1-7.2-7 00.00.00 ДУ	Узлы армирования	×	
А3			1.100.1-7.2-8 33.00.00	Заполнение проема	×	
А3			1.100.1-7.2-8 00.00.00 РС	Ведомость расхода стали	×	
А3			1.100.1-7.2-8 27.00.00 СБ	Сборочный чертеж	×	
				Сборочные единицы		
А3		1	1.100.1-7.2-9 00.00.02-02	Сетка С5	2	
А3		2	1.100.1-7.2-9 00.00.02	Сетка С3	2	
А3		3	-03	Сетка С6	1	
А3		5	1.100.1-7.2-9 00.00.13	Каркас КР1	1	
А3		6	1.100.1-7.2-9 00.00.02-01	Сетка С4	2	
А4		7	1.100.1-7.2-8 31.00.00	Вкладыш бетонный БВ1	2	
А4		8	1.100.1-7.2-8 32.00.00	Вкладыш бетонный БВ2	2	
				Детали		
Б4		4		ф5 Вр I гост 6727-80* ℓ=300	4	0.04кг
А3		9	1.100.1-7.2-9 00.00.17-01	Петля П2	2	
А4		10	1.100.1-7.2-9 00.00.19	Анкер А1	2	
А4		11	1.100.1-7.2-9 00.00.21	Шпилька Ш1	6	
А4		12	-01	Шпилька Ш2	3	
А4		13	1.100.1-7.2-9 00.00.20	Анкер А2	2	

Формат	Зона	Поз.	Обозначение	Наименование	кол.	Примечание
				Материалы		
		14		Бетон В15 (М200)	1.02	м³
		15		Пенополистирол	0.75	м³

Взам. инв. №

Подпись и дата

Инв. № подл.

Нач. АПМ-1	Печерин		12.89
Гл. констр.	Радашкевич		
Рук. гр.	Стабредова		
Проверил	Стабредова		
Разработ.	Булгакова		

1.100.1-7.2-8 27.00.00

Панель наружная стеновая 3НС 30.26.40-200т-1

Стадия	Лист	Листов
Р		1

СибЗНИИЭП г. Новосибирск

Копировал: Тимофеева

Формат: А3

Фасад

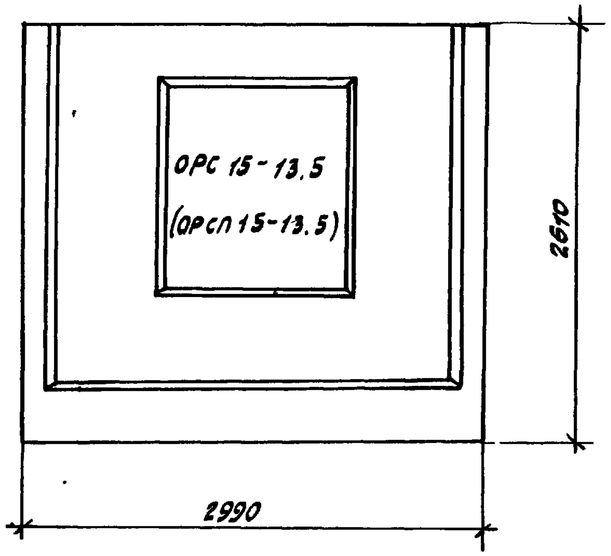

Вид с внутренней стороны

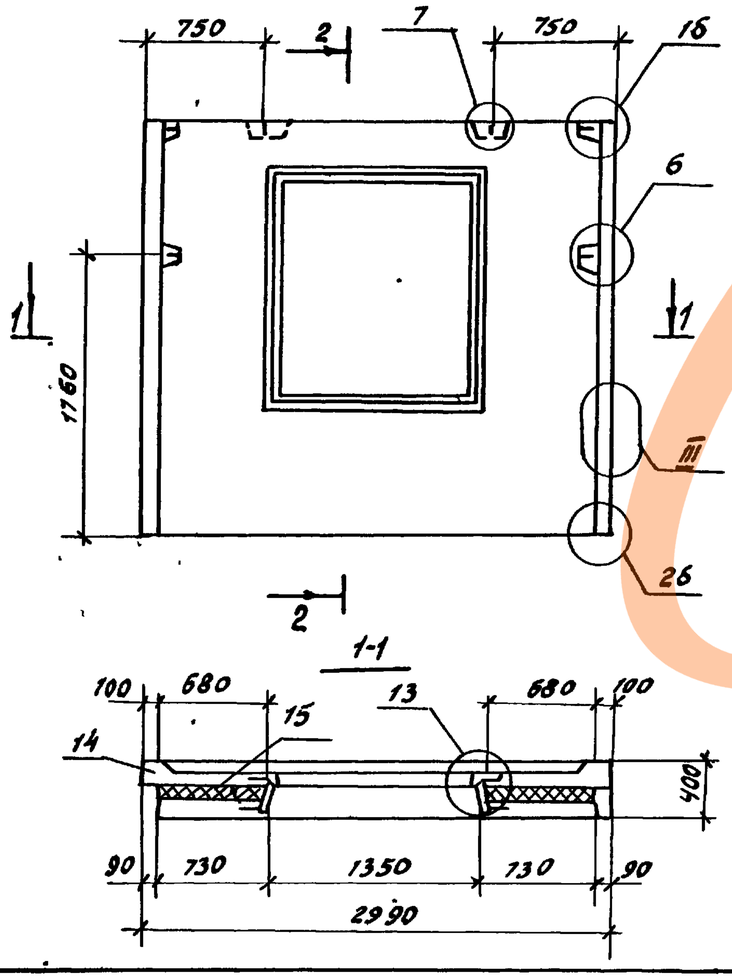

1-1

2-2

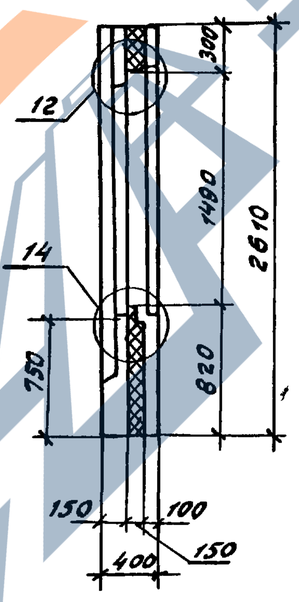

Схема раскладки утеплителя

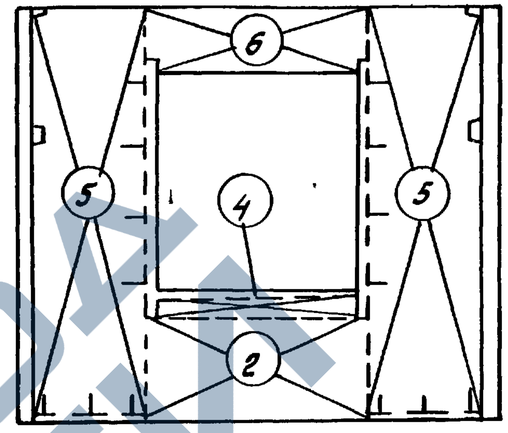

Обозначение	Марка плит утеплителя	Кол.
1.100.1-7.2-8 40.00.00-04	5	2
-01	2	1
-05	6	1
-03	4	1

1.100.1-7.2-8 27.00.00 СБ

Нач. отд.	Печерин		12.89
Гл. конст.	Радошкевич		
Рук. гр.	Стобродова		
Провер.	Стобродова		
Разраб.	Булгакова		

Панель наружная стеновая 3НС 30.26.40-2007-1
Сборочный чертеж

Стадия	Масса	Масштаб
Р	2700 кг	
Лист 1	Листов 2	

СибЗНИИЭП г. Новосибирск

Копировал Гончарова Формат А3

Инв. № подл. | Подпись и дата | Взам. инв. №

Армирование наружного слоя

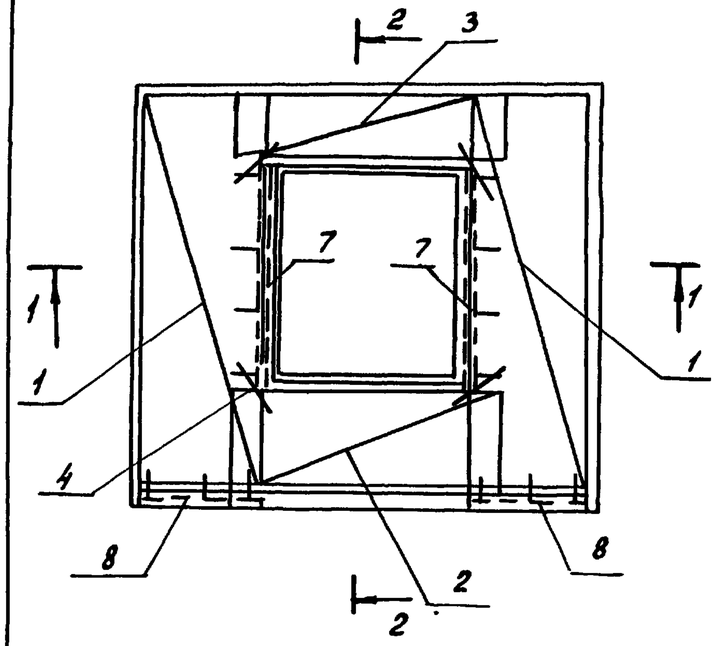

2-2

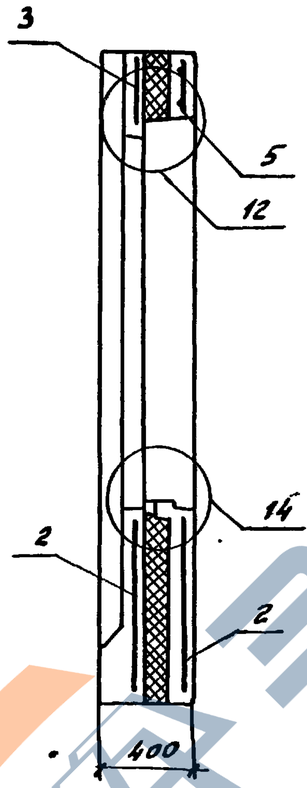

Армирование внутреннего слоя

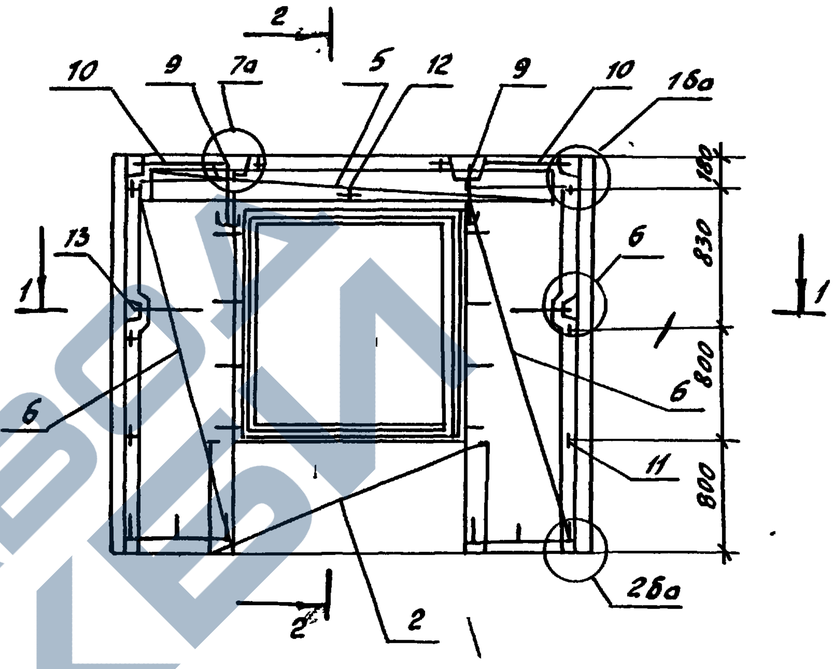

1-1

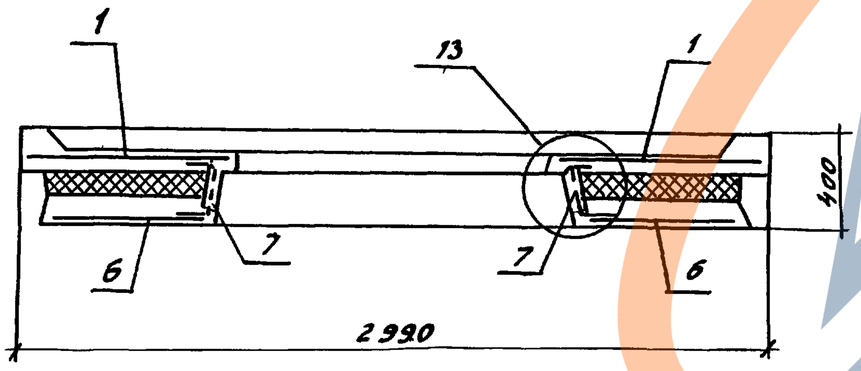

Инв.№ подл. | Подпись и дата | Взам. инв.№

1.100.1-7.2-8			22.00.00 СБ

Лист 2

Копир. Гончарова

Формат А3

Формат	Зона	Поз.	Обозначение		Наименование	Кол.	Примечание
					Документация		
А3			1.100.1-7.2-9	00.00.00 ТО	Техническое описание	×	
А3			1.100.1-7.2-9	00.00.00 Д1	Узлы опалубки	×	
А3			1.100.1-7.2-9	00.00.00 Д2	Узлы армирования	×	
А3			1.100.1-7.2-8	39.00.00	Заполнение проема	×	
А3			1.100.1-7.2-8	00.00.00 РС	Ведомость расхода стали	×	
А3			1.100.1-7.2-8	28.00.00 СБ	Сборочный чертеж	×	
					Сборочные единицы		
А3		1	1.100.1-7.2-9	00.00.11-01	Каркас пк2	1	
А3		2	1.100.1-7.2-9	00.00.13-05	Каркас кр12	1	
А3		3	1.100.1-7.2-9	00.00.01-05	Сетка С46	2	
А3		4	1.100.1-7.2-9	00.00.04-05	Сетка С47	1	
А3		5	1.100.1-7.2-9	00.00.02-05	Сетка С48	2	
А3		7	1.100.1-7.2-9	00.00.09-04	Сетка С49	2	
А3		8		-05	Сетка С50	1	
А4		9	1.100.1-7.2-8	31.00.00	Вкладыш бетонный БВ1	2	
А4		10	1.100.1-7.2-8	32.00.00	Вкладыш бетонный БВ2	2	
					Детали		
Б4		6			ф5 Вр I ГОСТ 6727-80* ℓ=300	4	0,04 кг
А3		11	1.100.1-7.2-9	00.00.17-04	Петля П5	2	
А4		12	1.100.1-7.2-9	00.00.19	Анкер А1	2	
А4		13	1.100.1-7.2-9	00.00.21	Шпилька Ш1	6	
А4		14		-01	Шпилька Ш2	4	
А4		15	1.100.1-7.2-9	00.00.20	Анкер А2	2	

Формат	Зона	Поз.	Обозначение	Наименование	Кол.	Примечание
				Материалы		
		16		Бетон В15	2.01	м³
		17		Пенополистирол	1.54	м³

Инв.№ подл. | Подпись и дата | Взам. инв.№

Нач. АПМ-1	Печерин		12.89	1.100.1-7.2-8 28.00.00
Гл. констр.	Радашкевич			Панель наружная стеновая 3НС 45.29.40-200т-2
Рук. гр.	Стабредова			Стадия: Р; Лист: ; Листов: 1
Провер.	Стабредова			СибЗНИИЭП г. Новосибирск
Разраб.	Моисеева			

Копировал: Тимофеева

Формат: А3

Фасад

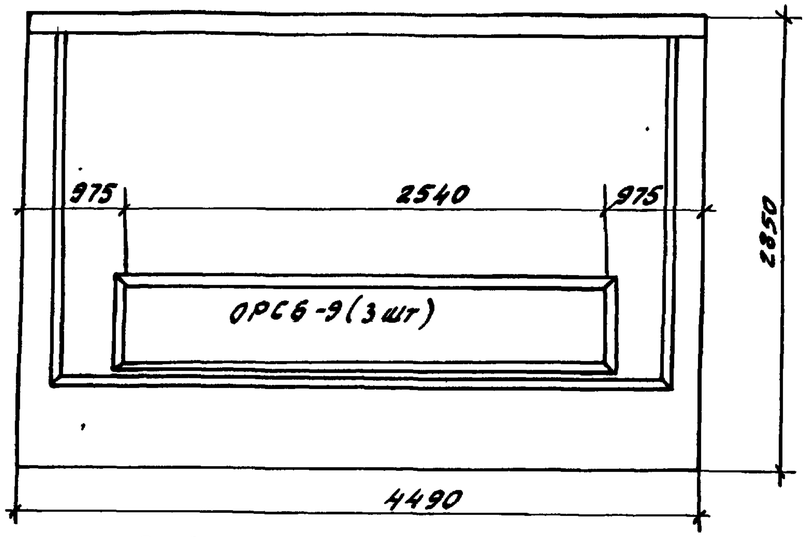

Вид с внутренней стороны

Схема раскладки утеплителя

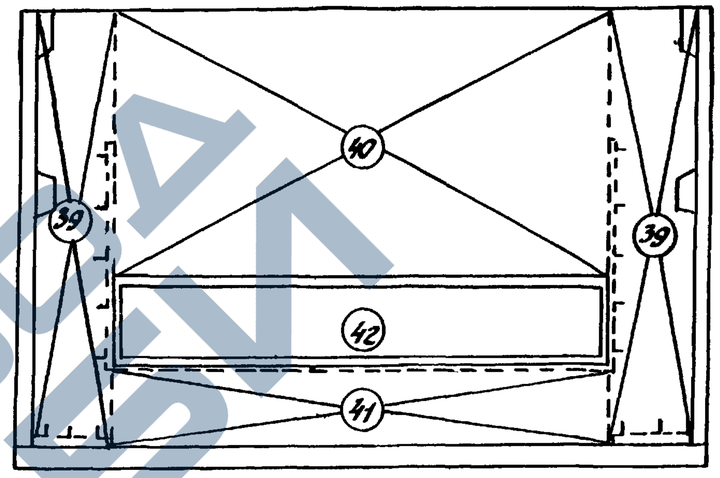

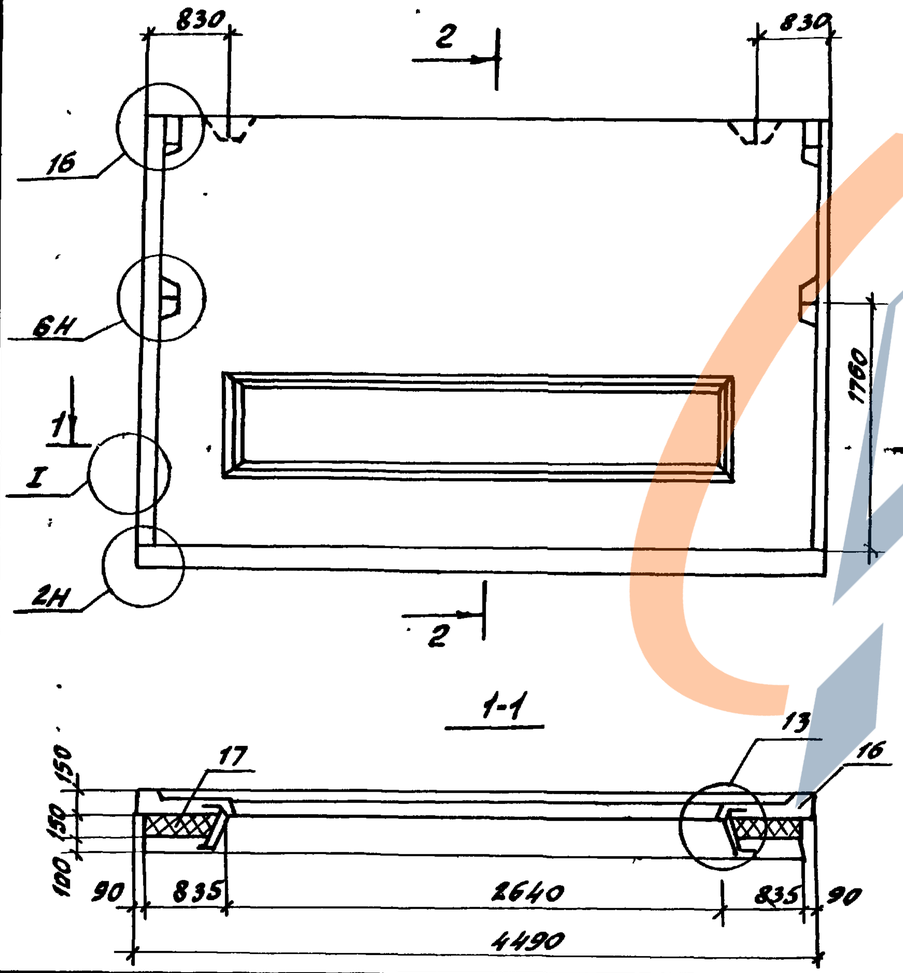

2-2

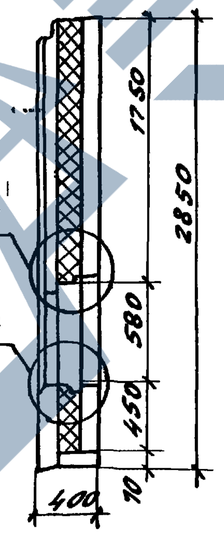

Обозначение	Марка плит, утеплителя	Кол.
1.100.1-7.2-8 40.00.00-38	39	2
-39	40	1
-40	41	1
-41	42	1

Нач. АПМ	Печерин	
Гл. конст	Радашкевич	
Рук. гр.	Стабредова	
Провер.	Стабредова	
Разраб.	Моисеева	

1.100.1-7.2-8 28.00.00 СБ

Панель наружная стеновая 3НС 45.29.40-200т-2
Сборочный чертеж

Стадия	Масса	Масштаб
Р	5200 кг	
Лист 1	Листов 2	

СибЗНИИЭП г. Новосибирск

Копировал Гончарова

Формат А3

Инв. № подл. | Подпись и дата | Взам. инв. №

Армирование наружного слоя

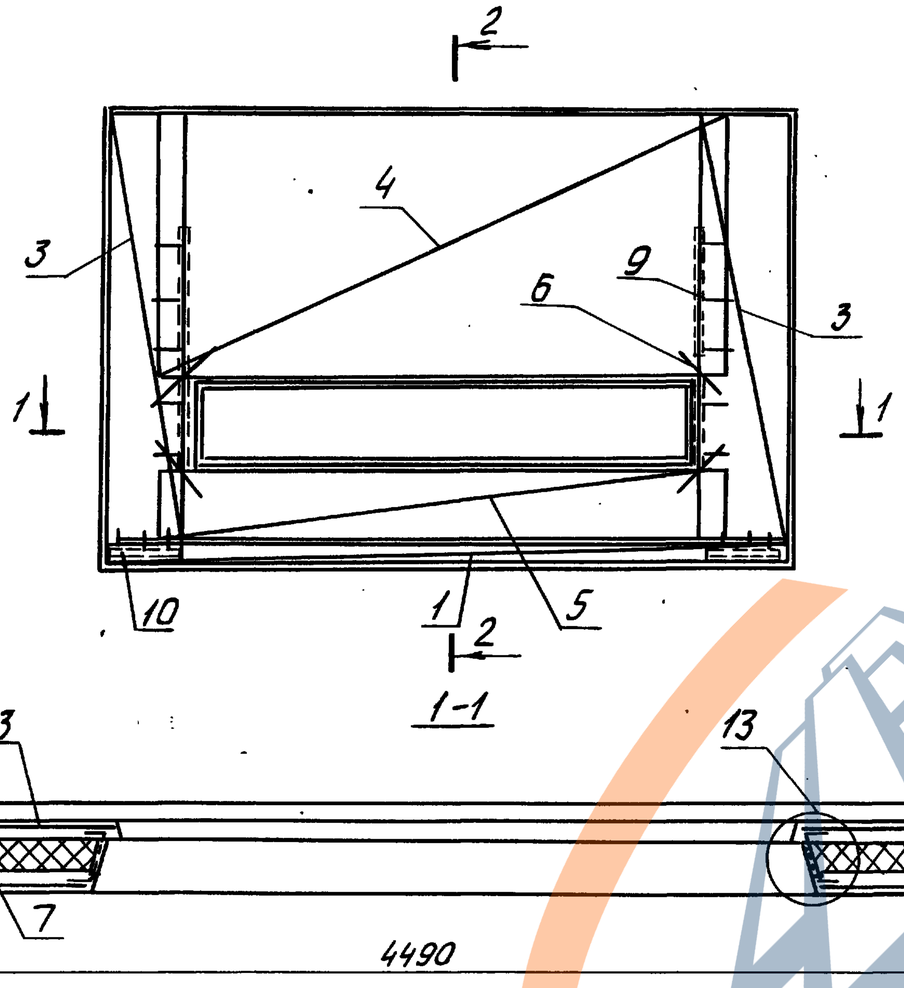

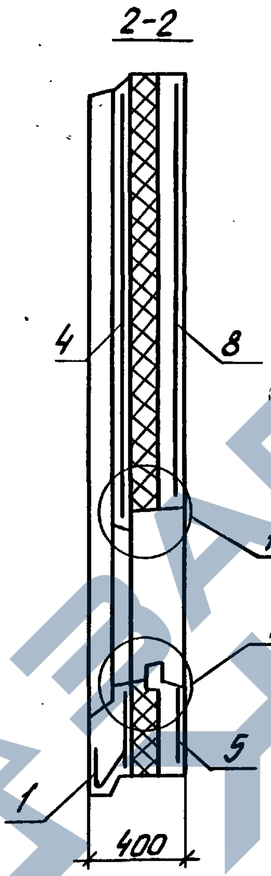

Армирование внутреннего слоя

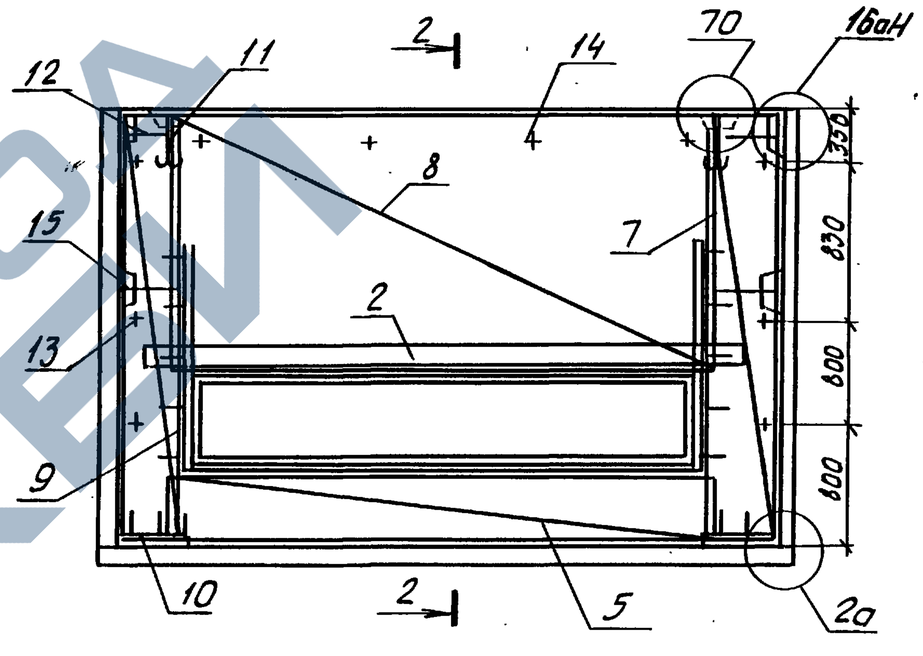

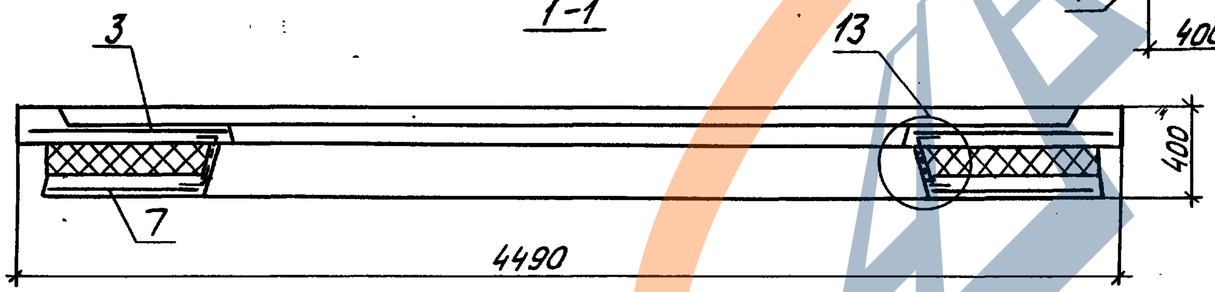

Инв.№ подл.	Подпись и дата	Взам.инв.№

1.100.1-7.2-8	28.00.00	Лист 2

Копировал Кичева

Формат А3

Фасад

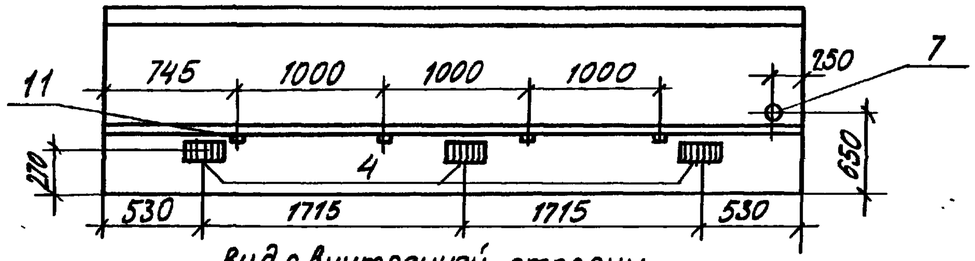

Вид с внутренней стороны

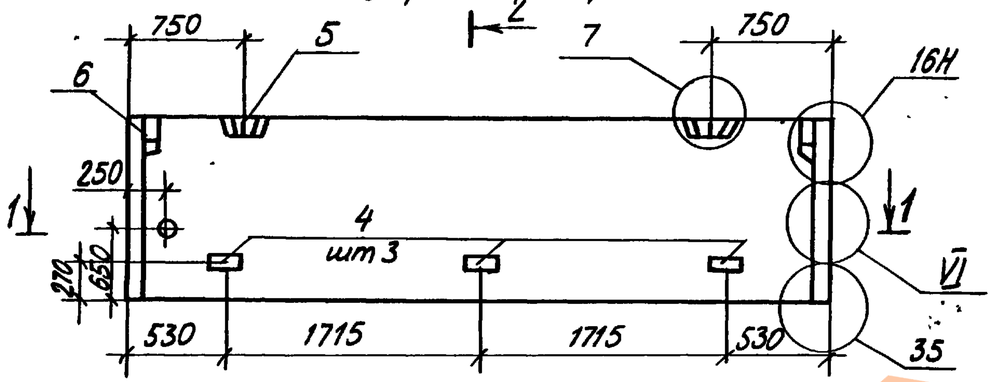

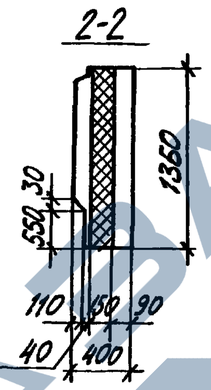

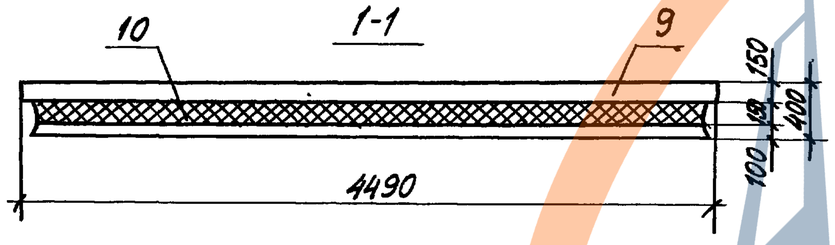

Формат	Зона	Поз.	Обозначение		Наименование	Кол.	Примечание
					Документация		
А3			1.100.1-7.2-9	00.00.00 ТО	Техническое описание	X	
А3			1.100.1-7.2-9	00.00.00 ДЗ	Узлы опалубки	X	
А3			1.100.1-7.2-9	00.00.00 Д4	Узлы армирования	X	
А3			1.100.1-7.2-8	00.00.00 РС	Ведомость расхода стали	X	
					Сборочные единицы		
А3		1	1.100.1-7.2-9	00.00.07-02	Сетка С39	1	
А3		2		-03	Сетка С51	1	
А3		3	1.100.1-7.2-8	32.00.00	Вкладыш бетонный Б82	2	
А3		4	1.100.1-7.2-9	00.00.26	Изделие закладное М4	3	
					Детали		
А3		5	1.100.1-7.2-9	00.00.17-02	Петля П3	2	
А3		6	1.100.1-7.2-9	00.00.19	Анкер А1	2	
А3		7			Труба 65×3.2 ℓ=400мм	1	2.28кг
А3		8	1.100.1-7.2-9	00.00.21	Шпилька Ш1	5	
					Материалы		
		9			Бетон класса В15	1.26	м³
		10			Пенополитирол	0,88	м³
А3		11			Пробка деревянная 40×40×80	4	шт

Нач. АПМ	Печерин		12.89
Гл. конст.	Радашкевич		
Рук. гр.	Стабредова		
Пров.	Булгакова		
Разраб.	Моисеева		

1.100.1-7.2-8 29.00.00

Панель наружная стеновая 3НС45.14.40-200Т

Стадия	Масса	Масштаб
Р	3190 кг	
Лист 1	Листов 2	

СибЗНИИЭП г. Новосибирск

Инв. № подл. | Подпись и дата | Взам. инв. №

Копировал Павлова

Формат А3

Армирование наружного слоя

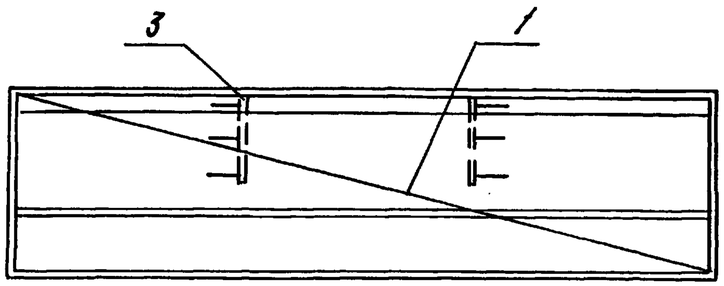

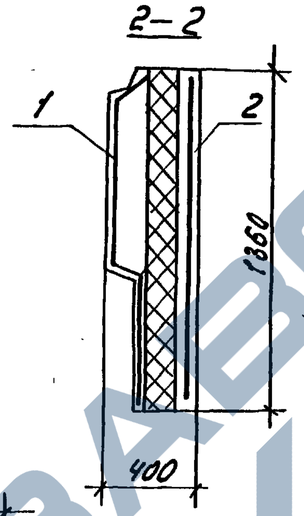

Армирование внутреннего слоя

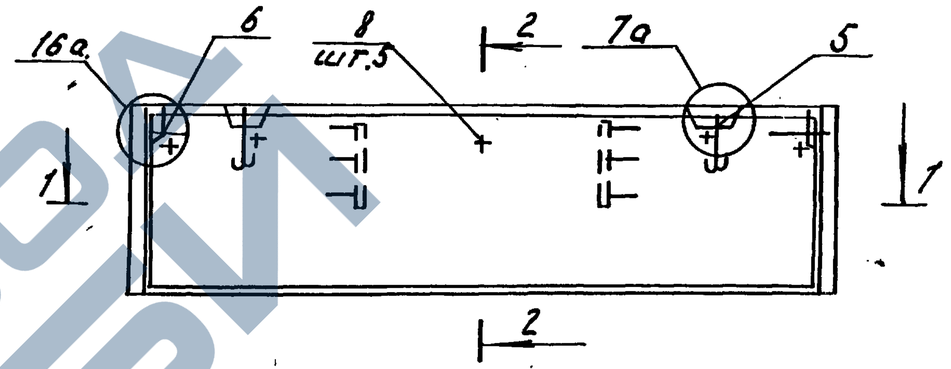

1-1

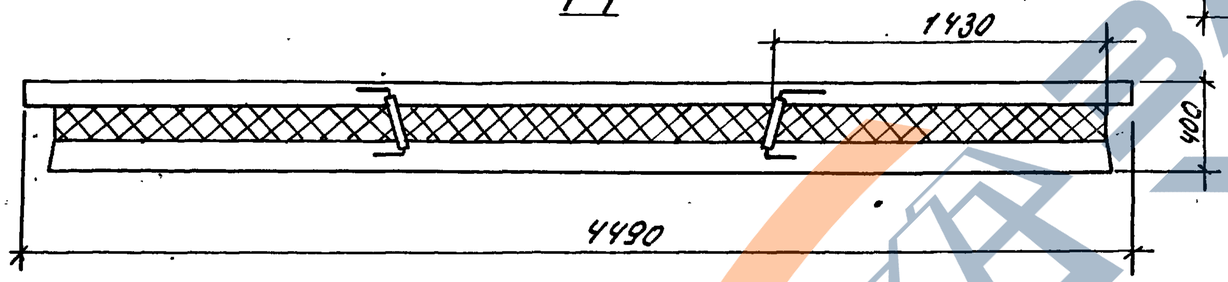

Схема раскладки плит утеплителя

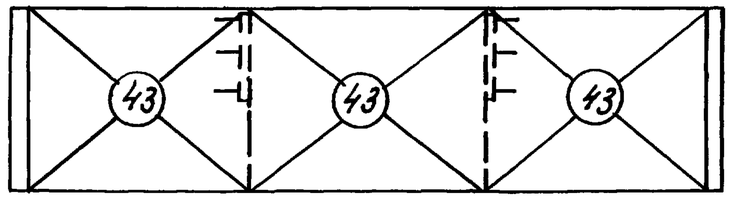

Обозначение	Марка плит утеплителя	Кол.
1.100.1-7.2-8 40.00.00-42	43	3

Инв.№ подл. | Подпись и дата | Взам. инв.№

1.100.1-7.2-8 29.00.00 Лист 2

Копир. Формат А3

https://zavodjbi.com/

Формат	Зона	Поз.	Обозначение		Наименование	Кол.	Примечание
					Документация		
А3			1.100.1-7.2-7	00.00.00 ДЗ	Узлы опалубки		
А3			1.100.1-7.2-7	00.00.00 ДЧ	Узлы армирования		
А3			1.100.1-7.2-7	00.00.00 ТО	Техническое описание		
А3			1.100.1-7.2-8	00.00.00 РС	Ведомость расхода стали		
А3			1.100.1-7.2-8	30.00.00 СБ	Сборочный чертеж		
					Сборочные единицы		
А3		1	1.100.1-7.2-8	30.01.00	КП 45.26.40	1	
А3		2	1.100.1-7.2-9	00.00.08-02	Сетка С5Ч	6	
А3		3		-03	Сетка С 4Ч	4	
АЧ		4	1.100.1-7.2-9	00.00.27	Изделие закладное М5	2	
АЧ		5	1.100.1-7.2-9	00.00.26	Изделие закладное М6	1	
АЧ		6		-01	Изделие закладное М7	1	
АЧ		7	1.100.1-7.2-9	00.00.28	Изделие закладное М8	2	
					Детали		
А3		8	1.100.1-7.2-8	41.00.00	Труба Тр1	2	
А3		9		-10	Труба Тр11	1	
А3		10		-11	Труба Тр12	1	
А3		11		-12	Труба Тр13	1	
					Стандартные изделия		
		12	ТУ 36-2682-85		Коробка Л 256 У3 (унив.)	4	
		13	ТУ 36-2682-85		Коробка Л 245 У3 (отв)	2	
			ГОСТ 24698-81		Дверной блок ДН 21-13	1	
			1.100.1-7.2-8	42.00.00	Дверной блок ИДН 20-11	1	

Формат	Зона	Поз.	Обозначение	Наименование	Кол.	Примечание
				Материалы		
		14		Керамзитобетон В2,5 D1500	2.37	м³
		15		Фактурный слой γ=2000 кг/м	0.11	м³

Инв.№ подл. | Подпись и дата | Взам.инв.№

Нач.АПМ	Печерин		12.89
Гл.констр.	Радашкевич		
Рук.гр.	Стабредова		
Провер.	Стабредова		
Разраб.	Булгакова		

1.100.1-7.2-8 30.00.00

Панель наружная стеновая 1НС 45.26.40-150 л

Стадия	Лист	Листов
Р		1

СибЗНИИЭП г. Новосибирск

Копировал: Тимофеева Формат: А3

https://zavodjbi.com/

Фасад

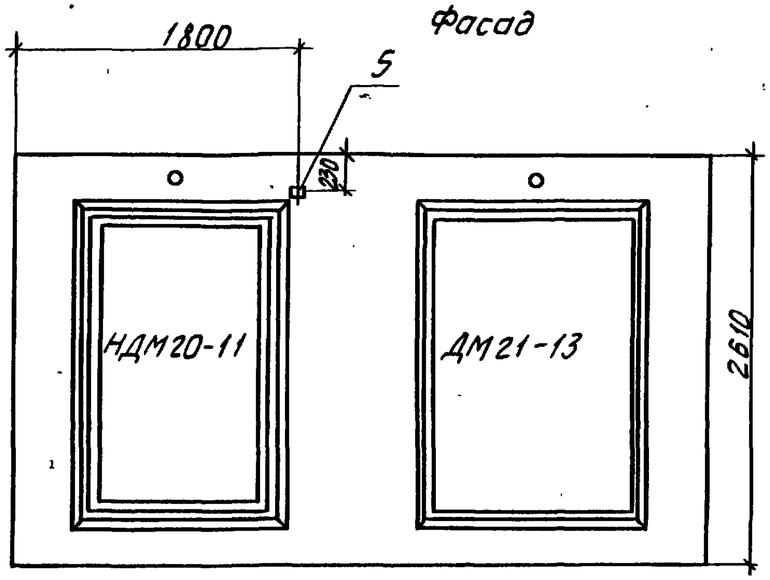

Вид с внутренней стороны

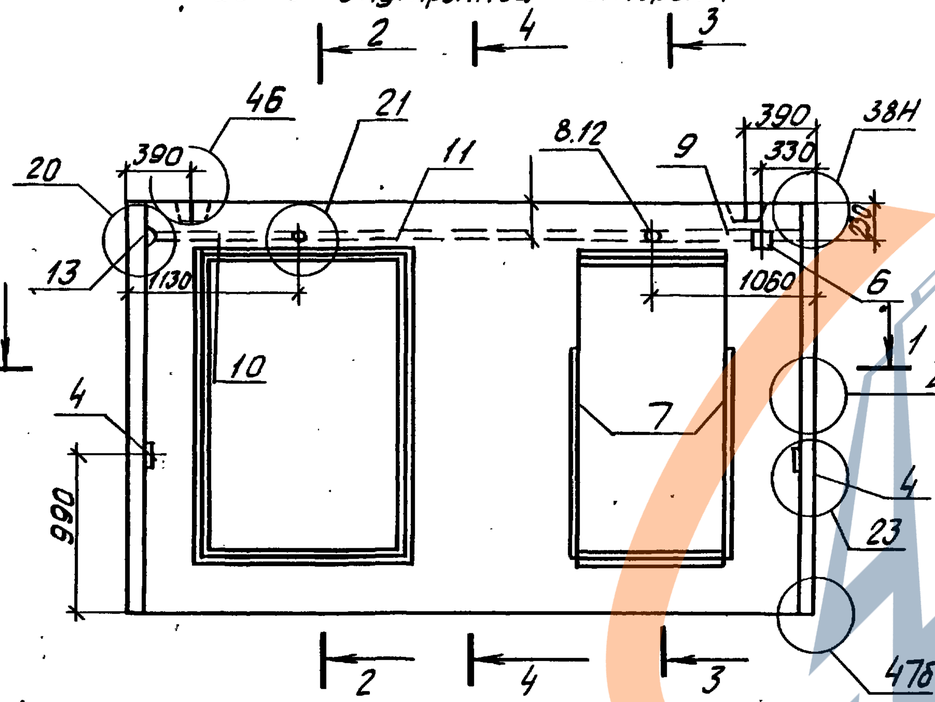

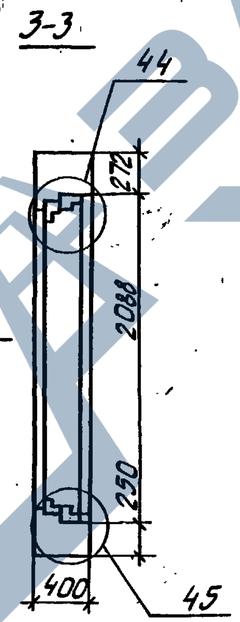

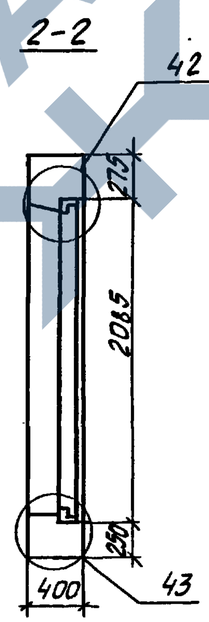

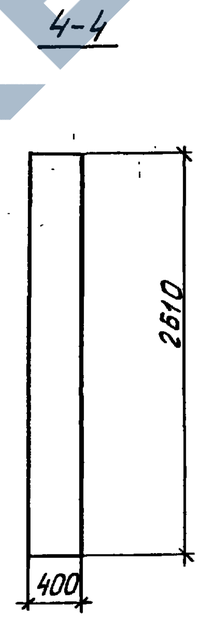

Нач.АПМ	Печерин		12.89
Гл.констр.	Радашкевич		
Рук.гр.	Стабредова		
Пров.	Стабредова		
Разраб.	Булгакова		

1.100.1-7.2-8 30.00.00 СБ

Панель наружная стеновая
1НС 45.26.40-150л
Сборочный чертеж

Стадия	Масса	Масштаб
Р	4590	1:40
Лист 1	Листов 2	

СибЗНИИЭП
г. Новосибирск

Копировал

Формат А3

Инв.№ подл. | Подпись и дата | Взам.инв.№

https://zavodjbi.com/

Армирование наружного слоя

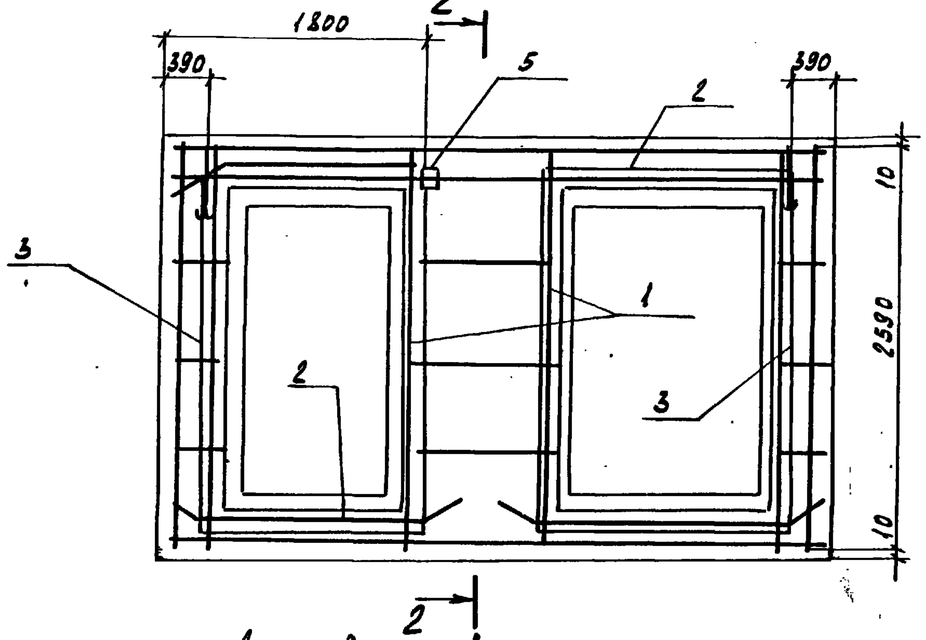

2-2

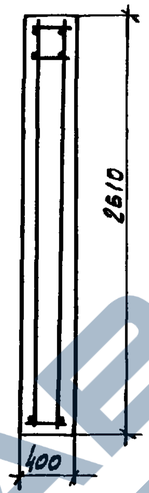

Армирование внутреннего слоя

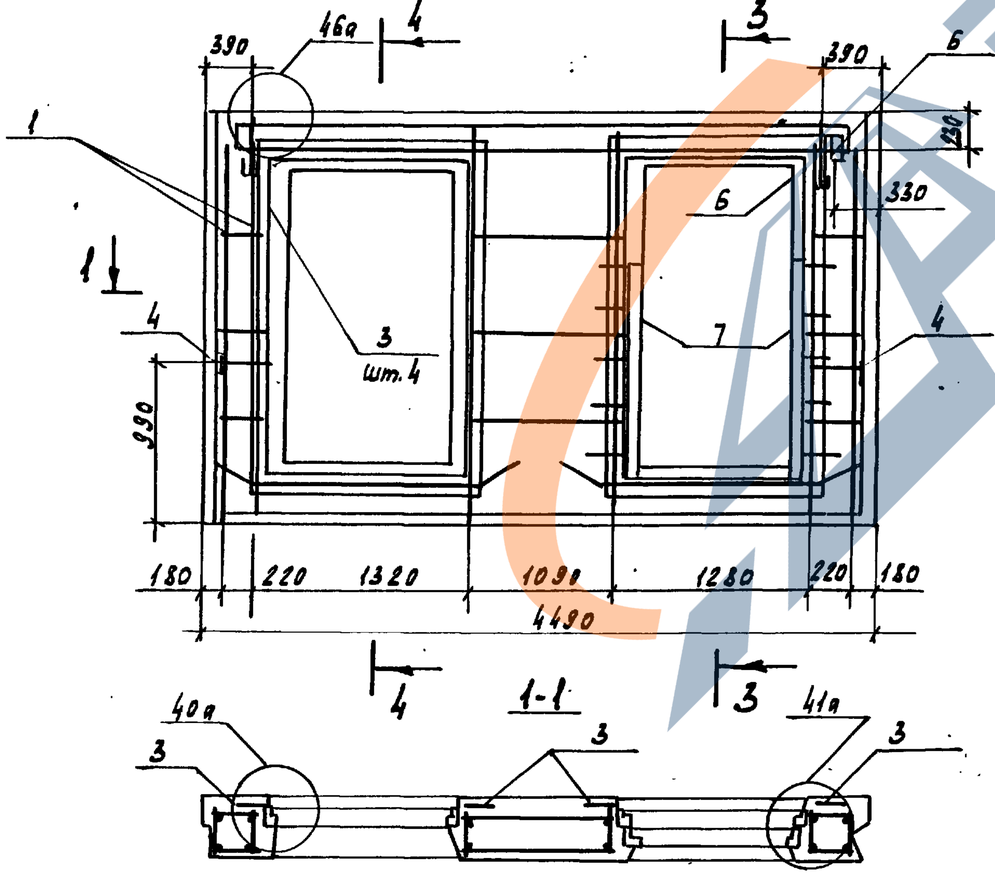

Инв.№ подл.	Подпись и дата	Взам.инв.№

1.100.1-7.2-8	30.00.00	Лист 2

Копировал Кириенко

Формат А3

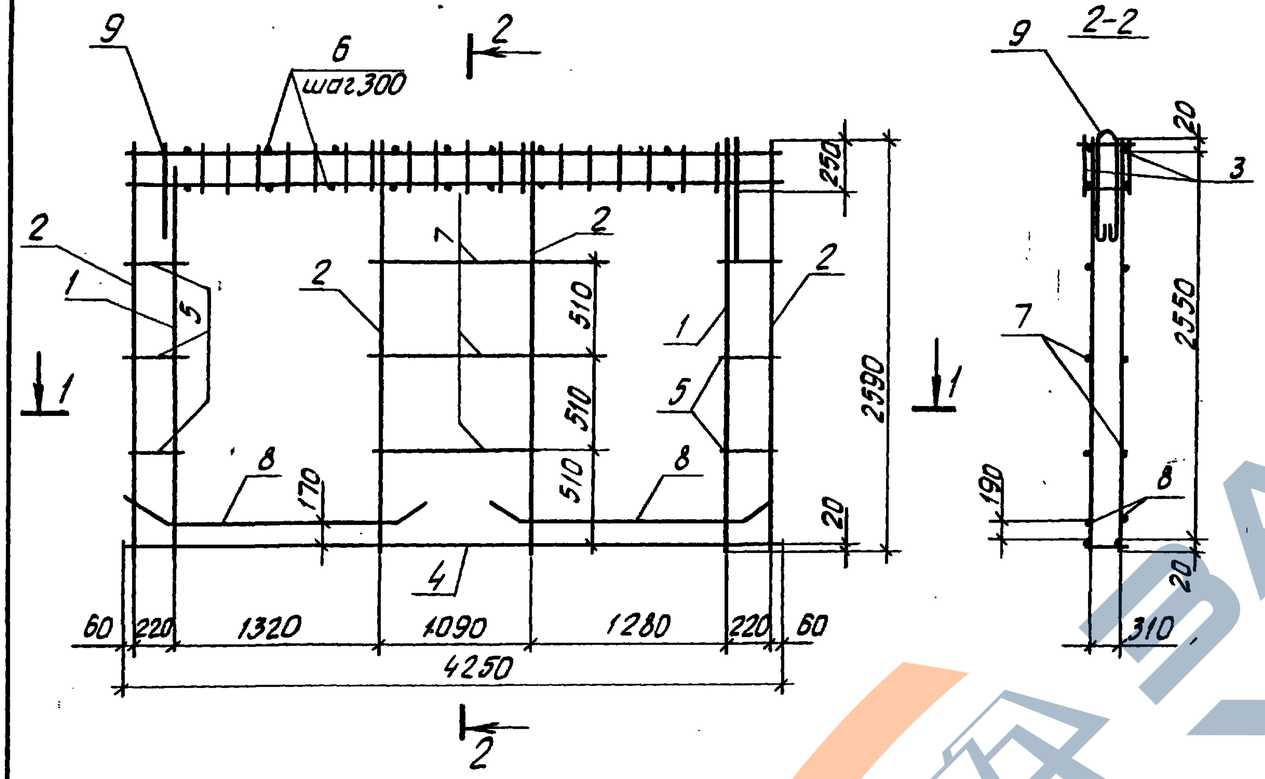

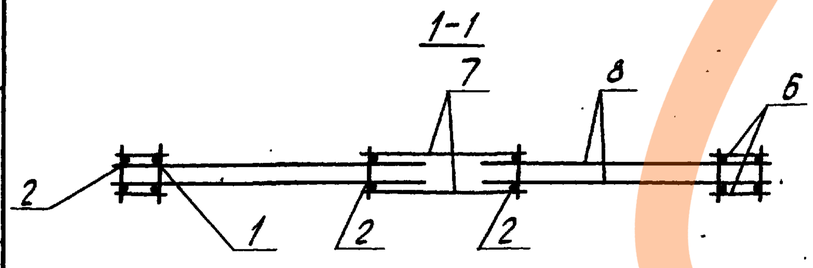

Формат	Зона	Поз	Обозначение	Наименование	Кол.	Примечание
				Сборочные единицы		
А3		1	1.100.1-7.2-9 00.00.16-03	Каркас КР16	2	
А3		2	1.100.1-7.2-9 00.00.16	Каркас КР13	4	
А3		3	-02	Каркас КР15	2	
А3		4	-01	Каркас КР14	1	
				Детали		
Б4		5		ф4 Вр I ГОСТ 6727-80* l=260	12	0,025 кг
Б4		6		ф4 Вр I ГОСТ 6727-80* l=380	30	0,035 кг
Б4		7		ф4 Вр I ГОСТ 6727-80* l=1130	6	0,10 кг
Б4		8	1.100.1-7.2-9 00.00.16-04	ОС1	4	
А3		9	1.100.1-7.2-9 00.00.29	Петля П8	2	

Нач.АПМ	Печерин		12.89
Гл.констр.	Радашкевич		
Рук.гр.	Стабредова		
Пров.	Стабредова		
Разраб.	Булгакова		

1.100.1-7.2-8 30.01.00

Каркас пространственный КП 45.26.40

Стадия	Лист	Листов
Р		1

СибЗНИИЭП г. Новосибирск

Инв.№ подл. | Подпись и дата | Взам.инв.№

Копировал

Формат А3

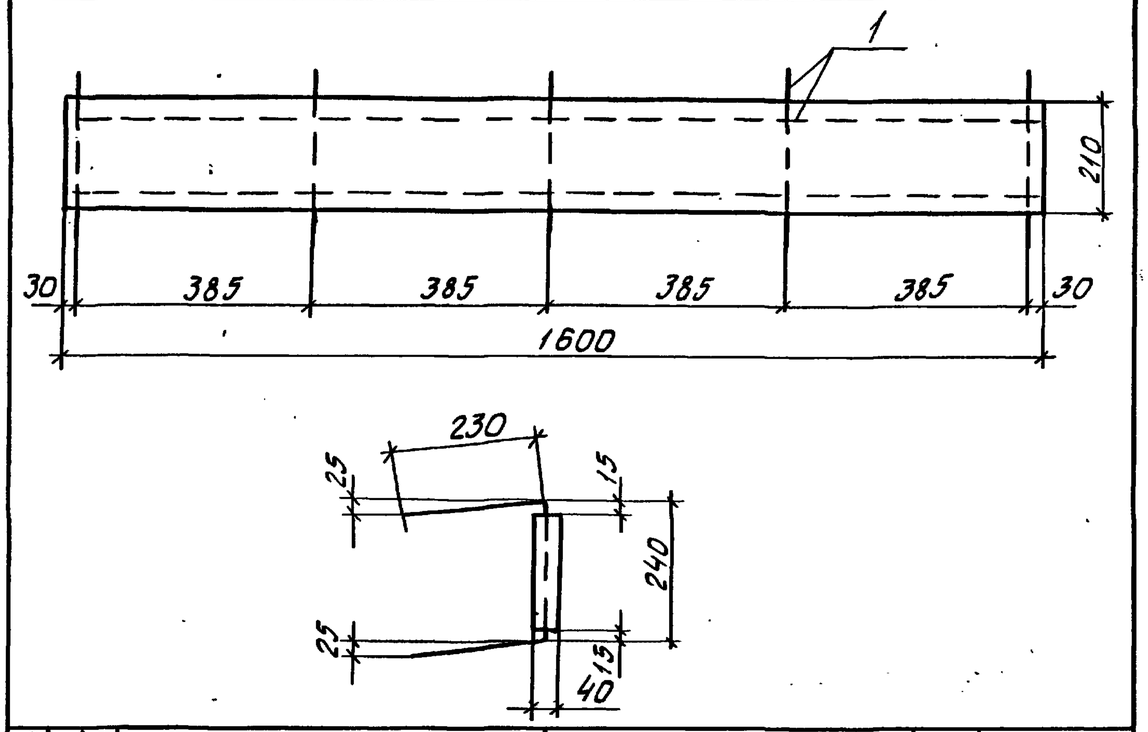

Формат	Зона	Поз.	Обозначение	Наименование	Кол.	Примечание
				Детали		
А3		1	1.100.1-7.2-9 00.00.15-01	Каркас КР10	1	
				Материалы		
				Керамзитобетон В12,5(М150) D 1500	0,013	м³

Нач.АПМ	Печерин		
Гл.конст	Радашкевич		
Рук.гр.	Стабредова		
Пров.	Стабредова		
Разраб.	Булгакова		

1.100.1-7.2-8 31.00.00

Вкладыш бетонный БВ1

Стадия	Масса	Масштаб
Р	22,0 кг	
Лист	Листов 1	

СибЗНИИЭП г. Новосибирск

Инв.№ подл. | Подпись и дата | Взам.инв.№

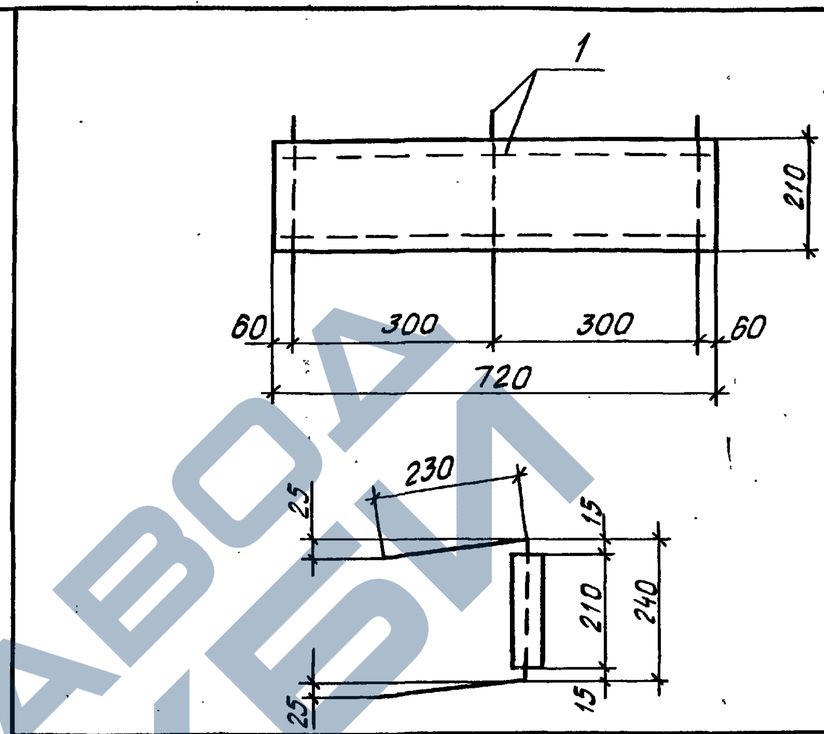

Формат	Зона	Поз.	Обозначение	Наименование	Кол.	Примечание
				Детали		
А3		1	1.100.1-7.2-9 00.00.15-02	Каркас КР11	1	
				Материалы		
				Керамзитобетон В12,5(Кг 150) D 1500	0,006	м³

Нач.АПМ	Печерин		12.89
Гл.конст	Радашкевич		
Рук.гр.	Стабредова		
Провер.	Стабредова		
Разраб.	Булгакова		

1.100.1-7.2-8 32.00.00

Вкладыш бетонный БВ2

Стадия	Масса	Масштаб
Р	9,80кг	
Лист	Листов 1	

СибЗНИИЭП г. Новосибирск

Инв.№ подл. | Подпись и дата | Взам.инв.№

Копировал

Формат А3

https://zavodjbi.com/

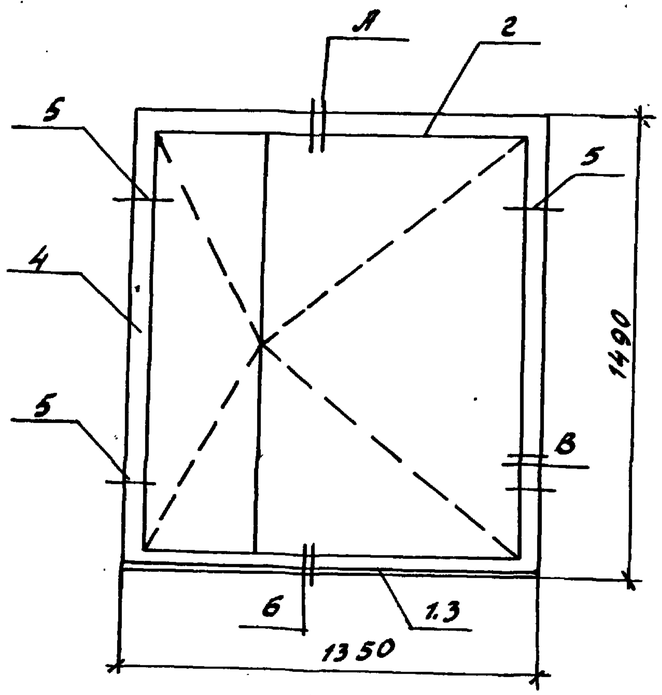

Формат	Зона	Поз.	Обозначение	Наименование	Кол.	Примечание
				Документация		
А3			1.100.1-7.2-7 00.00.00ДГ	Узлы заполнения проема	Х	
				Детали		
А3		1	1.100.1-7.2-9 00.00.30	Слив тип 1	1	
				Стандартные изделия		
БЧ		2	Серия 1.136.5-17	Блок оконный ОРС 15-13.5	1	108 кг
БЧ		2	Серия 1.136.5-18	Блок оконный ОРСП 15-13.5	(1)	
БЧ		3		Доска подоконная ПД 14-15	1	5.0 кг
				ГОСТ 17280-79		
БЧ		4		Наличник, ГОСТ 6242-75, м	4.3	1.2 кг
БЧ		5		Гвозди 5.0х100 ГОСТ 4028-63*, кг	0.062	
				Материалы		
				Пакля , кг	3.0	
				Пергамин ГОСТ 2697-83, м²	0.9	0.27 кг
				Мастика УМС 50		
				ГОСТ 14791-79, кг	1.78	

Нач. ЯПМ	Печерин		12.89
Гл. конст.	Радашкевич		
Рук. гр.	Столярова		
Провер.	Столярова		
Разраб.	Булгакова		

1.100.1-7.2-8 33.00.00

Заполнение проема панели

Стадия	Масса	Масштаб
Р	120 кг	
Лист	Листов 1	

СибЗНИИЭП
г. Новосибирск

Инв. № подл. | Подпись и дата | Взам. инв. №

Копировал Гончарова

Формат А3

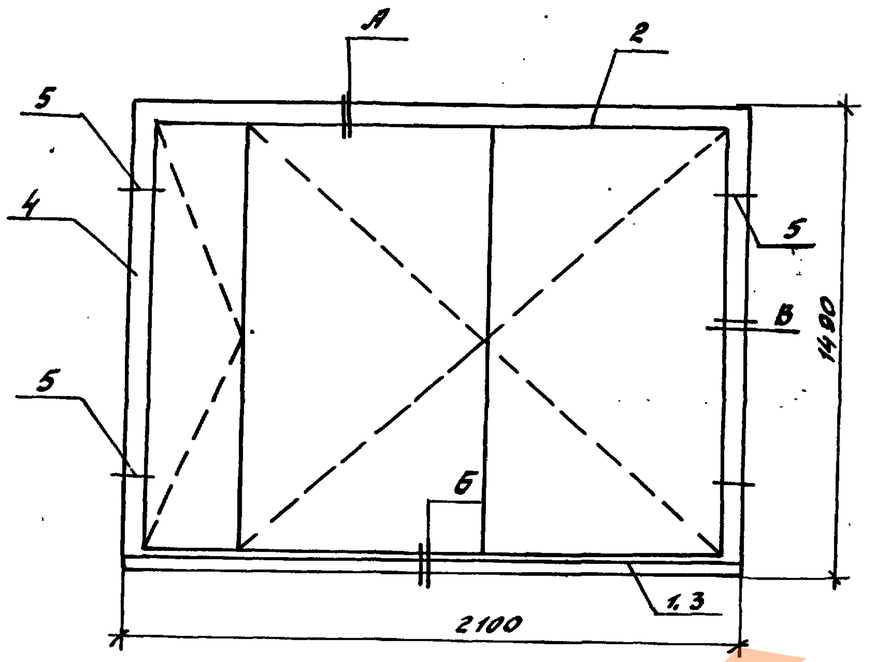

Формат	Зона	Поз.	Обозначение	Наименование	Кол.	Примечание
				Документация		
А3			1.100.1-7.2-7 00.00.00 ДГ	Узлы заполнения проема	Х	
				Детали		
А3		1	1.100.1-7.2-9 00.00.30-01	Слив тип г	1	
				Стандартные изделия		
БЧ		2	Серия 1.136.5-17	Блок оконный ОРСП15-21	1	160 кг
БУ		2	Серия 1.136.5-18	Блок оконный ОРСП15-21	(1)	
БЧ		3		Доска подоконная ДГ22-15	1	9.30 кг
				ГОСТ 17280-79		
БЧ		4		Наличник ГОСТ 6242-75, м	5.10	1.40 кг
БЧ		5		Гвозди 5.0х100 ГОСТ 4028-63,* м	0.062	
				Материалы		
				Пакля, кг	3.80	
				Пергамин ГОСТ 2697-83, м²	1.1	0.33 кг
				Мастика УМС 50		
				ГОСТ 14791-79, кг	2.10	

Нач. ЛПМ-1	Печерин		12.89
Гл. конст.	Радашкевич		
Рук. гр.	Стабредова		
Провер.	Стабредова		
Разраб.	Булгакова		

1.100.1-7.2-8 34.00.00

Заполнение проема панели

Стадия	Масса	Масштаб
Р	178 кг	
Лист	Листов 1	

СибЗНИИЭП г. Новосибирск

Инв. № подл. | Подпись и дата | Взам. инв. №

Копировал Гончарова

Формат А3

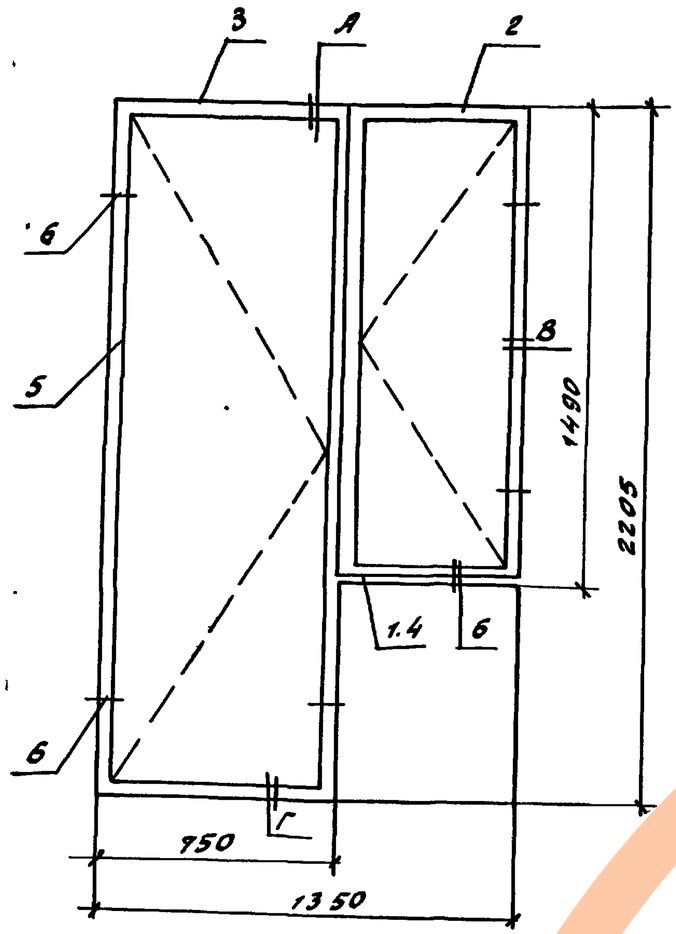

Формат	Зона	Поз.	Обозначение	Наименование	Кол.	Примечание
				Документация		
А3			1.100.1-7.2-7 00.00.00 ДГ	Узлы заполнения проема	Х	
				Детали		
А3		1	1.100.1-7.2-9 00.00.30-02	Слив тип 3	1	
				Стандартные изделия		
БЧ		2	Серия 1.136.5-17	Блок оконный ОРС 15-6	1	55кг
БЧ		2	Серия 1.136.5-18	Блок оконный ОРСП 15-6	(1)	
БЧ		3	Серия 1.136.5-17	Блок дверной БРС 22-7.5	1	80кг
БЧ		3	Серия 1.136.5-18	Блок дверной БРСП 22-7.5	(1)	
БЧ		4		Доска подоконная ПД7-15	1	2.5кг
				ГОСТ 17280-79		
БЧ		5		Наличник ГОСТ 6242-75 м	8.30	2.60кг
БЧ		6		Гвозди ГОСТ 4028-63*, кг	0.093	
				Материалы		
				Пакля кг	4.50	
				Пергамин ГОСТ 2697-83, м²	1.10	0.83кг
				Мастика УМС-50		
				ГОСТ 14791-79, кг	2.40	

Нач. лаб.	Печерин		12.89
Гл. конст.	Радошкевич		
Рук. гр.	Столбредова		
Провер.	Столбредова		
Разраб.	Булгакова		

1.100.1-7.2-8 35.00.00

Заполнение проема панели

Стадия	Масса	Масштаб
Р	150кг	.
Лист	Листов 1	

СибЗНИИЭП г. Новосибирск

Копировал Гончарова Формат А3

Инв. № подл. | Подпись и дата | Взам. инв. №

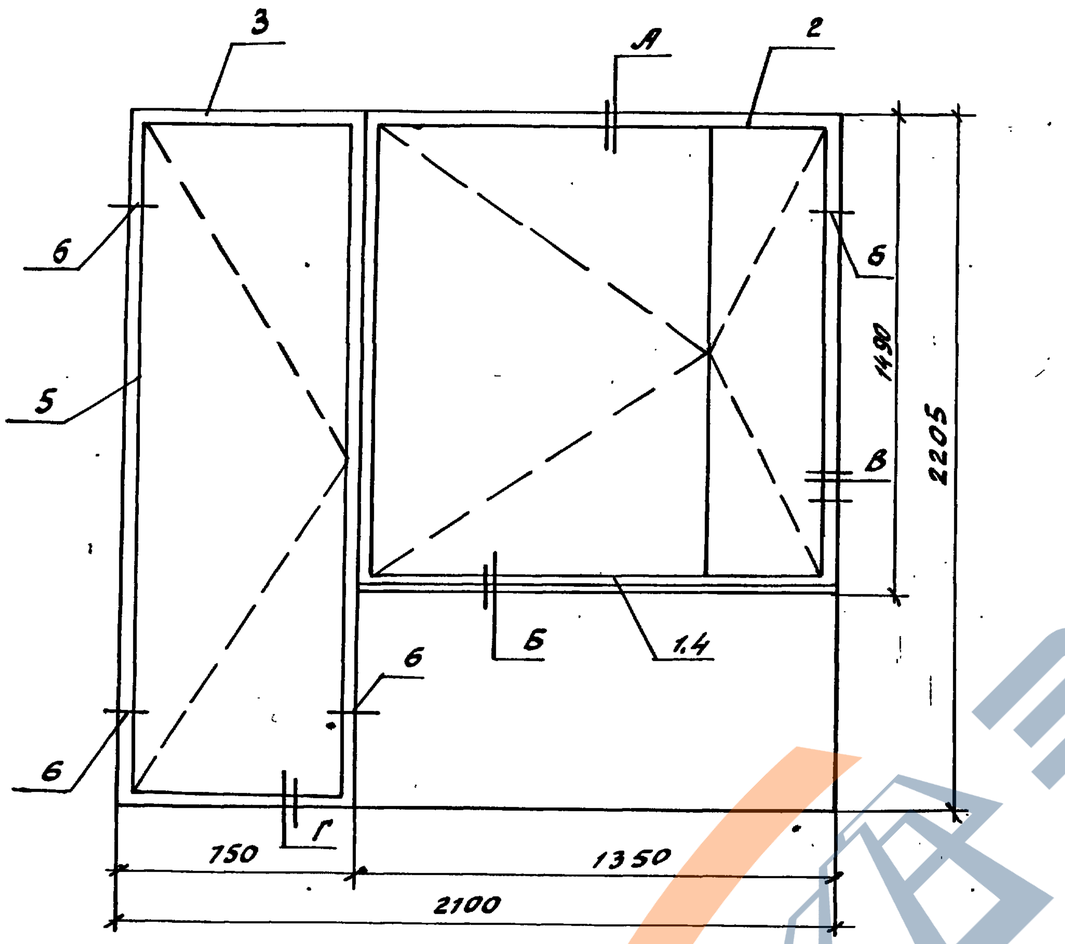

Формат	Зона	Поз.	Обозначение	Наименование	Кол.	Примечание
				Документация		
А3			1.100.1-7.2-9 00.00.00ДГ	Узлы заполнения проема	Х	
				Детали		
А3		1	1.100.1-7.2-9 00.00.30	Слив тип 1	1	
				Стандартные изделия		
БЧ		2	Серия 1.136.5-17	Блок оконный ОРС 15-13.5	1	108 кг
БЧ		2	Серия 1.136.5-18	Блок оконный ОРСП 15-13.5	(1)	
БЧ		3	Серия 1.136.5-17	Блок дверной БРС 22-7.5	1	80 кг
БЧ		3	Серия 1.136.5-18	Блок дверной БРСП 22-7.5	(1)	
БЧ		4		Доска подоконная ДП 14-15 ГОСТ 17280-79	1	5.0 кг
БЧ		5		Наличник ГОСТ 6242-75, м	9.5	2.80 кг
БЧ		6		Гвозди ГОСТ 4028-63*, кг	0.085	
				Материалы		
				Пакля кг	5.3	
				Пергамин ГОСТ 2697-83, м²	1.3	0.40 кг
				Мастика УМС 50 ГОСТ 14791-79, кг	2.70	

Нач. ЛПМ	Печерин		12.89
Гл. конст.	Радашкевич		
Рук. гр.	Стоборедова		
Провер.	Стоборедова		
Разраб.	Булгакова		

1.100.1-7.2-8 36.00.00

Заполнение проема панели

Стадия	Масса	Масштаб
Р	207 кг	
Лист	Листов 1	

СибЗНИИЭП г. Новосибирск

Инв. № подл. | Подпись и дата | Взам. инв. №

Копировал Гончарова

Формат А3

https://zavodjbi.com/

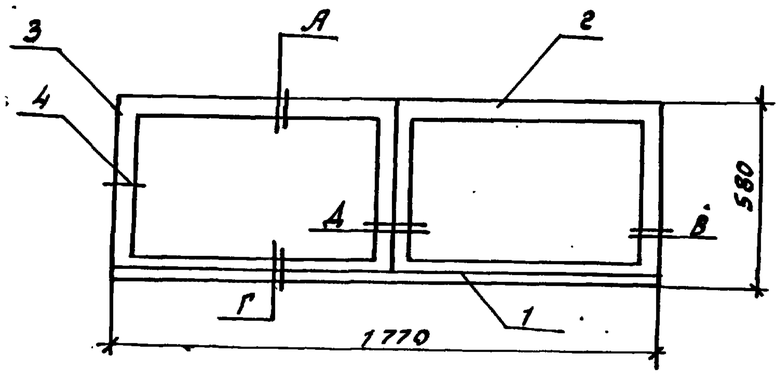

Формат	Зона	Поз.	Обозначение	Наименование	Кол.	Примечание
				Документация		
А3			1.100.1-7.2-7 00.00.00ДГ	Узлы заполнения проема	Х	
				Детали		
А3		1	1.100.1-7.2-9 00.00.30-03	слив тип 4	1	
				Стандартные изделия		
БЧ		2	Серия 1.136.5-17	Блок оконный ОРС 6-9	2	33кг
БЧ		3		Наличник ГОСТ 6629-75, м	3.51	1.27кг
БЧ		4		гвозди 5.0х100 ГОСТ 4028-63* кг	0.03	
				Материалы		
				Пакля кг	3.30	
				Пергамин ГОСТ 2697-83, м²	0.70	0.53кг
				Мастика УМС 50		
				ГОСТ 14791-79, кг	1.20	

				1.100.1-7.2-В 37.00.00
Нач. АПМ	Печерин		12.89	Заполнение проема панели
Гл. конст.	Радошкевич			
Рук. гр.	Стабредова			
Проверил	Стабребова			
Разраб.	Булгакова			

Стадия	Масса	Масштаб
Р	72кг	
Лист	Листов 1	

СибЗНИИЭП
г. Новосибирск

Копировал Гончарова

Формат А3

Инв. № подл. | Подпись и дата | Взам. инв. №

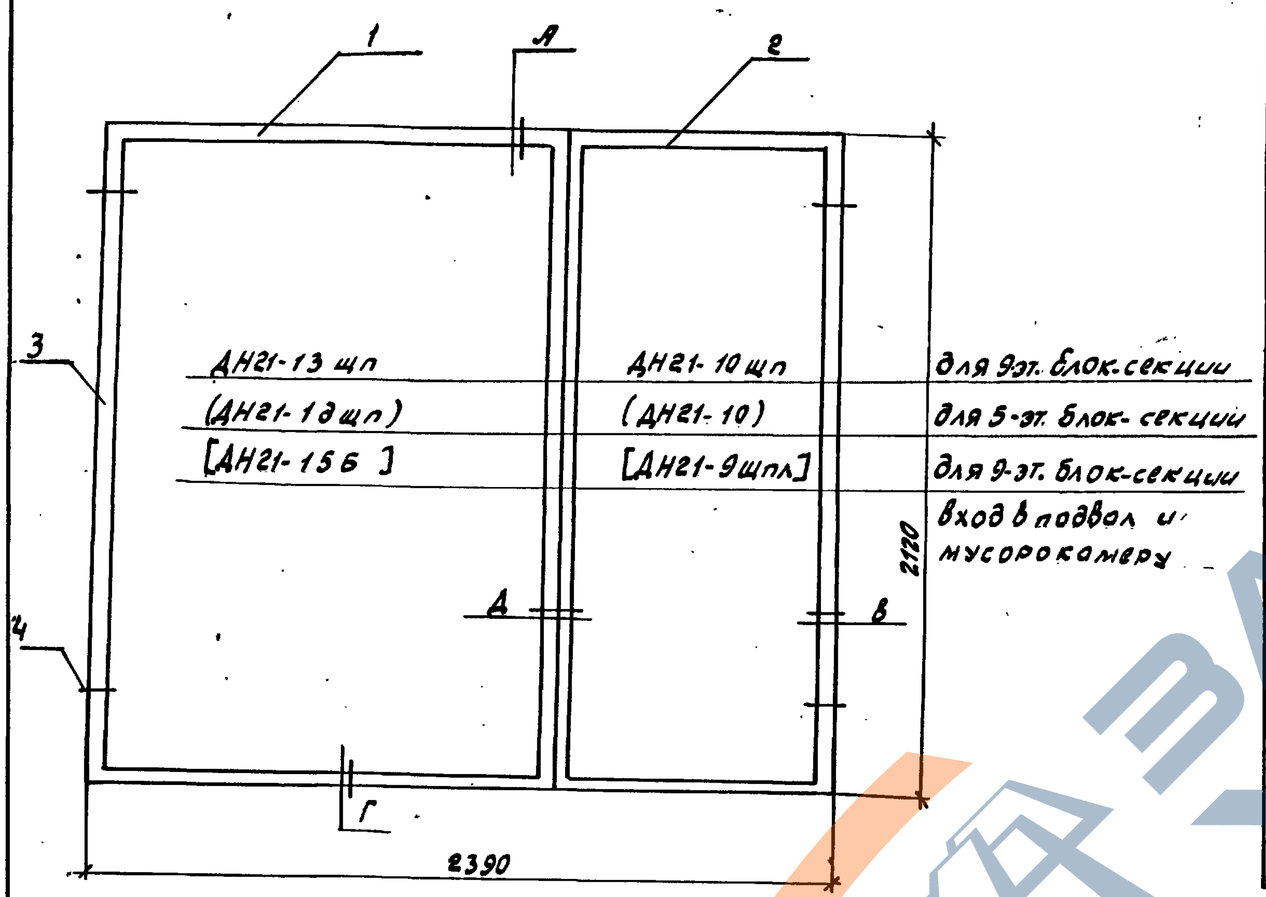

Формат	Зона	Поз.	Обозначение	Наименование	Кол.	Примечание
				Документация		
А3			1.100.1-7.2-7 00.00.00 ДГ	Узлы заполнения проема	Х	
				Стандартные изделия		
БЧ		1	Серия 1.136.5-19	Блок дверной ДН21-13 щл	1(1)	70кг
БЧ		2	Серия 1.136.5-19	Блок дверной ДН21-10щл	1	67 кг
БЧ		2	Серия 1.136.5-19	Блок дверной ДН21-10	(1)	65 кг
БЧ		1	Серия 1.136.5-19	Блок дверной ДН21-15Б	[1]	90кг
БЧ		2	Серия 1.136.5-19	Блок дверной ДН21-9щпл	[1]	32 кг
БЧ		3		Наличник ГОСТ 6242-75, м	10.9	5.07кг
БЧ		4		Гвозди 5.0×100 ГОСТ 4028-63 т/кг	0.06	
				Материалы		
				Пакля, кг	5.90	
				Пергамин ГОСТ 2697-83, м²	1.35	0.40кг
				Мастика УМС 50		
				ГОСТ 14791-79, кг	2.70	

Нач. АПМ	Печерин		12.89
Гл. конст.	Радашкевич		
Рук. гр.	Стабредова		
провер.	Стабредова		
Разраб.	Булгакова		

1.100.1-7.2-8 38.00.00

Заполнение проема панели

Стадия	Масса	Масштаб
Р	150 кг	
Лист	Листов 1	

СибЗНИИЭП г. Новосибирск

Инв. № подл. | Подпись и дата | Взам. инв. №

Копировал Гончарова

Формат А3

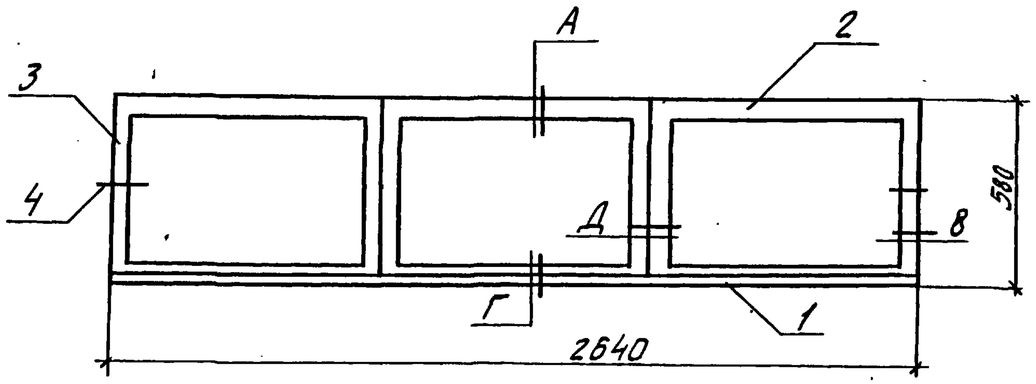

Формат	Зона	Поз.	Обозначение	Наименование	Кол.	Приме-чание
				Документация		
А3			1.100.1-7.2-7 00.00.00Д2	Узлы заполнения проема	×	
				Детали		
А3		1	1.100.1-7.2-9 00.00.30-04	Слив тип 5	1	
				Стандартные изделия		
Б4		2	Серия 1.136.5-17	Блок оконный ОРС 6-9	3	33 кг
Б4		3		Наличник ГОСТ 6242-75, м	8,76	2.74 кг
Б4		4		Гвозди 5.0х100 ГОСТ 4028-63* кг	0,03	
				Материалы		
				Пакля, кг	4.80	
				Пергамин ГОСТ 2697-83, м²	1.00	0.75 кг
				Мастика УМС 50		
				ГОСТ 14791-79, кг	1.90	

Нач. АПМ	Печерин		12.89
Гл. констр.	Радашкевич		
Рук. гр.	Стабровская		
Провер.	Стабровская		
Разраб.	Булгакова		

1.100.1-7.2-8 39.00.00

Заполнение проема панели

Стадия	Масса	Масштаб
Р	110 кг	
Лист	Листов 1	

СибЗНИИЭП г. Новосибирск

Инв. № подл. | Подпись и дата | Взам. инв. №

Копировал

Формат А3

Обозначение	Марка плит утеплителя	Размеры, мм L	B	H	Объем м³
1.100.1-7.2-8 40.00.00	1	680	150	2740	0.28
—01	2	1430	150	750	0.161
—02	3	1430	150	470	0.101
—03	4	1350	50	50	0.003
—04	5	680	150	2570	0.262
—05	6	1430	150	300	0.064
—06	7	600	150	750	0.068
—07	8	560	50	50	0.001
—08	9	515	150	2740	0.212
—09	10	1055	150	2780	0.44
—10	11	2180	150	750	0.245
—11	12	2180	150	470	0.154
—12	13	2100	50	50	0.005
—13	14	1055	150	2610	0.413
—14	15	1350	150	750	0.152
—15	16	1310	50	50	0.003
—16	17	1005	150	2610	0.393
—17	18	470	150	2740	0.193
—18	19	1850	150	1750	0.486
—19	20	1850	150	380	0.105
—20	21	1770	50	50	0.004
—21	22	1150	150	2780	0.48
—22	23	2690	150	280	0.113
—23	24	2790	150	1090	0.456
—24	25	1430	150	2780	0.596
—25	26	1045	150	2780	0.436
—26	27	1325	150	2780	0.553

Обозначение	Марка плит утеплителя	Размеры, мм L	B	H	Объем м³
1.100.1-7.2-8 40.00.00-27	28	680	150	2380	0.243
—28	29	1340	150	2380	0.478
—29	30	1050	150	2380	0.375
—30	31	2100	150	2380	0.75
—31	32	680	150	2780	0.284
—32	33	255	150	2740	0.105
—33	34	680	150	2430	0.248
—34	35	255	150	2390	0.09
—35	36	935	150	350	0.05
—36	37	830	50	20	0.001
—37	38	830	50	80	0.003
—38	39	825	150	2780	0.344
—39	40	2640	150	1750	0.693
—40	41	2640	150	380	0.15
—41	42	2640	50	50	0.007
—42	43	1430	150	1360	0.292
—43	44	1045	150	2610	0.41
—44	45	680	150	2610	0.266
—45	46	255	150	2570	0.10

Инв.№ подл. | Подпись и дата | Взам. инв.№

Нач. АПМ	Печерин		12.89
Гл. констр.	Радшкевич		
Рук. гр.	Стабредова		
Проверил	Стабредова		
Разработ.	Булгакова		

1.100.1-7.2-8 40.00.00

Плиты утеплителя

Стадия	Масса	Масштаб
Р	—	
Лист	Листов 1	

г. Новосибирск

Копировал: Тимофеева

Формат: А3

https://zavodjbi.com/

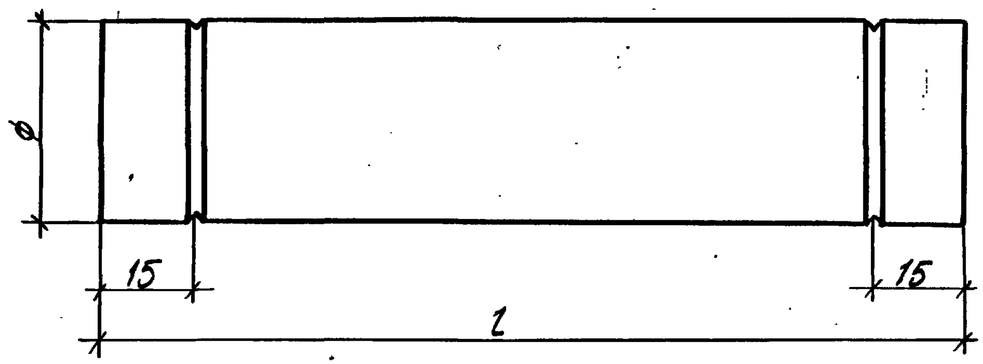

Марка, поз.	Обозначение	Наименование		кол.	Примечание
Тр.1	1.100.1-7.-2.8 41.00.00	Труба ПВД 25Т	l=310	1	0,06кг
Тр.2	-01		l=1270	1	0,24кг
Тр.3	-02		l=1300	1	0,25кг
Тр.4	-03		l=640	1	0,12кг
Тр.5	-04		l=1840	1	0,35кг
Тр.6	-05	Труба ПВД 32Т	l=1200	1	0,37кг
Тр.7	-06		l=80	1	0,02кг
Тр.8	-07	Труба ПВД 25Т	l=1620	1	0,31кг
Тр.9	-08		l=1700	1	0,32кг
Тр.10	-09		l=1080	1	0,20кг
Тр.11	-10		l=880	1	0,17кг
Тр.12	-11		l=950	1	0,18кг
Тр.13	-12		l=2250	1	0,43кг

Полиэтиленовые трубы приняты по ГОСТ 18599-83*

Нач. АПМ	Печерин		12.89
Гл. конст.	Радбилкевич		
Рук. гр.	Стабредова		
Разраб.	Булгакова		
Провер.	Стабредова		

1.100.1-7.2-8 41.00.00

Трубы полиэтиленовые Тр.1÷Тр.13

Стадия	Масса	Масштаб
Р	см. табл.	
Лист 1	Листов 1	

СибЗНИИЭП г. Новосибирск

Копировал: Павлова

Формат А3

Инв. № подл. | Подпись и дата | Взам. инв. №

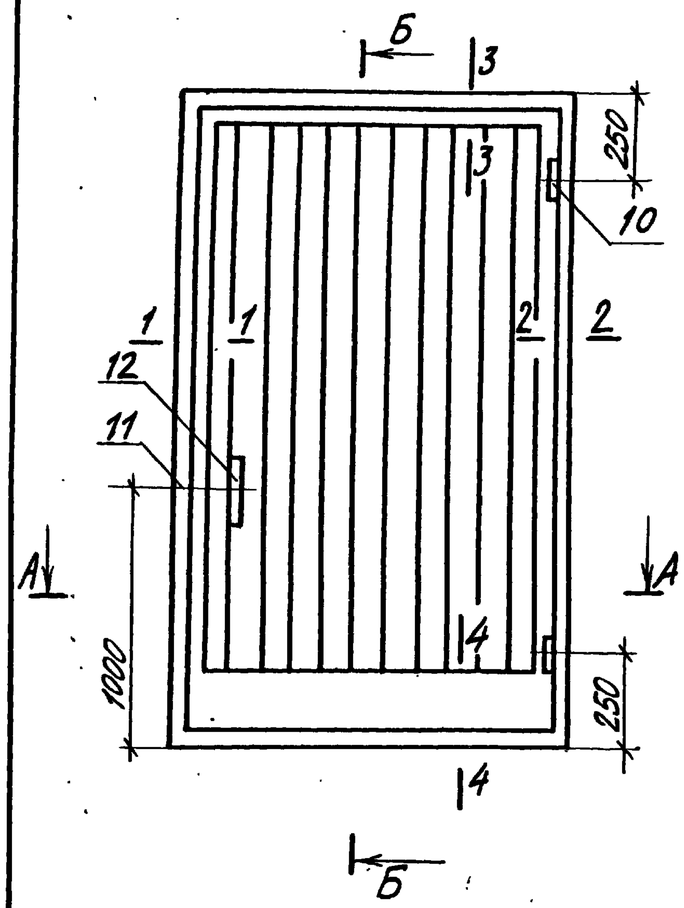

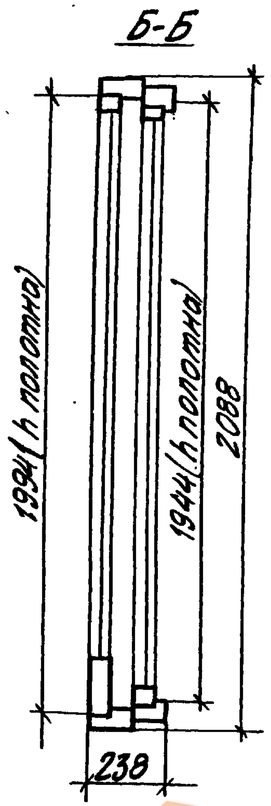

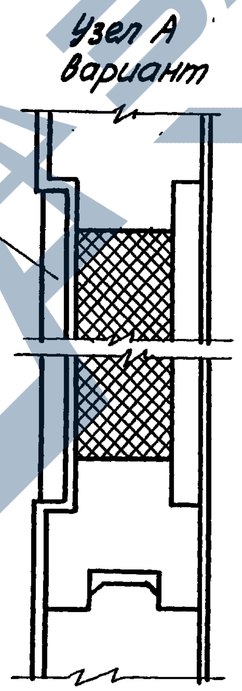

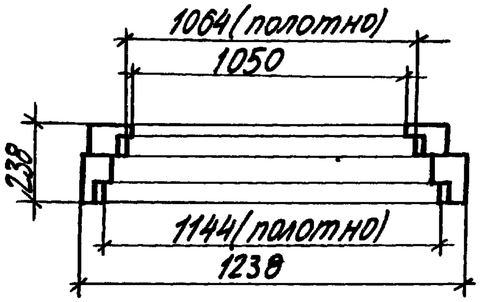

Формат	Зона	Поз.	Обозначение	Наименование	Кол.	Примечание
		1	ГОСТ 24454-80Е	Брус 146×54 м³	0,052	36.40кг
		2	ГОСТ 24454-80Е	Брус 92×74 м³	0,045	31.50кг
		3	ГОСТ 24454-80Е	Брус 134×55 м³	0,016	11.20кг
		4	ГОСТ 24454-80Е	Брус 52×52 м³	0,022	15.40кг
		5	ГОСТ 8242-75	Обшивка тип 2 м³	0,024	16.80кг
		6	ГОСТ 4598-86	Плита древесноволокн. ст м³	0,032	22.4кг
		7	ГОСТ 10140-80	Мин. вата γ=100кгс/м³	0,193	19.30кг
		8	ГОСТ 2718-74	Гетинакс м²	0,173	1.20кг
		9	ГОСТ 14918-80*	Кровельная сталь б=0,5мм	14,6	56.24кг
		10	ГОСТ 5088-78	Петли ПН1-150 или ПН2-150	4	
		11	ГОСТ 5089-80	Замок	1	
		12	ГОСТ 5087-80	Ручка РС	4	
		13	ГОСТ 7338-77*	Резина рулонная 2МБ-А-М		
			ГОСТ 4028-63*	Гвозди		
			ГОСТ 1144-80	Шурупы А5×30, шт	8	

Нач.АПМ	Печерин		12.89
Гл.конст.	Радашкевич		
Рук.гр.	Стабредова		
Провер.	Стабредова		
Разраб.	Булгакова		

1.100.1-7.2-8 42.00.00

Блок дверной в мусорокамере ИДН 20-11

Стадия	Масса	Масштаб
Р	220 кг	
Лист 1	Листов 2	

СибЗНИИЭП г.Новосибирск

Инв.№подл. | Подпись и дата | Взам.инв.№

Копировал Павлова

Формат А3

https://zavodjbi.com/

https://zavodjbi.com/

3-3

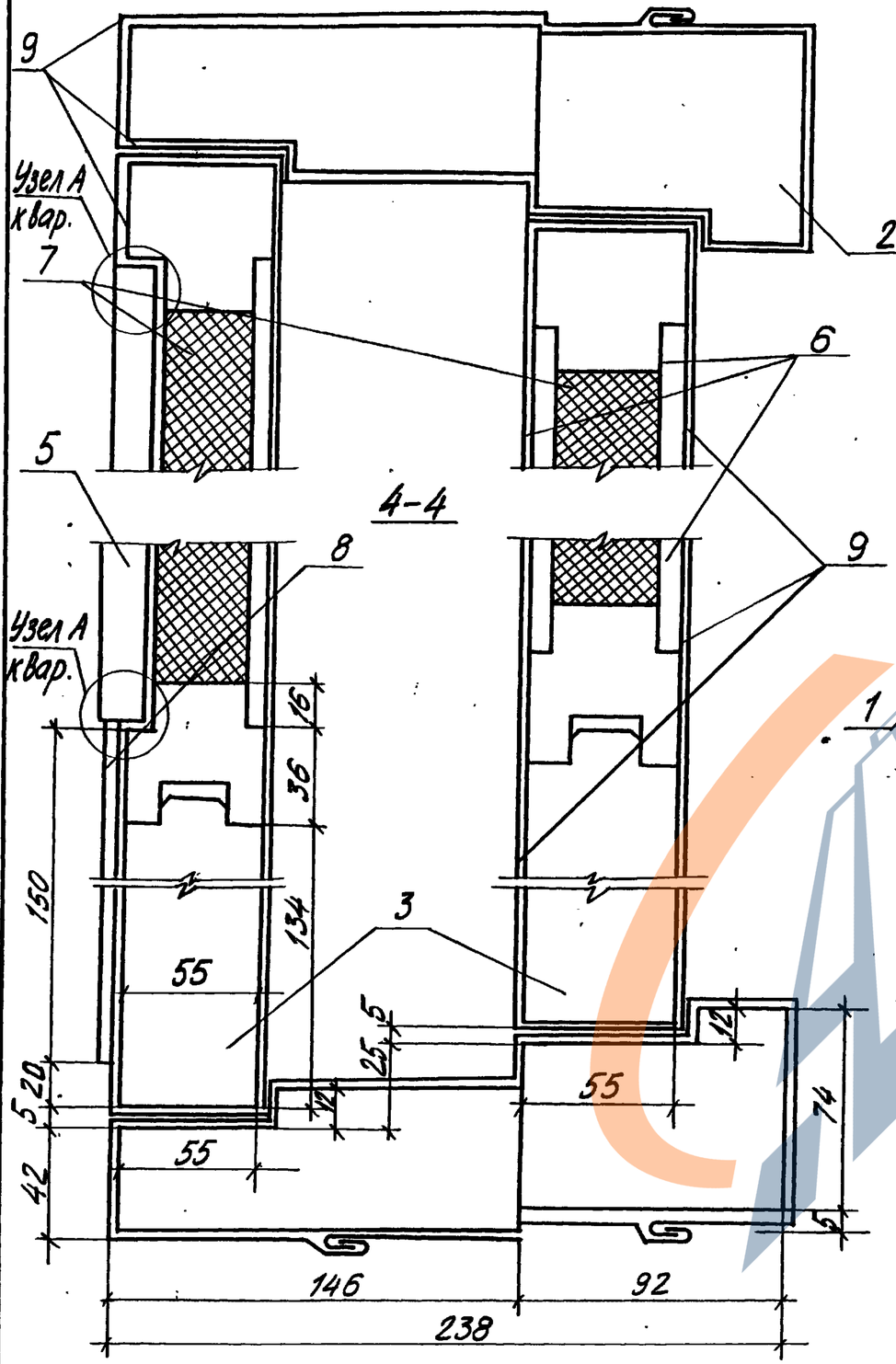

1-1

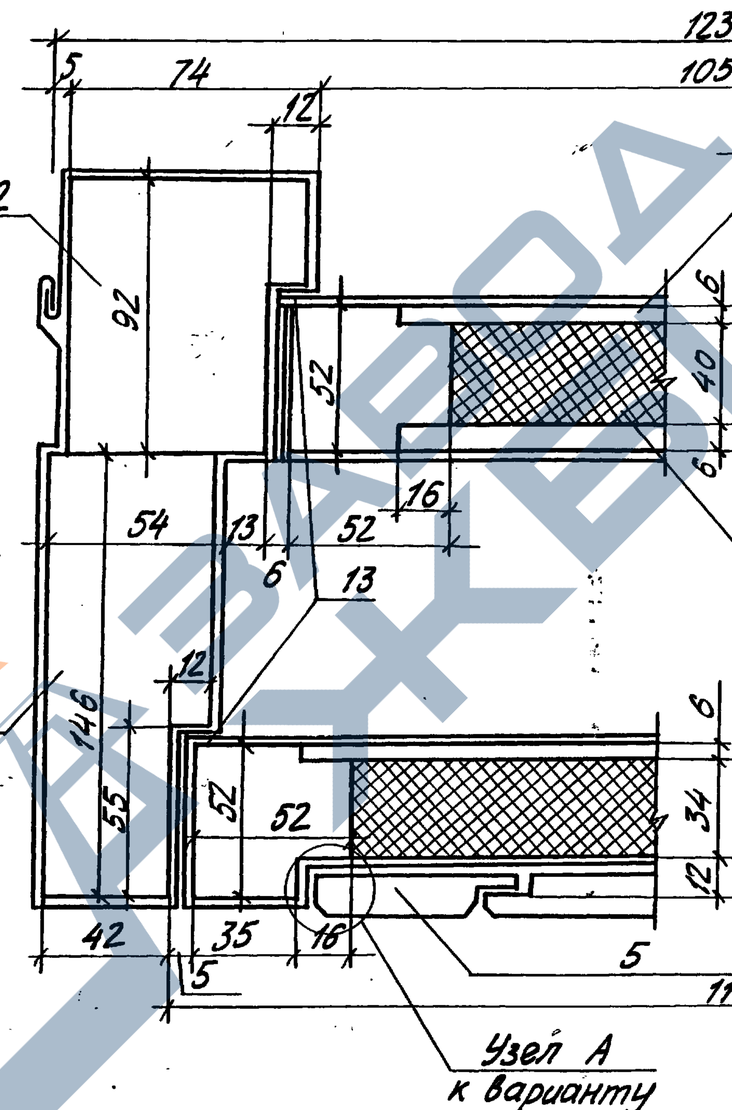

2-2

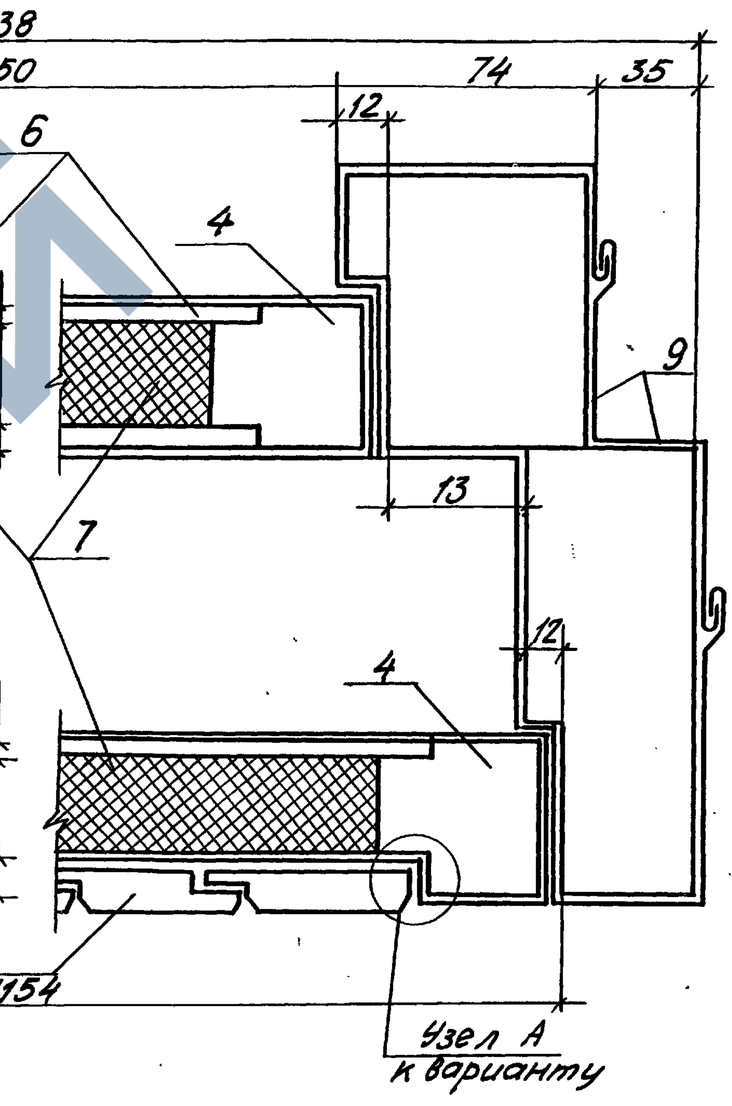

Инв.№подл. | Подпись и дата | Взам.инв.№

1.100.1-7.2-8

Лист 2

Копировал Павлова

Формат А3

https://zavodjbi.com/

Марка элемента	Изделия арматурные																				Изделия закладные										Общий расход кг
	Арматура класса																				Арматура класса				Прокат марки						
	Вр-I				А-I			Ас-II							А-III						А-II		Вр-I		В ст 3 Кп 2			Труба			
	ГОСТ 6727-80*				ГОСТ 5781-82*			ГОСТ 5781-82*							ГОСТ 5781-82*					Всего					ГОСТ 19903-74*					Всего:	
	ф3	ф4	ф5	Итого	ф10	ф12	Итого	ф10	ф12	ф14	ф16	ф18	ф20	Итого	ф6	ф8	ф10	ф12	Итого		ф10	Итого	ф4	Итого	-4	-6	Итого	65×3.2			
3НС 30.29.40-200т	8.38	2.07	1.46	11.91	0.66	1.74	2.40		2.32					2.32		8.68			8.68	25.31											25.31
3НС 30.27.40-200т	7.94	2.07	1.46	11.47	0.66	1.74	2.40		2.32					2.32		8.68			8.68	24.87											24.87
3НС 30.26.40-200т	6.88	1.95	0.16	8.99	0.66	1.74	2.40		2.32					2.32		11.50			11.50	25.21	0.56	0.56	0.08	0.08		0.76	0.76			1.40	26.61
3НС 27.29.40-200т	7.41	1.98	1.41	10.80	0.66	1.74	2.40		4.64					4.64		8.68			8.68	26.52	0.96	0.96				0.76	0.76			1.72	28.24
3НС 45.29.40-200т	12.92	2.60	2.11	17.63	0.66	1.74	2.40				5.18			5.18		9.52			9.52	34.73											34.73
3НС 45.27.40-200т	12.14	2.60	2.11	16.85	0.66	1.74	2.40			3.80				3.80		9.52			9.52	32.57											32.57
3НС 45.26.40-200т	11.24	2.09	0.12	13.45	0.66	1.74	2.40			3.80				3.80		12.34			12.34	31.99	0.56	0.56	0.08	0.08		0.76	0.76			1.40	33.39
3НС 38.27.40-200т	10.80	2.25	1.72	14.77	0.66	1.74	2.40			3.80				3.80		8.26			8.26	29.23											29.23
3НС 38.26.40-200т	9.68	1.95	0.16	11.79	0.66	1.74	2.40			3.80				3.80		11.08			11.08	29.07	0.56	0.56	0.08	0.08		0.76	0.76			1.40	30.47
3НС 30.12.40-200т-1	4.35	1.05	1.30	6.70		1.74	1.74	1.46						1.46		2.92			2.92	12.82	1.96	1.96	0.28	0.28		2.66	2.66	2.28		7.18	20.00
3НС 30.12.40-200т-2	5.25	1.05	1.30	7.60		1.74	1.74	1.46						1.46		2.92			2.92	13.72	1.40	1.40	0.20	0.20		1.90	1.90	2.28		5.78	19.50
3НС 30.28.40-150л	2.81	1.02	5.90	9.73				1.46						1.46	0.60	8.16	6.60	4.74	20.10	31.29	0.90	0.90			0.52		0.52			1.42	32.71
3НС 30.29.40-200т-1	10.97	2.21	1.46	14.64	0.66	1.74	2.40			3.80				3.80		9.04			9.04	29.88											29.88
3НС 60.29.40-200т	21.54	4.42	1.92	27.88	0.66	3.48	4.14						19.48	19.48		17.66			17.66	69.16											69.16
1НС 47.28.40-150л	12.80	5.64		18.44							5.18			5.18	6.60			20.22	26.82	50.44	0.90	0.90			0.52		0.52			1.42	51.86
1НС 47.26.40-150л	12.09	5.64		17.73							5.18			5.18	6.60			20.22	26.82	49.73	0.90	0.90			0.52		0.52			1.42	51.15
3НС 30.29.40-200т-2	11.75	1.65	1.30	14.71	0.66	1.74	2.40			3.80				3.80		6.82			6.82	27.73											27.73
3НС 29.27.40-200т	10.04	1.55	1.24	12.84	0.66	1.74	2.40				5.18			5.18		6.03			6.03	26.45											26.45
3НС 44.27.40-200т	15.32	2.04	1.89	19.23	0.66	1.74	2.40						9.74	9.74		6.03			6.03	37.42											37.42
3НС 48.29.40-200т	18.14	2.22	2.21	22.57	0.66	0.87	1.53					7.08		7.08		6.85			6.85	38.03	0.38	0.38			0.19		0.19			0.57	38.60
3НС 48.29.40-200т-1	18.14	2.22	2.21	22.57	0.66	0.87	1.53					7.08		7.08		6.85			6.85	38.03	0.38	0.38			0.19		0.19			0.57	38.60

Нач. АПМ-1	Лечерин		12.89
Гл. конст.	Радашкевич		
Рук. гр.	Стабредова		
Проверил	Стабредова		
Разраб.	Булгакова		

1.100.1-7.2-8 00.00.00 РС

Выборка расхода стали

Стадия	Лист	Листов
Р	1	2

СибЗНИИЭП г. Новосибирск

Инв. № дубл. | Подпись и дата | Взам. инв. №

Копировал: Тимофеева

Формат: А3

Марка элемента	Изделия арматурные																		Изделия закладные									Общий расход, кг
	Арматура класса																	Всего	Арматура класса				Прокат марки				Всего	
	Вр I				A I			Ac-II							A III				A II		AT	Вр I	Вст 3 кп2			ГОСТ 8509-86		
	ГОСТ 6727-80*				ГОСТ 5781-82*			ГОСТ 5781-82*							ГОСТ 5781-82*				ГОСТ 5781-82*				ГОСТ 19903-74					
	ф3	ф4	ф5	Итого	ф10	ф12	Итого	ф10	ф12	ф14	ф16	ф18	ф20	Итого	ф6	ф8	ф10	ф12	Итого	ф10	Итого	ф10	ф4	-4	-6	Итого	L56x5	Итого	
3НС 48.27.40-200т	17.42	2.22	2.21	21.85	0.66	0.87	1.53					7.08		7.08		6.85			6.85	37.31	0.38	0.38			0.19		0.19			0.57	37.88
3НС 48.27.40-200т-1	17.42	2.22	2.21	21.85	0.66	0.87	1.53					7.08		7.08		6.85			6.85	37.31	0.38	0.38			0.19		0.19			0.57	37.88
3НС 48.26.40-200т	17.42	0.84		18.26	0.66	0.87	1.53					7.08		7.08		6.85			6.85	33.72	0.38	0.38			0.19		0.19			0.57	34.29
3НС 48.26.40-200т-1	17.42	0.84		18.26	0.66	0.87	1.53					7.08		7.08		6.85			6.85	33.72	0.38	0.38			0.19		0.19			0.57	34.29
3НС 33.29.40-200т	12.20	1.80	1.56	15.56	0.66	0.87	1.53			3.80				3.80		6.61			6.61	27.50	0.38	0.38			0.19		0.19			0.57	28.07
3НС 33-29.40-200т-1	12.20	1.80	1.56	15.56	0.66	0.87	1.53			3.80				3.80		6.61			6.61	27.50	0.38	0.38			0.19		0.19			0.57	28.07
3НС 16.29.40-200т	5.05	0.90	0.78	6.73	0.66	0.87	1.53	1.46						1.46		4.13			4.13	13.85	0.86	0.86			0.19	0.38	0.57			1.43	15.28
3НС 16.29.40-200т-1	5.05	0.90	0.78	6.73	0.66	0.87	1.53	1.46						1.46		4.13			4.13	13.85	0.86	0.86			0.19	0.38	0.57			1.43	15.28
3НС 16.27.40-200т	4.81	0.90	0.78	6.49	0.66	0.87	1.53	1.46						1.46		4.13			4.13	13.61	0.86	0.86			0.19	0.38	0.57			1.43	15.04
3НС 16.27.40-200т-1	4.81	0.90	0.78	6.49	0.66	0.87	1.53	1.46						1.46		4.13			4.13	13.61	0.86	0.86			0.19	0.38	0.57			1.43	15.04
3НС 16.26.40-200т	4.81	0.42		5.23	0.66	0.87	1.53	1.46						1.46		4.13			4.13	12.05	0.66	0.66		0.04	0.19	0.38	0.57			1.17	13.32
3НС 16.26.40-200т-1	4.81	0.42		5.23	0.66	0.87	1.53	1.46						1.46		4.13			4.13	12.05	0.66	0.66		0.04	0.19	0.38	0.57			1.27	13.32
3НС 30.26.40-200т-1	7.94	1.26	0.16	9.36	0.66	1.74	2.40		2.32					2.32		8.68			8.68	22.76											22.76
3НС 45.29.40-200т-2	18.36	2.70	2.12	21.18	0.66	1.74	2.40					7.08		7.08		9.90			9.90	40.56											40.56
3НС 45.14.40-200т	9.31	0.24		9.55		1.74	1.74			3.80				3.80		3.23			3.23	18.32	0.96	0.96				2.28	2.28			3.24	21.56
1НС 45.26.40-150л	3.70	6.63		10.33							5.34			5.34	8.60	9.64			18.24	33.91	1.20	1.20	2.72		0.52	0.69	1.21	23.80	23.80	26.21	60.12

Инв. № подл. | Подпись и дата | Взам. инв. №