https://zavodjbi.com/

ГОСКОМИТЕТ ПО ГРАЖДАНСКОМУ СТРОИТЕЛЬСТВУ И АРХИТЕКТУРЕ ПРИ ГОССТРОЕ СССР

ЦНИИЭП ЖИЛИЩА

И

10.1-1

СЕРИЯ 85

КИРПИЧНЫЕ ЖИЛЫЕ ДОМА С ПОПЕРЕЧНЫМИ НЕСУЩИМИ СТЕНАМИ

ЧАСТЬ 10

ИЗДЕЛИЯ ЗАВОДСКОГО ИЗГОТОВЛЕНИЯ

РАЗДЕЛ 10.1-1

ЖЕЛЕЗОБЕТОННЫЕ ИЗДЕЛИЯ

11350-01
ЦЕНА 0-54

https://zavodjbi.com/

https://zavodjbi.com/

ЦЕНТРАЛЬНЫЙ ИНСТИТУТ ТИПОВОГО ПРОЕКТИРОВАНИЯ
ГОССТРОЯ СССР

Москва, А-445, Смольная ул., 22

Сдано в печать 1977 года

Заказ № 4905 **Тираж** 4000 **экз.**

https://zavodjbi.com/

СЕРИЯ 85

КИРПИЧНЫЕ ЖИЛЫЕ ДОМА С ПОПЕРЕЧНЫМИ НЕСУЩИМИ СТЕНАМИ

ЧАСТЬ 10

ИЗДЕЛИЯ ЗАВОДСКОГО ИЗГОТОВЛЕНИЯ

РАЗДЕЛ 10 1-1

ЖЕЛЕЗОБЕТОННЫЕ ИЗДЕЛИЯ.

Содержание

Наименование чертежа	NN листов	NN стр	Наименование чертежа	NN листов	NN стр.
Заглавный лист	1	1			
Перемычка Б10	2	2			
Несущая перемычка БУ30-1	3	3			
Несущая перемычка БУ31-1	4	4			
Перемычка ИП 45-25	5	5			
Перемычка ИП 45-12	6	6			
Балконная плита ПБ42-5п (ПБ42-5л)	7	7			
Балконная плита ПБл 42-5п (ПБл 42-5л)	8	8			
Балконная плита ПБ 42-6п (ПБ42-6л)	9	9			
Балконная плита ПБл 42-6п (ПБл 42-6л)	10	10			
Козырек входа КВ 27-14	11	11			
Плита плоская П18-15	12	12			
Плита плоская П18-15м	13	13			
Плиты П18-15 и П18-15м Арматурные элементы	14	14			
Перемычка ИП 48-25	15	15			
Перемычка ИП 48-12	16	16			

1971	Заглавный лист	серия 85	часть 10 / раздел 10 1-1	лист 1

кон Тимановиц кон Кузнецов

11350-01 2

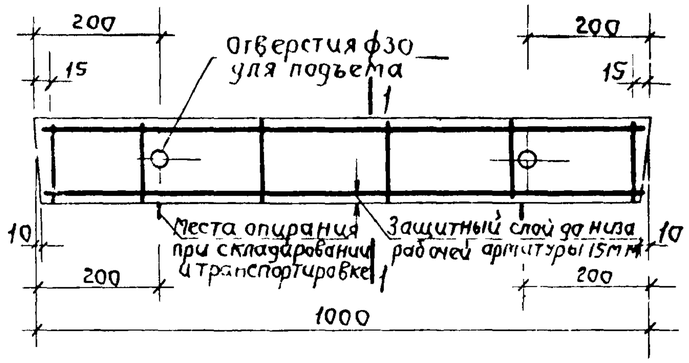

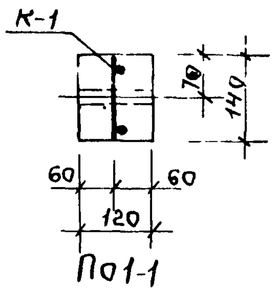

По 1-1

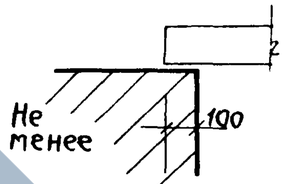

Опирание перемычки

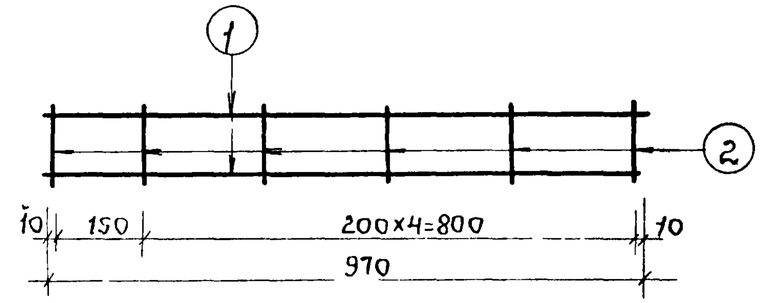

К 1

Спецификация стали

Арматурные элементы		№ поз.	∅ мм	на 1 элемент			вес стали кг	
Марка	К-во шт			кол шт.	длина стерж мм	общая длина м	на 1 элем	общий
К 1	1	1	5 BI	2	970	1.94	0.30	0.30
		2	4 BI	6	120	0.72	0.072	0.072
						Итого:		0.372

Выборка стали

Диаметр арматуры	мм	5 BI	4 BI
Длина	м.	1.94	0.72
Вес	кг.	0.30	0.072
Нормативное сопротивление арматуры $R_a^н$	кг/см²	5500	
N гост арматуры		6727-53	

Характеристика изделии

Вес изделия	кг	42
Объем бетона	м3	0.0168
Вес стали	кг.	0.372
Расход стали на 1м³ бетона	кг	22.10
Марка бетона		200

Расчетная схема

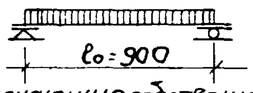

Нагрузки, включающие собственный вес перемычки

Расчетная нагрузка по несущей способности - 250кг/пм

Нормативная нагрузка - 230кг/пм

Нагрузка при расчете прогиба - 230кг/пм (см пояснительную записку)

Расчетный прогиб - 0.3мм

Примечания.

1 На верхней грани каждой перемычки несмываемой краской поставить индекс „В" (верх).

2 Поверхности перемычек должны быть ровными, гладкими Нижние боковые грани должны быть подготовлены под окраски.

3 Испытания производить по типу перемычки Б-15.

1971	Перемычка Б-10	серия 85	Часть 10	Лист
			Раздел 10 1-1	2

пров Антонкович Конкретеев

11350-ст1 2

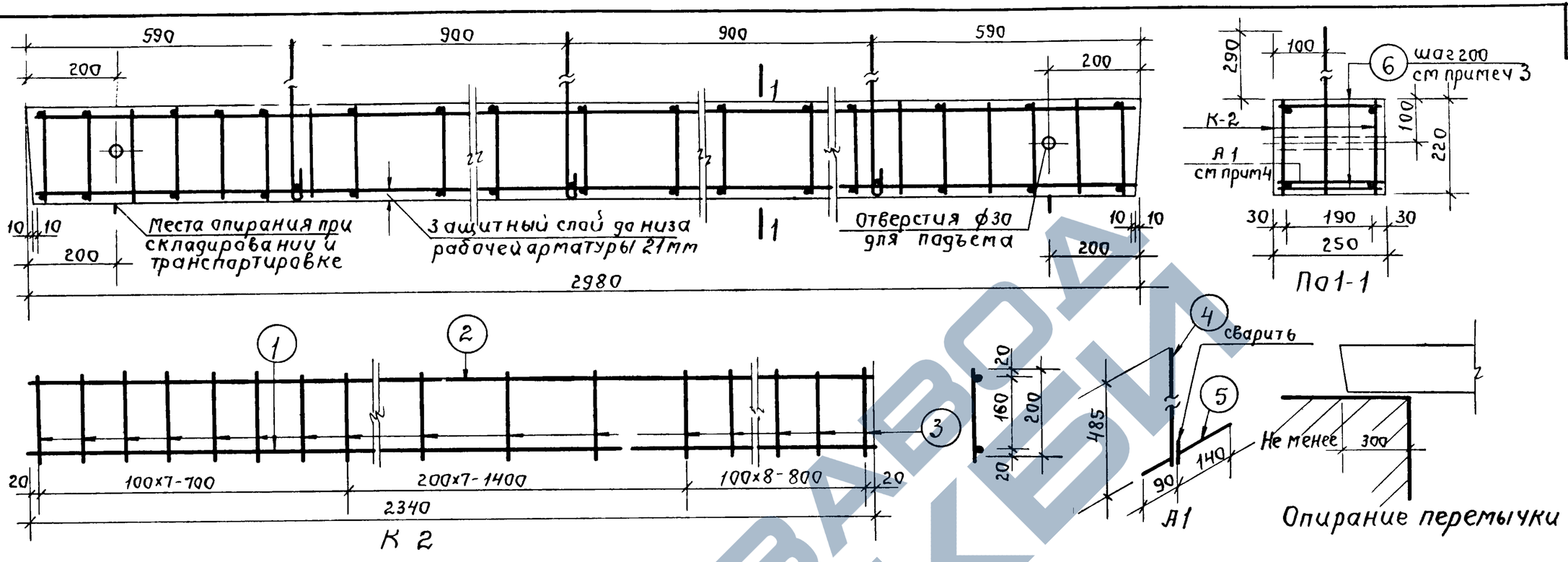

Расчетная схема

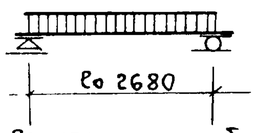

Нагрузки, включающие собственный вес перемычки

Расчетная нагрузка по несущей способности - 2800 кг/пм.

Нормативная нагрузка - 2430 кг/пм.

Нагрузка при расчете прогиба

длительно действующая - 2010 кг/пм.

кратковременно действующая - 420 кг/пм

Расчетный прогиб с учетом длительного действия нагрузки - $\frac{1}{244}$ Lo

Спецификация стали

Арматурные элементы		NN поз.	ф мм	На 1 элемент			Вес стали кг	
Марка	К-во шт			К-во шт	Длина стержня мм	общая длина м	на элемент	общий
К 2	2	1	16АIII	1	2940	2.94	4.64	9.28
		2	6ВI	1	2940	2.94	0.653	1.31
		3	6ВI	23	200	4.60	1.04	2.08
А1	3	4	16АI	1	605	0.61	0.96	2.88
		5	10АI	1	230	0.23	0.14	0.42
Отдельн стерж		6	6ВI	32	230	7.36	1.63	1.63
							Итого:	17.60

Выборка стали

Диаметр арматуры	мм	16АIII	16АI	10АI	6ВI
Длина	м.	5.88	1.83	0.69	4.97
Вес	кг	9.28	2.88	0.42	5.02
Нормативное сопротивление арматуры $R_a^н$	кг/см²	4000	2400		4500
N госта арматуры		5781-61			6727-53

Характеристика изделия

Вес изделия	кг.	465
Объем бетона	м3	0.186
Вес стали	кг	17.60
Расход стали на 1м³ бетона	кг	95
Марка бетона		200

Примечания.

1. На верхней грани каждой перемычки несмываемой краской поставить индекс „В" (верх).
2. Поверхности перемычек должны быть ровными, гладкими. Нижние и боковые грани должны быть подготовлены под окраску.
3. Горизонтальные поперечные стержни приварить точечной сваркой к продольным стержням каркасов.
4. Анкерные стержни 5 привязать к продольным стержням каркасов.
5. Указания по антикоррозийной защите анкеров А1 см пояснит записк
6. Опалубку и испытания см лист 22 серии 1-139-1 вып.1 (перемычка БУ30а)

1971	Несущая перемычка БУ30-1	серия 85	часть 10 / раздел 1011	лист 3

пров Ипатьевич 30/V-72 кон Корнеева

11350 71 1

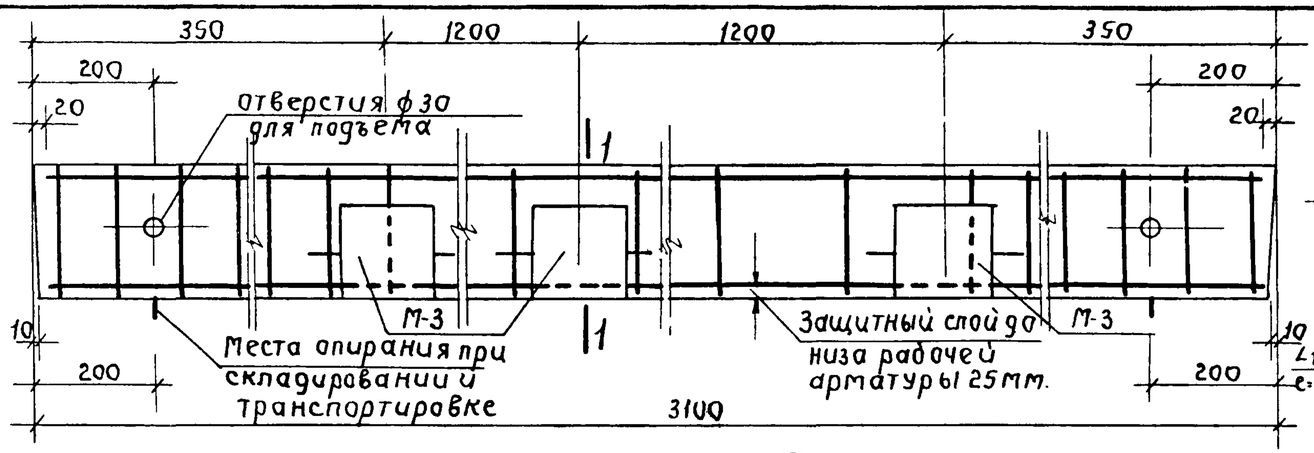

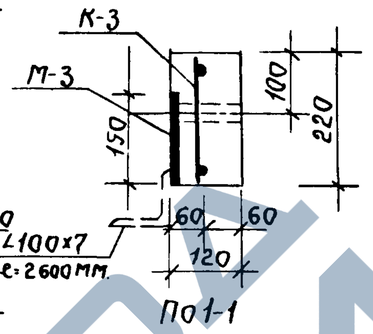

По 1-1

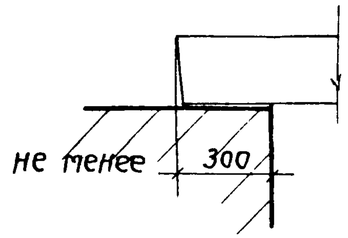

Опирание перемычки

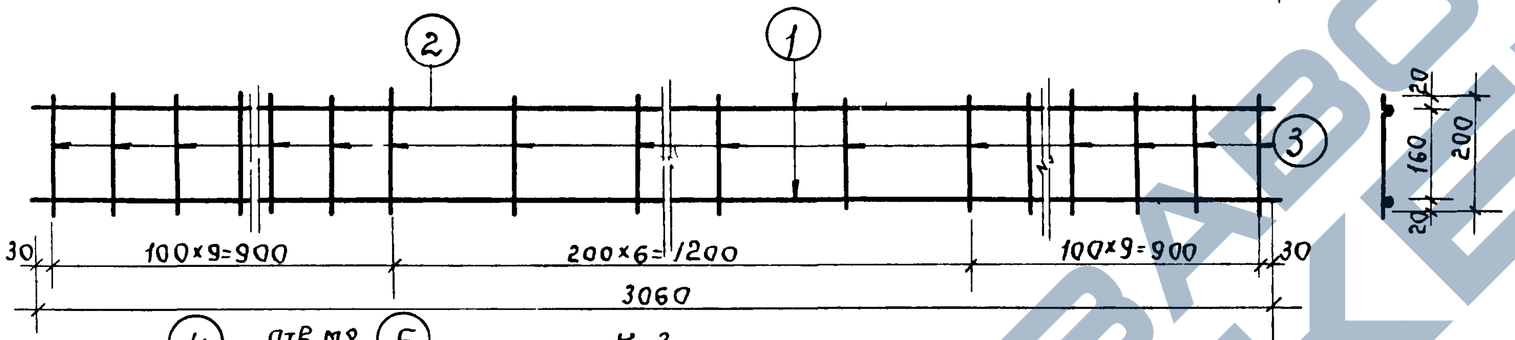

К 3

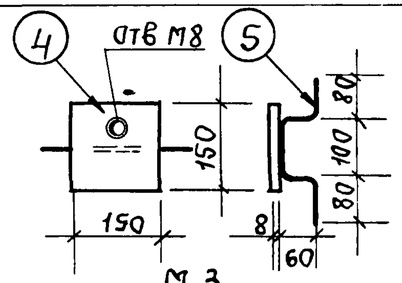

М 3

Нагрузки, включающие собственный вес перемычки

Расчетная нагрузка по несущей способности - 1500 кг/п.м.

Нормативная нагрузка - 1300 кг/пм

Нагрузки при расчете прогиба
длительно действующая - 1050 кг/пм
кратковременная действующая 220 кг/пм.

Расчетный прогиб с учетом длительного действия нагрузки - 1мм

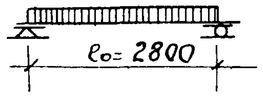

Расчетная схема.

Примечания:

1. На верхней грани каждой перемычки несмываемой краской поставить индекс „В" (верх)
2. Поверхности перемычек должны быть ровными, гладкими. Нижние и боковые грани должны быть подготовлены под окраску.
3. Испытания производить по типу перемычки БУ30а.
4. Перемычка выполняется в опалубке брусковой перемычки Б-31 серии 1-139-1, выпуск 1, лист 8
5. При выполнении лицевой кладки фасадов с брусковыми ж б перемычками закладные детали при привязке исключить.

Спецификация стали								
Арматурные элементы		NN поз.	ф мм	На 1 элемент			Вес стали кг	
Марка	К-во шт.			К-во шт	Длина стерж мм	Общая длина м.	На элемент	Общий
К3	1	1	20АIII	1	3060	3.06	7.56	7.56
		2	12АI	1	3060	3.06	2.72	2.72
		3	8ВI	25	200	500	1.98	1.98
М3	3	4	-150×8	1	150	0.15	1.41	4.23
		5	8ВI	1	400	0.40	0.16	0.48
							Итого	16.97

Выборка стали				
Диаметр арматуры	-150×8	20АIII	12АI	8ВI
Длина м	0.45	3.06	3.06	5.40
Вес кг.	4.23	7.56	2.72	2.46
Нормативное сопротивление ар ры $R_a^н$ кг/см²		5500	4000	5500
Nгост а арматуры		9781 61	5781 61	6727-53

Характеристика изделий		
Вес изделий	кг	205
Объем бетона	м3	0.082
Вес стали	кг.	16.97
Расход стали на 1м³ бетона	кг.	207.0
Марка бетона		200

1971	Несущая перемычка БУ31-1	серия 85	Часть 10 / Раздел 10 1-1	Лист 4

пров. Танковец 30/V 72г кон Корнеевс

11350-01 5

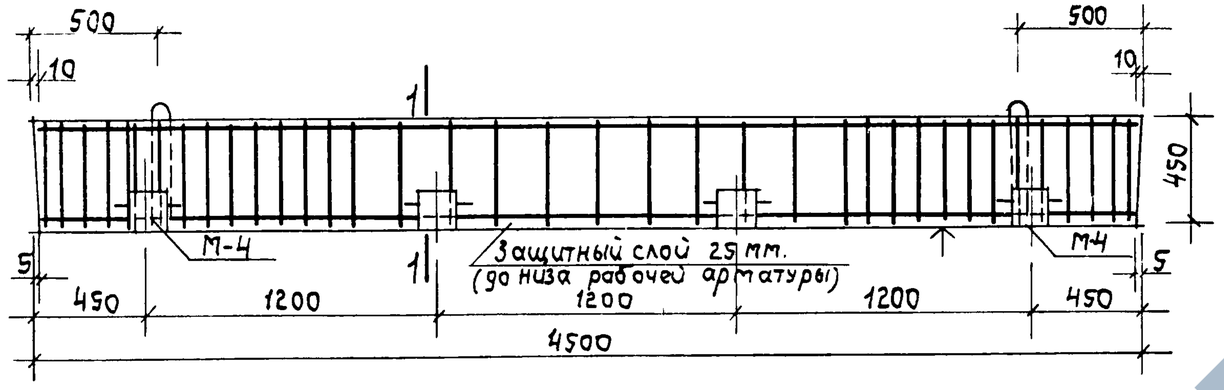

ИП 45-12

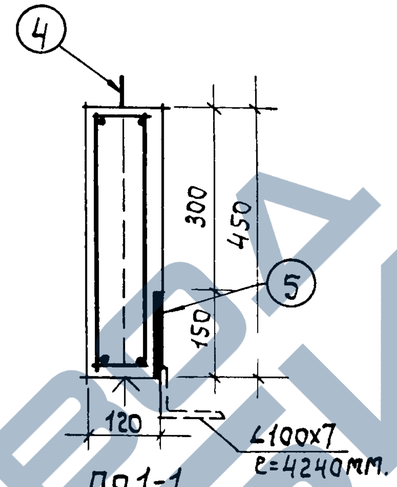

По 1-1

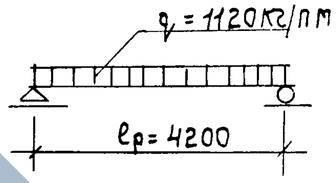

Расчетная схема

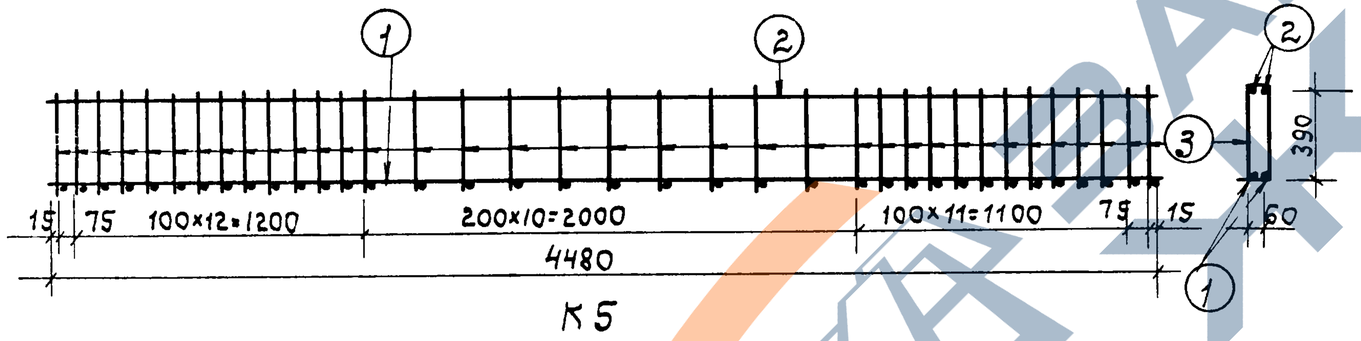

К5

Нагрузки (включая собственный вес перемычки)
Расчетная нагрузка при расчете по несущей способности. — 1120 кг/п.м.
Расчетный момент — 2470 кг.м.
Нормативная нагрузка — 975 кг/п.м.
Нагрузка при расчете на прогиб длительно действующая — 975 кг/п.м.
Расчетный прогиб с учетом длительности действия нагрузки $\frac{f}{l} = \frac{1}{400} < \frac{1}{200}$

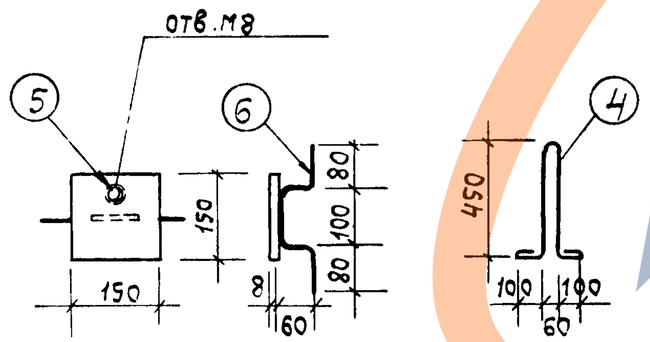

М4

Примечания:

1. Плоскость, отмеченная знаком ↑ должна быть гладкой, подготовленной под окраску.
2. На нижней грани перемычки несмываемой краской поставить знак „Н" (низ)
3. Необходимость закладных деталей устанавливается при привязке.

Каркас		NN поз.	Ф мм.	На элемент		
Марка	шт			кол.шт.	дл.мм	об.дл.м.
К5	1	1	10АIII	2	4480	8.96
		2	8АI	2	4480	8.96
		3	8АI	36	396	35.90
петля	2	4	10АI	1	1430	8.58
М4	4	5	-150x8	1	150	0.6
		6	6АI	1	400	1.6

Выборка арматуры.

Диаметр арматуры	10АIII	10АI	8АI	6АI	-150x8
Длина м	8.96	8.58	14.86	1.6	0.6
Вес кг.	554	530	17.75	0.36	5.65
Нормативное сопротивление $R_a^н$, кг/см²	4000	2400			
Гост арматуры	5781 - 61				

Характеристика изделий

Вес изделия	кг.	608.0
Объем бетона	м3	0.248
Вес стали	кг.	34.60
Расход стали на 1м3 бетона	кг.	131.5
Марка бетона		200

1971	Перемычка ИП 45-12	серия 85	Часть 10 / Раздел 10.1-1	Лист 6

пров. [illegible] Кон. [illegible]

11350-01 7

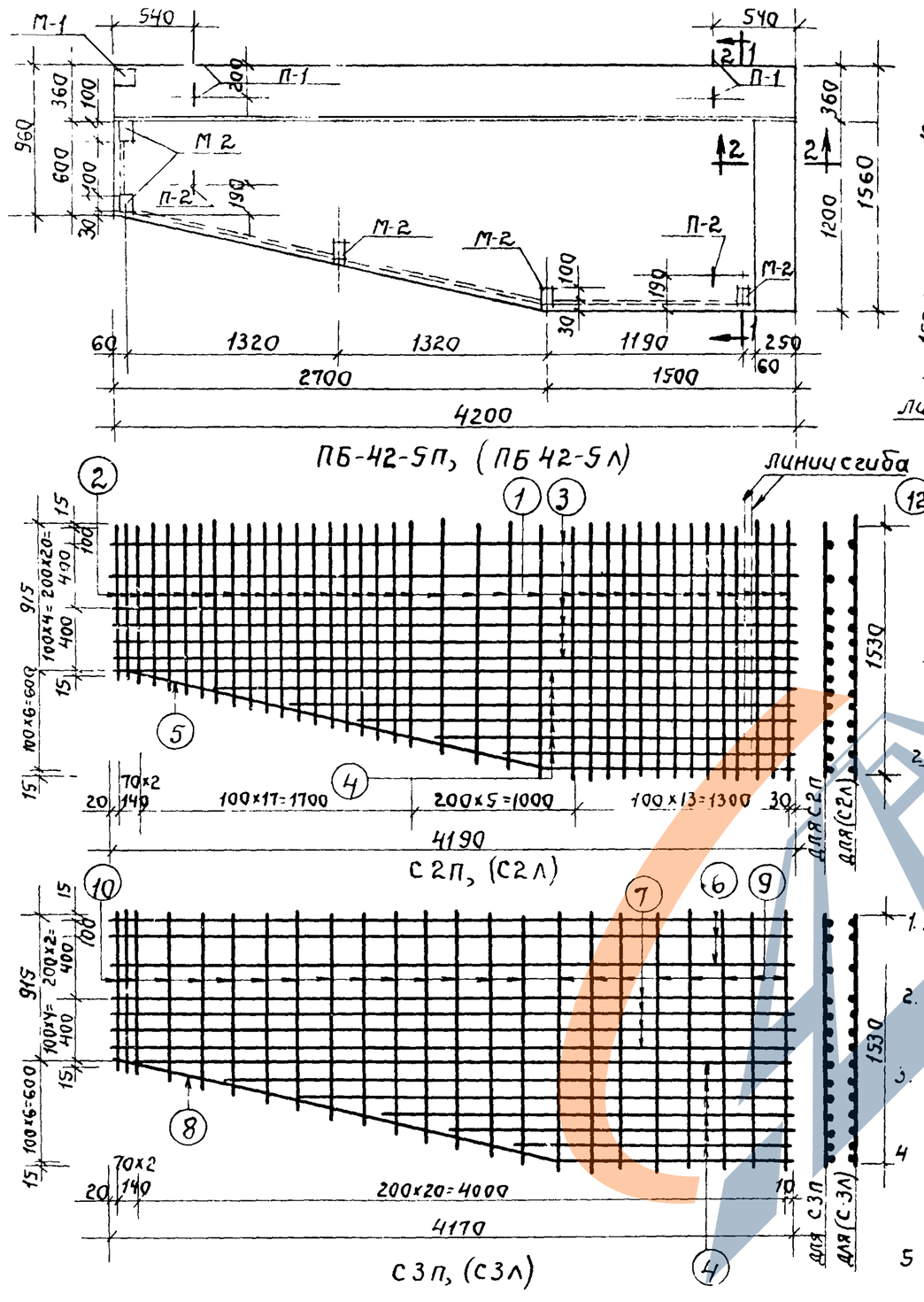

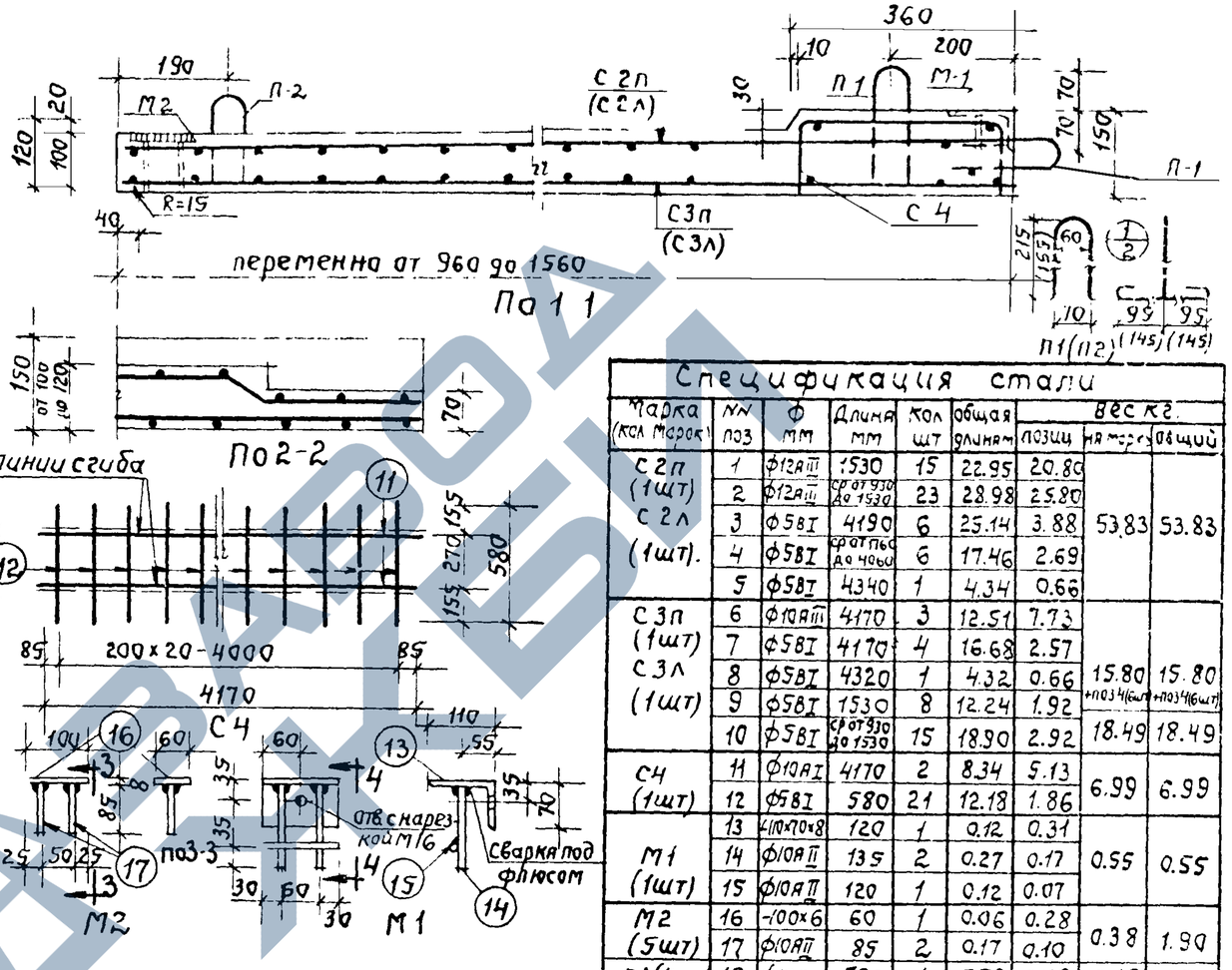

Примечания

1. Балконные плиты рассчитаны на норм. полезную нагрузку 400 кг/м² и дополнит нагрузку 100 кг/п.м. от цветочниц.
2. Для подъемных петель следует применять арм. сталь класса А I, марок В.Ст3. или В.Ст3, для закладных деталей - полосовую и угловую сталь группы мар. Ст.3
3. Антикоррозийная защита закладных деталей должна выполняться в соответствии с главой СНиП III-В6-62. с покрытием в заводских условиях слоем цинка
4. Сборка арматурных каркасов и сеток должна производиться контактной точечной сваркой в соответствии с требованиями действующих нормативных документов
5. Балконную плиту ПБ42-5Л изготовлять зеркально плите ПБ42-5П.

Спецификация стали

Марка (кол марок)	NN поз	Ф мм	Длина мм	Кол шт	общая длина м	Вес кг. позиц	на марку	общий
С2П (1шт) С2Л (1шт).	1	Ф12АIII	1530	15	22.95	20.80	53.83	53.83
	2	Ф12АIII	ср от 930 до 1530	23	28.98	25.80		
	3	Ф5ВI	4190	6	25.14	3.88		
	4	Ф5ВI	ср от 960 до 4060	6	17.46	2.69		
	5	Ф5ВI	4340	1	4.34	0.66		
С3П (1шт) С3Л (1шт)	6	Ф10АIII	4170	3	12.51	7.73	15.80 +поз 4(6шт)	15.80 +поз 4(6шт)
	7	Ф5ВI	4170	4	16.68	2.57		
	8	Ф5ВI	4320	1	4.32	0.66		
	9	Ф5ВI	1530	8	12.24	1.92		
	10	Ф5ВI	ср от 930 до 1530	15	18.90	2.92	18.49	18.49
С4 (1шт)	11	Ф10АI	4170	2	8.34	5.13	6.99	6.99
	12	Ф5ВI	580	21	12.18	1.86		
М1 (1шт)	13	-110×70×8	120	1	0.12	0.31	0.55	0.55
	14	Ф10АII	135	2	0.27	0.17		
	15	Ф10АII	120	1	0.12	0.07		
М2 (5шт)	16	-100×6	60	1	0.06	0.28	0.38	1.90
	17	Ф10АII	85	2	0.17	0.10		
П1 (4шт)	18	Ф10АI	780	1	0.78	0.48	0.48	1.92
П2 (2шт)	19	Ф10АI	780	1	0.78	0.48	0.48	0.96
							Итого	84.64

Выборка стали

Сталь		Арматурные элементы Ф12АIII	Ф10АIII	Ф10АI	Ф5ВI		Закладные детали -100×6	-110×70×8	Ф10АII
Длина	м	52.38	12.51	13.02	126.72		0.30	0.12	1.24
Вес	кг	46.60	7.73	8.01	19.85		1.40	0.31	0.74
норм. сопр. ар-ры Ra	кг/см²	4000	4000	2400	5.500				3000
ГОСТ		5781 61			6727-53		103-37*	8510-57	5781-61

Характеристика изделий

			ПБ42-5П	ПБ42-5П
Вес		кг	1780	1780
Объем бетона		м3	0.712	0.712
Вес стали	на арматурные элемен	кг	82.19	82.19
	на закладные детали		2.45	2.45
Расход стали на 1 м3 бетона			119	119
Марка бетона				

1971	Балконная плита ПБ 42-5П (ПБ 42-5Л)	серия 85	часть 10 раздел 10 1-1	Лист 7

пров Ж Пашковец кон Корнеева 31/V-79.

11350 01 9

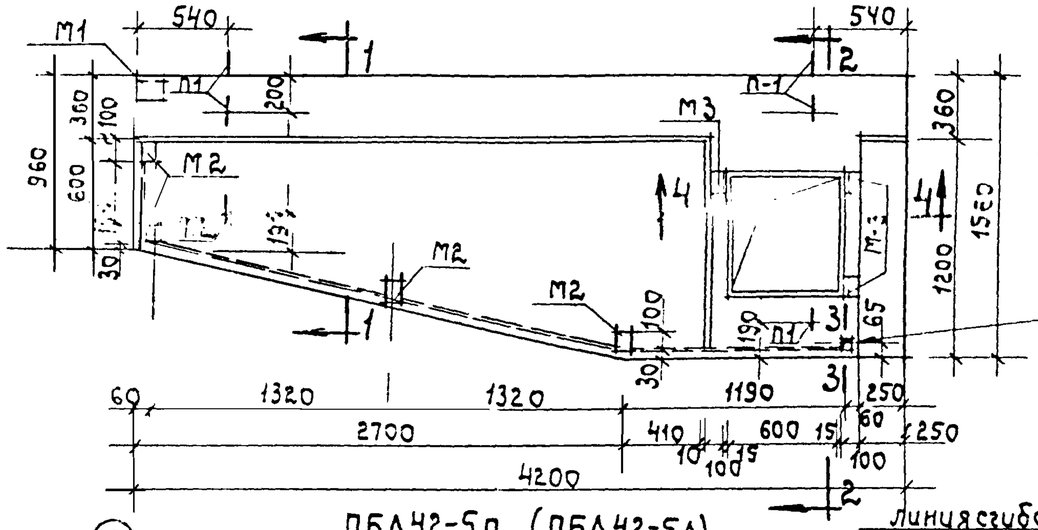

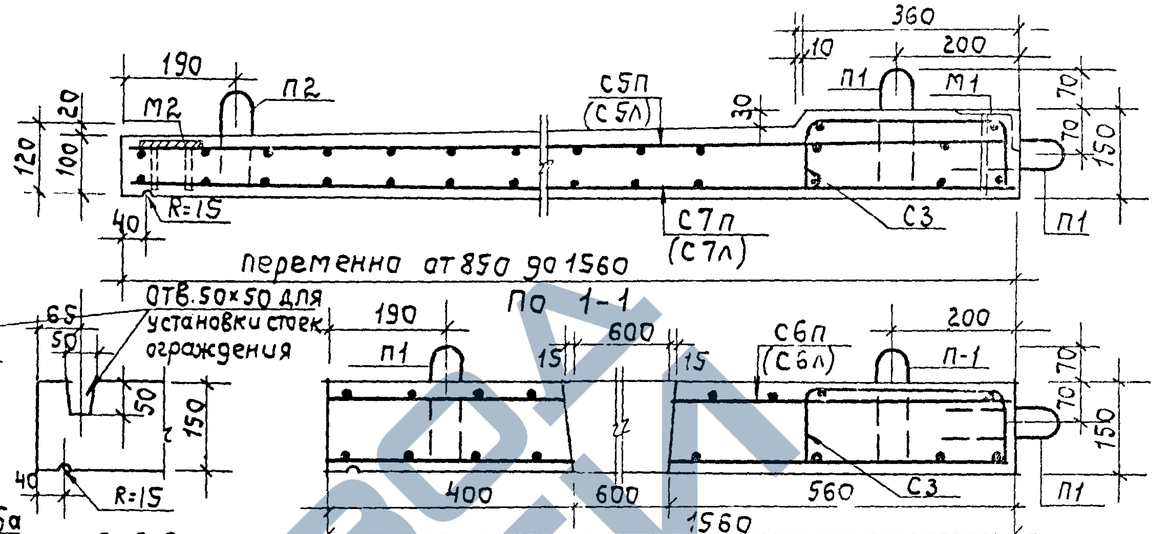

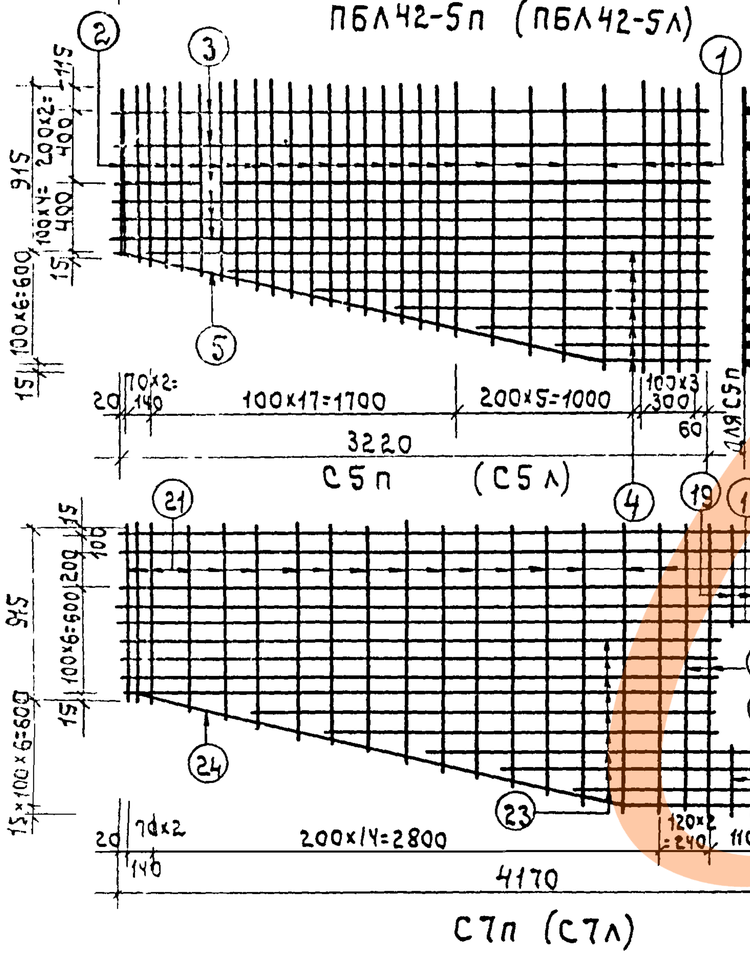

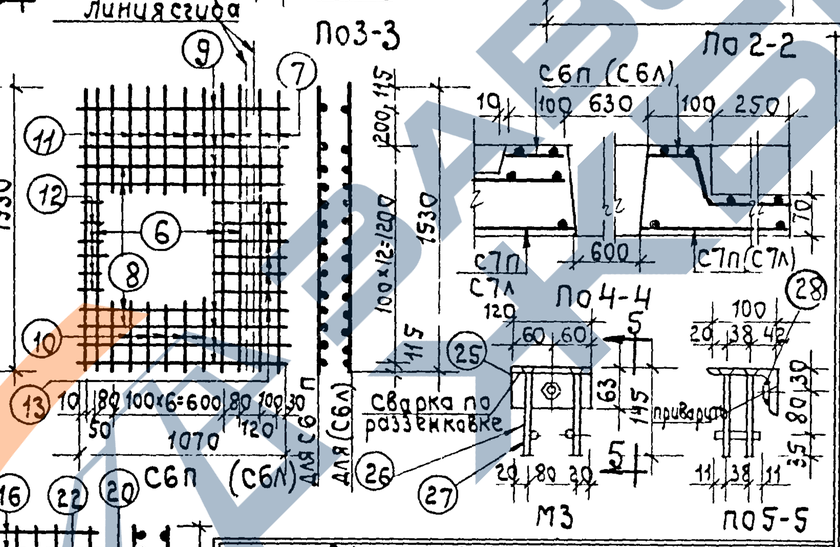

Выборка стали

Сталь		Арматурные элементы ф16AII	ф12AII	ф10A	ф10AI	ф5BI	Закладные детали 100×63×8	100×63×8	100×6	ф10AIII	ф5AII
Длина	м	6.12	39.69	28.07	21.36	109.17	0.36	0.12	0.24	2.10	1.07
Вес	кг.	9.65	35.32	17.31	13.15	16.93	3.54	0.31	1.12	1.29	0.64
Норм. сопр. Ср-рой Ra	кг/см²	4000			2400	5500				4000	5000
ГОСТ		5781-61			6727-53	8510-57			103-57	5781-61	

Характеристика изделий

			ПБЛ42-5П	ПБЛ42-5Л
Вес		кг.	1700	1700
Объем бетона		м3	0.68	0.68
Вес стали	На арматурные элементы	кг.	92.36	92.36
	На закладные детали		6.90	6.90
Расход стали на 1м3 бетона			146	146
Марка бетона			200	

Спецификация стали

Марка (кол марок)	NN поз.	ф мм.	Длина мм	Кол шт.	Общая длина м	Вес кг. позиц.	Вес кг. намар.	Вес кг. общий
С4 (1шт)	см. на листе N7						6.99	6.99
С5П (1шт) С5Л (1шт).	1	ф12AIII	1530	5	7.65	6.80	37.86	37.86
	2	ф12AIII	1530	23	28.98	25.80		
	3	ф5BI	3220	6	19.32	3.00		
	4	ф5BI	3000	6	11.70	1.80		
	5	ф5BI	3000	1	3.00	0.46		
С6П (1шт) С6Л (1шт)	6	ф16AIII	1530	4	6.12	9.65	19.25	19.25
	7	ф12AIII	1530	2	3.06	2.72		
	8	ф10AIII	1070	4	4.28	2.64		
	9	ф5BI	1070	4	4.28	0.67		
	10	ф10AIII	330	6	1.98	1.22		
	11	ф10AII	530	6	3.18	1.96		
	12	ф5BI	70	6	0.42	0.07		
	13	ф5BI	340	6	2.04	0.32		
С7П (1шт). С7Л (1шт.)	15	ф10AI	4170	2	8.34	5.14	25.38	25.38
	16	ф10AIII	4170	3	12.51	7.72		
	17	ф10AIII	1530	4	6.12	3.77		
	18	ф5BI	370	5	1.85	0.29		
	19	ф5BI	530	5	2.65	0.41		
	20	ф5BI	1530	3	4.59	0.75		
	21	ф5BI	см. эскиз по 3550	15	18.90	2.92		
	22	ф5BI	320	6	1.92	0.30		
	23	ф5BI	см. эскиз по 3550	9	22.00	3.40		
	24	ф5BI	4320	1	4.32	0.66		
М3 (3шт).	25	400×63×8	120	1	0.12	1.18	1.61	4.83
	26	ф10AIII	145	4	0.58	0.43		
	27	ф10AIII	60	2	0.12			
	28	гайка	—	1	—	—		
М1 (1шт)	см. на листе N7						0.55	0.55
М2 (4шт)	— " — " — "						0.38	1.52
П1 (5шт)	— " — " — "						0.48	2.40
П2 (1шт)	— " — " — "						0.48	0.48
							Итого	99.26

Примечания см. на листе N7

1971	Балконная плита ПБЛ 42-5П (ПБЛ 42-5Л)	серия 85	часть 10 раздел 10.1-1	Лист 8

Нач. отд. Тятюшкович
31 V-72г
Кон. конструкции

1135О-11 С

https://zavodjbi.com/

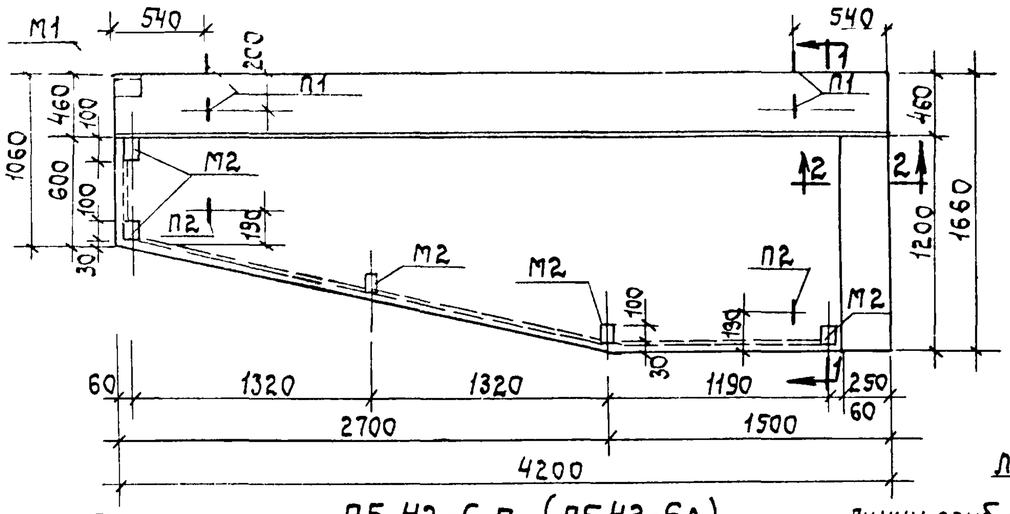

ПБ 42-6 П, (ПБ42-6Л)

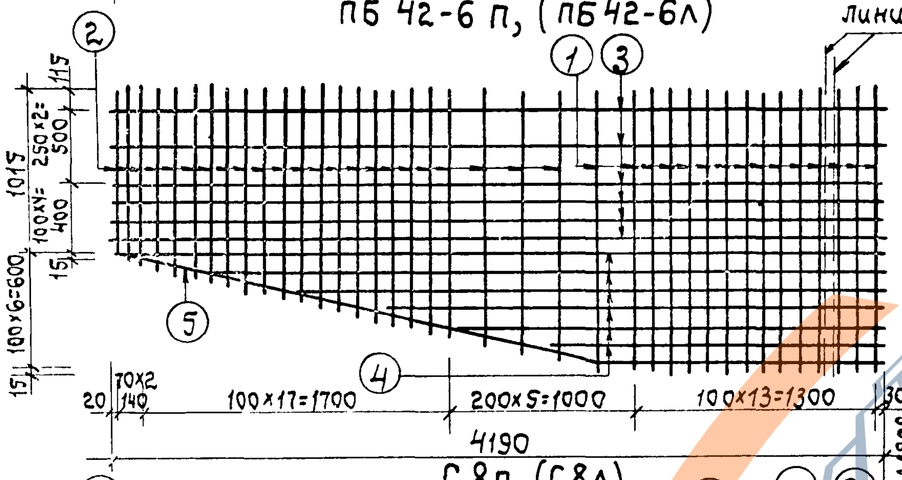

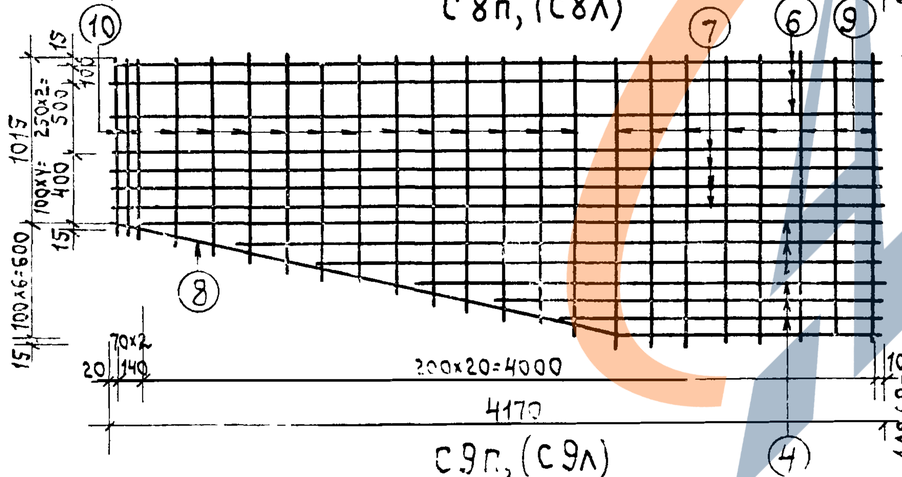

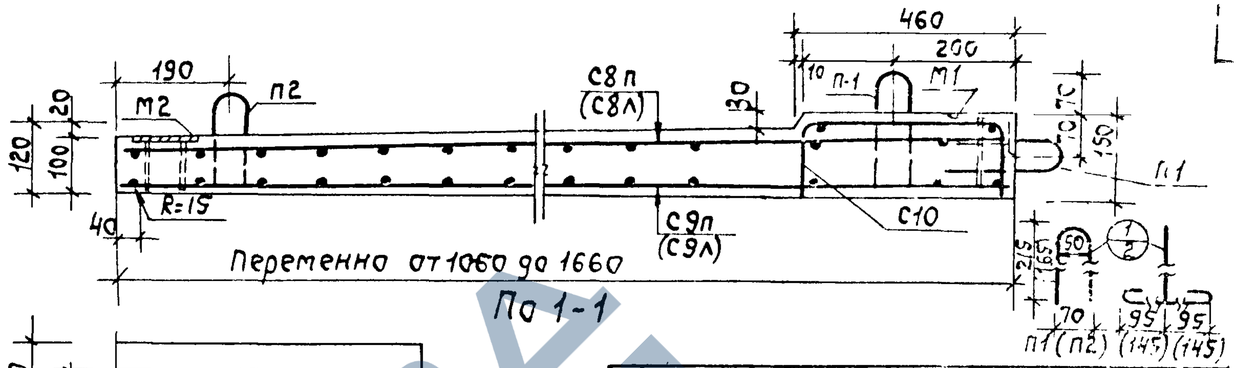

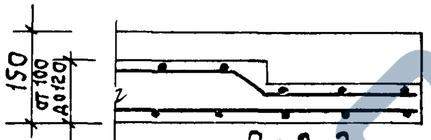

По 1-1

По 2-2

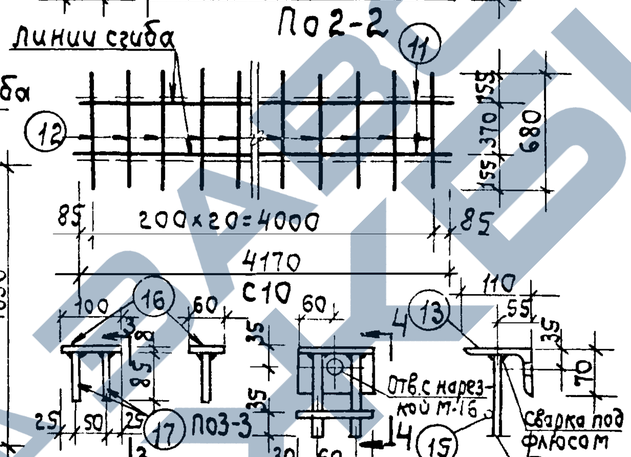

Примечания:

1. Балконные плиты рассчитаны на норм. полезную нагрузку 400 кг/м² и дополнительную нагрузку 100 кг/п.м от цветочниц.
2. Для подземных петель следует применять арм. сталь класса А-I марок ВСт3 или ВСт3, для закладных деталей-полосовую и угловую сталь группы марок Ст3
3. Антикоррозийная защита закладных деталей должна выполняться в соответствии с главой СНиП III-8. 6-62 с покрытием их в заводских условиях слоем цинка.
4. Сборка арматурных каркасов и сеток должна производиться контактной точечной сваркой в соответствии с требованиями действующих нормативных документов.
5. Балконную плиту ПБ-42-5л изготовлять зеркально плите ПБ42-5п.

Спецификация стали

Марка (кол марок)	NN поз	ф мм	Длина мм	Кол шт	общая длина м	Вес позиц	Вес марки общий
С8п (1шт). С8л (1шт).	1	ф12АIII	1630	15	24.50	21.80	56.23
	2	ф12АIII	ср. от 1030 до 1630	23	30.60	27.20	
	3	ф5ВI	4190	6	25.14	3.88	
	4	ф5ВI	ср. от 1160 до 4060	6	17.46	2.69	
	5	ф5ВI	4340	1	4.34	0.66	
С9п (1шт). С9 (1шт).	6	ф10АIII	4170	3	12.51	7.73	16.06
	7	ф5ВI	4170	4	16.68	2.57	
	8	ф5ВI	4320	1	4.32	0.66	
	9	ф5ВI	1630	8	13.10	2.02	18.75
	10	ф5ВI	ср. от 1030 до 1630	15	20.00	3.08	
С10 (1шт).	11	ф10АI	4170	2	8.34	5.13	7.33
	12	ф5ВI	680	21	14.30	2.20	
М1 (1шт)	13	▱110×70×8	120	1	0.12	0.31	0.55
	14	ф10АII	135	2	0.27	0.17	
	15	ф10АII	120	1	0.12	0.07	
М2 (5шт).	16	-100×6	60	1	0.06	0.28	0.38
	17	ф10АII	85	2	0.17	0.10	
П1 (4шт)	18	ф10АII	780	1	0.78	0.48	0.48
П2 (2шт)	19	ф10АI	780	1	0.78	0.48	0.48
							ИТОГО

Выборка стали

Сталь		Арматурные элементы ф12АIII	ф10АIII	ф10АI	ф5ВI	Закладные детали -100×6	▱110×70×8	ф10АII
Длина	м	55.10	12.51	13.02	132.80	0.30	0.12	1.24
Вес	кг.	49.00	7.73	8.01	20.45	1.40	0.31	0.74
Ном. сопр. арматуры	кг/см²	4000	4000	2400	5500			3000
ГОСТ		5781-61		6727-53		103-57	8510-57	5781-61

Характеристика изделий		ПБ42-5п	ПБ42-5л
Вес	кг	1940	1940
объем бетона	м³	0.775	0.775
Вес стали на арматурные элементы	кг	85.19	85.19
Вес стали на закладные детали	кг	2.49	2.49
Расход стали на 1м³ бетона		110	110
Марка бетона		200	

1971	Балконная плита ПБ 42-6п (ПБ 42-6л)	серия 85	часть 10	Л. ст.
			раздел 10 1-1	9

Гпроект Сафт 31 V 71 Ко Корнеева

11350-01 10

https://zavodjbi.com/

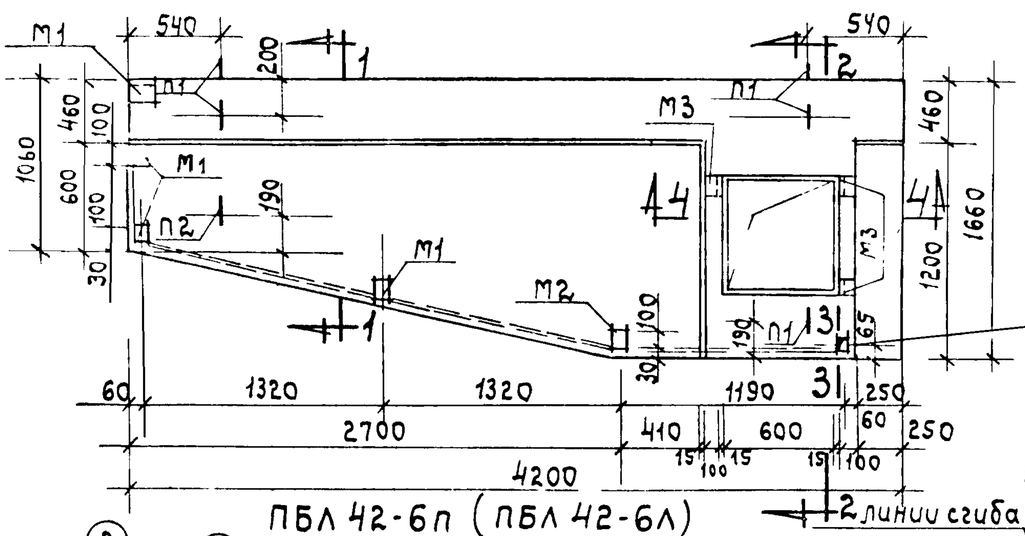

ПБЛ 42-6п (ПБЛ 42-6Л)

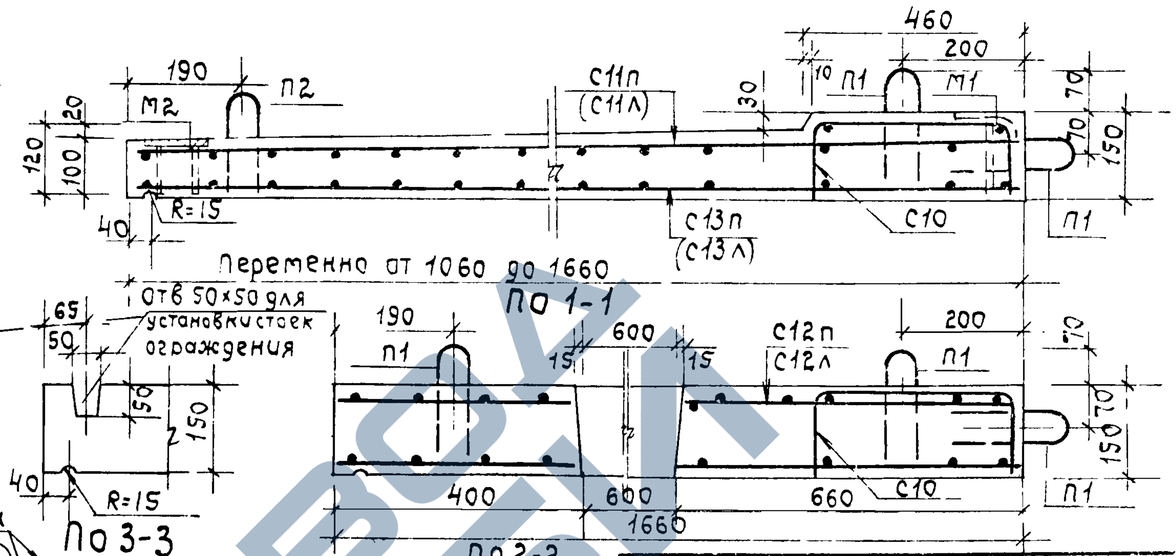

По 2-2

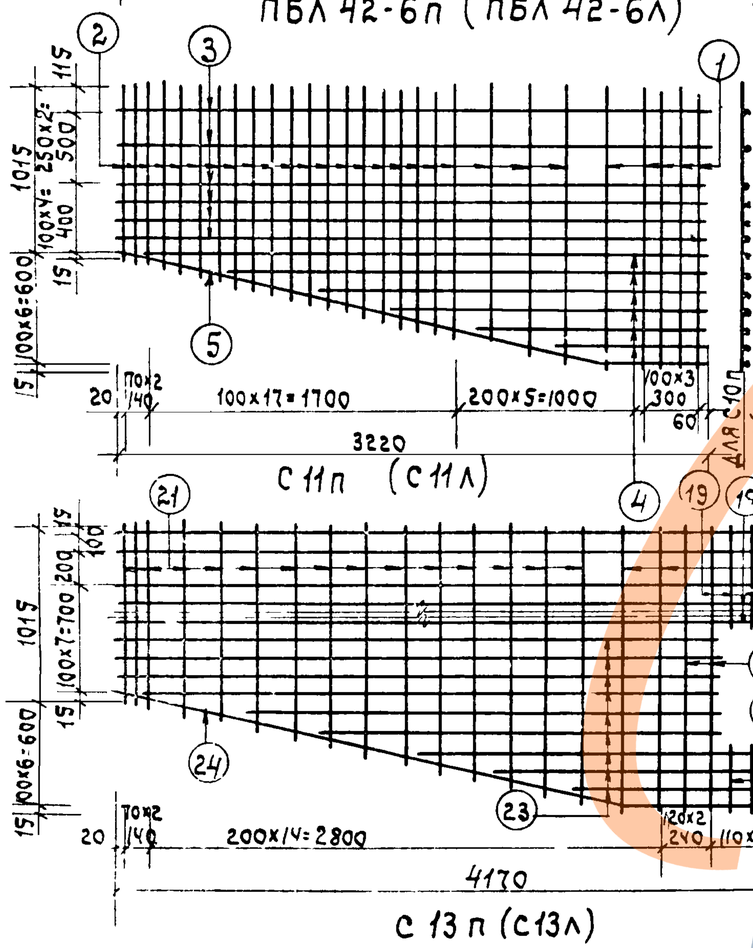

Спецификация стали

Марка (кол марок)	NN поз.	Ø мм.	Длина мм.	Кол шт.	общая длина м	Вес кг позиц.	Вес кг на марку	Вес кг общий
С 10 (1шт)	см. на листе N						7.33	7.33
С11л (1шт). С12л (1шт).	1	ф12АIII	1630	5	8.15	7.24	3970	3970
	2	ф12АIII	ср от 1030 до 1630	23	30.60	27.20		
	3	ф5ВI	3220	6	19.32	3.00		
	4	ф5ВI	ср от 820 до 3080	6	11.70	1.80		
	5	ф5ВI	3000	1	3.00	0.46		
С12п (1шт).	6	ф16АIII	1630	4	6.52	10.30	20.82	20.82
	7	ф12АIII	1630	2	3.26	3.90		
	8	ф10АIII	1070	4	4.28	2.64		
С12л (1шт).	9	ф5ВI	1070	5	5.35	0.83		
	10	ф10АIII	330	6	1.98	1.22		
	11	ф10АIII	630	6	3.78	2.34		
	12	ф5ВI	70	6	0.42	0.07		
	13	ф5ВI	340	6	2.04	0.32		
С13п (1шт) С13л (1шт).	15	ф10АI	4170	3	12.51	7.73	28.46	28.46
	16	ф10АIII	4170	3	12.51	7.72		
	17	ф10АIII	1630	4	6.52	4.02		
	18	ф5ВI	370	5	1.85	0.29		
	19	ф5ВI	630	5	3.15	0.49		
	20	ф5ВI	1630	3	4.89	0.77		
	21	ф5ВI	ср от 1030 до 1630	15	20.00	3.08		
	22	ф5ВI	320	6	1.92	0.30		
	23	ф5ВI	ср от 1820 до 3250	9	22.00	3.40		
	24	ф5ВI	4320	1	4.32	0.66		
М3 (3шт)	25	∠100×63×8	120	1	0.12	1.18	1.61	4.83
	26	ф10АIII	115	4	0.58	0.43		
	27	ф10АIII	60	2	0.12			
	28	гайка М	—	1	—	—		
М1 (1шт)	см. на листе № 9						0.55	0.55
М2 (4шт)	"						3.38	1.52
П1 (5шт)	"						0.48	2.40
П2 (1шт)	"						0.48	0.48
						итого		106.09

примечания см на листе №9

Выборка стали

Сталь		Арматурные элементы ф16АIII	ф12АIII	ф10АIII	ф10АI	ф5ВI	Закладные детали ∠100×63×8	∠100×63×8	-100×6	ф10АIII	ф10АIII
Длина	м	6.52	42.01	29.07	25.53	1143	0.36	0.12	0.24	2.10	1.07
Вес	кг	1030	37.34	18.14	15.74	17.67	3.54	0.31	1.12	1.29	0.64
Норм сопр. Rр=Rа кг/см²		4000			2400	5500				4000	3000
ГОСТ		5781-61				6727-53	8510-57		103-57*	5781-61	

Характеристика изделий		ПБМ42.5п	ПБМ42.5л
Вес	кг	1860	1860
Объем бетона	м³	0.743	0.743
Вес стали: на арматурные элементы	кг	99.19	99.19
Вес стали: на закладные детали	кг	6.90	6.90
Расход стали на 1м³ бетона		134	134
Марка бетона		200	

1971	Балконная плита ПБЛ 42-6п (ПБЛ 42-6л)	серия 85	часть 10 раздел 10 11	Лист 10	
				11350-01	11

Нач сект [illegible] Ки Юрлова

КВ 27-14

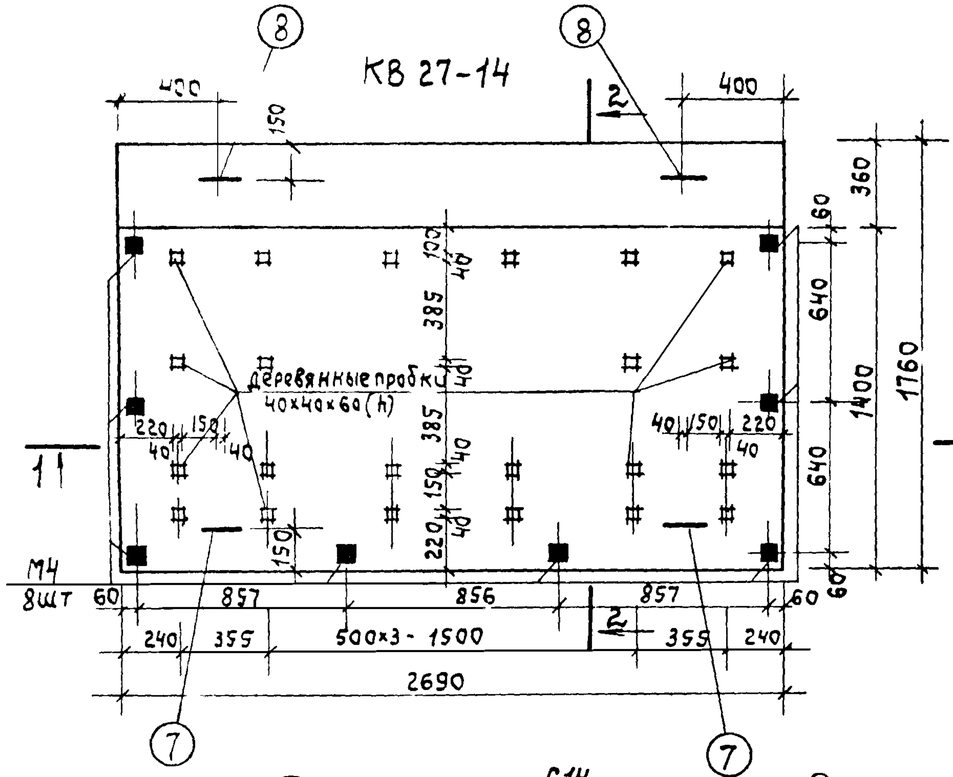

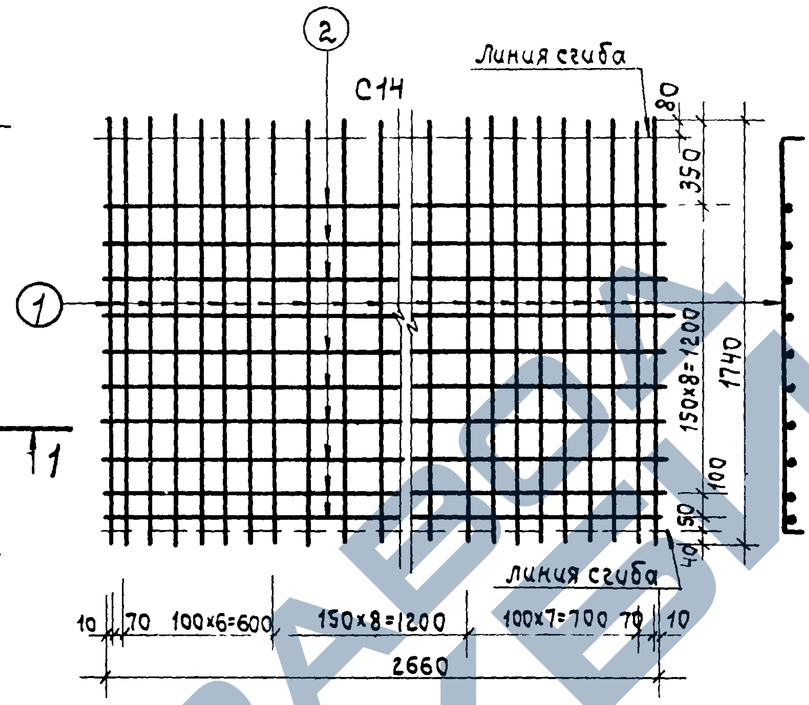

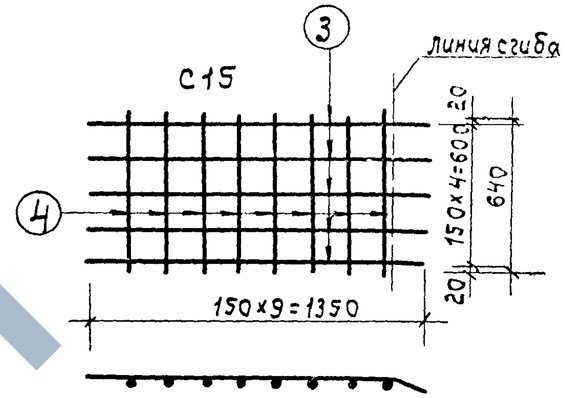

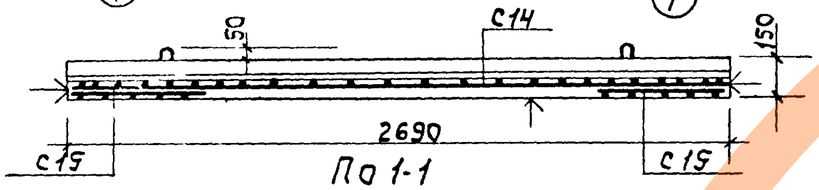

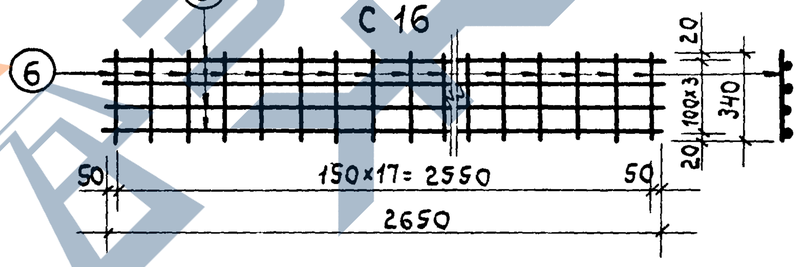

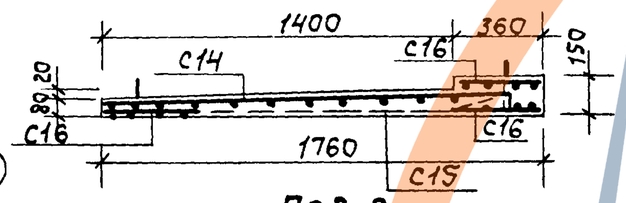

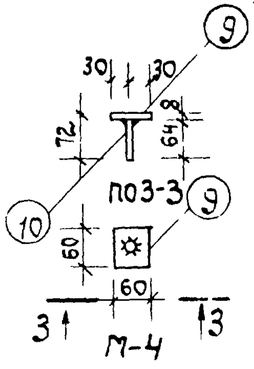

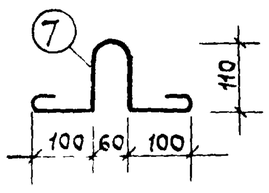

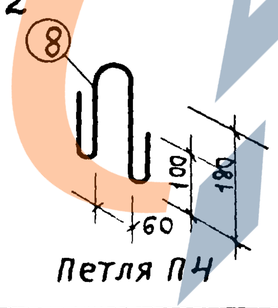

Примечания

1. Плоскости отмеченные знаком ↑; должны иметь гладкую поверхность.
2. Козырек выполнен аналогично козырьку КВ-14 серии ИИ-03-02 альбом 15-64.

Спецификация стали

Марка (кол. марок)	NN поз.	Ø мм.	Длина мм.	Кол. шт	Общая длина м	Вес кг. позиц.	Вес кг. на марку общий	
С14 (1шт)	1	10АIII	1740	24	41.76	25.70	29.80	29.80
	2	5ВI	2660	10	26.60	4.10		
С15 (2шт)	3	5ВI	1350	5	6.75	1.04	1.83	3.66
	4	5ВI	640	8	5.12	0.79		
С16 (3шт)	5	10АIII	2650	4	10.60	6.54	7.49	22.47
	6	5ВI	340	18	6.12	0.95		
П3(2шт)	7	10АI	650	2	1.30	0.80	0.80	1.60
П4(2шт)	8	10АI	650	2	1.30	0.80	0.80	1.60
М4 (8шт)	9	-60×8	60	1	0.06	0.23	0.27	2.16
	10	10АII	64	1	0.064	0.04		
							Итого:	61.29

Выборка стали

Сталь		Арматурные элементы Ø10АIII	Ø10АI	Ø5ВI	Закладные детали -60×8	Ø10АII
Длина	м	73.56	5.20	55.20	0.48	0.512
Вес	кг.	45.32	3.20	10.61	1.83	0.33
Марки сорт. ар-ры КЧ	кг/см	5500	2400	5500		3000
ГОСТ		5781-61		6727-53	103-57*	5781-61

Характеристика изделия		КВ27-14
Вес	кг	1180
Объем бетона	м3	0.47
Вес стали: На арматурные элементы	кг.	59.13
Вес стали: На закладные детали	кг.	2.16
Расход стали на 1м3 бетона		126.00
Марка бетона		200

1971

Козырек входа КВ 27-14

серия 85 | часть 10 | Лист | раздел | 1

гров Сафи 11 V 71 кон Карпеева

11350-01 12

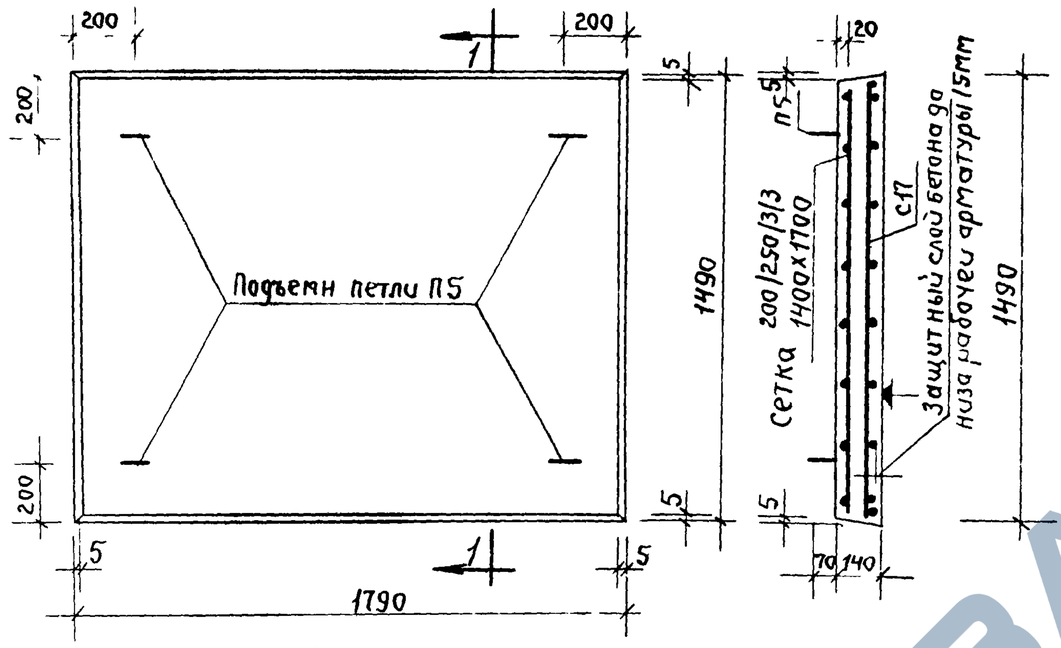

План

По 1-1

Характеристика изделия			
Вес		кг	92.8
Объем бетона		м³	0.371
Расход стали	Всего	кг	8.14
	на 1м² изделия	кг	3.05
	на 1м³ бетона	кг.	22.00
Марка бетона			200

Спецификация стальных элементов				
Марка	Кол штук	Вес, кг. 1 элемента	Вес, кг. общая	NN листов
С17	1	5.47	5.47	14
Сетка 200/250/3/3 / 1400×1700	1	1.39	1.39	
П5	4	0.32	1.28	
		Итого	8.14	

Расчетная схема

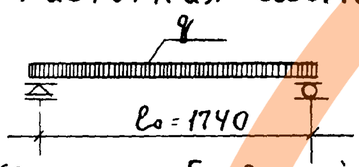

Нагрузки (включая собственный вес плиты)
Расчетная нагрузка по несущей способности – 850 кг/м²
Нормативная нагрузка – 720 "
Нагрузка при расчете прогиба
Длительнодействующая – 420 "
Кратковременнодействующая – 300 "

Выборка стали				
сталь		ф5ВI	ф3ВI	ф8АI
Длина	м	35.56	25.44	3.28
Вес	кг.	5.47	1.39	1.28
R^H	кг/см²	5500		2400
ГОСТ		6727-53		5781-61

Примечания:
1. На верхней грани плиты несмываемой краской или выдавливанием поставить отличительный знак „В" (верх).
2. Плоскость, отмеченная знаком ▲, должна быть гладкой подготовленной под покраску
3. Подъемные петли П5 завести за нижние стержни сетки С17 и привязать к ним.

1971	Плита плиская П18-15	серия 85	часть 10 / раздел 10 1-1	Лист 12

пров [illegible] Кон Кужеева

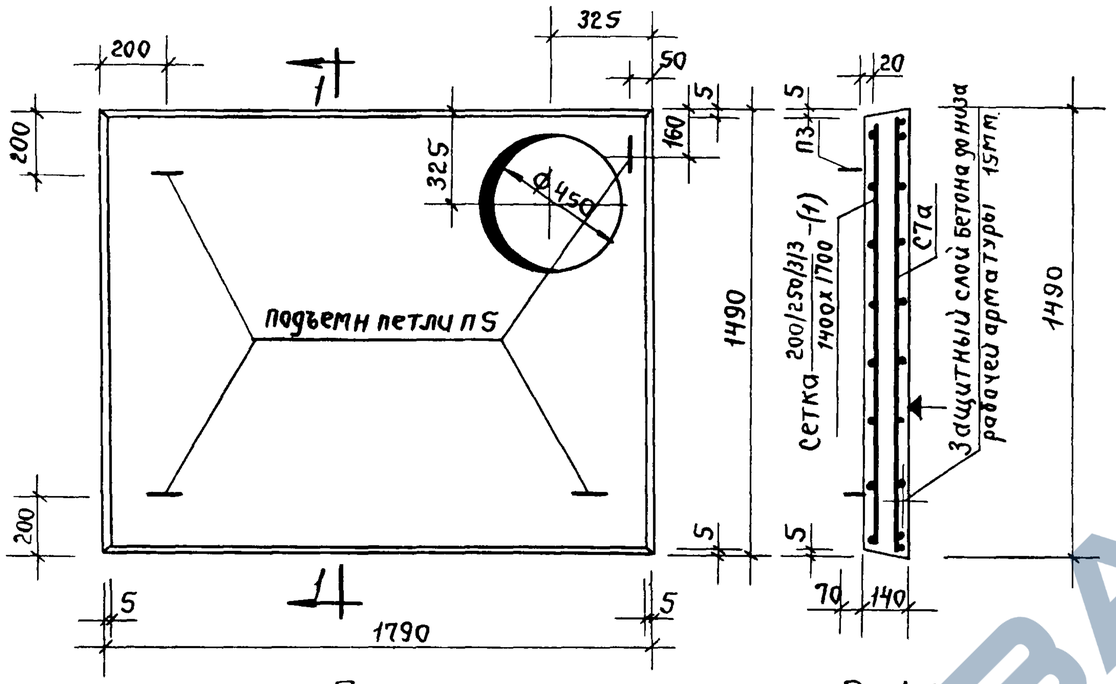

План

По 1-1

Характеристика изделия			
Вес		Кг	875
Объем бетона		м3	0.349
Расход стали	Всего	Кг	9.05
	на 1м² изделия	Кг	3.39
	на 1м³ бетона	Кг	25.90
Марка бетона			200

Спецификация стальных элементов				
Марки	Кол штук	Вес Кг 1 элемента	Вес Кг общий	NN листов
С17а	1	6.20	6.20	
Сетка 200/250/3/3 / 1400x1700 (1)	1	1.57	1.57	14
П5	4	0.32	1.28	
		Итого:	9.05	

Расчетная схема

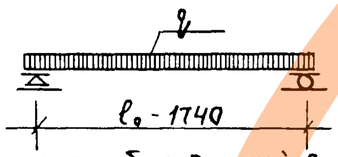

Нагрузки (включая собственный вес плиты)

Расчетная нагрузка по несущей способности - 850 кг/м².

Нормативная нагрузка - 720 "

Нагрузка при расчете прогиба

Длительнодействующая - 420 "

Кратковременнодействующая - 300 "

Выборка стали				
Сталь		ф5ВI	ф3ВI	ф8АI
Длина	м	40.30	28.62	3.28
Вес	Кг	6.20	1.57	1.28
$R^н_a$	Кг/см²	5500		2400
Гост		6727-53		5781-61

Примечания:

1 Плита плоская П18-15м не рассчитана на передачу на нее нагрузок от труб мусоропровода

2 На верхней грани плиты несмываемой краской или выдавливанием поставить отличительный знак „В" (верх)

3 Плоскость, отмеченная знаком ▲, должна быть гладкой подготовленной под покраску.

4 Подъемные петли П5 завести за нижние стержни сетки С17а и привязать к ним

1971	Плита плоская П18-15м	серия 85	часть 10 / раздел 1011	Лист 13

пров [signature] 21.1.72 кап Корнеева

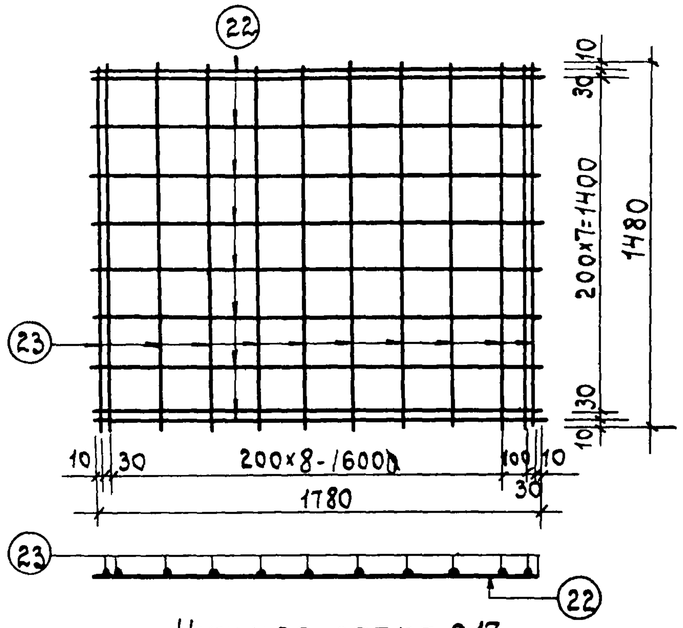

Нижняя сетка С17

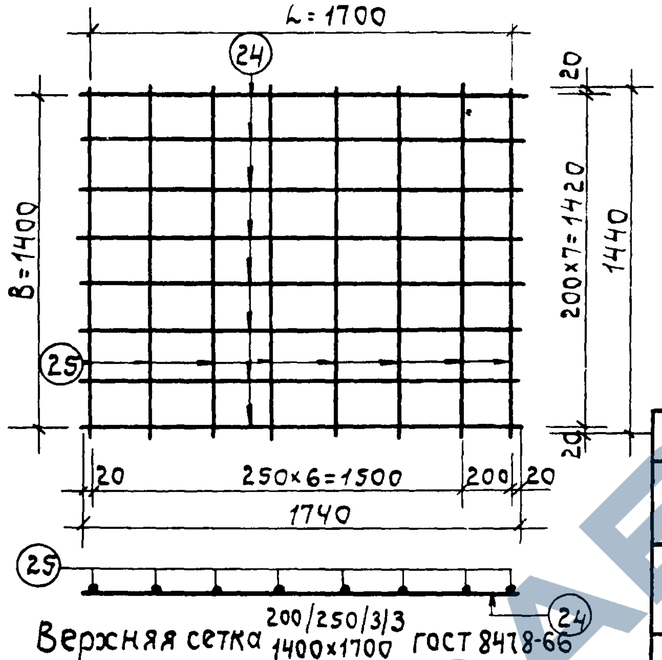

Верхняя сетка $\frac{200/250/3/3}{1400\times1700}$ ГОСТ 8478-66

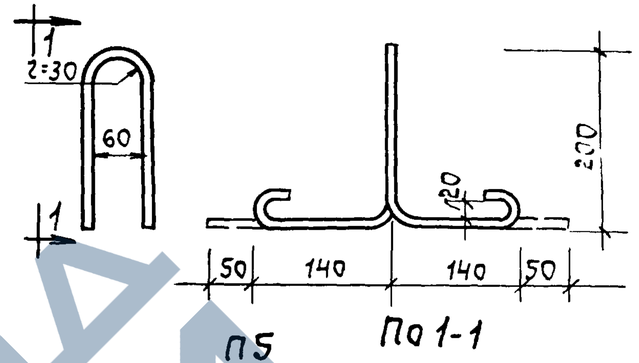

П5 П0 1-1

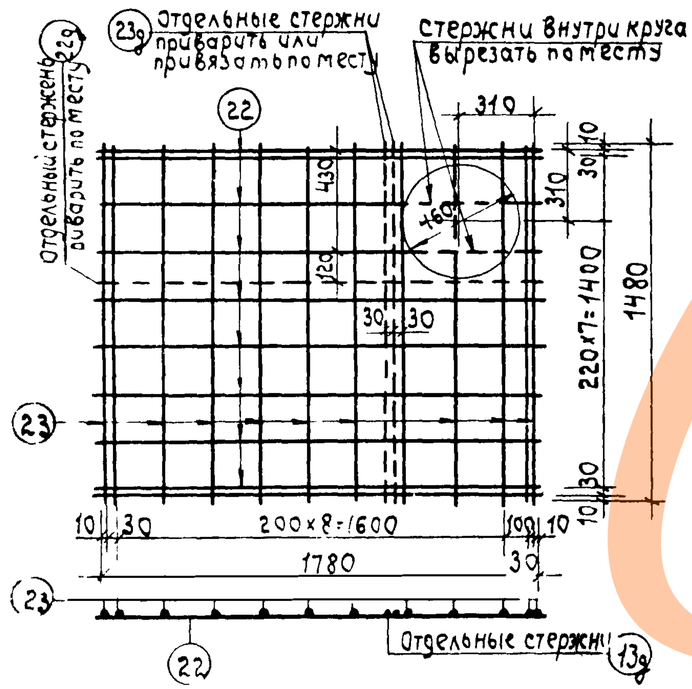

Нижняя сетка С17а

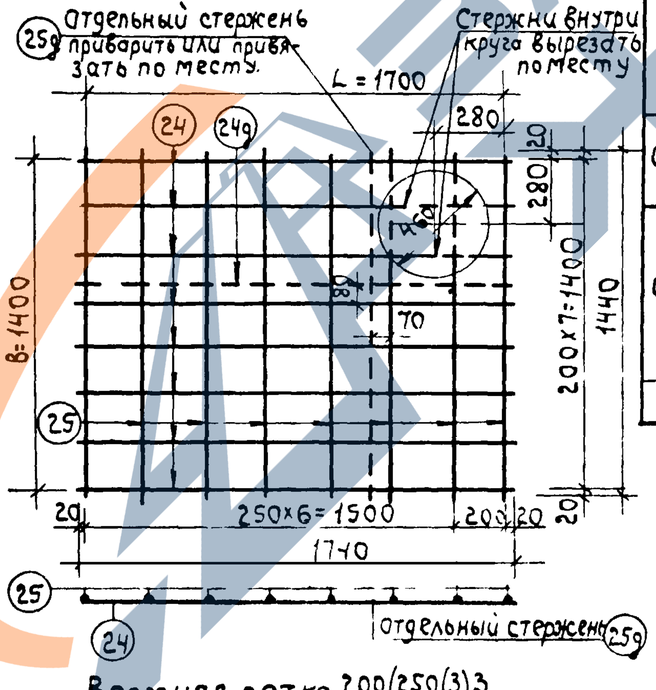

Верхняя сетка $\frac{200/250(3)3}{1400\times1700}$ ГОСТ 8478-66-(1)

Спецификация на один элемент

Марки	№№ поз.	Сталь	Длина мм.	Кол. шт	Общая длина м	Вес, кг. позиция	Вес, кг. общий
С17	22	ф5ВI	1780	10	17.80	2.74	5.47
	23	ф5ВI	1480	12	17.76	2.73	
С17а	22	ф5ВI	1780	10	17.80	2.74	6.20
	22д	ф5ВI	1780	1	1.78	0.27	
	23	ф5ВI	1480	12	17.76	2.73	
	23д	ф5ВI	1480	2	2.96	0.46	
Сетка $\frac{200/250(3)3}{1460\times1700}$	24	ф3ВI	1740	8	13.92	0.76	1.39
	25	ф3ВI	1440	8	11.52	0.63	
Сетка $\frac{200/250(3)3}{1400\times1700}$ (1)	24	ф3ВI	1740	8	13.92	0.76	1.57
	24д	ф3ВI	1740	1	1.74	0.10	
	25	ф3ВI	1440	8	11.52	0.63	
	25д	ф3ВI	1440	1	1.44	0.08	
П5	–	ф3АI	820	1	0.82	0.32	0.32

Примечания:

1. Изготовление каркасов и сеток производить контактной точечной электросваркой в соответствии с требованиями действующих нормативных документов.
2. Для подъемных петель следует применять арматурную сталь АI марок ВМСт3сп; ВМСт3пс; ВКСт3сп; ВКСт3пс в случае монтажа конструкций при температуре минус 40°С и ниже, применение стали марок ВМСт3пс и ВКСт3пс не допускается.

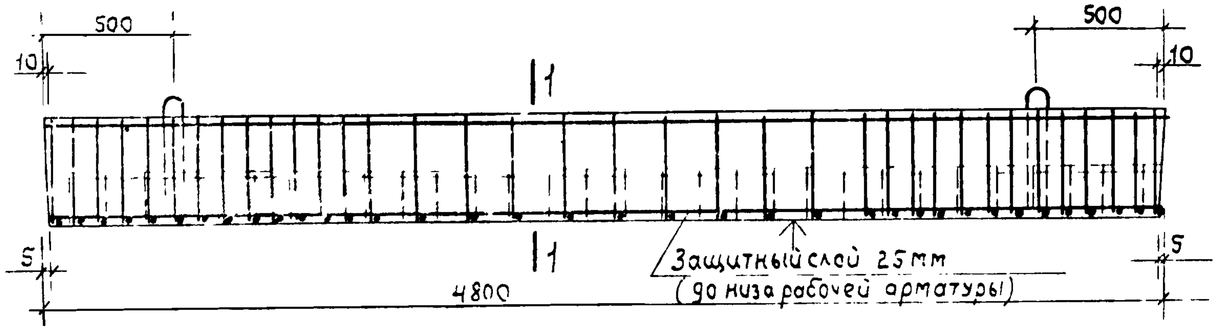

ИП 48-25

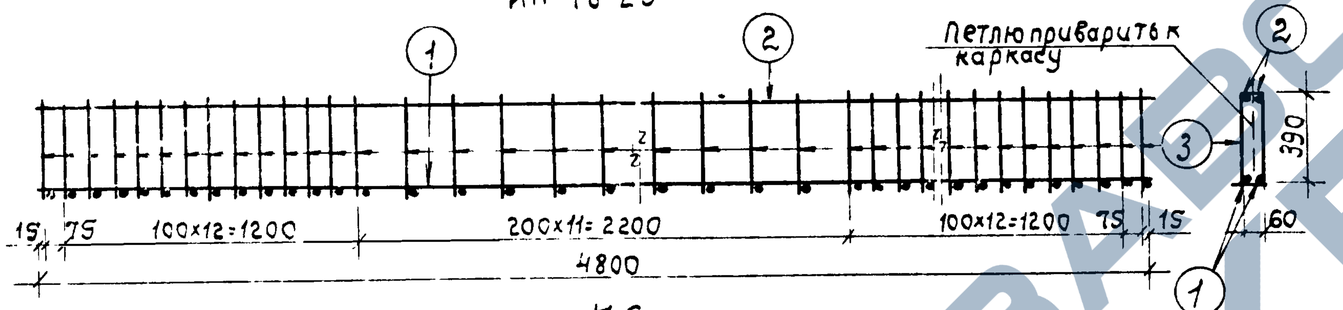

К6

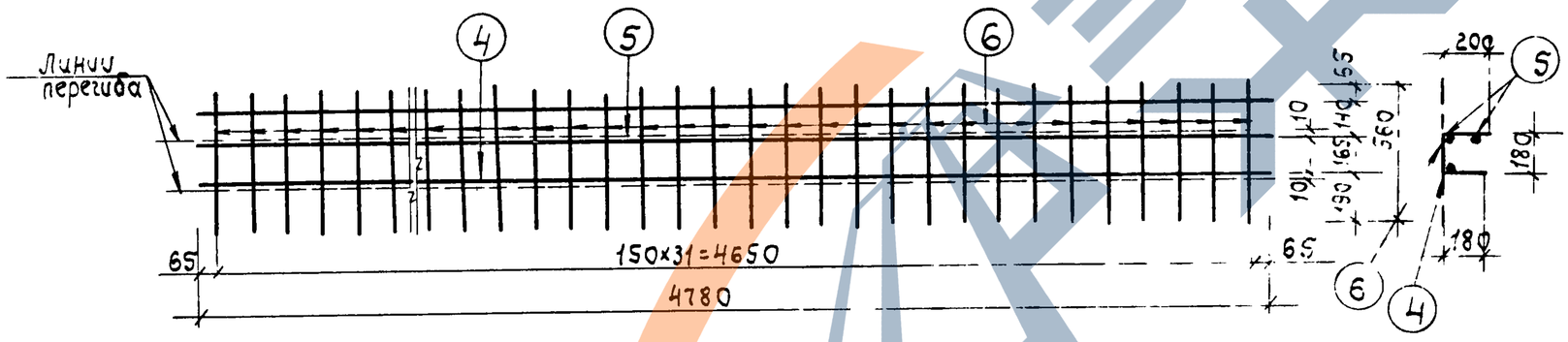

С18

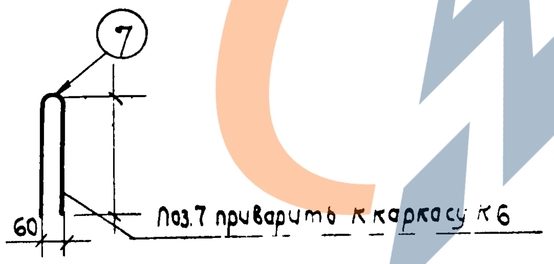

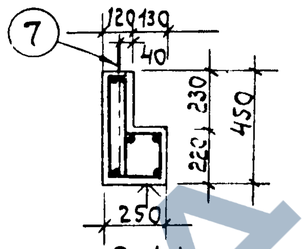

П01-1

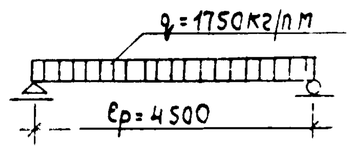

Расчетная схема.

Нагрузка (включая собственный вес)

Расчетная нагрузка	1750 кг/п.м
Расчетный момент	3870 кг.м.
Нормативная нагрузка	1500 кг/п.м
Нагрузка при расчете на прогиб длит. действ.	1500 кг/п.м
Изгиб момент от длительного действия нагрузки	3300 кг.м.
Расчетный прогиб с учетом длит действ нагрузки	$\frac{f}{\ell} = \frac{1}{215} < \frac{1}{200}$

Примечания.

1. Плоскость, отмеченная знаком ↑, должна быть гладкой, подготовленной под окраску.
2. На нижней стороне перемычки несмываемой краской, поставить знак „Н" (низ).

Каркас марка	Каркас шт.	NN поз	Ø мм	На элемент кол.шт	На элемент дл.мм	На элемент об.вес кг
К6	1	1	12AIII	2	4780	9.56
		2	8AI	2	4780	9.56
		3	8AI	38	996	37.90
С18	1	4	12AIII	1	4780	4.78
		5	8AI	2	4780	9.56
		6	8AI	31	560	17.40
Отд. стерж	2	7	10AI	1	10.60	1.06

Выборка арматуры				Характеристика изделия		
Диаметр арматуры	Ø12AIII	Ø10AI	Ø8AI	Вес изделия	кг	93.00
Длина м.	14.34	2.12	74.42	Объем бетона	м³	0.372
Вес кг.	12.75	1.39	29.40	Вес стали	кг	43.54
Нормативное сопротивл арматуры $R_a^н$ кг/см²	4000	2400		Расход стали на 1м³ бетона	кг	117.9
ГОСТ арматуры	5781-61			марка бетона		200

1971

Перемычка ИП 48-25

серия 85

Часть 10

Раздел 101-1

Лист 15

11350-01 16

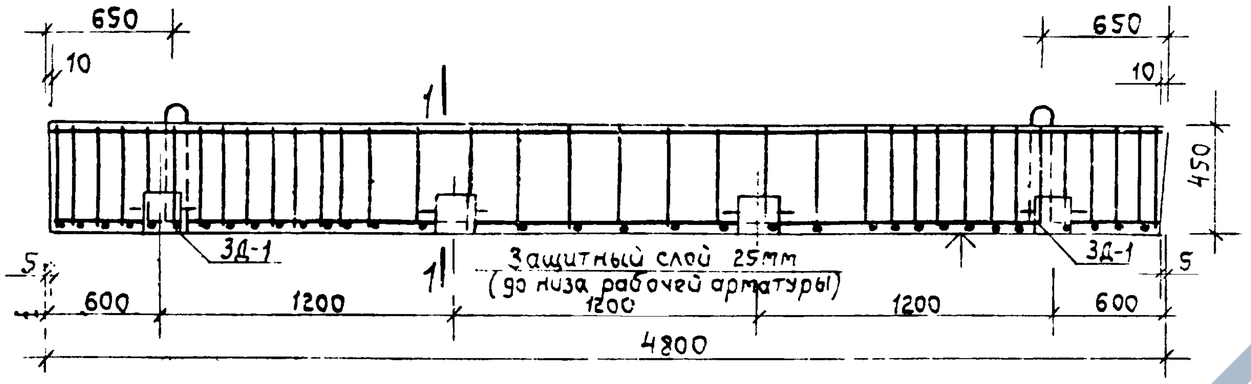

ИП 48-12

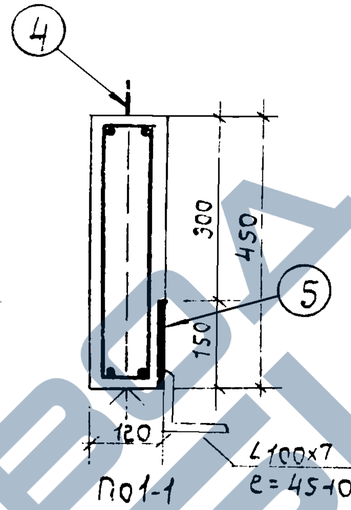

По 1-1

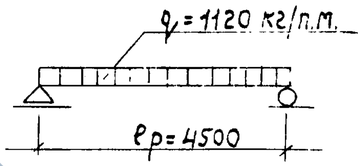

Расчетная схема

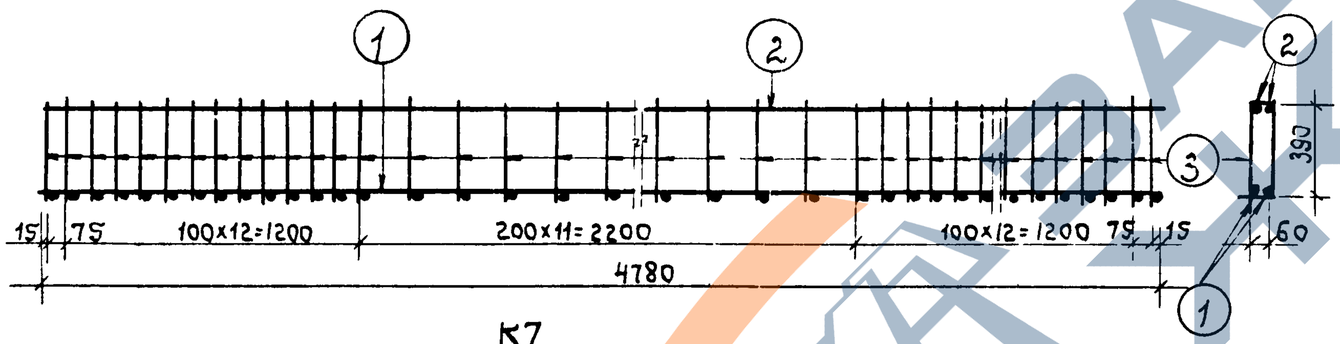

К7

Нагрузки (включая собственный вес перемычки)

Расчетная нагрузка при расчете по несущей способности — 1120 кг/п.м

Расчетный момент — 2470 кг.м

Нормативная нагрузка — 975 кг/пм

Нагрузка при расчете на прогиб длительно действующая — 975 кг/пм

Расчетный прогиб с учетом длительности действия нагрузки — $\frac{f}{l} \cdot \frac{1}{400} < \frac{1}{200}$

Примечания:

1. Плоскость, отмеченная знаком ↑ должна быть гладкой, подготовленной под окраску.
2. На нижней грани перемычки несмываемой краской поставить знак „Н" (низ).

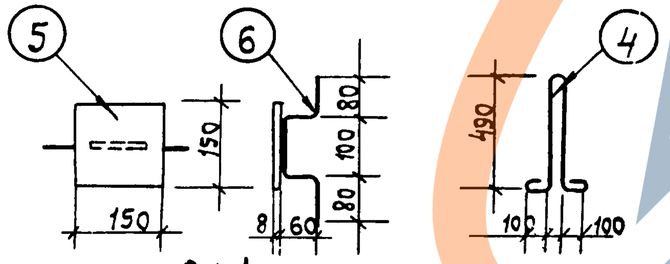

3Д 1

Каркас марка	Каркас шт.	NN поз.	ф мм	на элемент кол.шт	на элемент дл.мм	на элемент об.дл.м
К7	1	1	10АIII	2	4780	9.56
		2	8АI	2	4780	9.56
		3	8АI	38	996	37.90
отд. стерж	2	4	10АI	1	1430	4.29
3Д1	4	5	-150×8	1	150	0.6
		6	6АI	1	400	1.6

Выборка арматуры					
Диаметр арматуры	10АIII	10АI	8АI	6АI	-150×8
Длина м	9.56	4.29	47.46	1.6	0.6
Вес кг	5.90	2.65	18.70	0.36	5.65
Нормативное сопротивление $R_a^н$ кг/см²	4000	2400			
Гост арматуры	5181-61				

Характеристика изделия		
Вес изделия	кг	608.0
Объем бетона	м3	0.243
Вес стали	кг.	33.26
Расход стали на 1м³ бетона	кг.	137.0
Марка бетона		200

1971	Перемычка ИП 48-12	серия 85	часть 10	Лист
			раздел 1011	16

пров [signature] 31 V 72 Кон Корнеев

11350 01 (17)