ТИПОВЫЕ КОНСТРУКЦИИ, ИЗДЕЛИЯ И УЗЛЫ ЗДАНИЙ И СООРУЖЕНИЙ

СЕРИЯ 1.020-1/83

КОНСТРУКЦИИ КАРКАСА МЕЖВИДОВОГО ПРИМЕНЕНИЯ ДЛЯ МНОГОЭТАЖНЫХ ОБЩЕСТВЕННЫХ ЗДАНИЙ, ПРОИЗВОДСТВЕННЫХ И ВСПОМОГАТЕЛЬНЫХ ЗДАНИЙ ПРОМЫШЛЕННЫХ ПРЕДПРИЯТИЙ

ВЫПУСК 4-2

ДИАФРАГМЫ ЖЕСТКОСТИ. АРМАТУРНЫЕ И ЗАКЛАДНЫЕ ИЗДЕЛИЯ

РАБОЧИЕ ЧЕРТЕЖИ

19859
ЦЕНА 1-90

ТИПОВЫЕ КОНСТРУКЦИИ, ИЗДЕЛИЯ И УЗЛЫ ЗДАНИЙ И СООРУЖЕНИЙ

СЕРИЯ 1.020-1/83

КОНСТРУКЦИИ КАРКАСА МЕЖВИДОВОГО ПРИМЕНЕНИЯ ДЛЯ МНОГОЭТАЖНЫХ ОБЩЕСТВЕННЫХ ЗДАНИЙ, ПРОИЗВОДСТВЕННЫХ И ВСПОМОГАТЕЛЬНЫХ ЗДАНИЙ ПРОМЫШЛЕННЫХ ПРЕДПРИЯТИЙ

ВЫПУСК 4-2

ДИАФРАГМЫ ЖЕСТКОСТИ. АРМАТУРНЫЕ И ЗАКЛАДНЫЕ ИЗДЕЛИЯ

РАБОЧИЕ ЧЕРТЕЖИ

РАЗРАБОТАНЫ:

ЦНИИЭП торгово-бытовых зданий и туристоких комплексов
директор ин-та В. ЛЕПСКИЙ
нач. отдела Б. ВОЛЫНСКИЙ
гл. инж. проекта и ОСИНА

Гипростроммаш
гл. инж. ин-та В. БУЗИНОВ
гл. техн. отдела
арматур. работ Т. ЗАНЕВСКАЯ

ЦНИИ промзданий
/гл. инженер ин-та В. ГРАНЕВ.
нач. отдела Э. КОДЫШ.

НИИЖБ Госстроя СССР
зам. директора ин-та Н. КОРОВИН.
рук. лаборатории А. ВАСИЛЬЕВ.

УТВЕРЖДЕНЫ Госстроем СССР
ПОСТАНОВЛЕНИЕ ОТ 13.07.1984 г. N 112
ВВЕДЕНЫ В ДЕЙСТВИЕ С 01.09.1984 г.

Обозначение	Наименование	Стр.
	Содержание	2
1.020-1/83.4-2 ОПТО	Техническое описание	3
1.020-1/83. 4-2 01	Изделие закладное сборное (СМН-1÷СМН7)	4
1.020-1/83. 4-2. 02	Каркас укрупнительной сборки (СКР-1÷СКР7)	7
1.020-1/83. 4-2 03	Сетка С-1, С-2	8
1.020-1/83. 4-2 04	Сетка С-3, С-4	9
1.020-1/83. 4-2 05	Сетка С-5, С-6	9
1.020-1/83. 4-2 06	Сетка С-7, С-8	10
1.020-1/83. 4-2 07	Сетка С-9, С-10	10
1.020-1/83. 4-2 08	Сетка С-11, С-12	11
1.020-1/83. 4-2 09	Сетка С-13, С-14	11
1.020-1/83. 4-2 10	Сетка С-15, С-16	12
1.020-1/83. 4-2 11	Сетка С-17, С-18	12
1.020-1/83. 4-2 12	Сетка С-19, С-20	13
1.020-1/83. 4-2 13	Сетка С-21, С-22	13
1.020-1/83. 4-2 14	Сетка С-23, С-24, С-25, С-26	14
1.020-1/83. 4-2 15	Сетка С-27, С-28, С-29, С-30	14
1.020-1/83. 4-2 16	Сетка С-31, С-32, С-33, С-34	15
1.020-1/83. 4-2 17	Сетка С-35, С-36, С-37, С-38	15
1.020-1/83. 4-2 18	Сетка С-39, С-40, С-41, С-42	16
1.020-1/83. 4-2 19	Сетка С-43, С-44, С-45, С-46	16
1.020-1/83. 4-2 20	Сетка С-47, С-48	17
1.020-1/83. 4-2 21	Сетка С-49, С-50	17
1.020-1/83. 4-2 22	Сетка С-51, С-52	18
1.020-1/83. 4-2 23	Сетка С-53, С-54	18
1.020-1/83. 4-2 24	Сетка С-55, С-56	19
1.020-1/83. 4-2 25	Сетка С-57, С-58	19
1.020-1/83. 4-2 26	Сетка С-59, С-60	20
1.020-1/83. 4-2 27	Сетка С-61, С-62	20
1.020-1/83. 4-2 28	Сетка С-63, С-64	21
1.020-1/83. 4-2 29	Сетка С-65, С-66	21
1.020-1/83. 4-2 30	Сетка С-67, С-68, С-69, С-70	22
1.020-1/83. 4-2 31	Сетка С-71, С-72, С-73, С-74	22
1.020-1/83. 4-2 32	Сетка С-75, С-76, С-77, С-78	23
1.020-1/83. 4-2 33	Сетка С-79, С-80, С-81, С-82	23
1.020-1/83. 4-2 34	Сетка С-83, С-84, С-85, С-86	24
1.020-1/83. 4-2 35	Каркас КР-23	24
1.020-1/83. 4-2 36	Каркас плоский КР (КР-1÷КР-8)	25
1.020-1/83. 4-2 37	Каркас плоский КР (КР-9÷КР-15)	26
1.020-1/83. 4-2 38	Каркас плоский КР (КР-16, КР-17)	28
1.020-1/83. 4-2 39	Каркас плоский КР (КР-18÷КР-22)	29
1.020-1/83. 4-2 40	Каркас плоский КР (КР-24÷КР-28)	30
1.020-1/83. 4-2 41	Каркас КР-29	31
1.020-1/83. 4-2 42	Каркас КР-30	31
1.020-1/83. 4-2 43	Сетка С-107	32
1.020-1/83. 4-2 44	Сетка С-108	32
1.020-1/83. 4-2 45	Сетка С-109	33
1.020-1/83. 4-2 46	Сетка С-110	33
1.020-1/83. 4-2 47	Сетка С-111	34
1.020-1/83. 4-2 48	Сетка С-112	34
1.020-1/83. 4-2 49	Сетка С-113	35
1.020-1/83. 4-2 50	Каркас КР-31	35
1.020-1/83. 4-2 51	Каркас плоский КР (КР-33÷КР-46)	36
1.020-1/83. 4-2 52	Каркас КР-32	38
1.020-1/83. 4-2 53	Сетка С (С-96÷С-106)	38

Инв.№ подл. | Подп. и дата | Взам. инв.№

Нач.отд.	Вольинский	
Н.контр.	Григорев	
Гл.конст	Шац	
ГИП	Сотрова	
Разраб.	Косова	
Провер.	Сенка	
Исполн.	Васильева	

1.020-1/83. 4-2 00

Содержание

Стадия	Лист	Листов
Р	1	3

ЦНИИЭП торгово-бытовых зданий и туристских комплексов

Инв.№ подл. | Подп. и дата | Взам. инв.№

1.020-1/83. 4-2 00

Лист 2

ОБОЗНАЧЕНИЕ	НАИМЕНОВАНИЕ	СТР
1.020-1/83. 4-2 54	ИЗДЕЛИЕ ЗАКЛАДНОЕ МН-1	40
1.020-1/83. 4-2 55	ИЗДЕЛИЕ ЗАКЛАДНОЕ МН-2	40
1.020-1/83. 4-2 56	ИЗДЕЛИЕ ЗАКЛАДНОЕ МН-3	41
1.020-1/83. 4-2 57	СТЕРЖЕНЬ ГНУТЫЙ СГ	41
1.020-1/83. 4-2 58	ПЕТЛЯ СТРОПОВОЧНАЯ СПВ-1	42
1.020-1/83. 4-2 59	ПЕТЛЯ СТРОПОВОЧНАЯ СПВ-2	42
1.020-1/83. 4-2 60	ПЕТЛЯ СТРОПОВОЧНАЯ СПВ-3	43
1.020-1/83. 4-2 61	ПЕТЛЯ СТРОПОВОЧНАЯ СПВ-4	43
1.020-1/83. 4-2 62	ПЕТЛЯ СТРОПОВОЧНАЯ СПВ-5	44
1.020-1/83. 4-2 63	ПЕТЛЯ СТРОПОВОЧНАЯ СПВ-7	44
1.020-1/83. 4-2 64	ПЕТЛЯ СТРОПОВОЧНАЯ СПВ-8	45
1.020-1/83. 4-2 65	ПЕТЛЯ СТРОПОВОЧНАЯ СПВ-9	45
1.020-1/83. 4-2 66	ПЕТЛЯ СТРОПОВОЧНАЯ СПВ-10	46
1.020-1/83. 4-2 67	ПЕТЛЯ СТРОПОВОЧНАЯ СПВ-6	46
1.020-1/83. 4-2 68	ПЕТЛЯ СТРОПОВОЧНАЯ СПГ-1	47
1.020-1/83. 4-2 69	ПЕТЛЯ СТРОПОВОЧНАЯ СПГ-2	47
1.020-1/83. 4-2 70	ПЕТЛЯ СТРОПОВОЧНАЯ СПГ-3	48
1.020-1/83. 4-2 71	ПЕТЛЯ СТРОПОВОЧНАЯ СПГ-4	48

1.020-1/83. 4-2 00 | Лист 3

Настоящий выпуск содержит рабочие чертежи плоских арматурных изделий и закладных деталей для диафрагм жесткости по серии 1.020-1/83 выпуск 4-1, рассчитанных на серийное изготовление на типовом и нестандартном оборудовании заводов железобетонных конструкций и специализированных механических заводов.

В состав плоских арматурных изделий входят сетки, каркасы, строповочные петли, отдельные стержни, а также каркасы укрупнительной сборки типа СКР- и СМН-, которые собираются из плоских каркасов и закладных деталей, соединяемых между собой рельефной контактно-точечной сваркой.

Сварные арматурные и закладные изделия должны удовлетворять требованиям ГОСТ 10922-75.

Для изготовления строповочных петель следует применять сталь класса А-I марок ВСт.3СП2 и ВСт.3ПС2 и класса А-II марки 10гт. Сталь марки ВСт3ПС2 не допускается применять для монтажных петель, предназначенных для подъема и монтажа диафрагм при температуре ниже минус 40°С.

Петли, запроектированные из стали класса А-I, могут выполняться из стали класса А II марки 10ГТ. При этом диаметр петли из стали класса А II принимается соответственно на один порядок ниже диаметра петли из стали класса А I.

При эксплуатации конструкции при температуре ниже минус 30°С марка стали для пластин закладных деталей должна назначаться в конкретном проекте в соответствии с приложением 4. СНиП II-21-75.

Указания по технологии изготовления, сборке, сварке арматурных изделий и закладных деталей разработаны в выпуске 0-7 „Указания по заводской технологии изготовления изделий".

Перечень выпусков, входящих в состав серии 1.020-1/83 приведен в выпуске 0-0.

НАЧ.ОТД	ВСЛЫНСКИЙ		
Н.КОНТР	ПРИГОРЕВ		
ГЛ.КОНСП	ШАЦ		
ГИП	ОСТРОВА		
РАЗРАБ	НОСОВА		
ПРОВЕРИЛ	ОСИНА		
[illegible]	[illegible]		

1.020-1/83. 4-2 ООТО

ТЕХНИЧЕСКОЕ ОПИСАНИЕ

СТАДИЯ	ЛИСТ	ЛИСТОВ
Р		1

ЦНИИЭП торгово-бытовых зданий и туристских комплексов

19859

https://zavodjbi.com/

ФОРМАТ	ЗОНА	ПОЗ	ОБОЗНАЧЕНИЕ	НАИМЕНОВАНИЕ	КОЛ	ПРИМЕЧАНИЕ
				ДОКУМЕНТАЦИЯ		
А3			1.020-1/83 4-2 01СБ	СБОРОЧНЫЙ ЧЕРТЕЖ		
А4			1.020-1/83 4-2 00ТО	ТЕХНИЧЕСКОЕ ОПИСАНИЕ		
			ПЕРЕМЕННЫЕ ДАННЫЕ	ДЛЯ ИСПОЛНЕНИЙ:		
				1.020-1/83 4-2 01 СМН-1 СБОРОЧНЫЕ ЕДИНИЦЫ		
А4	1		1.020-1/83 4-2 39	КАРКАС ПЛОСКИЙ КР-18	1	
А4	2		1.020-1/83 4-2 54	ИЗДЕЛИЕ ЗАКЛАДНОЕ МН-1	2	
				1.020-1/83 4-2 01-01 СМН-2 СБОРОЧНЫЕ ЕДИНИЦЫ		
А4	1		1.020-1/83 4-2 39-01	КАРКАС ПЛОСКИЙ КР-19	1	
А4	2		1.020-1/83 4-2 54	ИЗДЕЛИЕ ЗАКЛАДНОЕ МН-1	3	
				1.020-1/83 4-2 01-02 СМН-3 СБОРОЧНЫЕ ЕДИНИЦЫ		
А4	1		1.020-1/83 4-2 39-01	КАРКАС ПЛОСКИЙ КР-19	1	
А4	2		1.020-1/83 4-2 54	ИЗДЕЛИЕ ЗАКЛАДНОЕ МН-1	3	
				1.020-1/83 4-2 01-03 СМН-4 СБОРОЧНЫЕ ЕДИНИЦЫ		
А4	1		1.020-1/83 4-2 39-02	КАРКАС ПЛОСКИЙ КР-20	1	
А4	2		1.020-1/83 4-2 54	ИЗДЕЛИЕ ЗАКЛАДНОЕ МН-1	3	
				1.020-1/83 4-2 01-04 СМН-5 СБОРОЧНЫЕ ЕДИНИЦЫ		
А4	1		1.020-1/83 4-2 39-03	КАРКАС ПЛОСКИЙ КР-21	1	
А4	2		1.020-1/83 4-2 54	ИЗДЕЛИЕ ЗАКЛАДНОЕ МН-1	4	
				1.020-1/83 4-2 01-05 СМН-6 СБОРОЧНЫЕ ЕДИНИЦЫ		
А4	1		1.020-1/83 4-2 39-04	КАРКАС ПЛОСКИЙ КР-22	1	
А4	2		1.020-1/83 4-2 54	ИЗДЕЛИЕ ЗАКЛАДНОЕ МН-1	4	

САВЧЕНКО

ОПЕРАТОР ТЛП КОРТ

ЭПВЦ КиевЗНИИЭП

ВЗАМ. ИНВ №

ПОДПИСЬ И ДАТА

ИНВ № ПОДЛ

НАЧ ОТД	Волынский	
Н КОНТР	Григорев	
ГЛ КОНСТР	Шац	
ГИП	Острова	
РАЗРАБ	Носова	
ПРОВЕРИЛ	Осина	
ИСПОЛНИЛ	Лукина	

1.020-1/83.4-2 01

Изделие закладное сборное СМН

СТАДИЯ	ЛИСТ	ЛИСТОВ
Р	1	2

ЦНИИЭП торгово-бытовых зданий и туристских комплексов

ФОРМАТ А4

ФОРМАТ	ЗОНА	ПОЗ	ОБОЗНАЧЕНИЕ	НАИМЕНОВАНИЕ	КОЛ	ПРИМЕЧАНИЕ
				1.020-1/83 4-2 01-06 СМН-7 СБОРОЧНЫЕ ЕДИНИЦЫ		
А4	1		1.020-1/83 4-2 35	КАРКАС ПЛОСКИЙ КР-23	1	
А4	2		1.020-1/83 4-2 54	ИЗДЕЛИЕ ЗАКЛАДНОЕ МН-1	5	

САВЧЕНКО

ОПЕРАТОР ТЛП КОРТ

ЭПВЦ КиевЗНИИЭП

ВЗАМ ИНВ №

ПОДПИСЬ И ДАТА

ИНВ № ПОДЛ

1.020-1/83.4-2 01

ЛИСТ 2

ФОРМАТ А4

ЗАВОДА ЖБИ

https://zavodjbi.com/

СМН-1

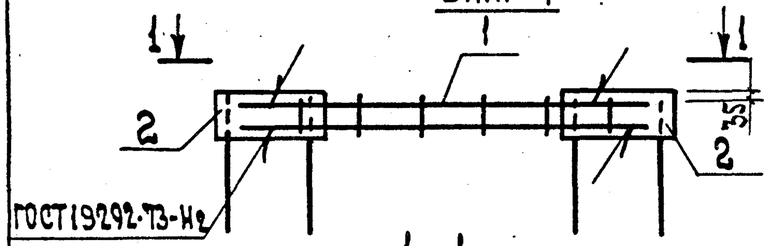

1—1

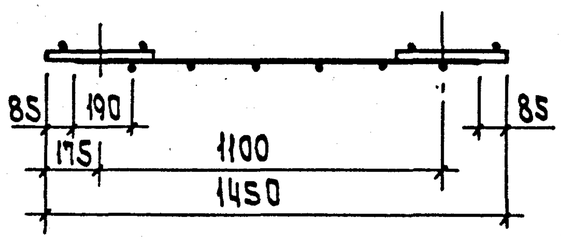

СМН-4

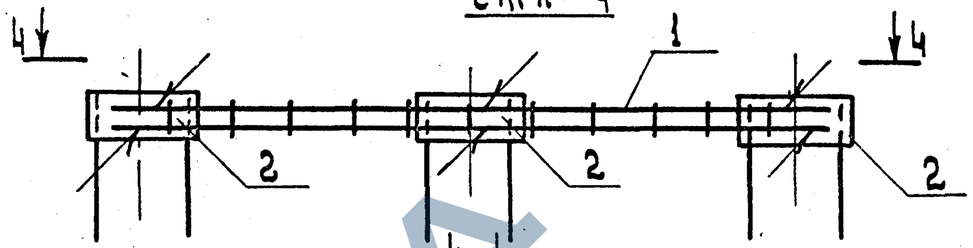

4—4

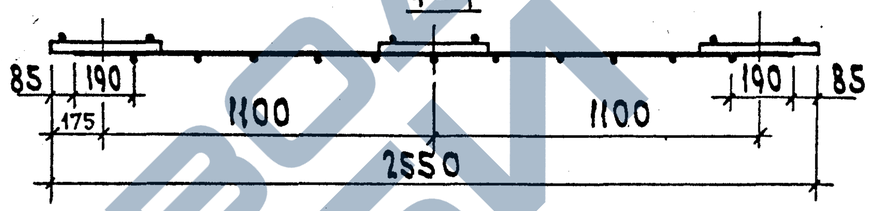

СМН-2

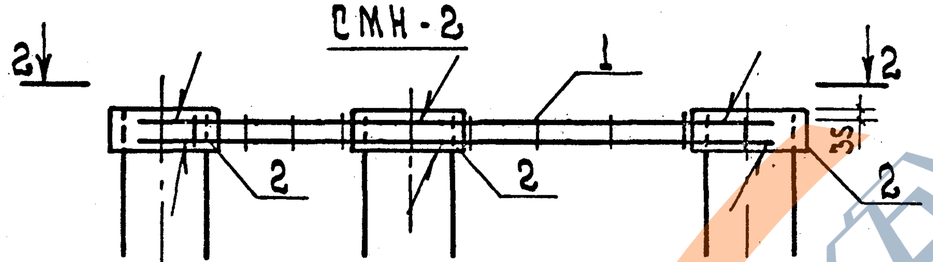

2—2

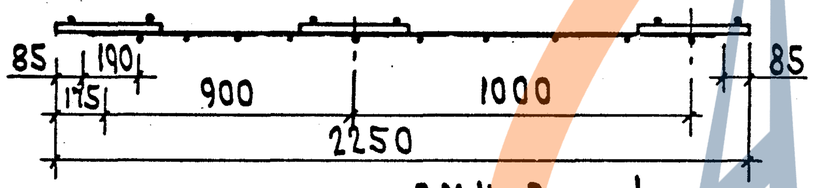

СМН-3

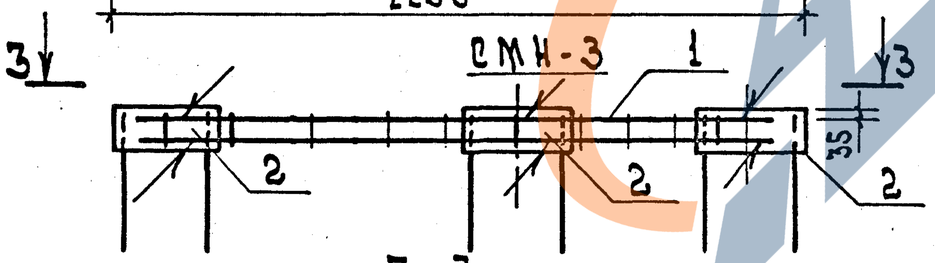

3—3

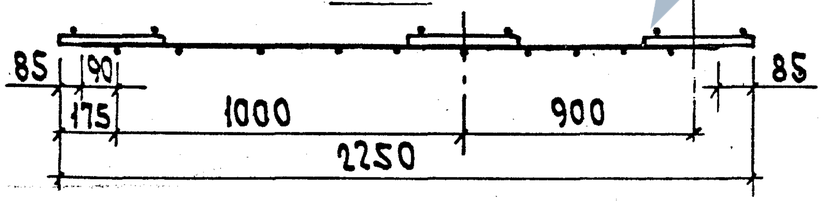

Обозначение	Марка	Масса, кг
1.020-1/83.4-2 01-	СМН-1	15.47
-01	СМН-2	23.73
-02	СМН-3	23.73
-03	СМН-4	30.34
-04	СМН-5	31.99
-05	СМН-6	33.46
-06	СМН-7	41.35

Нач.отд.	Волынский	
Н.контр.	Григорев	
Гл.констр	Шац	
ГИП	Острова	
Разраб.	Насова	
Провер.	Осина	
Исполн.	Васильева	

1.020-1/83.4-2 01 СБ

Изделие закладное сборное СМН-
Сборочный чертеж

Стадия	Масса	Масшт.
Р	см. табл.	
Лист 1	Листов 2	

ЦНИИЭП торгово-бытовых зданий и туристских комплексов

Взам. инв. N | Подп. и дата | Инв. N подл.

Формат А3

СМН-5

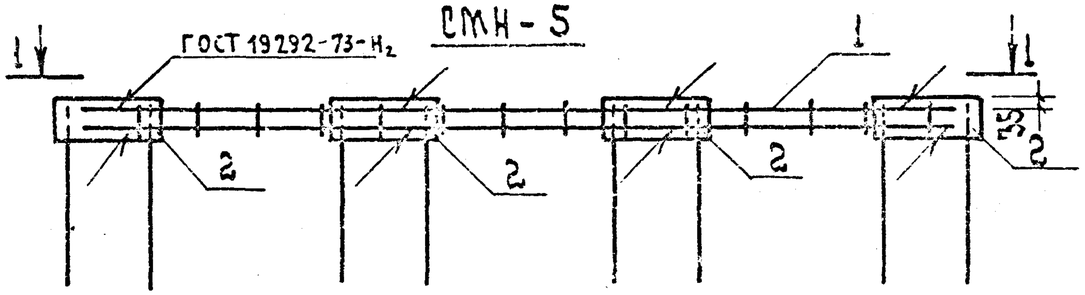

1—1

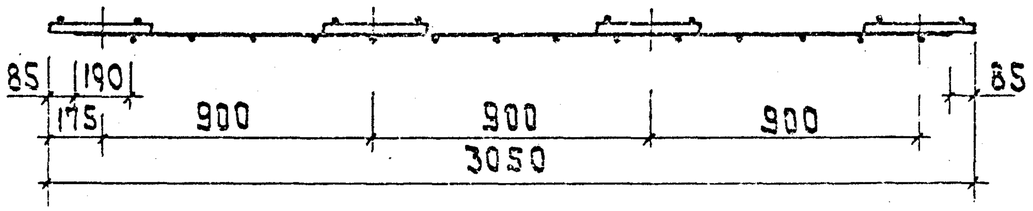

СМН-6

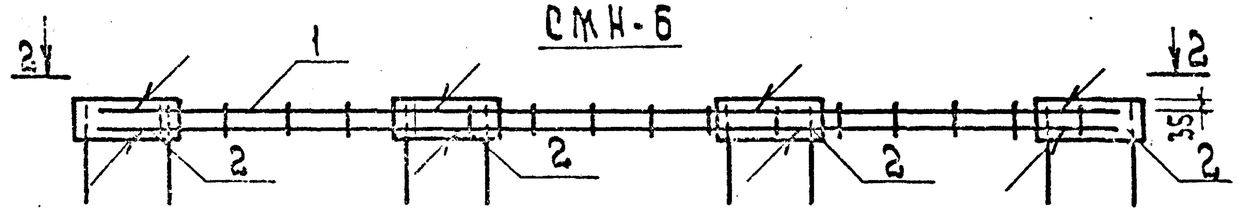

2—2

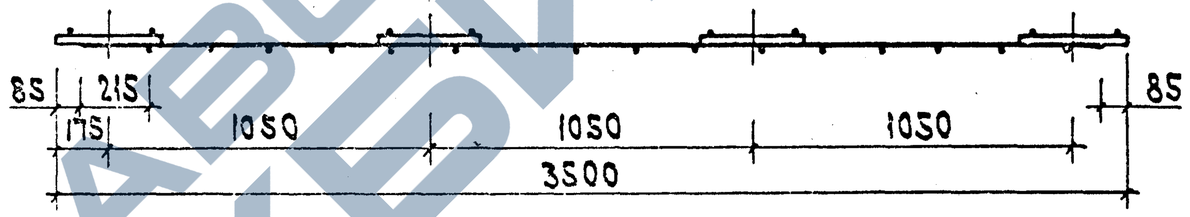

СМН-7

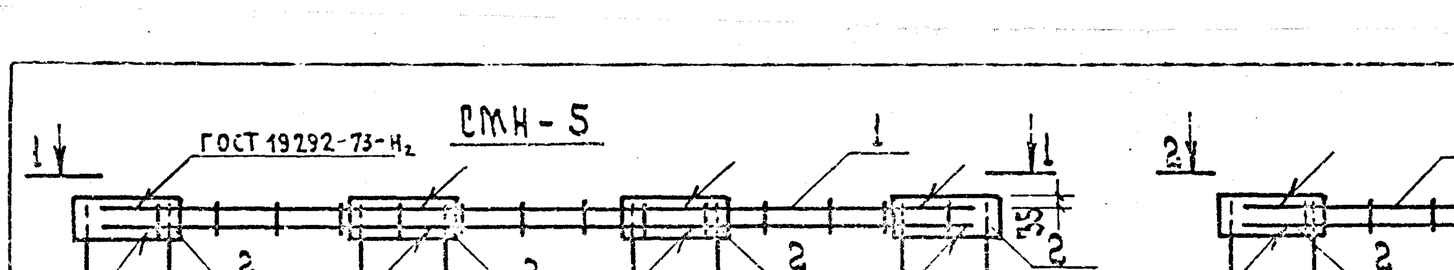

3 - 3

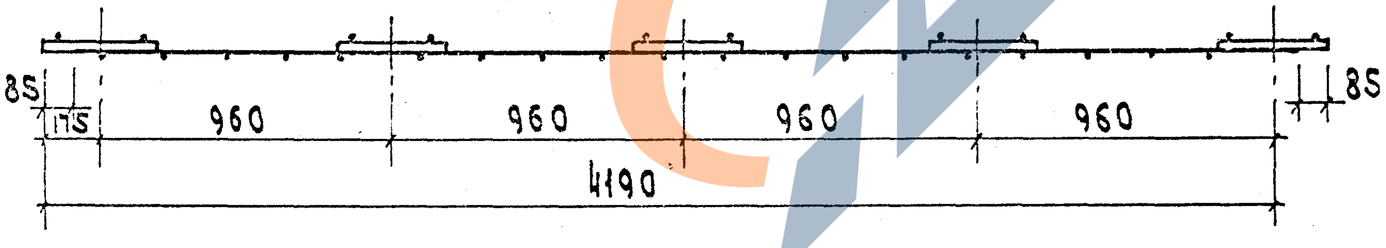

Инв.N подл. | Подп. и дата | Взам. инв.N

1.020-1/83. 4-2 01 ОБ

Лист 2

19859 7

ФОРМАТ А3

ФОРМАТ	ЗОНА	ПОЗ	ОБОЗНАЧЕНИЕ	НАИМЕНОВАНИЕ	КОЛ	ПРИМЕЧАНИЕ
				ДОКУМЕНТАЦИЯ		
А4			1.020-1/83 4-2 02СБ	СБОРОЧНЫЙ ЧЕРТЕЖ		
А4			1.020-1/83 4-2 00ТО	ТЕХНИЧЕСКОЕ ОПИСАНИЕ		
			ПЕРЕМЕННЫЕ ДАННЫЕ	ДЛЯ ИСПОЛНЕНИЙ:		
				1.020-1/83 4-2 02		
				СКР-1		
				СБОРОЧНЫЕ ЕДИНИЦЫ		
А4	1		1.020-1/83 4-2 37	КАРКАС ПЛОСКИЙ КР-9	1	
А4	2		1.020-1/83 4-2 55	ИЗДЕЛИЕ ЗАКЛАДНОЕ МН-2	2	
				1.020-1/83 4-2 02-01		
				СКР-2		
				СБОРОЧНЫЕ ЕДИНИЦЫ		
А4	1		1.020-1/83 4-2 37-01	КАРКАС ПЛОСКИЙ КР-10	1	
А4	2		1.020-1/83 4-2 55	ИЗДЕЛИЕ ЗАКЛАДНОЕ МН-2	2	
				1.020-1/83 4-2 02-02		
				СКР-3		
				СБОРОЧНЫЕ ЕДИНИЦЫ		
А4	1		1.020-1/83 4-2 37-02	КАРКАС ПЛОСКИЙ КР-11	1	
А4	2		1.020-1/83 4-2 55	ИЗДЕЛИЕ ЗАКЛАДНОЕ МН-2	2	
				1.020-1/83 4-2 02-03		
				СКР-4		
				СБОРОЧНЫЕ ЕДИНИЦЫ		
А4	1		1.020-1/83 4-2 37-03	КАРКАС ПЛОСКИЙ КР-12	1	
А4	2		1.020-1/83 4-2 55	ИЗДЕЛИЕ ЗАКЛАДНОЕ МН-2	2	
				1.020-1/83 4-2 02-04		
				СКР-5		
				СБОРОЧНЫЕ ЕДИНИЦЫ		
А4	1		1.020-1/83 4-2 37-04	КАРКАС ПЛОСКИЙ КР-13	1	
А4	2		1.020-1/83 4-2 55	ИЗДЕЛИЕ ЗАКЛАДНОЕ МН-2	2	
				1.020-1/83 4-2 02-05		
				СКР-6		
				СБОРОЧНЫЕ ЕДИНИЦЫ		
А4	1		1.020-1/83 4-2 37-05	КАРКАС ПЛОСКИЙ КР-14	1	
А4	2		1.020-1/83 4-2 55	ИЗДЕЛИЕ ЗАКЛАДНОЕ МН-2	2	

САВЧЕНКО

ОПЕРАТОР ТЛП КОРТ

ЭПВЦ КиевЗНИИЭП

Взам. инв. №

Подпись и дата

Инв. № подл.

НАЧОТД	Вольнский		
НКОНТР	Григорев		
ГЛ.КОНСТР	Шац		
ГИП	Острова		
РАЗРАБ	Носова		
ПРОВЕРИЛ	Осина		
ИСПОЛНИЛ	Васильева		

1.020-1/83.4-2 02

Каркас укрупнительный сборки СКР

СТАДИЯ	ЛИСТ	ЛИСТОВ
Р	1	2

КиевЗНИИЭП торгово-бытовых зданий и туристских комплексов

ФОРМАТ А4

ФОРМАТ	ЗОНА	ПОЗ.	ОБОЗНАЧЕНИЕ	НАИМЕНОВАНИЕ	КОЛ	ПРИМЕЧАНИЕ
				1.020-1/83 4-2 02-06		
				СКР-7		
				СБОРОЧНЫЕ ЕДИНИЦЫ		
А4	1		1.020-1/83 4-2 37-06	КАРКАС ПЛОСКИЙ КР-15	1	
А4	2		1.020-1/83 4-2 55	ИЗДЕЛИЕ ЗАКЛАДНОЕ МН-2	2	

САВЧЕНКО

ОПЕРАТОР ТЛП КОРТ

ЭПВЦ Киев ЗНИИЭП

Взам. инв. №

Подпись и дата

Инв. № подл.

1.020-1/83.4-2 02

Лист

ФОРМАТ А4

https://zavodjbi.com/

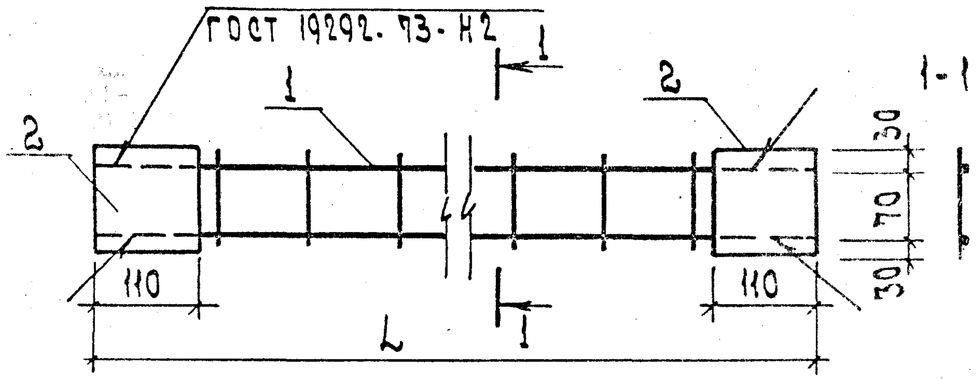

Обозначение	Марка	L, мм	Масса кг
1.020-1 83.4-2 02	СКР-1	1160	7.09
-01	СКР-2	1460	8.09
-02	СКР-3	2360	11.02
-03	СКР-4	2540	11.62
-04	СКР-5	2960	12.99
-05	СКР-6	3140	13.58
-06	СКР-7	5540	21.45

Нач.отд.	Волынский		
Н.контр.	Григорев		
Гл.конст.	Шац		
ГИП	Острова		
Разраб.	Носова		
Провер.	Осина		
Исполн.	Васильева		

1.020-1 83.4-2 02 СБ

Каркас укрупнительной сборки СКР-

Сборочный чертеж

Стадия	Масса	Масшт.
Р	см. табл.	
Лист	Листов 1	

ЦНИИЭП торгово-бытовых зданий и туристских комплексов

Инв.№ подл. | Подп. и дата | Взам. инв.№

Формат А4

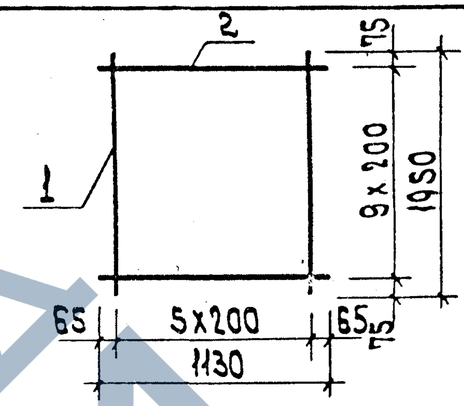

Схемы вырезов

Для С-1

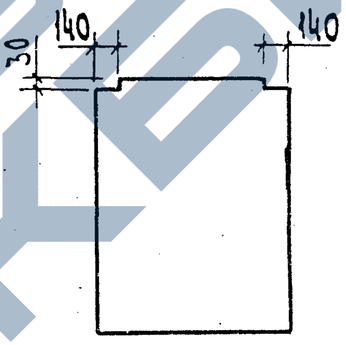

Для С-2

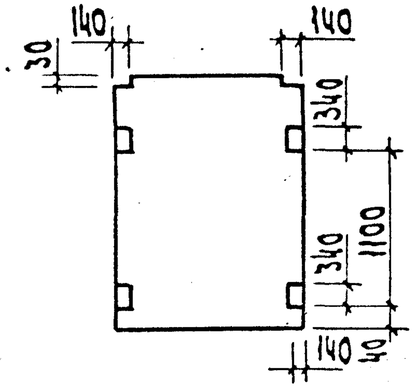

Формат	Зона	Поз.	Обозначение	Наименование	Кол.	Прим.
				Документация		
А4			1.020-1 83.4-2 ООТО	Техническое описание		
				Детали:		
				Ст.отд. ГОСТ 5781-82		
Б.Ч		1	6.013.1950	ф 6 А III L = 1950	6	0.43кг
				Ст.отд. ГОСТ 6727-80		
Б.Ч		2	5.041.1130	ф 5 Вр I L = 1130	10	0.16кг

Нач.отд.	Волынский	
Н.контр.	Григорев	
Гл.конст.	Шац	
ГИП	Острова	
Разраб.	Носова	
Провер.	Осина	
Исполн.	Васильева	

1.020-1 83.4-2 03

Сетка С-1, С-2

Стадия	Масса	Масшт.
Р	4,7кг	
Лист	Листов 1	

ЦНИИЭП торгово-бытовых зданий и туристских комплексов

Инв.№ подл. | Подп. и дата | Взам. инв.№

Формат А4

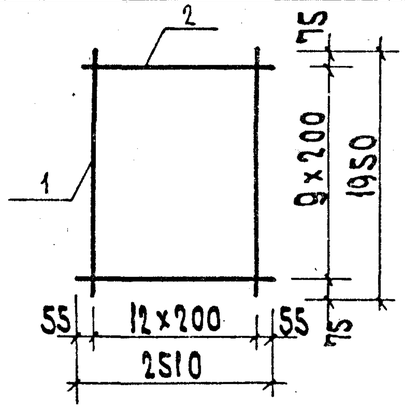

Схемы вырезов

Для С-3

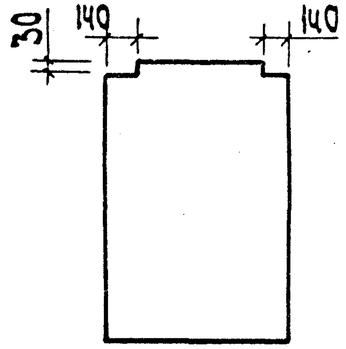

Для С-4

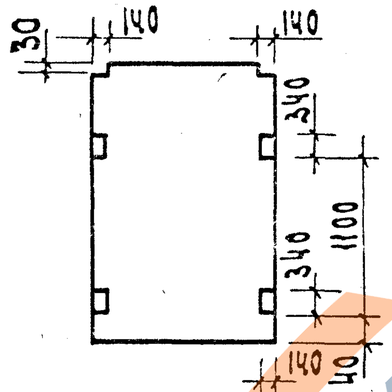

Формат	Зона	Поз.	Обозначение	Наименование	Кол.	Прим.
				Документация		
А4			1.020-1|83. 4-2 ООТО	Техническое описание		
				Детали		
				Ст. отд. ГОСТ 5781-82		
Б.Ч		1	Б. 013 1950	ФбАIII L=1950	13	0.43 кг
				Ст. отд. ГОСТ 6727-80		
Б.Ч		2	5. 041. 2510	ФSВрI L=2510	10	0.35 кг

Инв. N подл. | Подп. и дата | Взам. инв. N

Нач. отд.	Волынский		
Н. контр.	Григорев		
Гл. конс.	Шац		
ГИП	Островд		
Разраб.	Носова		
Провер.	Осина		
Исполн.	Васильева		

1.020-1|83. 4-2 04

Сетка С-3, С-4

Стадия	Масса	Масшт.
Р	9,12кг	
Лист	Листов 1	

ЦНИИЭП торгово-бытовых зданий и туристских комплексов

ФОРМАТ А4

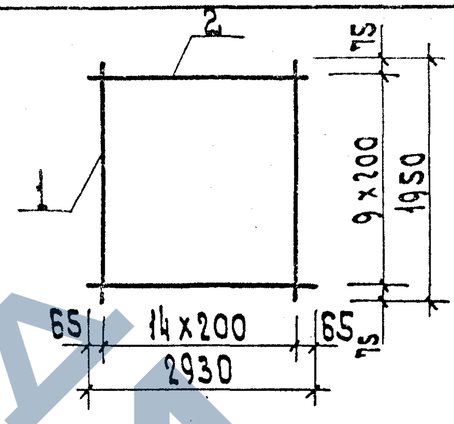

Схемы вырезов

Для С-5

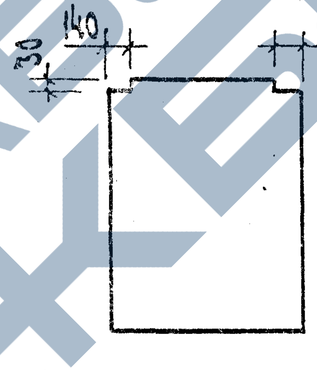

Для С-6

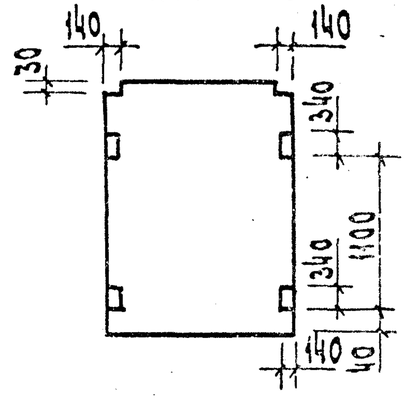

Формат	Зона	Поз.	Обозначение	Наименование	Кол.	Прим
				Документация		
А4			1.020-1|83. 4-2 ООТО	Техническое описание		
				Детали		
				Ст. отд. ГОСТ 5781-82		
Б.Ч		1	Б. 013. 1950	ФбАIII L=1950	15	0.43кг
				Ст. отд. ГОСТ 6727-80		
Б.Ч		2	5. 041. 2930	ФSВрI L=2930	10	0.41кг

Инв. N подл. | Подп. и дата | Взам. инв. N

Нач. отд.	Волынский		
Н. контр.	Григорев		
Гл. констр	Шац		
ГИП	Островд		
Разраб.	Носова		
Провер.	Осина		
Исполн.	Васильева		

1.020-1|83. 4-2 05

Сетка С-5, С-6

Стадия	Масса	Масшт.
Р	10,56кг	
Лист	Листов 1	

ЦНИИЭП торгово-бытовых зданий и туристских комплексов

19859 10

ФОРМАТ А4

ЗАВОД ЖБИ

https://zavodjbi.com/

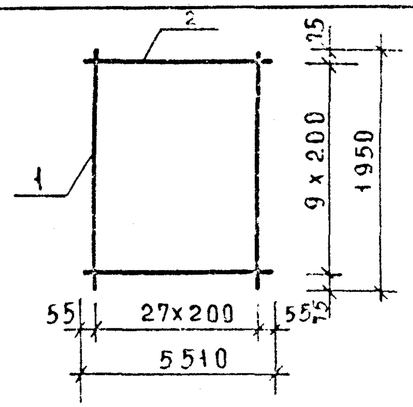

Схемы вырезов

Для С-7

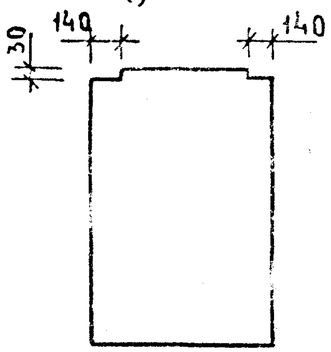

Для С-8

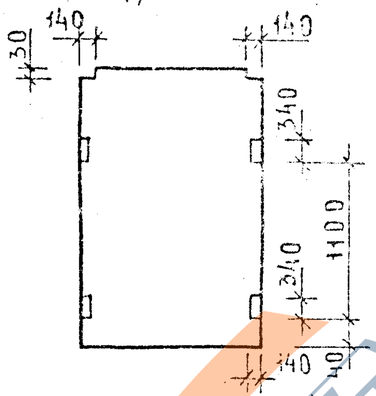

Формат	Зона	Поз.	Обозначение	Наименование	Кол.	Примеч.
				Документация		
А4			1.020-1/83.4-2 ОТО	Техническое описание		
				Детали		
				Ст. отд. ГОСТ 5781-82		
Б4		1	6.013. 1950	ФбАIII L=1950	28	0.43кг
				Ст. отд. ГОСТ 6727-80		
Б4		2	5.041. 5510	Ф5ВрI L=5510	10	0.77кг

Взам. инв. №

Подп. и дата

Инв. № подл.

Нач. отд	Волынский		
Н. контр.	Пригорев		
Гл. конс.	Шац		
ГИП	Острова		
Разраб	Носова		
Провер	Осина		
Исполн.	Васильева		

1.020-1/83.4-2 06

Сетка С-7, С-8

Стадия	Масса	Масштаб
Р	19,78кг	

Лист	Листов 1

ЦНИИЭП торгово-бытовых зданий и туристских комплексов

Формат А4

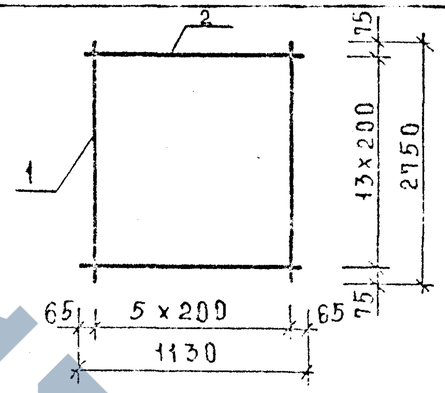

Схемы вырезов

Для С-9

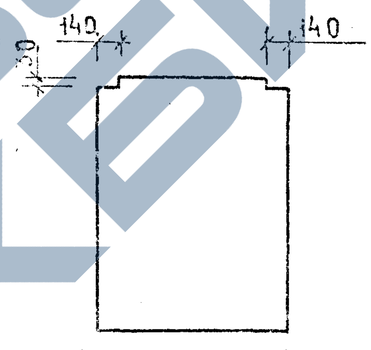

Для С-10

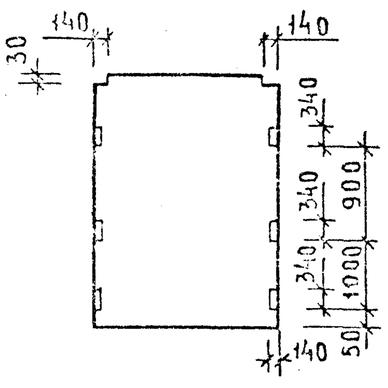

Формат	Зона	Поз.	Обозначение	Наименование	Кол.	Примеч.
				Документация		
А4			1.020-1/83.4-2 ОТО	Техническое описание		
				Детали		
				Ст. отд. ГОСТ 5781-82		
Б4		1	6.013. 2750	ФбАIII L=2750	6	0.61кг
				Ст. отд. ГОСТ 6727-80		
Б4		2	5.041. 1130	Ф5ВрI L=1130	14	0.16кг

Взам. инв. №

Подпись и дата

Инв. № подл.

Нач. отд	Волынский		
Н. контр.	Пригорев		
Гл. конс.	Шац		
ГИП	Острова		
Разраб	Носова		
Провер	Осина		
Исполн.	Васильева		

1.020-1/83.4-2 07

Сетка С-9, С-10

Стадия	Масса	Масштаб
Р	5,86кг	

Лист	Листов 1

ЦНИИЭП торгово-бытовых зданий и туристских комплексов

Формат А4

https://zavodjbi.com/

https://zavodjbi.com/

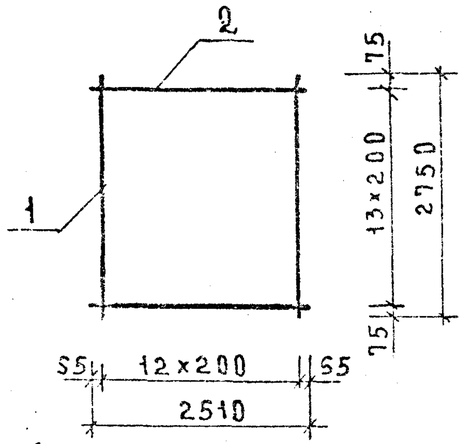

Схемы вырезов

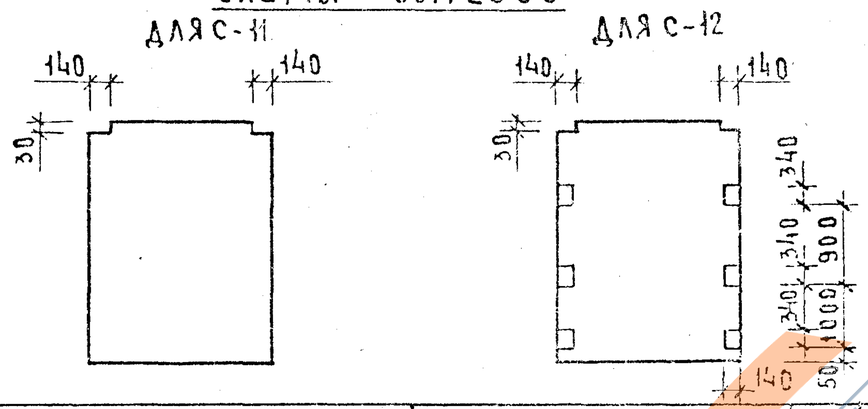

Формат	Зона	Поз.	Обозначение	Наименование	Кол.	Примеч.
				Документация		
А4			1.020-1/83.4-2 ООТО	Техническое описание		
				Детали		
				ст. отд. ГОСТ 5781-82		
БЧ		1	6.013.2750	ФбАIII L=2750	13	0.61кг
				ст. отд. ГОСТ 6727-80		
БЧ		2	5.041.2510	Ф5 ВрI L=2510	14	0.35кг

Инв.№ подл. | Подпись и дата | Взам. инв.№

1.020-1/83.4-2 08

Нач. отд.	Волынский		Сетка С-11, С-12.	Стадия	Масса	Масштаб
Н. контр.	Пригорев			Р	12,82кг	
Гл. конст.	Шац			Лист	Листов 1
ГИП	Острова			ЦНИИЭП торгово-бытовых зданий и туристских комплексов	
Разраб.	Носова				
Провер.	Осина				
Исполн.	Васильева				

Формат А4

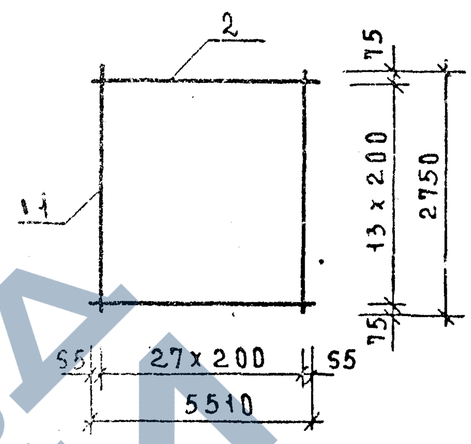

Схемы вырезов

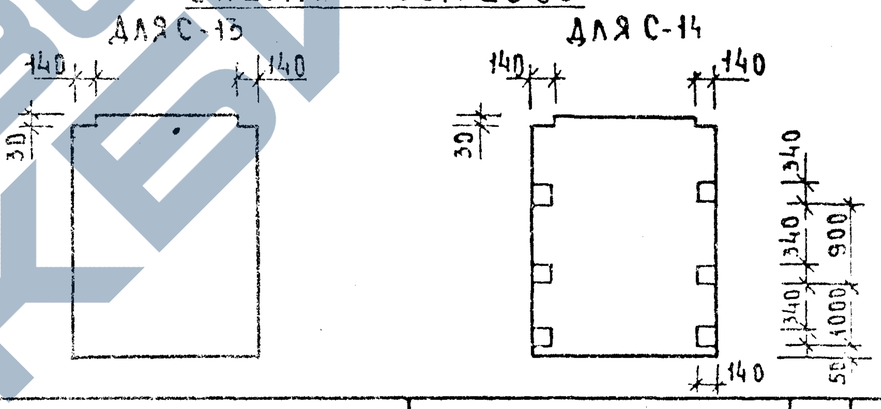

Формат	Зона	Поз.	Обозначение	Наименование	Кол.	Примеч.
				Документация		
А4			1.020-1/83.4-2 ООТО	Техническое описание		
				Детали		
				ст. отд. ГОСТ 5781-82		
БЧ		1	6.013.2750	ФбАIII L=2750	28	0.61кг
				ст. отд. ГОСТ 6727-80		
БЧ		2	5.041.5510	Ф5 ВрI L=5510	14	0.77кг

Инв.№ подл. | Подпись и дата | Взам. инв.№

1.020-1/83.4-2 09

Нач. отд.	Волынский		Сетка С-13, С-14	Стадия	Масса	Масштаб
Н. контр.	Пригорев			Р	27.81кг	
Гл. конст.	Шац			Лист	Листов 1
ГИП	Острова			ЦНИИЭП торгово-бытовых зданий и туристских комплексов	
Разраб.	Носова				
Провер.	Осина				
Исполн.	Васильева				

Формат А4

https://zavodjbi.com/

https://zavodjbi.com/

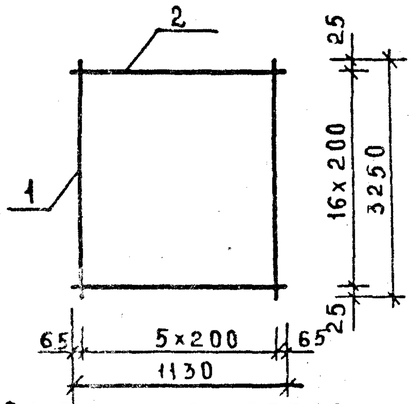

СХЕМЫ ВЫРЕЗОВ

ДЛЯ С-15

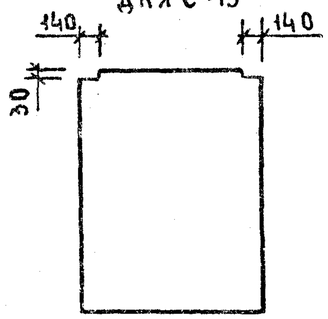

ДЛЯ С-16

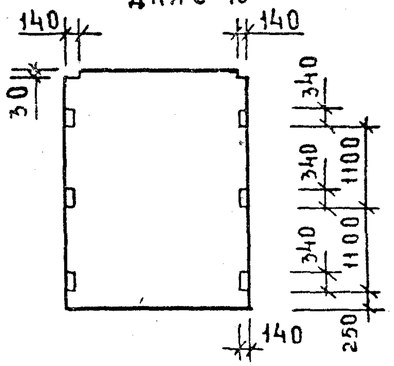

ФОРМАТ	ЗОНА	ПОЗ.	ОБОЗНАЧЕНИЕ	НАИМЕНОВАНИЕ	КОЛ.	ПРИМ.
				ДОКУМЕНТАЦИЯ		
А4			1.020-1/83.4-2 ООТО	Техническое описание		
				ДЕТАЛИ		
				СТ. ОТД. ГОСТ 5781-82		
БЧ		1	6.013.3250	Ф6 AIII L=3250	6	0.72кг
				СТ. ОТД. ГОСТ 6727-80		
БЧ		2	5.041.1130	Ф5 ВрI L=1130	17	0.16кг

ВЗАМ. ИНВ.№ | ПОДПИСЬ И ДАТА | ИНВ.№ ПОДЛ.

НАЧ. ОТД	ВОЛЫНСКИЙ	
Н. КОНТР	ПРИГОРЕВ	
ГЛ. КОНСТР	ШАЦ	
ГИП	ОСТРОВА	
РАЗРАБ	НОСОВА	
ПРОВЕР	ОСИНА	
ИСПОЛНИЛ	ВАСИЛЬЕВА	

1.020-1/83.4-2 10

Сетка С-15, С-16

СТАДИЯ	МАССА	МАСШТАБ
Р	7.0кг	
ЛИСТ	ЛИСТОВ 1	

ЦНИИЭП торгово-бытовых зданий и туристских комплексов

ФОРМАТ А4

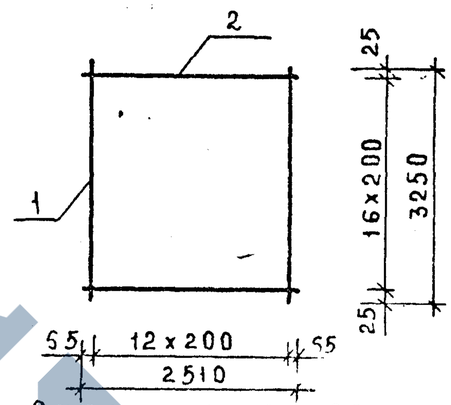

СХЕМЫ ВЫРЕЗОВ

ДЛЯ С-17

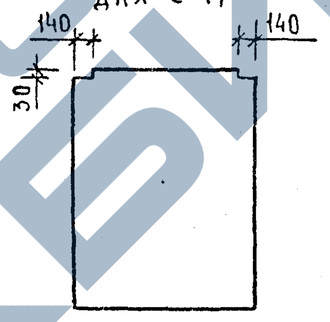

ДЛЯ С-18

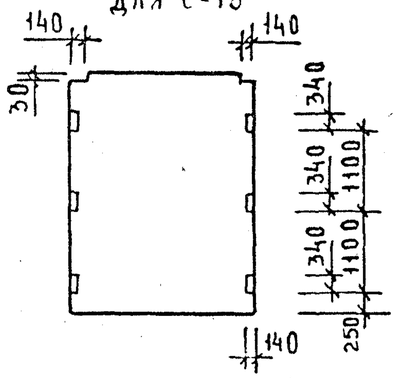

ФОРМАТ	ЗОНА	ПОЗ.	ОБОЗНАЧЕНИЕ	НАИМЕНОВАНИЕ	КОЛ.	ПРИМЕЧ.
				ДОКУМЕНТАЦИЯ		
А4			1.020-1/83.4-2 ООТО	Техническое описание		
				ДЕТАЛИ		
				СТ. ОТД. ГОСТ 5781-82		
БЧ		1	6.013.3250	Ф6 AIII L=3250	13	0.72кг
				СТ. ОТД. ГОСТ 6727-80		
БЧ		2	5.041.2510	Ф5 ВрI L=2510	17	0.35кг

ВЗАМ. ИНВ.№ | ПОДПИСЬ И ДАТА | ИНВ.№ ПОДЛ.

НАЧ. ОТД	ВОЛЫНСКИЙ	
Н. КОНТР	ПРИГОРЕВ	
ГЛ. КОНСТР	ШАЦ	
ГИП	ОСТРОВА	
РАЗРАБ	НОСОВА	
ПРОВЕР	ОСИНА	
ИСПОЛНИЛ	ВАСИЛЬЕВА	

1.020-1/83.4-2 11

Сетка С-17, С-18

СТАДИЯ	МАССА	МАСШТАБ
Р	15,31кг	
ЛИСТ	ЛИСТОВ 1	

ЦНИИЭП торгово-бытовых зданий и туристских комплексов

ФОРМАТ А4

https://zavodjbi.com/

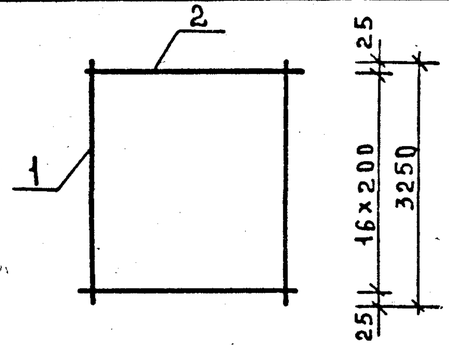

Схемы вырезов

Для С-19

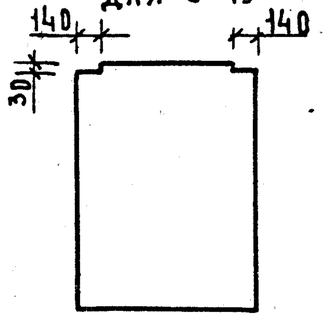

Для С-20

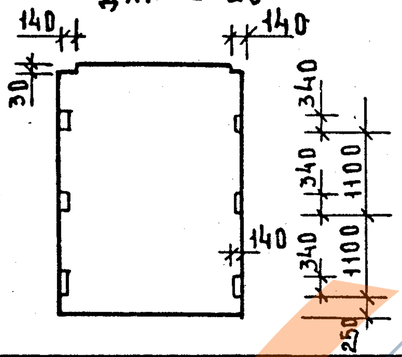

Формат	Зона	Поз.	Обозначение	Наименование	Кол.	Примеч.
				Документация		
А4			1.020-1/83.4-2 ОВТО	Техническое описание		
				Детали		
				ст. отд. ГОСТ 5781-82		
Бч		1	6.013.3250	ф6 А III L=3250	15	0.72кг
				ст. отд ГОСТ 6727-80		
Бч		2	5.041.2930	ф5 Вр I L=2930	17	0.41кг

Инв.№ | Подп. | Дата | Взам. инв.№

1.020-1/83.4-2 12

Нач. отд	Волынский	
Н. контр	Пригорев	
Гл. констр	Шац	
ГИП	Острова	
Разраб	Носова	
Провер	Осина	
Исполнил	Васильева	

Сетка С-19, С-20.

Стадия	Масса	Масштаб
Р	17,74кг	
Лист	Листов 1	

ЦНИИЭП торгово-бытовых зданий и туристских комплексов

Формат А4

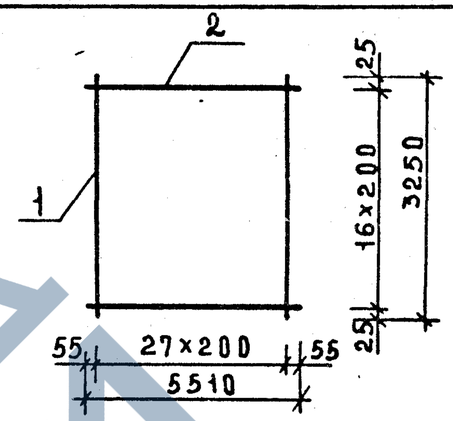

Схемы вырезов

Для С-21

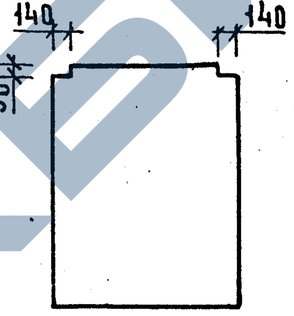

Для С-22

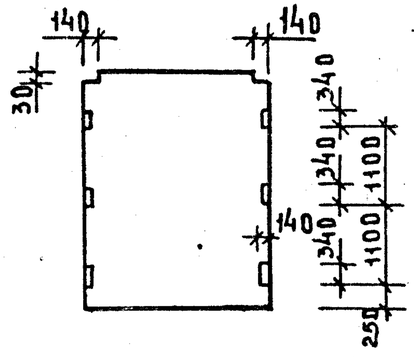

Формат	Зона	Поз.	Обозначение	Наименование	Кол.	Примеч.
				Документация		
А4			1.020-1/83.4-2 ОВТО	Техническое описание		
				Детали		
				ст. отд ГОСТ 5781-82		
Бч		1	6.013.3250	ф6 А III L=3250	28	0.72кг
				ст. отд ГОСТ 6727-80		
Бч		2	5.041.5510	ф5 Вр I L=5510	17	0.77кг

Инв.№ | Подл. | Подпись | Дата | Взам. инв.№

1.020-1/83.4-2 13

Нач. отд	Волынский	
Н. контр	Пригорев	
Гл. констр	Шац	
ГИП	Острова	
Разраб	Носова	
Провер	Осина	
Исполнил	Васильева	

Сетка С-21, С-22

Стадия	Масса	Масштаб
Р	33,22кг	
Лист	Листов 1	

ЦНИИЭП торгово-бытовых зданий и туристских комплексов

Формат А4

https://zavodjbi.com/

СХЕМЫ ВЫРЕЗОВ

ДЛЯ С-23

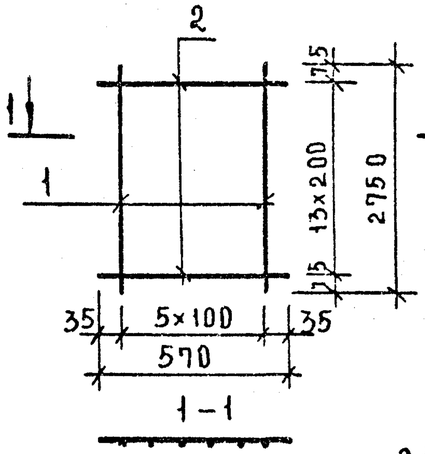

ДЛЯ С-24

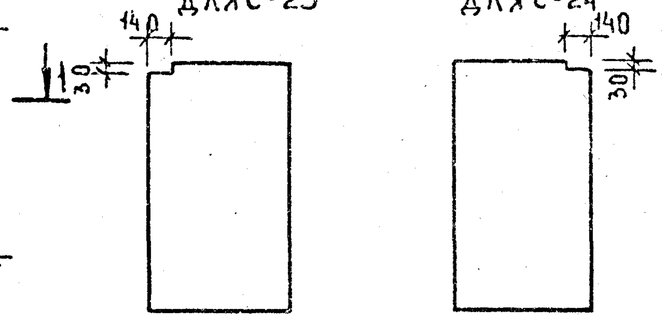

СХЕМЫ ВЫРЕЗОВ

ДЛЯ С-25

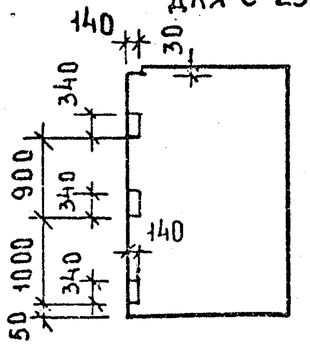

ДЛЯ С-26

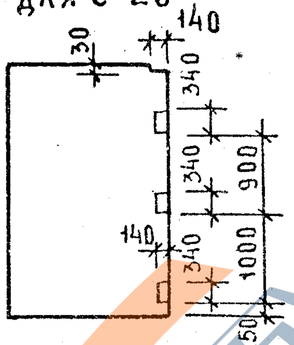

ФОРМАТ	ЗОНА	ПОЗ.	ОБОЗНАЧЕНИЕ	НАИМЕНОВАНИЕ	КОЛ.	ПРИМЕЧ.
				ДОКУМЕНТАЦИЯ		
А4			1.020-1/83.4-2 ООТО	ТЕХНИЧЕСКОЕ ОПИСАНИЕ		
				ДЕТАЛИ		
				СТ.ОТД ГОСТ 5781-82		
БЧ		1	6.013.2750	ФбАIII L=2750	6	0.61кг
				СТ.ОТД. ГОСТ 6727-80		
БЧ		2	5.041.570	Ф5 ВрI L=570	14	0.08кг

ВЗАМ.ИНВ.№ | ПОДП. И ДАТА | ИНВ.№ ПОДЛ.

НАЧ.ОТД	ВОЛЫНСКИЙ		
Н.КОНТР	ПРИГОРЕВ		
ГЛ.КОНСТ	ШАЦ		
ГИП	ОСТРОВА		
РАЗРАБ.	НОСОВА		
ПРОВЕР.	ОСИНА		
ИСПОЛНИЛ	ВАСИЛЬЕВА		

1.020-1/83.4-2 14

СЕТКА С-23, С-24, С-25, С-26

СТАДИЯ	МАССА	МАСШТАБ
Р	4.77кг	
ЛИСТ	ЛИСТОВ 1	

ЦНИИЭП торгово-бытовых зданий и туристских комплексов

ФОРМАТ А4

СХЕМЫ ВЫРЕЗОВ

ДЛЯ С-27

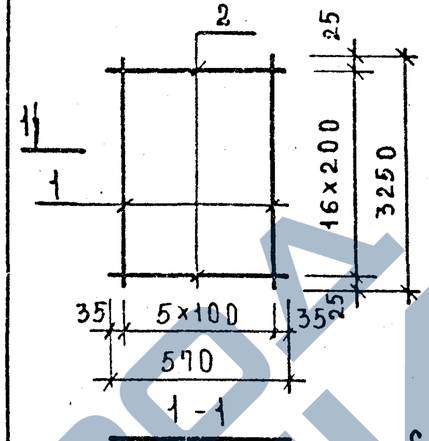

ДЛЯ С-28

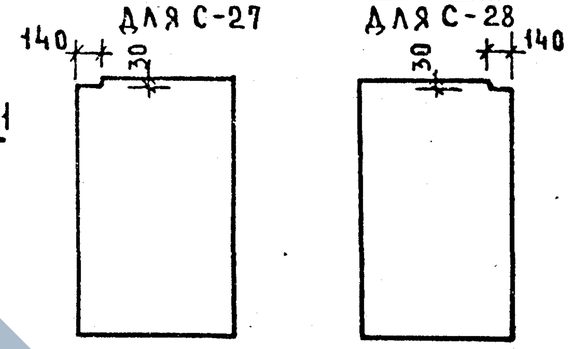

СХЕМЫ ВЫРЕЗОВ

ДЛЯ С-29

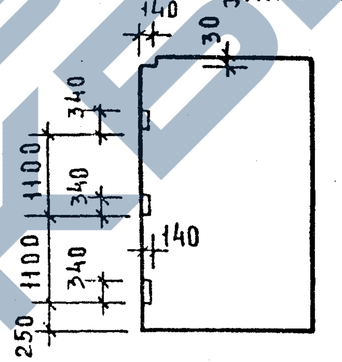

ДЛЯ С-30

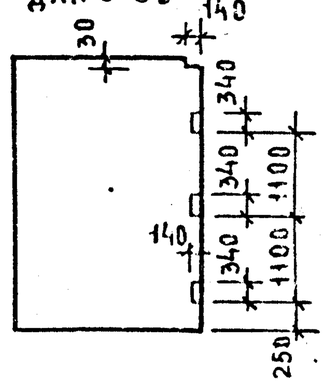

ФОРМАТ	ЗОНА	ПОЗ.	ОБОЗНАЧЕНИЕ	НАИМЕНОВАНИЕ	КОЛ.	ПРИМЕЧ.
				ДОКУМЕНТАЦИЯ		
А4			1.020-1/83 4-2 ООТО	ТЕХНИЧЕСКОЕ ОПИСАНИЕ		
				ДЕТАЛИ		
				СТ. ОТД. ГОСТ 5781-82		
БЧ		1	6.013.3250	ФбАIII L=3250	6	0.72кг
				СТ. ОТД. ГОСТ 6727-80		
БЧ		2	5.041 770	Ф5 ВрI L=570	17	0.08кг

ВЗАМ.ИНВ.№ | ПОДПИСЬ И ДАТА | ИНВ.№ ПОДЛ.

НАЧ. ОТД	ВОЛЫНСКИЙ		
Н.КОНТР	ПРИГОРЕВ		
ГЛ.КОНСТ	ШАЦ		
ГИП	ОСТРОВА		
РАЗРАБ.	НОСОВА		
ПРОВЕР	ОСИНА		
ИСПОЛН.	ВАСИЛЬЕВА		

1.020-1/83.4-2 15

СЕТКА С-27, С-28, С-29, С-30

СТАДИЯ	МАССА	МАСШТАБ
Р	5,68кг	
ЛИСТ	ЛИСТОВ 1	

ЦНИИЭП торгово-бытовых зданий и туристских комплексов

ФОРМАТ А4

Схемы вырезов для С-31 и для С-32

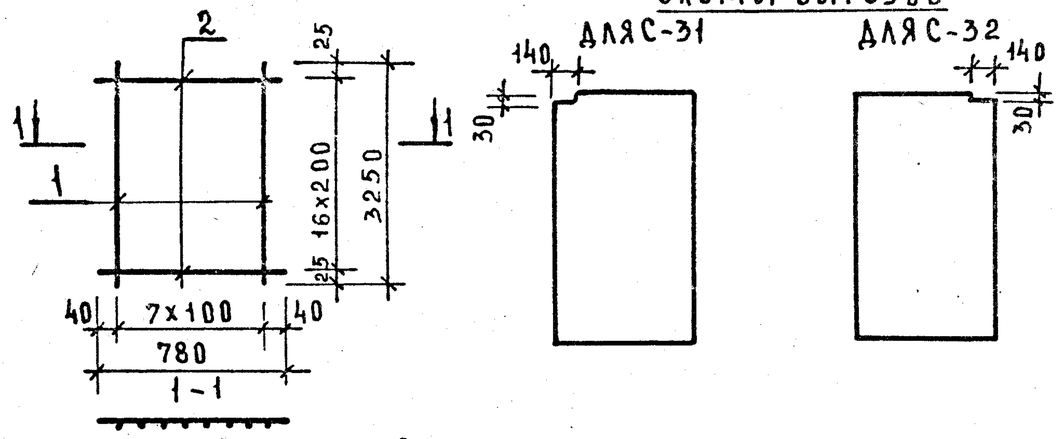

Схемы вырезов для С-33 и для С-34

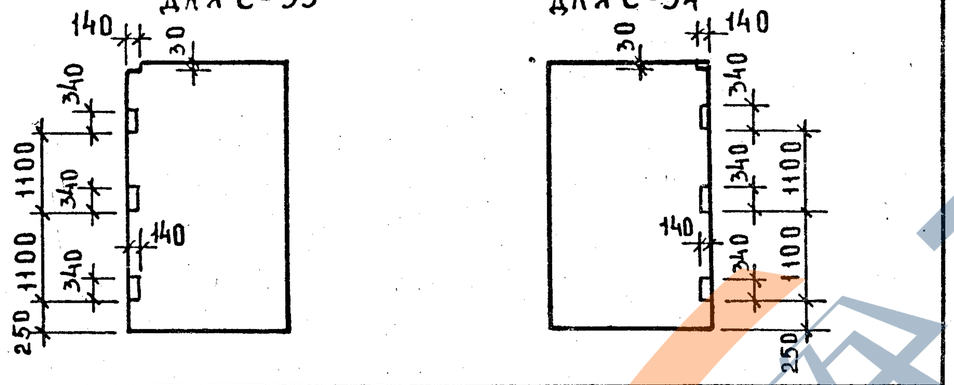

Формат	Зона	Поз.	Обозначение	Наименование	Кол.	Примеч.
				Документация		
А4			1.020-1/83.4-2 ООТО	Техническое описание		
				Детали		
				ст. ОТД ГОСТ 5781-82		
Бч		1	6.013.3250	ф6 А III L=3250	8	0.72кг
				ст. ОТД. ГОСТ 6727-80		
Бч		2	5.041.780	ф5 В рI L=780	17	0.11кг

Взам. инв. № | Подп. и дата | Инв. № подл.

Нач. отд	Волынский	1.020-1/83.4-2 16	
Н. контр.	Пригорев	Сетка С-31, С-32, С-33, С-34	Стадия: Р; Масса: 7,61кг; Масштаб:
Гл. конст.	Шац		Лист; Листов 1
ГИП	Острова	ЦНИИЭП торгово-бытовых зданий и туристских комплексов	
Разраб	Носова		
Провер.	Осина		
Исполнил	Васильева		

Формат А4

Схемы вырезов для С-35 и для С-36

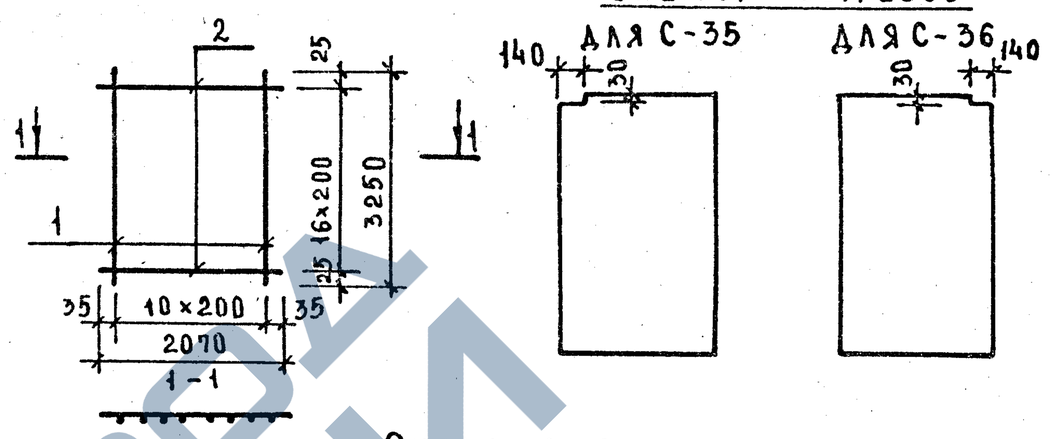

Схемы вырезов для С-37 и для С-38

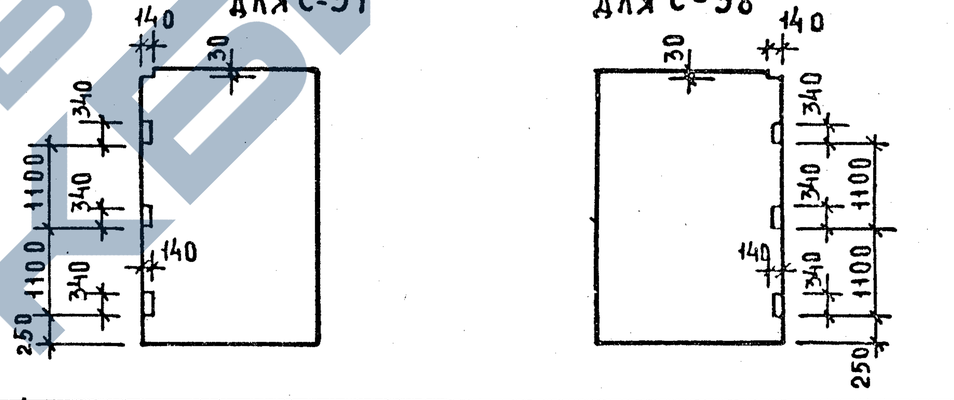

Формат	Зона	Поз.	Обозначение	Наименование	Кол	Примеч.
				Документация		
А4			1.020-1/83.4-2 ООТО	Техническое описание		
				Детали:		
				ст. ОТД. ГОСТ 5781-82		
Бч		1	6.013.3250	ф6 А III L=3250	11	0.72кг
				ст. ОТД ГОСТ 6727-80		
Бч		2	5.041.2070	ф5 В рI L=2070	17	0.29кг

Взам. инв. № | Подпись и дата | Инв. № подл.

Нач. отд	Волынский	1.020-1/83.4-2 17	
Н. контр	Пригорев	Сетка С-35, С-36, С-37, С-38	Стадия: Р; Масса: 12.83кг; Масштаб:
Гл. констр	Шац		Лист; Листов 1
ГИП	Острова	ЦНИИЭП торгово-бытовых зданий и туристских комплексов	
Разраб	Носова		
Провер	Осина		
Исполн.	Васильева		

Формат А4

https://zavodjbi.com/

Схемы вырезов для С-39 и С-40

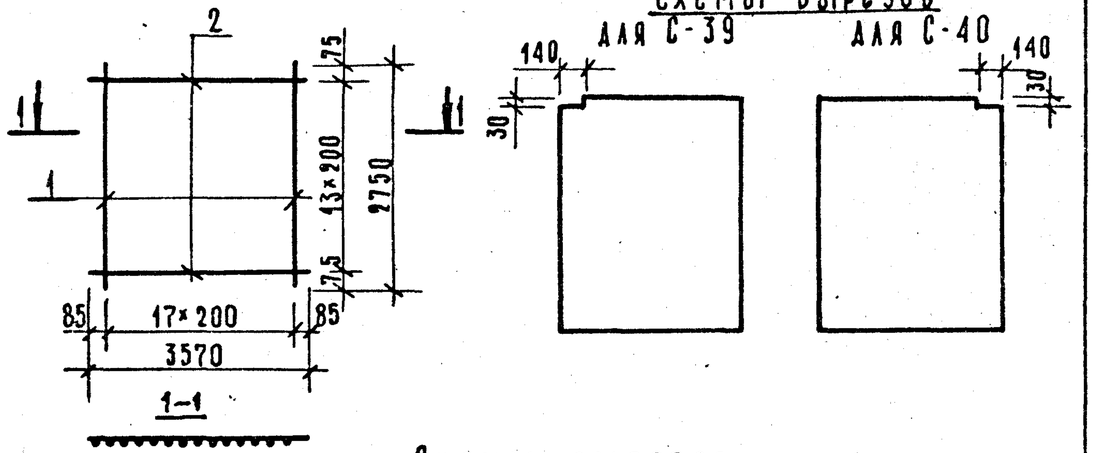

Схемы вырезов для С-41 и С-42

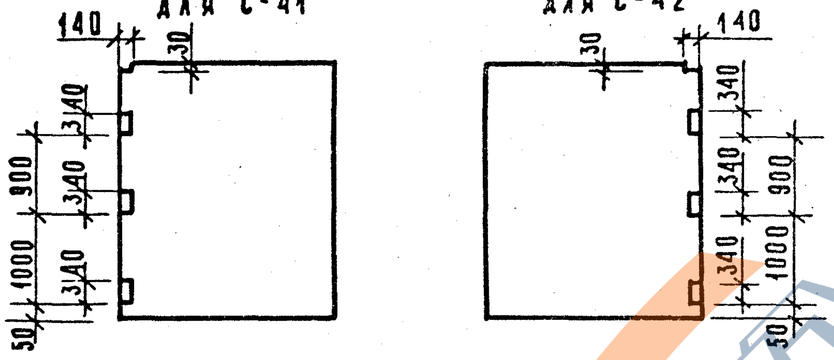

Формат	Зона	Поз.	Обозначение	Наименование	Кол.	Примеч.
				Документация		
А4			1.020-1/83.4-2 ООТО	Техническое описание		
				Детали		
				ст. отд. ГОСТ 5781-82		
Б Ч		1	6.013.2750	⌀6 А III L=2750	18	0,61 кг
				ст. отд. ГОСТ 6727-80		
Б Ч		2	5.041.3570	⌀5 Вр-I L=3570	14	0,50 кг

1.020-1/83.4-2 18

Нач. отд.	Волынский		
Н. контр.	Пригорев		
Гл. констр.	Шац		
ГИП	Острова		
Разраб.	Носова		
Провер.	Осина		
Исполнил	Васильева		

Сетка С-39, С-40, С-41, С-42

Стадия	Масса	Масштаб
Р	17,93 кг	
Лист	Листов 1	

ЦНИИЭП торгово-бытовых зданий и туристских комплексов

Инв. № подл. | Подпись и дата | Взам. инв. №

Формат А4

Схемы вырезов для С-43 и С-44

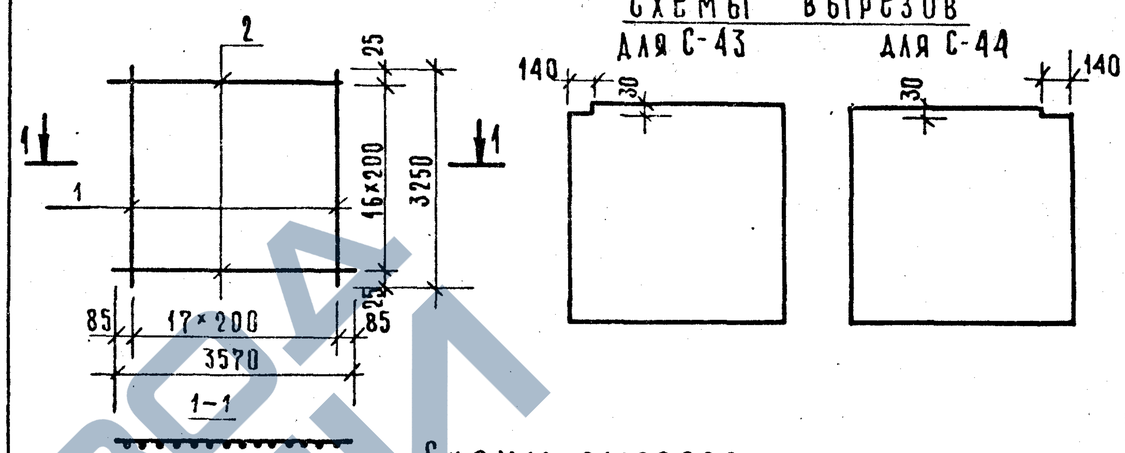

Схемы вырезов для С-45 и С-46

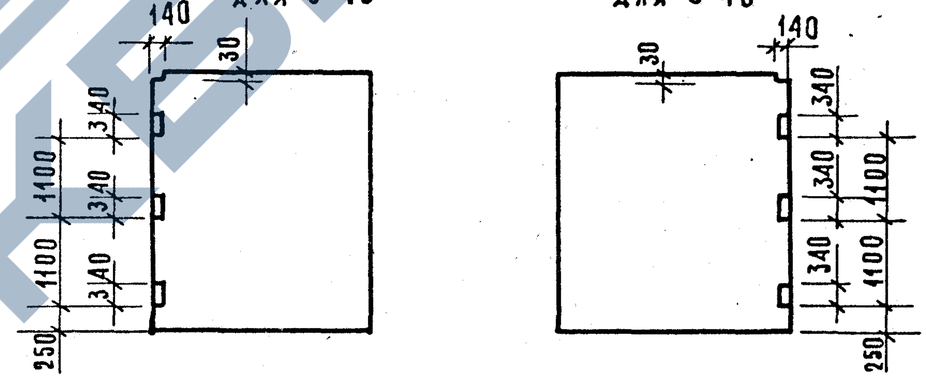

Формат	Зона	Поз.	Обозначение	Наименование	Кол.	Примеч.
				Документация		
А4			1.020-1/83.4-2 ООТО	Техническое описание		
				Детали		
				ст. отд. ГОСТ 5781-82		
Б Ч		1	6.013.3250	⌀6 А-III L=3250	18	0,72 кг
				ст. отд. ГОСТ 6727-80		
Б Ч		2	5.041.3570	⌀5 Вр I L=3570	17	0,50 кг

1.020-1/83.4-2 19

Нач. отд.	Волынский		
Н. контр.	Пригорев		
Гл. конст	Шац		
ГИП	Острова		
Разраб.	Носова		
Проверил	Осина		
Исполнил	Васильева		

Сетка С-43, С-44, С-45, С-46

Стадия	Масса	Масштаб
Р	21,42 кг	
Лист	Листов 1	

ЦНИИЭП торгово-бытовых зданий и туристских комплексов

Инв. № подл. | Подпись и дата | Взам. инв. №

Формат А4

https://zavodjbi.com/

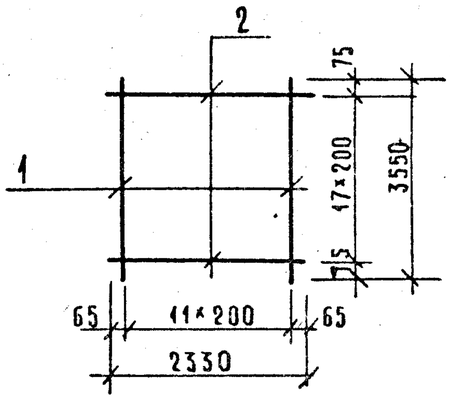

Схемы вырезов

Для С-47

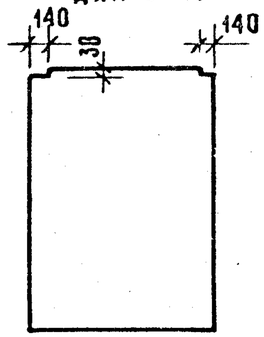

Для С-48

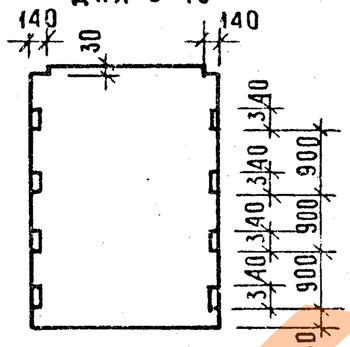

Формат	Зона	Поз.	Обозначение	Наименование	Кол.	Примеч.
				Документация		
А4			1.020-1/83. 4-2 ООТО	Техническое описание		
				Детали		
				ст. отд. ГОСТ 5781-82		
Б.Ч		1	8.013.3550	⌀8 AIII L=3550	12	1,40 кг
				ст. отд. ГОСТ 6727-80		
БЧ		2	5.041.2330	⌀5 BpI L=2330	18	0,32 кг

Нач. отд.	Волынский	
Н. контр.	Пригорев	
Гл. констр.	Шац	
ГИП	Острова	
Разраб.	Носова	
Проверил	Обина	
Исполнил	Васильева	

1.020-1/83. 4-2 20

Сетка С-47, С-48

Стадия	Масса	Масштаб
Р	22,64 кг	
Лист	Листов 1	

ЦНИИЭП торгово-бытовых зданий и туристских комплексов

Формат А4

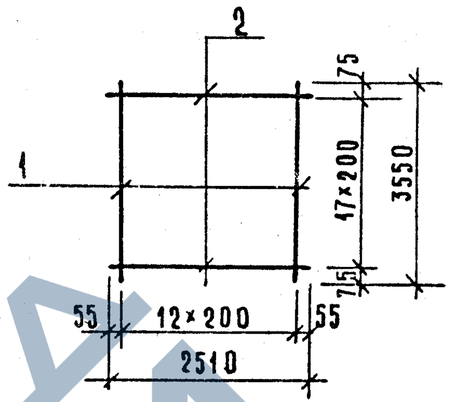

Схемы вырезов

Для С-49

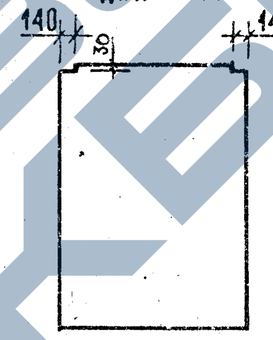

Для С-50

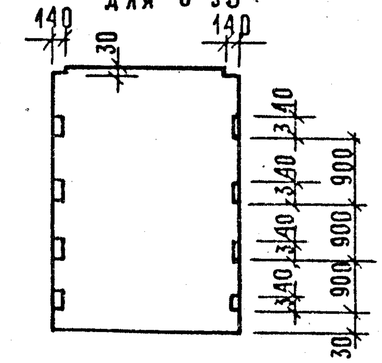

Формат	Зона	Поз.	Обозначение	Наименование	Кол.	Примеч.
				Документация		
А4			1.020-1/83. 4-2 ООТО	Техническое описание		
				Детали		
				ст. отд. ГОСТ 5781-82		
Б.Ч		1	8.013.3550	⌀8 AIII L=3550	13	1,40 кг
				ст. отд. ГОСТ 6727-80		
БЧ		2	5.041.2510	⌀5 BpI L=2510	18	0,35 кг

Инв. № подл. | Подпись и дата | Взам. инв. №

Нач. отд.	Волынский	
Н. контр.	Пригорев	
Гл. констр.	Шац	
ГИП	Острова	
Разраб.	Носова	
Проверил	Осина	
Исполнил	Васильева	

1.020-1/83. 4-2 21

Сетка С-49, С-50

Стадия	Масса	Масштаб
Р	24,49 кг	
Лист	Листов 1	

ЦНИИЭП торгово-бытовых зданий и туристских комплексов

19859 18

Формат А4

https://zavodjbi.com/

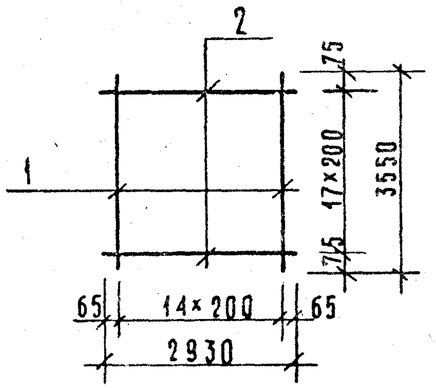

Схемы вырезов

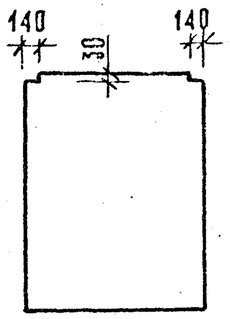

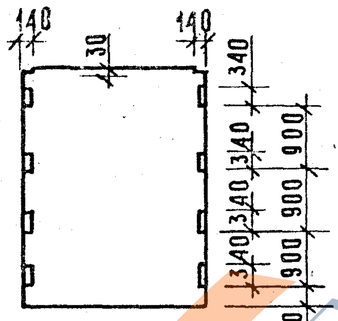

ФОРМАТ	ЗОНА	ПОЗ.	ОБОЗНАЧЕНИЕ	НАИМЕНОВАНИЕ	КОЛ.	ПРИМЕЧ.
				Документация		
А4			1.020-1/83.4-2 ООТО	Техническое описание		
				Детали		
				ст. отд. ГОСТ 5781-82		
Б.Ч		1	8.013.3550	⌀8 А III L=3550	15	1,40кг
				ст. отд. ГОСТ 6727-80		
Б.Ч		2	5.041.2930	⌀5 ВрI L=2930	18	0,41кг

Взам. инв. № | Подпись и дата | Инв. № подл.

1.020-1/83.4-2 22

Нач. отд.	Волынский		
Н. контр.	Пригорев		
Гл. констр.	Шац		
ГИП	Острова		
Разраб.	Носова		
Проверил	Осина		
Исполнил	Васильева		

Сетка С-51, С-52

СТАДИЯ	МАССА	МАСШТАБ
Р	28,34кг	
ЛИСТ	ЛИСТОВ 1	

ЦНИИЭП торгово-бытовых зданий и туристских комплексов

Формат А4

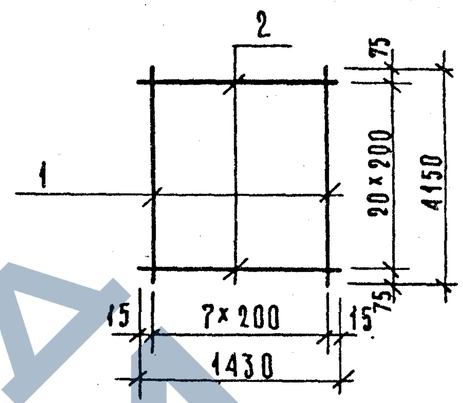

Схемы вырезов

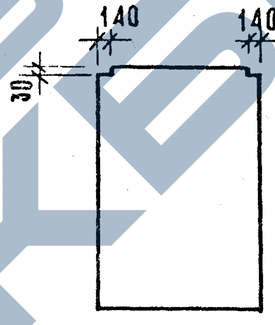

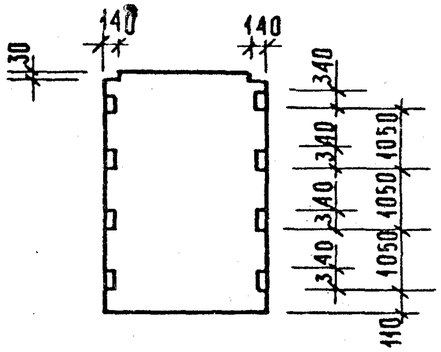

ФОРМАТ	ЗОНА	ПОЗ.	ОБОЗНАЧЕНИЕ	НАИМЕНОВАНИЕ	КОЛ.	ПРИМЕЧ.
				Документация		
А4			1.020-1/83.4-2 ООТО	Техническое описание		
				Детали		
				ст. отд. ГОСТ 5781-82		
Б.Ч		1	10.013.4150	⌀10 А III L=4150	8	2,56кг
				ст. отд. ГОСТ 6727-80		
Б.Ч		2	5.041.1430	⌀5 ВрI L=1430	21	0,20кг

Взам. инв. № | Подпись и дата | Инв. № подл.

1.020-1/83.4-2 23

Нач. отд.	Волынский		
Н. контр.	Пригорев		
Гл. констр.	Шац		
ГИП	Острова		
Разраб.	Носова		
Проверил	Осина		
Исполнил	Васильева		

Сетка С-53, С-54

СТАДИЯ	МАССА	МАСШТАБ
Р	24,64кг	
ЛИСТ	ЛИСТОВ 1	

ЦНИИЭП торгово-бытовых зданий и туристских комплексов

Формат А4

ЗАВОДЖБИ

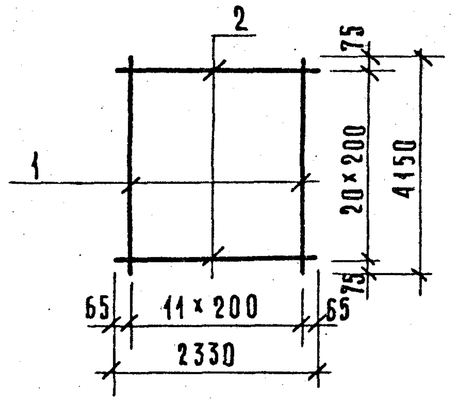

Схемы вырезов:

для С-55

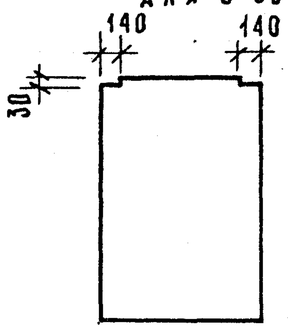

для С-56

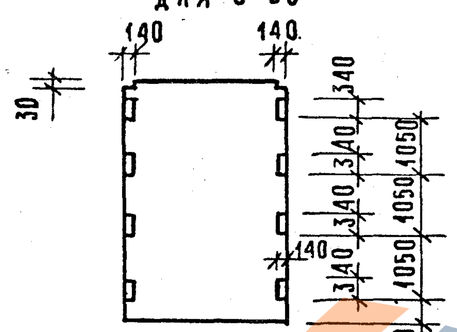

Формат	Зона	Поз.	Документация	Наименование	Кол.	Примеч.
				Документация		
А4			1.020-1/83. 4-2 ООТО	Техническое описание		
				Детали		
				СТ. ОТД. ГОСТ 5781-82		
Б4		1	10. 013. 4150	Ø10 A III L = 4150	12	2,56 кг
				СТ. ОТД. ГОСТ 6727-80		
Б4		2	5. 041. 2330	Ø5 BpI L = 2330	21	0,32 кг

Инв.№ подл. | Подпись и дата | Взам. инв.№

Нач. отд.	Волынский		
Н. контр.	Григорьев		
Гл. констр.	Шац		
ГИП	Острова		
Разраб.	Носова		
Проверил	Осина		
Исполнил	Васильева		

1.020-1/83. 4-2 24

Сетка С-55, С-56

Стадия	Масса	Масштаб
Р	37,50кг	
Лист	Листов 1	

ЦНИИЭП торгово-бытовых зданий и туристских комплексов

Формат А4

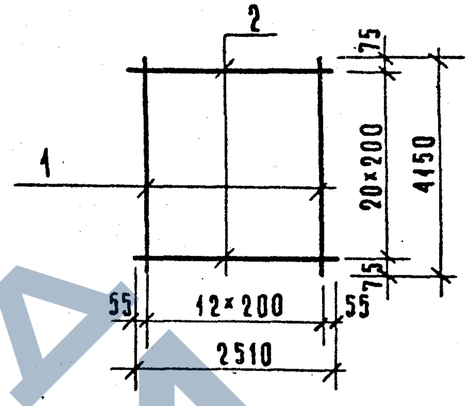

Схемы вырезов:

для С-57

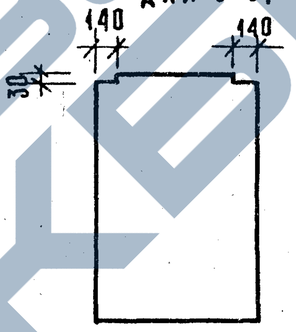

для С-58

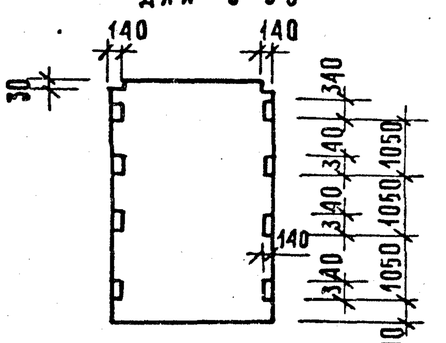

Формат	Зона	Поз.	Документация	Наименование	Кол.	Примеч.
				Документация		
А4			1.020-1/83. 4-2 ООТО	Техническое описание		
				Детали		
				СТ. ОТД. ГОСТ 5781-82		
Б4		1	10. 013. 4150	Ø10 A III L = 4150	13	2,56 кг
				СТ. ОТД. ГОСТ 6727-80		
Б4		2	5. 041. 2510	Ø5 BpI L = 2510	21	0,35 кг

Инв.№ подл. | Подпись и дата | Взам. инв.№

Нач. отд.	Волынский		
Н. контр.	Григорьев		
Гл. констр.	Шац		
ГИП	Острова		
Разраб.	Носова		
Проверил	Осина		
Исполнил	Васильева		

1.020-1/83. 4-2 25

Сетка С-57, С-58

Стадия	Масса	Масштаб
Р	40,59кг	
Лист	Листов 1	

ЦНИИЭП торгово-бытовых зданий и туристских комплексов

Формат А4

https://zavodjbi.com/

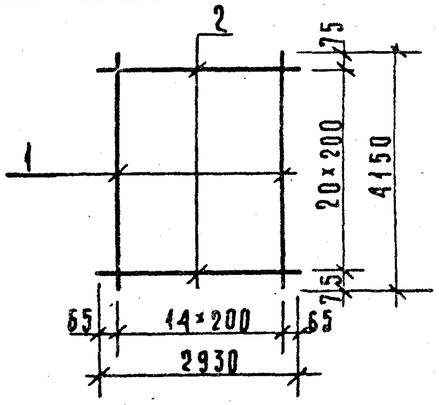

Схемы вырезов

Для С-59

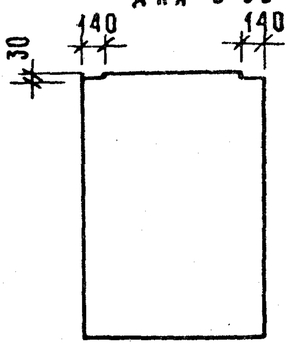

Для С-60

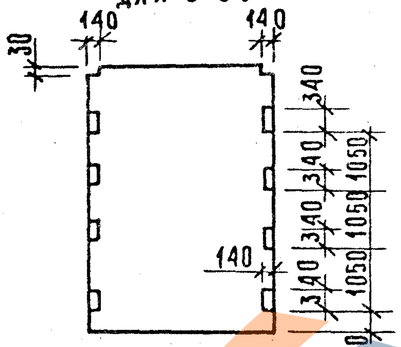

Формат	Зона	Поз.	Обозначение	Наименование	Кол.	Примеч.
				Документация		
А4			1.020-1/83.4-2 ООТО	Техническое описание		
				Детали		
				ст. отд. ГОСТ 5781-82		
Б.Ч		1	10.013.4150	Ø10 AIII L=4150	15	2,56кг
				ст. отд. ГОСТ 6727-80		
Б.Ч		2	5.041.2930	Ø5 BpI L=2930	21	0,41кг

Инв.№ подл. | Подпись и дата | Взам. инв.№

1.020-1/83.4-2 26

Нач. отд.	Волынский	
Н. контр.	Пригорев	
Гл. констр.	Шац	
ГИП	Острова	
Разраб.	Носова	
Проверил	Осина	
Исполнил	Васильева	

Сетка С-59, С-60

Стадия	Масса	Масштаб
Р	46,93кг	
Лист	Листов 1	

ЦНИИЭП торгово-бытовых зданий и туристских комплексов

Формат А4

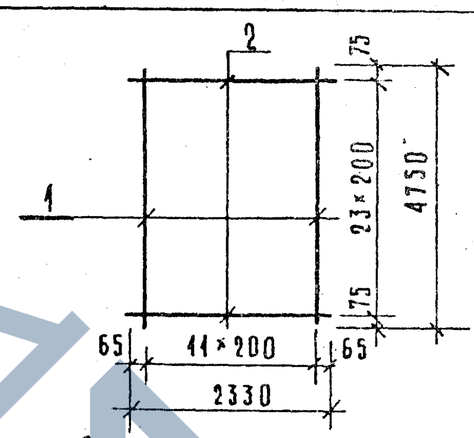

Схемы вырезов

Для С-61

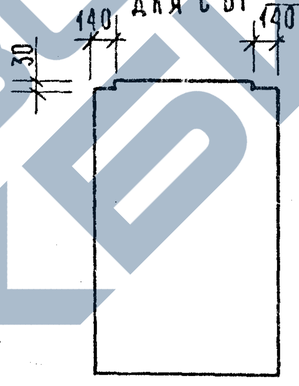

Для С-62

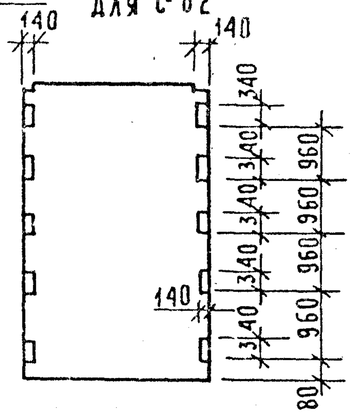

Форм.	Зона	Поз.	Обозначение	Наименование	Кол.	Примеч.
				Документация		
А4			1.020-1/83.4-2 ООТО	Техническое описание		
				Детали		
				ст. отд. ГОСТ 5781-82		
Б.Ч		1	10.013.4750	Ø12 AIII L=4750	12	4,22кг
				ст. отд. ГОСТ 6727-80		
Б.Ч		2	5.041.2330	Ø5 BpI L=2330	24	0,32кг

Инв.№ подл. | Подпись и дата | Взам. инв.№

1.020-1/83.4-2 27

Нач. отд.	Волынский	
Н. контр.	Пригорев	
Гл. констр.	Шац	
ГИП	Острова	
Разраб.	Носова	
Проверил	Осина	
Исполнил	Васильева	

Сетка С-61, С-62

Стадия	Масса	Масштаб
Р	58,38кг	
Лист	Листов 1	

ЦНИИЭП торгово-бытовых зданий и туристских комплексов

Формат А4

https://zavodgbi.com/

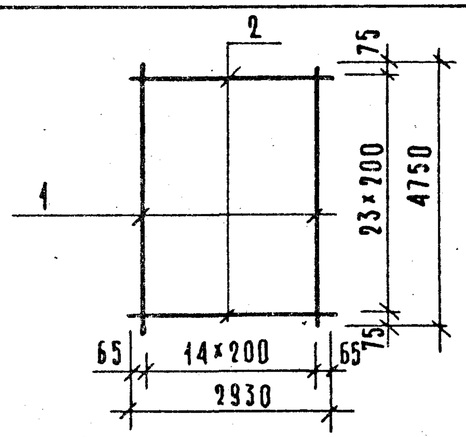

Схемы вырезов

для С-63

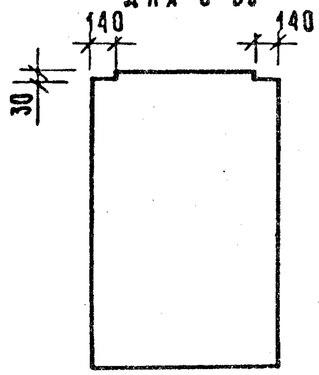

для С-64

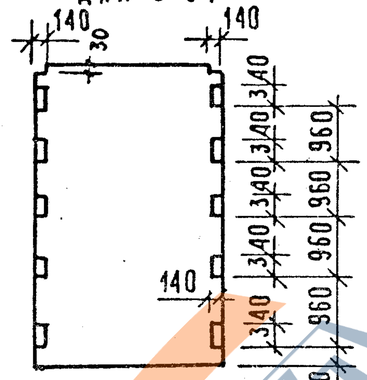

Формат	Зона	Поз.	Обозначение	Наименование	Кол.	Примеч.
				Документация		
А4			1.020-1/83. 4-2 ООТО	Техническое описание		
				Детали		
				Ст. отд. ГОСТ 5781-82		
Бч		1	12. 013. 4750	Ø12 AIII L=4750	15	4,22кг
				Ст. отд. ГОСТ 6727-80		
Бч		2	5. 041. 2930	Ø5 BpI L=2930	24	0,41кг

Инв.№ подл. | Подпись и дата | Взам. инв.№

1.020-1/83. 4-2 28

Нач. отд.	Волынский		Сетка С-63, С-64	Стадия	Масса	Масштаб
Н. контр.	Пригорев			Р	73,03кг	
Гл. констр.	Шац			Лист	Листов 1	
ГИП	Острова			ЦНИИЭП торгово-бытовых зданий и туристских комплексов		
Разраб.	Носова					
Проверил	Осина					
Исполнил	Васильева					

Формат А4

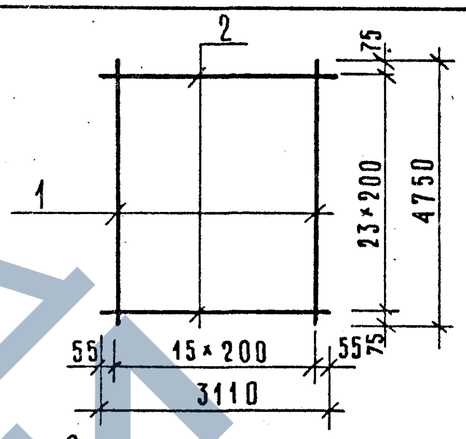

Схемы вырезов

для С-65

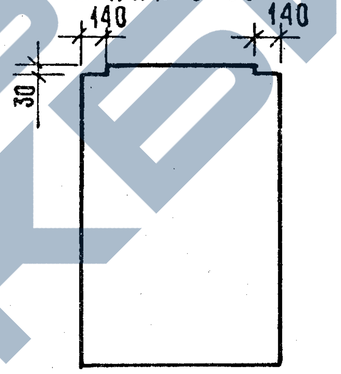

для С-66

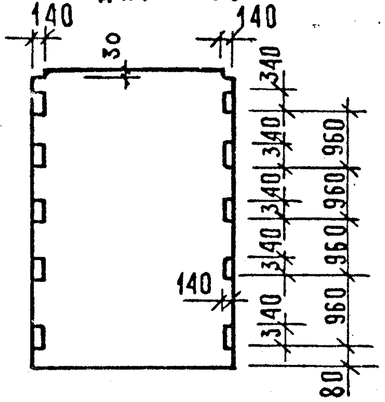

Формат	Зона	Поз.	Обозначение	Наименование	Кол.	Примеч.
				Документация		
А4			1.020-1/83. 4-2 ООТО	Техническое описание		
				Детали		
				Ст. отд. ГОСТ 5781-82		
Бч		1	12. 013. 4750	Ø12 AIII L=4750	16	4,22кг
				Ст. отд ГОСТ 6727-80		
Бч		2	5. 041. 3110	Ø5 BpI L=3110	24	0,43кг

Инв.№ подл. | Подпись и дата | Взам. инв.№

1.020-1/83. 4-2 29

Нач. отд.	Волынский		Сетка С-65, С-66	Стадия	Масса	Масштаб
Н. контр.	Пригорев			Р	77,85кг	
Гл. констр.	Шац			Лист	Листов 1	
ГИП	Острова			ЦНИИЭП торгово-бытовых зданий и туристских комплексов		
Разраб.	Носова					
Проверил	Осина					
Исполнил	Васильева					

Формат А4

Схемы вырезов

для С-67

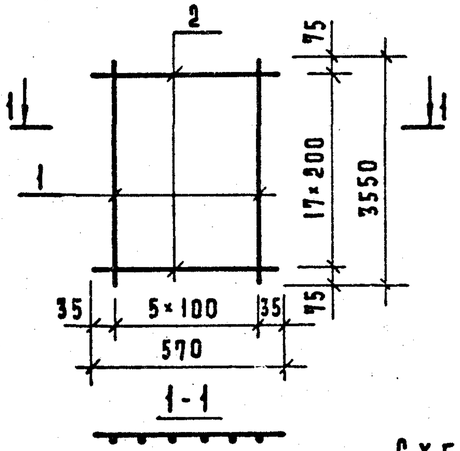

для С-68

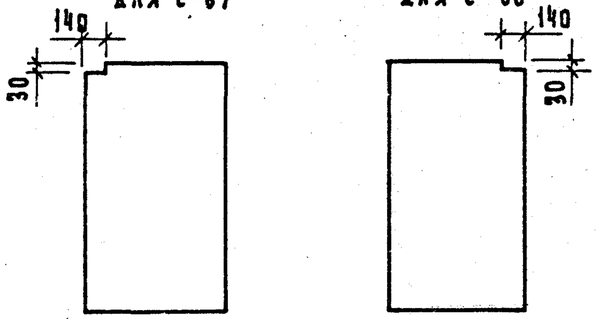

Схемы вырезов

для С-69

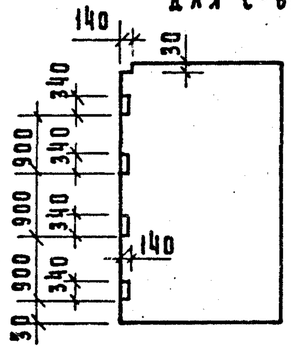

для С-70

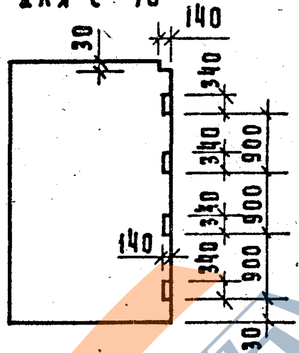

Формат	Зона	Поз.	Обозначение	Наименование	Кол.	Примеч.
				Документация		
А4			1.020-1/83. 4-2 ООТО	Техническое описание		
				Детали		
				ст. отд. гост 5781-82		
Бч		1	8. 013. 3550	ф8 А III L=3550	6	1.40кг
				ст. отд. гост 6727-80		
Бч		2	5. 041. 570	ф5 ВрI L=570	18	0.08кг

Инв. № подл. | Подпись и дата | Взам. инв. №

1.020-1/83. 4-2 30

Нач. отд.	Волынский		
Н. контр.	Пригорев		
Гл. конс.	Шац		
ГИП	Острова		
Разраб.	Носова		
Провер.	Осина		
Исполн.	Васильева		

Сетка С-67, С-68, С-69, С-70

Стадия	Масса	Масштаб
Р	9,83кг	
Лист	Листов 1	

ЦНИИЭП торгово-бытовых зданий и туристских комплексов

Формат А4

Схемы вырезов

для С-71

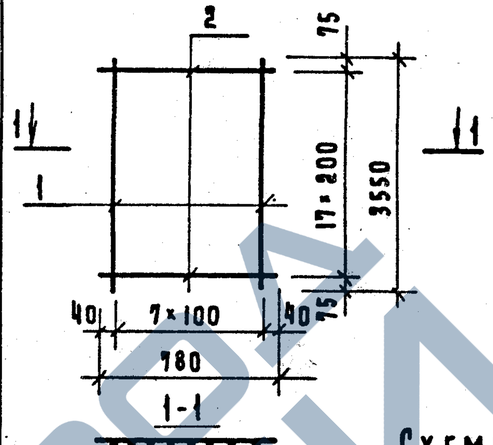

для С-72

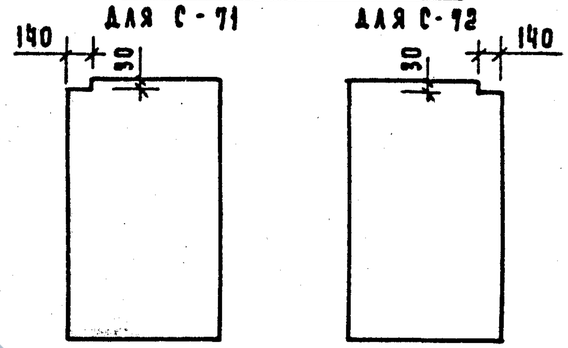

Схемы вырезов

для С-73

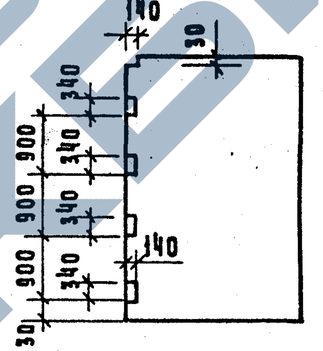

для С-74

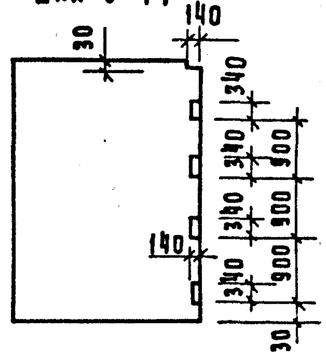

Формат	Зона	Поз.	Обозначение	Наименование	Кол.	Примеч.
				Документация		
А4			1.020-1/83 4-2 ООТО	Техническое описание		
				Детали		
				ст. отд. гост 5781-82		
Бч		1	8. 013. 3550	ф8 А III L=3550	8	1.40кг
				ст. отд. гост 6727-80		
Бч		2	5. 041. 780	ф5 ВрI L=780	18	0.11кг

Инв. № подл. | Подпись и дата | Взам. инв. №

1.020-1/83. 4-2 31

Нач. отд	Волынский		
Н. контр.	Пригорев		
Гл. конс.	Шац		
ГИП	Острова		
Разраб.	Носова		
Провер.	Осина		
Исполн.	Васильева		

Сетка С-71, С-72, С-73, С-74

Стадия	Масса	Масштаб
Р	13.16кг	
Лист	Листов 1	

ЦНИИЭП торгово-бытовых зданий и туристских комплексов

https://zavodjbi.com/

https://zavodjbi.com/

Схемы вырезов для С-75

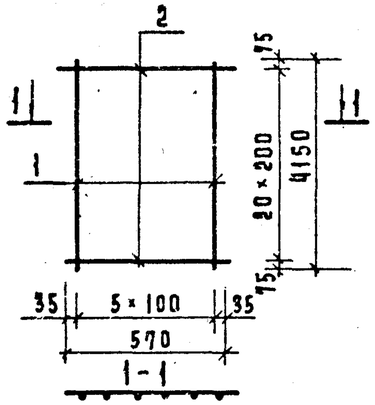

Схемы вырезов для С-76

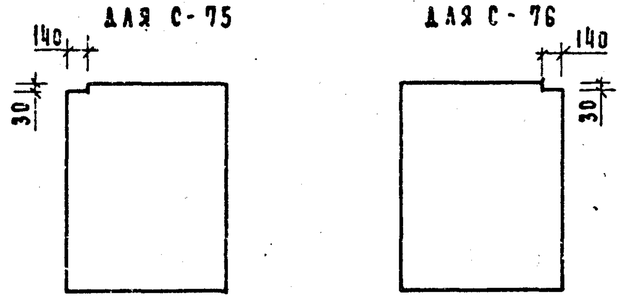

Схемы вырезов для С-77

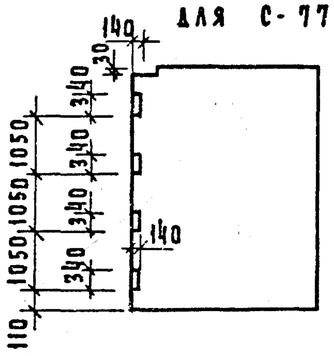

Схемы вырезов для С-78

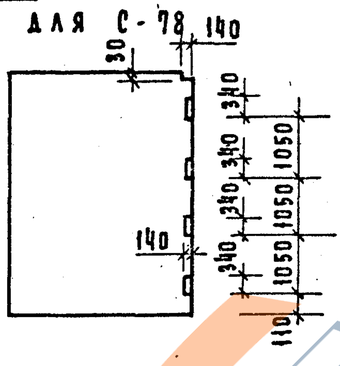

Формат	Зона	Поз.	Обозначение	Наименование	Кол.	Примеч.
				Документация		
А4			1.020-1/83. 4-2 ООТО	Техническое описание		
				Детали		
				ст. отд. ГОСТ 5781-82		
Бч		1	10. 013. 4150	ф 10 А III L=4150	6	2.56кг
				ст. отд ГОСТ 6727-80		
Бч		2	5. 041. 570	ф 5 ВрI L=570	21	0.08кг

Инв.№ подл. | Подпись и дата | Взам. инв.№

1.020-1/83. 4-2 32

Нач. отд.	Волынский	
Н. контр.	Пригорев	
Гл. конс.	Шац	
ГИП	Острова	
Разраб.	Носова	
Провер.	Осина	
Исполн.	Васильева	

Сетка С-75, С-76, С-77, С-78

Стадия	Масса	Масштаб
Р	17.02кг	
Лист	Листов 1	

ЦНИИЭП торгово-бытовых зданий и туристских комплексов

Формат А4

Схемы вырезов для С-79

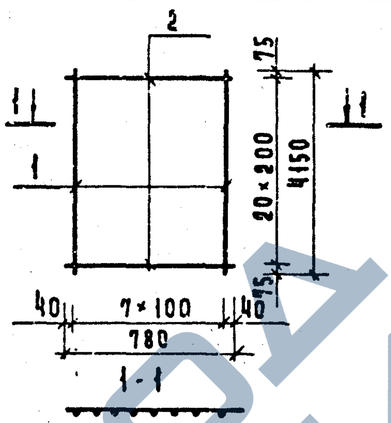

Схемы вырезов для С-80

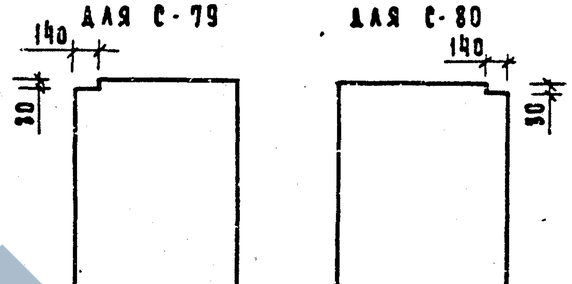

Схемы вырезов для С-81

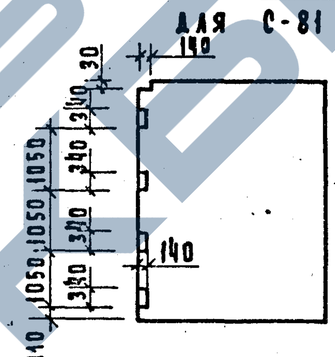

Схемы вырезов для С-82

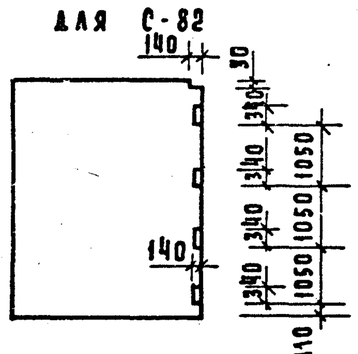

Формат	Зона	Поз.	Обозначение	Наименование	Кол.	Примеч.
				Документация		
А4			1.020-1/83. 4-2 ООТО	Техническое описание		
				Детали		
				ст. отд. ГОСТ 5781-82		
Бч		1	10. 013. 4150	ф 10 А III L=4150	8	2.56кг
				ст. отд ГОСТ 6727-80		
Бч		2	5. 041. 780	ф 5 ВрI L=780	21	0.11кг

Инв.№ подл. | Подпись и дата | Взам. инв.№

1.020-1/83. 4-2 33

Нач. отд.	Волынский	
Н. контр.	Пригорев	
Гл. конс.	Шац	
ГИП	Острова	
Разраб.	Носова	
Провер.	Осина	
Исполн.	Васильева	

Сетка С-79, С-80, С-81, С-82

Стадия	Масса	Масштаб
Р	22.75кг	
Лист	Листов 1	

ЦНИИЭП торгово-бытовых зданий и туристских комплексов

Формат А4

https://zavodjbi.com/

Схемы вырезов

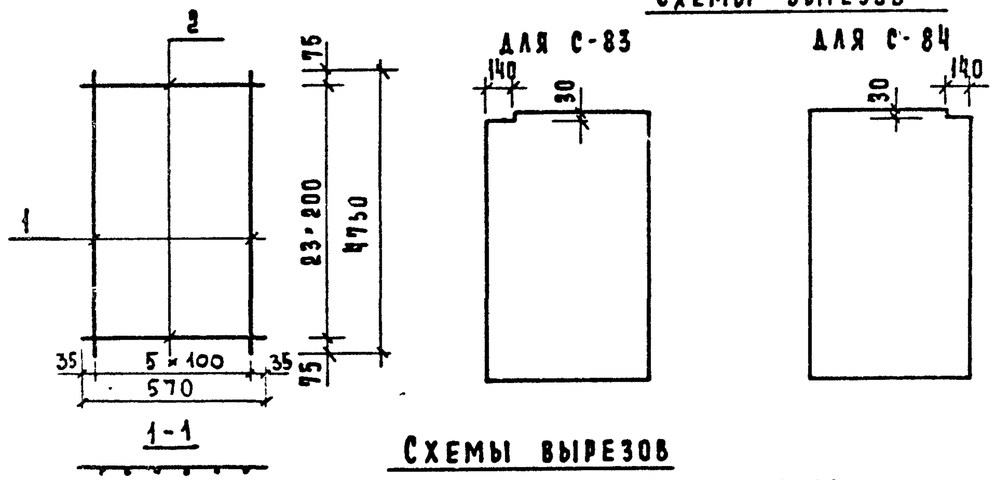

Для С-83

Для С-84

Схемы вырезов

Для С-85

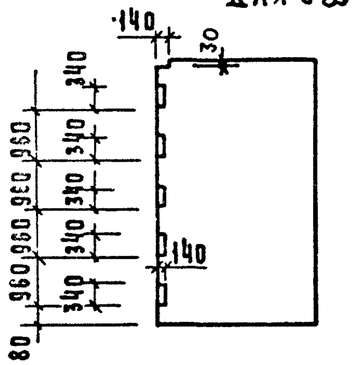

Для С-86

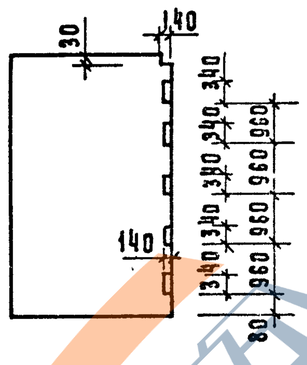

Формат	Зона	Поз.	Обозначение	Наименование	Кол.	Примеч
				Документация		
А4			1.020-1/83 4-2 ООТО	Техническое описание		
				Детали		
				ст.отд ГОСТ 5781-82		
Бч		1	12. 013. 4750	ф 12 А III L = 4750	6	4.22 кг
				ст. отд. ГОСТ 6727-80		
Бч		2	5. 041. 570	ф 5 ВрI L = 570	24	0.08 кг

Взам инв № | Подпись и дата | Инв № подл.

1.020-1/83.4-2 34

Нач отд	Волынский		
Н.контр	Григорев		
Гл конс	Шац		
ГИП	Острова		
Разраб.	Носова		
Провер	Осина		
Исполн.	Васильев		

Сетка С-83. С-84. С-85. С-86

Стадия	Масса	Масштаб
Р	27.20кг	
Лист	Листов 1	

ЦНИИЭП торгово-бытовых зданий и туристских комплексов

Формат А4

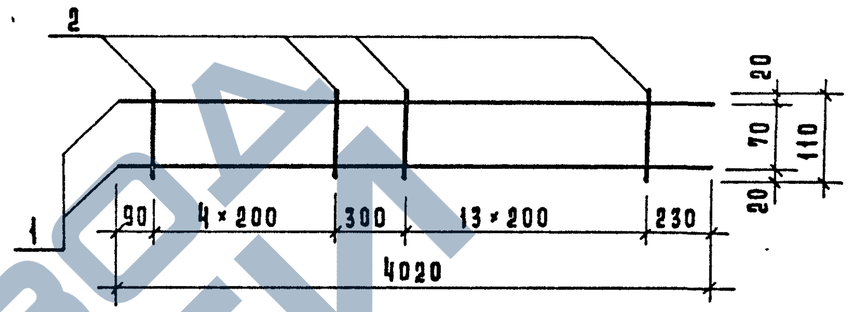

Формат	Зона	Поз.	Обозначение	Наименование	Кол	Примеч
				Документация		
А4			1.020-1/83. 4-2 ООТО	Техническое описание		
				Детали		
				ст. отд. ГОСТ 5781-82		
Бч		1	16 013. 4020	ф 16 А III L = 4020	2	6,34 кг
Бч		2	6. 013. 110	ф 6 А III L = 110	19	0.02 кг

Взам инв № | Подпись и дата | Инв № подл.

1.020-1/83.4-2 35

Нач отд	Волынский		
Н.контр	Григорев		
Гл конс	Шац		
ГИП	Острова		
Разраб	Носова		
Провер.	Осина		
Исполн.	Васильева		

Каркас КР-23

Стадия	Масса	Масштаб
Р	13,15кг	
Лист	Листов 1	

ЦНИИЭП торгово-бытовых зданий и туристских комплексов

Формат А4

https://zavodjbi.com/

https://zavodjbi.com/

САВЧЕНКО

ОПЕРАТОР ТЛП КОРТ

ЭПВЦ КиевЗНИИЭП

ФОРМАТ	ЗОНА	ПОЗ	ОБОЗНАЧЕНИЕ	НАИМЕНОВАНИЕ	КОЛ.	ПРИМЕЧАНИЕ
A4			1.020-1/83 4-2 36СБ	ДОКУМЕНТАЦИЯ СБОРОЧНЫЙ ЧЕРТЕЖ		
A4			1.020-1/83 4-2 00 ТО	ТЕХНИЧЕСКОЕ ОПИСАНИЕ		
				ПЕРЕМЕННЫЕ ДАННЫЕ ДЛЯ ИСПОЛНЕНИЙ:		
				1.020-1/83 4-2 36 КР-1 ДЕТАЛИ СТ. ОТД. ГОСТ 5781-82		
БЧ	1		6.013.1870	Ф6 А-III L=1870	2	0.42КГ
БЧ	2		6.013.130	Ф6 А-III L=130	10	0.03КГ
				1.020-1/83 4-2 36-01 КР-2 ДЕТАЛИ СТ. ОТД. ГОСТ 5781-82		
БЧ	1		6.013.2670	Ф6 А-III L=2670	2	0.59КГ
БЧ	2		6.013.130	Ф6 А-III L=130	14	0.03КГ
				1.020-1/83 4-2 36-02 КР-3 ДЕТАЛИ СТ. ОТД. ГОСТ 5781-82		
БЧ	1		6.013.3170	Ф6 А-III L=3170	2	0.70КГ
БЧ	2		6.013.130	Ф6 А-III L=130	16	0.03КГ
				1.020-1/83 4-2 36-03 КР-4 ДЕТАЛИ СТ. ОТД. ГОСТ 5781-82		
БЧ	1		6.013.3470	Ф6 А-III L=3470	2	0.77КГ
БЧ	2		6.013.130	Ф6 А-III L=130	18	0.03КГ
				1.020-1/83 4-2 36-04 КР-5 ДЕТАЛИ СТ. ОТД. ГОСТ 5781-82		
БЧ	1		6.013.4070	Ф6 А-III L=4070	2	0.90КГ
БЧ	2		6.013.130	Ф6 А-III L=130	21	0.03КГ
				1.020-1/83 4-2 36-05		

ВЗАМ ИНВ.№

ПОДПИСЬ И ДАТА

ИНВ.№ ПОДЛ.

НАЧ.ОТД	Волынский	
Н.КОНТР	Пригорев	
ГЛ.КОНСТР	Шац	
ГИП	Острова	
РАЗРАБ.	Носова	
ПРОВЕРИЛ	Осина	
ИСПОЛНИЛ	Васильева	

1.020-1/83.4-2 36

Каркас плоский КР

СТАДИЯ	ЛИСТ	ЛИСТОВ
Р	I	2

ЦНИИЭП торгово-бытовых зданий и туристских комплексов

ФОРМАТ А4

САВЧЕНКО

ОПЕРАТОР ТЛП КОРТ

ЭПВЦ КиевЗНИИЭП

ФОРМАТ	ЗОНА	ПОЗ.	ОБОЗНАЧЕНИЕ	НАИМЕНОВАНИЕ	КОЛ	ПРИМЕЧАНИЕ
				КР-6 ДЕТАЛИ СТ. ОТД. ГОСТ 5781-82		
БЧ	1		6.013.4670	Ф6 А-III L=4670	2	1.04КГ
БЧ	2		6.013.130	Ф6 А-III L=130	24	0.03КГ
				1.020-1/83 4-2 36-06 КР-7 ДЕТАЛИ СТ. ОТД. ГОСТ 5781-82		
БЧ	1		6.013.2100	Ф6 А-III L=2100	2	0.47КГ
БЧ	2		6.013.130	Ф6 А-III L=130	11	0.03КГ
				1.020-1/83 4-2 36-07 КР-8 ДЕТАЛИ СТ. ОТД. ГОСТ 5781-82		
БЧ	1		6.013.2440	Ф6 А-III L=2440	2	0.54КГ
БЧ	2		6.013.130	Ф6 А-III L=130	13	0.03КГ

ВЗАМ ИНВ.№

ПОДПИСЬ И ДАТА

ИНВ.№ ПОДЛ.

1.020-1/83.4-2 36

ЛИСТ 2

ФОРМАТ А4

https://zavodjbi.com/

https://zavodpk.com/

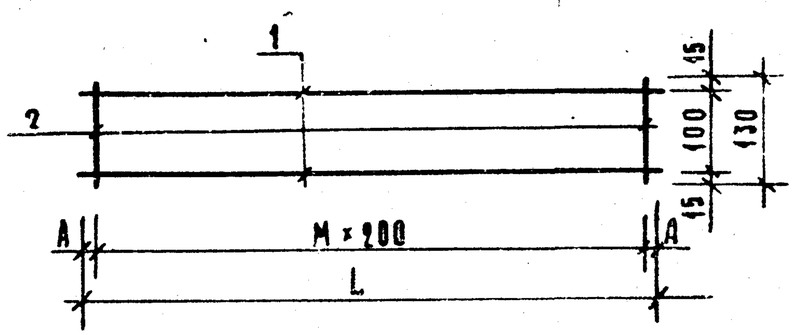

ОБОЗНАЧЕНИЕ	МАРКА	L	M	A	МАССА, КГ
1.020-1/83 4-2 36	КР-1	1870	9	35	1,12
— 01	КР-2	2670	13	35	1,59
— 02	КР-3	3170	15	85	1,87
— 03	КР-4	3470	17	35	2,06
— 04	КР-5	4070	20	35	2,41
— 05	КР-6	4670	23	35	2,77
— 06	КР-7	2100	10	50	1,25
— 07	КР-8	2440	12	20	1,46

Инв. № подл. | Подпись и дата | Взам. инв. №

Нач.отд.	Волынский		
Н. контр.	Пригорев		
Гл.констр.	Шац		
ГИП	Острова		
Разраб.	Носова		
Проверил	Осина		
Исполнил	Васильева		

1.020-1/83. 4-2 36 СБ

Каркас плоский КР
Сборочный чертеж

СТАДИЯ	МАССА	МАСШТАБ
Р.	см. табл.	
ЛИСТ	ЛИСТОВ 1	

ЦНИИЭП торгово-бытовых зданий и туристских комплексов

Формат А4

ФОРМА	ЗОНА	ПОЗ	ОБОЗНАЧЕНИЕ	НАИМЕНОВАНИЕ	КОЛ.	ПРИМЕЧАНИЕ
А4			1.020-1/83 4-2 37СБ	ДОКУМЕНТАЦИЯ СБОРОЧНЫЙ ЧЕРТЕЖ		
А4			1.020-1/83 4-2 00 ТО	ТЕХНИЧЕСКОЕ ОПИСАНИЕ		
			ПЕРЕМЕННЫЕ ДАННЫЕ	ДЛЯ ИСПОЛНЕНИЙ:		
				1.020-1/83 4-2 37 КР-9 ДЕТАЛИ		
				СТ. ОТД. ГОСТ 5781-82		
БЧ	1		16.013.1160	Ф16 А-III L=1160	2	1.83КГ
БЧ	2		6.013.110	Ф6 А-III L=110	5	0.02КГ
				1.020-1/83 4-2 37-01 КР-10 ДЕТАЛИ		
				СТ. ОТД. ГОСТ 5781-82		
БЧ	1		16.013.1460	Ф16 А-III L=1460	2	2.30КГ
БЧ	2		6.013.110	Ф6 А-III L=110	7	0.02КГ
				1.020-1/83 4-2 37-02 КР-11 ДЕТАЛИ		
				СТ. ОТД. ГОСТ 5781-82		
БЧ	1		16.013.2360	Ф16 А-III L=2360	2	3.72КГ
БЧ	2		6.013.110	Ф6 А-III L=110	11	0.02КГ
				1.020-1/83 4-2 37-03 КР-12 ДЕТАЛИ		
				СТ. ОТД. ГОСТ 5781-82		
БЧ	1		16.013.2540	Ф16 А-III L=2540	2	4.01КГ
БЧ	2		6.013.110	Ф6 А-III L=110	12	0.02КГ
				1.020-1/83 4-2 37-04 КР-13 ДЕТАЛИ		
				СТ. ОТД. ГОСТ 5781-82		
БЧ	1		16.013.2960	Ф16 А-III L=2960	2	4.67КГ
БЧ	2		6.013.110	Ф6 А-III L=110	14	0.02КГ
				1.020-1/83 4-2 37-05		

ЭПВЦ КиевЗНИИЭП | Оператор ТПП КОРТ | САВЧЕНКО

Взам. инв. № | Подпись и дата | Инв. № подл.

Нач.отд	Волынский	
Н.контр	Пригорев	
Гл.констр	Шац	
ГИП	Острова	
Разраб.	Носова	
Проверил	Осина	
Исполнил	Лукина	

1.020-1/83. 4-2 37

Каркас плоский КР

СТАДИЯ	ЛИСТ	ЛИСТОВ
Р	1	2

ЦНИИЭП торгово-бытовых зданий и туристских комплексов

Формат А4

https://zavodpk.com/

ФОРМАТ	ЗОНА	ПОЗ	ОБОЗНАЧЕНИЕ	НАИМЕНОВАНИЕ	КОЛ	ПРИМЕЧАНИЕ
				КР-14 ДЕТАЛИ СТ. ОТД. ГОСТ 5781-82		
БЧ	1		16.013.3140	Ф16 А-III L=3140	2	4.96КГ
БЧ	2		6.013.110	Ф6 А-III L=110	15	0.02КГ
				1.020-1/83 4-2 37-06 КР-15 ДЕТАЛИ СТ. ОТД. ГОСТ 5781-82		
БЧ	1		16.013.5540	Ф16 А-III L=5540	2	8.74КГ
БЧ	2		6.013.110	Ф6 А-III L=110	27	0.02КГ

САВЧЕНКО
ОПЕРАТОР ТЛП КОРТ
ЭПВЦ Киев ЗНИИЭП

ИНВ № ПОДЛ | ПОДПИСЬ И ДАТА | ВЗАМ ИНВ №

1.020-1/83. 4-2 37 | ЛИСТ 2

ФОРМАТ А4

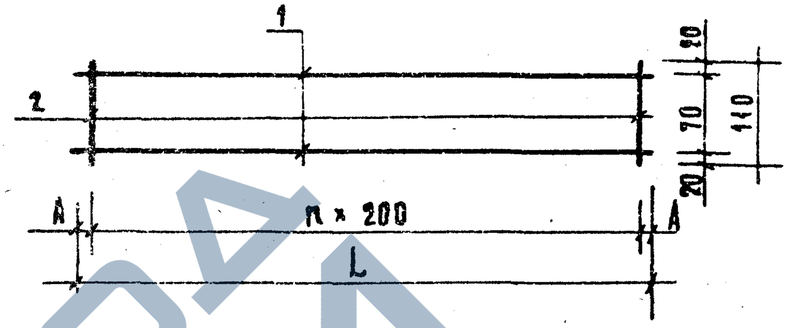

ОБОЗНАЧЕНИЕ	МАРКА	L	n	A	МАССА, КГ
1.020-1/83 4-2 37-	КР-9	1160	4	180	3,76
01	КР-10	1460	6	130	4,76
02	КР-11	2360	10	180	7,72
03	КР-12	2540	11	170	8,31
04	КР-13	2960	13	180	9,69
05	КР-14	3140	14	170	10,28
06	КР-15	5540	26	170	18,15

ИНВ № ПОДЛ | ПОДПИСЬ И ДАТА | ВЗАМ ИНВ №

ГАП ОТД	ОРЛЯНСКИЙ	
Н.КОНТР		
Н.КОНСТР		
ГРУППА		
ПРОВЕРИЛ		
ПРОВЕЛ		

1.020-1/83. 4-2 37СБ

Каркас плоский КР
Сборочный чертеж

СТАДИЯ	МАССА	МАСШТАБ
Р	см. табл.	
ЛИСТ	ЛИСТОВ 1	

ЦНИИЭП торгово-бытовых зданий и туристских комплексов

(1950) 28 ФОРМАТ А4

САВЧЕНКО
ОПЕРАТОР ТЛП КОРТ
ЭПВЦ КиевЗНИИЭП

ФОРМАТ	ЗОНА	ПОЗ	ОБОЗНАЧЕНИЕ	НАИМЕНОВАНИЕ	КОЛ.	ПРИМЕЧАНИЕ
A4			1.020-1/83 4-2 38СБ	ДОКУМЕНТАЦИЯ СБОРОЧНЫЙ ЧЕРТЕЖ		
A4			1.020-1/83 4-2 00 ТО	ТЕХНИЧЕСКОЕ ОПИСАНИЕ		
			ПЕРЕМЕННЫЕ ДАННЫЕ	ДЛЯ ИСПОЛНЕНИЙ:		
				1.020-1/83 4-2 38 КР-16 ДЕТАЛИ СТ. ОТД. ГОСТ 5781-82		
	БЧ	1	16.013.2260	Ф16 А-III L=2260	2	3.57КГ
	БЧ	2	6.013.110	Ф6 А-III L=110	8	0.02КГ
				1.020-1/83 4-2 38-01 КР-17 ДЕТАЛИ СТ. ОТД. ГОСТ 5781-82		
	БЧ	1	16.013.2860	Ф16 А-III L=2860	2	4.51КГ
	БЧ	2	6.013.110	Ф6 А-III L=110	11	0.02КГ

НАЧ.ОТД.	Волынский		1.020-1/83.4-2 38
Н.КОНТР.	Пригорев		
ГЛ.КОНСТР	Шац		Каркас плоский КР
ГИП	Острова		СТАДИЯ: Р; ЛИСТ: ; ЛИСТОВ: I
РАЗРАБ.	Носова		ЦНИИЭП торгово-бытовых зданий и туристских комплексов
ПРОВЕРИЛ	Осина		
ИСПОЛНИЛ	Васильева		

ПОДПИСЬ И ДАТА | ВЗАМ. ИНВ. № | ИНВ. № ПОДЛ.

ФОРМАТ А4

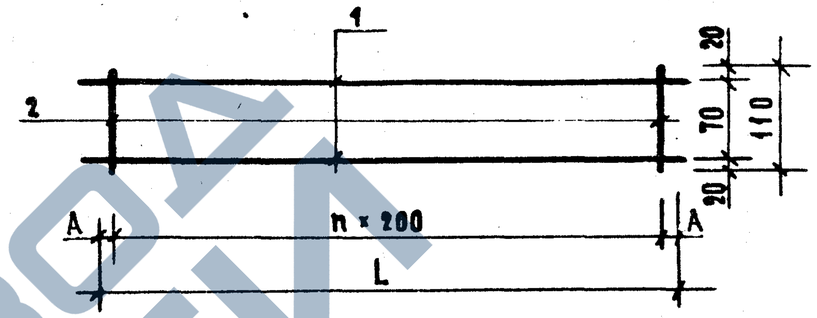

ОБОЗНАЧЕНИЕ	МАРКА	L	n	A	МАССА, КГ
1.020-1/83 4-2 38-	КР-16	2260	7	430	7,43
01	КР-17	2860	10	430	9,39

Нач.отд.	Волынский	
Н. контр.	Пригорев	
Гл.констр	Шац	
ГИП	Острова	
Разраб.	Носова	
Проверил	Осина	
Исполнил	Васильева	

1.020-1/83.4-2 38СБ

Каркас плоский КР
Сборочный чертеж

СТАДИЯ	МАССА	МАСШТАБ
Р	СМ. ТАБЛ.	
ЛИСТ	ЛИСТОВ 1	

ЦНИИЭП торгово-бытовых зданий и туристских комплексов

ПОДПИСЬ И ДАТА | ВЗАМ. ИНВ. № | ИНВ. № ПОДЛ.

ФОРМАТ А4

САВЧЕНКО

ОПЕРАТОР ТЛП КОРТ

ЭПВЦ КиевЗНИИЭП

ФОРМА	ЗОНА	ПОЗ	ОБОЗНАЧЕНИЕ	НАИМЕНОВАНИЕ	КОЛ	ПРИМЕЧАНИЕ
А4			1.020-1/83 4-2 39СБ	ДОКУМЕНТАЦИЯ СБОРОЧНЫЙ ЧЕРТЕЖ		
А4			1.020-1/83 4-2 00 ТО	ТЕХНИЧЕСКОЕ ОПИСАНИЕ		
				ПЕРЕМЕННЫЕ ДАННЫЕ ДЛЯ ИСПОЛНЕНИЙ:		
				1.020-1/83 4-2 39 КР-18 ДЕТАЛИ СТ. ОТД. ГОСТ 5781-82		
БЧ	1		16.013.1280	Ф16 А-III L=1280	2	2.02КГ
БЧ	2		6.013.110	Ф6 А-III L=110	6	0.02КГ
				1.020-1/83 4-2 39-01 КР-19 ДЕТАЛИ СТ. ОТД. ГОСТ 5781-82		
БЧ	1		16.013.2080	Ф16 А-III L=2080	2	3.28КГ
БЧ	2		6.013.110	Ф6 А-III L=110	10	0.02КГ
				1.020-1/83 4-2 39-02 КР-20 ДЕТАЛИ СТ. ОТД. ГОСТ 5781-82		
БЧ	1		16.013.2380	Ф16 А-III L=2380	2	3.76КГ
БЧ	2		6.013.110	Ф6 А-III L=110	11	0.02КГ
				1.020-1/83 4-2 39-03 КР-21 ДЕТАЛИ СТ. ОТД. ГОСТ 5781-82		
БЧ	1		16.013.2880	Ф16 А-III L=2880	2	4.55КГ
БЧ	2		6.013.110	Ф6 А-III L=110	14	0.02КГ
				1.020-1/83 4-2 39-04 КР-22 ДЕТАЛИ СТ. ОТД. ГОСТ 5781-82		
БЧ	1		16.013.3330	Ф16 А-III L=3330	2	5.26КГ
БЧ	2		6.013.110	Ф6 А-III L=110	16	0.02КГ

ВЗАМ. ИНВ №

ПОДПИСЬ И ДАТА

ИНВ № ПОДЛ

НАЧ ОТД	ВОЛЫНСКИЙ		
Н КОНТР	ПРИГОРЕВ		
ГЛ КОНСТР	ШАЦ		
ГИП	ОСТРОВА		
РАЗРАБ	ЮСОВА		
ПРОВЕРИЛ	ОСИНА		
ИСПОЛНИЛ	ВАСИЛЬЕВА		

1.020-1/83.4-2 39

Каркас плоский КР

СТАДИЯ	ЛИСТ	ЛИСТОВ
Р		1

ЦНИИЭП торгово-бытовых зданий и туристских комплексов

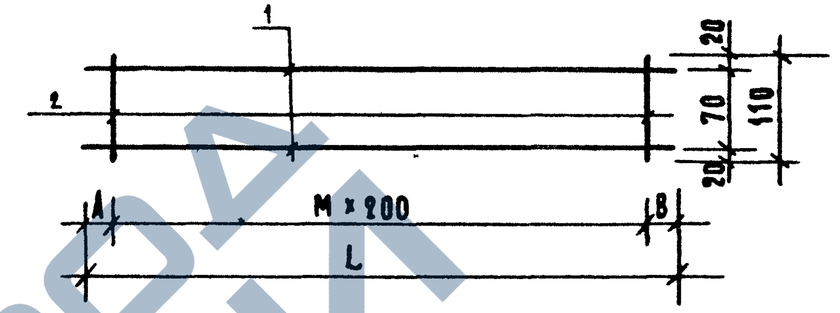

ОБОЗНАЧЕНИЕ	МАРКА	L, мм	М	А	В	МАССА, КГ
1.020-1/83.4-2 39	КР-18	1280	5	190	90	4,19
-01	КР-19	2080	9	190	90	6,81
-02	КР-20	2380	10	190	190	7,78
-03	КР-21	2880	13	190	90	9,43
-04	КР-22	3330	15	215	115	10,90

ИНВ. № ПОДЛ. | ПОДПИСЬ И ДАТА | ВЗАМ. ИНВ. №

Нач отд.	Волынский		
Н. контр.	Пригорев		
Гл констр	Шац		
ГИП	Острова		
Разраб.	Носова		
Проверил	Осина		
Исполнил	Васильева		

1.020-1/83.4-2 39 СБ

Каркас плоский КР
Сборочный чертеж

СТАДИЯ	МАССА	МАСШТАБ
Р	см. табл.	
ЛИСТ	ЛИСТОВ 1	

ЦНИИЭП торгово-бытовых зданий и туристских комплексов

ФОРМАТ	ЗОНА	ПОЗ	ОБОЗНАЧЕНИЕ	НАИМЕНОВАНИЕ	КОЛ.	ПРИМЕЧАНИЕ
				ДОКУМЕНТАЦИЯ		
А4			1.020-1/83 4-2 40СБ	СБОРОЧНЫЙ ЧЕРТЕЖ		
А4			1.020-1/83 4-2 00 ТО	ТЕХНИЧЕСКОЕ ОПИСАНИЕ		
			ПЕРЕМЕННЫЕ ДАННЫЕ	ДЛЯ ИСПОЛНЕНИЙ:		
				1.020-1/83 4-2 40		
				КР-24		
				ДЕТАЛИ		
				СТ. ОТД. ГОСТ 6727-80		
БЧ	1		5.041.690	Ф5 ВР-I L=690	2	0.10КГ
БЧ	2		5.041.400	Ф5 ВР-I L=400	7	0.06КГ
				1.020-1/83 4-2 40-01		
				КР-25		
				ДЕТАЛИ		
				СТ. ОТД. ГОСТ 6727-80		
БЧ	1		5.041.540	Ф5 ВР-I L=540	2	0.08КГ
БЧ	2		5.041.400	Ф5 ВР-I L=400	6	0.06КГ
				1.020-1/83 4-2 40-02		
				КР-26		
				ДЕТАЛИ		
				СТ. ОТД. ГОСТ 6727-80		
БЧ	1		5.041.640	Ф5 ВР-I L=640	2	0.09КГ
БЧ	2		5.041.400	Ф5 ВР-I L=400	7	0.06КГ
				1.020-1/83 4-2 40-03		
				КР-27		
				ДЕТАЛИ		
				СТ. ОТД. ГОСТ 6727-80		
БЧ	1		5.041.740	Ф5 ВР-I L=740	2	0.10КГ
БЧ	2		5.041.400	Ф5 ВР-I L=400	8	0.06КГ
				1.020-1/83 4-2 40-04		
				КР-28		
				ДЕТАЛИ		
				СТ. ОТД. ГОСТ 6727-80		
БЧ	1		5.041.600	Ф5 ВР-I L=600	2	0.08КГ
БЧ	2		5.041.400	Ф5 ВР-I L=400	6	0.06КГ

НАЧ.ОТД	Волынский		1.020-1/83.4-2 40
Н.КОНТР.	Пригорев		
ГЛ.КОНСТР	Шац		
ГИП	Острова		Каркас плоский КР
РАЗРАБ.	Носова		
ПРОВЕРИЛ	Осина		
ИСПОЛНИЛ	Ачкина		

СТАДИЯ	ЛИСТ	ЛИСТОВ
Р		1

ЦНИИЭП торгово-бытовых зданий и туристских комплексов

ЭПВЦ КиевЗНИИЭП | ТПП КОРТ | ОПЕРАТОР

ИНВ.№ ПОДЛ. | ПОДПИСЬ И ДАТА | ВЗАМ. ИНВ.№

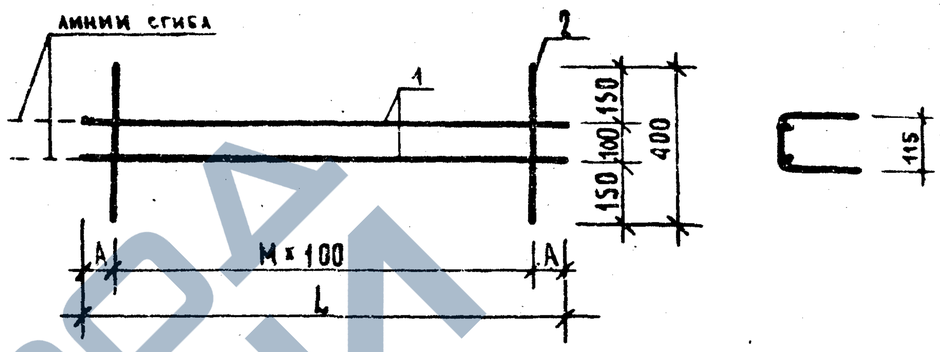

ОБОЗНАЧЕНИЕ	МАРКА	L	A	M	МАССА, КГ
1.020-1/83. 4-2 40	КР-24	690	45	6	0,58
— 01	КР-25	540	20	5	0,48
— 02	КР-26	640	20	5	0,57
— 03	КР-27	740	20	7	0,65
— 04	КР-28	600	50	5	0,50

ИНВ.№ ПОДЛ. | ПОДПИСЬ И ДАТА | ВЗАМ. ИНВ.№

НАЧ.ОТД.	Волынский	
Н. КОНТР.	Пригорев	
ГЛ.КОНСТР	Шац	
ГИП	Острова	
РАЗРАБ.	Носова	
ПРОВЕРИЛ	Осина	
ИСПОЛНИЛ	Васильева	

1.020-1/83.4-2 40СБ

Каркас плоский КР-Сборочный чертеж

СТАДИЯ	МАССА	МАСШТАБ
Р	СМ. ТАБЛ.	
ЛИСТ	ЛИСТОВ 1	

ЦНИИЭП торгово-бытовых зданий и туристских комплексов

https://zavodjbi.com/

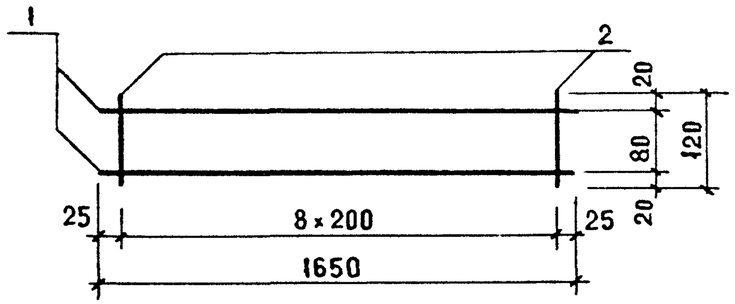

ФОРМАТ	ЗОНА	ПОЗ.	ОБОЗНАЧЕНИЕ	НАИМЕНОВАНИЕ	КОЛ.	ПРИМЕЧ.
				ДОКУМЕНТАЦИЯ		
А4			1.020-1/83 4.2 ООТО	Техническое описание		
				ДЕТАЛИ		
				СТ. ОТД. ГОСТ 5781-82		
Б4		1	6.013.1650	ф6 А III L = 1650	2	0.37кг
Б4		2	6.013.120	ф6 А III L = 120	9	0.03кг

1.020-1/83.4-2 41

Нач отд	Волынский	
Н. контр	Пригорев	
Гл констр	Шац	
ГИП	Острова	
Разраб	Носова	
Проверил	Осина	
Исполнил	Васильева	

КАРКАС КР-29

СТАДИЯ	МАССА	МАСШТАБ
Р	0,97кг	

ЛИСТ | ЛИСТОВ 1

ЦНИИЭП торгово бытовых зданий и туристских комплексов

ФОРМАТ А4

ИНВ № ПОДЛ | ПОДПИСЬ И ДАТА | ВЗАМ ИНВ №

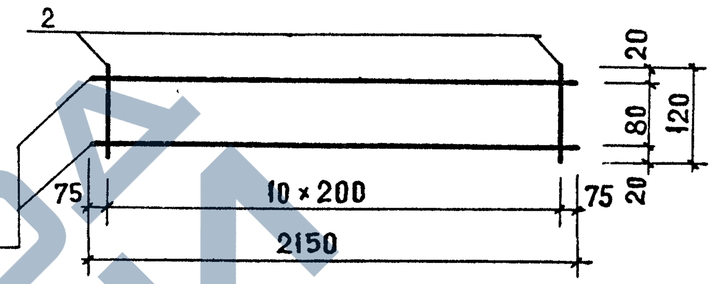

ФОРМАТ	ЗОНА	ПОЗ	ОБОЗНАЧЕНИЕ	НАИМЕНОВАНИЕ	КОЛ	ПРИМЕЧ.
				ДОКУМЕНТАЦИЯ		
А4			1 020-1/83 4-2 ООТО	Техническое описание		
				ДЕТАЛИ		
				СТ. ОТД. ГОСТ 5781-82		
Б4		1	6.013.2150	ф6 А III L = 2150	2	0.48кг
Б4		2	6.013.120	ф6 А III L = 120	11	0.03кг

1.020-1/83.4-2 42

Нач отд.	Волынский	
Н. контр	Пригорев	
Гл констр	Шац	
ГИП	Острова	
Разраб	Носова	
Проверил	Осина	
Исполнил	Васильева	

КАРКАС КР-30

СТАДИЯ	МАССА	МАСШТАБ
Р	1.25кг	

ЛИСТ | ЛИСТОВ 1

ЦНИИЭП торгово бытовых зданий и туристских комплексов

ФОРМАТ А4

ИНВ № ПОДЛ | ПОДПИСЬ И ДАТА | ВЗАМЕН ИНВ №

ЗАВОД ЖБИ

https://zavodjbi.com/

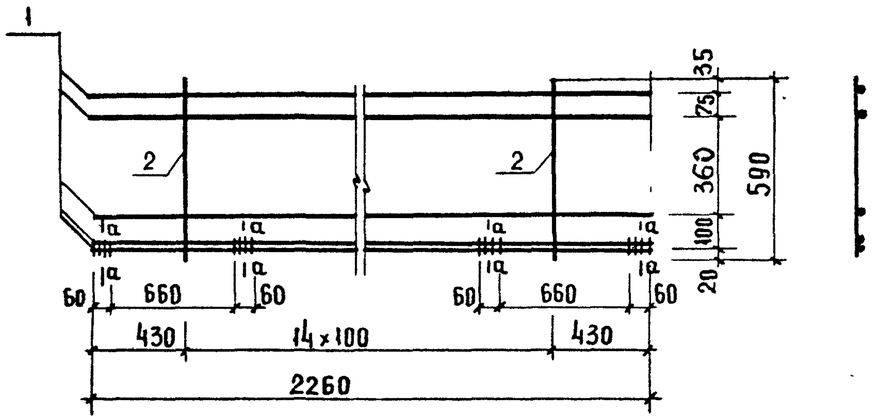

а - а

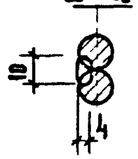

Формат	Зона	Поз	Обозначение	Наименование	Кол	Примеч.
				Документация		
А4			1 020 - 1/83.4-2 ООТО	Техническое описание		
				Детали		
				Ст. отд. ГОСТ 5781-82		
Б4		1	16. 013. 2260	ф16 А III L = 2260	5	3.57 кг
Б4		2	10. 013 -590	ф10 А III L = 590	15	0,36 кг

1.020-1/83.4-2 43

Нач отд	Волынский	
Н контр	Пригорев	
Гл констр	Шац	
ГИП	Острова	
Разраб	Носова	
Проверил	Осина	
Исполнил	Васильева	

Сетка С-107

Стадия	Масса	Масштаб
Р	23.29 кг	
Лист	Листов 1	

ЦНИИЭП торгово бытовых зданий и туристских комплексов

Формат А4

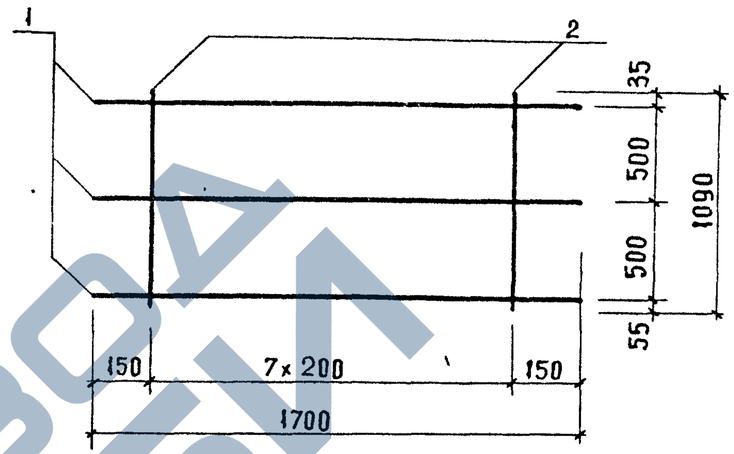

Формат	Зона	Поз	Обозначение	Наименование	Кол	Примеч
				Документация		
А4			1 020-1/83 4-2 ООТО	Техническое описание		
				Детали		
				Ст отд. ГОСТ 5781-82		
Б4		1	10 013 1700	ф10 А III L = 1700	3	1.05 кг
Б4		2	10. 013. 1090	ф10 А III L = 1090	8	0.67 кг

1.020-1/83.4-2 44

Нач отд	Волынский	
К контр	Пригорев	
Гл констр	Шац	
ГИП	Острова	
Разраб	Носова	
Проверил	Осина	
Исполнит	Васильева	

Сетка С-108

Стадия	Масса	Масштаб
Р	8,52кг	
Лист	Листов 1	

ЦНИИЭП торгово бытовых зданий и туристских комплексов

Взамен инв № | Подпись и дата | Инв № подл

Формат А4

https://zavodjbi.com/

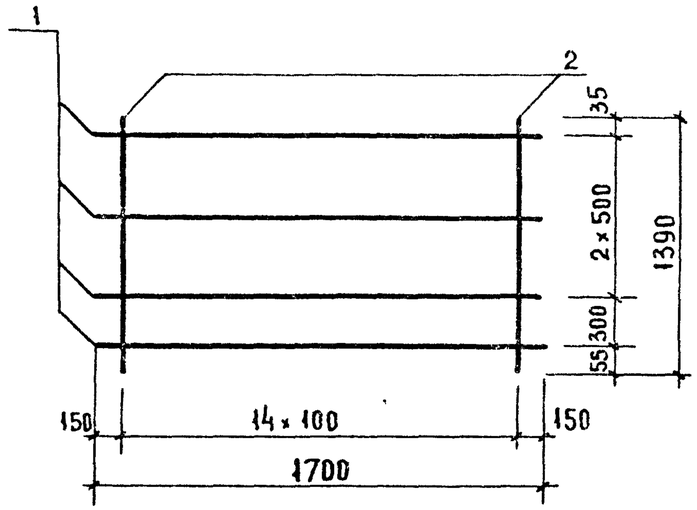

Формат	Зона	Поз	Обозначение	Наименование	Кол	Примеч
				Документация		
А4			1 020-1/83.4-2 ООТО	Техническое описание		
				Детали		
				Ст. отд. ГОСТ 5781-82		
Бч		1	8 013 1700	ф8 А III L=1700	4	0.67 кг
Бч		2	8.013 1390	ф8 А III L=1390	15	0.55 кг

Нач отд	Волынский		
Н.контр.	Пригорев		
Гл. констр	Шац		
ГИП	Острова		
Разраб.	Косова		
Проверил	Осина		
Исполнил	Васильева		

1.020-1/83.4-2 45

Сетка С-109

Стадия	Масса	Масштаб
Р	10.91 кг	
Лист.	Листов 1	

ЦНИИЭП торгово-бытовых зданий и туристских комплексов

Взам. инв. № | Подпись и дата | Инв. № подл.

Формат А4

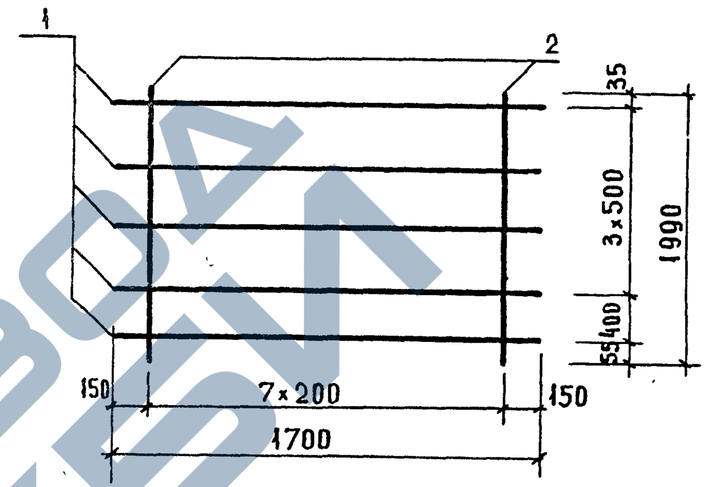

Формат	Зона	Поз	Обозначение	Наименование	Кол	Примеч
				Документация		
А4			1 020-1/83 4-2 ООТО	Техническое описание		
				Детали		
				Ст. отд. ГОСТ 5781-82		
Бч		1	10 013. 1700	ф10 А III L=1700	5	1.05 кг
Бч		2	10 013. 1990	ф10 А III L=1990	8	1.23 кг

Нач отд	Волынский		
Н контр	Пригорев		
Гл констр	Шац		
ГИП	Острова		
Разраб.	Косова		
Проверил	Осина		
Исполнил	Васильева		

1 020-1/83.4-2 46

Сетка С-110

Стадия	Масса	Масштаб
Р	15.06 кг	
Лист.	Листов 1	

ЦНИИЭП торгово-бытовых зданий и туристских комплексов

Взамен. инв. № | Подпись и дата | Инв. № подл.

Формат А4

https://zavodjbi.com/

https://zavodjbi.com/

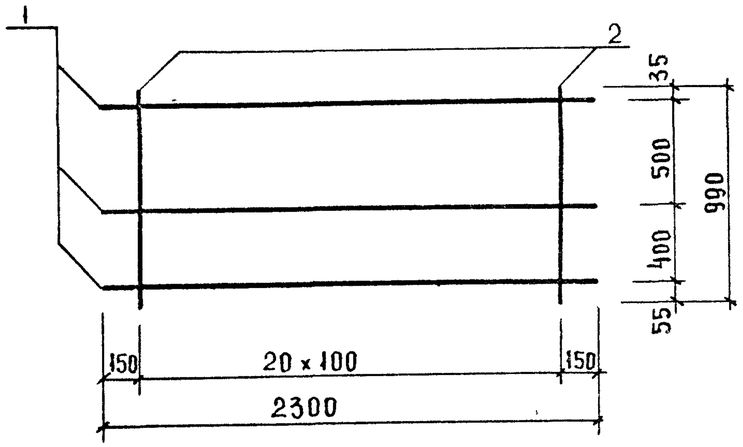

ФОРМАТ	ЗОНА	ПОЗ.	ОБОЗНАЧЕНИЕ	НАИМЕНОВАНИЕ	КОЛ	ПРИМЕЧ
				ДОКУМЕНТАЦИЯ		
А4			1.020-1/83.4-2 ООТО	ТЕХНИЧЕСКОЕ ОПИСАНИЕ		
				ДЕТАЛИ		
				СТ. ОТД ГОСТ 5781-82		
Б4		1	8.013.2300	ф8 А III L = 2300	3	0,91 кг
Б4		2	8.013.990	ф8 А III L = 990	21	0,39 кг

ВЗАМ ИНВ № | ПОДПИСЬ И ДАТА | ИНВ № ПОДЛ

1.020-1/83.4-2 47

НАЧ ОТД.	ВОЛЫНСКИЙ	
Н КОНТР.	ПРИГОРЕВ	
ГЛ КОНСТР	ШАЦ	
ГИП	ОСТРОВА	
РАЗРАБ.	НОСОВА	
ПРОВЕРИЛ	ОСИНА	
ИСПОЛНИЛ	ВАСИЛЬЕВА	

СЕТКА С-111

СТАДИЯ	МАССА	МАСШТАБ
Р	10.93кг	

ЛИСТ 1 | ЛИСТОВ 1

ЦНИИЭП ТОРГОВО-БЫТОВЫХ ЗДАНИЙ И ТУРИСТСКИХ КОМПЛЕКСОВ

ФОРМАТ А4

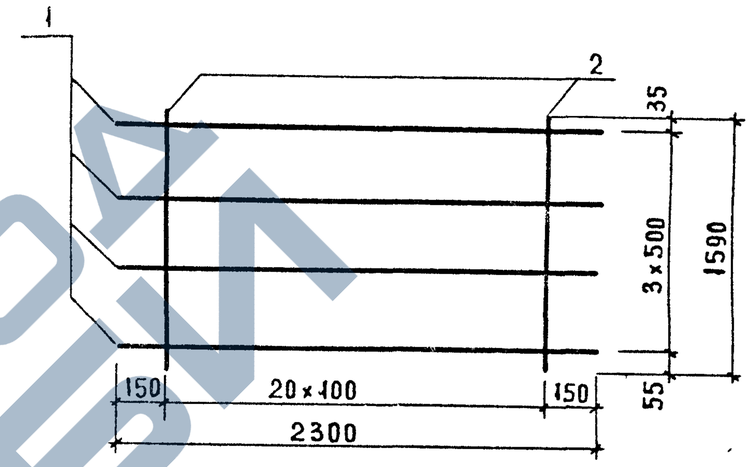

ФОРМАТ	ЗОНА	ПОЗ	ОБОЗНАЧЕНИЕ	НАИМЕНОВАНИЕ	КОЛ	ПРИМЕЧ
				ДОКУМЕНТАЦИЯ		
А4			1 020-1/83 4-2 ООТО	ТЕХНИЧЕСКОЕ ОПИСАНИЕ		
				ДЕТАЛИ		
				СТ ОТД. ГОСТ 5781-82		
Б4		1	10.013 2300	ф 10 А III L = 2300	4	1 42 кг
Б4		2	10 013 1590	ф 10 А III h = 1590	21	0 98кг

ВЗАМЕН ИНВ N | ПОДПИСЬ И ДАТА | ИНВ N ПОДЛ

1.020-1/83.4-2 48

НАЧ ОТД.	ВОЛЫНСКИЙ	
Н КОНТР.	ПРИГОРЕВ	
ГЛ КОНСТР	ШАЦ	
ГИП	ОСТРОВА	
РАЗРАБ.	НОСОВА	
ПРОВЕРИЛ	ОСИНА	
ИСПОЛНИЛ	ВАСИЛЬЕВА	

СЕТКА С-112

СТАДИЯ	МАССА	МАСШТАБ
Р	26,25кг	

ЛИСТ | ЛИСТОВ 1

ЦНИИЭП ТОРГОВО-БЫТОВЫХ ЗДАНИЙ И ТУРИСТСКИХ КОМПЛЕКСОВ

ФОРМАТ А4

https://zavodjbi.com/

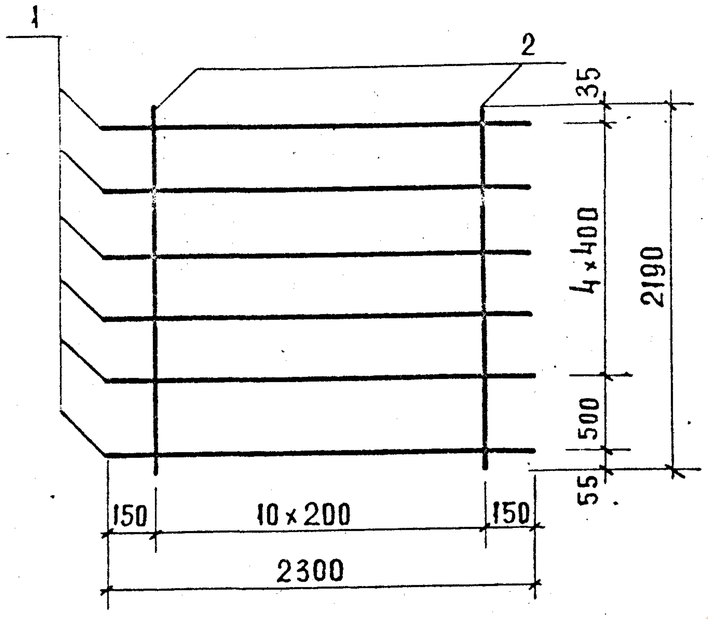

ФОРМАТ	ЗОНА	ПОЗ.	ОБОЗНАЧЕНИЕ	НАИМЕНОВАНИЕ	КОЛ.	ПРИМЕЧ.
				ДОКУМЕНТАЦИЯ		
А4			1.020-1/83.4-2 ООТО	Техническое описание		
				ДЕТАЛИ		
				СТ. ОТД. ГОСТ 5781-82		
Б4		1	10.013.2300	ф10 А III L=2300	6	1.42 кг
Б4		2	10.013.2190	ф10 А III L=2190	11	1.35 кг

Нач. отд.	Волынский	
Н. контр.	Пригорев	
Гл. конст	Шац	
ГИП	Острова	
Разраб.	Носова	
Проверил	Осина	
Исполнит.	Васильева	

1.020-1/83.4-2 49

СЕТКА С-113

СТАДИЯ	МАССА	МАСШТАБ
Р	23.26кг	
ЛИСТ	ЛИСТОВ 1	

ЦНИИЭП торгово-бытовых зданий и туристских комплексов

Взам. инв. № | Подпись и дата | Инв. № подл.

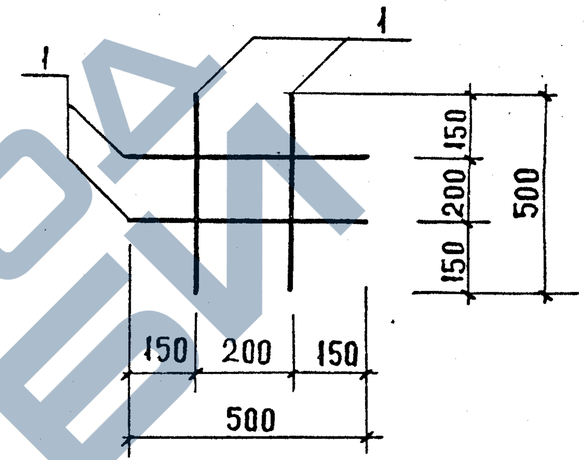

ФОРМАТ	ЗОНА	ПОЗ.	ОБОЗНАЧЕНИЕ	НАИМЕНОВАНИЕ	КОЛ.	ПРИМЕЧ.
				ДОКУМЕНТАЦИЯ		
А4			1.020-1/83.4-2 ООТО	Техническое описание		
				ДЕТАЛИ		
				СТ. ОТД. ГОСТ 5781-82		
Б4		1	6.013.500	ф6 А III L=500	4	0.11 кг

Нач. отд	Волынский	
Н. контр.	Пригорев	
Гл. констр	Шац	
ГИП.	Острова	
Разраб.	Носова	
Проверил	Осина	
Исполнит.	Васильева	

1.020-1/83.4-2 50

КАРКАС КР-31

СТАДИЯ	МАССА	МАСШТАБ
Р	0.44кг	
ЛИСТ	ЛИСТОВ 1	

ЦНИИЭП торгово-бытовых зданий и туристских комплексов

Взам. инв. № | Подпись и дата | Инв. № подл.

ФОРМАТ	ЗОНА	ПОЗ.	ОБОЗНАЧЕНИЕ	НАИМЕНОВАНИЕ	КОЛ.	ПРИМЕЧАНИЕ
A4			1.020-1/83 4-2 51СБ	ДОКУМЕНТАЦИЯ СБОРОЧНЫЙ ЧЕРТЕЖ		
A4			1.020-1/83 4-2 00 ТО	ТЕХНИЧЕСКОЕ ОПИСАНИЕ		
			ПЕРЕМЕННЫЕ ДАННЫЕ	ДЛЯ ИСПОЛНЕНИЙ:		
				1.020-1/83 4-2 51 КР-33 ДЕТАЛИ СТ. ОТД. ГОСТ 5781-82		
	ВЧ	1	6.013.1140	Ф6 А-III L=1140	4	0.25КГ
	ВЧ	2	6.013.790	Ф6 А-III L=790	12	0.18КГ
				1.020-1/83 4-2 51-01 КР-34 ДЕТАЛИ СТ. ОТД. ГОСТ 5781-82		
	ВЧ	1	6.013.1140	Ф6 А-III L=1140	4	0.25КГ
	ВЧ	2	6.013.790	Ф6 А-III L=790	12	0.18КГ
				1.020-1/83 4-2 51-02 КР-35 ДЕТАЛИ СТ. ОТД. ГОСТ 5781-82		
	ВЧ	1	6.013.1440	Ф6 А-III L=1440	4	0.32КГ
	ВЧ	2	6.013.790	Ф6 А-III L=790	15	0.18КГ
				1.020-1/83 4-2 51-03 КР-36 ДЕТАЛИ СТ. ОТД. ГОСТ 5781-82		
	ВЧ	1	6.013.1440	Ф6 А-III L=1440	4	0.32КГ
	ВЧ	2	6.013.790	Ф6 А-III L=790	15	0.18КГ
				1.020-1/83 4-2 51-04 КР-37 ДЕТАЛИ СТ. ОТД. ГОСТ 5781-82		
	ВЧ	1	6.013.2340	Ф6 А-III L=2340	4	0.52КГ
	ВЧ	2	6.013.790	Ф6 А-III L=790	24	0.18КГ
				1.020-1/83 4-2 51-05		

ЭПВЦ КиевЗНИИЭП | ОПЕРАТОР ТЛП КОРТ | САВЧЕНКО

ВЗАМ. ИНВ.№ | ПОДПИСЬ И ДАТА | ИНВ.№ ПОДЛ.

НАЧ.ОТД.	ВОЛЫНСКИЙ	
Н.КОНТР.	ПРИГОРЕВ	
ГЛ.КОНСТР	ШАЦ	
ГИП	ОСТРОВА	
РАЗРАБ.	НОСОВА	
ПРОВЕРИЛ	ОСИНА	
ИСПОЛНИЛ	ВАСИЛЬЕВА	

1.020-1/83.4-2 51

Каркас плоский КР

СТАДИЯ	ЛИСТ	ЛИСТОВ
Р	I	3

ЦНИИЭП торгово-бытовых зданий и туристских комплексов

ФОРМАТ А4

ФОРМАТ	ЗОНА	ПОЗ	ОБОЗНАЧЕНИЕ	НАИМЕНОВАНИЕ	КОЛ	ПРИМЕЧАНИЕ
				КР-38 ДЕТАЛИ СТ. ОТД. ГОСТ 5781-82		
	ВЧ	1	6.013.2340	Ф6 А-III L=2340	4	0.52КГ
	ВЧ	2	6.013.790	Ф6 А-III L=790	24	0.18КГ
				1.020-1/83 4-2 51-06 КР-39 ДЕТАЛИ СТ. ОТД. ГОСТ 5781-82		
	ВЧ	1	6.013.2540	Ф6 А-III L=2540	4	0.56КГ
	ВЧ	2	6.013.790	Ф6 А-III L=790	26	0.18КГ
				1.020-1/83 4-2 51-07 КР-40 ДЕТАЛИ СТ. ОТД. ГОСТ 5781-82		
	ВЧ	1	6.013.2540	Ф6 А-III L=2540	4	0.56КГ
	ВЧ	2	6.013.790	Ф6 А-III L=790	26	0.18КГ
				1.020-1/83 4-2 51-08 КР-41 ДЕТАЛИ СТ. ОТД. ГОСТ 5781-82		
	ВЧ	1	6.013.2940	Ф6 А-III L=2940	4	0.65КГ
	ВЧ	2	6.013.790	Ф6 А-III L=790	30	0.18КГ
				1.020-1/83 4-2 51-09 КР-42 ДЕТАЛИ СТ. ОТД. ГОСТ 5781-82		
	ВЧ	1	6.013.2940	Ф6 А-III L=2940	4	0.65КГ
	ВЧ	2	6.013.790	Ф6 А-III L=790	30	0.18КГ
				1.020-1/83 4-2 51-10 КР-43 ДЕТАЛИ СТ. ОТД. ГОСТ 5781-82		
	ВЧ	1	6.013.3140	Ф6 А-III L=3140	4	0.70КГ
	ВЧ	2	6.013.790	Ф6 А-III L=790	32	0.18КГ
				1.020-1/83 4-2 51-11 КР-44 ДЕТАЛИ СТ. ОТД. ГОСТ 5781-82		
	ВЧ	1	6.013.3140	Ф6 А-III L=3140	4	0.70КГ
	ВЧ	2	6.013.790	Ф6 А-III L=790	32	0.18КГ

ЭПВЦ КиевЗНИИЭП | ОПЕРАТОР ТЛП КОРТ | САВЧЕНКО

ВЗАМ. ИНВ.№ | ПОДПИСЬ И ДАТА | ИНВ.№ ПОДЛ.

1.020-1/83.4-2 51

ЛИСТ 2

ФОРМАТ А4

ФОРМАТ	ЗОНА	ПОЗ	ОБОЗНАЧЕНИЕ	НАИМЕНОВАНИЕ	КОЛ.	ПРИМЕЧАНИЕ
				1.020-1/83 4-2 51-12 КР-45 ДЕТАЛИ СТ. ОТД. ГОСТ 5781-82		
		ВЧ 1	6.013.5540	Ф6 А-III L=5540	4	1.23КГ
		ВЧ 2	6.013.790	Ф6 А-III L=790	56	0.18КГ
				1.020-1/83 4-2 51-13 КР-46 ДЕТАЛИ СТ. ОТД. ГОСТ 5781-82		
		ВЧ 1	6.013.5540	Ф6 А-III L=5540	4	1.23КГ
		ВЧ 2	6.013.790	Ф6 А-III L=790	56	0.18КГ

САВЧЕНКО

ОПЕРАТОР ТЛП КОРТ

ЭПВЦ Киев ЗНИИЭП

ИНВ.№ПОДЛ | ПОДПИСЬ И ДАТА | ВЗАМ.ИНВ.№

1.020-1/83.4-2 51 | ЛИСТ 3

ФОРМАТ А4

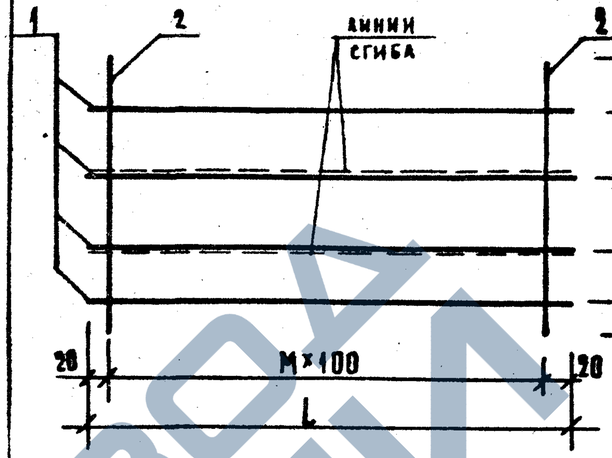

Схема изгиба каркасов КР-33, КР-35, КР-37, КР-39, КР-41 КР-43, КР-45.

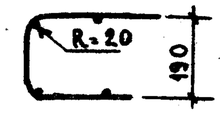

Схема изгиба каркасов КР-34, КР-36, КР-38, КР-40, КР-42 КР-44, КР-46.

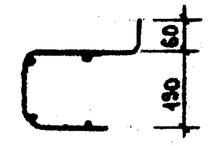

ОБОЗНАЧЕНИЕ	МАРКА	L	M	МАССА, КГ
1.020-1/83 4-2 51	КР-33	1140	11	3,12
-01	КР-34			
-02	КР-35	1440	14	3,91
-03	КР-36			
-04	КР-37	2340	23	6.29
-05	КР-38			
-06	КР-39	2540	25	6,81
-07	КР-40			
-08	КР-41	2940	29	7,87
-09	КР-42			
-10	КР-43	3140	31	8,40
-11	КР-44			
-12	КР-45	5540	55	14,74
-13	КР-46			

Инв.№ подл. | Подпись и дата | Взам.инв.№

Нач.отд.	Воаынский	
Н.контр.	Пригорев	
Гл.конст.	Щац	
ГИП	Острова	
Разраб.	Носова	
Проверил	Осина	
Исполнил	Васильева	

1.020-1/83.4-2 51 СБ

Каркас плоский КР Сборочный чертеж.

Стадия	Масса	Масштаб
Р	см. табл.	
Лист	Листов 1	

ЦНИИЭП торгово-бытовых зданий и туристских комплексов

ФОРМАТ А4

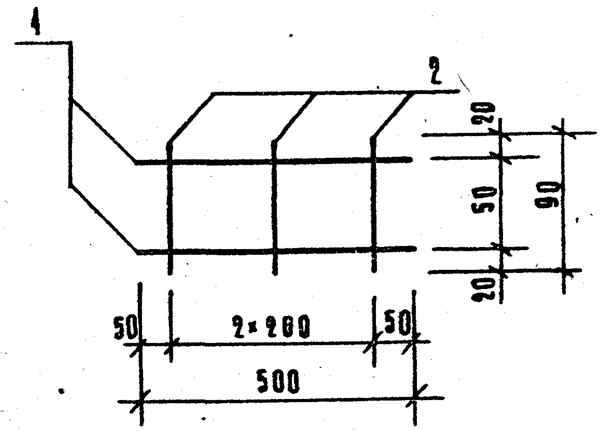

ФОРМАТ	ЗОНА	ПОЗ.	ОБОЗНАЧЕНИЕ	НАИМЕНОВАНИЕ	КОЛ.	ПРИМ.
				Документация		
А4			1.020-1/83. 4-2 ООТО	Техническое описание		
				Детали		
				ст. отд. ГОСТ 5781-82		
БЧ		1	Б. 013. 500	⌀6 А-III L=500	2	0,11 кг
БЧ		2	Б. 013. 90	⌀6 А-III L=90	3	0,02 кг

Нач.отд.	Волынский	
Н. контр.	Пригорев	
Гл.констр.	Шац	
ГИП	Острова	
Разраб.	Носова	
Проверил	Осина	
Исполнил	Васильева	

1.020-1/83. 4-2 52

Каркас КР-32

СТАДИЯ	МАССА	МАСШТАБ
Р	0,28кг	
ЛИСТ	ЛИСТОВ 1	

ЦНИИЭП торгово-бытовых зданий и туристских комплексов

ФОРМАТ А4

ЭПВЦ КиевЗНИИЭП | ОПЕРАТОР ТЛП КОРТ | САВЧЕНКО

ФОРМАТ	ЗОНА	ПОЗ	ОБОЗНАЧЕНИЕ	НАИМЕНОВАНИЕ	КОЛ.	ПРИМЕЧАНИЕ
А4			1.020-1/83 4-2 53СБ	ДОКУМЕНТАЦИЯ СБОРОЧНЫЙ ЧЕРТЕЖ		
А4			1.020-1/83 4-2 00ТО	ТЕХНИЧЕСКОЕ ОПИСАНИЕ		
			ПЕРЕМЕННЫЕ ДАННЫЕ	ДЛЯ ИСПОЛНЕНИЙ:		
				1.020-1/83 4-2 53 С-96 ДЕТАЛИ СТ. ОТД. ГОСТ 6727-80		
БЧ	1		5.041.1040	Ф5 ВР-I L=1040	2	0.14КГ
БЧ	2		5.041.175	Ф5 ВР-I L=175	21	0.02КГ
				1.020-1/83 4-2 53-01 С-97 ДЕТАЛИ СТ. ОТД. ГОСТ 6727-80		
БЧ	1		5.041.2440	Ф5 ВР-I L=2440	2	0.34КГ
БЧ	2		5.041.175	Ф5 ВР-I L=175	49	0.02КГ
				1.020-1/83 4-2 53-02 С-98 ДЕТАЛИ СТ. ОТД. ГОСТ 6727-80		
БЧ	1		5.041.2840	Ф5 ВР-I L=2840	2	0.39КГ
БЧ	2		5.041.175	Ф5 ВР-I L=175	57	0.02КГ
				1.020-1/83 4-2 53-03 С-99 ДЕТАЛИ СТ. ОТД. ГОСТ 6727-80		
БЧ	1		5.041.5440	Ф5 ВР-I L=5440	2	0.76КГ
БЧ	2		5.041.175	Ф5 ВР-I L=175	109	0.02КГ
				1.020-1/83 4-2 53-04 С-100 ДЕТАЛИ СТ. ОТД. ГОСТ 6727-80		
БЧ	1		5.041.540	Ф5 ВР-I L=540	2	0.08КГ
БЧ	2		5.041.175	Ф5 ВР-I L=175	11	0.02КГ
				1.020-1/83 4-2 53-05		

НАЧ.ОТД	ВОЛЫНСКИЙ	
Н.КОНТР.	ПРИГОРЕВ	
ГЛ.КОНСТР	ШАЦ	
ГИП	ОСТРОВА	
РАЗРАБ.	НОСОВА	
ПРОВЕРИЛ	ОСИНА	
ИСПОЛНИЛ	ВАСИЛЬЕВА	

1.020-1/83.4-2 53

СЕТКА С

СТАДИЯ	ЛИСТ	ЛИСТОВ
Р	1	2

ЦНИИЭП торгово-бытовых зданий и туристских комплексов

ВЗАМ. ИНВ № | ПОДПИСЬ И ДАТА | ИНВ. № ПОДЛ

ФОРМАТ	ЗОНА	ПОЗ	ОБОЗНАЧЕНИЕ	НАИМЕНОВАНИЕ	КОЛ	ПРИМЕЧАНИЕ
				С-101 ДЕТАЛИ СТ. ОТД. ГОСТ 6727-80		
БЧ		1	5.041.740	Ф5 ВР-I L=740	2	0.10КГ
БЧ		2	5.041.175	Ф5 ВР-I L=175	15	0.02КГ
				1.020-1/83 4-2 53-06 С-102 ДЕТАЛИ СТ. ОТД. ГОСТ 6727-80		
БЧ		1	5.041.2040	Ф5 ВР-I L=2040	2	0.28КГ
БЧ		2	5.041.175	Ф5 ВР-I L=175	41	0.02КГ
				1.020-1/83 4-2 53-07 С-103 ДЕТАЛИ СТ. ОТД. ГОСТ 6727-80		
БЧ		1	5.041.3440	Ф5 ВР-I L=3440	2	0.48КГ
БЧ		2	5.041.175	Ф5 ВР-I L=175	69	0.02КГ
				1.020-1/83 4-2 53-08 С-104 ДЕТАЛИ СТ. ОТД. ГОСТ 6727-80		
БЧ		1	5.041.2240	Ф5 ВР-I L=2240	2	0.31КГ
БЧ		2	5.041.175	Ф5 ВР-I L=175	45	0.02КГ
				1.020-1/83 4-2 53-09 С-105 ДЕТАЛИ СТ. ОТД. ГОСТ 6727-80		
БЧ		1	5.041.1390	Ф5 ВР-I L=1390	2	0.19КГ
БЧ		2	5.041.175	Ф5 ВР-I L=175	28	0.02КГ
				1.020-1/83 4-2 53-10 С-106 ДЕТАЛИ СТ. ОТД. ГОСТ 6727-80		
БЧ		1	5.041.3040	Ф5 ВР-I L=3040	2	0.42КГ
БЧ		2	5.041.175	Ф5 ВР-I L=175	61	0.02КГ

1.020-1/83.4-2 53 — ЛИСТ 2

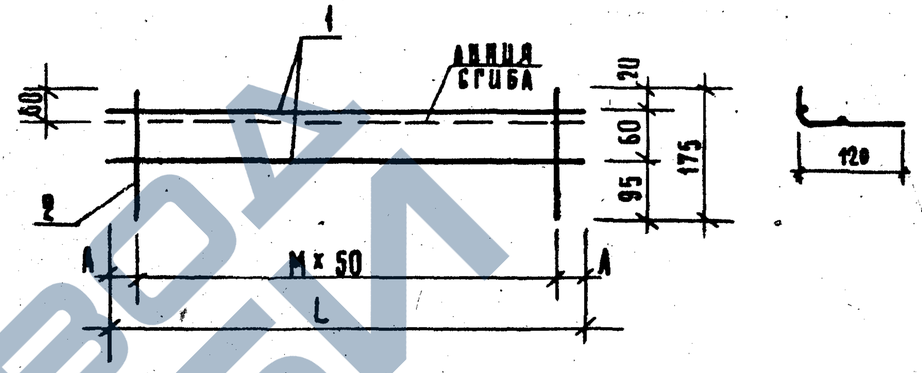

ОБОЗНАЧЕНИЕ	МАРКА	L	M	A	МАССА, КГ
1.020-1/83.4-2 53	С-96	1040	20	20	0,80
-01	С-97	2440	48	20	1,87
-02	С-98	2840	56	20	2,18
-03	С-99	5440	108	20	4,16
-04	С-100	540	10	20	0,42
-05	С-101	740	14	20	0,57
-06	С-102	2040	40	20	1,56
-07	С-103	3440	68	20	2,63
-08	С-104	2240	44	20	1,72
-09	С-105	1390	27	20	1,07
-10	С-106	3040	60	20	2,33

1.020-1/83.4-2 53 СБ

Сетка С
Сборочный чертеж

Нач. отд.	Волынский	
Н. контр.	Пригорев	
Гл. констр.	Шац	
ГИП	Острова	
Разраб.	Носова	
Проверил	Осина	
Исполнил	Васильева	

СТАДИЯ	МАССА	МАСШТАБ
Р	СМ. ТАБЛ.	
Лист	Листов 1	

ЦНИИЭП торгово-бытовых зданий и туристских комплексов

Инв. № подл. | Подпись и дата | Взам. инв. №

Инв. № подл. | Подпись и дата | Взам. инв. №

САВЧЕНКО

Оператор ТЛП КОРТ

ЭПВЦ Киев ЗНИИЭП

ЗАВОД ЖБИ

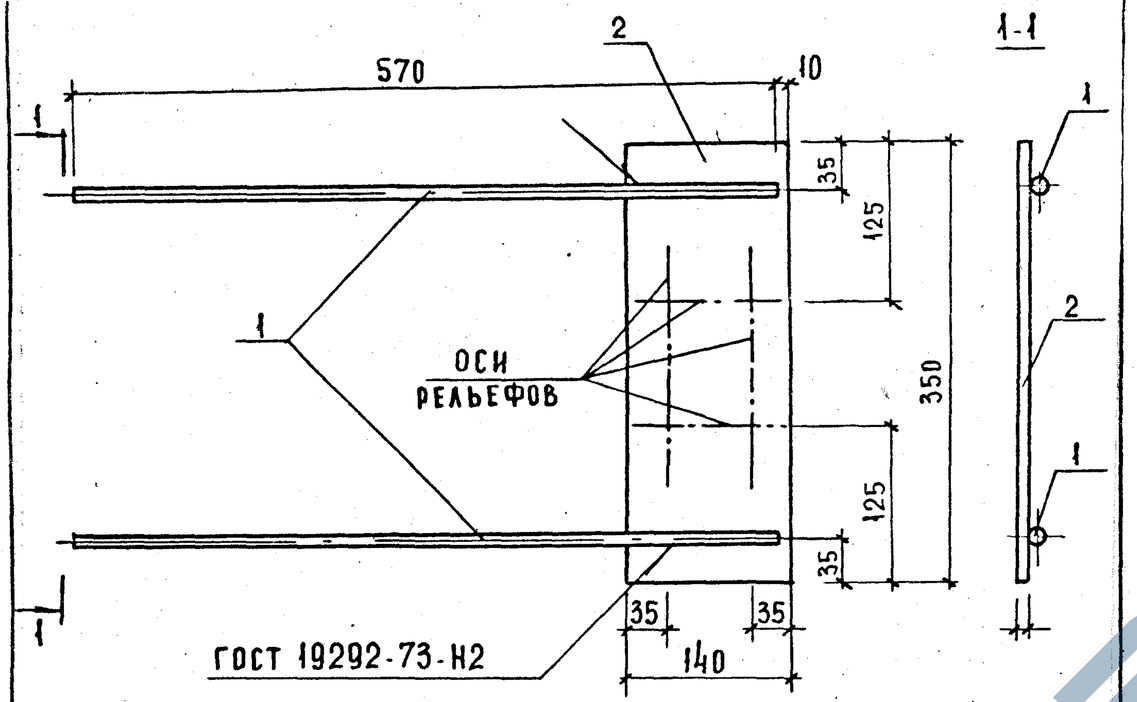

На пластине (поз. 2) предусмотреть рельефы для крепления к плоским каркасам в составе СМН- по черт. 01СБ.

Формат	Зона	Поз	Обозначение	Наименование	Кол.	Прим
				Документация		
А4			1.020-1/83.4-2 ООТО	Техническое описание		
				Детали		
				Ст. отд. ГОСТ 5781-82		
Б4		1	16.013.570	ф16 А III L=570	2	0,89 кг
				Полоса ГОСТ 103-76		
Б4		2	10.140.060.350	-10×140 С 38/23 L=350	1	3,84 кг

Взам. инв. № | Подпись и дата | Инв. № подл.

Нач. отд.	Волынский	
Н. контр	Пригорев	
Гл. констр	Шац	
ГИП	Острова	
Разраб.	Носова	
Проверил	Осина	
Исполнил	Васильева	

1.020-1/83.4-2 54

Изделие закладное МН-1

Стадия	Масса	Масштаб
Р	5.64 кг	
Лист	Листов 1	

ЦНИИЭП торгово-бытовых зданий и туристских комплексов

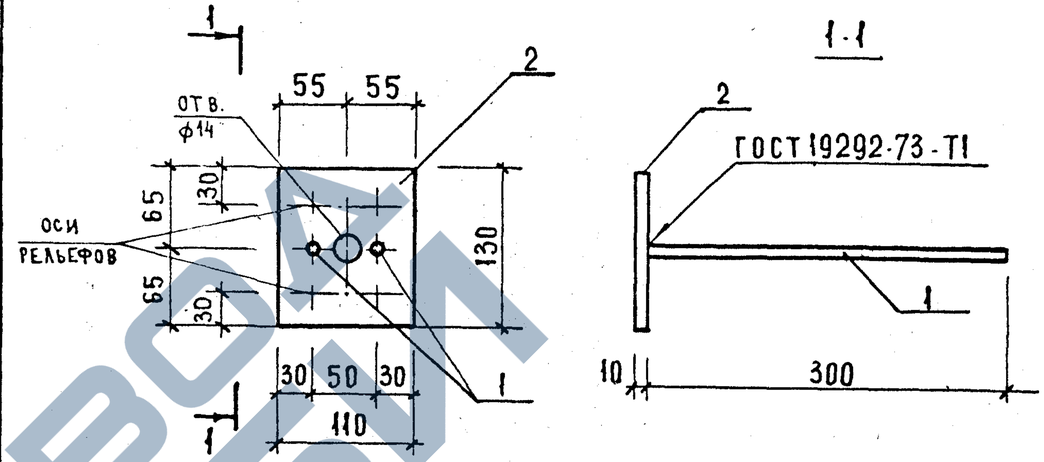

На пластине (поз. 2) предусмотреть рельефы для крепления к плоским каркасам в составе СКР- по черт. 02СБ.

Формат	Зона	Поз.	Обозначение	Наименование	Кол	Прим.
				Документация		
А4			1.020-1/83.4-2 ООТО	Техническое описание		
				Детали		
				Ст. отд. ГОСТ 5781-82		
Б4		1	12.013.300	ф12 А III L=300	2	0,27 кг
				Полоса ГОСТ 103-76		
Б4		2	10.110.060.130	-10×110 С 38/23 L=130	1	1,12 кг

Взам. инв. № | Подпись и дата | Инв. № подл.

Нач. отд.	Волынский	
Н. контр.	Пригорев	
Гл. констр	Шац	
ГИП	Острова	
Разраб.	Носова	
Проверил	Осина	
Исполнил	Васильева	

1.020-1/83.4-2 55

Изделие закладное МН-2

Стадия	Масса	Масштаб
Р	1,65 кг	
Лист	Листов 1	

ЦНИИЭП торгово-бытовых зданий и туристских комплексов

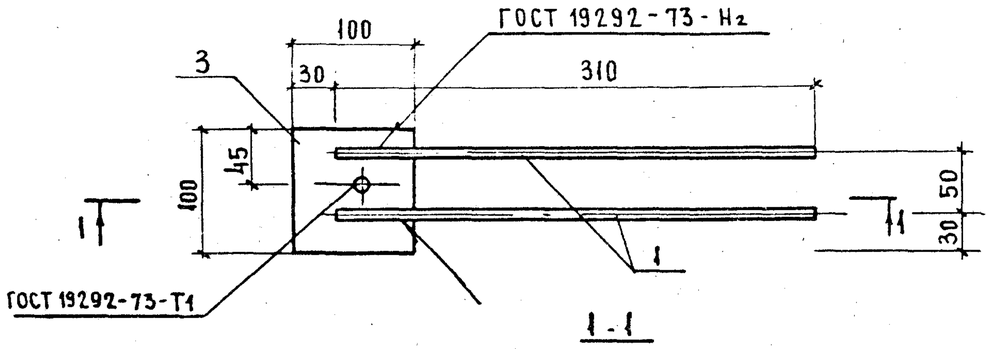

1-1

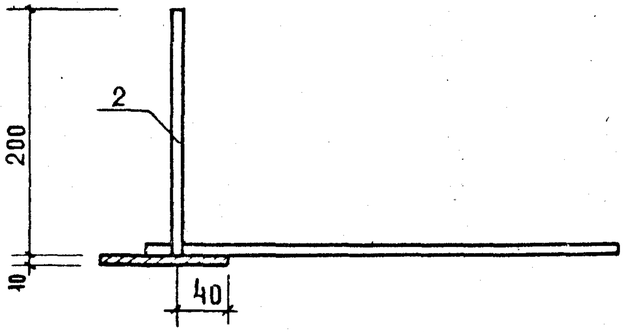

Формат	Зона	Поз.	Обозначение	Наименование	Кол.	Прим.
				Документация		
А4			1.020-1/83.4-2 ООТО	Техническое описание		
				Детали		
				ст. отд. ГОСТ 5781-82		
Бч		1	8.013.310	ф8 А III L = 310	2	0.12 кг
Бч		2	8.013.200	ф8 А III L = 200	1	0.08 кг
				Полоса ГОСТ 103-76		
Бч		3	10.100.060.100	-10×100 С 38/23 L = 100	1	0,78 кг

Взам. инв. № | Подпись и дата | Инв. № подл.

Нач. отд.	Волынский	
Н. контр.	Пригорев	
Гл. констр.	Шац	
ГИП	Острова	
Разраб.	Носова	
Проверил	Осина	
Исполнил	Васильева	

1.020-1/83.4-2 56

Изделие закладное МН-3

Стадия	Масса	Масштаб
Р	1,10 кг	
Лист	Листов 1	

ЦНИИЭП торгово-бытовых зданий и туристских комплексов

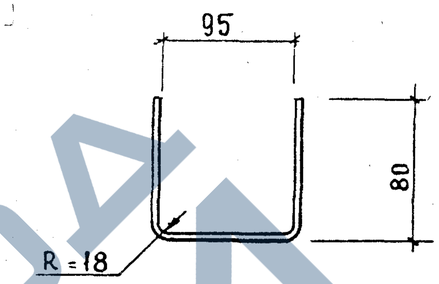

Взамен инв. № | Подпись и дата | Инв. № подл.

Нач. отд.	Волынский	
Н. контр.	Пригорев	
Гл. конст.	Шац	
ГИП	Острова	
Разраб.	Носова	
Проверил	Осина	
Исполнил	Васильева	

1.020-1/83.4-2 57

Стержень гнутый СГ

ф10 А III ГОСТ 5781-82

Стадия	Масса	Масштаб
Р	0,15 кг	
Лист	Листов 1	

ЦНИИЭП торгово-бытовых зданий и туристских комплексов

https://zavodjbi.com/

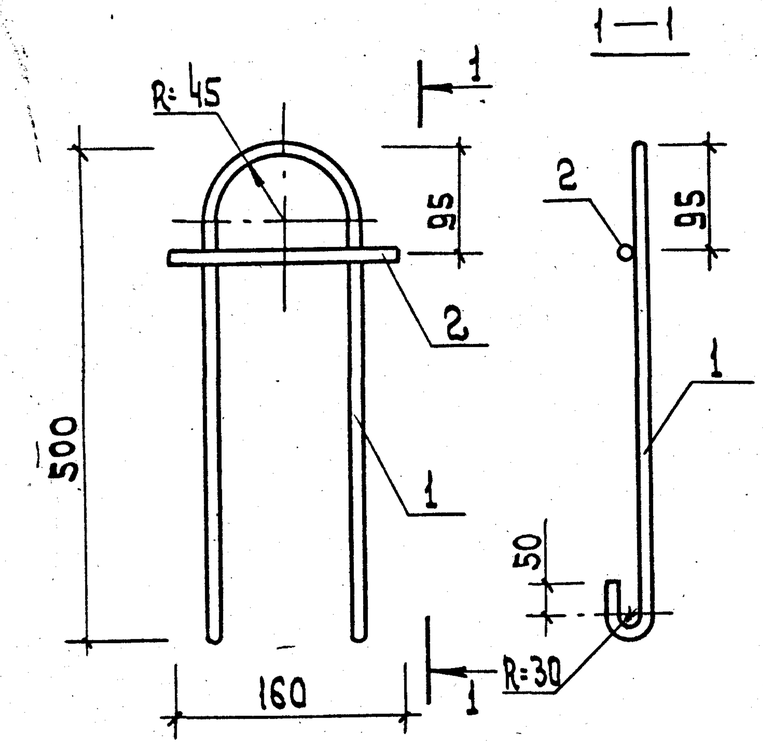

Формат	Зона	Поз.	Обозначение	Наименование	Кол.	Прим.
				Документация		
А4			1.020-1|83. 4-2 ООТО	Техническое описание		
				Детали:		
				Ст. отд. ГОСТ 5781-82		
Б4		1	14. 011. 1290	ф 14 AI L= 1290	1	1.56кг
Б4		2	14. 011. 160	ф 14 AI L= 160	1	0.19кг

Нач. отд.	Волынский		1.020-1|83. 4-2 58
Н. контр.	Пригорев		Петля строповочная СПВ-1
Гл. конст.	Шац		Стадия: Р; Масса: 1.75; Масшт.:
ГИП	Острова		Лист; Листов 1
Разраб.	Носова		ЦНИИЭП торгово-бытовых зданий и туристских комплексов
Провер.	Осина		
Исполн.	Васильева		

Инв. № подл. | Подп. и дата | Взам. инв. №

ФОРМАТ А4

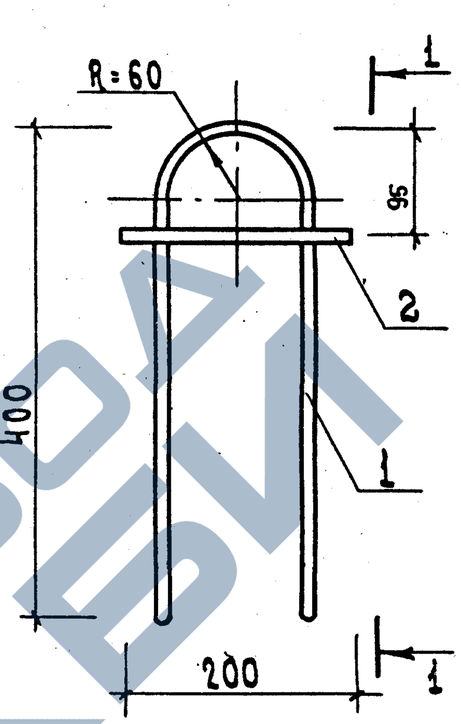

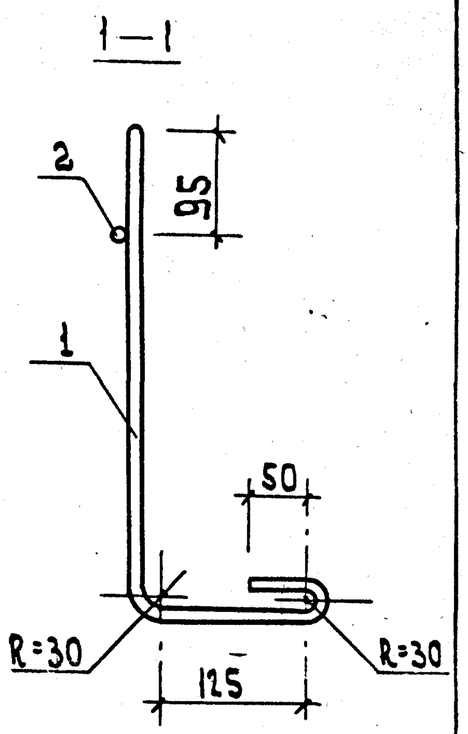

Формат	Зона	Поз.	Обозначение	Наименование	Кол.	Прим.
				Документация		
А4			1.020-1|83. 4-2 ООТО	Техническое описание		
				Детали:		
				Ст. отд. ГОСТ 5781-82		
Б4		1	16. 011. 1484	ф 16 AI L= 1484	1	2.34кг
Б4		2	16. 011. 200	ф 16 AI L= 200	1	0.32кг

Нач. отд.	Волынский		1.020-1|83. 4-2 59
Н. контр.	Пригорев		Петля строповочная СПВ-2
Гл. конст.	Шац		Стадия: Р; Масса: 2.66кг; Масшт.:
ГИП	Острова		Лист; Листов 1
Разраб.	Носова		ЦНИИЭП торгово-бытовых зданий и туристских комплексов
Провер.	Осина		
Исполнил	Васильева		

Инв. № подл. | Подп. и дата | Взам. инв. №

https://zavodjbi.com/

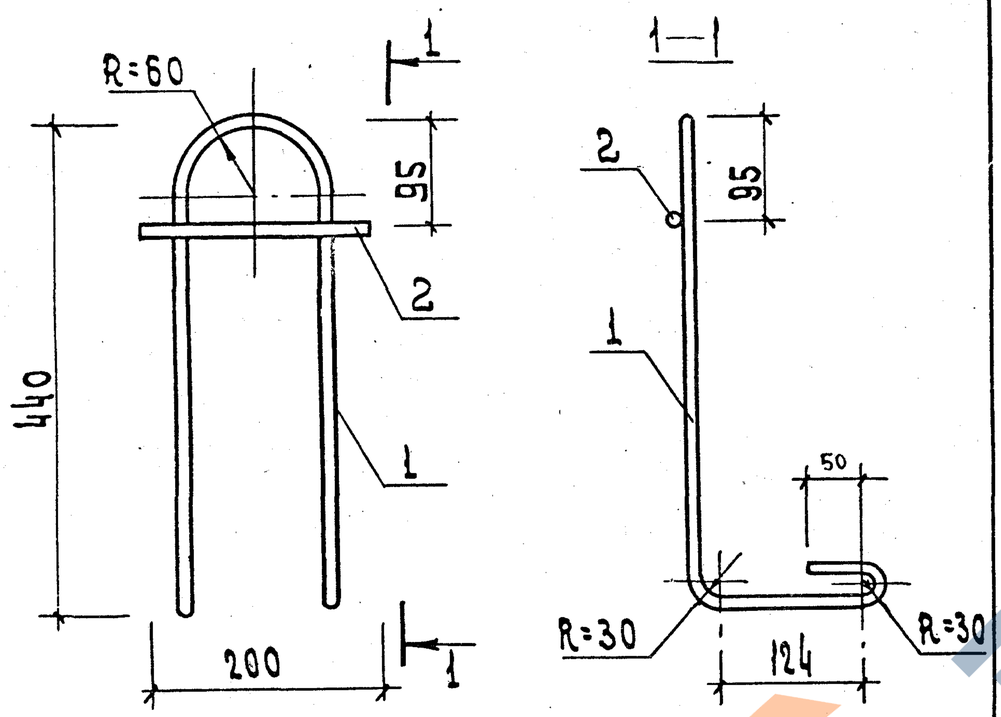

Формат	Зона	Поз.	Обозначение	Наименование	Кол.	Прим.
				Документация		
А4			1.020-1/83. 4-2 ООТО	Техническое описание		
				Детали		
				Ст. отд. ГОСТ 5781-82		
Б.Ч		1	18. 011. 1560	ф 18 AI L= 1560	1	3.12 кг
Б.Ч		2	18. 011. 200	ф 18 AI L= 200	1	0.40 кг

1.020-1/83. 4-2 60

Нач. отд.	Волынский	
Н. контр.	Пригорев	
Гл. конст.	Шач	
ГИП	Острова	
Разраб.	Носова	
Провер.	Осина	
Исполн.	Васильева	

Петля строповочная СПВ-3

Стадия	Масса	Масшт.
Р	3.52 кг	

Лист | Листов 1

ЦНИИЭП торгово-бытовых зданий и туристских комплексов

Инв. № подл. | Подп. и дата | Взам. инв. №

Формат А4

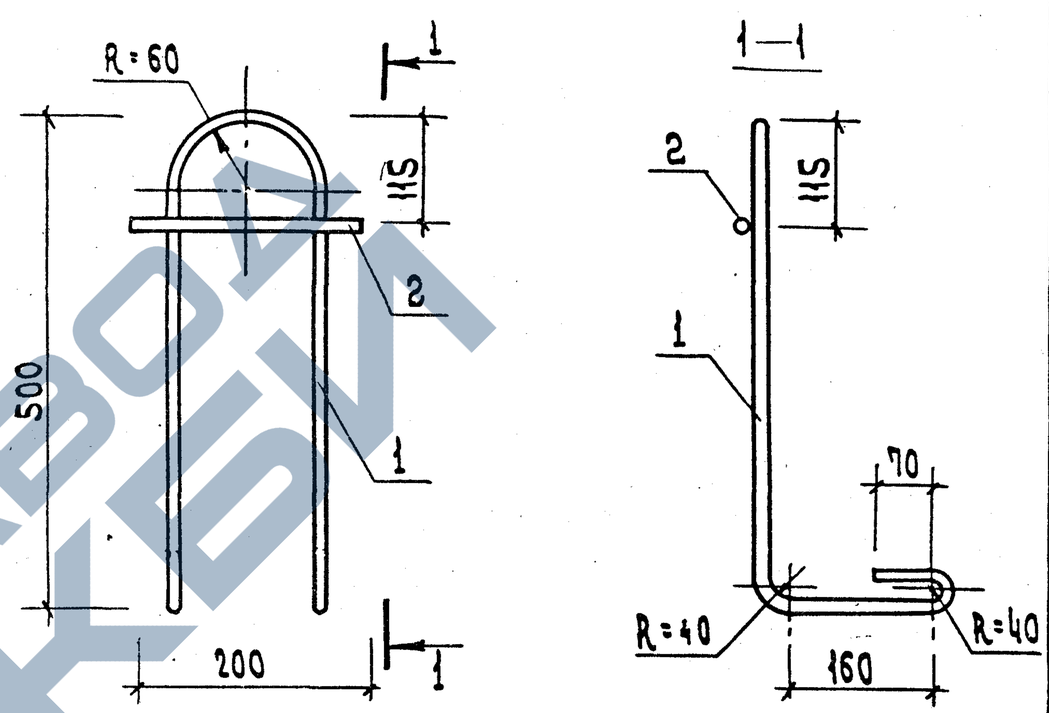

Формат	Зона	Поз.	Обозначение	Наименование	Кол.	Прим.
				Документация		
А4			1.020-1/83. 4-2 ООТО	Техническое описание		
				Детали		
				Ст. отд. ГОСТ 5781-82		
Б.Ч		1	20. 011. 1870	ф 20 AI L= 1870	1	4.61 кг
Б.Ч		2	20. 011. 200	ф 20 AI L= 200	1	0.49 кг

1.020-1/83. 4-2 61

Нач. отд.	Волынский	
Н. контр.	Пригорев	
Гл. конст.	Шач	
ГИП	Острова	
Разраб.	Носова	
Провер.	Осина	
Исполн.	Васильева	

Петля строповочная СПВ-4

Стадия	Масса	Масшт.
Р	5.10 кг	

Лист | Листов 1

ЦНИИЭП торгово-бытовых зданий и туристских комплексов

Инв. № подл. | Подп. и дата | Взам. инв. №

Формат А4

ЗАВОД ЖБИ

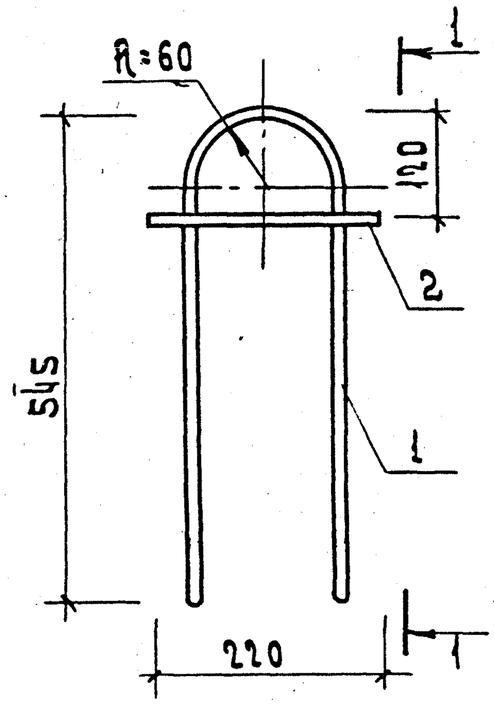

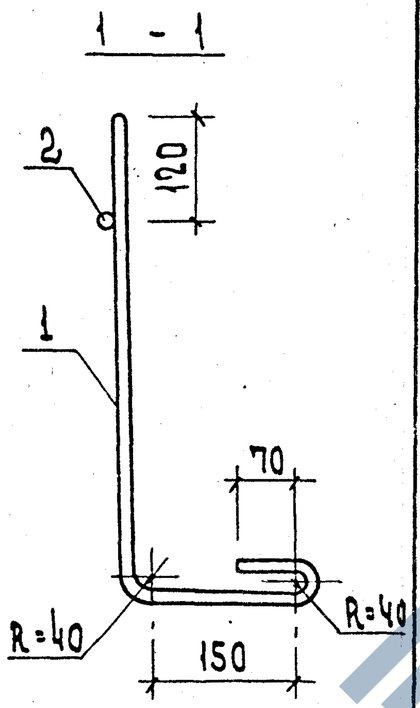

Формат	Зона	Поз.	Обозначение	Наименование	Кол.	Прим.
				Документация		
А4			1.020-1/83.4-2 ОСТО	Техническое описание		
				Детали		
				Ст. отд. ГОСТ 5781-82		
Б.Ч		1	22.011.1958	ф22 AI L=1958	1	5.84кг
Б.Ч		2	22.011.220	ф22 AI L=220	1	0.65кг

Взам. инв. N | Подп. и дата | Инв. N подл.

Нач. отд.	Волынский		
Н. контр.	Григорев		
Гл. констр.	Шац		
ГИП	Острова		
Разраб.	Носова		
Провер.	Осина		
Исполн.	Васильева		

1.020-1/83.4-2 62

Петля строповочная СПВ-5

Стадия	Масса	Масшт.
Р	6.49кг	
Лист	Листов 1	

ЦНИИЭП торгово бытовых зданий и туристских комплексов

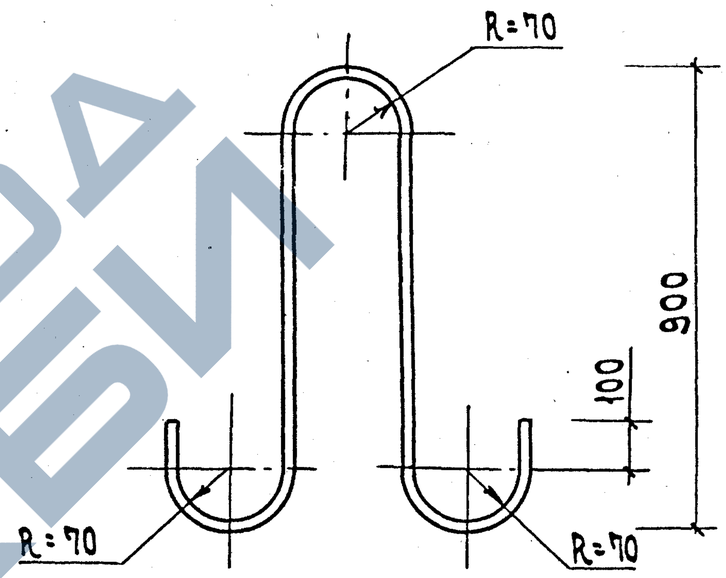

Взам. инв. N | Подп. и дата | Инв. N подл.

Нач. отд.	Волынский		
Н. контр.	Григорев		
Гл. констр.	Шац		
ГИП	Острова		
Разраб.	Носова		
Провер.	Осина		
Исполн.	Васильева		

1.020-1/83.4-2 63

Петля строповочная СПВ-7

Стадия	Масса	Масшт.
Р	8.00кг	
Лист	Листов 1	

ф22 AII ГОСТ 5781-82

ЦНИИЭП торгово бытовых зданий и туристских комплексов

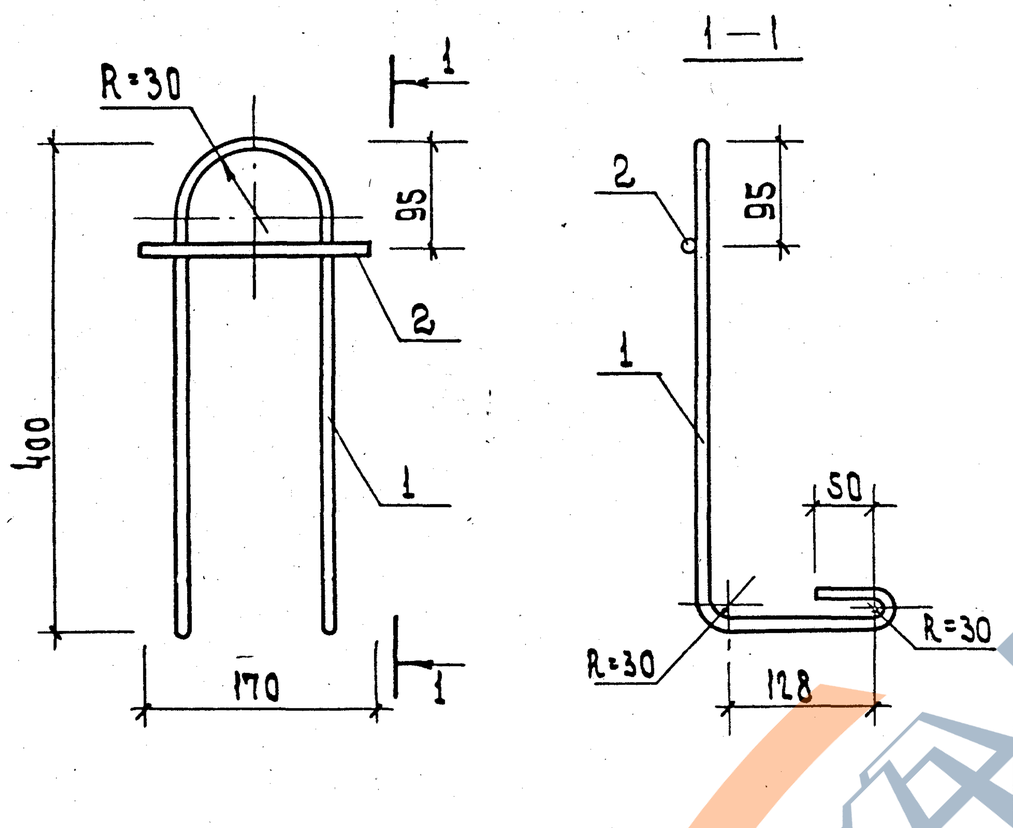

Формат	Зона	Поз.	Обозначение	Наименование	Кол.	Прим
				Документация		
А4			1.020-1/83. 4-2 ООТО	Техническое описание		
				Детали		
				Ст. отд. ГОСТ 5781-82		
Б.4		1	16. 011. 1450	ф16 АI L= 1450	1	2.29 кг
Б.4		2	16. 011. 170	ф16 АI L= 170	1	0.27 кг

1.020-1/83. 4-2 64

Нач. отд.	Волынский	
Н. контр.	Пригорев	
Гл. констр.	Шац	
ГИП	Острова	
Разраб.	Носова	
Провер.	Осина	
Исполн.	Васильева	

Петля строповочная СПВ-8

Стадия	Масса	Масшт.
Р	2.56 кг	

Лист | Листов 1

ЦНИИЭП торгово-бытовых зданий и туристских комплексов

Взам. инв. N | Подп. и дата | Инв. N подл.

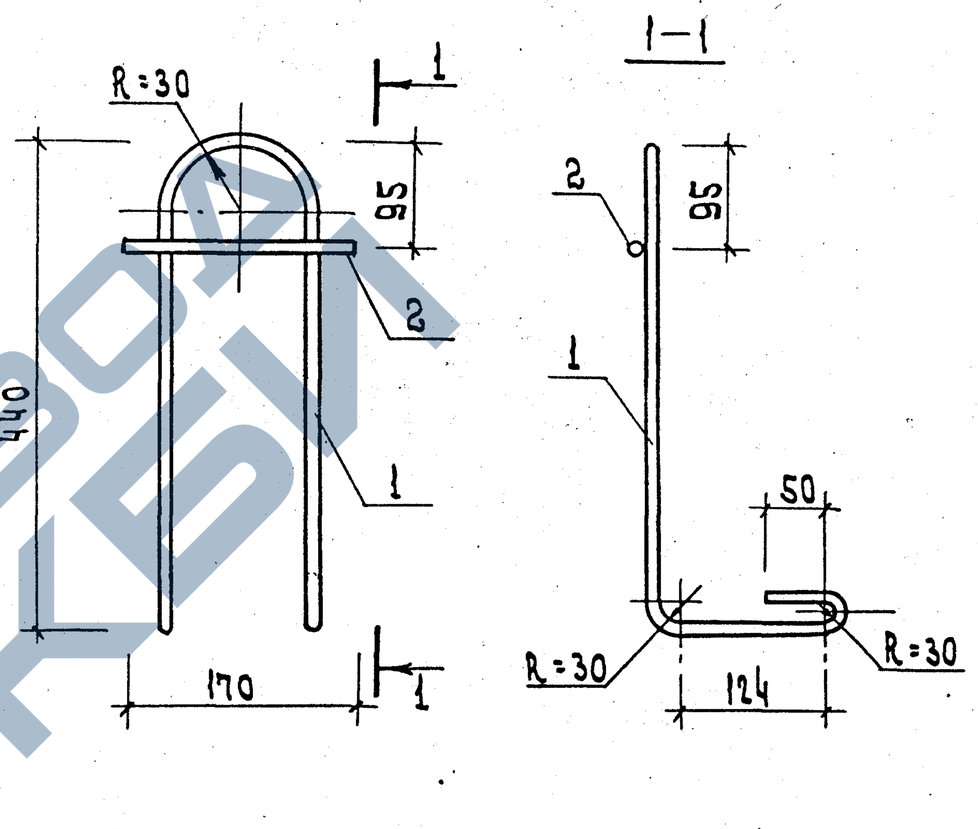

Формат	Зона	Поз.	Обозначение	Наименование	Кол.	Прим.
				Документация		
А4			1.020-1/83. 4-2 ООТО	Техническое описание		
				Детали		
				Ст. отд. ГОСТ 5781-82		
Б.4		1	18. 011. 1526	ф18 АI L= 1526	1	3.05 кг
Б.4		2	18. 011. 170	ф18 АI L= 170	1	0.34 кг

1.020-1/83. 4-2 65

Нач. отд.	Волынский	
Н. контр.	Пригорев	
Гл. констр.	Шац	
ГИП	Острова	
Разраб.	Носова	
Провер.	Осина	
Исполн.	Васильева	

Петля строповочная СПВ-9

Стадия	Масса	Масшт
Р	3.39 кг	

Лист | Листов 1

ЦНИИЭП торгово-бытовых зданий и туристских комплексов

Взам. инв. N | Подп. и дата | Инв. N подл.

ЗАВОД ЖБИ

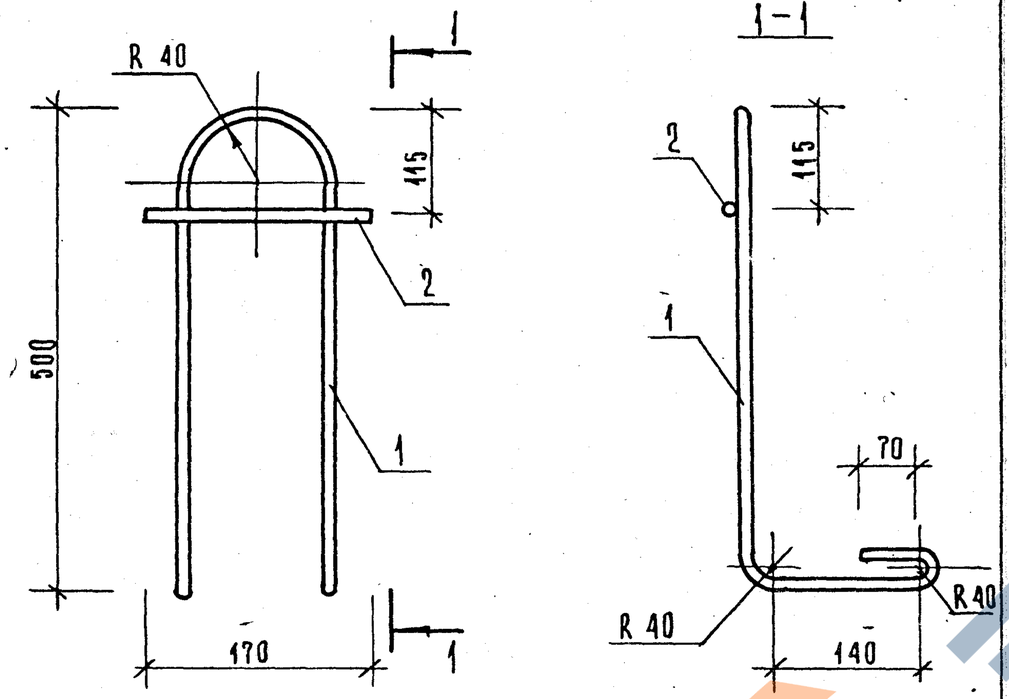

ФОРМАТ	ЗОНА	ПОЗ.	ОБОЗНАЧЕНИЕ	НАИМЕНОВАНИЕ	КОЛ.	ПРИМ.
				Документация		
А4			1.020-1/83.4-2 ООТО	Техническое описание		
				Детали		
				ст. отд. ГОСТ 5781-82		
БЧ		1	20.011.1808	⌀20 AI L=1808	1	4,46 кг
БЧ		2	20.011.170	⌀20 AI L=170	1	0,42 кг

Взам. Инв.№ | Подпись и дата | Инв.№ подл.

1.020-1/83.4-2 66

			Стадия	Масса	Масштаб
Нач. отд.	Волынский		Р	4,88 кг	
Н. контр.	Пригорев				
Гл. констр.	Шац		Лист	Листов 1	
ГИП	Острова				
Разраб.	Носова		ЦНИИЭП торгово-бытовых зданий и туристских комплексов		
Проверил	Осина				
Исполнил	Васильева				

Петля строповочная СПВ-10

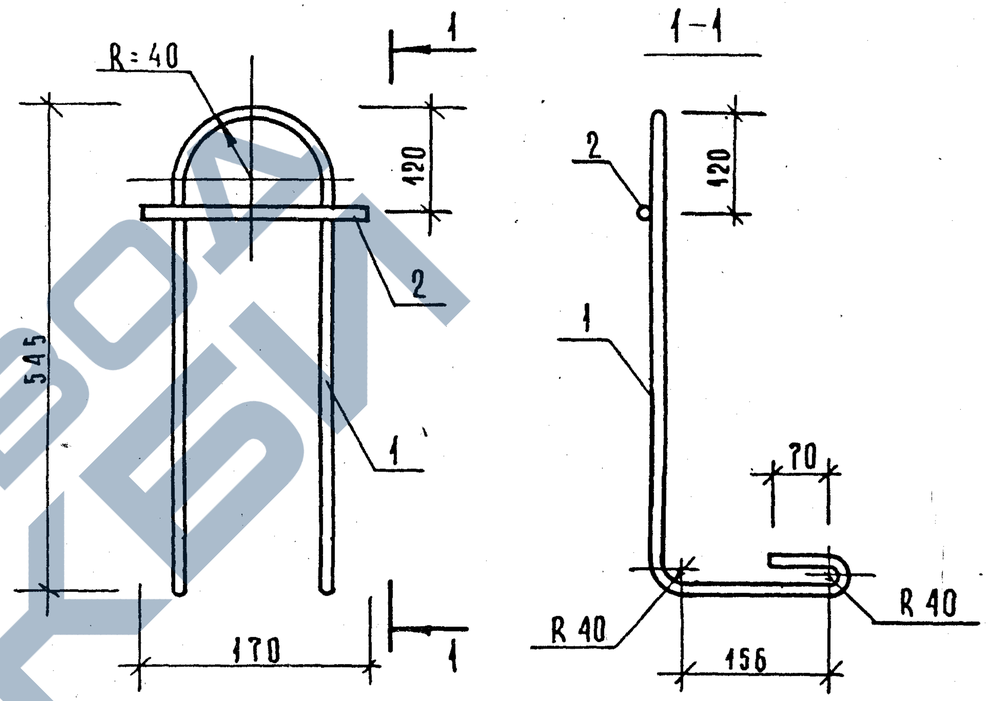

ФОРМАТ	ЗОНА	ПОЗ.	ОБОЗНАЧЕНИЕ	НАИМЕНОВАНИЕ	КОЛ.	ПРИМ.
				Документация		
А4			1.020-1/83.4-2 ООТО	Техническое описание		
				Детали		
				ст. отд. ГОСТ 5781-82		
БЧ		1	22.011.1936	⌀22 AI L=1936	1	5,78 кг
БЧ		2	22.011.170	⌀22 AI L=170	1	0,50 кг

Взам. Инв.№ | Подпись и дата | Инв.№ подл.

1.020-1/83.4-2 67

			Стадия	Масса	Масштаб
Нач. отд.	Волынский		Р	6,29 кг	
Н. контр.	Пригорев				
Гл. констр.	Шац		Лист	Листов 1	
ГИП	Острова				
Разраб.	Носова		ЦНИИЭП торгово-бытовых зданий и туристских комплексов		
Проверил	Осина				
Исполнил	Васильева				

Петля строповочная СПВ-6

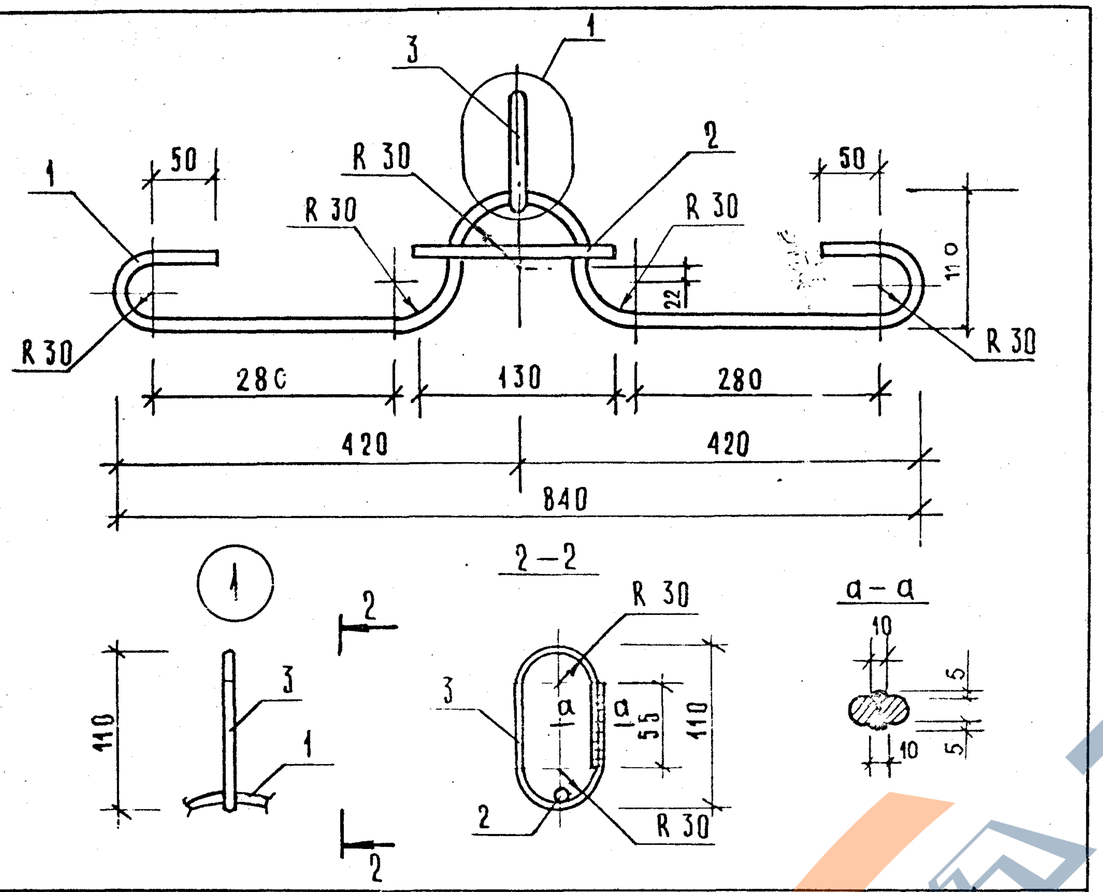

ФОРМАТ	ЗОНА	ПОЗ.	ОБОЗНАЧЕНИЕ	НАИМЕНОВАНИЕ	КОЛ.	ПРИМ.
				Документация		
А4			1.020-1/83.4-2 ООТО	Техническое описание		
				Детали		
				ст. отд. ГОСТ 5781-82		
БЧ		1	14.011.1168	⌀14 AI L=1168	1	1,41 кг
БЧ		2	14.011.130	⌀14 AI L=130	1	0,17 кг
БЧ		3	14.011.342	⌀16 AI L=342	1	0,54 кг

Инв.№ подл. | Подпись и дата | Взам. инв.№

Нач. отд.	Волынский		
Н. контр.	Пригорев		
Гл. констр.	Шац		
ГИП	Острова		
Разраб.	Носова		
Проверил	Осина		
Исполнил	Васильева		

1.020-1/83.4-2 68

Петля строповочная СПГ-1

Стадия	Масса	Масштаб
Р	2,12 кг	
Лист	Листов 1	

ЦНИИЭП торгово-бытовых зданий и туристских комплексов

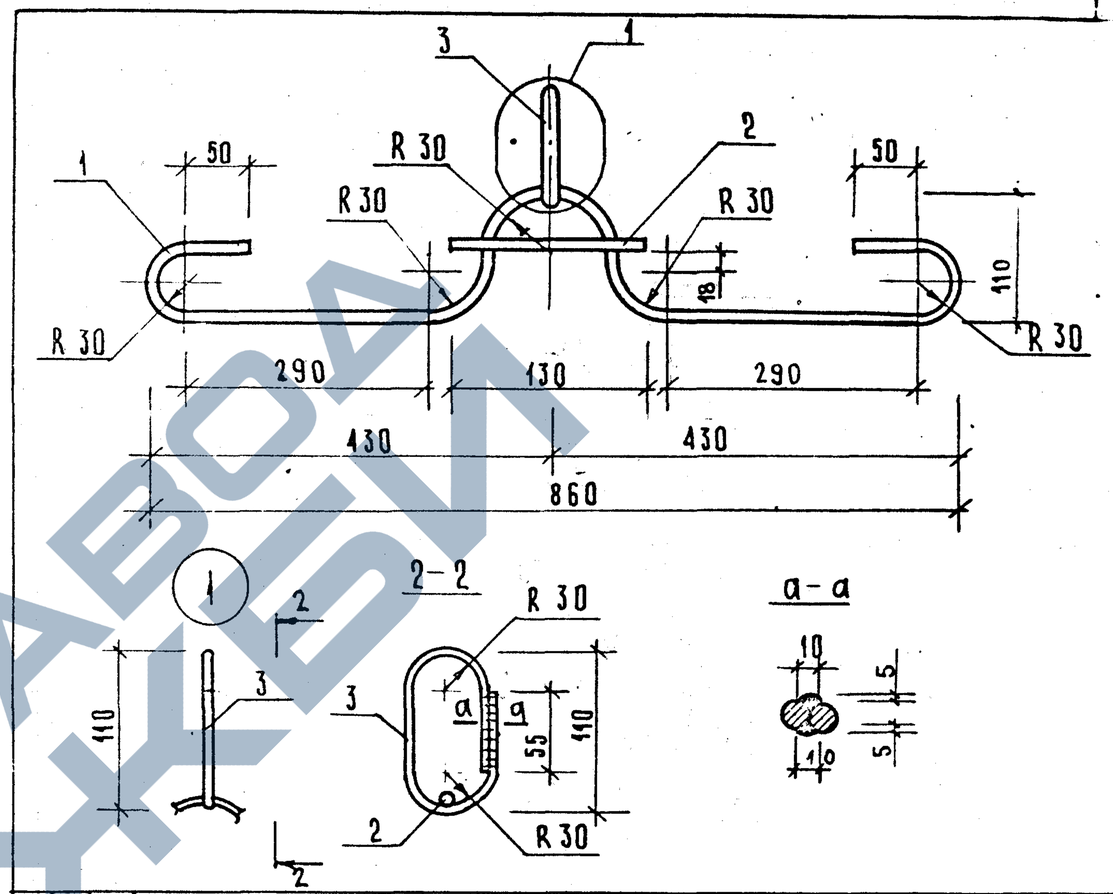

ФОРМАТ	ЗОНА	ПОЗ.	ОБОЗНАЧЕНИЕ	НАИМЕНОВАНИЕ	КОЛ.	ПРИМ.
				Документация		
А4			1.020-1/83.4-2 ООТО	Техническое описание		
				Детали		
				ст. отд. ГОСТ 5781-82		
БЧ		1	16.011.1194	⌀16 AI L=1194	1	1,88 кг
БЧ		2	16.011.130	⌀16 AI L=130	1	0,21 кг
БЧ		3	16.011.342	⌀16 AI L=342	1	0,54 кг

Инв.№ подл. | Подпись и дата | Взам. инв.№

Нач. отд.	Волынский		
Н. контр.	Пригорев		
Гл. констр.	Шац		
ГИП	Острова		
Разраб.	Носова		
Проверил	Осина		
Исполнил	Васильева		

1.020-1/83.4-2 69

Петля строповочная СПГ-2

Стадия	Масса	Масштаб
Р	2,63 кг	
Лист	Листов 1	

ЦНИИЭП торгово-бытовых зданий и туристских комплексов

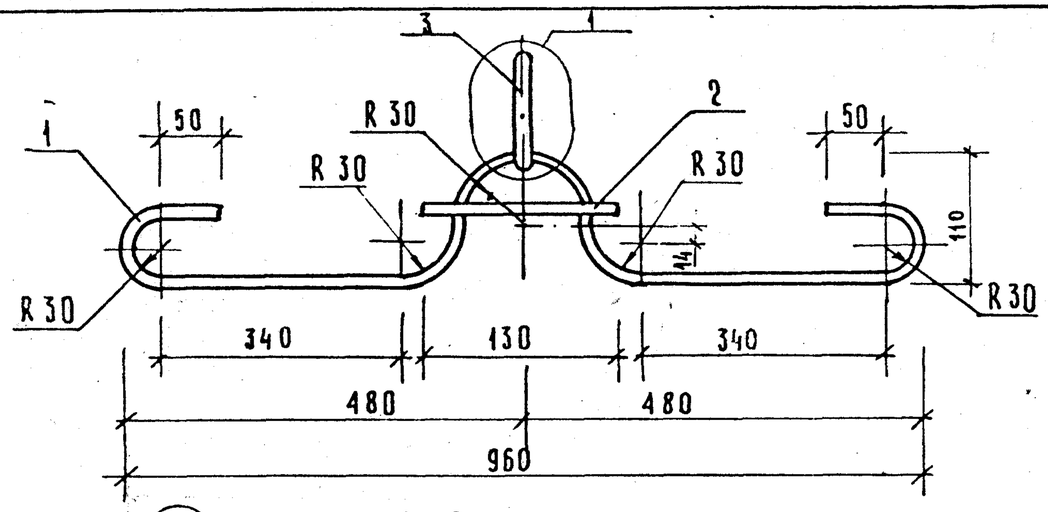

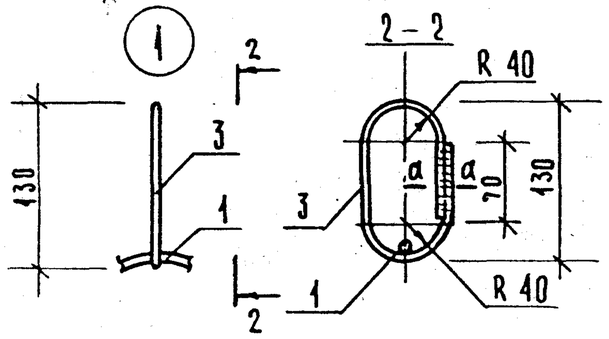

ФОРМАТ	ЗОНА	ПОЗ.	ОБОЗНАЧЕНИЕ	НАИМЕНОВАНИЕ	КОЛ.	ПРИМ.
				Документация		
А4			1.020-1/83.4-2 ООТО	Техническое описание		
				Детали		
				ст. отд. ГОСТ 5781-82		
БЧ		1	18.011.1298	⌀18 AI L=1298	1	2,59кг
БЧ		2	18.011.130	⌀18 AI L=130	1	0,26кг
БЧ		3	20.011.421	⌀20 AI L=421	1	1,04кг

Нач.отд.	Волынский	
Н.контр.	Григорев	
Гл.констр	Шац	
ГИП	Острова	
Разраб.	Носова	
Проверил	Осина	
Исполнил	Васильева	

1.020-1/83.4-2 70

Петля строповочная СПГ-3

Стадия	Масса	Масштаб
Р	3,89	
Лист	Листов 1	

ЦНИИЭП торгово-бытовых зданий и туристских комплексов

Инв. № подл. | Подпись и дата | Взам. инв. №

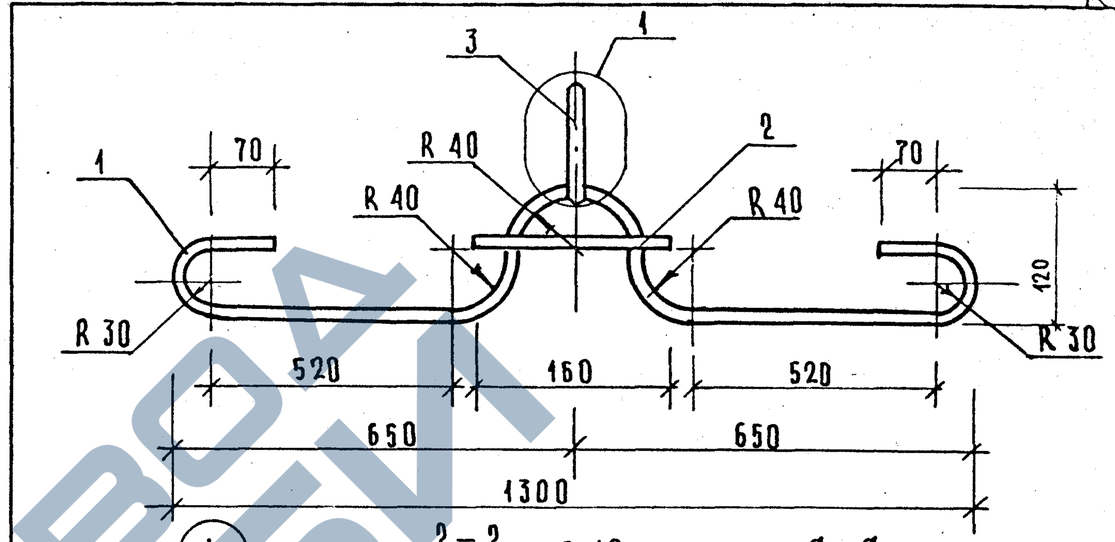

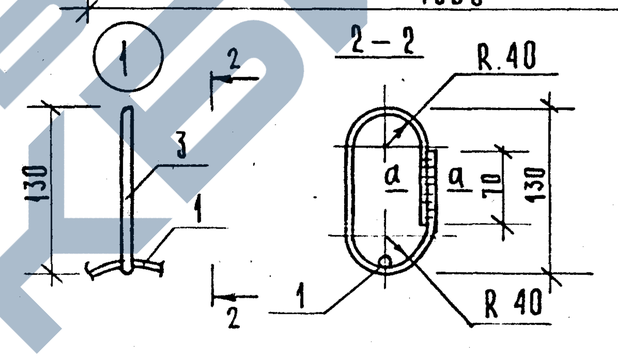

ФОРМАТ	ЗОНА	ПОЗ.	ОБОЗНАЧЕНИЕ	НАИМЕНОВАНИЕ	КОЛ.	ПРИМ.
				Документация		
А4			1.020-1/83.4-2 ООТО	Техническое описание		
				Детали		
				ст. отд. ГОСТ 5781-82		
БЧ		1	20.011.1748	⌀20 AI L=1748	1	4,31кг
БЧ		2	20.011.160	⌀20 AI L=160	1	0,39кг
БЧ		3	20.011.421	⌀20 AI L=421	1	1,04кг

Нач.отд.	Волынский	
Н.контр.	Григорев	
Гл.констр	Шац	
ГИП	Острова	
Разраб.	Носова	
Проверил	Осина	
Исполнил	Васильева	

1.020-1/83.4-2 71

Петля строповочная СПГ-4

Стадия	Масса	Масштаб
Р	5,74	
Лист	Листов 1	

ЦНИИЭП торгово-бытовых зданий и туристских комплексов

Инв. № подл. | Подпись и дата | Взам. инв. №