https://zavodjbi.com/

ГОСКОМИТЕТ ПО ГРАЖДАНСКОМУ СТРОИТЕЛЬСТВУ И АРХИТЕКТУРЕ ПРИ ГОССТРОЕ СССР
ЦНИИЭП жилища

УД
9.3-3

СЕРИЯ 85

КИРПИЧНЫЕ ЖИЛЫЕ ДОМА С ПОПЕРЕЧНЫМИ НЕСУЩИМИ СТЕНАМИ

ЧАСТЬ 9

УЗЛЫ И ДЕТАЛИ

РАЗДЕЛ 9.3-3

САНИТАРНО-ТЕХНИЧЕСКИЕ УЗЛЫ И ДЕТАЛИ.

12675-12
ЦЕНА 0-75

https://zavodjbi.com/

https://zavodjbi.com/

Серия 85

КИРПИЧНЫЕ ЖИЛЫЕ ДОМА С ПОПЕРЕЧНЫМИ НЕСУЩИМИ СТЕНАМИ
ЧАСТЬ 9
УЗЛЫ И ДЕТАЛИ
РАЗДЕЛ 9.3-3
САНИТАРНО-ТЕХНИЧЕСКИЕ УЗЛЫ И ДЕТАЛИ

Содержание

NN п/п	Наименование листа	NN листа
1	2	3
1	Заглавный лист	1
2	Монтажный чертеж разобщенного санитарного узла Т-6 План Разрезы I-I, IV-IV	2
3	Монтажный чертеж разобщенного санитарного узла Т-6. Разрезы II-II, III-III. Спецификации.	3
4	Монтажный чертеж разобщенного санитарного узла Т-8. План. Разрезы I-I, IV-IV	4
5	Монтажный чертеж разобщенного санитарного узла Т-8. Разрезы II-II, III-III Спецификации	5
6	Монтажный чертеж разобщенного санитарно-кухонного узла Т-14. План. Разрезы I-I, IV-IV.	6
7	Монтажный чертеж разобщенного санитарно-кухонного узла Т-14. Разрезы II-II, III-III.	7
8	Монтажный чертеж разобщенного санитарно-кухонного узла Т-16. План. Разрезы I-I, IV-IV.	8
9	Монтажный чертеж разобщенного санитарно-кухонного узла Т-16. Разрезы II-II, III-III.	9
10	Монтажный чертеж совмещенного санитарно-кухонного узла Т-18. План.	10
11	Монтажный чертеж совмещенного санитарно-кухонного узла Т-18. Разрезы I-I, II-II.	11
12	Монтажный чертеж совмещенного санитарно-кухонного узла Т-20 План.	12
13	Монтажный чертеж совмещенного санитарно-кухонного узла Т-20. Разрезы I-I, II-II.	13
14	Монтажный чертеж совмещенного санитарно-кухонного узла Т-22. План.	14
15	Монтажный чертеж совмещенного санитарно-кухонного узла Т-22. Разрезы I-I, II-II	15
16	Монтажный чертеж кухонного узла Т-24	16
17	Монтажный чертеж кухонного узла Т-26	17
18	Монтажный чертеж совмещенного санитарно-кухонного узла Т-28 План	18
19	Монтажный чертеж совмещенного санитарно-кухонного узла Т-28 Разрезы I-I, II-II	19
20	Монтажный чертеж разобщенного санитарного узла Т-32 План. Разрезы I-I, II-II, III-III	20
21	Монтажный чертеж разобщенного санитарного узла Т-32 Разрезы IV-IV, V-V	21
22	Заземление корпуса ванны. Полотенцесушители из водогазопроводных труб. Детали крепления полотенцесушителя	22
23	Монтажный чертеж установки газовых плит	23

Примечания:

1. Настоящий альбом выпущен для 9этажных жилых домов и блок-секций серии 85.
2. Спецификации на отдельные монтажные узлы включены в сводные спецификации
3. Трубы чугунные канализационные и фасонные части к ним применять класса „Б".

1973	Заглавный лист	Серия 85	Часть 9 Раздел 9 3-3	Лист 1

https://zavodjbi.com/

https://zavodjbi.com/

Разрез по I-I

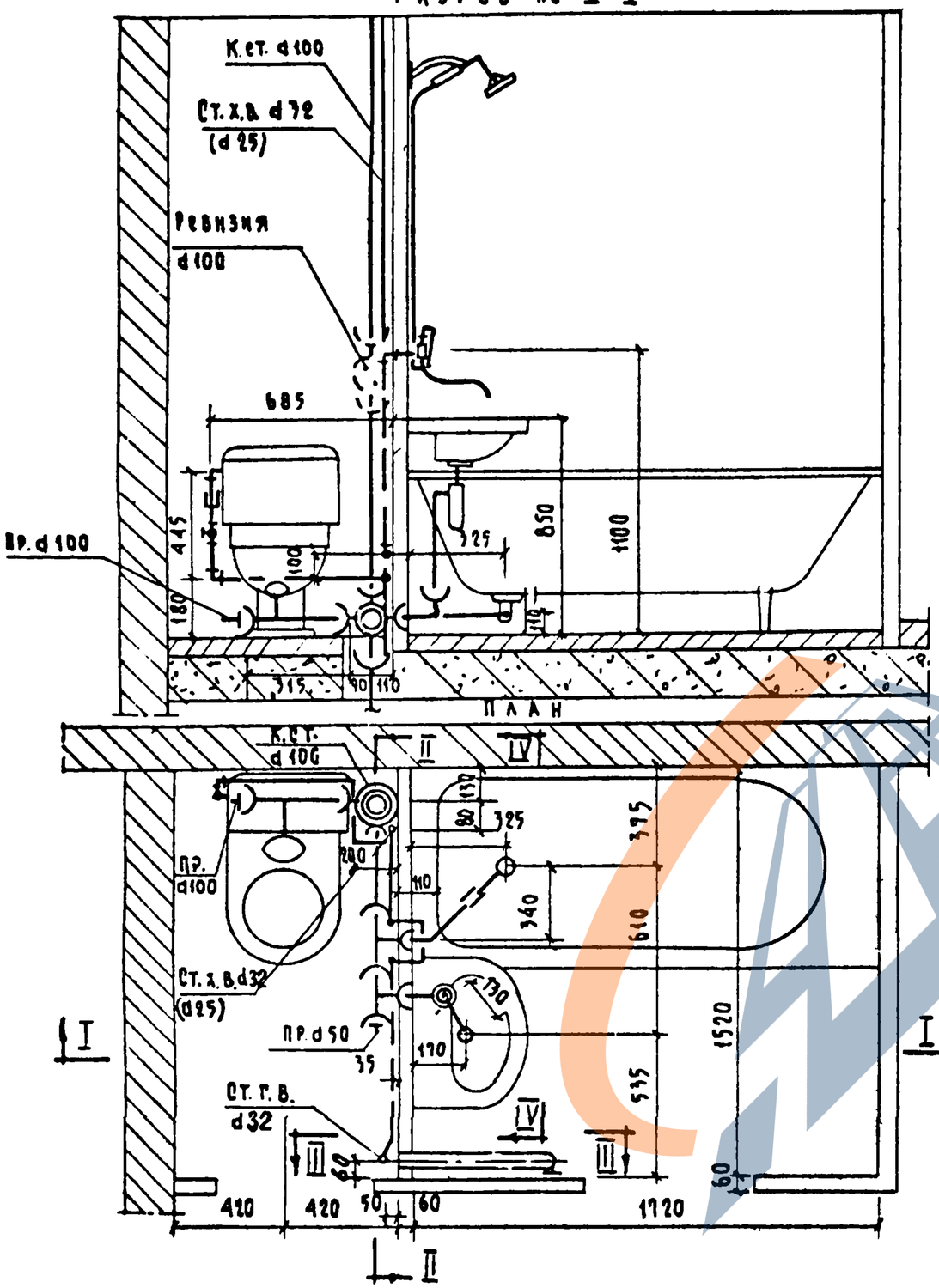

Разрез по IV-IV

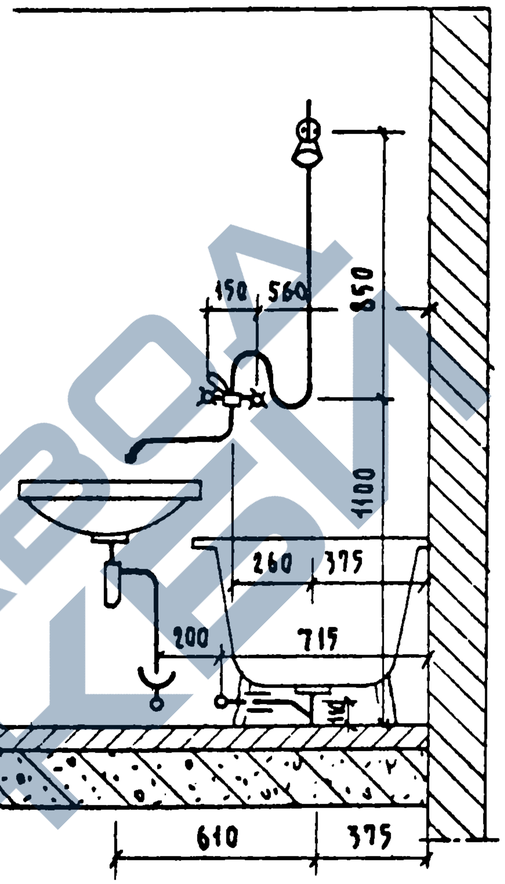

Примечания:

1. Соединение корпуса ванны с трубопроводом холодной воды металлическим проводником (заземление ванны) см. лист 22.
2. Установку ревизий на этажах см. альбом часть 3, схемы стояков.

1973	Монтажный чертеж разобщенного санитарного узла Т-6. План. Разрезы I-I, IV-IV	Серия 85	Часть 9 Раздел 93-3	Лист 2

12675-12 3

https://zavodjbi.com/

https://zavodjbi.com/

Разрез по II-II

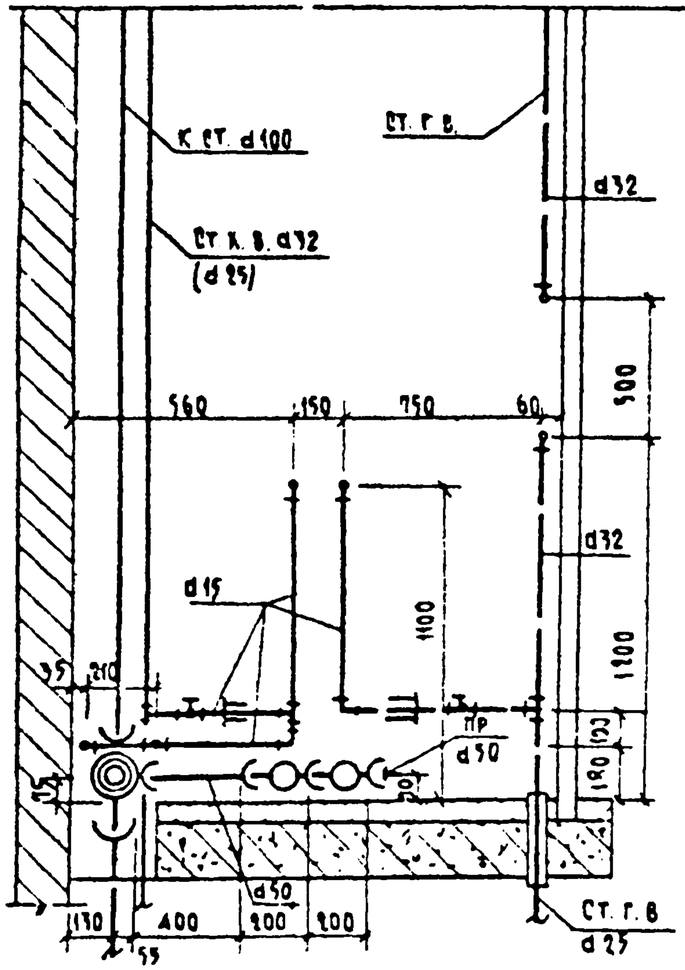

Разрез по III-III

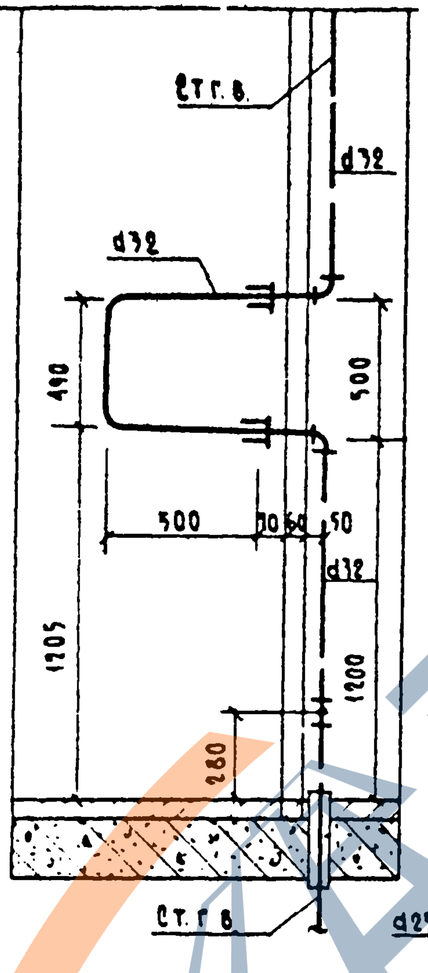

Разрез по II-II

Для верхнего этажа.

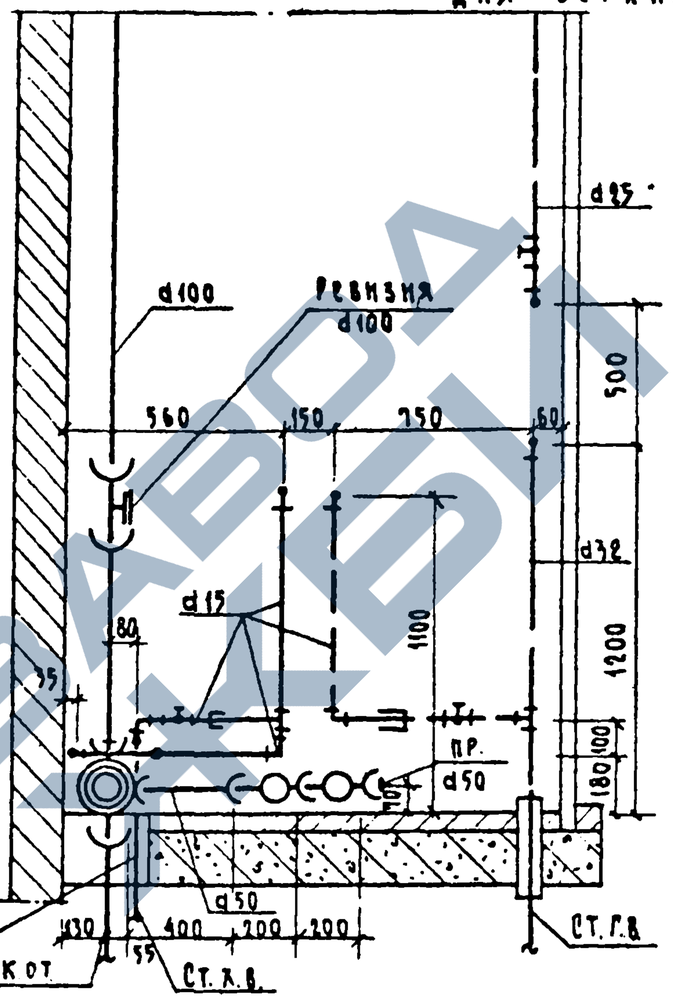

Разрез по III-III

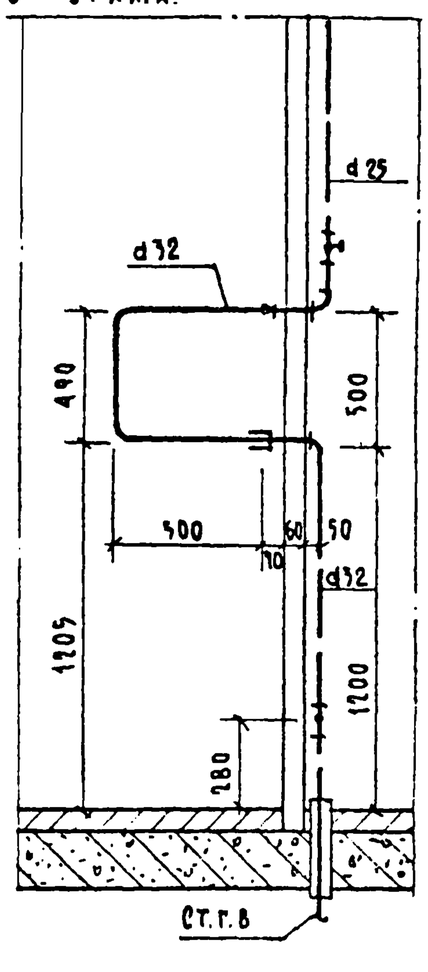

Спецификация по канализации

NN п.п.	Наименование	Диаметр	Ед. изм	Количество тип. эт.	Количество верхн. эт.	ГОСТ
1*	Трубы чугунные канализационные	100	п.м.	3,36 / 2,53	3,36 / 2,22	6942.3-69
2*	" " "	50	"	1,18 / 0,4	1,18 / 0,4	"
3	Крестовина двухплоскостная КД90°	100х100х50	шт.	1	1	6942.27-69
4	Тройник прямой ТВ	100х100	"	1	1	6942.17-69
5	" " ТВ	50-50	"	2	2	"
6	Колено К	50	"	1	1	6942.8-69
7	Трубы стальные водогазопроводные черные	40	п.м.	0,5	0,5	3262-62
8	Муфта прямая короткая	40	шт.	1	1	8954-59
9	Ревизия	100	"	—	1	6942.30-69
10	Прочистка: Муфта из ковкого чугуна	80/40	"	1 / 1	1 / 1	8954-59
	Пробка	80/40	"	1 / 1	1 / 1	8965-59

Спецификация по водопроводу

NN п.п	Наименование	Диаметр	Ед. изм.	Количество тип. эт. ХОЛ.	Количество тип. эт. ГОР.	Количество верхн эт ХОЛ.	Количество верхн эт ГОР.	ГОСТ
1	Трубы стальные водогазопр. оцинков.	32(25)	п.м.	2.80	2.66	0.18	2.66	3262-62
2	" " " "	20	"	—	—	—	—	"
3	" " " "	15	"	3.05	1.67	3.05	1.67	"
4	Вентили чугунные запорн. муфтовые	25	шт.	—	—	—	1	15кч-18э
5	" бронзовые " "	15	"	2	1	2	1	15б 3К 15б 3э

Примечание:

Диаметры труб, указанные в скобках, относятся к стоякам холодной воды, монтируемым на 5-9 этажах.

* В числителе дан общий погонаж труб, в знаменателе - погонаж труб за вычетом длины фасонных частей

1973	Монтажный чертеж разобщенного санитарного узла Т-6. Разрезы II-II; III-III. Спецификации.	Серия 85	Часть 9 Раздел 9.3-3	Лист 3

12677-12

https://zavodjbi.com/

https://zavodjbi.com/

Разрез по I-I

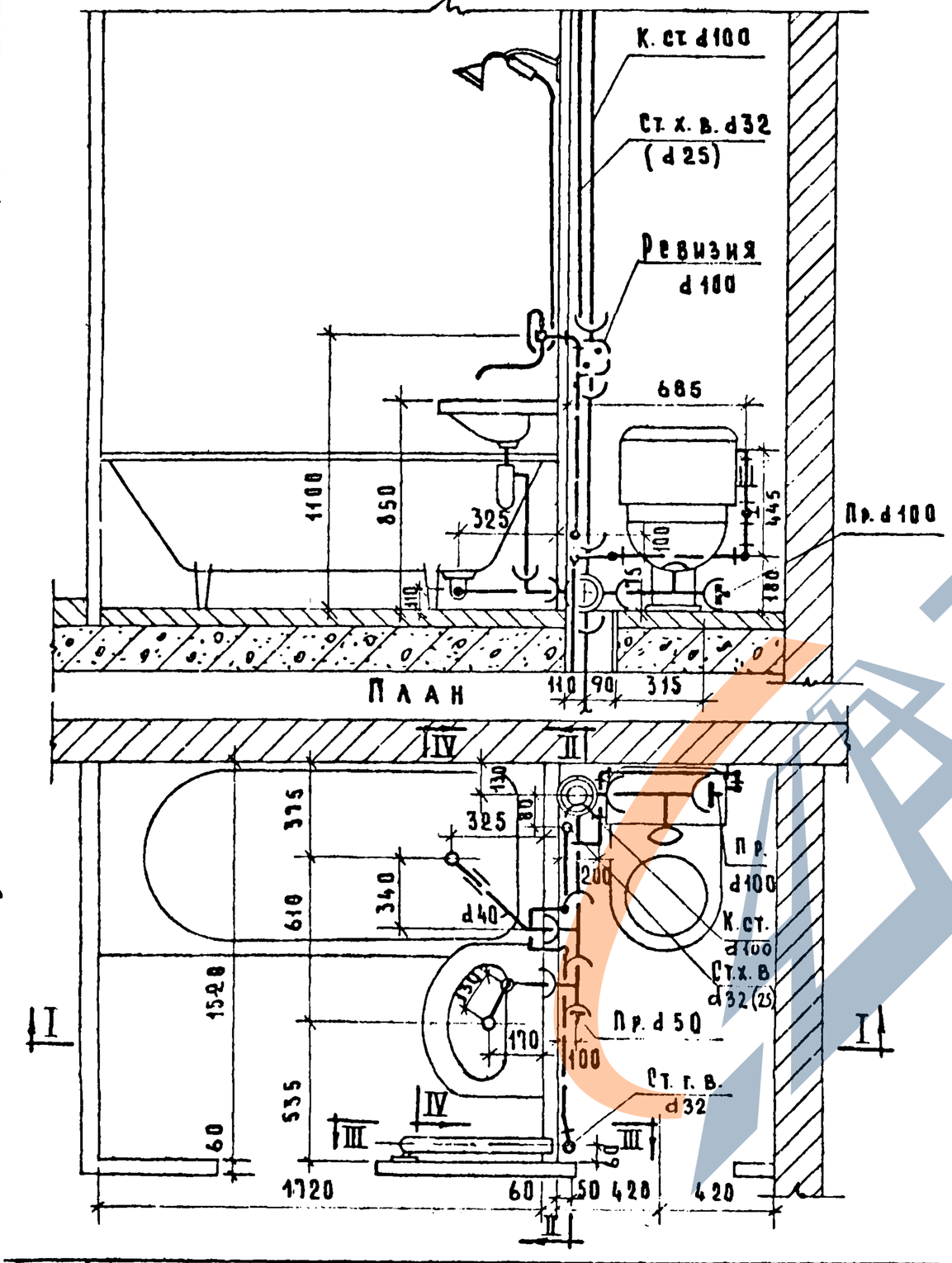

Разрез по IV-IV

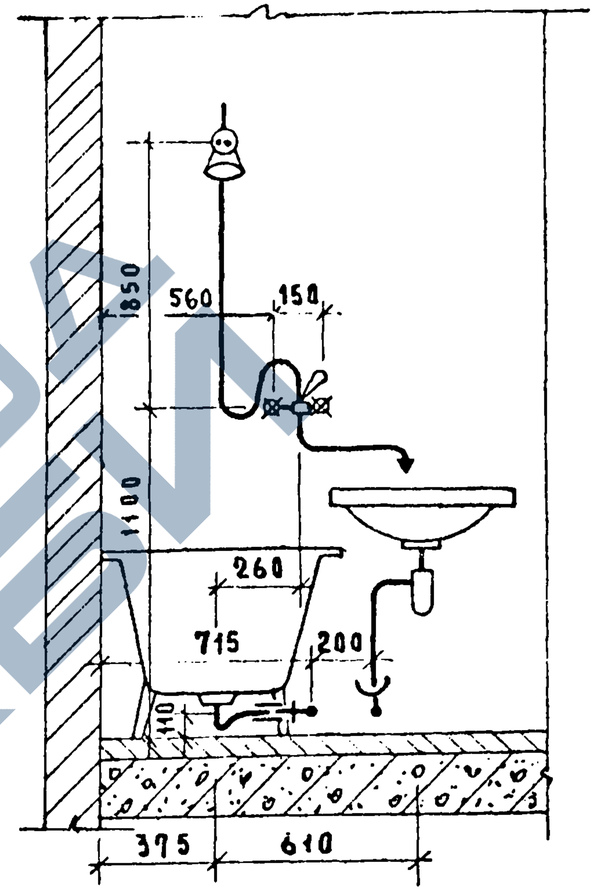

Примечания:

1. Соединение корпуса ванны с трубопроводом холодной воды металлическим проводником (заземление ванны) см. лист 22.
2. Установку ревизий на этажах см. альбом часть 3, схемы стояков.

973	Монтажный чертеж разобщенного санитарного узла Т-8. План. Разрезы I-I, IV-IV.	Серия 85	Часть 9 Раздел 93-3	Лист 4

https://zavodjbi.com/

Разрез по II - II

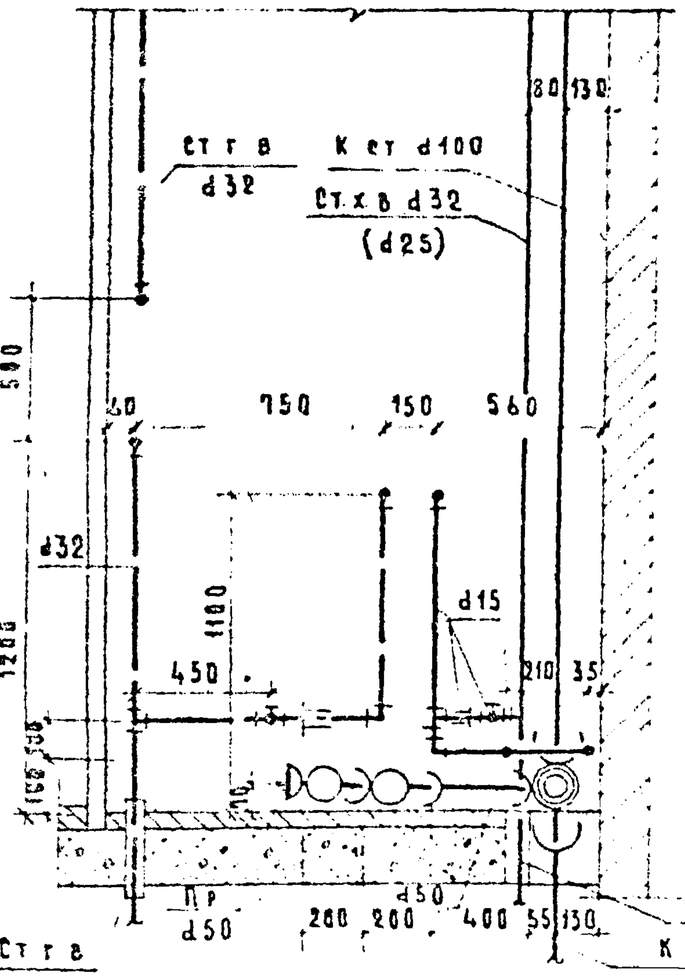

Разрез по III - III

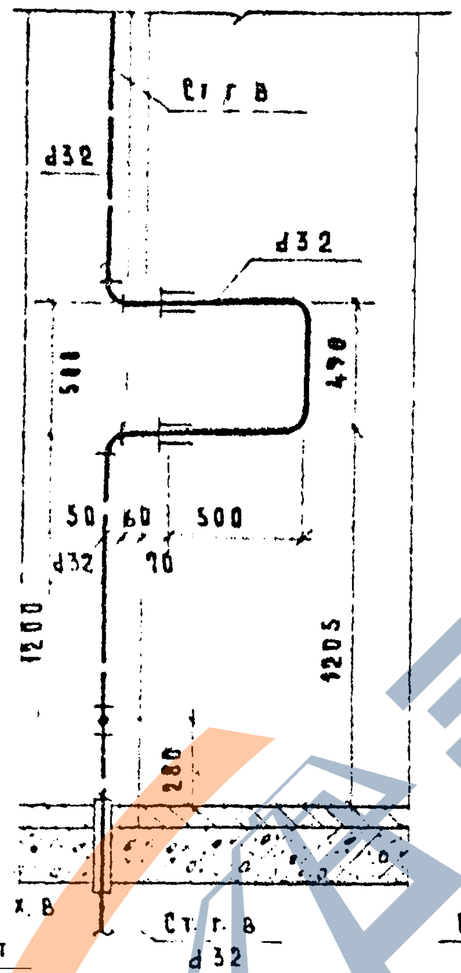

Разрез по II - II для верхнего этажа

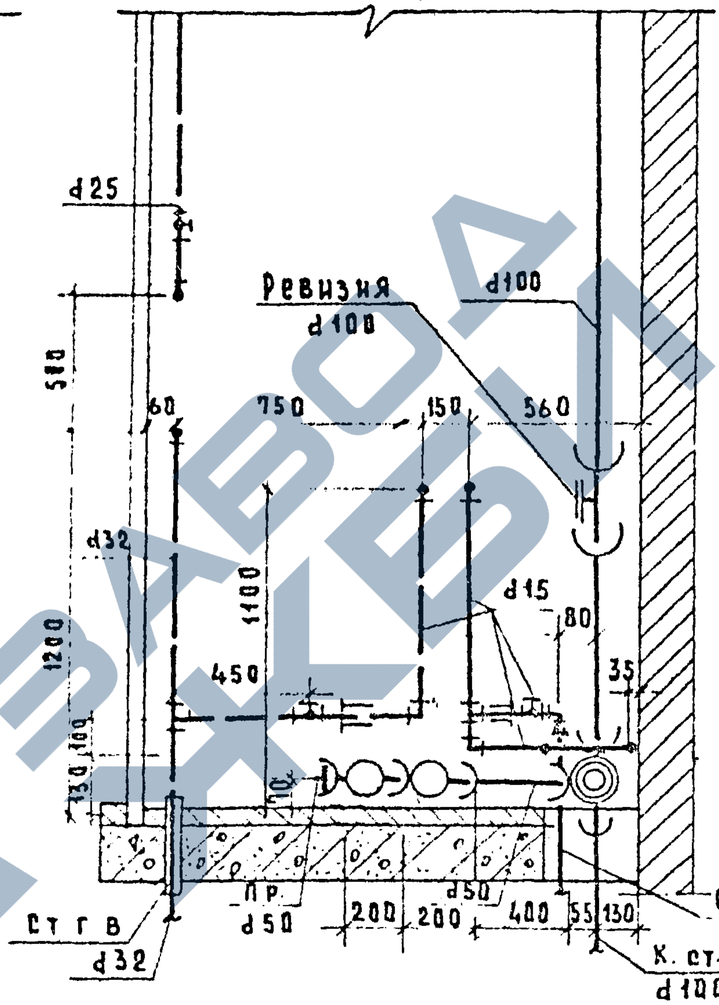

Разрез по III - III

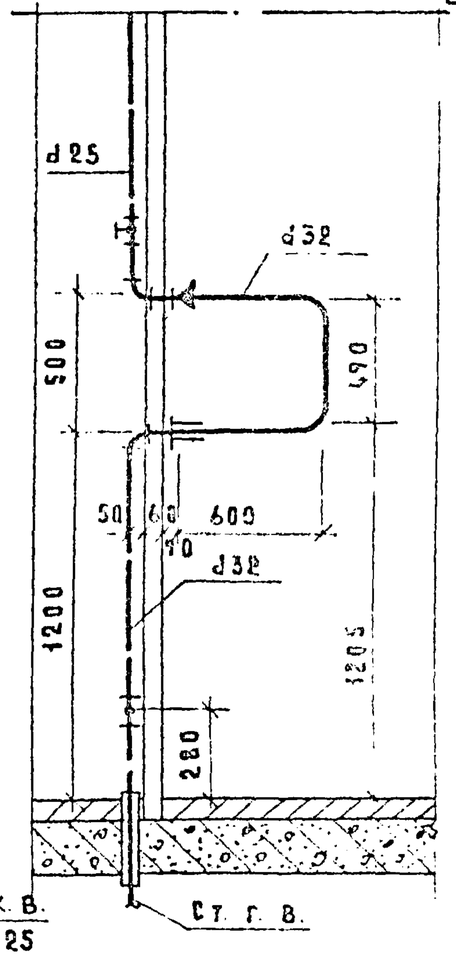

Спецификация по канализации

№ п/п	Наименование	Диаметр	Ед. изм	Количество Тип эт.	Количество Верхн эт.	ГОСТ
1	Трубы чугунные канализационные	100	п м	336 253	336 222	6942 3-69
2	" "	50	"	118 0.4	118 0.4	"
3	Крестовина двухплоскостная АКА 90°	100×100×50	шт	1	1	6942 27-69
4	Тройник прямой ТП	100×100	"	1	1	6242 17-69
5	Тройник прямой ТП	50×50	"	2	2	"
6	Колено К	50	"	1	1	6942 8-69
7	Трубы стальные водогазопроводные черные	40	п м	0.5	0.5	3262-62
8	Муфта прямая короткая	40	шт	1	1	8954-59
9	Ревизия	100	"	—	1	6942 30-69
10	Прочистка (муфта из ковкого чугуна / пробка)	80/40	-	1 1	1 1	8954-59
		80/40	"	1 1	1 1	8963-59

Спецификация по водопроводу

№ п/п	Наименование	Диаметр	Ед. изм.	Количество Тип эт. ХОЛ	Тип эт. ГОР	Верхн эт. ХОЛ	Верхн эт. ГОР	ГОСТ
1	Трубы стальн. водопроводн. оцинкованные	32 (25)	п м	2.80	2.66	0.10	2.66	3262-62
2	" " " "	20	"	—	—	—	—	"
3	" " " "	15	"	3.05	1.67	3.05	1.67	"
4	Вентили чугунные запорн муфтовые	25	шт	—	—	—	1	15кч-13
5	" бронзовые " "	15	"	2	1	2	1	15б-3к 15б-3г

Примечание:
Диаметры труб, указанные в скобках, относятся к стоякам холодной воды, монтируемым на 5-9 этажах.
В числителе дан общий погонаж труб, в знаменателе - погонаж труб за вычетом длины фасонных частей

1973	Монтажный чертеж разобщенного санитарного узла Т-8 Разрезы II-II, III-III Спецификации	Серия 85	Часть 9 Раздел 93-3	Лист 5

https://zavodjbi.com/

Разрез по I-I

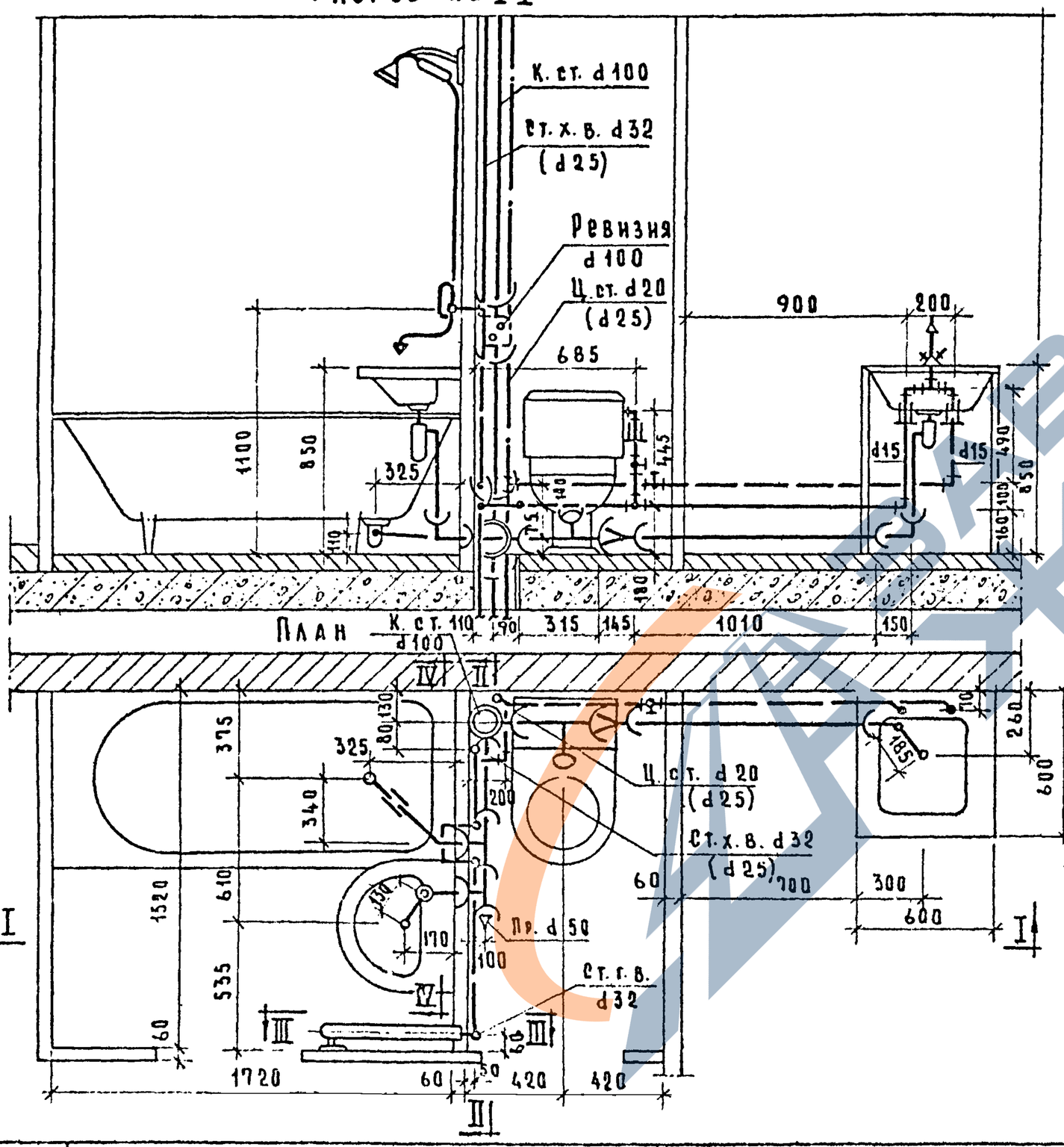

Разрез по IV-IV

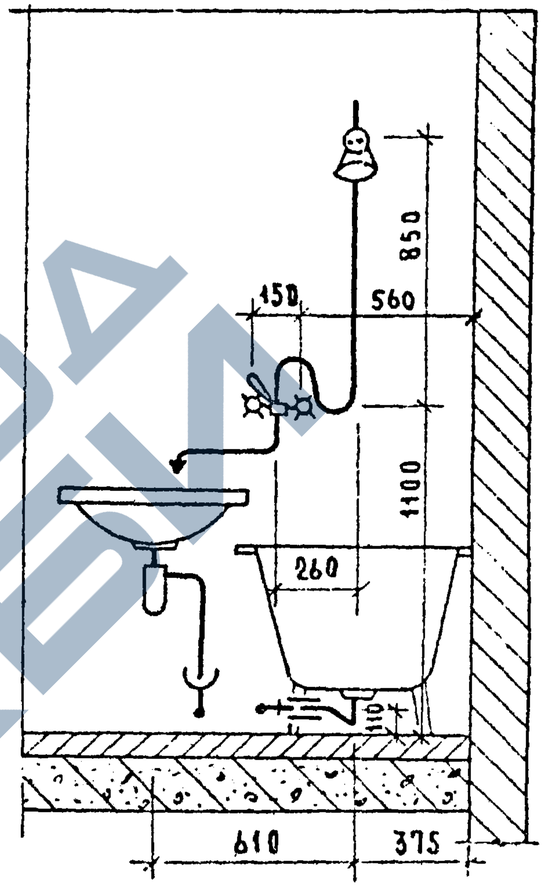

Примечания:

1. Соединение корпуса ванны с трубопроводом холодной воды металлическим проводником (заземление ванны) см. лист 22.
2. Установку ревизий на этажах см. альбом часть 3, схемы стояков.

1973	Монтажный чертеж разобщенного санитарно-кухонного узла Т-14. План Разрезы I-I, IV-IV.	Серия 85	Часть 9 Раздел 93-3	Лист 6

12675-12

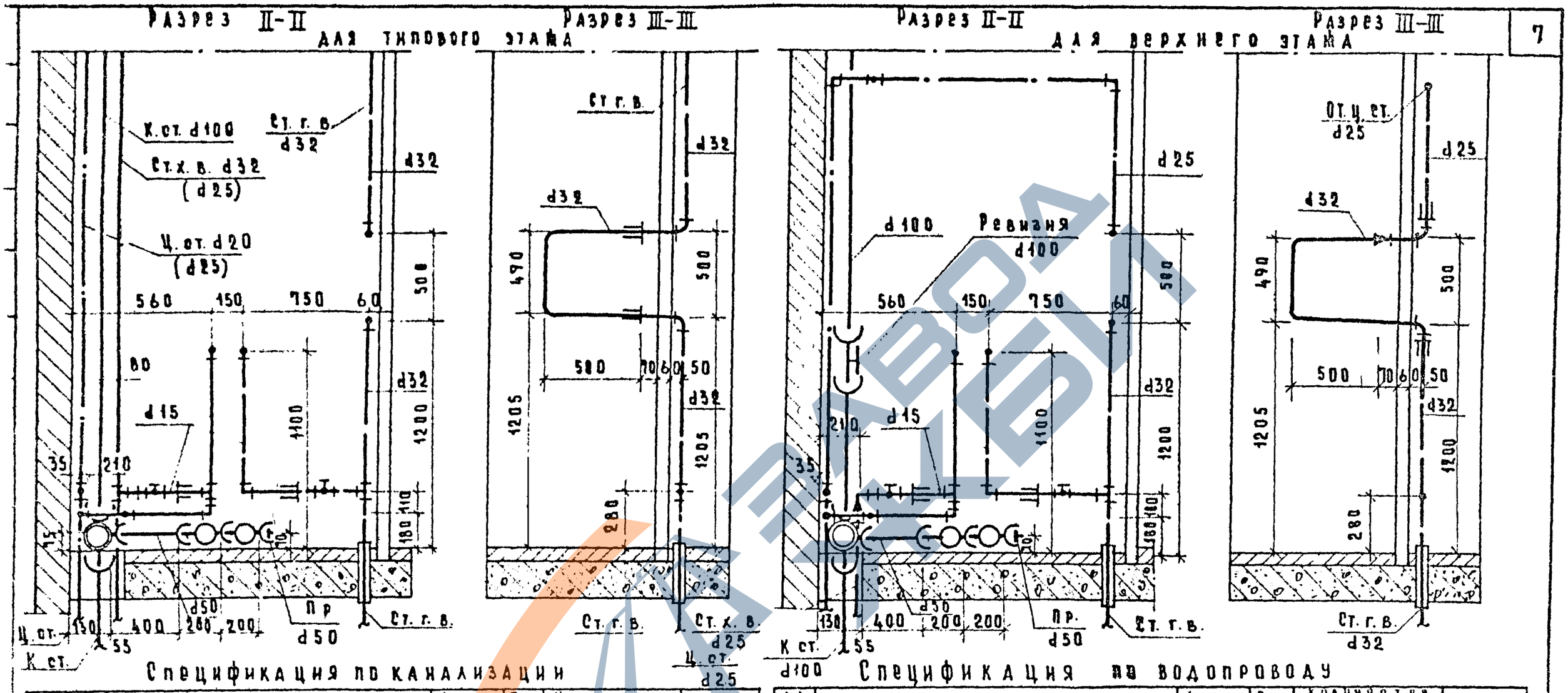

Спецификация по канализации

NN п/п	Наименование	Диаметр	Ед. изм.	Количество тип. эт.	Количество верхн. эт.	ГОСТ
1*	Трубы чугунные канализационные	100	п.м.	345 253	345 223	6942-3-69
2*	" " "	50	"	248 139	248 139	"
3	Крестовина двухплоскостная КД90°	100×100×50	шт.	1	1	6942 27-69
4	Тройник прямой ТП	100Д×100	"	1	1	6942 17-69
5	" " ТП	50×50	"	2	2	"
6	Колено К	50	"	2	2	6942 8-69
7	Переходный патрубок	100×50	"	1	1	6942 6-69
8	Трубы стальные водогазопроводн. черн.	40	п.м.	0.5	0.5	3262-62
9	Муфта прямая короткая	40	шт.	1	1	8954-59
10	Ревизия Р	100	"	—	1	6942 30-69
11	Прочистка: Муфта из ковкого чугуна	40	"	1	1	8954-59
	Прочистка: пробка " "	40	"	1	1	8963-59

Спецификация по водопроводу

NN п/п	Наименование	Диаметр	Ед. изм.	Количество тип. эт. хол.	Количество тип. эт. гор.	Количество верх. эт. хол.	Количество верх. эт. гор.	ГОСТ
1*	Трубы стальн. водопроводн. оцинков.	32 (25)	п.м.	2.80	—	0.28	—	3262-62
2	" " " "	32	"	—	2.66	—	1.38	"
3**	" " " "	20 (25)	"	—	2.80	—	4.85	"
4	" " " "	15	"	5.01	3.87	5.01	3.87	"
5	Вентили бронзовые запорн. муфтов	15	шт.	2	2	2	2	[illegible]
6	Трубы стальные черные (для гильз)	50	п.м.	—	0.35	—	0.35	3262-62

* В числителе - общий погонаж труб в знаменателе - погонаж труб за вычетом длины фасонных частей.

** Диаметры труб, указанные в скобках, относятся к стоякам монтируемым на 5-9 этажах.

1973	Монтажный чертеж разобщенного санитарно-кухонного узла Т-14. Разрезы II-II, III-III	Серия 85	Часть 9 / Раздел 93-3	Лист 7

https://zavodjbi.com/

Разрез по I-I

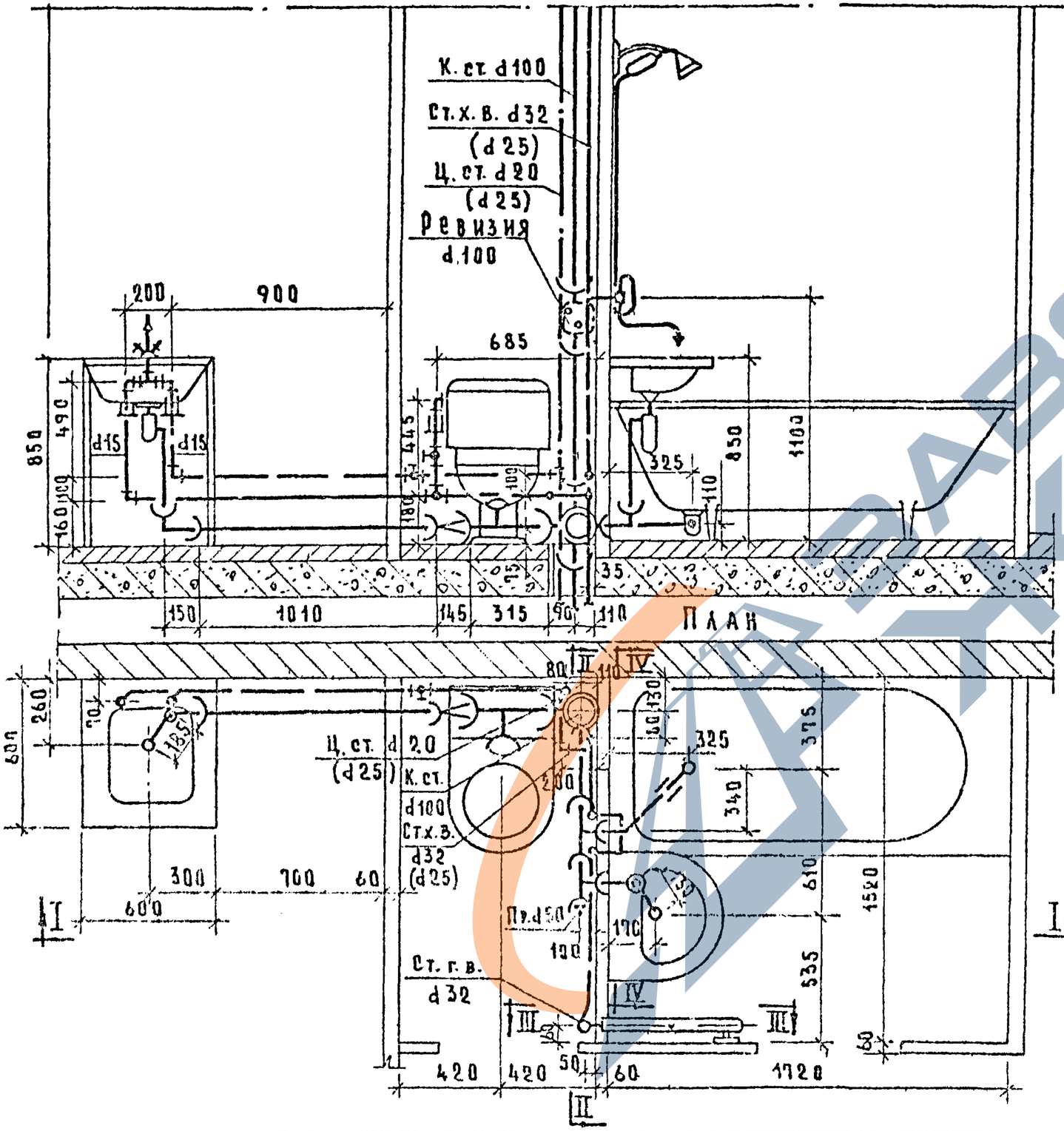

Разрез по IV-IV

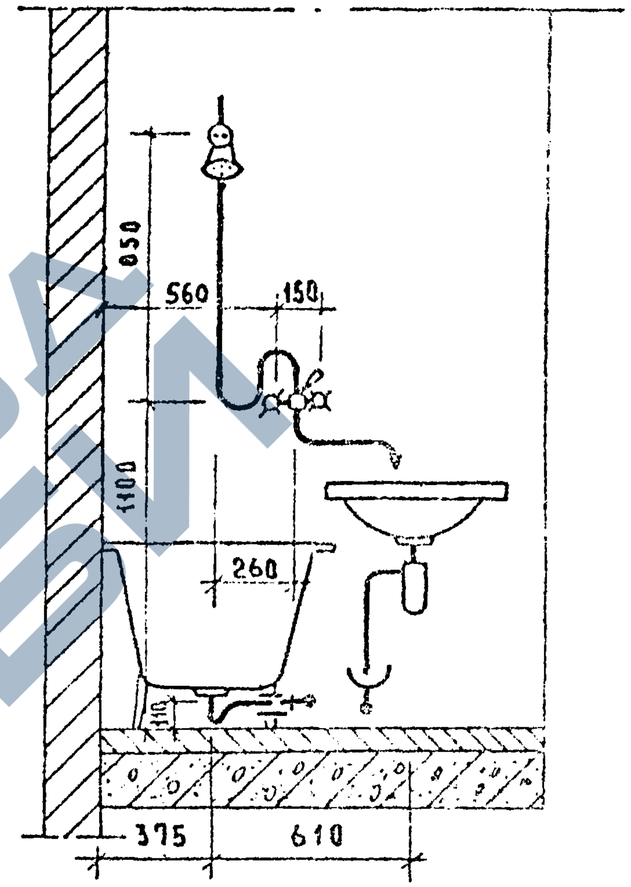

Примечания:

1. Соединение корпуса ванны с трубопроводом холодной воды металлическим проводником (заземление ванны) см. лист 22.
2. Установку ревизий на этажах см. альбом часть 3, схемы стояков.

1973	Монтажный чертеж разобщенного санитарно-кухонного узла 1-16. План. Разрезы I-I ; IV-IV.	Серия 85	Часть 9 Раздел 93-3	Лист 8

12677-12 9

https://zavodjbi.com/

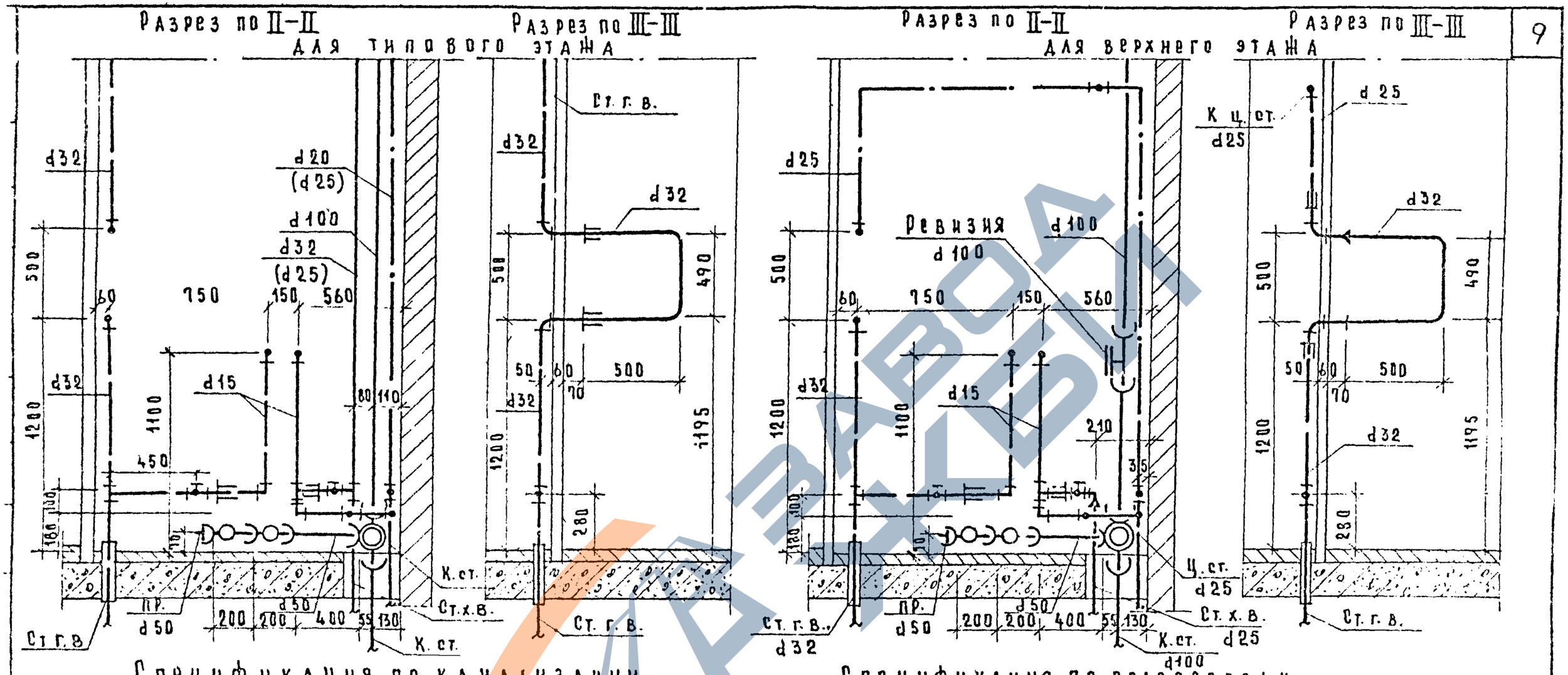

Спецификация по канализации

№№ п/п	Наименование		Диаметр	Ед. изм	Количество тип. эт.	Количество верхн. эт.	ГОСТ
1*	Трубы чугунные канализационн		100	п м	3.45 / 2.53	3.45 / 2.23	69423-69
2*	" " "		50	"	2.48 / 1.39	2.48 / 1.39	"
3	Крестовина двухплоскостная ЛКД		100×100×50	шт.	1	1	69422-69
4	Тройник прямой ТП		100д×100	"	1	1	69421-69
5	" " ТП		50×50	"	2	2	"
6	Колено К		50	"	2	2	69428-69
7	Переходный патрубок		100×50	"	1	1	69426-69
8	Трубы стальные водогазопроводные черн		40	п м.	0.5	0.5	3262-62
9	Муфта прямая короткая К Ч		40	шт	1	1	8954-59
10	Ревизия		100	"	—	1	69423-69
11	Прочистка	Муфта из ковкого чугуна	40	"	1	1	8954-59
		Пробка	40	"	1	1	8963-59

Спецификация по водопроводу.

№№ п/п	Наименование	Диаметр	Ед. изм	Количество тип. эт. хол.	Количество тип. эт. гор	Количество верх. эт. хол.	Количество верх. эт. гор	ГОСТ
1**	Трубы стальн. водопроводн. оцинкован	32(25)	п.м.	2.80		0.28	—	3262-62
2	" " " "	32	"	—	2.66	—	1.38	"
3**	" " " "	20(25)	"	—	2.80	—	4.85	"
4	" " " "	15	"	5.01	3.87	5.01	3.87	"
5	Вентили бронзовые запорные муфтов.	15	шт.	2	2	2	2	156-3х / 156-33
6	Трубы стальные черные (для гильз)	50	п.м.	—	0.35	—	0.35	3262-62

* В числителе - общий погонаж труб, в знаменателе - погонаж труб, за вычетом длины фасонных частей.

** Диаметры труб, указанные в скобках, относятся к стоякам монтируемым на 5-9 этажах.

1973	Монтажный чертеж разобщенного санитарно-кухонного узла Т-16. Разрезы II-II, III-III.	Серия 85	Часть 9 / Раздел 93-3	Лист 9

12677-12 10

https://zavodjbi.com/

План

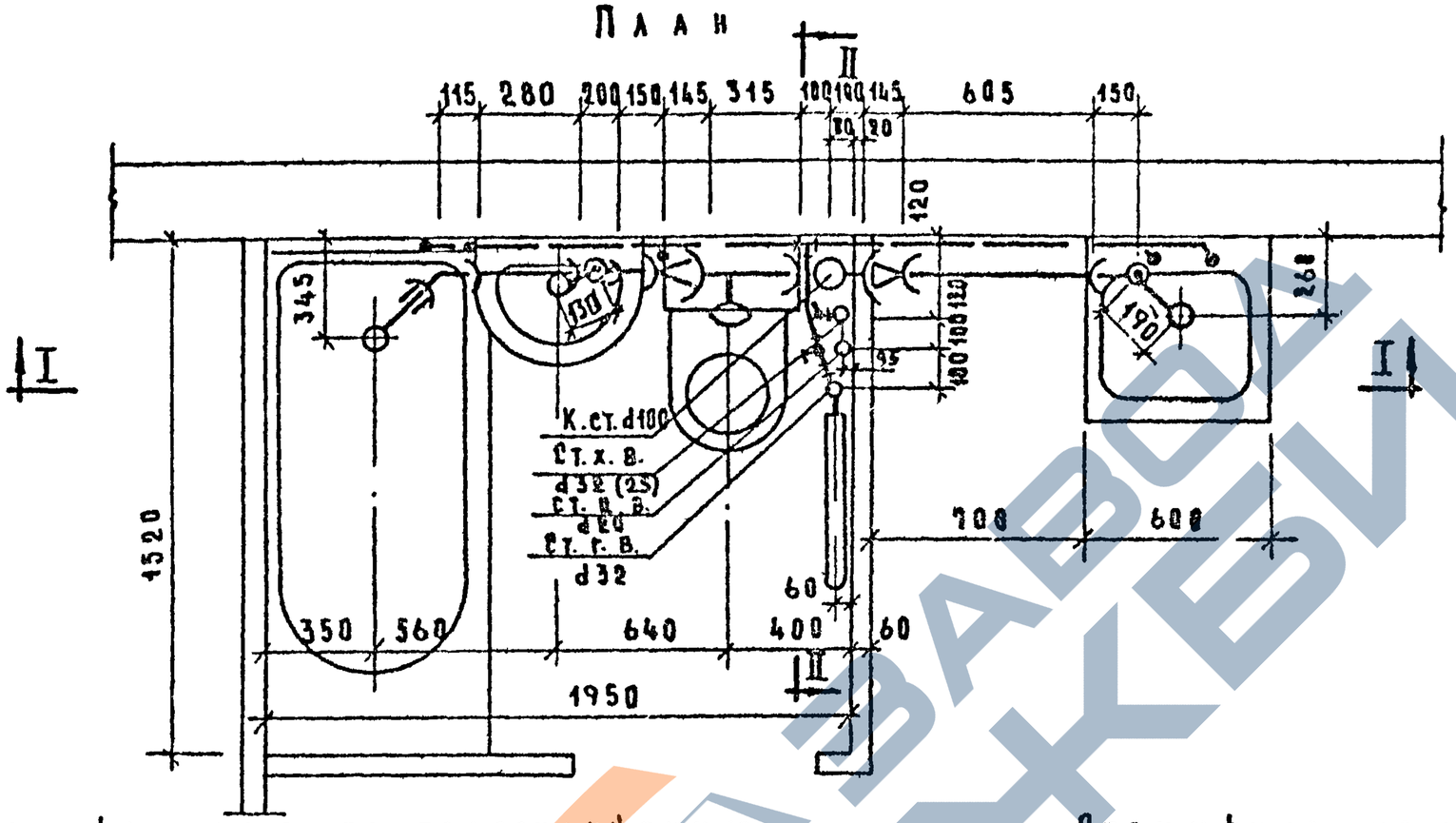

Спецификация по водоснабжению

№№ п/п	Наименование	Ед. изм.	Диаметр	Количество тип. эт. хол.	тип. эт. гор.	верх. эт. хол	верх. эт. гор.	ГОСТ
1**	Трубы стальн оцинкованные	п.м.	32(25)	2.80	2.30	0.10	1.20	3262-62
2	" " "	"	20	—	2.80	—	1.80	"
3	" " "	"	15	4.93	4.24	4.73	4.14	"
4	Вентили бронзовые запорн.муфт	шт.	15	2	1	2	1	15 б 3 к 15 б 33
5	Трубы ст. черные (для гильз)	п.м.	40	—	0.35	—	0.35	3262-62
6	" " " "	"	25	—	0.35	—	0.35	"

Примечание.

* В числителе - общий погонаж труб, в знаменателе - погонаж труб за вычетом длины фасонных частей.

** Диаметры в скобках даны для стояков холодной воды, монтируемым на 5-9 этажах.

Спецификация по канализации

№№ п/п	Наименование	Ед. изм	Диаметр	Кол-во тип эт	верх эт	ГОСТ
1*	Трубы чугунные канализационные	п.м.	100	3,65 / 2,50	3,65 / 2,24	6942.3-69
2*	" " "	"	50	1,82 / 0,67	1,82 / 1,37	"
3	Крестовина прямая	шт.	100×100	1	1	6942.24-69
4	Тройник прямой ТП	"	100Д×100	1	1	6942.11-69
5	" " ТП	"	50×50	1	1	"
6	Отвод 0 135°	"	50	1	1	6942.12-69
7	Колено К	"	50	1	1	6942.0-69
8	Переходный патрубок ПП	"	100×50	2	2	6940.6-69
9	Трубы стальные водогазопроводные	п.м.	40	0.10	0.10	3262-62
10	Муфта прямая короткая К.Ч.	шт.	40	1	1	8954-59
11	Ревизия Р	"	100	—	1	6942.35-69
12	Патрубки П ℓ-150 мм	"	50	1	1	6942.4-69

1973	Монтажный чертеж совмещенного санитарно-кухонного узла Т-18. План.	Серия 85	часть 9 раздел 93-5	лист 10

Инв. № подл. | Подпись и дата | Взам. инв. №

https://zavodjbi.com/

I - I

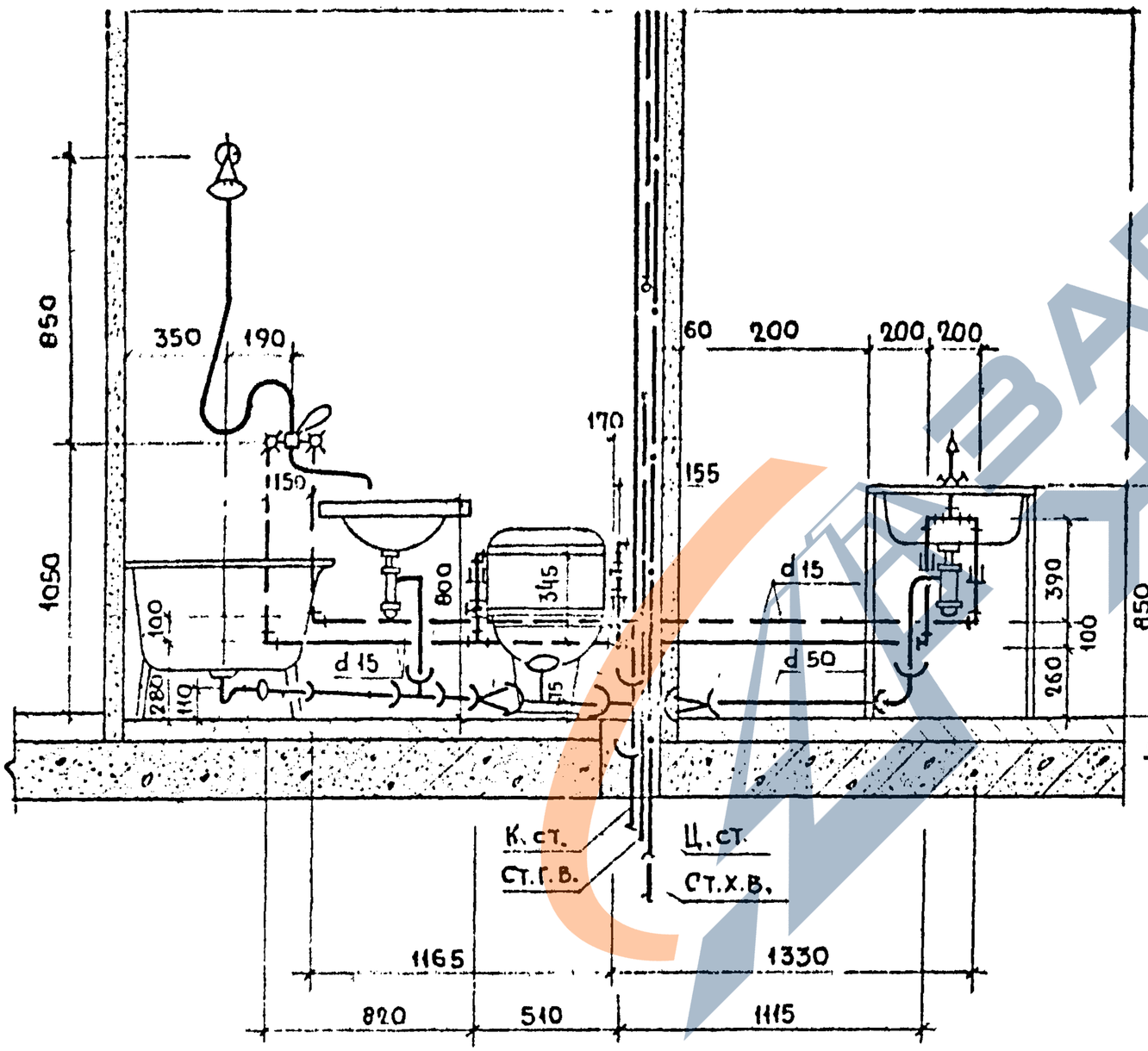

II - II

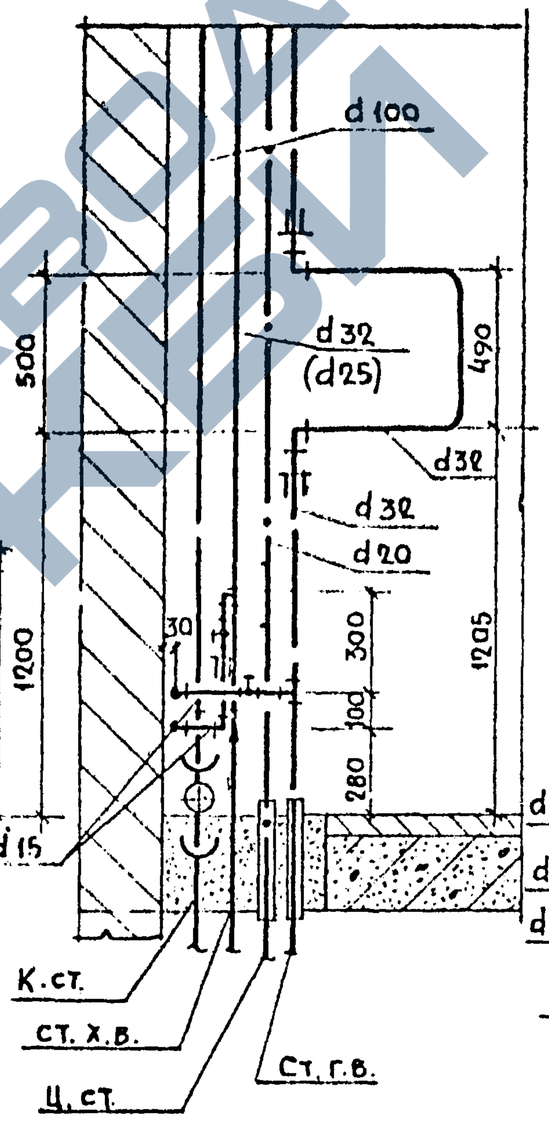

II - II
(НА ВЕРХНЕМ ЭТАЖЕ)

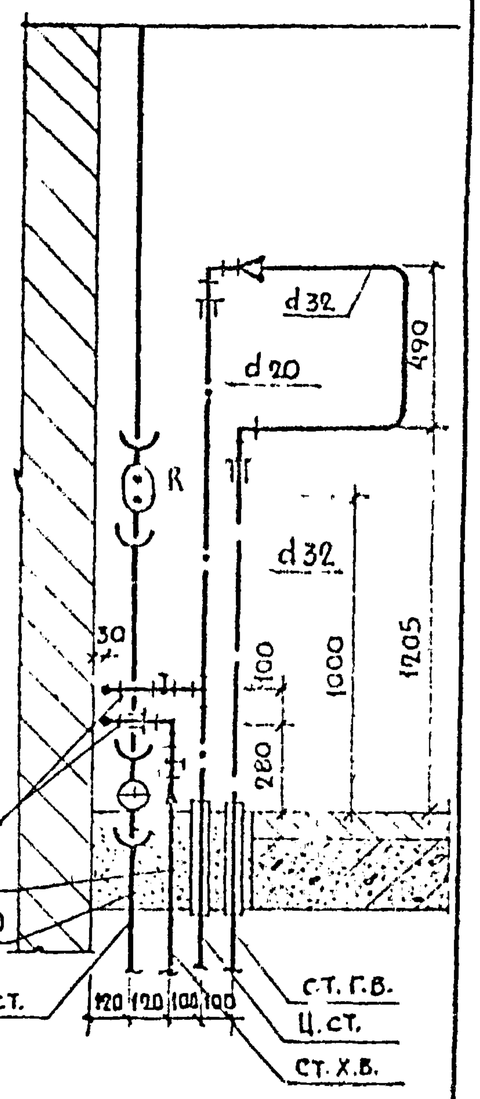

1973	Монтажный чертеж совмещенного санитарно-кухонного узла Т-18 Разрезы I-I ; II-II	Серия 85	Часть 9 Раздел 9.3-3	Лист 11

https://zavodjbi.com/

https://zavodjbi.com/

План

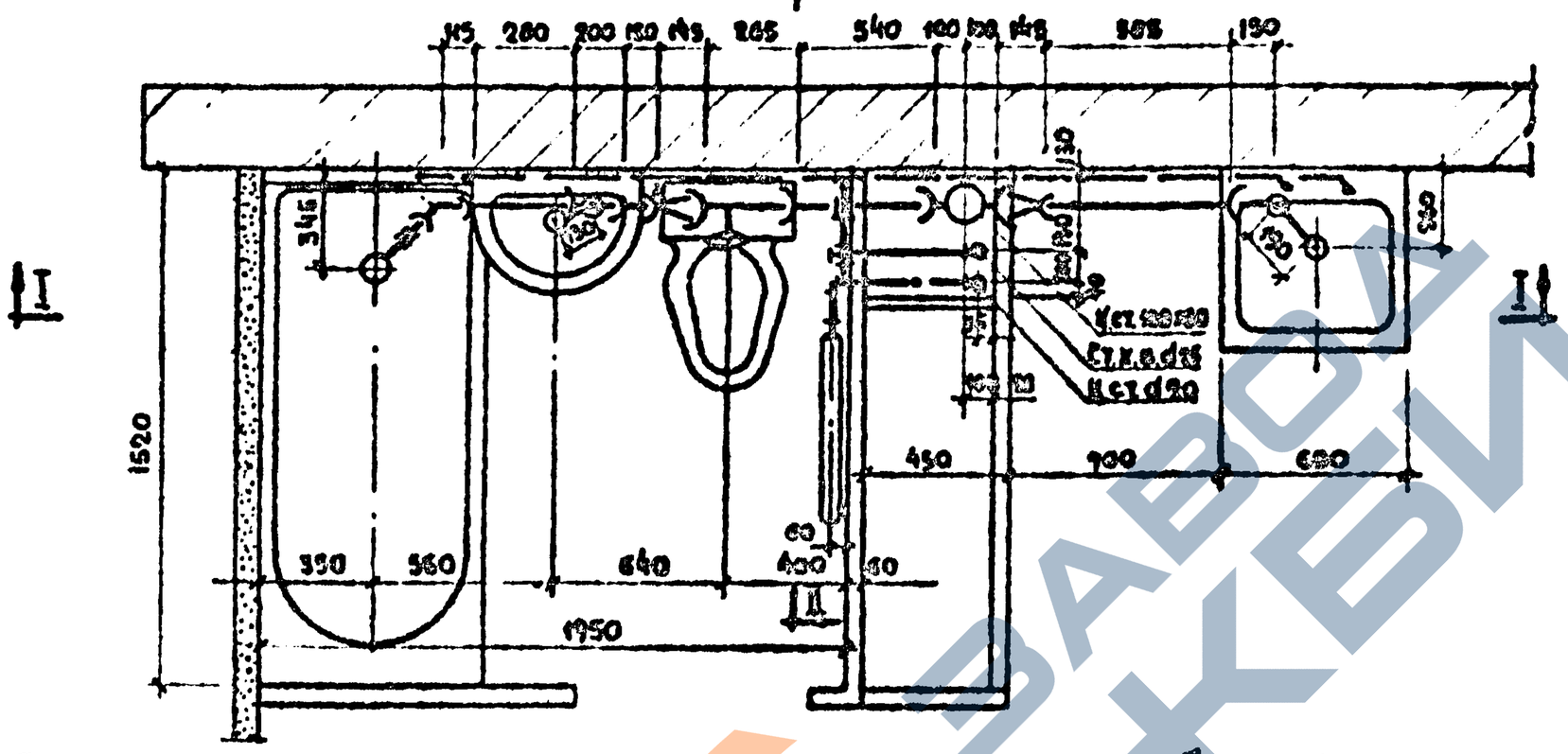

Спецификация по водоснабжению

№№ п.п	Наименование	Ед. изм	Диаметр	Количество хол.	Количество гор	ГОСТ
1	Трубы стальные водогазопр. оцинков.	п.м	25	2.80	—	3262-62
2	" " " "	"	20	—	3.03	"
3	" " " "	"	15	5.40	4.95	"
4	Трубы стальные черные (для гильз)	"	32	—	0.35	"
5	Вентили бронзовые запорные	шт	15	2	1	15б-3н 15б-3г

Примечание

* В числителе общий погонаж. труб, в знаменателе - погонаж труб за вычетом длины фасонных частей.

Спецификация по канализации

№№ п.п	Наименование	Ед. изм.	Диаметр.	Кол-во	ГОСТ
1а	Трубы чугунные канализационные	п.м.	100	2.52 / 1.17	6942.3-69
2а	" " "	"	50	3.47 / 2.63	"
3	Крестовина прямая	шт	100×100	1	6942.24-69
4.	Тройник прямой ТП	"	100×100	1	6942.17-69
5	" " ТП	"	50×50	1	"
6	Отвод О 135°	"	50	1	6942.10-69
7	Колено К	"	50	1	6942.8-69
8	Переходный патрубок ПП	"	100×50	3	6942.6-69
9	Трубы стальные водогазопроводные	п.м.	40	0,10	3262-62
10	Муфта прямая короткая	шт	40	1	8954-59
11	Ревизия	"	100	1	6942.20-69

1973	Монтажный чертеж совмещенного санитарно-кухонного узла Т-20 План	Серия 65	Часть 9 Раздел 9.5-3	Лист 12

Инв. № подл. | Подпись и дата | Взам. инв. №

https://zavodjbi.com/

I - I

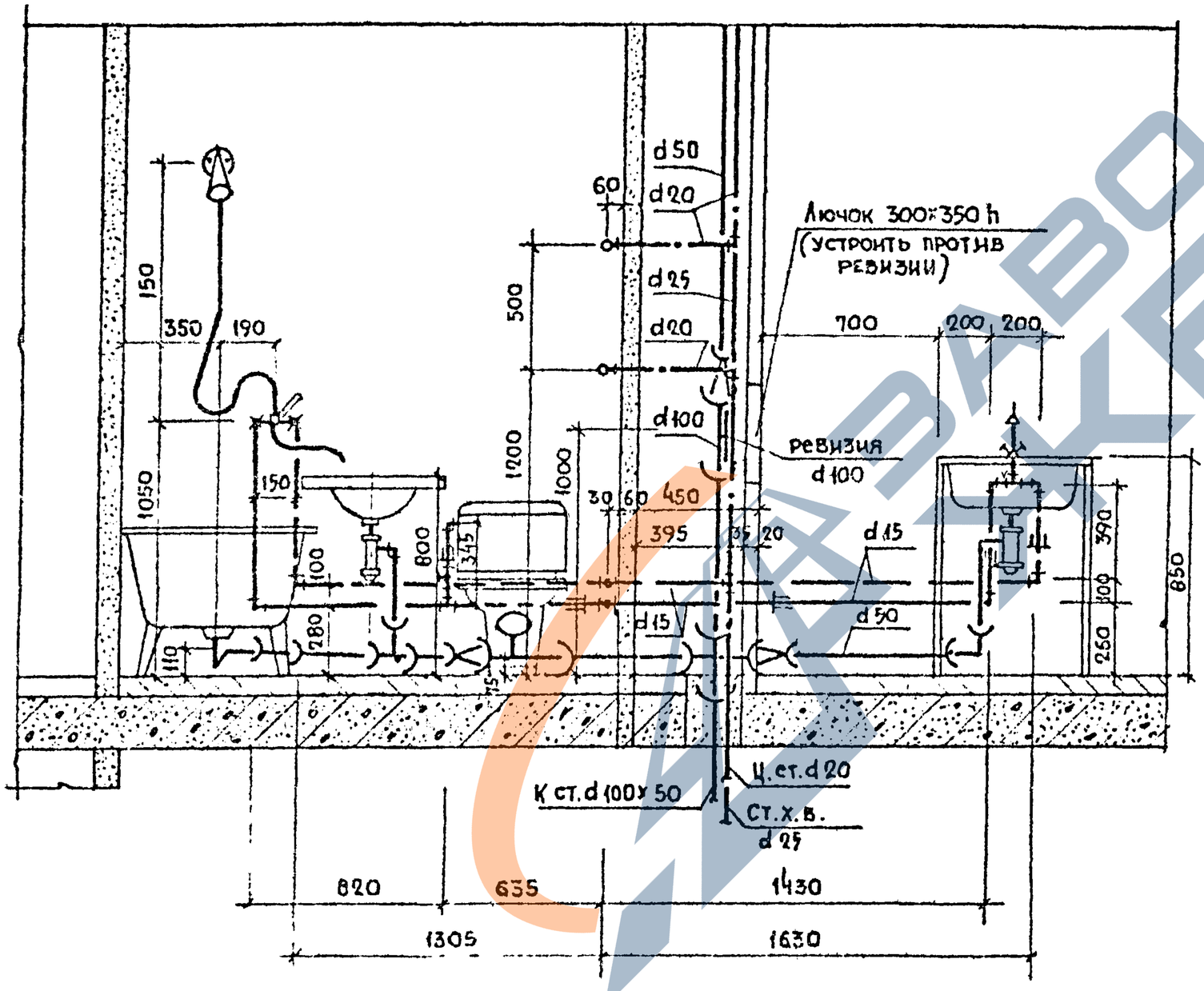

II - II

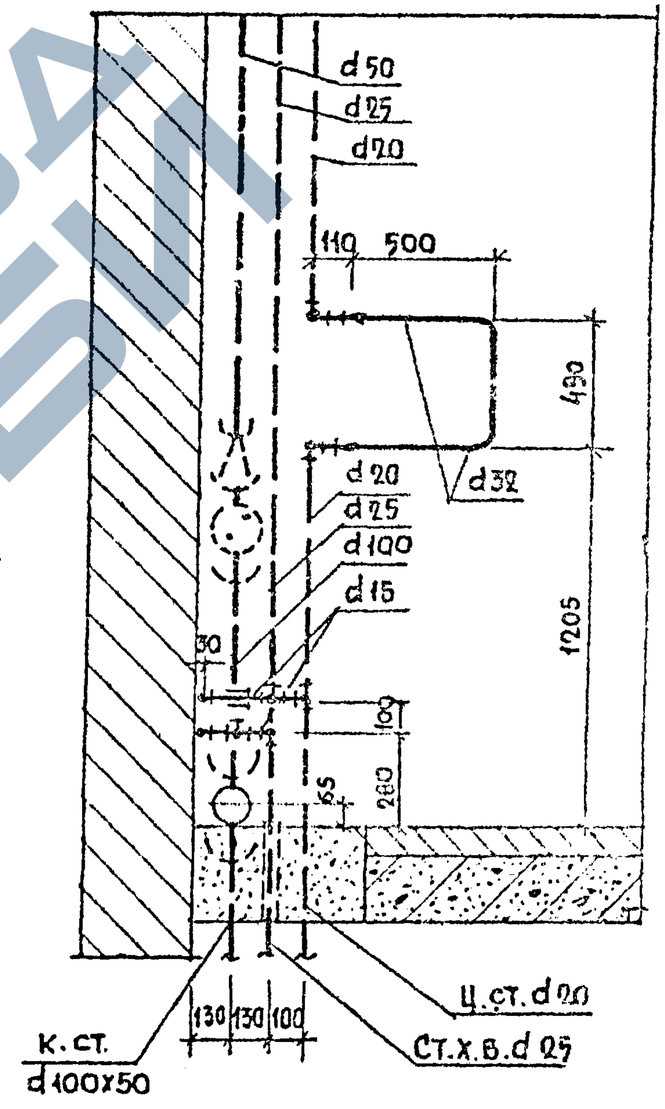

1973	Монтажный чертеж совмещенного санитарно-кухонного узла Т-20 Разрезы I-I , II-II .	Серия 85	Часть 9 Раздел 9.3-3	Лист 13

12679-13

План

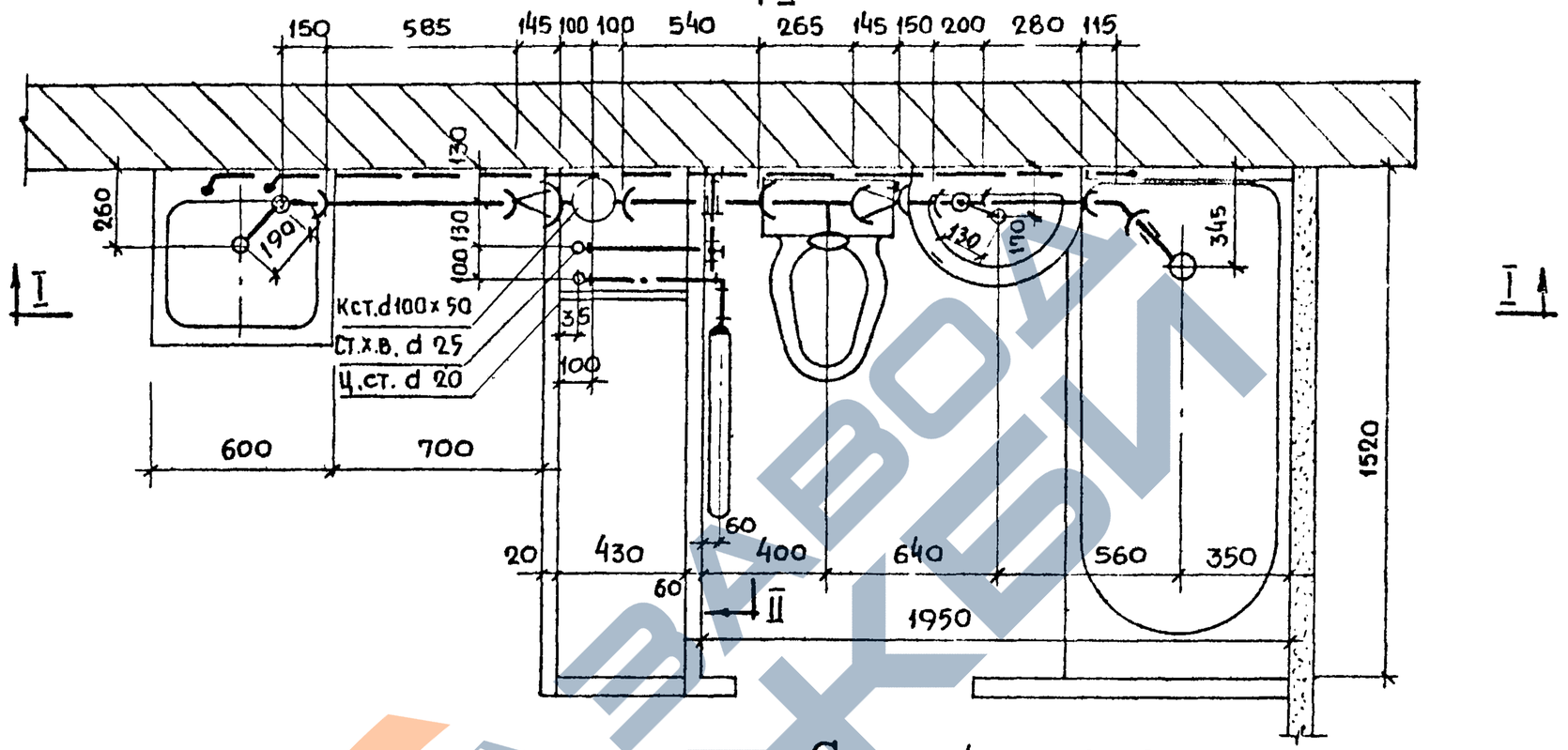

Спецификация по водоснабжению

№№ п.п	Наименование	Ед. изм	Диаметр	Количество хол	Количество гор.	ГОСТ
1	Трубы стальные водогазопр оцинков	п.м	25	2,80	—	3262-62
2	" " " "	"	20	—	3,03	"
3	" " " "	"	15	5.45	4,90	"
4	Трубы стальные черные (для гильз)	"	32	—	0,35	"
5	Вентили бронзовые запорные	шт	15	2	1	15б-3к 15б-3э

Примечание

* В числителе общий погонаж труб в знаменателе – погонаж труб за вычетом длины фасонных частей.

Спецификация по канализации

№№ п.п.	Наименование	Ед. изм	Диаметр	Кол-во	ГОСТ
1*	Трубы чугунные канализационные	п.м	100	2.52 / 1.17	6942.3-69
2*	" " "	"	50	3.47 / 2.63	"
3	Крестовина прямая	шт	100×100	1	6942.24-69
4	Тройник прямой ТП	"	100×100	1	6942.17-69
5	" " ТП	"	50×50	1	"
6	Отвод О 135°	"	50	1	6942.12-69
7	Колено К	"	50	1	6942.8-69
8	Переходный патрубок ПП	"	100×50	3	6942.6-69
9	Трубы стальные водогазопроводные	п.м.	40	0.10	3262-62
10	Муфта прямая короткая	шт.	40	1	8954-59
11	Ревизия	"	100	1	6942.30-69

973	Монтажный чертеж совмещенного санитарно-кухонного узла Т-22. План.	Серия 85	Часть 9 Раздел 9.3-3	Лист 14

https://zavodjbi.com/

I - I

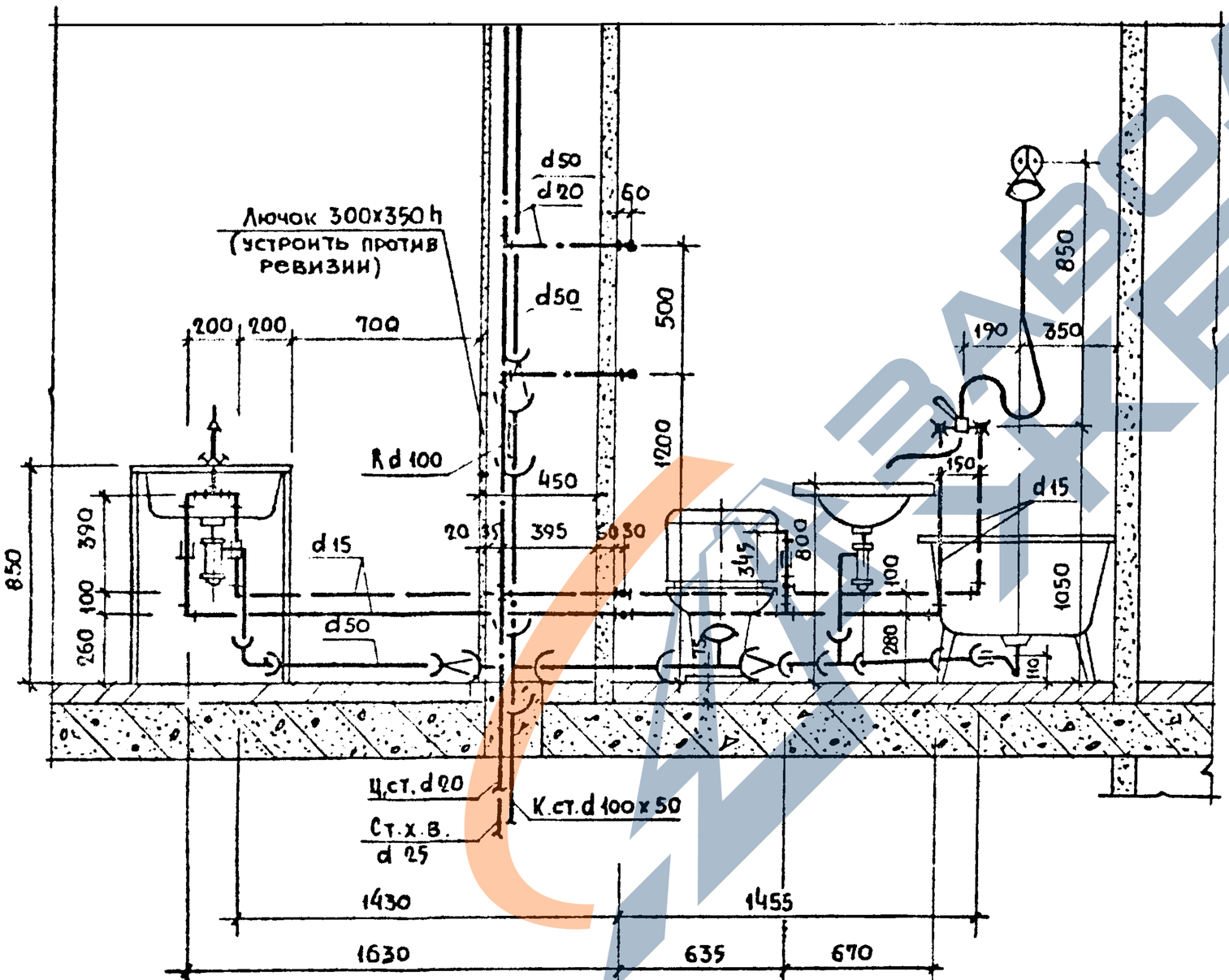

II - II

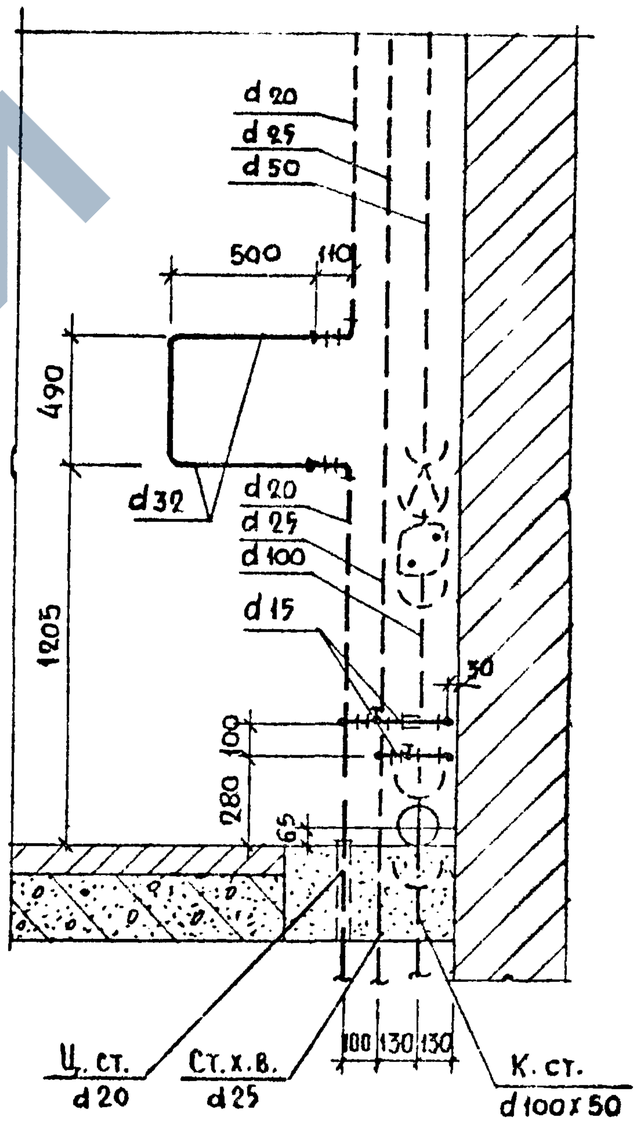

1973	Монтажный чертеж совмещенного санитарно-кухонного узла Т-22. Разрезы I-I, II-II.	серия 85	часть 9 раздел 9.3-3	лист 15

https://zavodjbi.com/

I - I

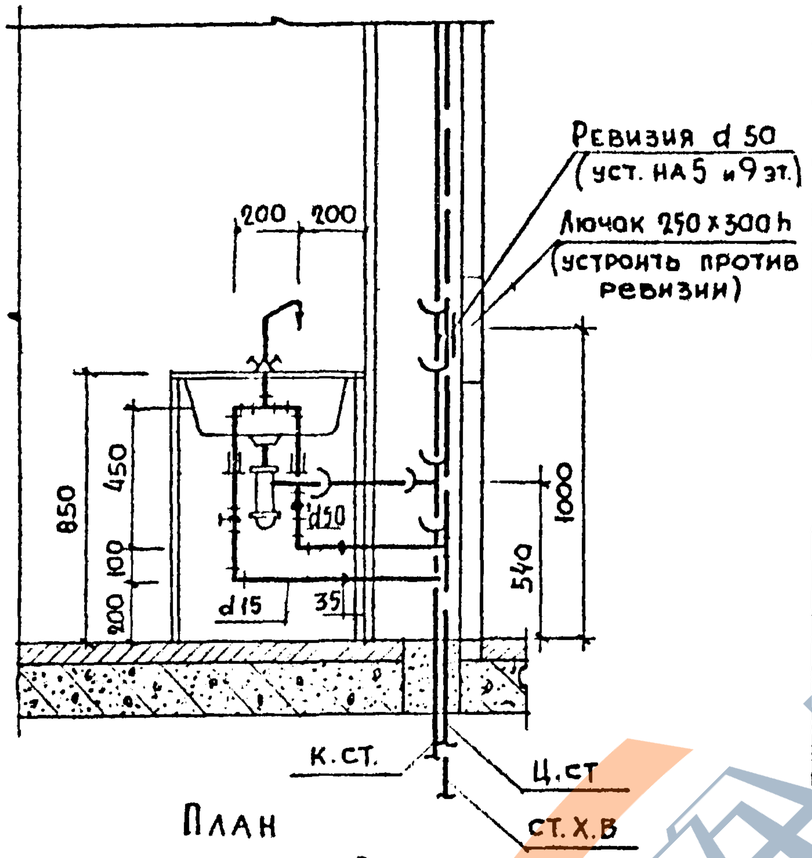

План

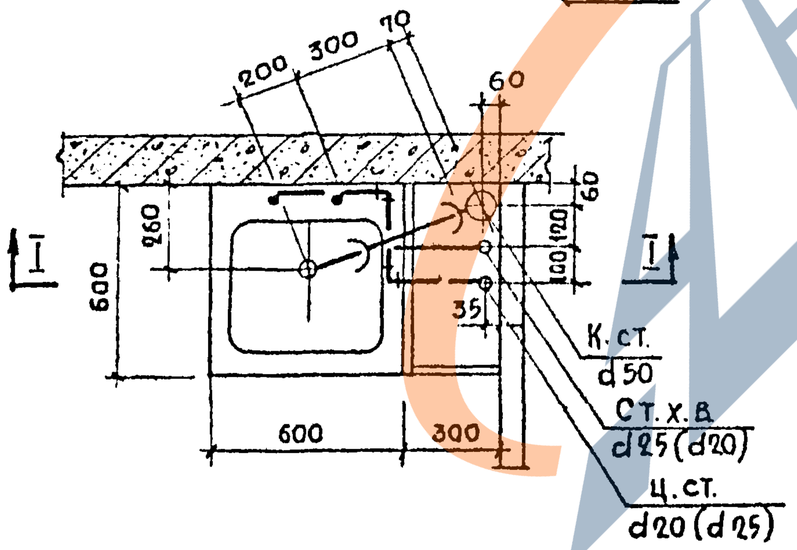

Спецификация

Водоснабжение

№№ п.п	Наименование	Ед. изм	Диаметр	Количество: Типовой эт. хол.	Типовой эт. гор.	Верхний эт. хол.	Верхний эт. гор.	ГОСТ
1	Трубы стальные водогазопр оцинков.	п м	15	1.46	1.26	1.46	1,26	3262-62
2	" " " "	"	25 (20)	2.80	—	0.20	—	"
3	" " " "	"	20 (25)	—	2.80	—	2,80	"
4	" " черные (для гильз)	"	32 (40)	—	0.35	—	0,35	"
5	Вентили бронзовые запорные муфт.	шт	15	1	1	1	1	15б-3э 15б-9к

Канализация

№№ п/п	Наименование	Ед. изм	Диаметр	Количество: Типовой эт.	Верхний эт.	ГОСТ
1	Трубы чугунные канализац.	п м	50	3,17 / 2,90	3,17 / 2,70	6942.3-69
2	Тройник прямой ТП	шт.	50х50	1	1	6942.14-69
3	Патрубок П ℓ = 250 м	"	50	1	1	6942.4-69
4	Ревизия Р	"	50	—	1	6942.30-69

Примечание:

1. Диаметры труб водоснабжения, указанные в скобках, относятся к стоякам и гильзам, монтируемым на 5-9 этажах.
2. В спецификации по канализации в числителе дан общий погонаж труб, в знаменателе – погонаж труб за вычетом длины фасонных частей.

1973	Монтажный чертеж кухонного узла Т-24	Серия 85	часть 9 / раздел 9.3-3	лист 16

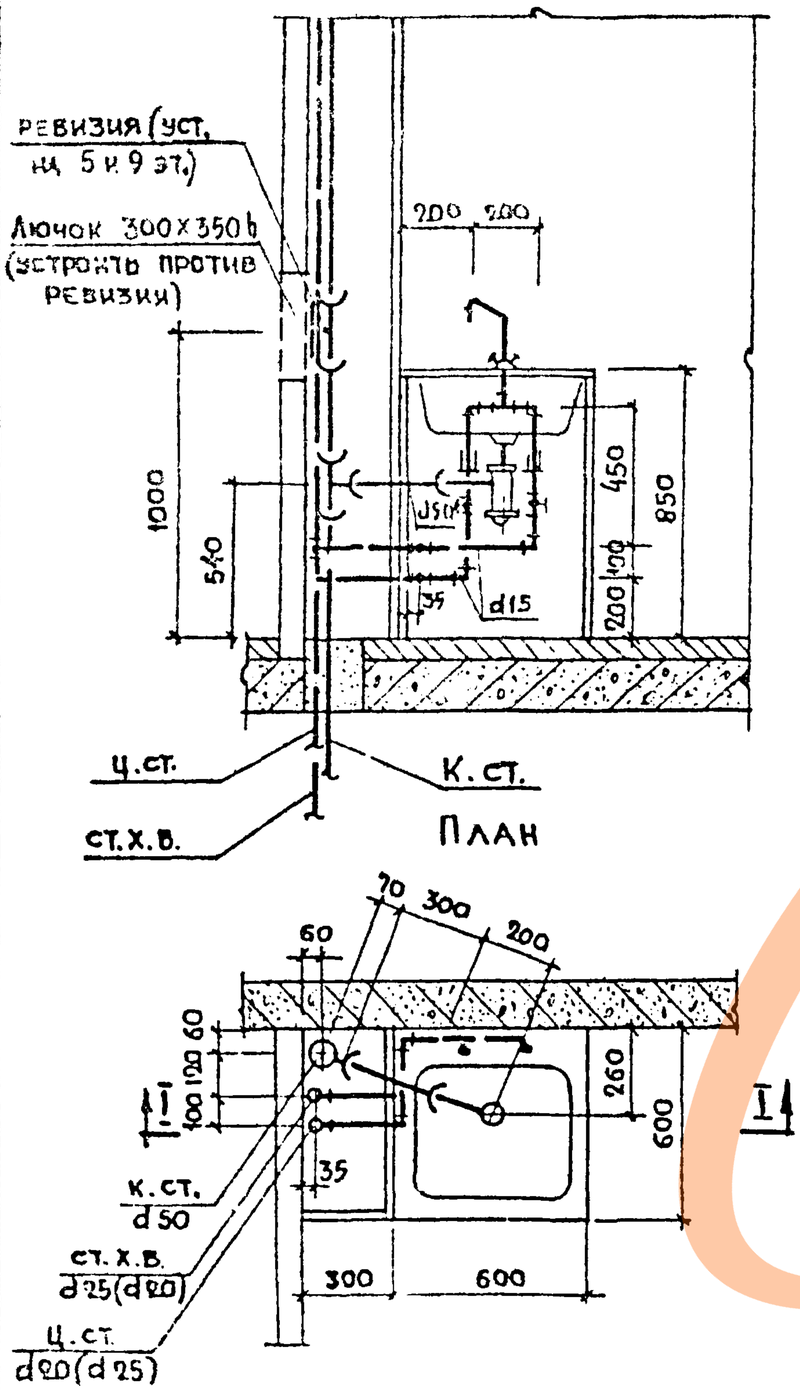

Спецификации

Водоснабжение

№№ п.п	Наименование	Ед изм	Диаметр	Количество: Типовой эт. хол	Типовой эт. гор.	Верхний эт. хол	Верхний эт. гор.	ГОСТ
1	Трубы стальные водогазопр оцинков	п.м	15	1,36	1.36	6	1.36	3262-62
2	" " " "	"	25 (20)	2.80	—	0,20	—	"
3	" " " "	"	20 (25)	—	2.80	—	2.80	"
4	" " черные (для гильз)	"	32 (40)	—	0.35	—	0.35	"
5	Вентили бронзовые запорные муфт.	шт	15	1	1	1	1	15б 3р 15б 3ч

Канализация

№№ п.п	Наименование	Ед изм	Диаметр	Количество: Типовой эт.	Верхний эт.	ГОСТ
1	Трубы чугунные канализац	п.м	50	3.17 / 2.90	3.17 / 2.70	6942.3-69
2	Тройник прямой ТП	шт.	50×50	1	1	6942.17-69
3	Патрубок п ℓ=250 мм	"	50	1	1	6942.4-69
4	Ревизия р	"	50		1	6942.30-69

Примечание:

1. Диаметры труб водоснабжения, указанные в скобках, относятся к стоякам и гильзам, монтируемым на 5-9 этажах.
2. В спецификации по канализации в числителе дан общий погонаж труб, в знаменателе – погонаж труб за вычетом длины фасонных частей.

План

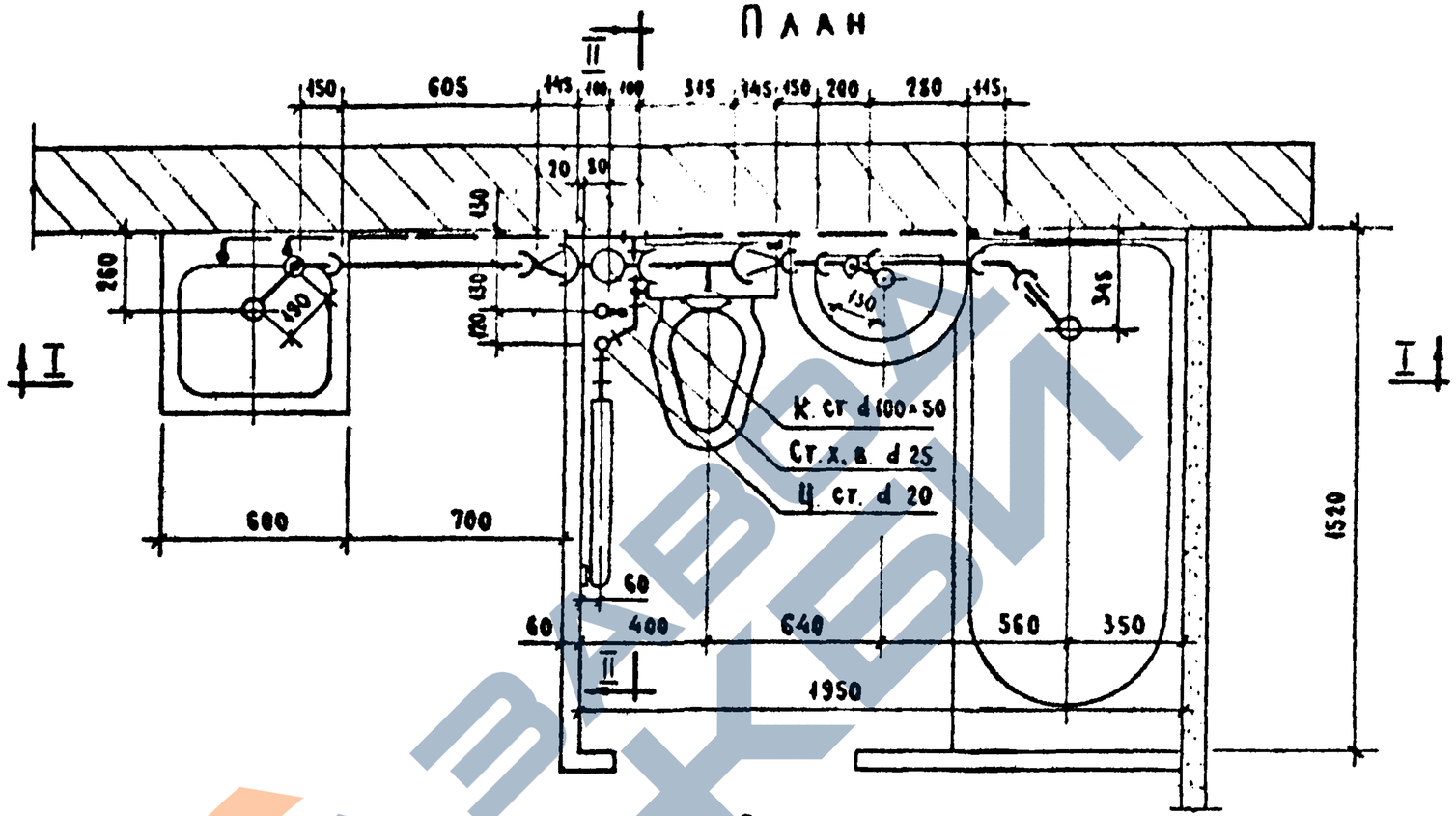

Спецификация по водоснабжению

№№ п.п.	Наименование	Ед. изм.	Диаметр	Количество Хол.	Количество Гор	ГОСТ
1	Трубы стальные водогазопр. оцинков.	п.м.	25	2.80	—	3262-62
2	" " " "	"	20	—	2.30	"
3	" " " "	"	15	5.0	4.13	"
4	Трубы стальные черные (для гильз)	"	32	—	0.35	"
5	Вентили бронзовые запорные	шт.	15	2	1	156-3К 156-33

Примечание

* В числителе общий погонаж труб, в знаменателе - погонаж труб за вычетом длины фасонных частей.

Спецификация по канализации

№№ п.п.	Наименование	Ед изм.	Диаметр	Кол-во	ГОСТ
1*	Трубы чугунные канализационные	п.м.	100	2.035 / 0.62	6942 3-69
2*	" " "	"	50	3.42 / 0.845	"
3	Крестовина прямая	шт	100×100	1	6942.24-69
4	Тройник прямой ТП	"	100Д×100	1	6942.17-69
5	" " ТП	"	50×50	1	"
6	Отвод О 135°	"	50	1	6942.12-69
7	Колено - К	"	50	1	6942 8-69
8	Переходный патрубок ПП	"	100×50	3	6942.6-69
9	Трубы стальные водогазопроводные	п.м.	40	0.10	3262-62
10	Муфта прямая короткая	шт.	40	1	8954-59
11	Ревизия	"	100	1	6942.30-69

г. Москва Инженер Усов Инженер Пронин

1973	Монтажный чертеж совмещенного санитарно-кухонного узла Т-28. План.	Серия 85	Часть 9	Лист 18
			Раздел 9.3-3	

https://zavodjbi.com/

I-I

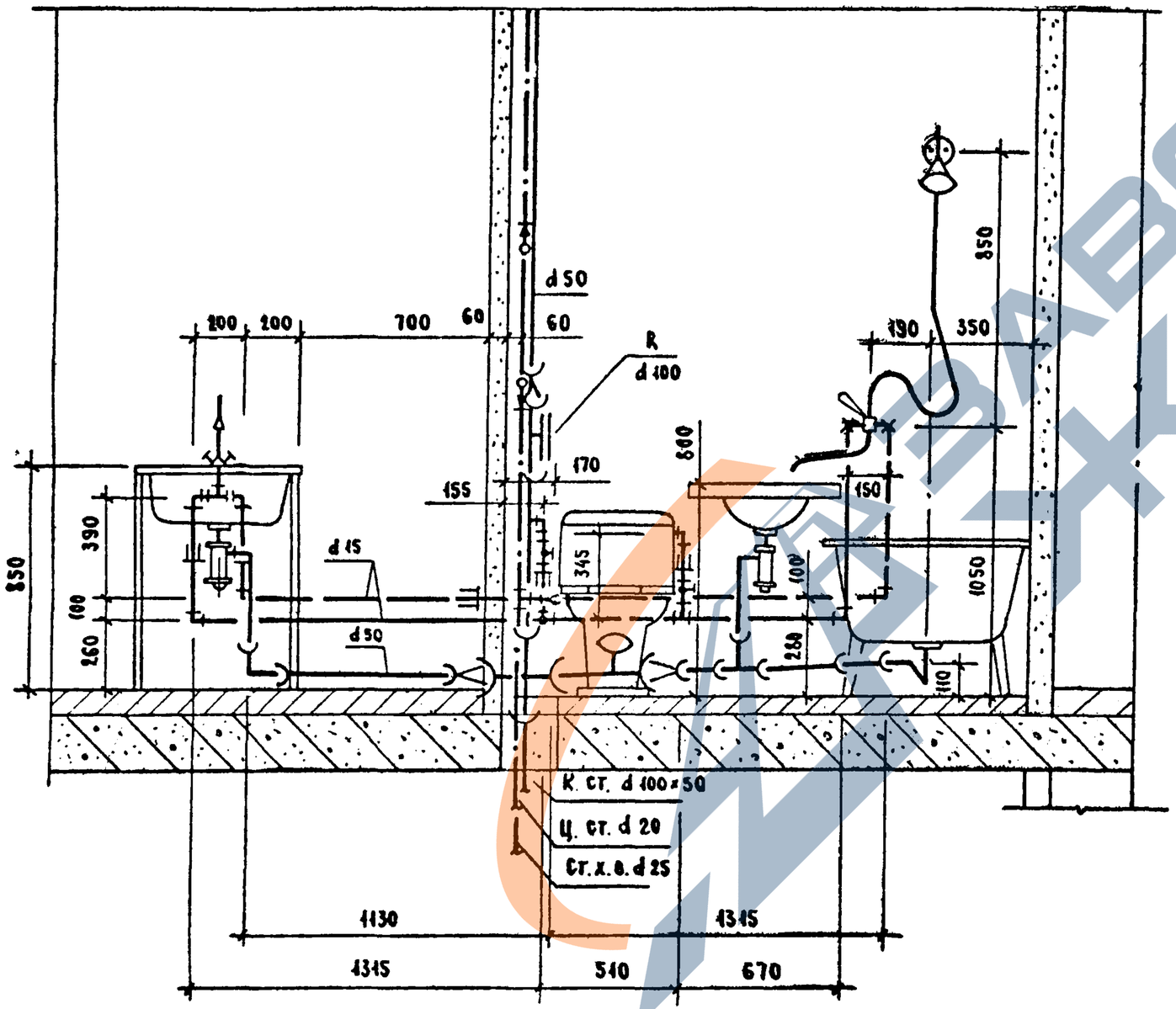

II-II

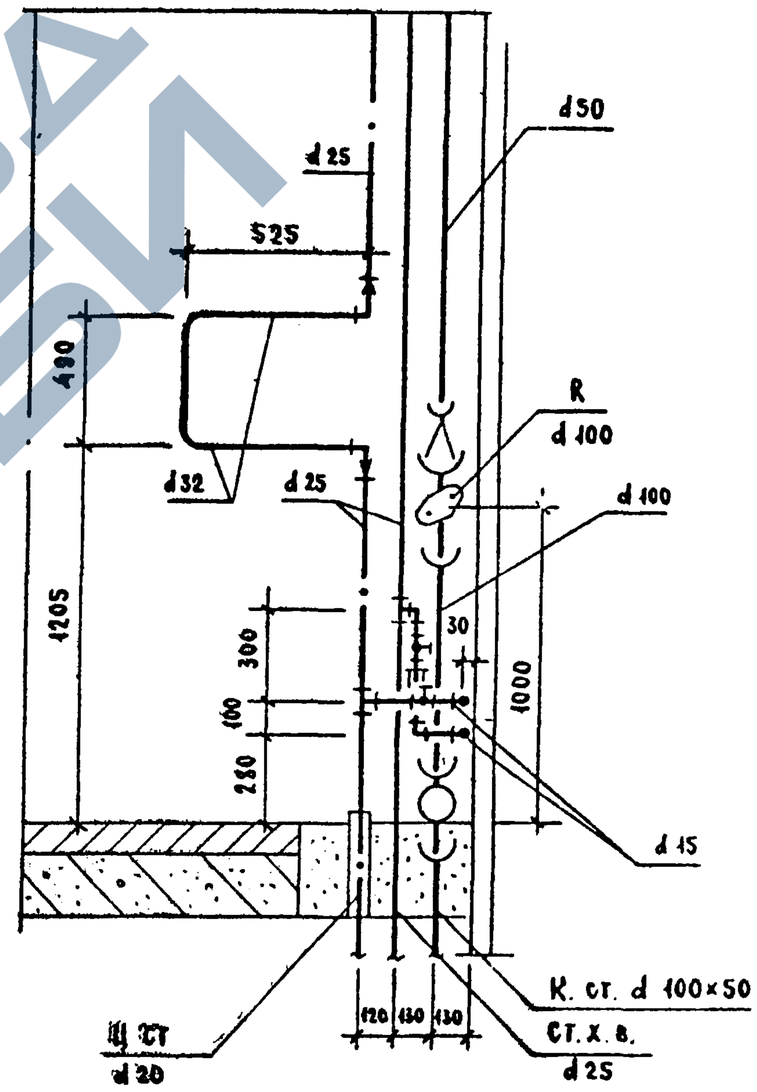

1973	Монтажный чертеж совмещенного санитарно-кухонного узла Т-28. Разрезы I-I, II-II.	Серия 85	Часть 9 Раздел 9.3-3	Лист 19

https://zavodjbi.com/

https://zavodjbi.com/

I - I

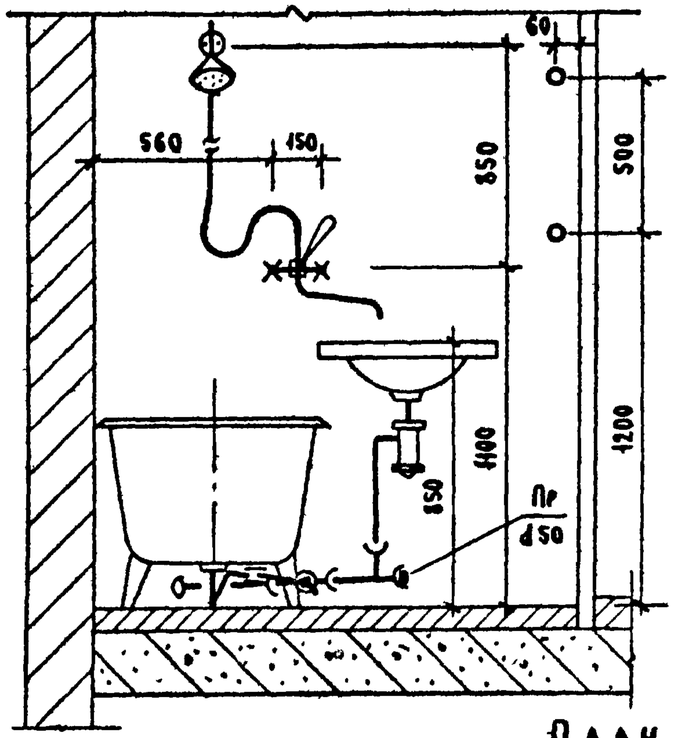

II - II

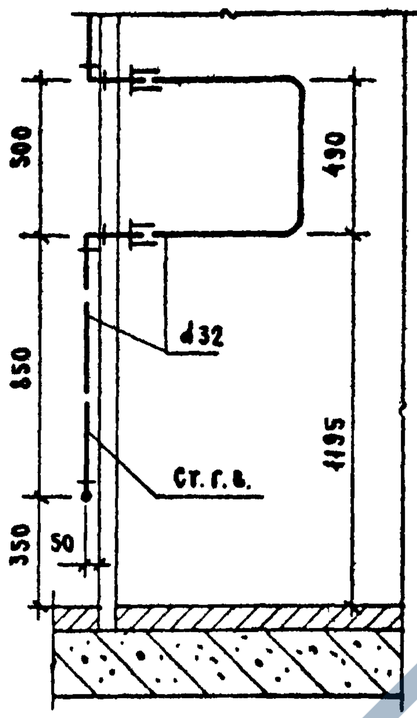

III - III

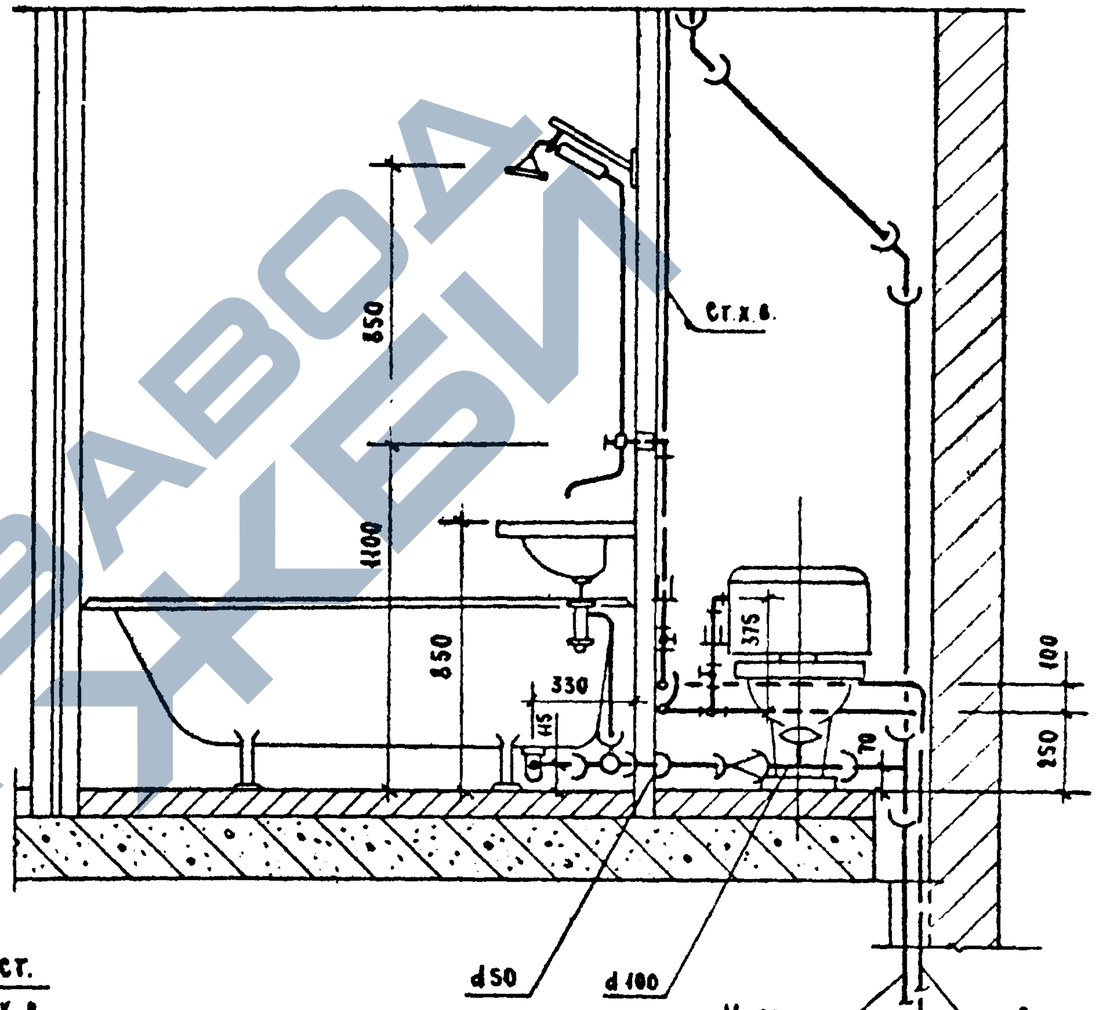

План

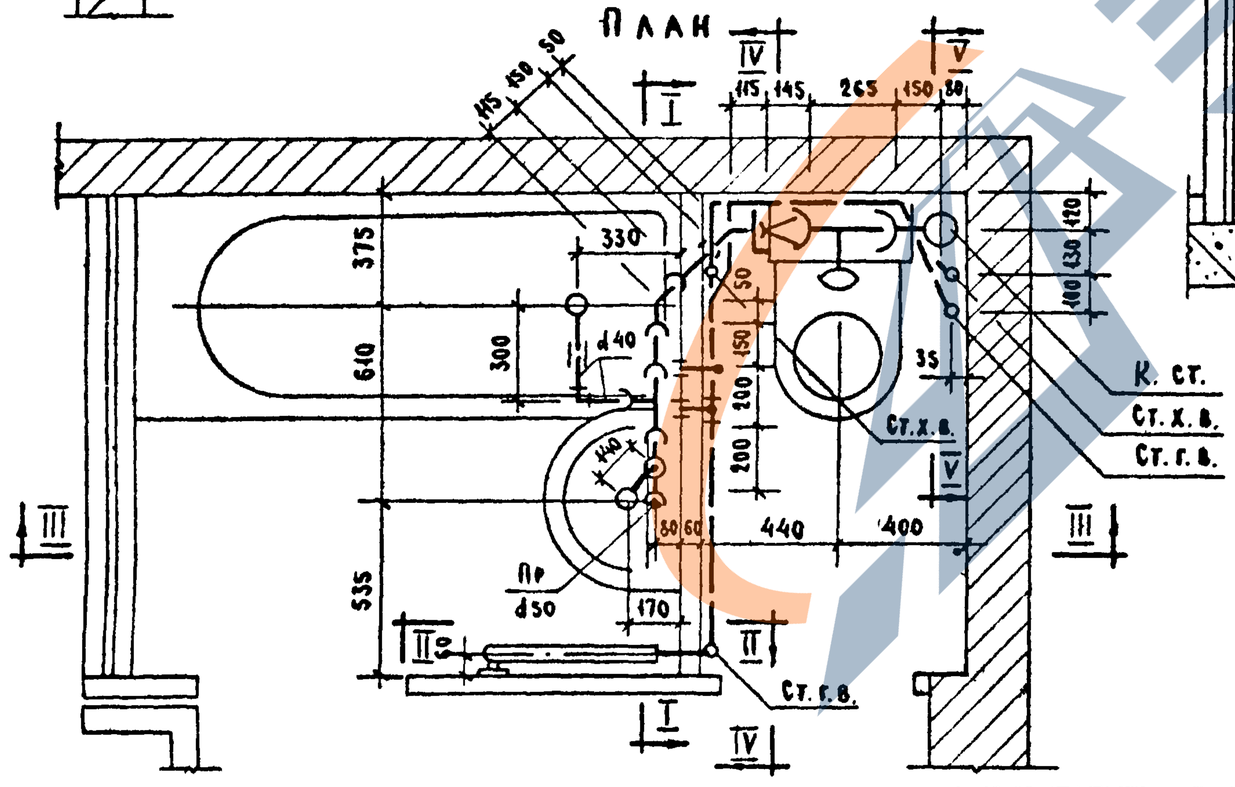

1973	Монтажный чертеж разобщенного санитарного узла Т-32. План Разрезы I-I, II-II, III-III.	Серия 85	Часть 9 Раздел 9.3-3	Лист 20

https://zavodjbi.com/

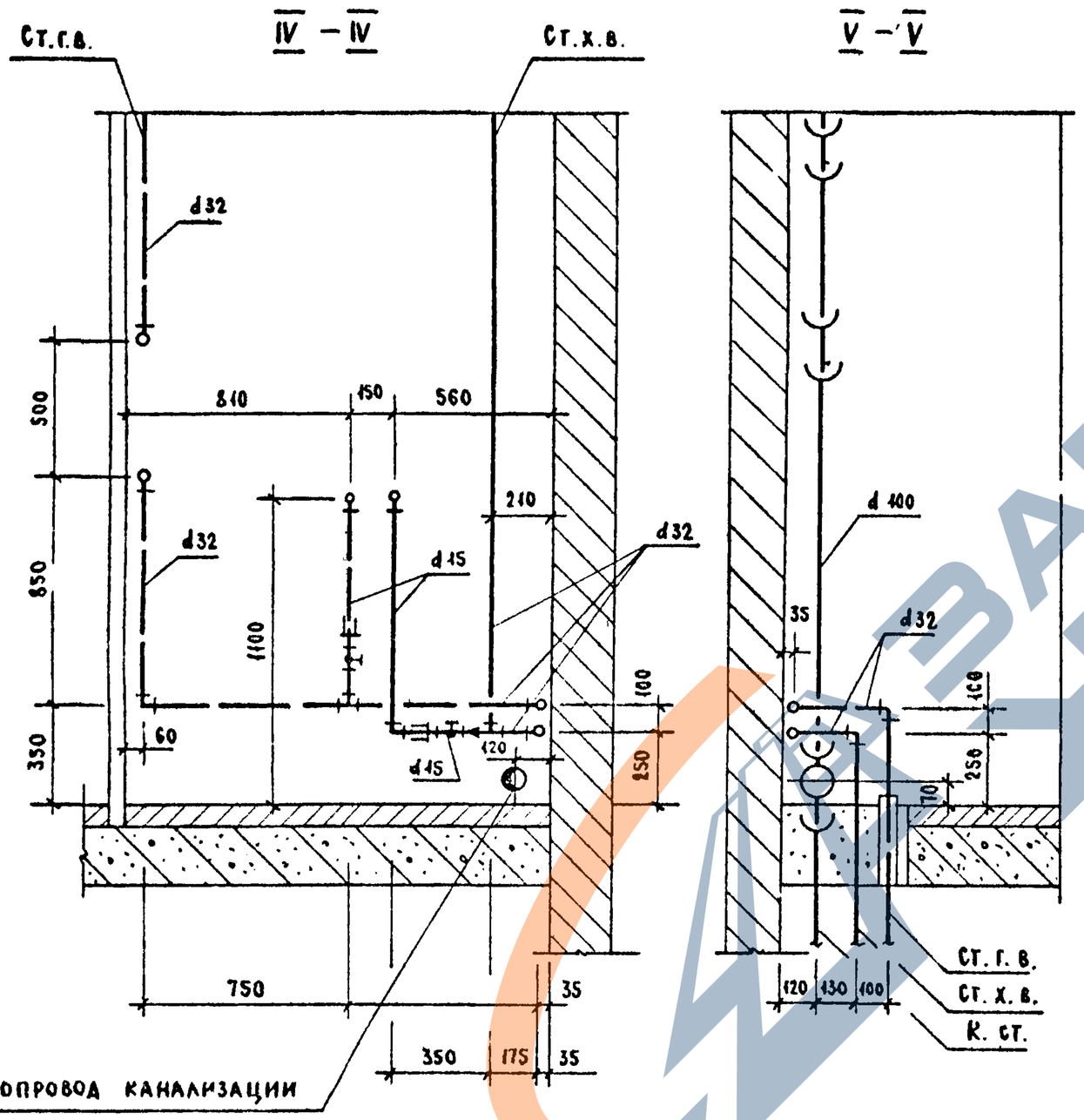

Спецификации

а) Водоснабжение

NN п/п	Наименование	Ед. изм.	Диаметр	Кол-во Хол.	Кол-во Гор.	ГОСТ
1	Трубы стальные водогазопроводные оцинкованные	п.м.	32	3.64	4.86	3262-62
2	" " "	"	15	1.75	0.85	"
3	Трубы стальные черные для гильз	"	50	—	0.35	"
4	Вентили бронзовые запорные муфтовые	шт.	15	2	1	15б-3К 15б-33

б) Канализация

NN п/п	Наименование	Ед. изм.	Диаметр	Кол-во	ГОСТ
1	Трубы чугунные канализационные	п.м.	100 *	3.310 / 2.13	6942.3-69
2	" " "	"	50 *	1.22 / —	"
3	Трубы стальные черные	"	40	0.35	3262-62
4	Патрубки П ℓ= 150 мм	шт.	50	2	6942.4-69
5	" переходные ПП	"	50/100	1	6942.6-69
6	Отводы О 135°	"	50	2	6942.12-69
7	" О 135°	"	100	2	"
8	Тройники прямые ТП	"	100×100	2	6942.17-69
9	" " ТП	"	50×50	2	"
10	Муфта короткая	"	40	1	8954-59
11	Угольник	"	40	1	8946-59
12	Прочистка (муфта короткая с пробкой)	"	40	1	8954-59 8963-59

* В числителе - общий погонаж труб, в знаменателе - погонаж труб, за вычетом длины фасонных частей.

1973	Монтажный чертеж разобщенного санитарного узла Т-32. Разрезы IV-IV, V-V	Серия 85	Часть 9 Раздел 9.3-3	Лист 21

Инв. № подл. | Подпись и дата | Взам. инв. №
https://zavodjbi.com/

Соединение корпуса ванны с трубопроводом холодного водоснабжения металлическим проводником (для разобщенного санузла)

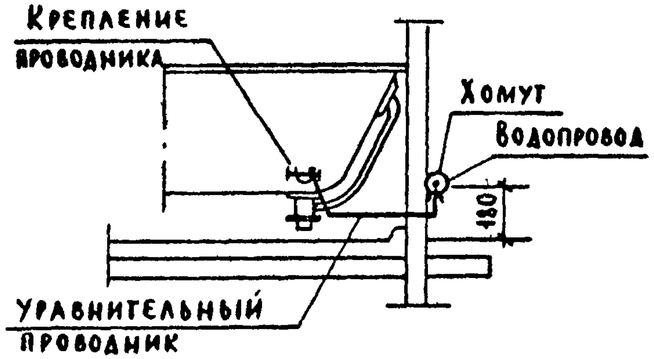

Полотенцесушитель (для разобщенного санузла)

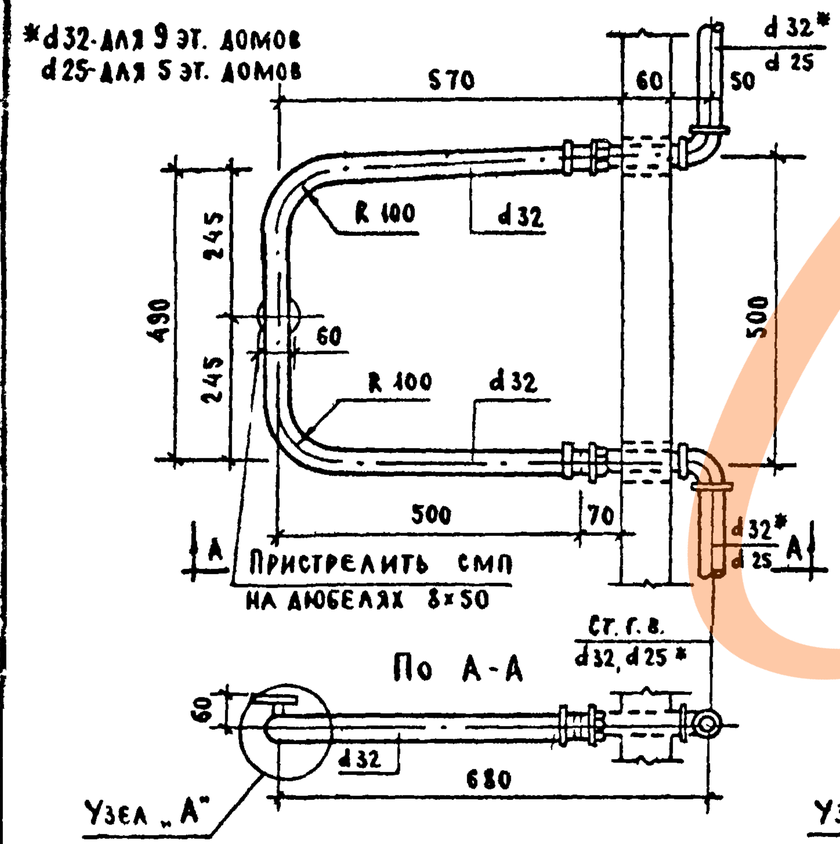

Соединение корпуса ванны с трубопроводом холодного водоснабжения металлическим проводником (для совмещенного санузла)

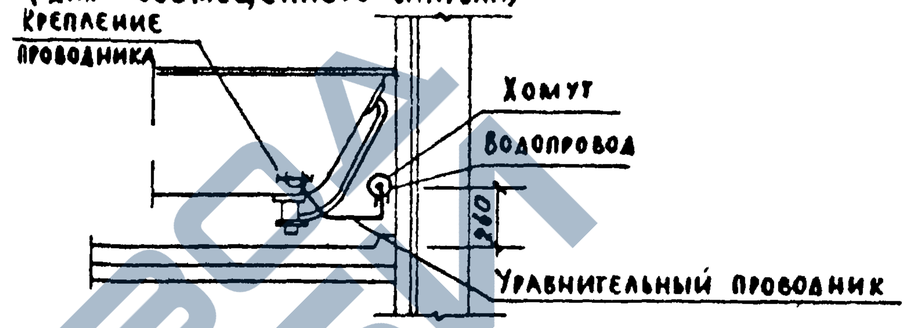

Полотенцесушитель (для совмещенного санузла)

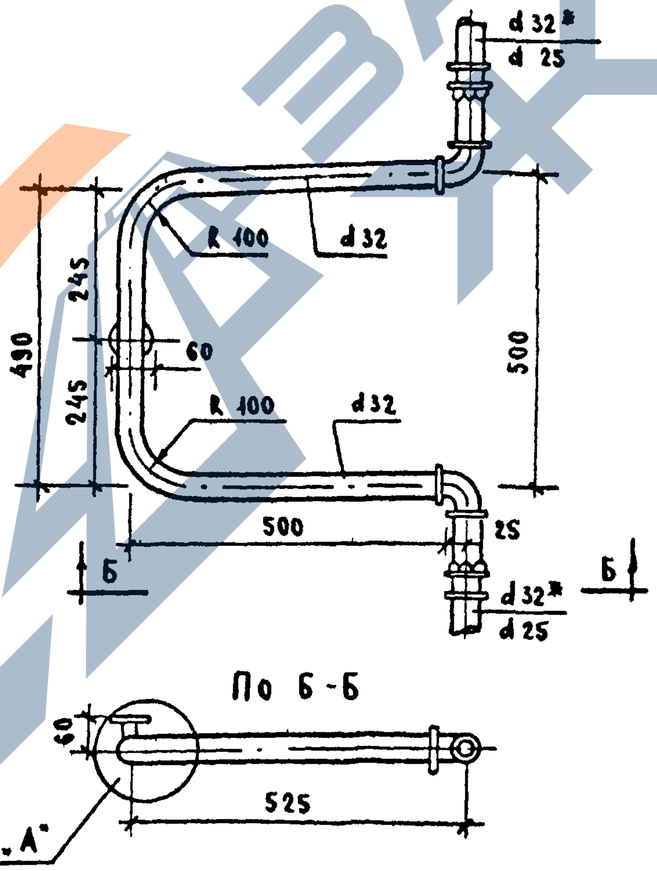

Узел „А"

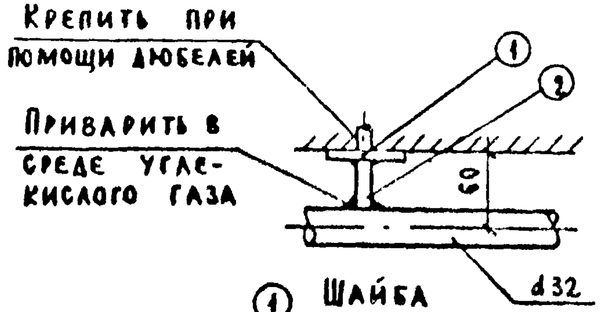

1 Шайба

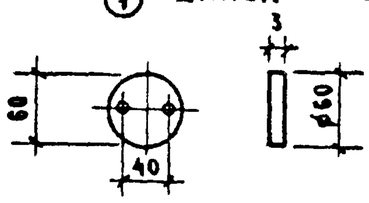

2 Стержень

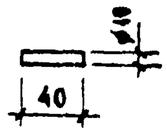

1973	Заземление корпуса ванны Полотенцесушители из водогазопроводных труб. Детали крепления полотенцесушителя.	Серия 85	Часть 9	Лист 22
			Раздел 9.3-3	

https://zavodjbi.com/

По I-I

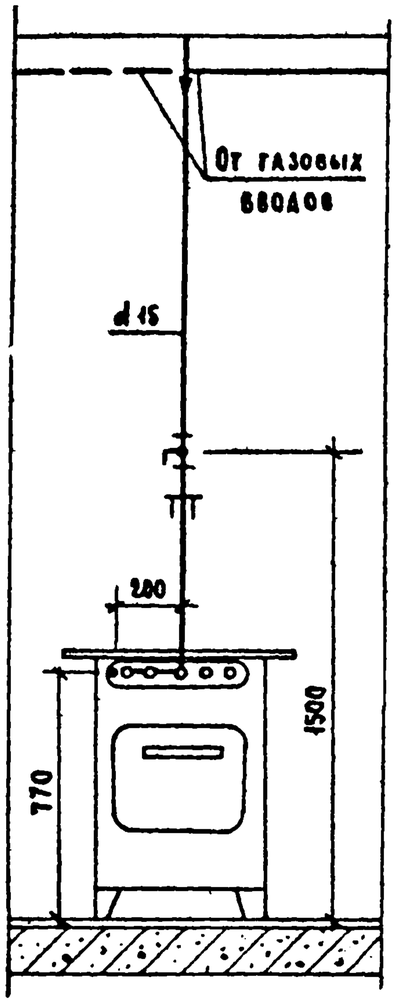

План

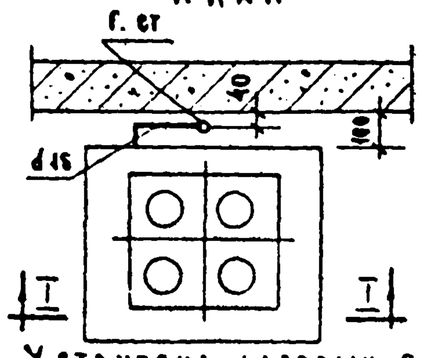

Установка газовых плит на 1ом этаже

По II-II

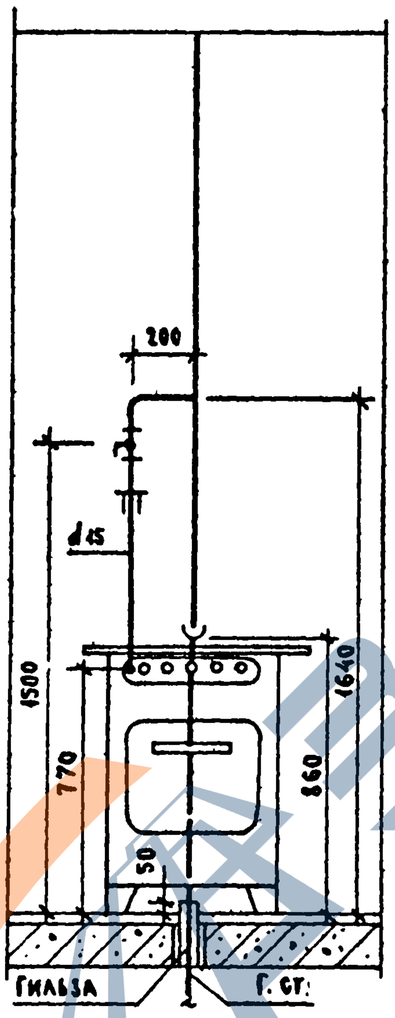

План

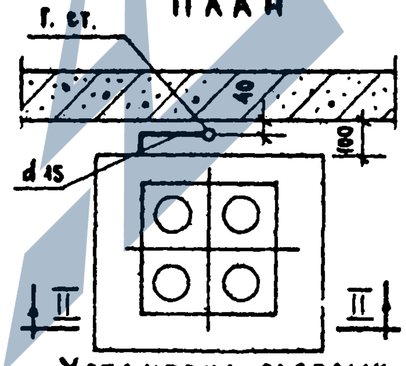

Установка газовых пл. на типовом этаже

По III-III

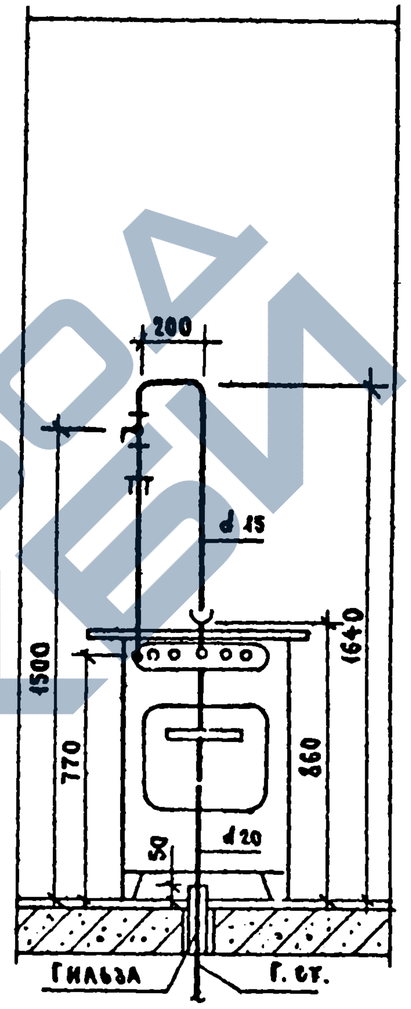

План

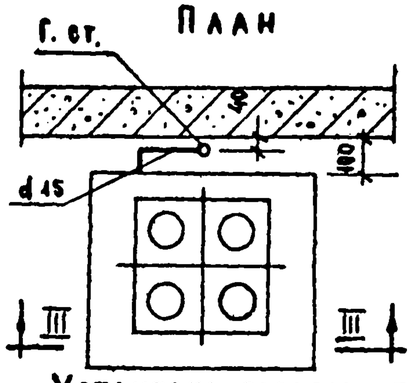

Установка газовых плит на верхнем этаже

Примечание

Установка 2х конфорочных газовых плит аналогична установке 4х конфорочным.

973	Монтажный чертеж установки газовых плит	Серия 85	Часть 3	Лист 23
			Раздел 9.3-3	

https://zavodjbi.com/