ТИПОВЫЕ СТРОИТЕЛЬНЫЕ КОНСТРУКЦИИ, ИЗДЕЛИЯ И УЗЛЫ

СЕРИЯ 3.503.1-79

ОПОРЫ СВАЙНЫЕ ЖЕЛЕЗОБЕТОННЫЕ АВТОДОРОЖНЫХ МОСТОВ С ПРОЛЕТАМИ ДО 24 м

ВЫПУСК 2

ЖЕЛЕЗОБЕТОННЫЕ ИЗДЕЛИЯ.

РАБОЧИЕ ЧЕРТЕЖИ

https://zavodgx.com/

ТИПОВЫЕ СТРОИТЕЛЬНЫЕ КОНСТРУКЦИИ, ИЗДЕЛИЯ И УЗЛЫ

СЕРИЯ 3.503.1-79

ОПОРЫ СВАЙНЫЕ ЖЕЛЕЗОБЕТОННЫЕ АВТОДОРОЖНЫХ МОСТОВ С ПРОЛЕТАМИ ДО 24 м

ВЫПУСК 2

ЖЕЛЕЗОБЕТОННЫЕ ИЗДЕЛИЯ.

РАБОЧИЕ ЧЕРТЕЖИ

РАЗРАБОТАНЫ
ВОРОНЕЖСКИМ ФИЛИАЛОМ ГИПРОДОРНИИ
ГЛАВНЫЙ ИНЖЕНЕР ФИЛИАЛА Киевлев ИЕВЛЕВА
ГЛАВНЫЙ ИНЖЕНЕР ПРОЕКТА Гринберг ГРИНБЕРГ

УТВЕРЖДЕНЫ И ВВЕДЕНЫ В ДЕЙСТВИЕ
МИНИСТЕРСТВОМ АВТОМОБИЛЬНЫХ ДОРОГ РСФСР
ПРИКАЗ №28-ор ОТ 3 МАРТА 1988 г.

Обозначение	Наименование	Стр
3.503.1-79.2	Содержание	2
3.503.1-79.2-ТТ	Технические требования	7
3.503.1-79.2-НИ	Номенклатура изделий	13
3.503.1-79.2-001	Блок насадки 1БН 25-1-1, 1БН 25-1-2	18
3.503.1-79.2-002	Блок насадки 1БН 25-1-3	19
3.503.1-79.2-003	Блок насадки 1БН 40-1-1, 1БН 40-1-2	20
3.503.1-79.2-004	Блок насадки 1БН 40-1-3	22
3.503.1-79.2-005	Блок насадки 2БН 35-1-1, 2БН 35-1-2, 2БН 38-1-1, 2БН 38-1-2	23
3.503.1-79.2-006	Блок насадки 2БН 38-1-2	25
3.503.1-79.2-007	Блок насадки 2БН55-1-1, 2БН 55-1-2, 2БН 60-1-1, 2БН 60-1-2	26
3.503.1-79.2-008	Блок насадки 2БН 55-1-3, 2БН60-1-3	28
3.503.1-79.2-009	Блок насадки 2БН 25-2-1, 2БН 25-2-2	30
3.503.1-79.2-010	Блок насадки 2БН 25-2-3	32
3.503.1-79.2-011	Блок насадки 2БН 40-2-1, 2БН 40-2-2	33
3.503.1-79.2-012	Блок насадки 2БН 40-2-3	35
3.503.1-79.2-013	Блок насадки 3БН 35-1-1, 3БН 35-1-2, 3БН 38-1-1, 3БН 38-1-2	36
3.503.1-79.2-014	Блок насадки 3БН38-1-3	38
3.503.1-79.2-015	Блок насадки 3БН 55-1-1, 3БН 55-1-2, 3БН 60-1-1, 3БН 60-1-2	39
3.503.1-79.2-016	Блок насадки 3БН 55-1-3, 3БН 60-1-3	41
3.503.1-79.2-017	Блок насадки 3БН 32-2-1, 3БН 32-2-2	42
3.503.1-79.2-018	Блок насадки 3БН 32-2-3	44
3.503.1-79.2-019	Блок насадки 3БН 49-2-1, 3БН 49-2-2	45
3.503.1-79.2-020	Блок насадки 3БН 49-2-3	47
3.503.1-79.2-021	Блок насадки 4БН 25-1-1	48
3.503.1-79.2-022	Блок насадки 4БН 25-1-3	49
3.503.1-79.2-023	Блок насадки 4БН 40-1-1	50
3.503.1-79.2-024	Блок насадки 4БН 40-1-3	51
3.503.1-79.2-025	Блок насадки 5БН 35-1-1, 5БН 38-1-1	52
3.503.1-79.2-026	Блок насадки 5БН 38-1-3	53
3.503.1-79.2-027	Блок насадки 5БН 55-1-1, 5БН 60-1-1	54
3.503.1-79.2-028	Блок насадки 5БН 55-1-3, 5БН 60-1-3	56
3.503.1-79.2-029	Блок насадки 5БН 25-2-1	57
3.503.1-79.2-030	Блок насадки 5БН 25-2-3	58
3.503.1-79.2-031	Блок насадки 5БН 40-2-1	59

Инв. № подл.	Подпись и дата	Взам. инв. №

Разраб.	Вачугова		
Провер.	Жукова		
Рук. гр.	Склярова		
Гл. инж. пр.	Гринберг		
Нач. отд.	Шапиро		
Н. контр.	Семенкин		

3.503.1-79.2

Содержание

Стадия Р | Лист 1 | Листов 5

Воронежский филиал ГИПРОДОРНИИ

Копировал Лист Ц-0632-03 3 Формат А3

Обозначение	Наименование	Стр.
3.503.1-79.2-032	Блок насадки 5БН 40-2-3	60
3.503.1-79.2-033	Блок насадки 6БН 35-1-1, 6БН 38-1-1	61
3.503.1-79.2-034	Блок насадки 6БН 38-1-3	62
3.503.1-79.2-035	Блок насадки 6БН 55-1-1, 6БН 60-1-1	63
3.503.1-79.2-036	Блок насадки 6БН 55-1-3, 6БН 60-1-3	64
3.503.1-79.2-037	Блок насадки 6БН 32-2-1	65
3.503.1-79.2-038	Блок насадки 6БН 32-2-3	66
3.503.1-79.2-039	Блок насадки 6БН 49-2-1	67
3.503.1-79.2-040	Блок шкафной стенки БШ27-3-1, БШ27-3-2	68
3.503.1-79.2-041	Блок шкафной стенки БШ25-1-1, БШ28-1-2, БШ28-2-1, БШ28-2-2	69
3.503.1-79.2-042	Блок шкафной стенки БШ29-3-3, БШ29-3-4	71
3.503.1-79.2-043	Блок шкафной стенки БШ30-1-3, БШ30-1-4, БШ30-2-3, БШ30-2-4	72
3.503.1-79.2-044	Блок шкафной стенки БШ32-3-1, БШ32-3-2	74
3.503.1-79.2-045	Блок шкафной стенки БШ33-1-1, БШ33-1-2, БШ33-2-1, БШ33-2-2	75
3.503.1-79.2-046	Блок шкафной стенки БШ34-3-3, БШ34-3-4	77
3.503.1-79.2-047	Блок шкафной стенки БШ35-1-3, БШ35-1-4, БШ35-2-3, БШ35-2-4	78
3.503.1-79.2-048	Блок шкафной стенки БШ27-4-1, БШ27-4-2, БШ27-5-1, БШ27-5-2	80
3.503.1-79.2-049	Блок шкафной стенки БШ32-4-1, БШ32-4-2, БШ32-5-1, БШ32-5-2	81
3.503.1-79.2-050	Блок шкафной стенки БШ29-4-3, БШ29-4-4, БШ29-5-3, БШ29-5-4	83
3.503.1-79.2-051	Блок шкафной стенки БШ34-4-3, БШ34-4-4, БШ34-5-3, БШ34-5-4	84
3.503.1-79.2-052	Блок шкафной стенки БШ25-1-5, БШ25-2-5, БШ25-3-5	86
3.503.1-79.2-053	Блок шкафной стенки БШ25-4-5, БШ25-5-5	87
3.503.1-79.2-054	Блок шкафной стенки БШ30-1-5, БШ30-2-5, БШ30-3-5	88
3.503.1-79.2-055	Блок шкафной стенки БШ30-4-3, БШ30-5-5	89
3.503.1-79.2-056	Блок шкафной стенки БШ25-1-6, БШ25-2-6, БШ25-3-6	90
3.503.1-79.2-057	Блок шкафной стенки БШ25-4-6, БШ25-5-6	91
3.503.1-79.2-058	Блок шкафной стенки БШ35-1-6, БШ35-2-6, БШ35-3-6	92

Инв. № подл. | Подпись и дата | Взам. инв. №

Копировал Альбом Ц00632-03 4 Формат А3

Обозначение	Наименование	Стр.
3.503-1-79.2-059	Блок шкафной стенки БШ 35-4-6, БШ 35-5-6	93
3.503.1-79.2-060	Блок шкафной стенки БШ 25-1-7, БШ 25-2-7, БШ 25-3-7	94
3.503.1-79.2-061	Блок шкафной стенки БШ 25-4-7, БШ 25-5-7	95
3.503.1-79.2-062	Блок шкафной стенки БШ 30-1-7, БШ 30-2-7, БШ 30-3-7	96
3.503.1-79.2-063	Блок шкафной стенки БШ 30-4-7, БШ 30-5-7	97
3.503.1-79.2-64	Блок боковой стенки БС 6-1, БС 6-2, БС 9-1, БС 9-2, БС 12-1, БС 12-2	98
3.503.1-79.2-065	Блок подферменника БП 1 – БП 8	99
3.503.1-79.2-066	Блок подферменника БП 9 – БП 14	100
3.503.1-79.2-067	Каркас КП 1	101
3.503.1-79.2-068	Каркас КП 2	101
3.503.1-79.2-069	Каркас КП 3	102
3.503.1-79.2-070	Каркас КП 4	102
3.503.1-79.2-071	Каркас КП 5, КП 6, КП 31, КП 32	103
3.503.1-79.2-072	Каркас КП 7, КП 33	104
3.503.1-79.2-073	Каркас КП 8, КП 9, КП 14, КП 34, КП 35, КП 40	105
3.503.1-79.2-074	Каркас КП 10, КП 11, КП 15, КП 36, КП 37, КП 41	106
3.503.1-79.2-075	Каркас КП 12, КП 38	107
3.503.1-79.2-076	Каркас КП 13, КП 39	108
3.503.1-79.2-077	Каркас КП 16, КП 17, КП 23, КП 42, КП 43	109
3.503.1-79.2-078	Каркас КП 18, КП 44	110
3.503.1-79.2-079	Каркас КП 19, КП 20, КП 45, КП 46	111
3.503.1-79.2-080	Каркас КП 21, КП 22, КП 47, КП 48	112
3.503.1-79.2-081	Каркас КП 24	113
3.503.1-79.2-082	Каркас КП 25	114
3.503.1-79.2-083	Каркас КП 26	115
3.503.1-79.2-084	Каркас КП 27	113
3.503.1-79.2-085	Каркас КП 28	116
3.503.1-79.2-086	Каркас КП 29	116
3.503.1-79.2-087	Каркас КП 30	117
3.503.1-79.2-088	Каркас КП 49	117
3.503.1-79.2-089	Каркас КП 50	118
3.503.1-79.2-090	Каркас КП 51	118

Инв. № подл. | Подпись и дата | Взам. инв. №

Копировал Лист Формат А3
Ц 00632-83 5

Обозначение	Наименование	Стр.
3.503.1-79.2-091	Каркас КП 52	119
3.503.1-79.2-092	Каркас КП 53, КП 54	119
3.503.1-79.2-093	Каркас КП 55	120
3.503.1-79.2-094	Каркас КП 56, КП 57	120
3.503.1-79.2-095	Сетка С 1, С 2, С 3	121
3.503.1-79.2-096	Сетка С 4, С 5	122
3.503.1-79.2-097	Сетка С 6	123
3.503.1-79.2-098	Сетка С 7, С 8	123
3.503.1-79.2-099	Сетка С 9	124
3.503.1-79.2-100	Сетка С 10, С 11	124
3.503.1-79.2-101	Сетка С 12, С 13	125
3.503.1-79.2-102	Сетка С 14 С 15	125
3.503.1-79.2-103	Сетка С 16, С 17	126
3.503.1-79.2-104	Сетка С 18, С 19	126
3.503.1-79.2-105	Сетка С 20, С 21, С 22	127
3.503.1-79.2-106	Сетка С 23, С 24, С 25	127
3.503.1-79.2-107	Сетка С 26, С 27	128
3.503.1-79.2-108	Сетка С 28, С 29	128
3.503.1-79.2-109	Сетка С 30, С 31, С 32	129
3.503.1-79.2-110	Сетка С 33 С 34, С 35	129
3.503.1-79.2-111	Сетка С 36, С 37, С 38	130
3.503.1-79.2-112	Сетка С 39, С 40, С 41	130
3.503.1-79.2-113	Сетка С 42, С 43	131
3.503.1-79.2-114	Сетка С 44, С 45	131
3.503.1-79.2-115	Сетка С 46, С 47	132
3.503.1-79.2-116	Сетка С 48, С 49	132
3.503.1-79.2-117	Сетка С 50, С 51	133
3.503.1-79.2-118	Сетка С 52	133
3.503.1-79.2-119	Сетка С 53, С 54	134
3.503.1-79.2-120	Сетка С 55	134
3.503.1-79.2-121	Сетка С 56	135
3.503.1-79.2-122	Сетка С 57	135
3.503.1-79.2-123	Изделие закладное МН 1, МН 2, МН 3	136
3.503.1-79.2-124	Изделие закладное МН 4	137
3.503.1-79.2-125	Изделие закладное МН 5	137

Инв. № подл. | Подпись и дата | Взам. инв. №

Копировал Мин Формат А3
Ц 00632-03 6

Обозначение	Наименование	Стр.
3.503.1-79.2-126	Отогнутый стержень	138
3.503.1-79.2-127	Отогнутый стержень	138
3.503.1-79.2-128	Отогнутый стержень	139
3.503.1-79.2-129	Отогнутый стержень	139
3.503.1-79.2-130	Отогнутый стержень	140
3.503.1-79.2-131	Отогнутый стержень	140
3.503.1-79.2-132	Хомут	141
3.503.1-79.2-133	Отогнутый стержень	141
3.503.1-79.2-134	Отогнутый стержень	142
3.503.1-79.2-135	Шпилька	142
3.503.1-79.2-136	Отогнутый стержень	143
3.503.1-79.2-137	Отогнутый стержень	143
3.503.1-79.2-138	Отогнутый стержень	144
3.503.1-79.2-139	Хомут	145
3.503.1-79.2-140	Хомут	145
3.503.1-79.2-141	Хомут	146
3.503.1-79.2-142	Хомут	146

Обозначение	Наименование	Стр
3.503.1-79.2-143РС	Ведомость расхода стали на блоки насадок	147
3.503.1-79.2-144РС	Ведомость расхода стали на блоки шкафных стенок	149
3.503.1-79.2-145РС	Ведомость расхода стали на блоки пафферменников	151

Инв. № подл. | Подпись и дата | Взам. инв. №

Копировал Лицензия Ц00632-03 7 Формат А3

1. Введение

Настоящие технические требования относятся к железобетонным изделиям – блокам насадок, шкафных и боковых стенок, предназначенных для использования в конструкциях крайних и промежуточных свайных опор под ребристые и плитные пролетные строения длиной до 24 м в автодорожных мостах на реках с ледоходом при расчетной толщине льда до 0,3 м. Область применения – районы СССР с расчетной температурой наружного воздуха не ниже минус 40°С и сейсмичностью до 6 баллов.

Разработанные железобетонные изделия должны изготовляться на заводах и полигонах мостовых железобетонных конструкций в соответствии с требованиями действующих государственных стандартов, строительных норм и правил, а также согласно изложенным ниже дополнительным техническим требованиям.

При заказе железобетонных изделий для сооружения свайных опор следует руководствоваться указаниями по применению (выпуск 0) и материалами для проектирования (выпуск 1).

Все документы настоящего выпуска (сокращенное обозначение – „д") имеют базовое обозначение 3.503.1-79.2 и трехзначное цифровое обозначение, указывающее порядковый номер документа. Исключением являются два документа – настоящие технические требования и номенклатура изделий, которым присвоены коды – соответственно „ТТ" и „НИ". Кроме того, код „РС" присвоен документам с ведомостями расхода стали, помещенным в конце выпуска.

2. Основные параметры, размеры и номенклатура железобетонных изделий

Номенклатура железобетонных изделий включает 155 блоков, в том числе 65 блоков насадок, 70 блоков шкафных стенок, 6 блоков боковых стенок и 14 блоков подферменников.

Блоки насадок запроектированы с прямоугольным поперечным сечением, имеющим размеры 40×90 см для крайних опор типа 1, 40×120 для промежуточных опор типа 1, 40×150 для крайних и промежуточных опор типа 2, 50×120 для всех крайних опор типа 3 и промежуточных опор типа 3 под пролетные строения длиной 12, 15, 18 м; 50×125 см для промежуточных опор типа 3 под пролетные строения длиной 21, 24 м. Всего насчитывается 18 типоразмеров блоков, отличающихся опалубочными размерами. Все блоки насадок имеют односторонние или двухсторонние арматурные выпуски.

Армирование блоков в пределах опор каждого типа дифференцировано в зависимости от назначения опор (крайние и промежуточные опоры) и длин опирающихся пролетных строений (12, 15, 18 м и 21, 24 м).

Вместе с тем схемы армирования с целью облегчения изготовления арматурных элементов максимально унифицированы. Поэтому для блоков опор одного типа они отличаются, в основном, диаметром применяемых арматурных стержней. Блоки устоев отличаются также наличием закладных деталей и арматурных выпусков для крепления блоков шкафных и боковых стенок. Все блоки насадок имеют отверстия – пирамидальные с размерами оснований 50×50 и 25×25 см для опор типа 1 и 2 и конусообразные с диаметрами оснований 70 и 40 см для опор типа 3.

Блоки шкафных стенок запроектированы толщиной 20 см. Поперечное сечение блоков прямоугольное, переменной высоты, так как по верхней плоскости блоков предусмотрен уклон 2%. Крайние бло-

Разраб.	Ваччгова			3.503.1-79.2-ТТ	
Провер.	Жукова				
Рук. гр.	Склярова				
Гл. инж. пр	Гринберг				
Нач. отд.	Шапиро			Технические требования	Стадия: Р; Лист: 1; Листов: 6
Н. контр	Семенкин				Воронежский филиал ГИПРОДОРНИИ

Инв. № подл. | Подпись и дата | Взам. инв. №

ки шкафных стенок - угловые и включают открылок с длиной выступающей части 2,3 м. В нижней части открылков имеется скос 1:3 с размером 60×180 см для ребристых и 40×120 см для плитных пролетных строений. По верхней плоскости открылков размещены две закладные детали для крепления блоков перил. В шкафной части углового блока по верхней плоскости блоков устраивается выступ высотой 30 см, ограничивающий переходную плиту сопряжения с насыпью. В нижней части всех блоков шкафных стенок имеются две закладные детали для устройства сварных стыков с блоками насадок.

Блоки боковых стенок - плоские, трапециевидного очертания, толщиной 15 см. Армирование блоков боковых стенок принято по типу армирования блоков шкафных стенок. В одной боковой плоскости блоков боковых стенок предусмотрена закладная деталь для устройства сварного стыка с насадкой.

Допускаемые отклонения блоков от проектных размеров не должны превышать величин, указанных в табл. 1.

Таблица 1.

Наименование показателя	Допускаемое отклонение
1. Ширина и высота блока	± 5 мм
2. Длина блока	± 10 мм
3. Просвет под приложенной к поверхности блока двухметровой рейкой	± 3 мм
4. Положение осей арматурных выпусков блоков насадок	± 5мм
5. Масса блока	± 7 %

3. Основные требования к материалам.

Железобетонные изделия должны изготавливаться из конструкционного тяжелого бетона со средней плотностью не менее 2400 кг/м³, соответствующего требованиям ГОСТ 26633-85. Класс бетона по прочности на сжатие принят В25 для всех блоков насадок крайних опор, блоков насадок промежуточных опор типа 1 и блоков насадок промежуточных опор типа 3 под пролетные строения длиной 12, 15, 18 м. Для всех блоков насадок промежуточных опор типа 2 и блоков насадок промежуточных опор типа 3 под пролетные строения длиной 21, 24м класс бетона по прочности на сжатие принят В30. Марка бетона по морозостойкости для блоков насадок промежуточных опор принята равной F 200. Для железобетонных изделий крайних опор согласно таблице 22 СНиП 2.05.03-84 предусматриваются требования, аналогичные конструкциям, находящимся в зоне переменного уровня воды в связи с этим при среднемесячной температуре наиболее холодного месяца минус 10°С и выше, марка бетона по морозостойкости принимается равной F 200, а при более низкой температуре F 300. Марка бетона по водонепроницаемости - W6.

Для формования железобетонных изделий следует использовать бетонные смеси с маркой по удобоукладываемости П1, П2, соответствующей требованиям ГОСТ 7473-85. При приготовлении бетонной смеси должны использоваться, с учетом требований СНиП III-43-75, портландцементы видов ПЦ-Д0, ПЦ-Д5 и ПЦ-Д20 по ГОСТ 10178-85. Марки цемента по прочности рекомендуется принимать 400 и 500 соответственно для бетонов классов по прочности на сжатие В25 и В30. Расход цемента на 1м³ бетона не должен превышать 450кг/м³.

Заполнители для бетона должны удовлетворять требованиям ГОСТ 10268-80 и СНиП III-43-75. В качестве крупного заполнителя следует использовать фракционированный (не менее двух фракций) щебень по ГОСТ 8267-82, крупностью не более 20 мм. В качестве мелкого заполнителя используются природные пески по ГОСТ 8736-68 с модулем крупности не менее 2,1.

Инв. № подл. | Подпись и дата | Взам. инв. №

Копировал
Ц 00632-03 9

Для обеспечения требуемой морозостойкости и водонепроницаемости бетона и снижения расхода цемента следует применять в соответствии со СНиП II-43-75 и СНиП 3.09.01-85 комплексные воздухововлекающие и пластифицирующе-воздухововлекающие добавки, отвечающие требованиям ГОСТ 24211-80. При этом величина воздухосодержания в бетонной смеси должна быть не более 4%. Водоцементное отношение не должно превышать 0,42. Применение ускорителей твердения не допускается. При использовании цементов с введенной при помоле пластифицирующей добавкой в состав бетонной смеси вводится только одна дополнительная добавка-смола нейтрализованная воздухововлекающая (СНВ), гидрофобизирующая кремнийорганическая жидкость ГКЖ-94 или синтетическая поверхностно-активная добавка (СПД).

Для армирования железобетонных изделий используется горячекатанная круглая сталь по ГОСТ 5781-82. В пространственных каркасах блоков насадки продольная рабочая арматура периодического профиля класса А-III, поперечная и продольная конструктивная арматура-гладкого профиля класса А-I. В пространственных каркасах и арматурных сетках блоков шкафных и боковых стенок используется арматура периодического профиля класса А-II. При использовании арматуры класса А-III необходимо было бы увеличить шаг стержней или уменьшить их диаметр, что недопустимо по конструктивным требованиям с учетом обеспечения трещиностойкости (минимальный шаг стержней должен быть не более 20см, а их диаметр не менее 10мм).

Для монтажных петель во всех железобетонных изделиях рекомендуется использовать арматурную сталь класса Ас-II и допускается использование арматурной стали класса А-I.

Марки сталей арматурных и закладных изделий указаны в табл.2.

Таблица 2

Наименование арматурных и закладных изделий	Диаметр и класс арматуры или толщина проката, мм	Марки стали	ГОСТ, регламентирующий качество стали
Каркасы, сетки (рабочая арматура)	10 - 22 класса А-III	25Г2С 35ГС	ГОСТ 5781-82
Хомуты и конструктивная арматура	10 класса А-I	ВСт3сп2 ВСт3сп2 ВСт3Гпс2	ГОСТ 380-71
Монтажные петли	10-25 класса Ас-II	10Г	ГОСТ 5781-82
	6-25 класса А-I	ВСт3сп2	ГОСТ 380-71
Закладные изделия (детали)	12	ВСт3сп5 с гарантией свариваемости	ГОСТ 380-71
	10-12	16Д	ГОСТ 8713-75
		16ГС-12	ГОСТ 19281-73
		17ГС-12	ГОСТ 19282-73

Инв.№ подл. | Подпись и дата | Взам.инв.№

4. Требования к производству арматурных работ

Изготовление и установку в формы арматурных и закладных изделий следует производить в соответствии с требованиями СНиП III-43-75, СН 3.09.01-85, СНиП 2.05.03-84, СН 393-78.

Армирование блоков насадок осуществляется пространственными арматурными каркасами, в состав которых входят прямые и отогнутые арматурные стержни и хомуты. После установки и закрепления пространственных каркасов в опалубочные формы вставляются и фиксируются монтажные петли, анкерные стержни и закладные детали. Блоки шкафных и боковых стенок, за исключением блоков БШ 29, БШ 30, БШ 34 и БШ 35, армируются плоскими сетками, объединенными до установки в формы, арматурными шпильками. Закладные детали и монтажные петли устанавливаются непосредственно в формы. Для армирования блоков шкафных стенок БШ 29, БШ 30, БШ 34, БШ 35 используются пространственные каркасы, собираемые из плоских арматурных сеток.

Все сварные арматурные и закладные изделия должны изготавляться в соответствии с ГОСТ 10922-75. При изготавлении арматурных сеток следует руководствоваться также требованиями ГОСТ 8478-81 и ГОСТ 23279-85. В арматурных сетках стержни должны быть сварены в двух крайних рядах во всех пересечениях, а в остальных рядах в шахматном порядке. Допускается соединение продольных и поперечных стержней осуществлять скруткой вязальной проволокой. В пространственных арматурных каркасах для соединения продольной и поперечной арматуры в местах пересечений следует использовать точечную сварку.

Гибку арматурных стержней следует производить с разогревом на гибочных станках с электромеханическим или гидравлическим приводом.

При монтаже и установке арматурных и закладных изделий в опалубку используются специальные инвентарные крепежные элементы-связи, предотвращающие остаточные деформации. Для обеспечения проектного положения арматурных и закладных изделий следует применять специальные зажимы по ГОСТ 23117-78 и фиксаторы, устанавливаемые вручную с закреплением электроприхваткой или вязальной проволокой.

5. Требования к маркировке изделий

На железобетонных изделиях должны быть нанесены, в соответствии с ГОСТ 12015.2-81, маркировочные надписи и установочные риски.

В настоящем выпуске условные обозначения марок блоков приняты в соответствии с ГОСТ 23009-78.

Для блоков насадок марка состоит из четырех групп обозначений:

1 группа – цифры 1, 2, 3, 4, 5, 6, относящиеся соответственно к блокам крайних опор типов 1, 2, 3 и блокам промежуточных опор типов 1, 2, 3; буквы БН – начальные буквы слов „блок насадки";

2 группа – цифры, указывающие длину блока насадки в дециметрах без учета длины арматурных выпусков (39 см);

3 группа – цифры 1 или 2, соответствующие длинам, опирающихся пролетных строений 12, 15, 18 м или 21, 24 м.

4 группа – цифры 1, 2, 3, первая из которых относится к блокам с односторонними арматурными выпусками; вторая – к блокам устоев, представляющим собой зеркальное отражение блоков устоев, обозначенных цифрой 1; третья – к блокам с двухсторонними арматурными выпусками;

Инв. № подл. | Подпись и дата | Взам. инв. №

Ц00632-08 11
Копировал: Кц-
Формат А3

Пример: ЗБН 38-1-3 – блок насадки крайней опоры типа 3 длиной 38 дециметров под пролетные строения длиной 12, 15, 18м с двухсторонними выпусками.

Для блоков шкафных стенок обозначения марок разделены на 4 группы :

1 группа – буквы БШ-начальные буквы слов „блок шкафной";

2 группа – цифры, указывающие длину блока в дециметрах;

3 группа – цифры 1,2,3,4,5, относящиеся к блокам, сопрягающимся с пролетными строениями высотой соответственно 90, 105, 120, 60 и 75 см ;

4 группа – цифры 1,2, относящиеся соответственно к крайним угловым блокам с длиной верхней ступеньки 1,2 или 1,3 м и их зеркальным отражениям; 3,4, относящиеся соответственно к крайним угловым блокам с длиной верхней ступеньки 1,95 или 2,05 м и их зеркальным отражениям; цифры 5,6,7, относящиеся к средним блокам соответственно с двухсторонним уклоном 2% по верхней плоскости; с односторонним уклоном 2% , стыкующимся с крайними блоками, и с односторонним уклоном 2% , стыкующимся со средними блоками.

Пример: БШ 30-4-1– блок шкафной стенки, длиной 30 дециметров, сопрягающийся с плитным пролетным строением высотой 60 см, средний с двухсторонним уклоном 2% по верхней плоскости, стыкующийся со средними блоками шкафной стенки с односторонним уклоном 2% по верхней плоскости.

Для блоков боковых стенок марка состоит всего из двух цифровых обозначений;

1 группа – цифра, указывающая длину блока в дециметрах;

2 группа – цифра 1, соответствующая левому со стороны пролета блоку боковой стенки, или 2, соответствующая зеркальному отражению блока, обозначенного цифрой 1.

6. Требования по приемке изделий

Приемка готовых железобетонных изделий осуществляется в соответствии с требованиями ГОСТ 13015.1-81 партиями, в состав которых включаются изделия одного типа, изготовленные по одной технологии и из однородных материалов за период времени, не превышающий одной недели.

Прочность, жесткость и трещиностойкость изделий обеспечивается в соответствии с п.10 ГОСТ 13015.1-81 соблюдением комплекса нормируемых и проектных показателей, характеризующих прочность бетона, толщину защитного слоя и геометрические размеры сечений, расположение и диаметры арматуры, основные размеры арматурных и закладных изделий.

Партия изделий считается принятой по прочности, жесткости и трещиностойкости, если удовлетворяются требования по указанным выше показателям.

Оценку физико-механических свойств бетона при периодических испытаниях производят по среднему значению результатов испытаний серии образцов из одной пробы бетона, количество которых принимается согласно стандартам на методы соответствующих испытаний. Кроме того физико-механические характеристики бетона, а также толщина защитного слоя контролируются неразрушающими методами при приемо-сдаточных испытаниях не менее чем в двух изделиях из каждой принимаемой партии.

Толщину защитного слоя и расположение рабочей арматуры допускается проверять путем вырубки в изделиях борозд, обнажающих арматуру с последующей их тщательной заделкой.

Инв.№ подл. | Подпись и дата | Взам.инв.№

При проверке соответствия фактических и проектных геометрических параметров и массы изделия; наличия, положения и состояния арматуоных выпусков, монтажных петель и закладных деталей, правильности нанесения установочных рисок; внешнего вида и качества лицевых поверхностей изделий применяется сплошной контроль, осуществляемый путем тщательного наружного осмотра (освидетельствования) изделий.

Каждая партия изделий снабжается документом о качестве в виде технического паспорта, оформленного в соответствии с ГОСТ 13015.3-81. В указанном документе, кроме обязательных показателей, должны быть приведены следующие фактические показатели качества железабетонных изделий: марка бетона по морозостойкости и водонепроницаемости, марка стали арматурных и закладных изделий, средняя плотность бетона; вид антикоррозийного покрытия, если оно нанесено в заводских условиях; отпускная масса изделия.

7. Требования по транспортировке и хранению изделий

Принятые ОТК железобетонные изделия должны храниться и транспортироваться в соответствии с требованиями ГОСТ 13015.4-84. Их отгрузка потребителям допускается при достижении бетона 70% проектной прочности на сжатие. Для выполнения работ в зимнее время завод-изготовитель должен отгружать изделия с прочностью 100% от проектной.

Подъем, погрузку и выгрузку изделий следует производить с использованием траверс, захватов или самобалансирующихся строп за монтажные петли.

При транспортировке блоки необходимо надежно закрепить для предотвращения падений, смещений и ударов с учетом возможных воздействий ветровых, динамических и центробежных нагрузок.

При складировании блоки должны быть рассортированы по маркам и расположены в штабелях не более чем в 2 ряда по высоте с опиранием на подкладки толщиной, превышающей на 20мм высоту монтажных петель. Выпуски арматуры необходимо обезопасить от повреждений. Укладка блоков должна обеспечивать возможность свободного захвата при подъеме. Ширина проходов и проездов должна соответствовать ОНТП 7-80.

Инв. № подл. | Подпись и дата | Взам. инв. №

Копировал Ред-
Формат А3
Ц00632-03 13

Номенклатура блоков насадок

Таблица 1

Эскиз	Марка	Размеры, мм				Расход материалов		Масса, т
		b	h	l	l_1	Бетон, м³	Сталь, кг	
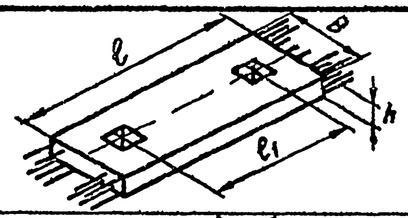	1БН 25-1-1(2)	900	400	2500	1500	0,78	142,5	1,95
	1БН 25-1-3	900	400	2500	1500	0,78	141,0	1,95
	4БН 25-1-1	1200	400	2500	1500	1,08	132,8	2,70
	4БН 25-1-3	1200	400	2500	1500	1,08	138,8	2,70
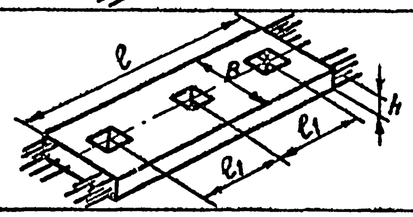	1БН 40-1-1(2)	900	400	4000	1500	1,25	210,5	3,13
	1БН 40-1-3	900	400	4000	1500	1,25	208,9	3,13
	4БН 40-1-1	1200	400	4000	1500	1,73	205,0	4,33
	4БН 40-1-3	1200	400	4000	1500	1,73	213,8	4,33
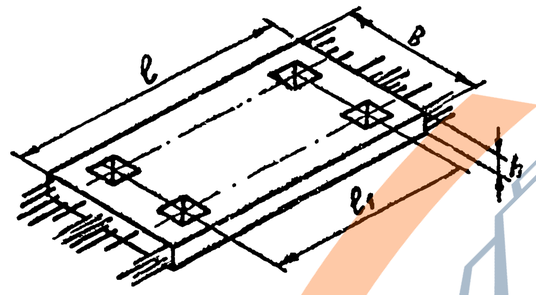	2БН 25-2-1(2)	1500	400	2500	1500	1,25	193,2	3,13
	2БН 25-2-3	1500	400	2500	1500	1,25	192,6	3,13
	2БН 35-1-1(2)	1500	400	3500	2000	1,86	262,8	4,63
	2БН 38-1-1(2)	1500	400	3800	2200	2,03	275,0	5,08
	2БН 38-1-3	1500	400	3800	2200	2,03	260,3	5,08
	5БН 25-2-1	1500	400	2500	1500	1,25	200,2	3,13
	5БН 25-2-3	1500	400	2500	1500	1,25	213,0	3,13
	5БН 35-1-1	1500	400	3500	2000	1,85	276,0	4,63
	5БН 38-1-1	1500	400	3800	2200	2,03	292,2	5,08
	5БН 38-1-3	1500	400	3800	2200	2,03	290,6	5,08
эскиз см. лист 2	2БН 40-2-1(2)	1500	400	4000	1500	2,05	278,1	5,13
	2БН 40-2-3	1500	400	4000	1500	2,05	275,5	5,13
	2БН 55-1-1(2)	1500	400	5500	2000	2,92	398,3	7,33
	2БН 55-1-3	1500	400	5500	2000	2,92	392,3	7,33

Продолжение таблицы 1 см. лист 2.

Разраб.	Костенко		3.503.1-79.2-НИ
Провер.	Рыбцева		
Рук. гр.	Склярова		
Гл. инж. пр.	Гринберг		Номенклатура железобетонных изделий
Нач. отд.	Шапиро		Стадия: Р; Лист: 1; Листов: 5
Н. контр.	Семенкин		Воронежский филиал ГИПРОДОРНИИ

Инв. № подл. | Подпись и дата | Взам. инв. №

Копировал ЦО0632-03 14 формат А3

Эскиз	Марка	Размеры, мм				Расход материалов		Масса, т
		B	h	ℓ	ℓ_1	Бетон, м³	Сталь, кг	
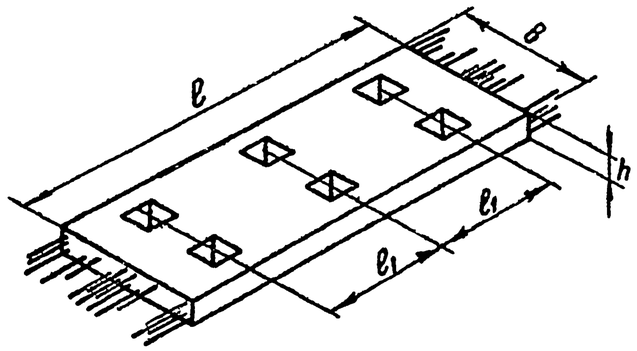	2БН 60-1-1(2)	1500	400	6000	2200	3,23	415,7	8,08
	2БН 60-1-3	1500	400	6000	2200	3,23	410,3	8,08
	5БН 40-2-1	1500	400	4000	1500	2,05	402,0	5,13
	5БН 40-2-3	1500	400	4000	1500	2,05	411,0	5,13
	5БН 55-1-1	1500	400	5500	2000	2,93	424,6	7,33
	5БН 55-1-3	1500	400	5500	2000	2,93	433,2	7,33
	5БН 60-1-1	1500	400	6000	2200	3,23	449,0	8,08
	5БН 60-1-3	1500	400	6000	2200	3,23	457,6	8,08
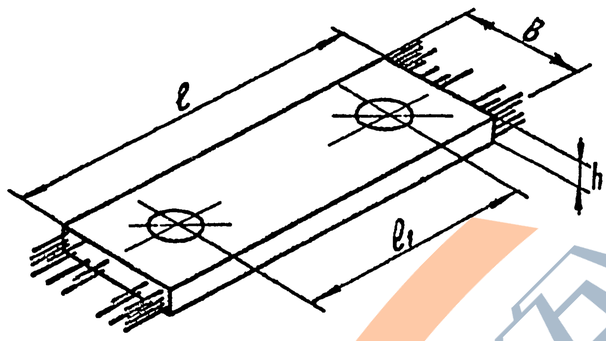	3БН 32-2-1(2)	1200	500	3200	1700	1,67	217,9	4,18
	3БН 32-2-3	1200	500	3200	1700	1,67	220,2	4,18
	3БН 35-1-1(2)	1200	500	3500	2000	1,85	238,1	4,63
	3БН 38-1-1(2)	1200	500	3800	2200	2,03	250,8	5,08
	3БН 38-1-3	1200	500	3800	2200	2,03	244,0	5,08
	6БН 32-2-1	1250	500	3200	1700	1,75	228,2	4,38
	6БН 32-2-3	1250	500	3200	1700	1,75	235,2	4,38
	6БН 35-1-1	1200	500	3500	2000	1,85	222,0	4,63
	6БН 38-1-1	1200	500	3800	2200	2,03	236,1	5,08
	6БН 38-1-3	1200	500	3800	2200	2,03	241,1	5,08
	3БН 49-2-1(2)	1200	500	4900	1700	2,56	345,6	6,40
	3БН 49-2-3	1200	500	4900	1700	2,56	338,7	6,40
	3БН 55-1-1(2)	1200	500	5500	2000	2,92	405,5	7,30
	3БН 55-1-3	1200	500	5500	2000	2,92	415,7	7,30
	3БН 60-1-1(2)	1200	500	6000	2200	3,22	429,6	8,05
	3БН 60-1-3	1200	500	6000	2200	3,22	440,7	8,05
	6БН 49-2-1	1250	500	4900	1700	2,68	339,8	6,70
	6БН 55-1-1	1200	500	5500	2000	2,92	345,5	7,30
	6БН 55-1-3	1200	500	5500	2000	2,92	364,2	7,30
	6БН 60-1-1	1200	500	6000	2200	3,22	367,7	8,05
	6БН 60-1-3	1200	500	6000	2200	3,22	387,6	8,05

Инв. № подл. | Подпись и дата | Взам. инв. №

Номенклатура блоков шкафных стенок

Таблица 2

Эскиз	Марка	Размеры, мм					Расход материалов		Масса, т
		ℓ	ℓ_1	h_1	h_2	h_3	Бетон, м³	Сталь, кг	
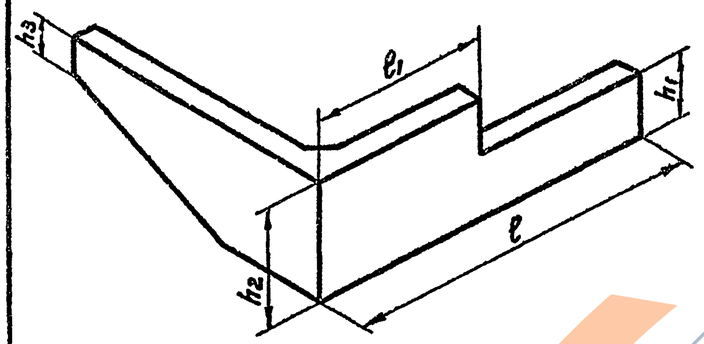	БШ 27-3-1(2)	2690	1200	1120	1450	850	1,30	163,6	3,25
	БШ 27-4-1(2)	2690	1200	440	770	370	0,62	109,9	1,55
	БШ 27-5-1(2)	2690	1200	590	920	520	0,78	117,7	1,95
	БШ 28-1-1(2)	2790	1300	800	1030	430	0,91	124,8	2,28
	БШ 28-2-1(2)	2790	1300	950	1180	580	1,07	132,2	2,68
	БШ 29-3-3(4)	2940	1950	1120	1450	850	1,41	162,1	3,53
	БШ 29-4-3(4)	2940	1950	440	770	370	0,69	119,0	1,73
	БШ 29-5-3(4)	2940	1950	590	920	520	0,85	126,3	2,12
	БШ 30-1-3(4)	3040	2050	800	1030	430	0,98	127,4	2,45
	БШ 30-2-3(4)	3040	2050	950	1180	580	1,15	136,2	2,88
	БШ 32-3-1(2)	3190	1200	1120	1450	850	1,40	166,3	3,50
	БШ 32-4-1(2)	3190	1200	440	770	370	0,67	120,1	1,68
	БШ 32-5-1(2)	3190	1200	590	920	520	0,87	128,3	2,17
	БШ 33-1-1(2)	3290	1300	800	1030	430	0,99	144,3	2,48
	БШ 33-2-1(2)	3290	1300	950	1180	580	1,17	152,6	2,93
	БШ 34-3-3(4)	3440	1950	1120	1450	850	1,51	168,6	3,78
	БШ 34-4-3(4)	3440	1950	440	770	370	0,74	129,4	1,85
	БШ 34-5-3(4)	3440	1950	590	920	520	0,94	137,3	2,35
	БШ 35-1-3(4)	3540	2050	800	1030	430	1,06	141,9	2,65
	БШ 35-2-3(4)	3540	2050	950	1180	580	1,24	153,0	3,10
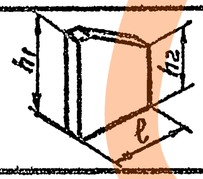	БС 6-1(2)	620	—	800	450	—	0,06	11,9	0,15
	БС 9-1(2)	920	—	900	550	—	0,10	21,5	0,26
	БС 12-1(2)	1220	—	800	450	—	0,12	17,4	0,29

Продолжение таблицы 2 см. лист 4

Инв. № подл. | Подпись и дата | Взам. инв. №

Копировал

Формат А3

Ц 00632-03 16

Эскиз	Марка	Размеры, мм			Расход материалов		Масса, т
		ℓ	h_1	h_2	Бетон $м^3$	Сталь кг	
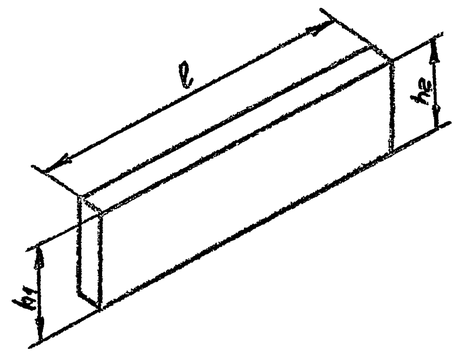	Бш 25 – 1–5	2480	800	850	0,39	80,80	0,99
	Бш 25 – 2–5	2480	950	1000	0,47	86,60	1,17
	Бш 25 – 3–5	2480	1120	1170	0,57	92,50	1,42
	Бш 25 – 4–5	2480	440	490	0,23	72,10	0,55
	Бш 25 – 5–5	2480	590	640	0,30	73,50	0,75
	Бш 30 – 1–5	2980	800	860	0,48	97,10	1,19
	Бш 30 – 2–5	2980	950	1010	0,57	104,20	1,42
	Бш 30 – 3–5	2980	1120	1180	0,68	111,30	1,71
	Бш 30 – 4–5	2980	440	490	0,28	86,80	0,70
	Бш 30 – 5–5	2980	590	640	0,40	88,20	1,00
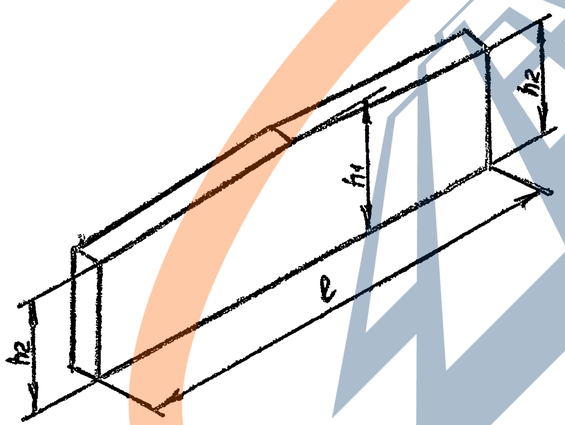	Бш 25 – 1–6	2480	820	800	0,36	81,00	0,97
	Бш 25 – 2–6	2480	970	950	0,44	86,60	1,15
	Бш 25 – 3–6	2480	1140	1120	0,54	92,50	1,40
	Бш 25 – 4–6	2480	470	440	0,22	72,30	0,55
	Бш 25 – 5–6	2480	620	590	0,30	73,30	0,75
	Бш 35 – 1–6	3480	830	800	0,51	112,30	1,37
	Бш 35 – 2–6	3480	980	950	0,62	120,40	1,63
	Бш 35 – 3–6	3480	1150	1120	0,76	128,60	1,97
	Бш 35 – 4–6	3480	480	440	0,84	100,40	0,85
	Бш 35 – 5–6	3480	630	590	0,42	101,60	1,05
	Бш 25 – 1–7	2480	870	850	0,39	80,80	1,03
	Бш 25 – 2–7	2480	1020	1000	0,46	86,60	1,21
	Бш 25 – 3–7	2480	1190	1170	0,61	92,50	1,52
	Бш 25 – 4–7	2480	520	490	0,26	72,30	0,65
	Бш 25 – 5–7	2480	670	640	0,33	73,30	0,83
	Бш 30 – 1–7	2980	880	850	0,47	97,10	1,24
	Бш 30 – 2–7	2980	1030	1000	0,56	104,20	1,47
	Бш 30 – 3–7	2380	1200	1170	0,68	111,30	1,77
	Бш 30 – 4–7	2980	520	490	0,30	87,00	0,75
	Бш 30 – 5–7	2980	670	640	0,40	90,20	1,00

Инв. № подл. | Подпись и дата | Взам инв. №

Номенклатура блоков подферменников

Таблица 3

Эскиз	Марка	Размеры, мм			Расход материалов		Масса, кг
		a	в	h	Бетон, м³	Сталь, кг	
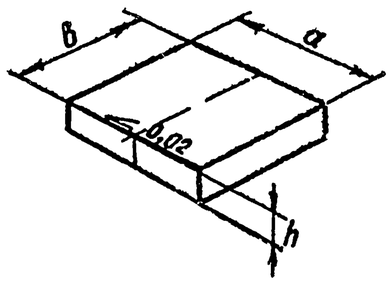	БП 1	400	300	70	0,008	1,19	21,0
	БП 2	400	300	105	0,012	2,49	32,0
	БП 3	400	300	110	0,013	2,55	33,0
	БП 4	400	300	115	0,014	2,55	35,0
	БП 5	400	300	135	0,016	2,61	41,0
	БП 6	400	300	140	0,017	2,61	42,0
	БП 7	400	300	150	0,018	2,61	45,0
	БП 8	400	300	170	0,020	2,67	51,0
	БП 9	500	400	70	0,014	2,53	35,0
	БП 10	500	400	110	0,022	4,63	55,0
	БП 11	500	400	115	0,023	4,63	58,0
	БП 12	500	400	120	0,024	4,63	60,0
	БП 13	500	400	150	0,030	4,71	75,0
	БП 14	500	400	165	0,033	4,79	83,0

ЗАВОД ЖБИ

Инв. № подл. | Подпись и дата | Взам. инв. №

Копировал Кис- 400632-03 18 Формат А3

Рис. 1

Вид 1-1

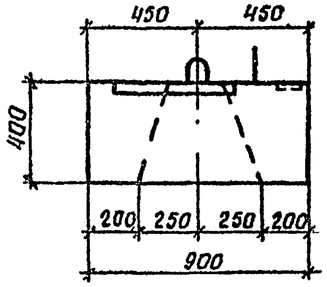

Вид 2-2

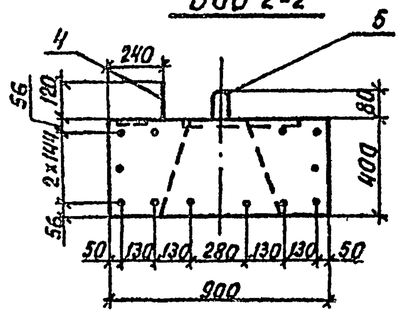

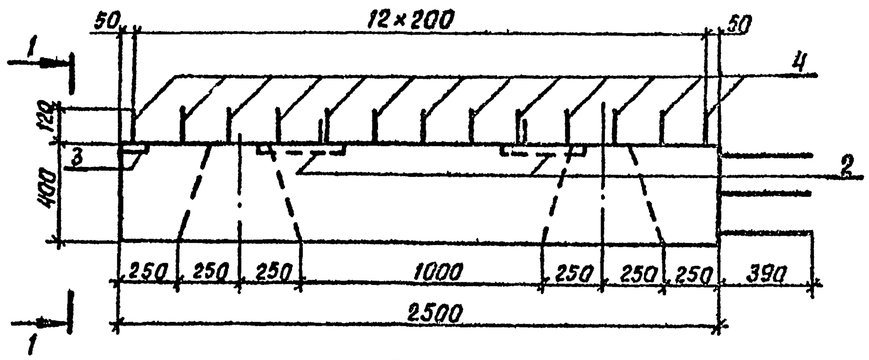

План

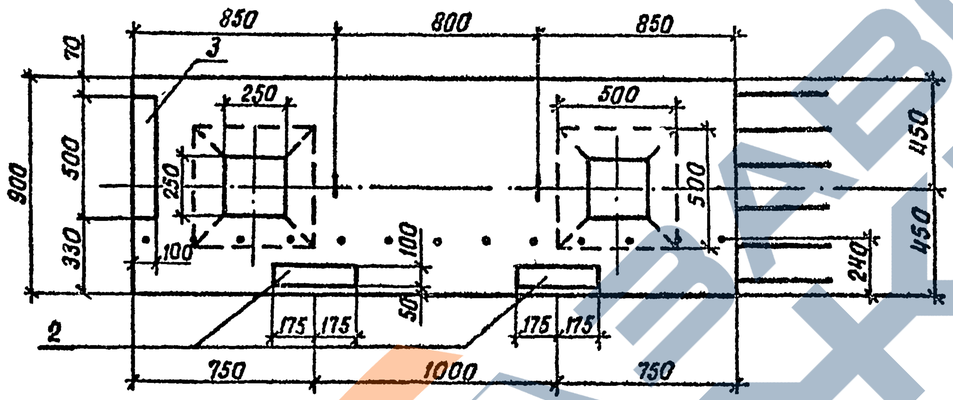

Рис. 2 - зеркальное отражение

остальное см. рис. 1

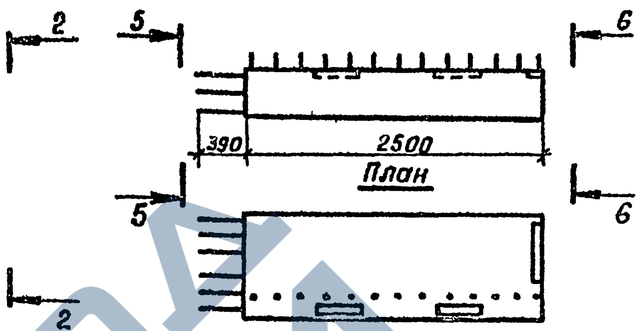

Вид 5-5

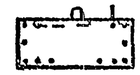

Вид 6-6

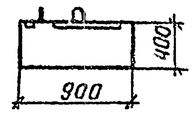

Схема армирования

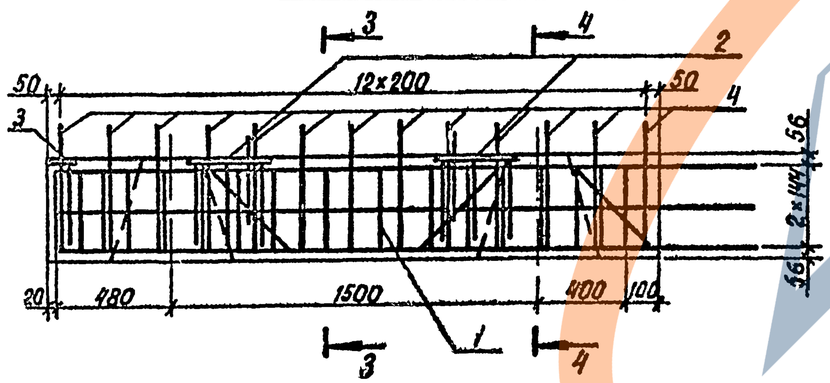

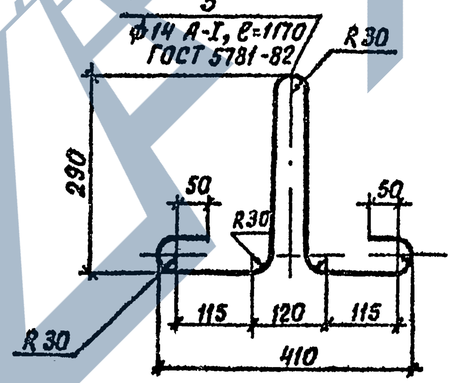

Сечение 3-3

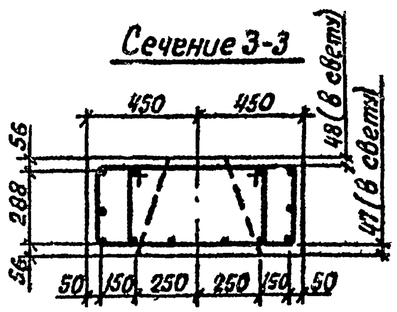

Сечение 4-4

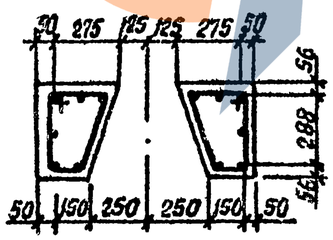

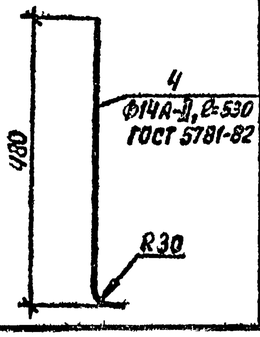

Марка блока	Рис.	Бетон класса В25, м³	Обозначение документа
1БН 25-1-1	1	0,78	3.503.1-79.2-001
1БН 25-1-2	2	0,78	-01

Поз.	Наименование	Кол. на 1БН 25-		Обозначение документа
		1-1	1-2	
1	Каркас КП1; 113,0 кг	1	1	3.503.1-79 2-067
2	Изделие закладное МН1;5,8кг	2	2	3 503.1-79.2-123
3	Изделие закладное МН2; 7,2кг	1	1	-01
4	ф14 А-II, ℓ=530; 0,6кг	13	13	
5	Монтажная петля; 1,4кг	2	2	

Разработ.	Костенко	
Проверил	Жукова	
Рук. гр.	Склярова	
Гл. инж. пр.	Гринберг	
Нач. отд.	Шапиро	
Н. контр.	Семенкин	

3.503.1-79.2-001

Блок насадки 1БН 25-1-1, 1БН-25-1-2.

Стадия	Масса	Масштаб
Р	1950	1:10 1:25 1:50
Лист	Листов 1	

Воронежский филиал ГИПРОДОРНИИ

Инв. № подл. | Подпись и дата | Взам. инв. №

Копировал Киф

Ц00632-03 19

Формат А3

Вид 1-1

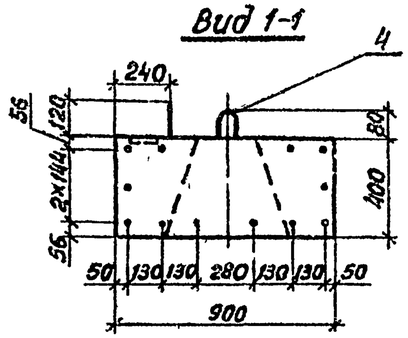

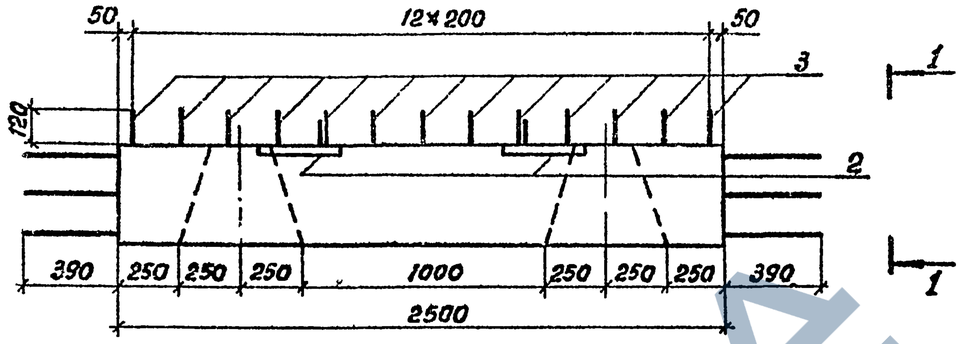

План

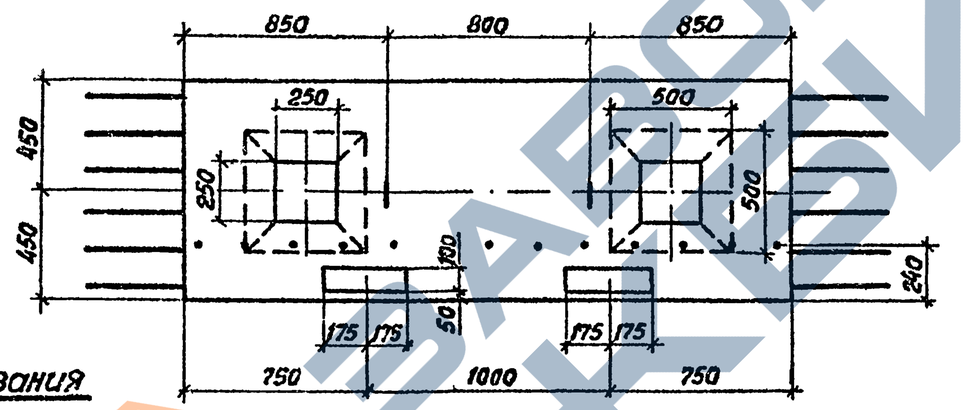

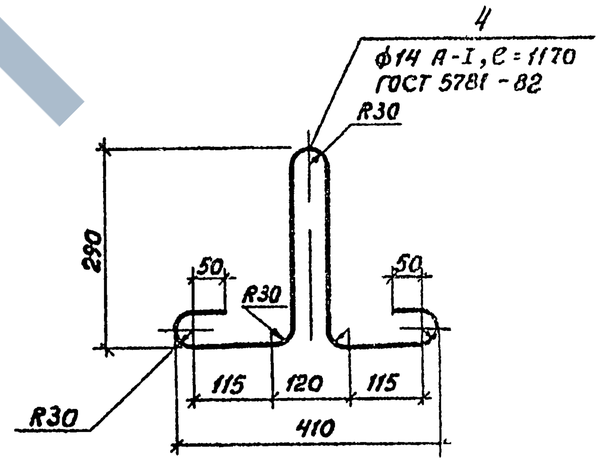

Схема армирования

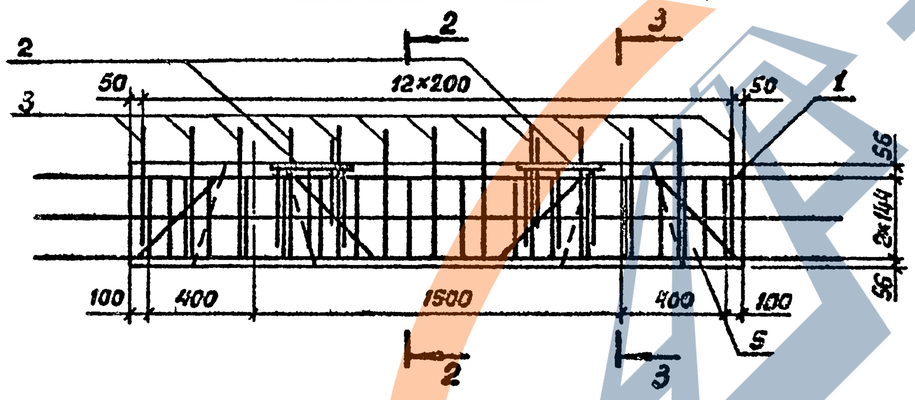

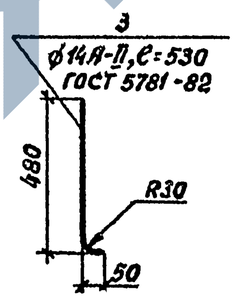

Сечение 2-2

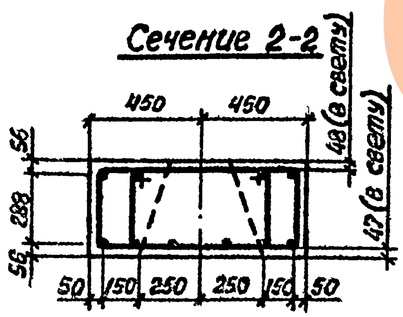

Сечение 3-3

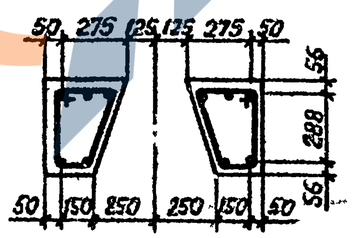

Поз.	Наименование	Кол.	Обозначение документа
1	Каркас КП2; 118,8 кг	1	3.503.1-79.2-068
2	Изделие закладное МН1; 5,8 кг	2	3.503.1-79.2-123
3	ф14 А-II, ℓ=530; 0,6 кг	13	
4	Монтажная петля; 1,4 кг	2	
5	Бетон класса В25, м³	0,78	

Разраб.	Вачугова	
Провер.	Жукова	
Рук. гр.	Склярова	
Гл. инж. пр.	Гринберг	
Нач. отд.	Шапиро	
Н. контр.	Семенкин	

3.503.1-79.2-002

Блок насадки 1БН 25-1-3

Стадия	Масса	Масштаб
Р	1950	1:25 1:10
Лист	Листов 1	

Воронежский филиал ГИПРОДОРНИИ

Инв. № подл. | Подпись и дата | Взам. инв. №

Копировал 400632-03 20 Формат А3

Рис. 1

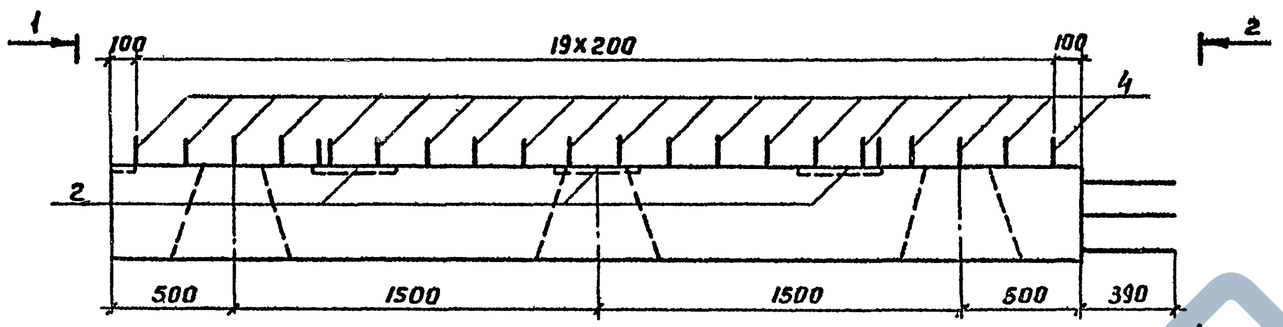

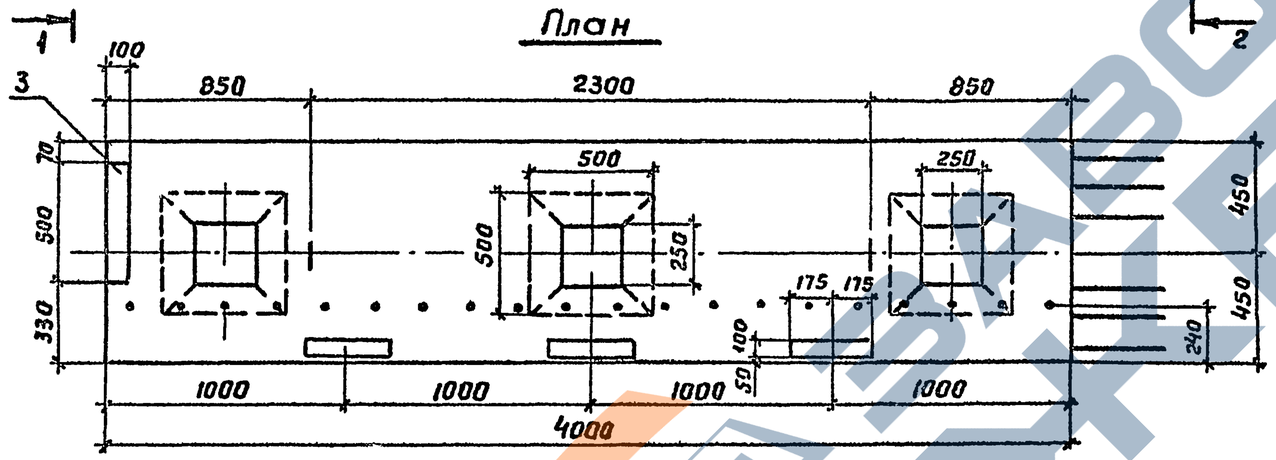

Вид 1-1

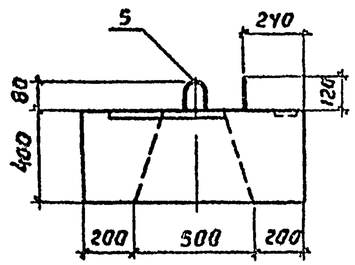

Вид 2-2

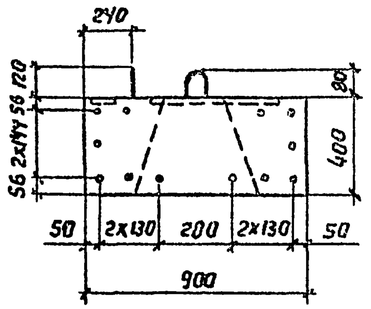

Рис. 2 - зеркальное отражение

Остальное см. рис. 1

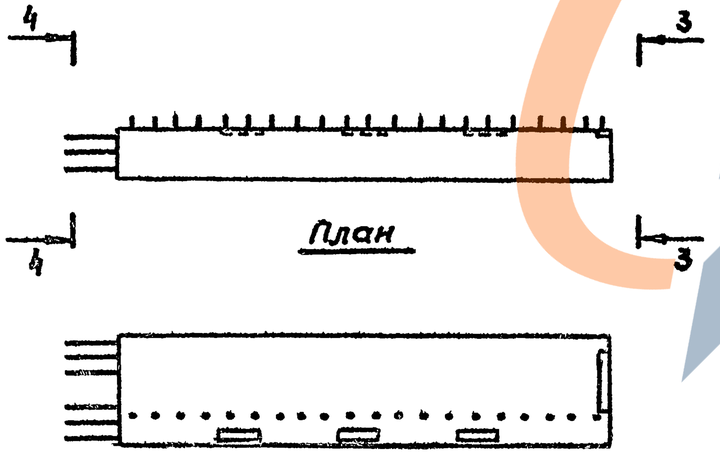

Вид 3-3

Вид 4-4

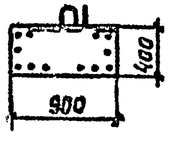

1. Спецификацию см. лист 2.

Марка блока	Рис.	Бетон класса В25, м³	Обозначение
16Н 40-1-1	1	1,25	3.503.1-79.2-003
16Н 40-1-2	2	1,25	-01

Разраб.	Аниситова	
Провер	Жукова	
Рук. гр.	Склярова	
Гл. инж. пр	Гринберг	
Нач. отд.	Шапиро	
Н. контр.	Семенкин	

3.503.1-79.2-003

Блок насадки 16Н 40-1-1, 16Н 40-1-2

Стадия	Масса	Масштаб
Р	3130	1:10 1:25 1:50
Лист 1	Листов 2	

Воронежский филиал ГИПРОДОРНИИ

Инв. № подл. | Подпись и дата | Взам. инв. №

Копировал

Формат А3

400632-03 21

Схема армирования

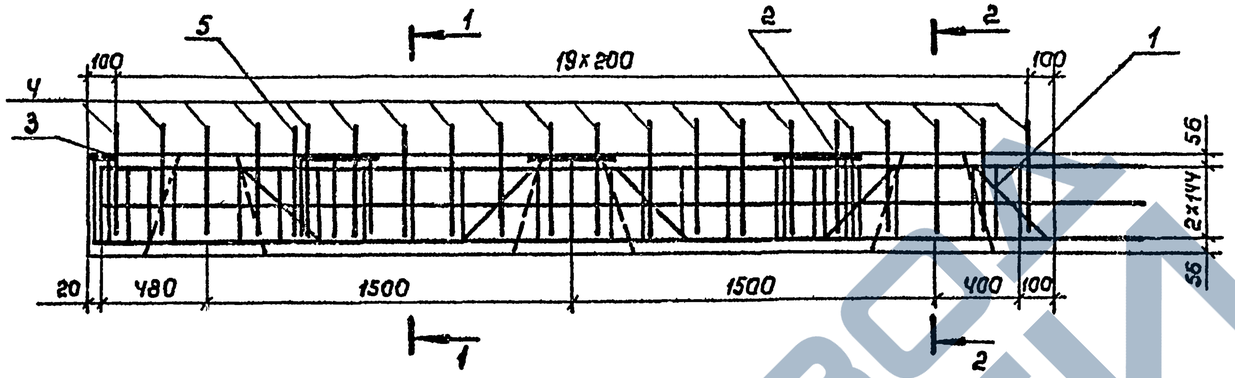

Сечение 1-1

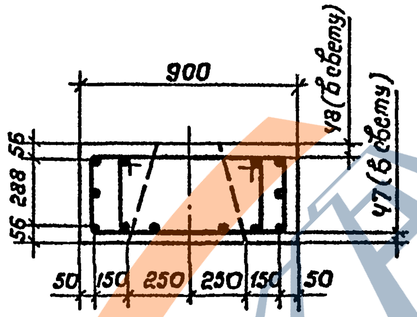

Сечение 2-2

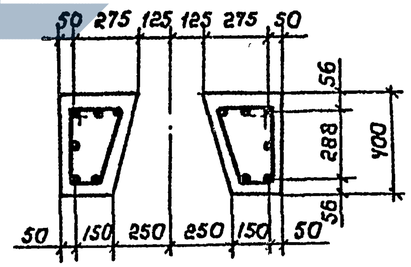

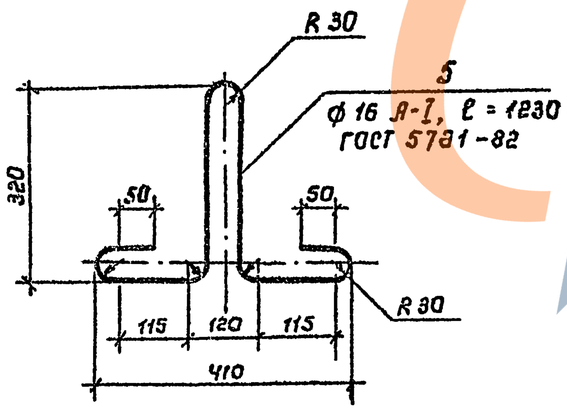

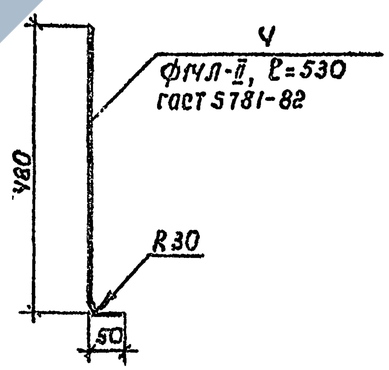

Поз.	Наименование	Кол. на 1 ВН 40 -		Обозначение документа
		-1-1	-1-2	
1	Каркас КП3; 170,0 кг	1	1	3.503.1-79.2-069
2	Изделие закладное МН1; 5,8 кг	3	3	3.503.1-79.2-123
3	Изделие закладное МН2; 7,2 кг	1	1	-01
4	ф14А-II, ℓ=530; 0,60 кг	20	20	
5	Монтажная петля; 1,9 кг	2	2	

3.503.1-79.2-003 Лист 2

Копировал Минакова Формат А3

Ц00632-03 22

Инв. № подл. | Подпись и дата | Взам. инв. №

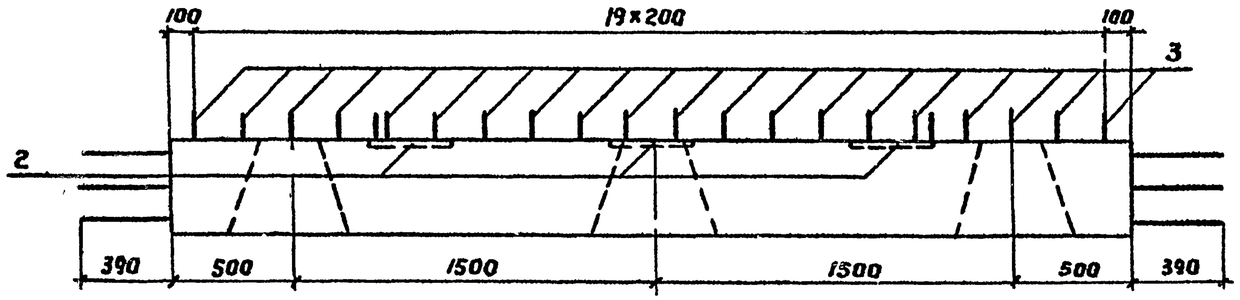

План

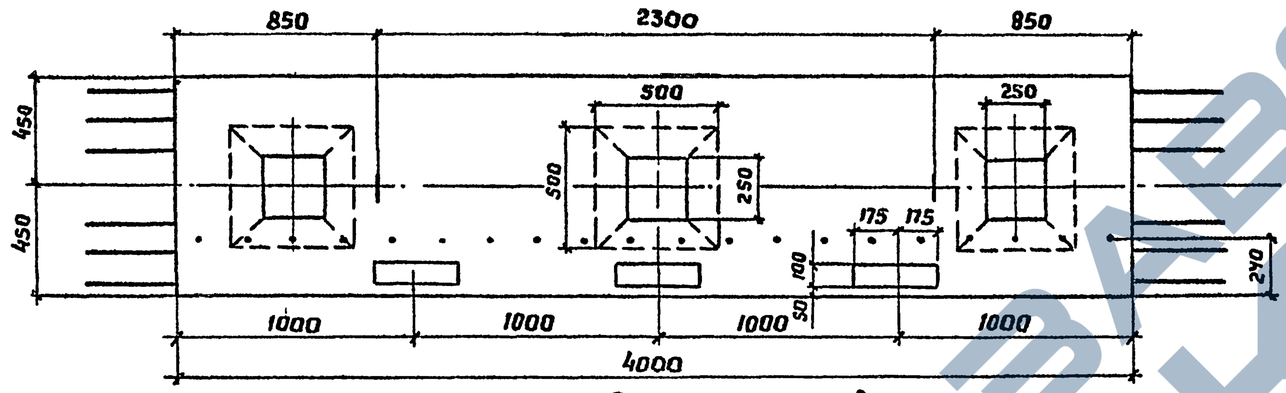

Схема армирования

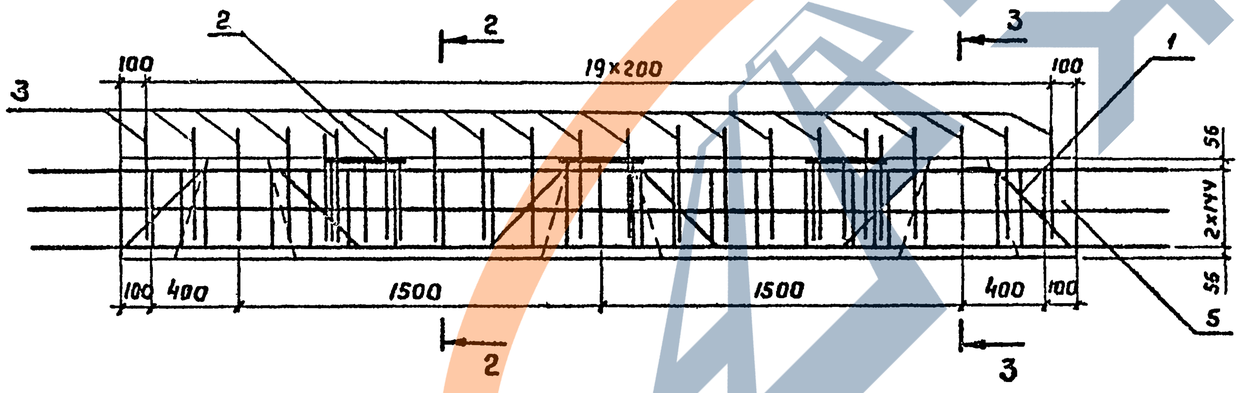

Вид 1-1

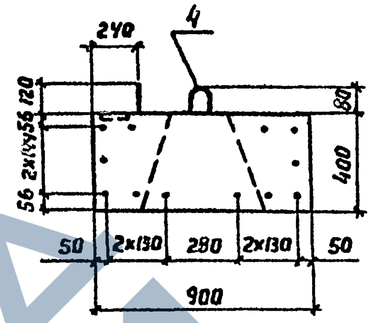

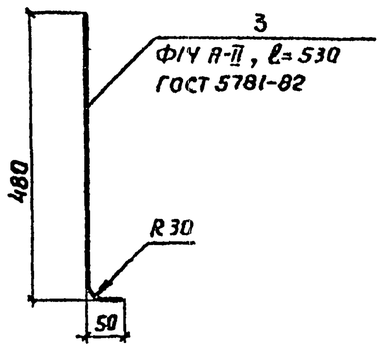

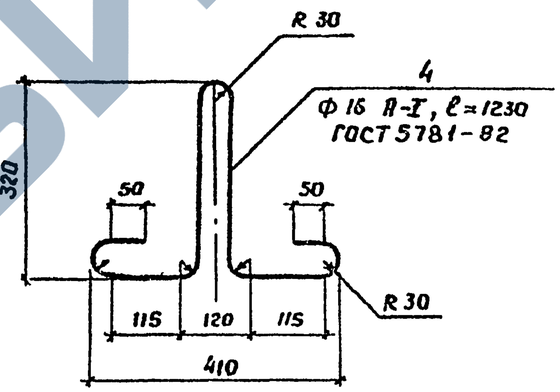

Сечение 2-2

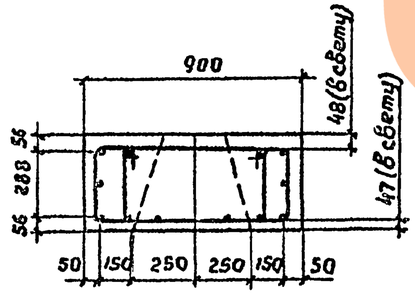

Сечение 3-3

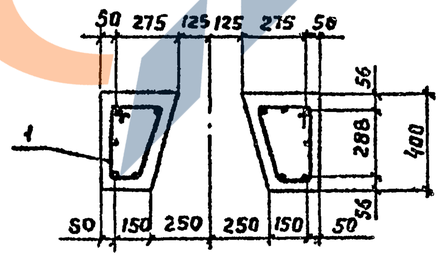

Паз.	Наименование	Кол	Обозначение документа
1	Каркас КП Ч; 175,6кг	1	3.503 1-79 2-070
2	Изделие закладное МН1; 5,8кг	3	3.503 1-79 2-123
3	Ф 14 А-II, ℓ=530 ; 0,60кг	20	
4	Монтажная петля ; 1,9кг	2	
5	Бетон класса В 25, м³	1,25	

Разраб.	Анисимова	
Провер.	Жукова	
Рук. гр.	Склярова	
Гл. инж. пр	Гринберг	
Нач. отд.	Шапиро	
Н. контр.	Сетенкин	

3.503.1-79.2-004

Блок насадки 16Н 40-1-3

Стадия	Масса	Масштаб
Р	3130	1:10 1:25
Лист	Листов 1	

Воронежский филиал ГИПРОДОРНИИ

Инв. № подл. | Подпись и дата | Взам. инв. №

Копировал Вабуз

Формат А3

Ц00632-03 23

Рис. 1

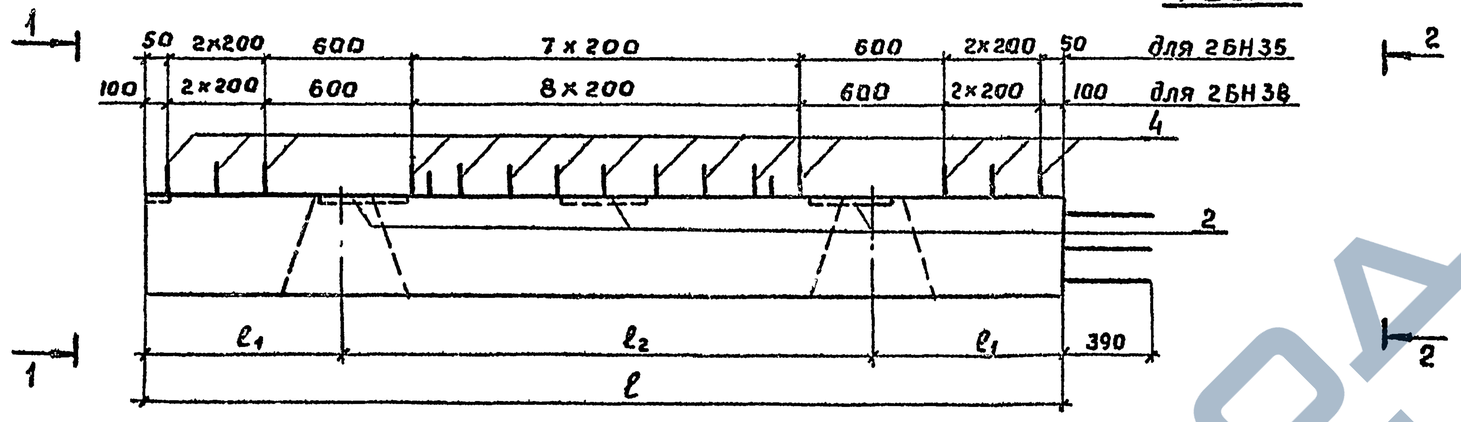

План

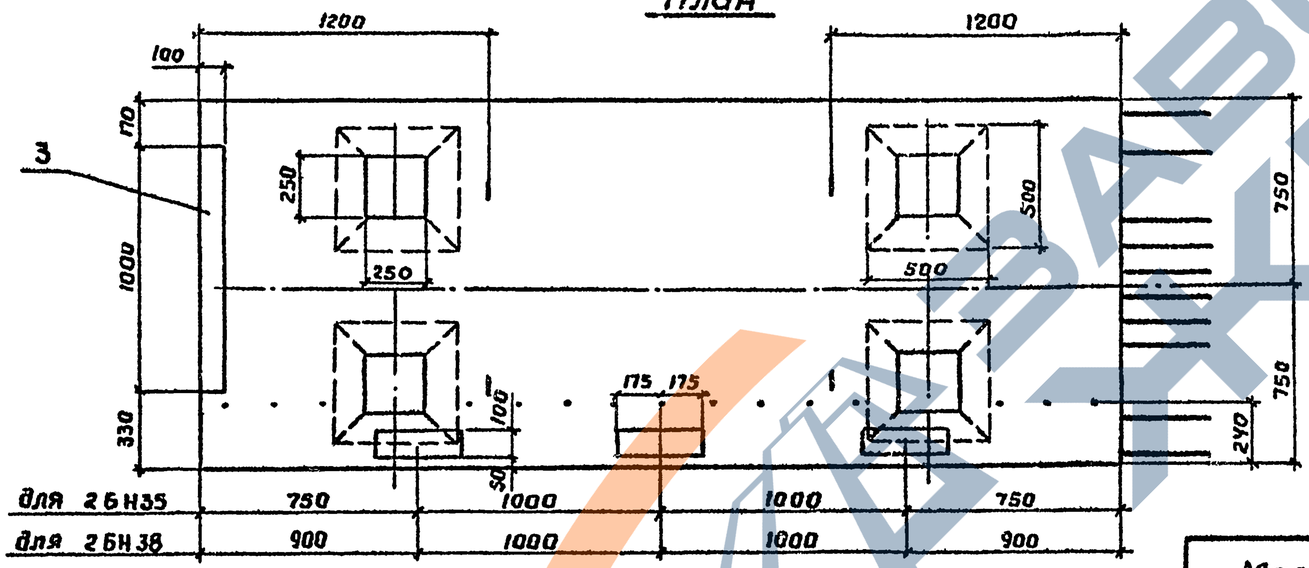

Рис. 2 - зеркальное отражение остальное см. рис. 1

Вид 1-1

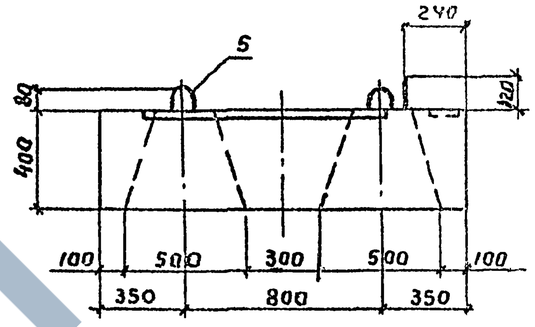

Вид 2-2

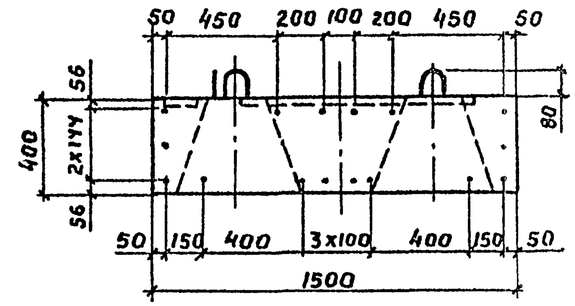

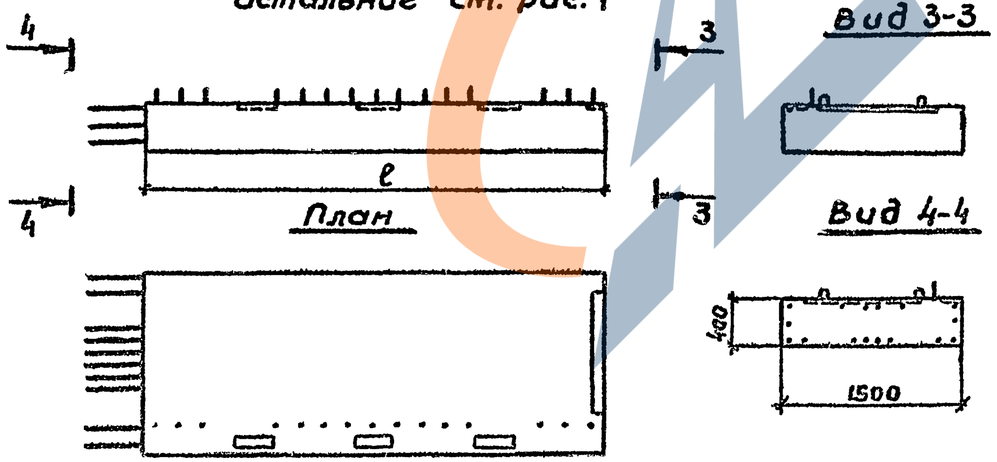

План

Вид 3-3

Вид 4-4

Марка блока	Рис.	Размеры, мм ℓ	ℓ_1	ℓ_2	Бетон класса В25, м³	Обозначение
2БН35-1-1	1	3500	750	2000	1,86	3.503.1-79 2-005
2БН35-1-2	2	3500	750	2000	1,86	-01
2БН38-1-1	1	3800	800	2200	2,03	-02
2БН38-1-2	2	3800	800	2200	2,03	-03

Разраб.	Рыбцева	
Провер	Жукова	
Рук. гр.	Склярова	
Гл. инж. пр	Гринберг	
Нач. отд	Шапиро	
Н контр.	Семенкин	

3.503.1-79.2-005

Блок насадки 2БН35-1-1, 2БН35-1-2, 2БН38-1-1, 2БН38-1-2

Стадия	Масса	Масштаб
Р	см табл.	1:10 1:20 1:50
Лист 1	Листов 2	

Воронежский филиал ГИПРОДОРНИИ

Копировал. В.Буц-

Формат А3

400632-03 24

Инв. № подл. | Подпись и дата | Взам. инв. №

Схема артирования

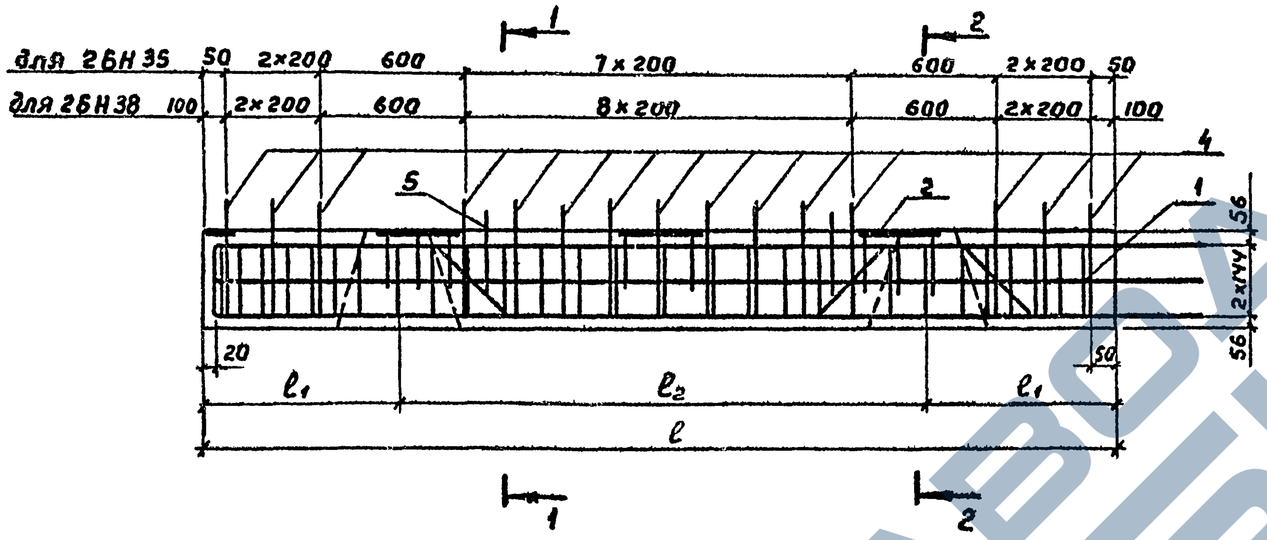

Сечение 1-1

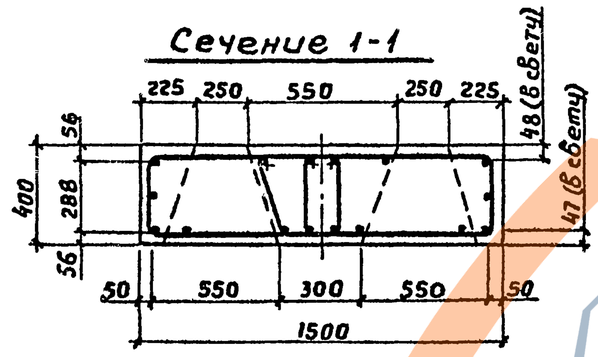

Сечение 2-2

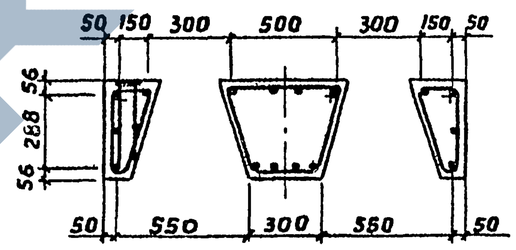

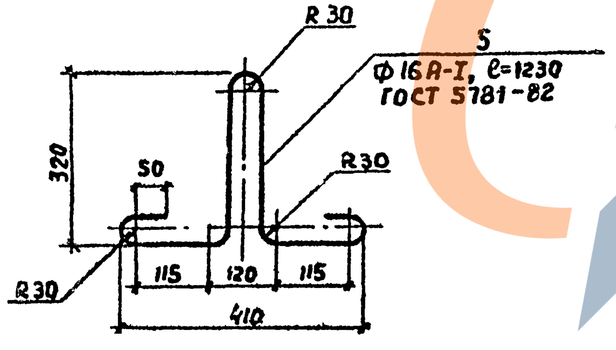

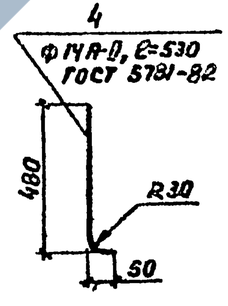

Поз.	Наименование	Кол. на 2БН				Обозначение документа
		35-1-1	35-1-2	38-1-1	38-1-2	
1	Каркас КП5; 216,4кг	1	1			3 503 1-79.2-071
	КП6; 228,0кг			1	1	-01
2	Изделие закладное МН1; 5,8кг	3	3	3	3	3.503.1-79 2-123
3	Изделие закладное МН4; 12,8кг	1	1	1	1	3 503.1-79 2-124
4	Ф14А-II, l=530; 0,6 кг	14	14	15	15	
5	Монтажная петля, 1,9кг	4	4	4	4	
	Масса блока, кг	4630	4630	5080	5080	

3.503.1-79.2-005

Лист 2

Инв № подл | Подпись и дата | Взам инв. №

Копировал В.Бурц- Формат А3

Ц00632-03 25

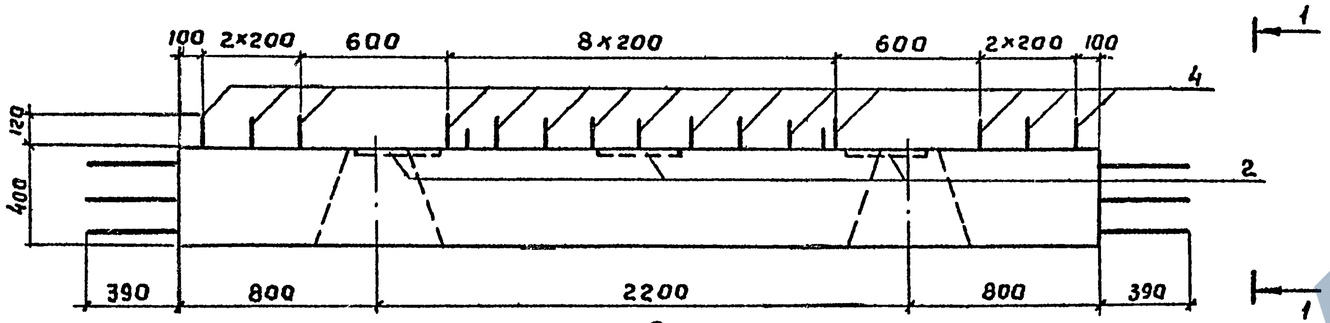

План

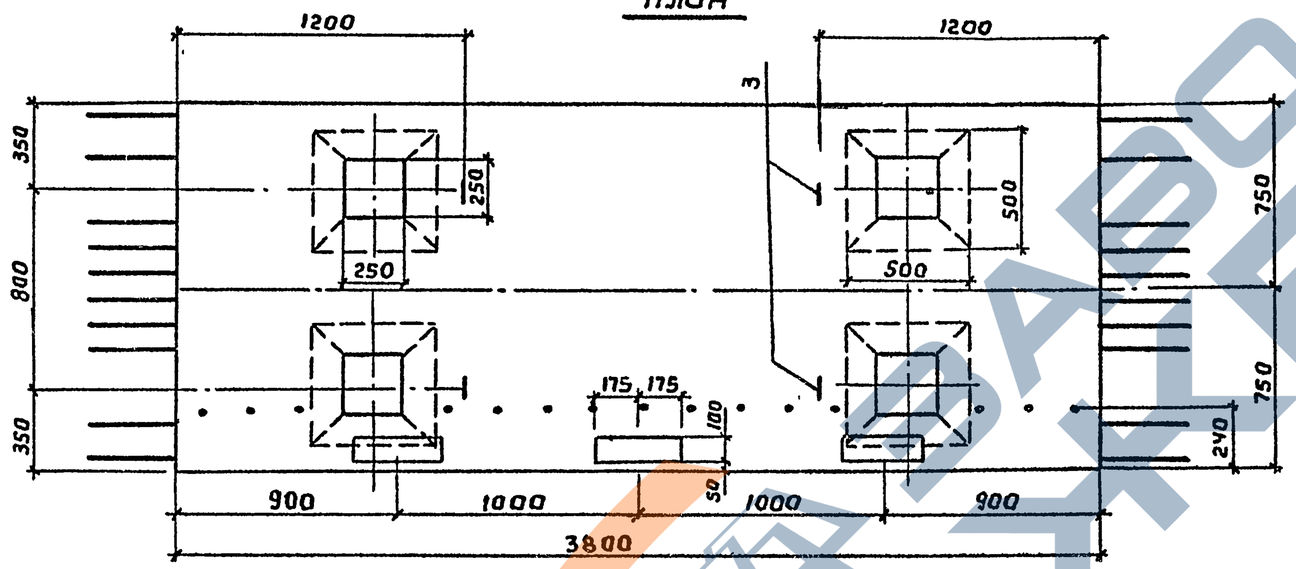

Вид 1-1

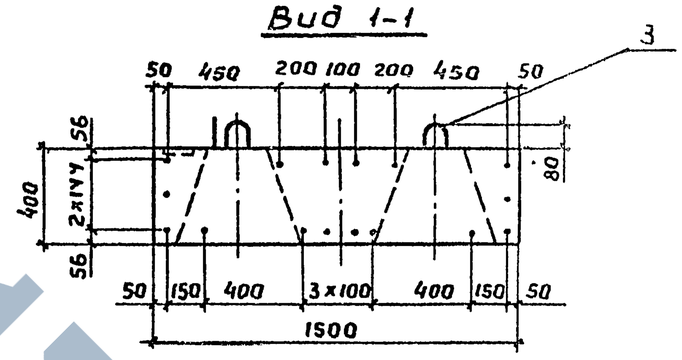

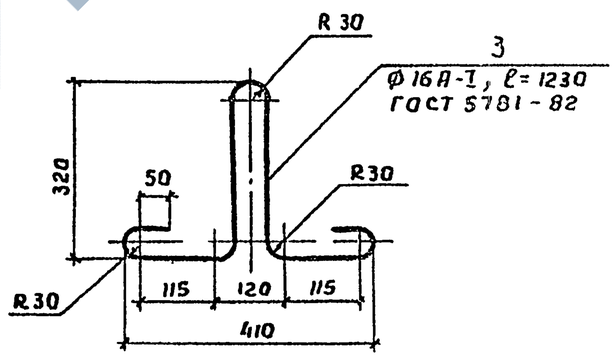

Схема армирования

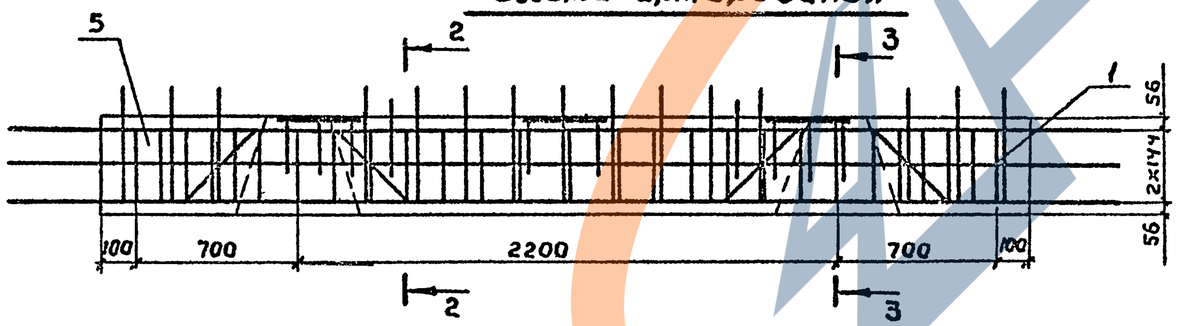

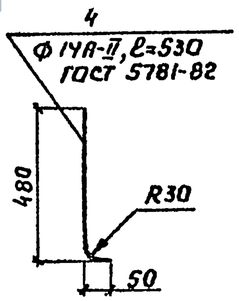

Сечение 2-2

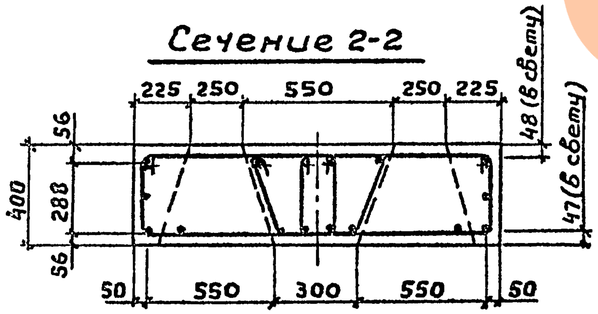

Сечение 3-3

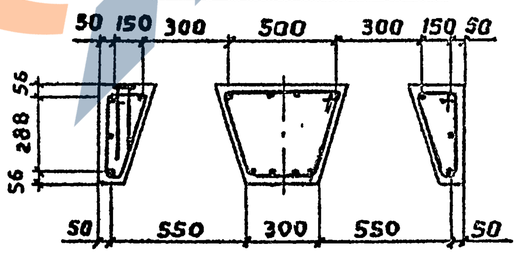

Поз.	Наименование	Кол	Обозначение документа
1	Каркас КП 7; 226,2кг	1	3.503.1-79 2-072
2	Изделие закладное МН1; 5,8кг	3	3.503.1-79 2-123
3	Монтажная петля; 1,9кг	4	
4	ф14 А-II, ℓ=530; 0,6кг	15	
5	Бетон класса В 25, м³	2,03	

Разраб.	Рыбцева	
Провер.	Жукова	
Рук. гр	Силярова	
Гл инж тр	Гринберг	
Нач отд.	Шапиро	
Н контр.	Семенкин	

3.503.1-79.2-006

Блок насадки 2БН38-1-3

Стадия	Масса	Масштаб
Р	5080	1:10 1:25
Лист	Листов 1	

Воронежский филиал ГИПРОДОРНИИ

Копировал

Формат А3.

Ц00632-03 26

Инв № подл. | Подпись и дата | Взам. инв №

Рис. 1

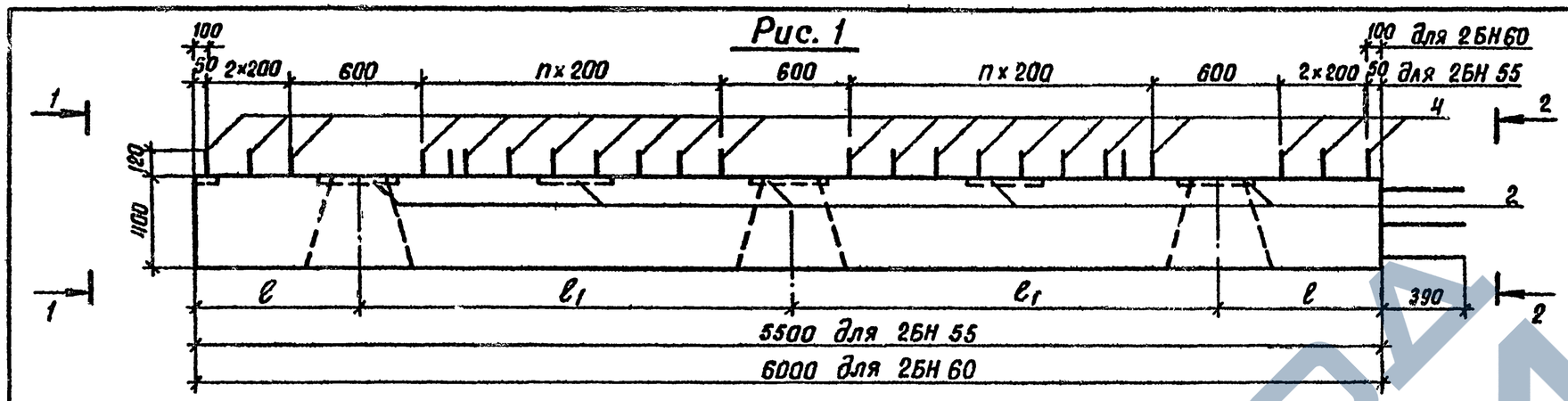

План

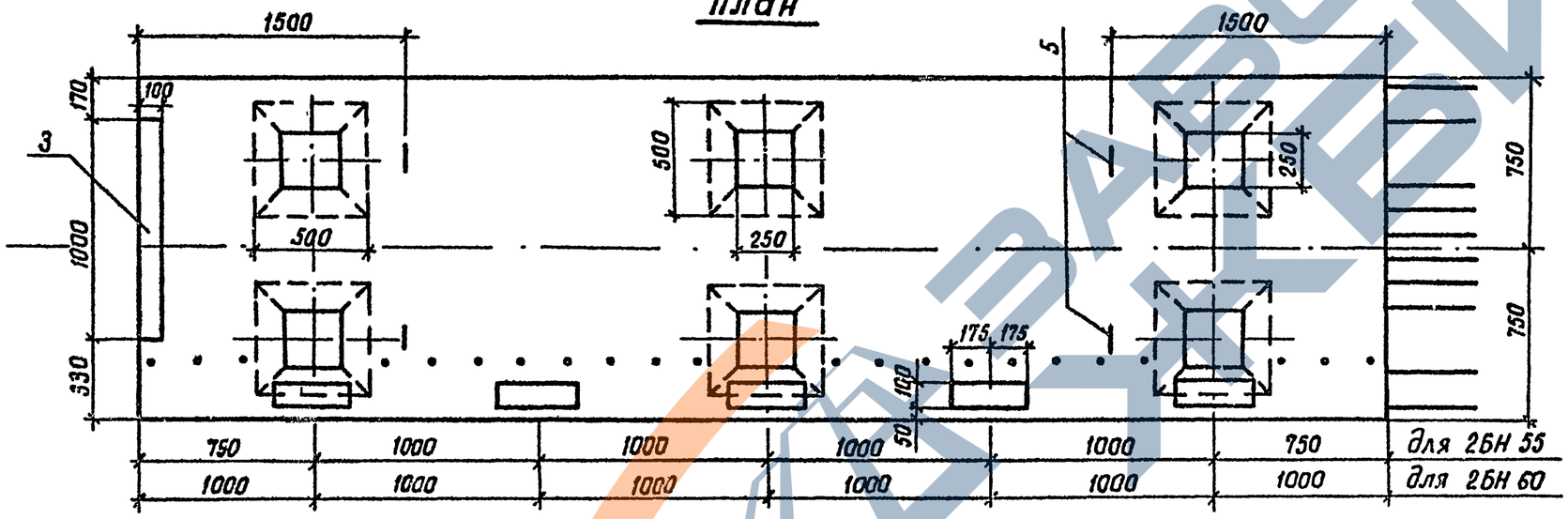

Вид 1-1

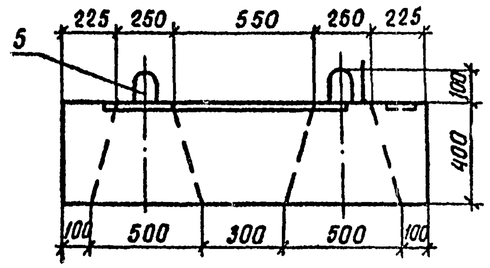

Вид 2-2

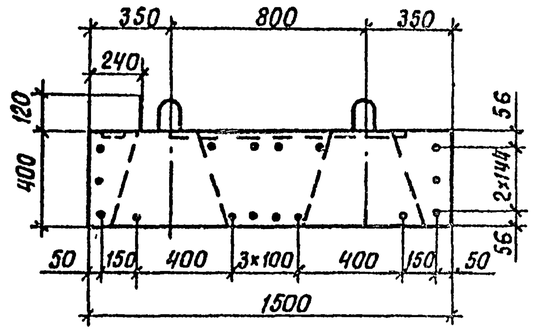

Рис. 2 - зеркальное отражение

Остальное см. рис.1

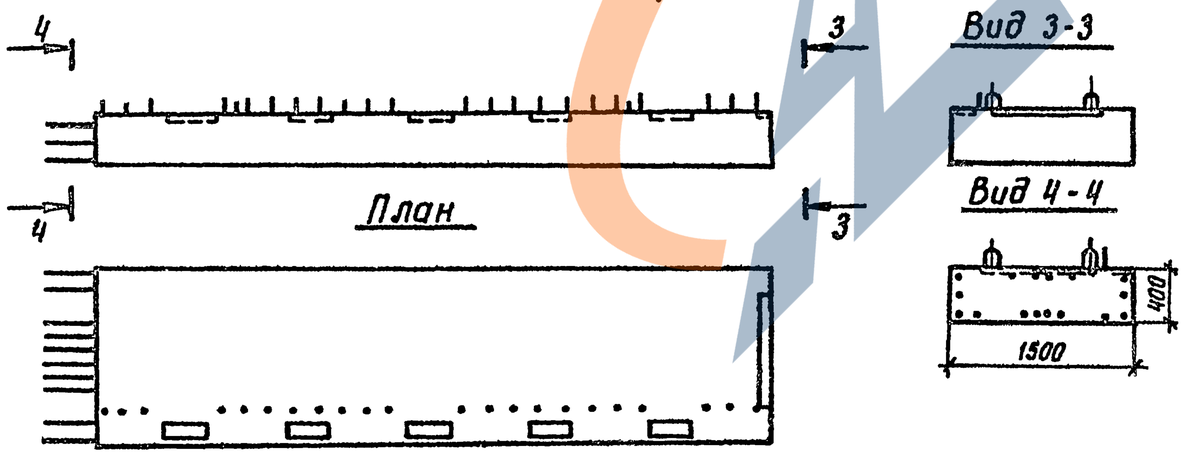

Марка блока	Рис.	Размеры, мм ℓ	Размеры, мм ℓ1	n	Бетон класса В25, м³	Обозначение
2БН 55-1-1	1	750	2000	7	2,92	3.503.1-79.2-007
2БН 55-1-2	2	750	2000	7	2,92	-01
2БН 60-1-1	1	800	2200	8	3,22	-02
2БН 60-1-2	2	800	2200	8	3,22	-03

Разраб.	Анисимова	
Провер.	Жукова	
Рук. гр.	Склярова	
Гл. инж. пр.	Гринберг	
Нач. отд.	Шапиро	
Н. контр.	Семенкин	

3.503.1-79.2 - 007

Блок насадки
2БН 55-1-1, 2БН 55-1-2,
2БН 60-1-1, 2БН 60-1-2

Стадия	Масса	Масштаб
Р	см. табл.	1:10 1:25 1:50
Лист 1	Листов 2	

Воронежский филиал ГИПРОДОРНИИ

Инв. № подл. | Подпись и дата | Взам. инв. №

Копировал Кир-

Формат А3
Ц00632-03 27

Схема армирования

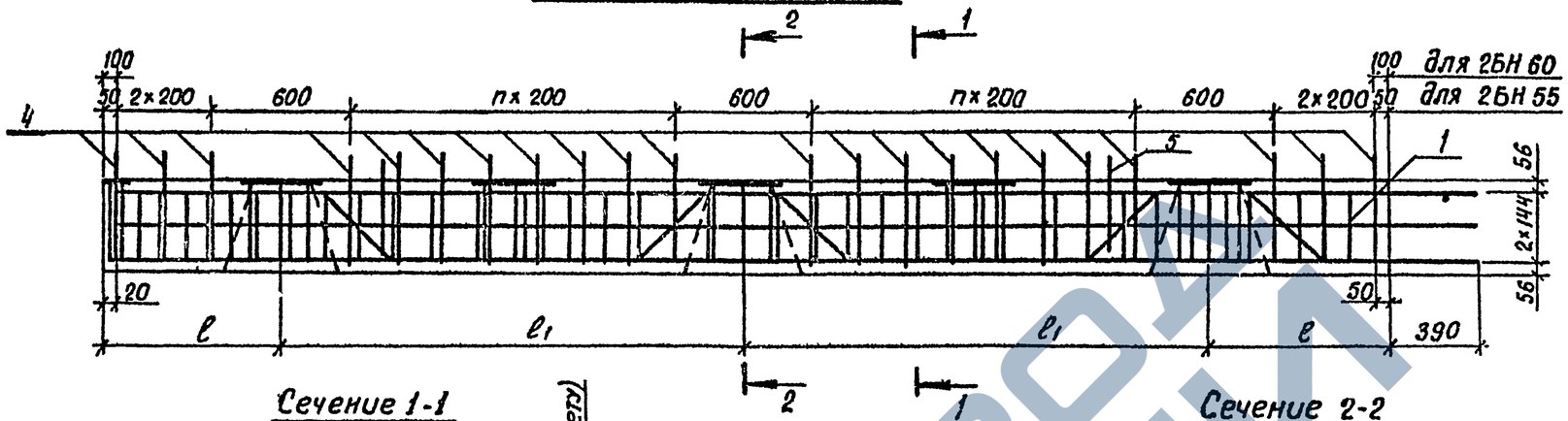

Сечение 1-1

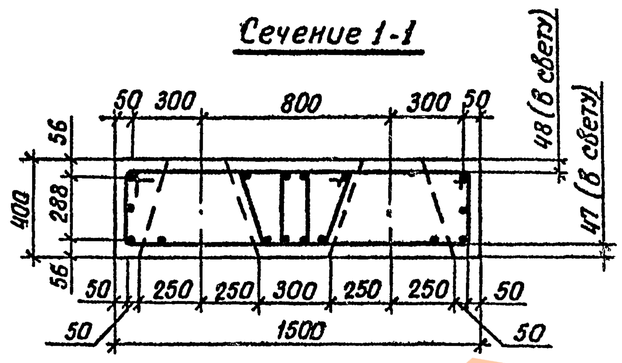

Сечение 2-2

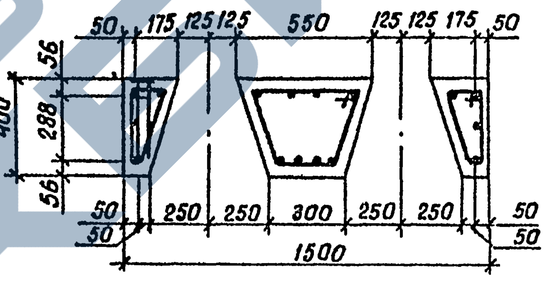

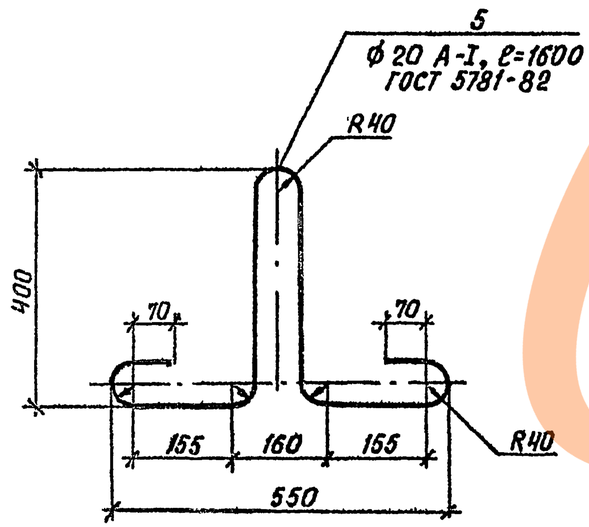

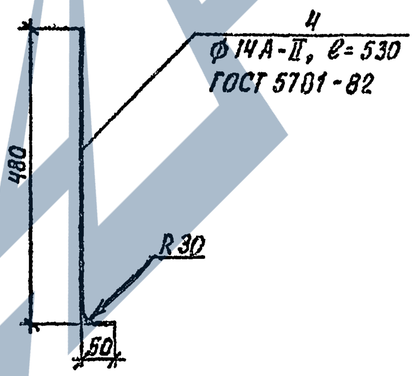

Поз.	Наименование	Кол. на 2БН				Обозначение документа
		55-1-1	55-1-2	60-1-1	60-1-2	
1	Каркас КП 8; 327,6 кг	1	1			3.503.1-79.2-073
	КП 9; 345,4 кг			1	1	-01
2	Изделие закладное МН1; 5,8кг	5	5	5	5	3.503.1-79.2-124
3	Изделие закладное МН4; 12,8кг	1	1	1	1	3.503.1-79.2-124
4	ф 14А-II, ℓ=530; 0,60 кг	22	22	23	23	
5	Монтажная петля; 3,9кг	4	4	4	4	
	Масса блока, кг	7330	7330	8080	8080	

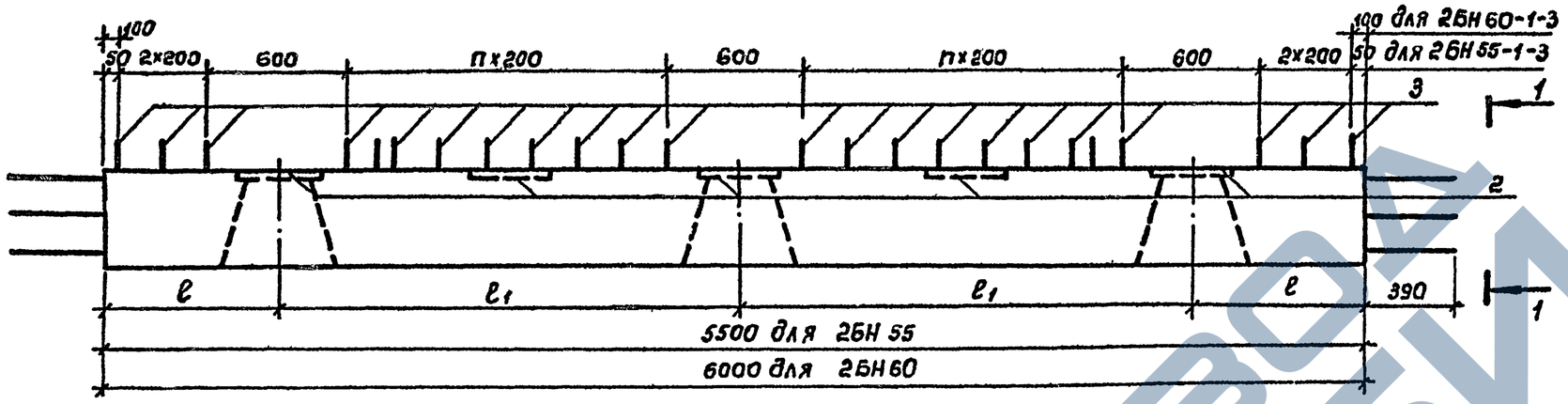

Вид 1-1

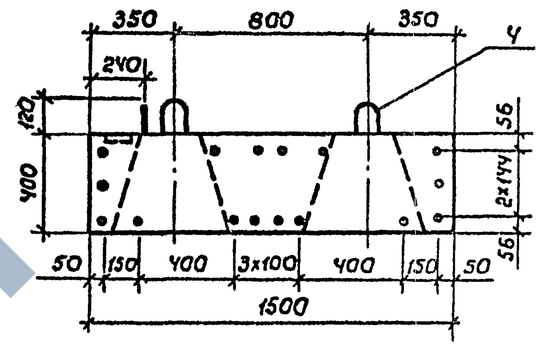

План

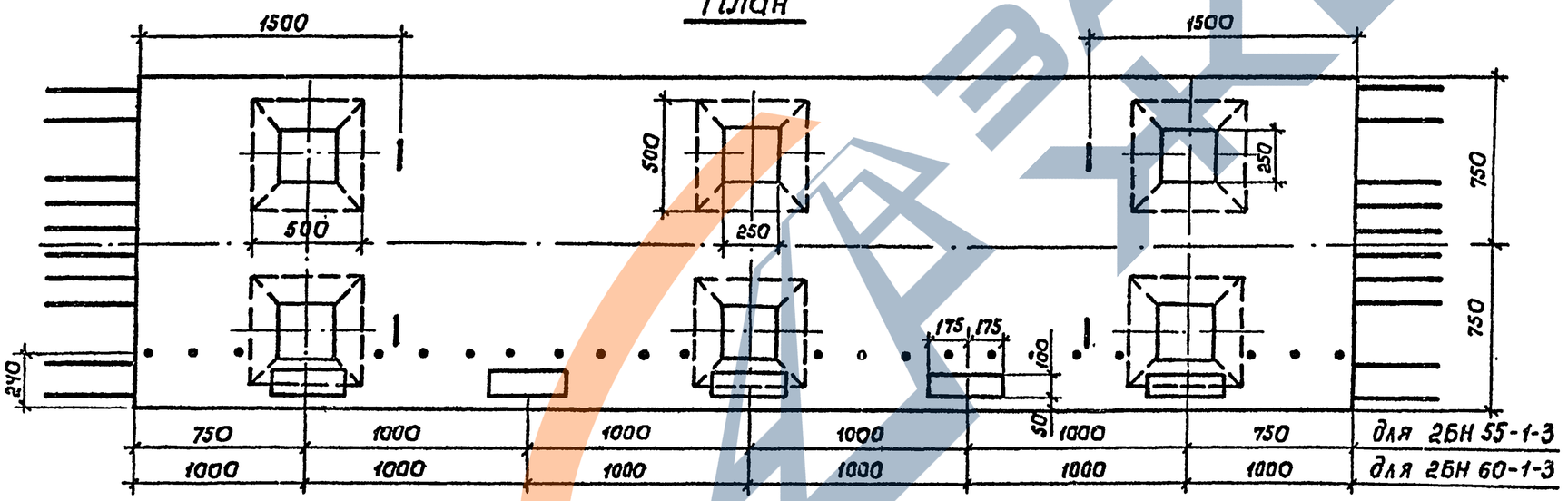

Марка блока	Размеры, мм ℓ	Размеры, мм ℓ1	n	Бетон класса В25, м³	Обозначение
2БН 55-1-3	750	2000	7	2,92	3.503.1-79.2-008
2БН 60-1-3	800	2200	8	3,22	-01

Разраб.	Анисимова	
Провер.	Жукова	
Рук.гр.	Склярова	
Гл.инж.пр.	Гринберг	
Нач.отд.	Шапиро	
Н.контр.	Семенкин	

3.503.1-79.2-008

Блок насадки 2БН 55-1-3, 2БН 60-1-3

Стадия	Масса	Масштаб
Р	см.табл.	1:10 1:25
Лист 1	Листов 2	

Воронежский филиал ГИПРОДОРНИИ

Инв.№ подл. | Подпись и дата | Взам.инв.№

копировал Минакова Ц00632-03 29 Формат А3

Схема армирования

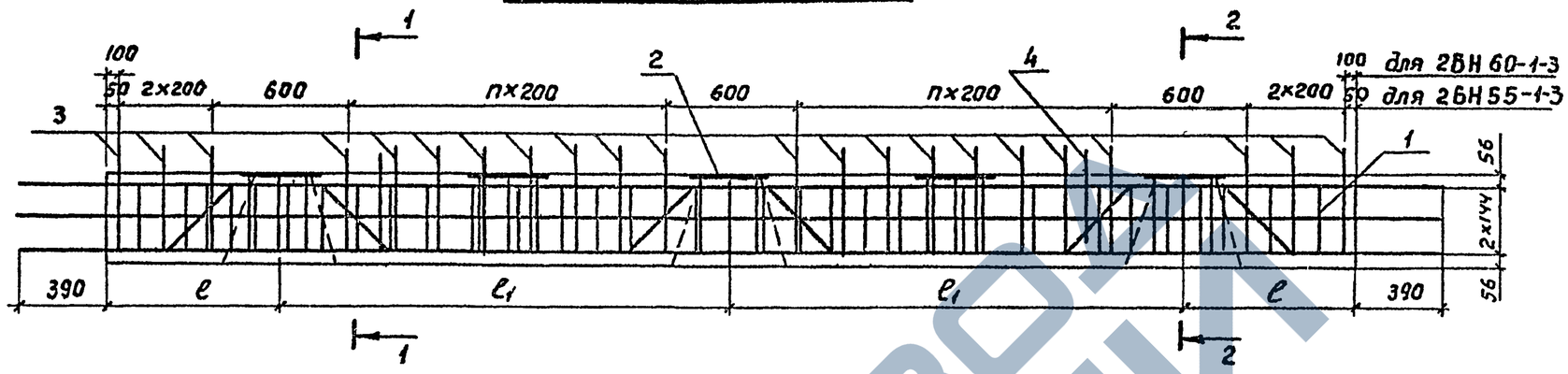

Сечение 1-1

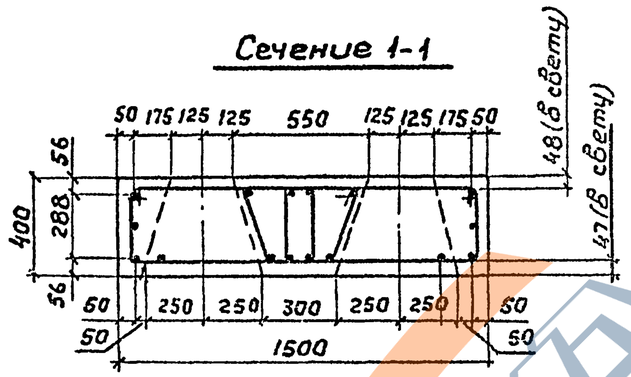

Сечение 2-2

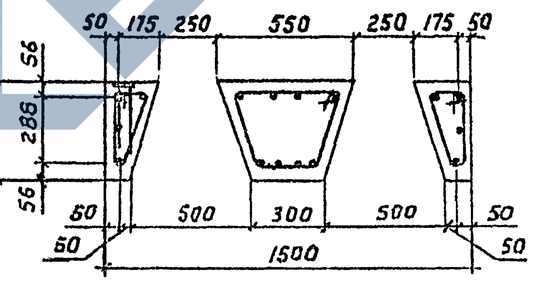

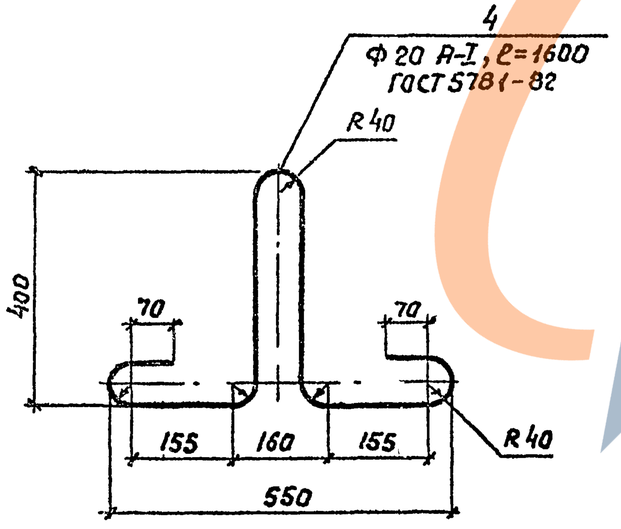

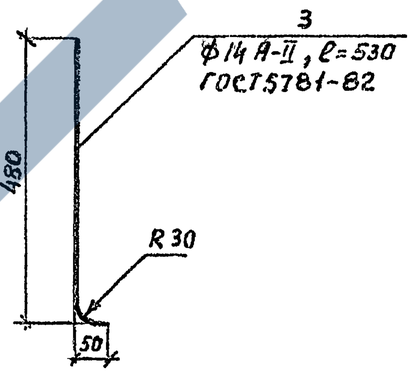

Поз	Наименование	Кол. на 2БН		Обозначение документа
		55-1-3	60-1-3	
1	Каркас КП 10; 334,4 кг	1		3.503.1-79.2-077
	КП 11; 352,4 кг		1	-01
2	Изделие закладное МН 1; 5,8 кг	5	5	3.503.1-79.2-123
3	Ф14 А-II, ℓ=530; 0,60 кг	22	22	
4	Монтажная петля; 3,9 кг	4	4	
	Масса блока, кг	7330	8080	

3.503.1-79.2-008

Лист 2

Инв. № подл. | Подпись и дата | Взам. инв. №

Копировал В.Бур- Ц00632-03 Формат 23 30

Рис. 1

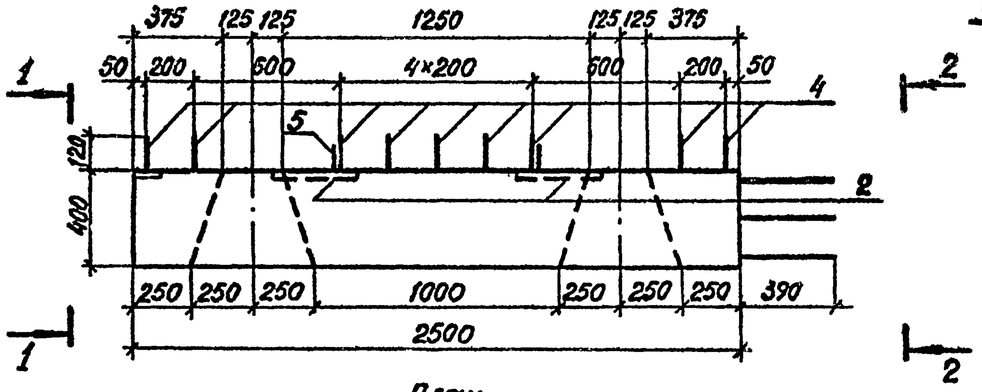

План

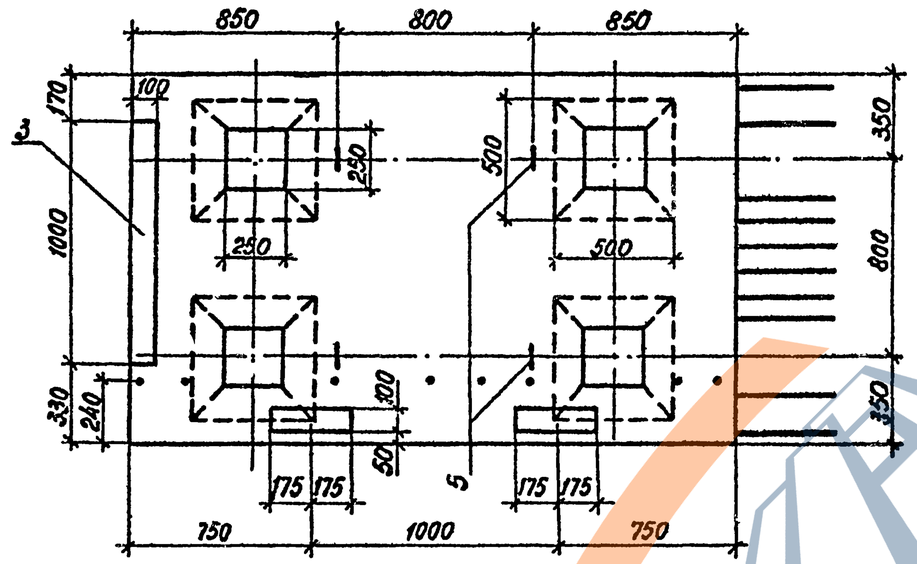

Вид 1-1

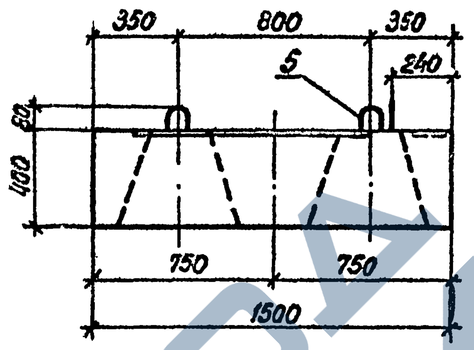

Вид 2-2

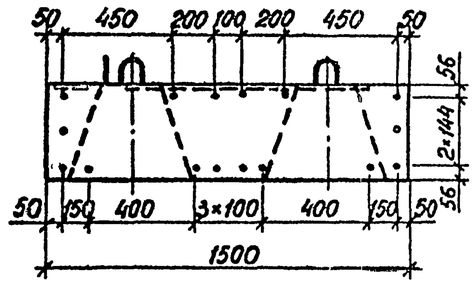

Рис. 2 – зеркальное отражение
остальное см. рис. 1

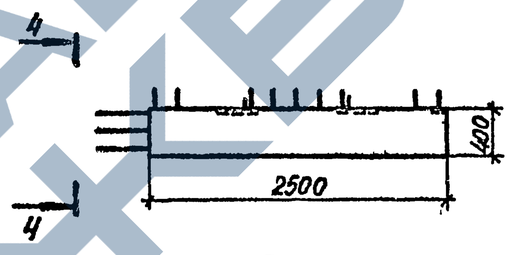

Вид 3-3

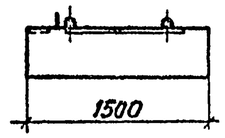

Вид 4-4

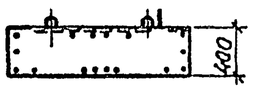

План

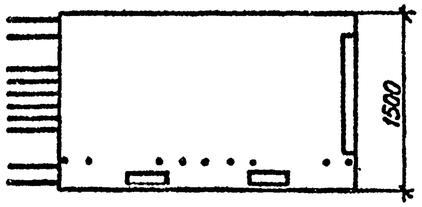

Марка блока	Рис.	Бетон класса В25, м³	Обозначение
2БН 25-2-1	1	1,25	3.503.1-79.2-009
2БН 25-2-2	2	1,25	-01

Разраб.	Рыбцева		3.503.1-79.2-009
Провер.	Жукова		
Рук. гр.	Склярова		Блок насадки 2БН 25-2-1, 2БН 25-2-2
Гл. инж. пр.	Гринберг		Стадия: Р; Масса: 3130; Масштаб: 1:10, 1:25, 1:50
Нач. отд.	Шапиро		Лист 1; Листов 2
Н. контр.	Семенкин		Воронежский филиал ГИПРОДОРНИИ

Копировал [illegible] Ц00632-03 31 формат А3

Инв. № подл. | Подпись и дата | Взам. инв. №

Схема армирования

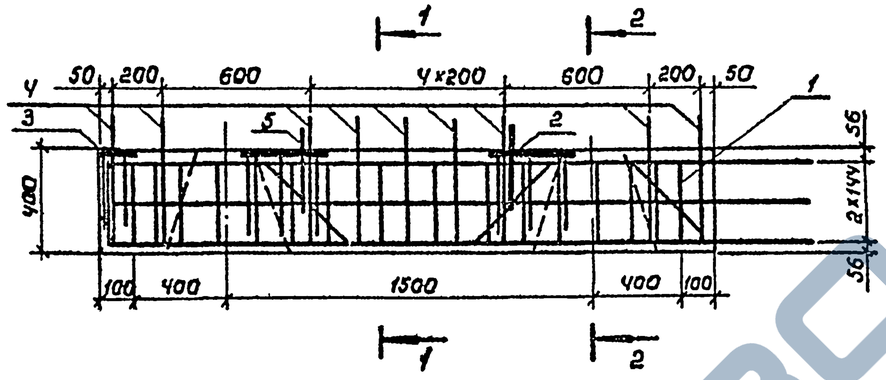

Сечение 1-1

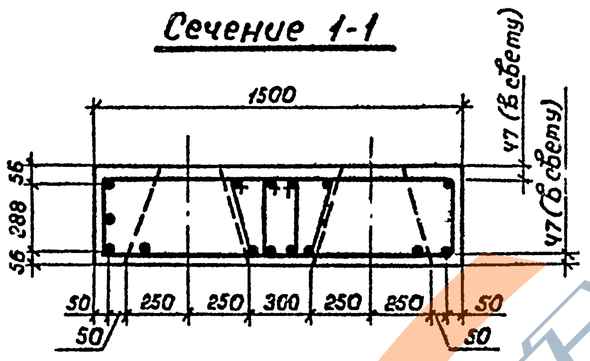

Сечение 2-2

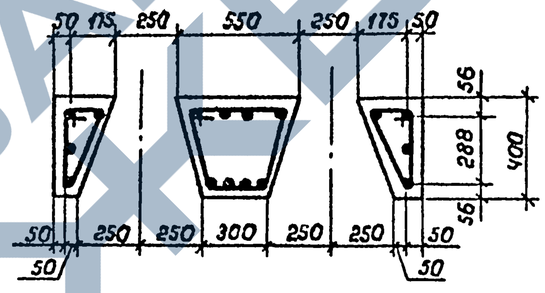

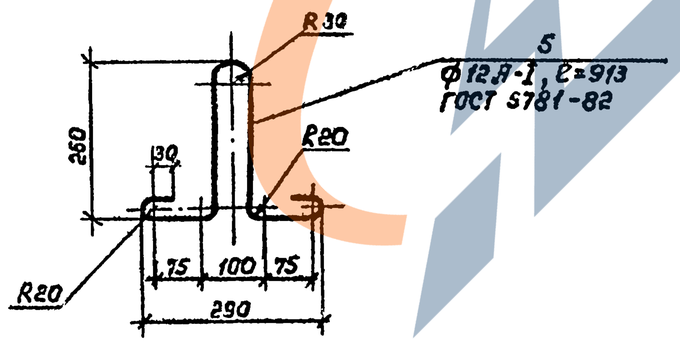

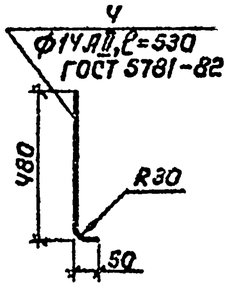

Поз.	Наименование	Кол. на 2БН 25- -2-1	Кол. на 2БН 25- -2-2	Обозначение документа
1	Каркас КП12; 161,4 кг	1	1	3.503.1-79.2-075
2	Изделие закладное МН1; 5,8кг	2	2	3.503.1-79.2-123
3	Изделие закладное МНУ; 12,8кг	1	1	3.503.1-79.2-124
4	Ф14 А-II, ℓ=530; 0,6 кг	9	9	
5	Монтажная петля; 0,8кг	4	4	

Инв. № подл. | Подпись и дата | Взам. инв. №

3.503.1-79.2-009

Лист 2

Копировал Минакова

Формат А3

Ц 00632-03 32

Вид 1-1

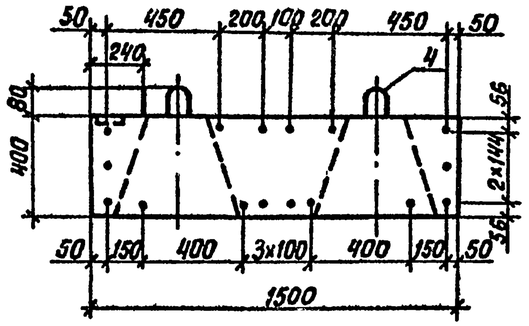

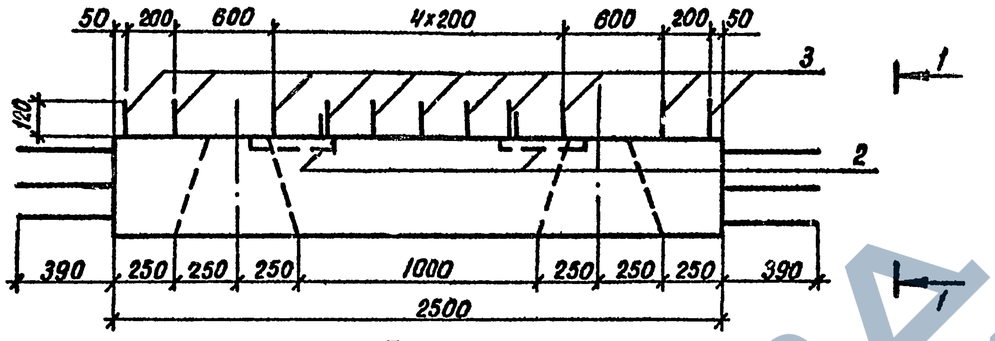

План

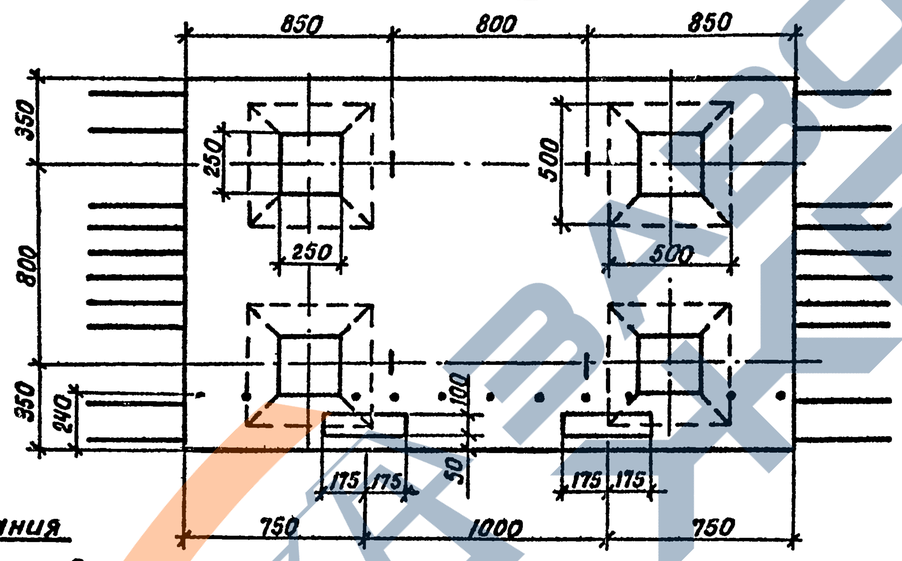

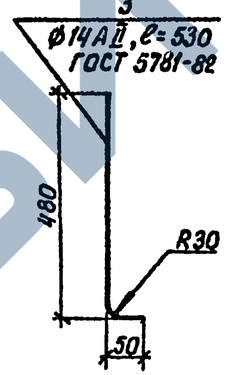

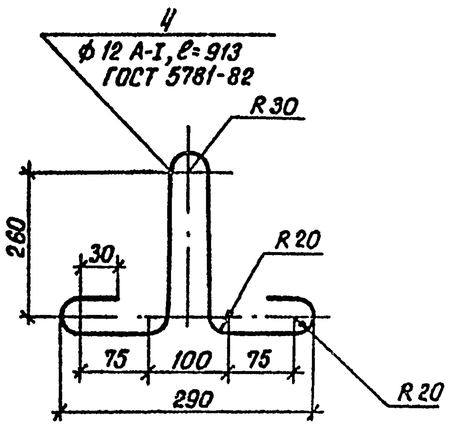

Схема армирования

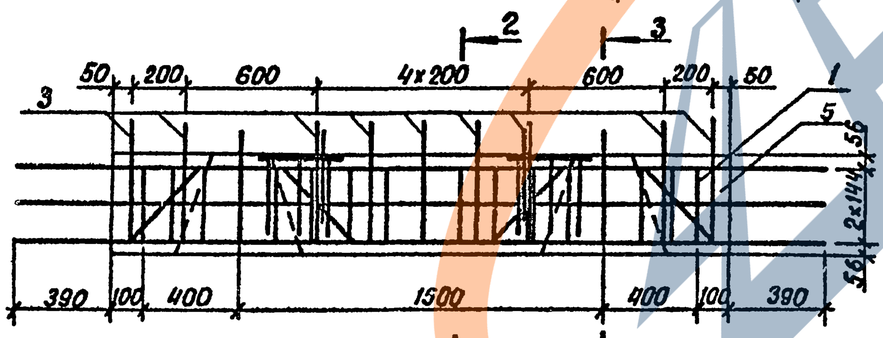

Сечение 2-2

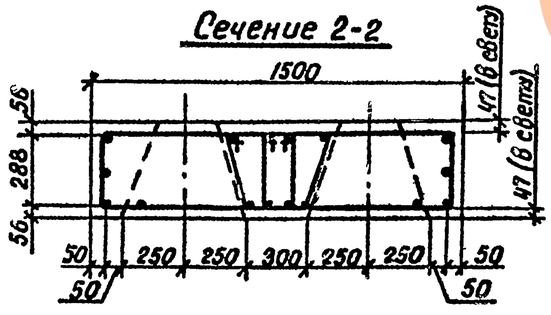

Сечение 3-3

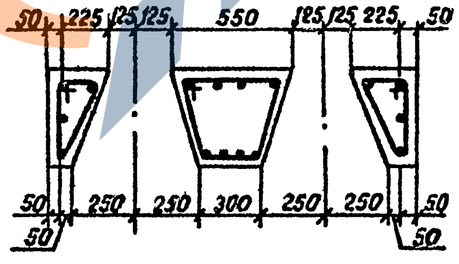

Поз	Наименование	Кол.	Обозначение документа
1	Каркас КП 13; 172,4кг	1	3.503.1-79.2-076
2	Изделие закладное МН1; 5,8кг	2	3.503.1-79.2-123
3	ф 14 А-II, ℓ=530; 0,6кг	9	
4	Монтажная петля; 0,8кг	4	
5	Бетон класса В25, м³	1,25	

Разраб.	Вачугова	
Провер.	Жукова	
Рук. гр.	Склярова	
Гл. инж. пр.	Гринберг	
Нач. отд.	Шапиро	
Н. контр.	Семенкин	

3.503.1-79.2-010

Блок насадки 2БН 25-2-3

Стадия	Масса	Масштаб
Р	3130	1:25 1:10
Лист	Листов 1	

Воронежский филиал ГИПРОДОРНИИ

Инв. № подл. | Подпись и дата | Взам. инв. №

Копировал Кц-

Формат А3

Ц 00632-03 33

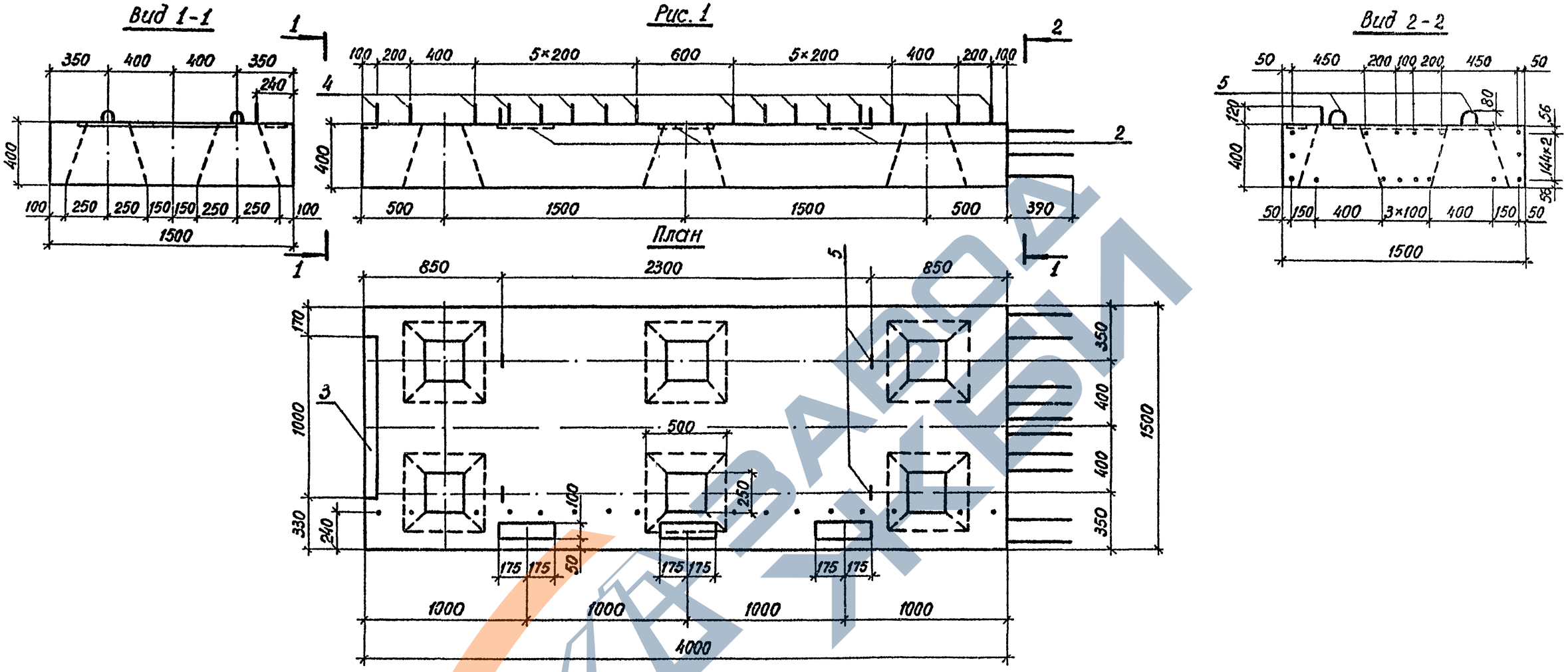

Рис. 2 - зеркальное отражение
остальное см. рис. 1

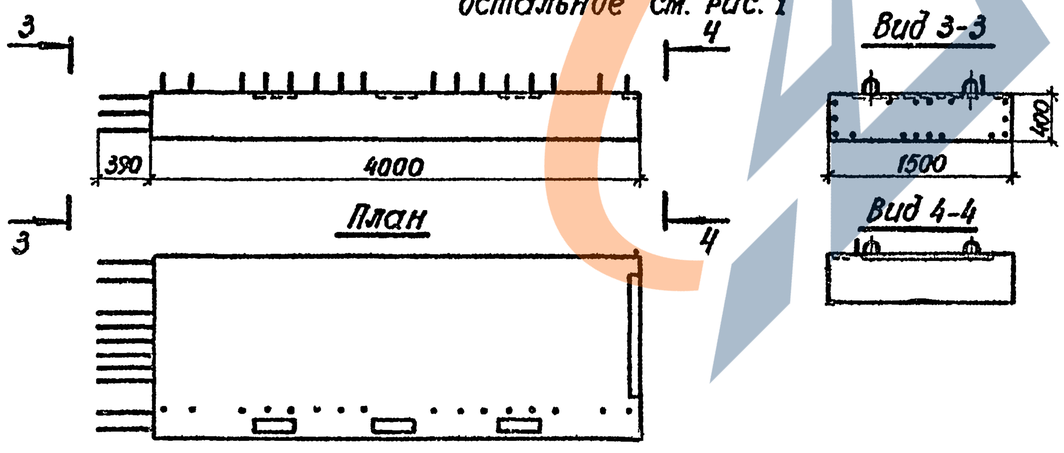

Марка блока	Рис.	Бетон класса В25, м³	Обозначение документа
2БН 40-2-1	1	2,03	3.503.1-79.2-011
2БН 40-2-2	2	2,03	-01

Разраб.	Костенко	
Провер.	Жукова	
Рук. гр.	Склярова	
Гл инж. пр.	Гринберг	
Нач. отд.	Шапиро	
Н. контр.	Семенкин	

3.503.1-79.2-011

Блок насадки
2БН 40-2-1, 2БН 40-2-2

Стадия	Масса	Масштаб
Р	5080	1:25 1:50

Лист 1 | Листов 2

Воронежский филиал
ГИПРОДОРНИИ

Инв. № подл. | Подпись и дата | Взам. инв. №

Копировал ВЦ 400632-03 34 формат А3

Схема армирования

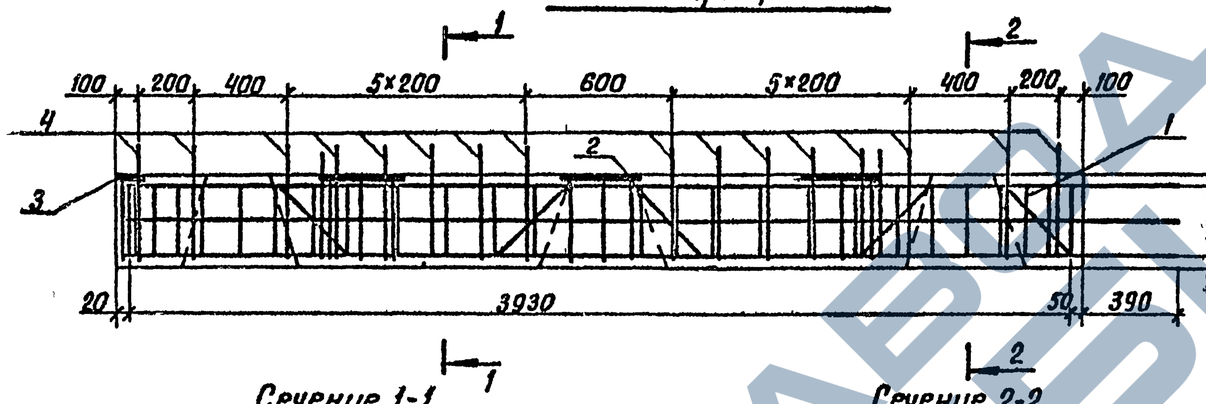

Сечение 1-1

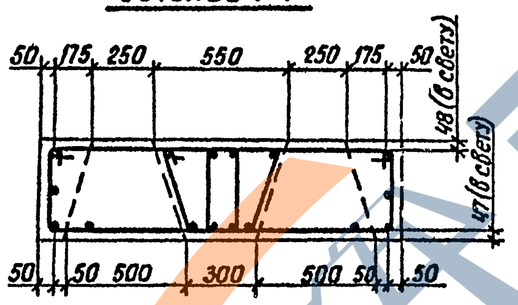

Сечение 2-2

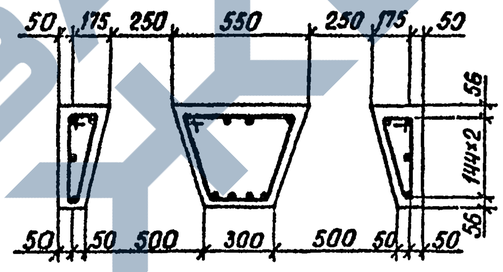

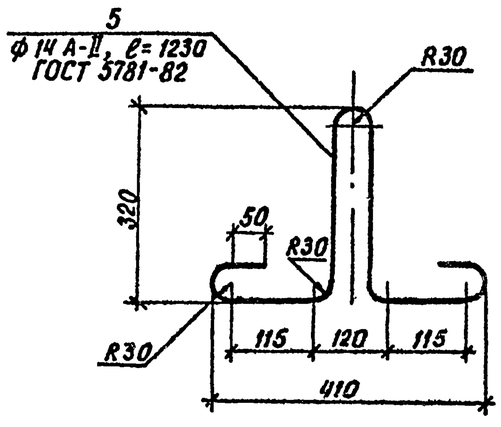

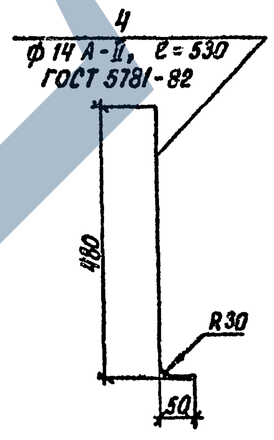

Поз.	Наименование	Кол. на 2БН40-		Обозначение документа
		-2-1	-2-2	
1	Каркас КП 14; 234,6 кг	1	1	3.503.1-79.2-073-02
2	Изделие закладное МН1; 5,8 кг	3	3	3.503.1-79.2-123
3	Изделие закладное МН3; 8,8 кг	1	1	-02
4	ф 14 А-II, ℓ = 530, 0,6 кг	16	16	
5	Монтажная петля; 1,9 кг	4	4	

Инв. № подл. | Подпись и дата | Взам. инв. №

Копировал Кц-Ц00632-03 35 Формат А3

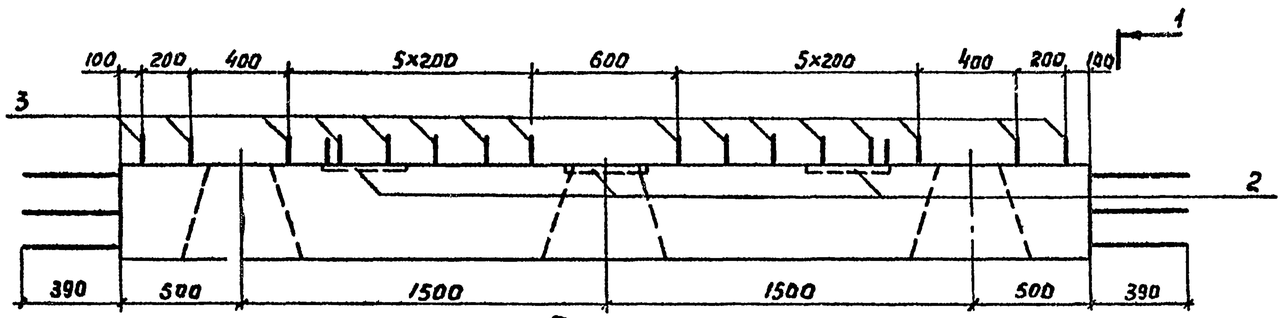

План

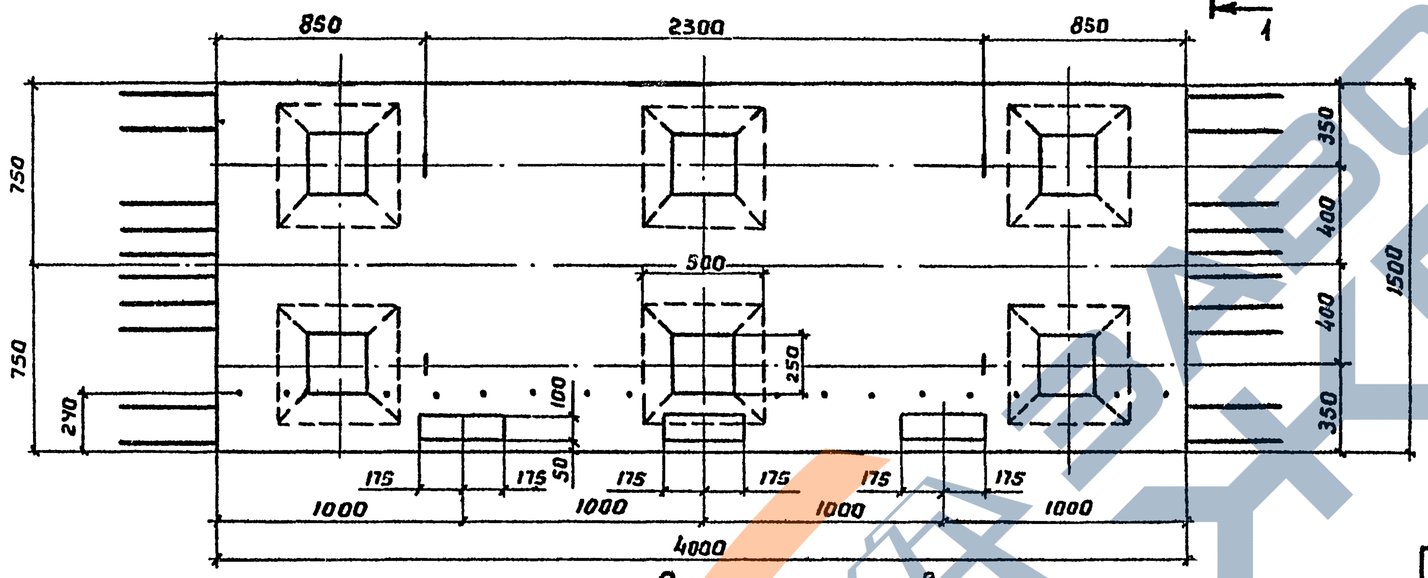

Схема армирования

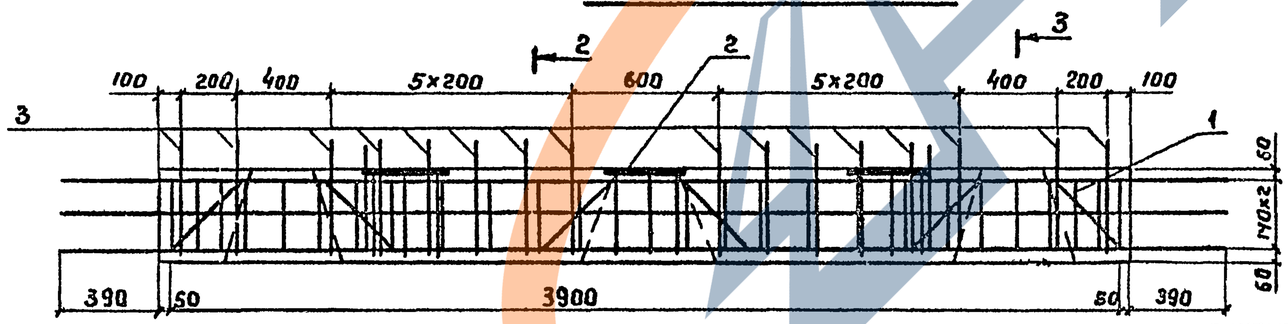

Сечение 2-2

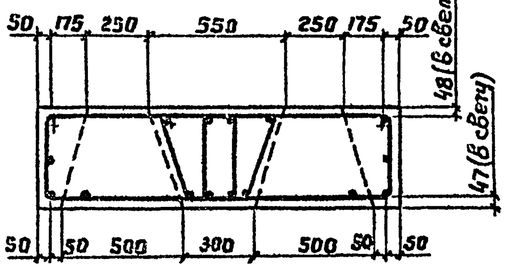

Сечение 3-3

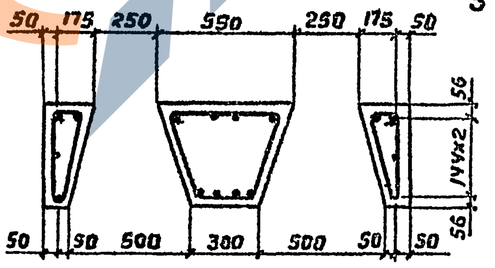

Вид 1-1

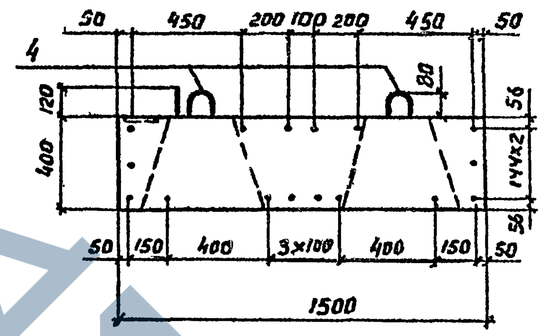

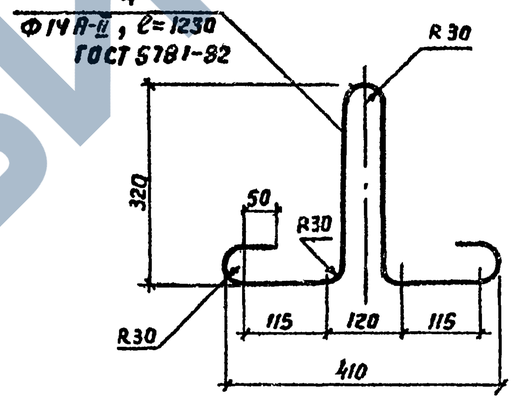

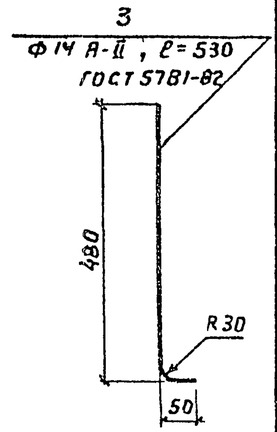

Поз.	Наименование	Кол.	Обозначение документа
1	Каркас КП 15; 240,8кг	1	3.503.1-79.2-074-02
2	Изделие закладное МН1; 5,8кг	3	3.503.1-79 2-123
3	ф14 А-II, ℓ=530; 0,6кг	16	
4	Монтажная петля, 1,9кг	4	
	Бетон класса В 25, $м^3$	2,03	

Разраб.	Костенко	
Провер.	Жукова	
Рук. гр.	Склярова	
Гл. инж. пр.	Гринберг	
Нач. отд.	Шапиро	
Н. контр.	Семенкин	

3.503.1-79.2-012

Блок насадки 2БН 40-2-3

Стадия	Масса	Масштаб
Р	5080	1:10 1:25 1:50
Лист	Листов 1	

Воронежский филиал ГИПРОДОРНИИ

Копировал

Формат А3

400632-03 36

Взам. инв. №

Подпись и дата

Инв. № подл.

Рис. 1

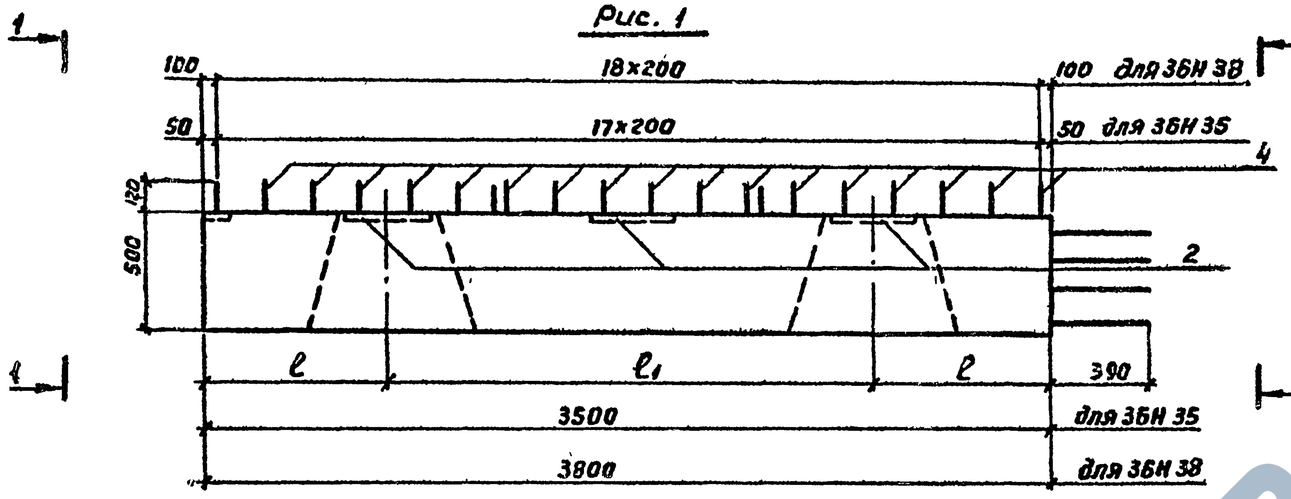

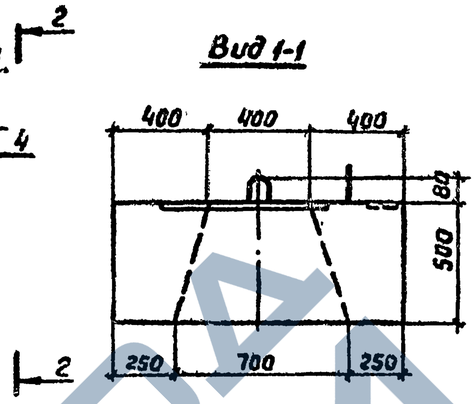

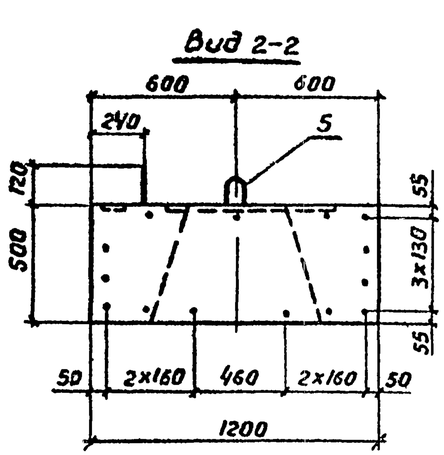

План

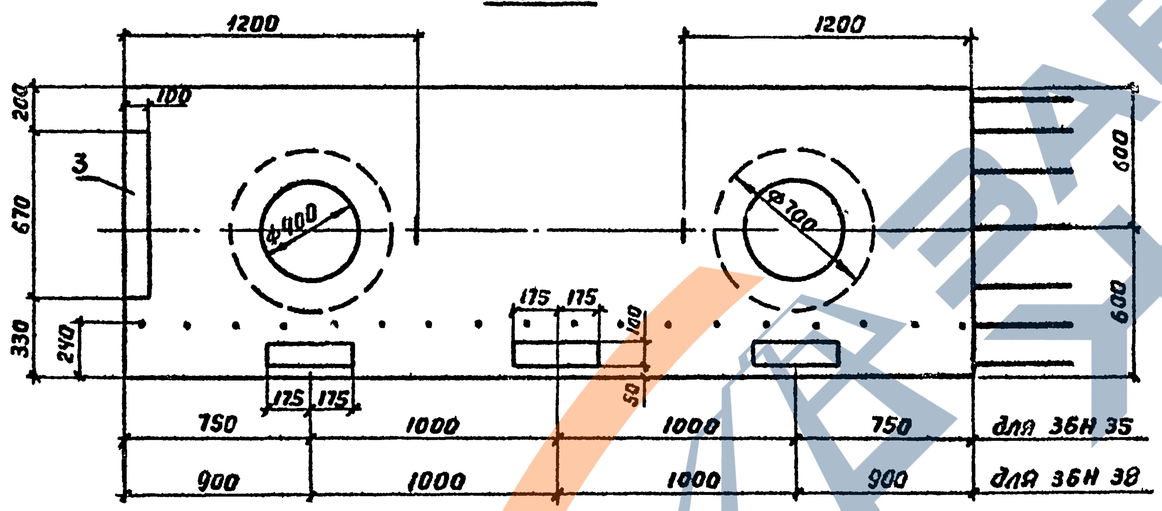

Рис. 2 – зеркальное отражение
остальное см. рис. 1

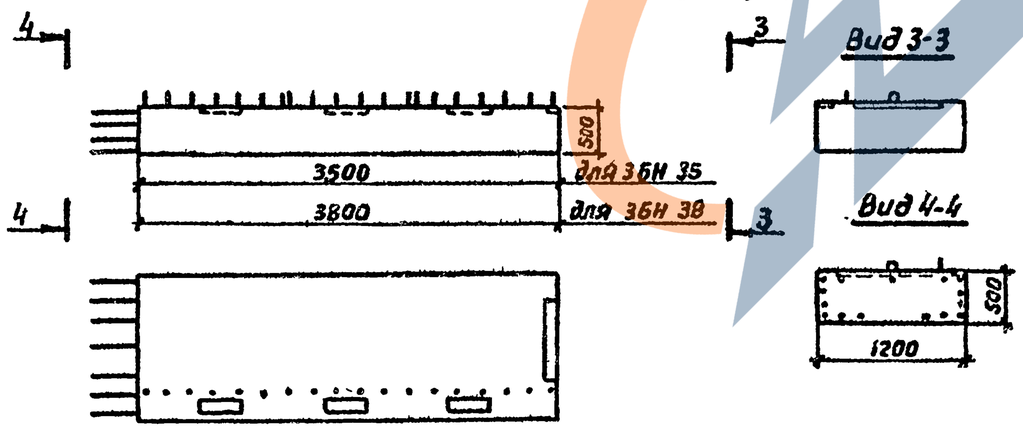

Марка блока	Рис.	Размеры, мм		Бетон класса В 25, м³	Обозначение
		ℓ	ℓ1		
36Н 35 - 1 - 1	1	750	2000	1,85	3.503 1-79 2-013
36Н 35 - 1 - 2	2	750	2000	1,85	-01
36Н 38 - 1 - 1	1	800	2200	2,03	-02
36Н 38 - 1 - 2	2	800	2200	2,03	-03

Разраб.	Костенко		3.503.1-79.2-013
Провер.	Жукова		
Рук. гр.	Склярова		Блок насадки 36Н 35-1-1, 36Н 35-1-2, 36Н 38-1-1, 36Н 38-1-2.
Гл. инж. пр.	Гринберг		Стадия: Р; Масса: см. табл.; Масштаб: 1:10, 1:25, 1:50
Нач. отд.	Шапиро		Лист 1; Листов 2
Н. контр.	Семенкин		Воронежский филиал ГИПРОДОРНИИ

Инв. № подл. | Подпись и дата | Взам. инв. №

Копировал

Формат А3
Ц00632-03 37

Схема армирования

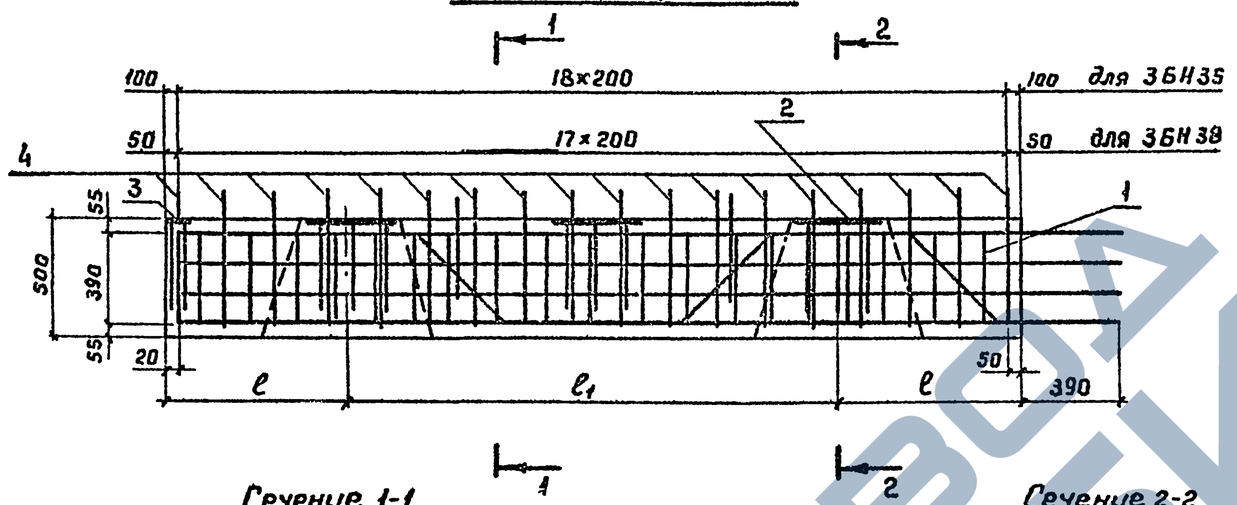

Сечение 1-1

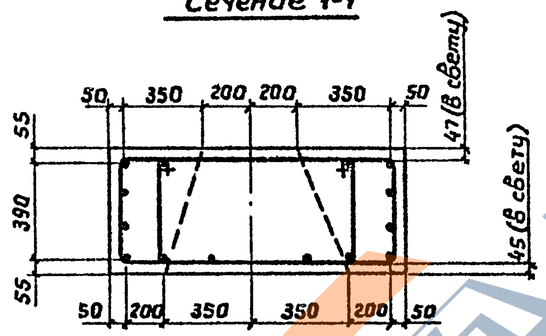

Сечение 2-2

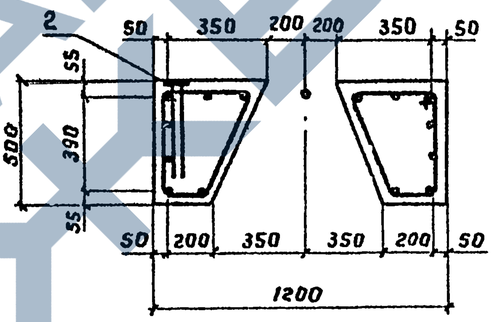

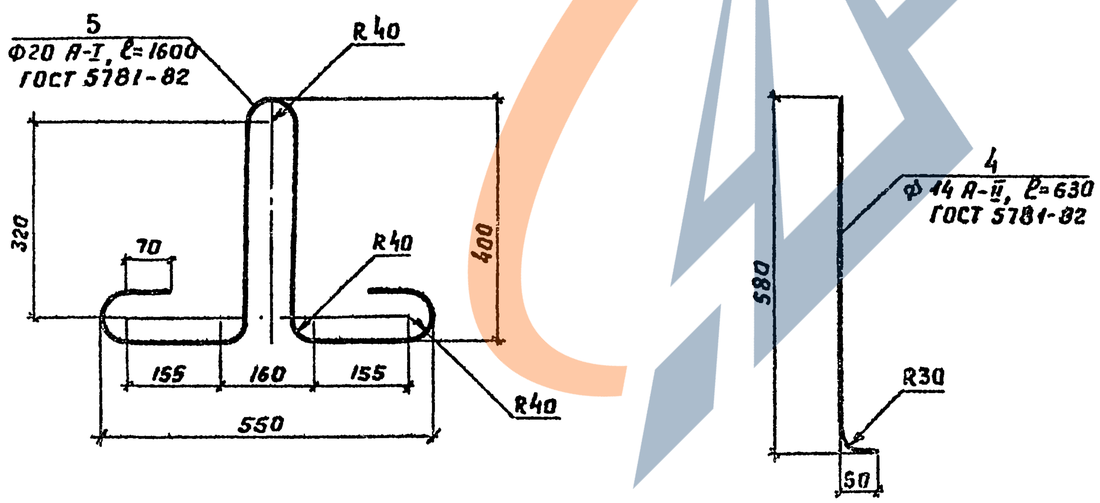

Поз	Наименование	Кол. на 36Н				Обозначение документа
		35-1-1	35-1-2	38-1-1	38-1-2	
1	Каркас КП 16; 189.8 кг	1	1			3.503.1-79 2-077
	КП 17; 201, 6 кг			1	1	-01
2	Изделие закладное МН1; 5,8 кг	3	3	3	3	3 503.1-79 2-123
3	Изделие закладное МН3; 8,8 кг	1	1	1	1	-02
4	ф14 А-II, ℓ=630; 0,8 кг	18	18	19	19	
5	Монтажная петля; 4,0 кг	2	2	2	2	
	Масса блока, кг	4630	4630	5080	5080	

Инв. № подл. | Подпись и дата | Взам. инв. №

3.503.1-79.2-013

Лист 2

Копировал

Формат А3
Ц00632-03 38

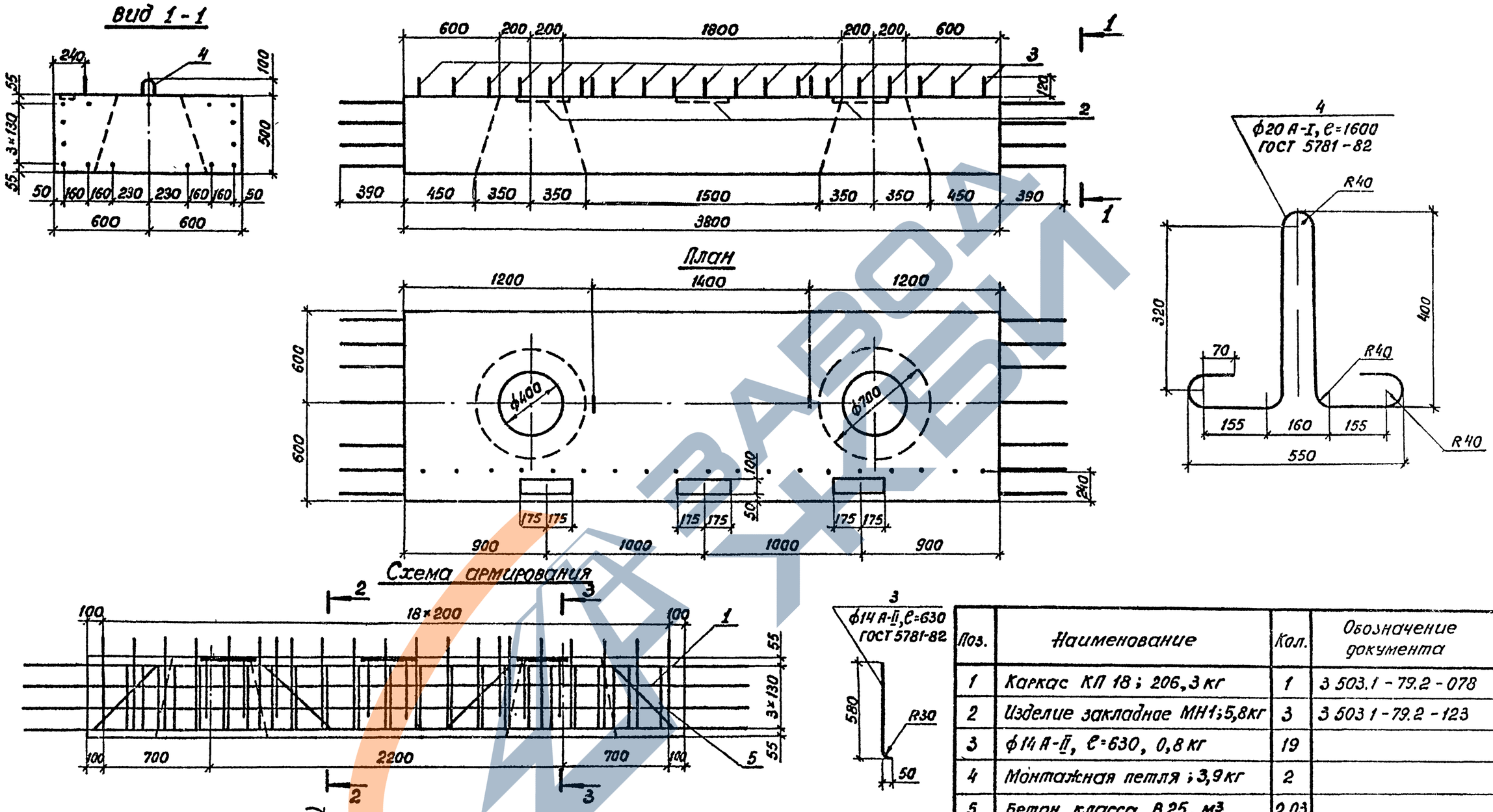

Поз.	Наименование	Кол.	Обозначение документа
1	Каркас КП 18; 206,3 кг	1	3 503.1 - 79.2 - 078
2	Изделие закладное МН1; 5,8 кг	3	3 503 1 - 79.2 - 123
3	ф14 А-II, ℓ=630, 0,8 кг	19	
4	Монтажная петля; 3,9 кг	2	
5	Бетон класса В 25, м³	2,03	

Разраб.	Вачугова	
Провер.	Жукова	
Рук. гр.	Склярова	
Гл. инж. пр.	Гринберг	
Нач. отд.	Шапиро	
Н. контр.	Семенкин	

3.503.1 - 79.2 - 014

Блок насадки
3БН 38-1-3

Стадия	Масса	Масштаб
Р	5080	1:10 1:25

Лист | Листов 1

Воронежский филиал
ГИПРОДОРНИИ

Инв № подл | Подпись и дата | Взам. инв. №

Копировал 400632-03 39 формат А3

Рис. 1

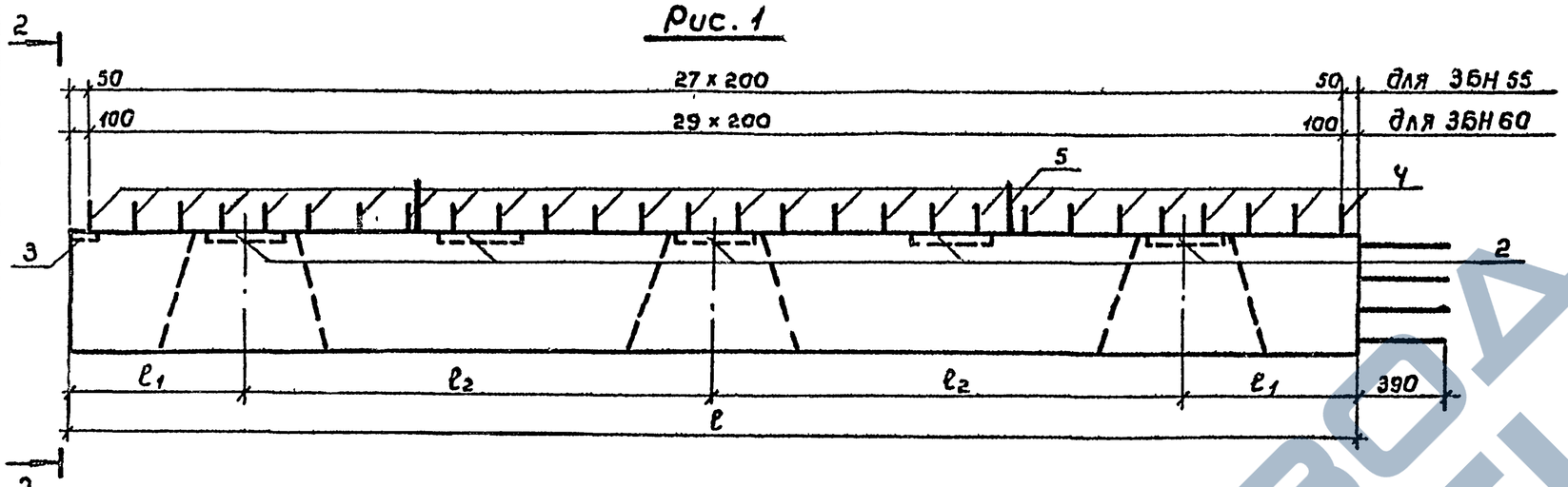

Вид 1-1

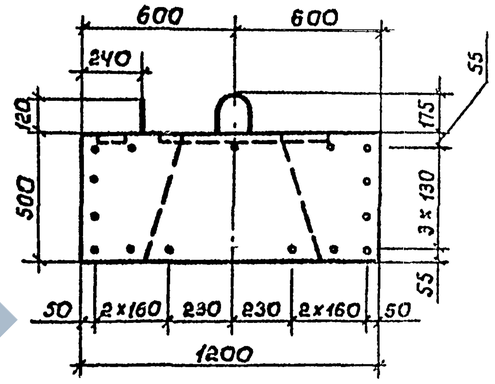

План

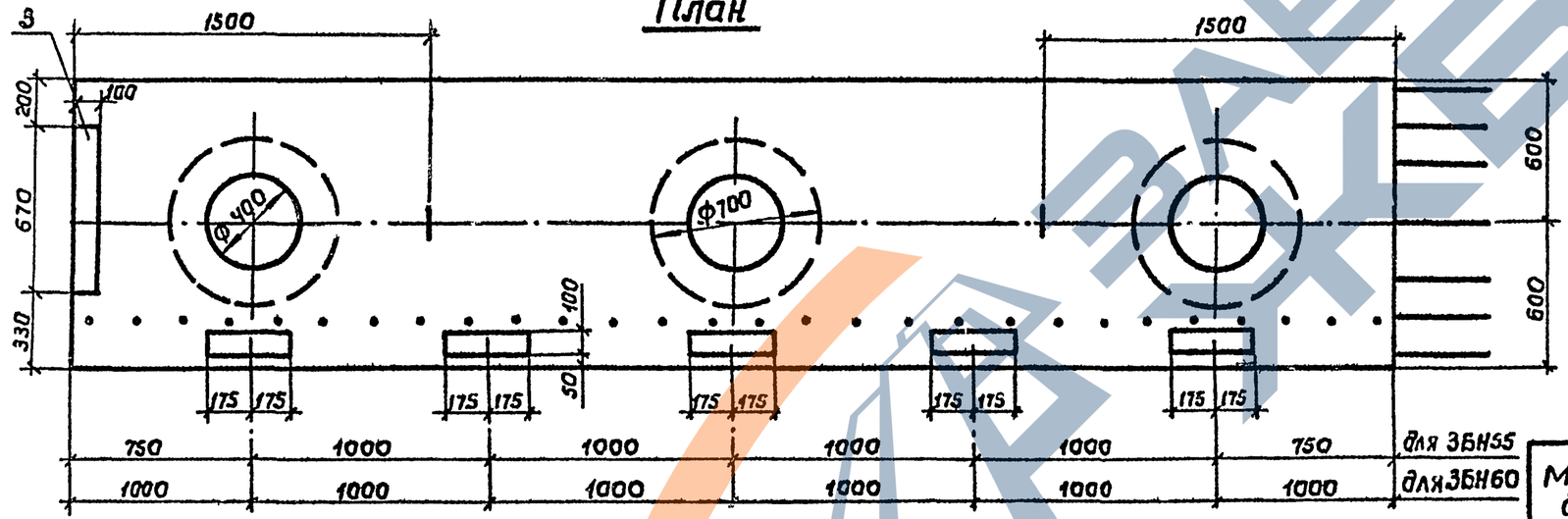

Рис. 2 - зеркальное отражение

Остальное см. Рис. 1

Вид 2-2

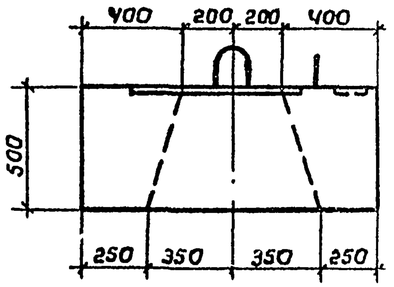

Вид 3-3

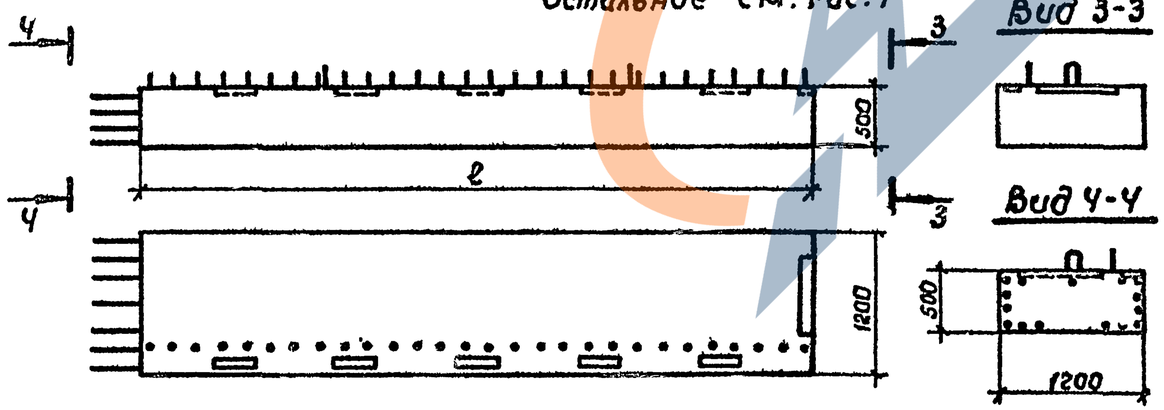

Марка блока	Рис.	Размеры, мм ℓ	ℓ_1	ℓ_2	Бетон класса В25, м³	Обозначение
3БН 55-1-1	1	5500	750	2000	2,92	3.503.1-79.2-015
3БН 55-1-2	2	5500	750	2000	2,92	-01
3БН 60-1-1	1	6000	800	2200	3,22	-02
3БН 60-1-2	2	6000	800	2200	3,22	-03

Разраб.	Рыбцева	
Провер.	Жукова	
Рук.гр.	Склярова	
Гл.инж.пр.	Гринберг	
Нач.отд.	Шапиро	
Н.контр.	Семенкин	

3.503.1-79.2-015

Блок насадки
3БН55-1-1, 3БН55-1-2,
3БН60-1-1, 3БН60-1-2

Стадия	Масса	Масштаб
Р	см.табл.	1:20 1:25 1:50
Лист 1	Листов 2	

Воронежский филиал
ГИПРОДОРНИИ

Копировал Минакова

Формат А3

Ц00632-03 40

Схема армирования

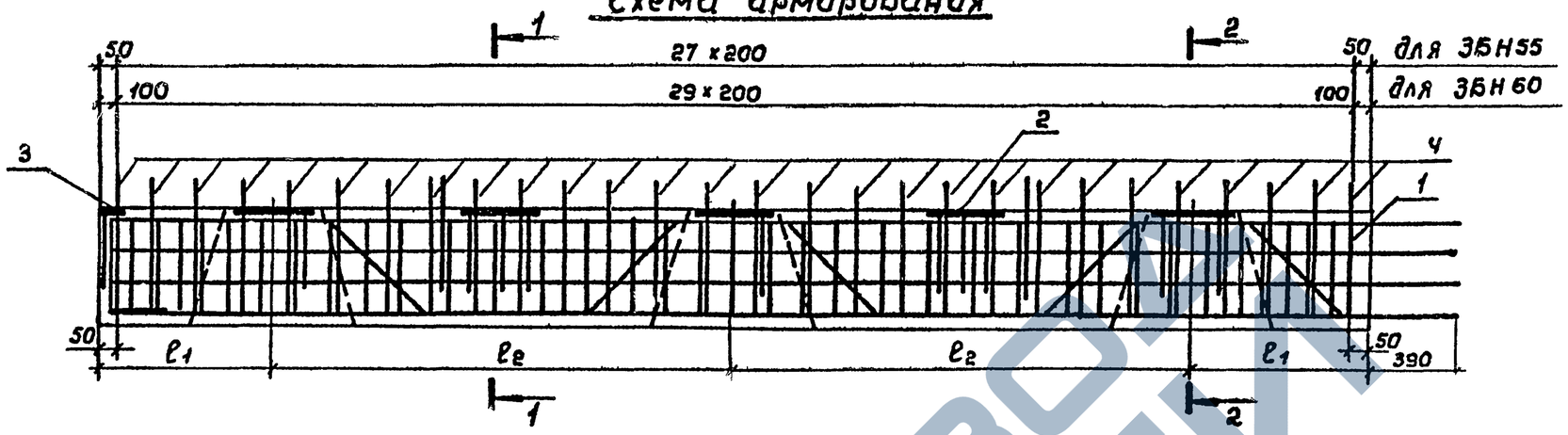

Сечение 1-1

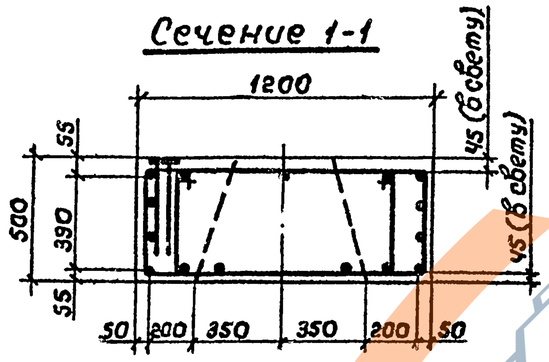

Сечение 2-2

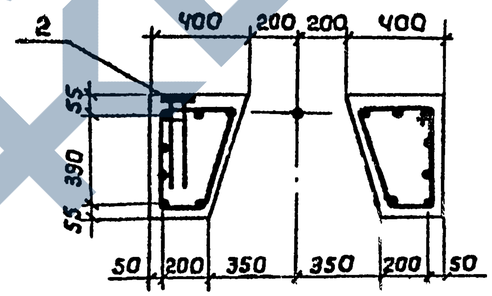

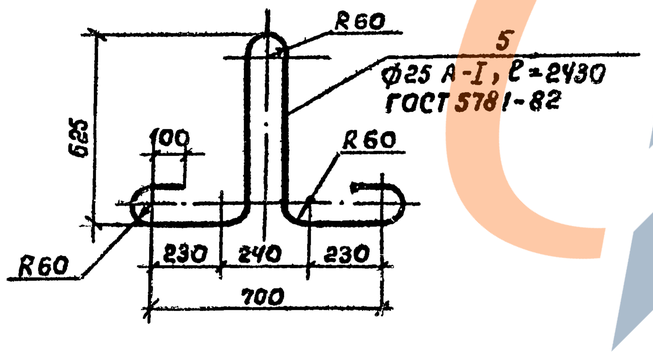

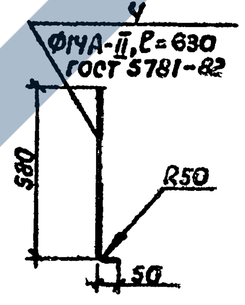

Поз.	Наименование	Кол. на ЗБН				Обозначение документа
		55-1-1	55-1-2	60-1-1	60-1-2	
1	Каркас КП 19; 326,9 кг	1	1			3.503.1-79.2-079
	КП 20; 349,4 кг			1	1	-01
2	Изделие закладное МН1; 5,8 кг	5	5	5	5	3 503.1-79 2-123
3	Изделие закладное МН3; 8,8 кг	1	1	1	1	-02
4	Ф14 А-II, ℓ=630; 0,8 кг	28	28	30	30	
5	Монтажная петля; 9,3 кг	2	2	2	2	
	Масса блока, кг	7300	7300	8050	8050	

Инв. № подл. | Подпись и дата | Взам. инв. №

3.503.1-79.2-015

Лист 2

Копировал Лишак Ц00632-03 41 Формат А3

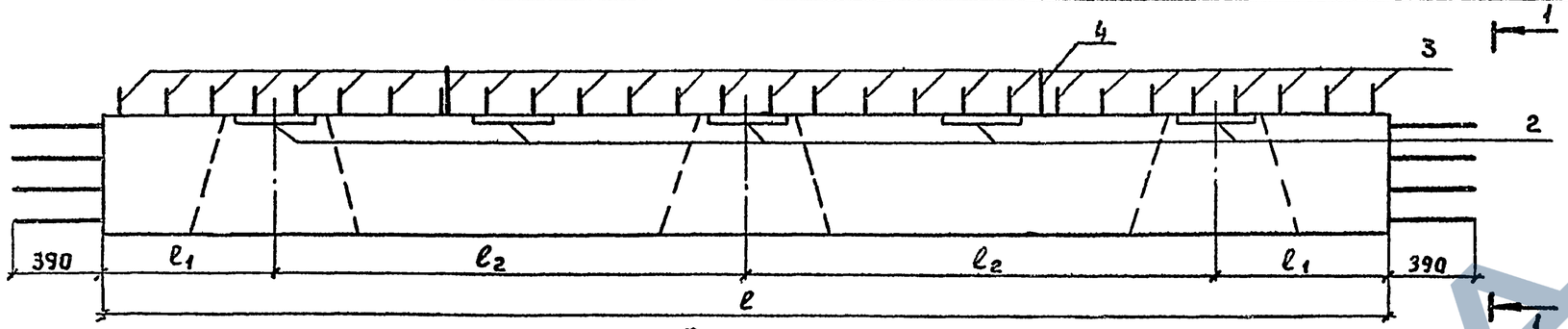

План

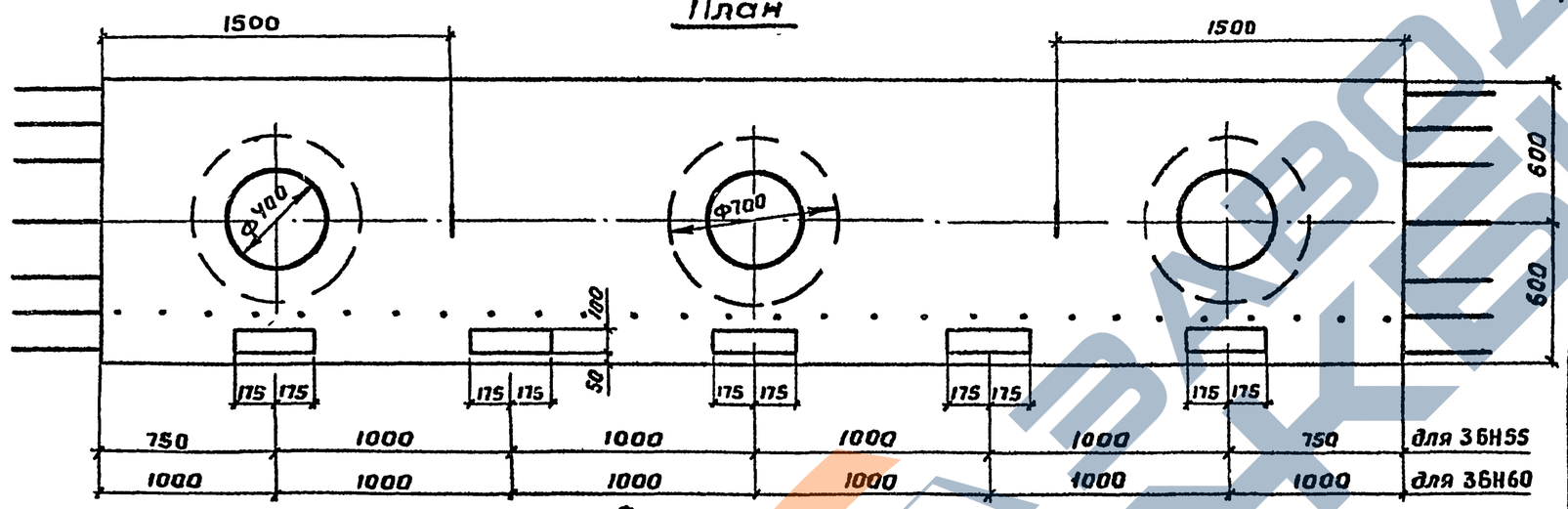

Схема армирования

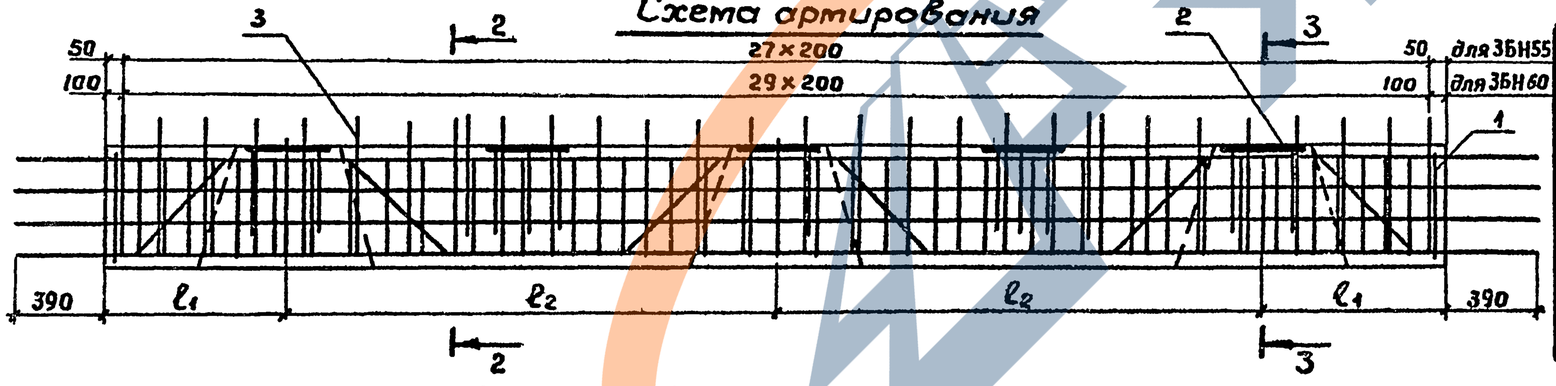

Вид 1-1

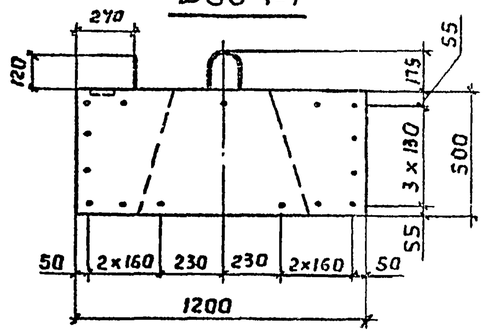

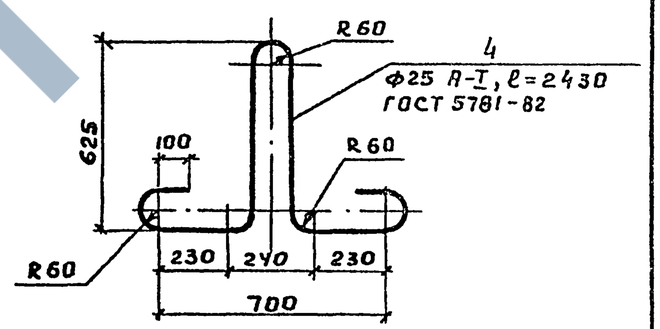

Марка блока	Размеры, мм			n	Бетон класса 325, м³	Обозначение
	ℓ	ℓ_1	ℓ_2			
3БН55-1-3	5500	750	2000	27	2,92	3.503.1-79 2-016
3БН60-1-3	6000	800	2200	29	3,22	-01

Поз.	Наименование	Кол на 3БН 55-1-3	Кол на 3БН 60-1-3	Обозначение документа
1	Каркас КП 21; 345,9кг	1		3.503.1-79 2-080
	КП 22; 369,0кг		1	-01
2	Изделие закладное МН 1; 5,8кг	5	5	3.503.1-79 2-123
3	ф14 А-II, ℓ=630; 0,8 кг	28	30	
4	Монтажная петля; 9,3кг	2	2	
	Масса блока, кг	7300	8050	

Сечение 2-2

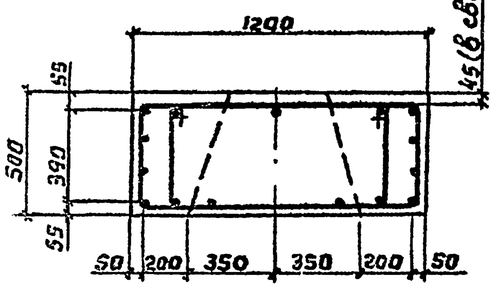

Сечение 3-3

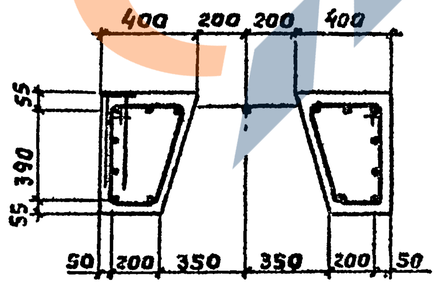

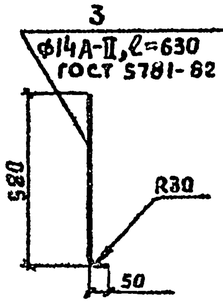

Разраб.	Рыбцева	
Провер.	Жукова	
Рук. гр.	Склярова	
Гл. инж. пр.	Гринберг	
Нач. отд.	Шапиро	
Н. контр.	Семенкин	

3.503.1-79.2-016

Блок насадки 3БН55-1-3, 3БН60-1-3

Стадия	Масса	Масштаб
Р	см табл.	1:20 1:25
Лист	Листов 1	

Воронежский филиал ГИПРОДОРНИИ

Взам инв № | Подпись и дата | Инв № подл.

Копировал

Формат А3

Ц00632-03 42

Рис. 1

Вид 1-1

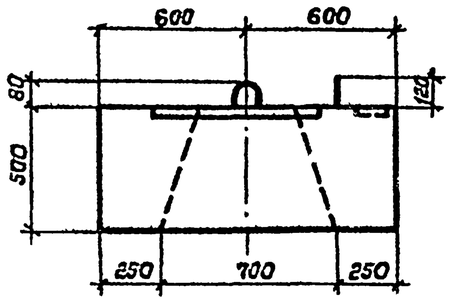

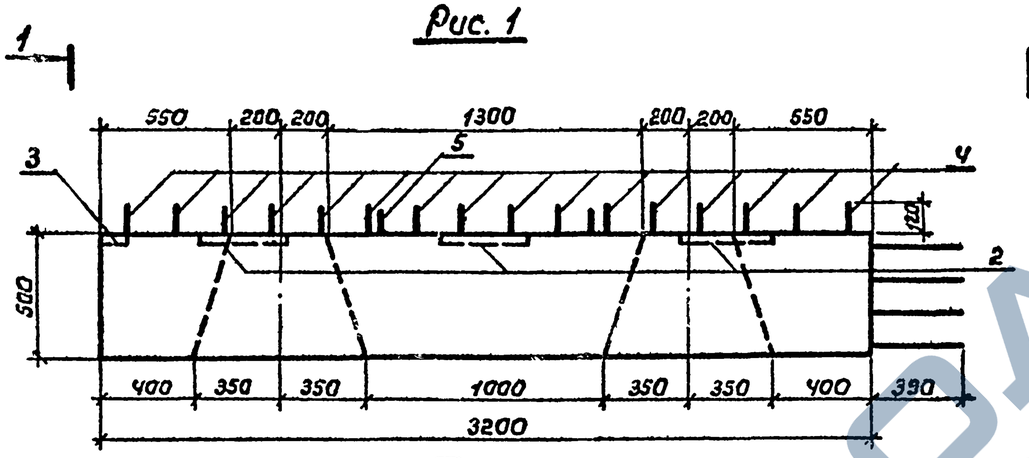

Вид 2-2

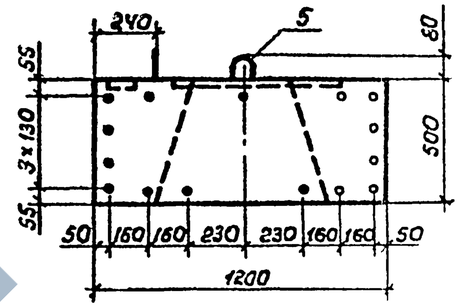

План

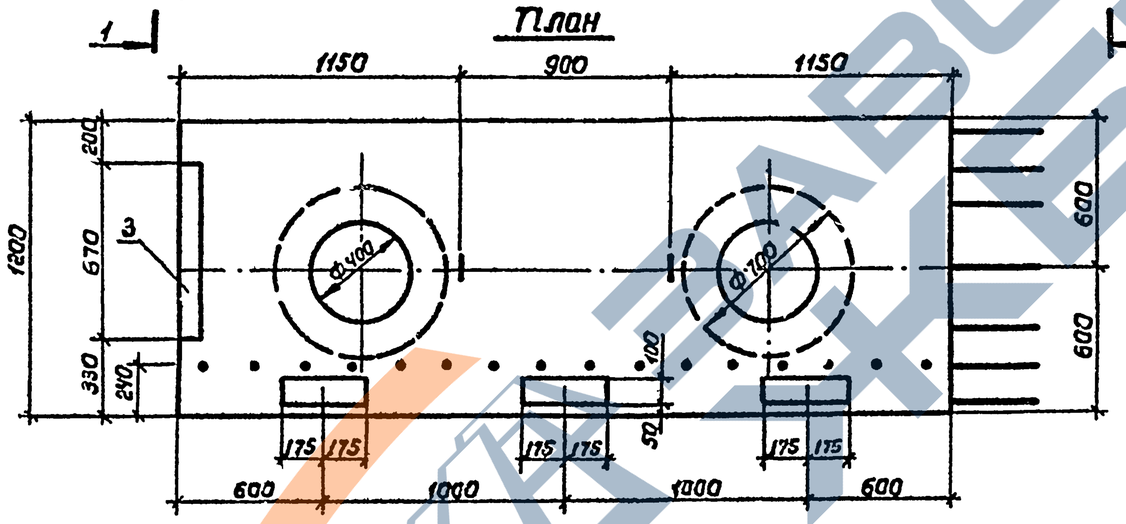

Рис. 2 – зеркальное отражение

Остальное см. Рис. 1

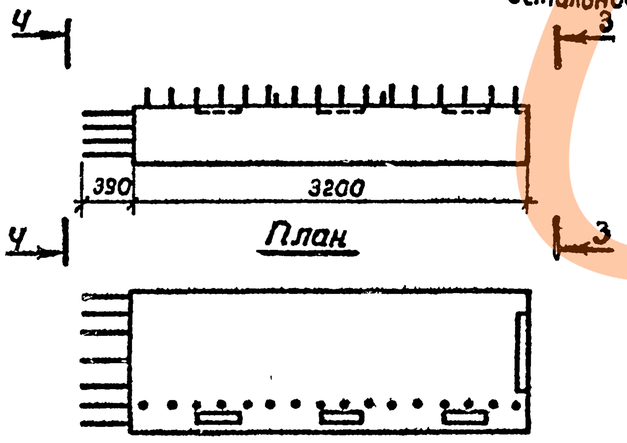

Вид 3-3

Вид Ч-Ч

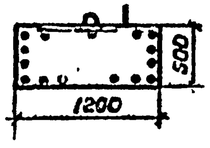

Марка блока	Рис.	Бетон класса В25, м³	Обозначение документа
ЗБН 32-2-1	1	1,67	3.503.1-79 2-017
ЗБН 32-2-2	2	1,67	-01

Разраб.	Костенко		3.503.1-79.2-017
Провер.	Жукова		
Рук. гр.	Склярова		
Гл. инж. пр	Гринберг		
Нач. отд	Шапиро		
Н. контр	Семенкин		

Блок насадки ЗБН 32-2-1, ЗБН 32-2-2

Стадия	Масса	Масштаб
Р	4180	1:25 1:50
Лист 1	Листов 2	

Воронежский филиал ГИПРОДОРНИИ

Копировал Милакова

Формат А3

Инв. № подл. | Подпись и дата | Взам. инв. №

Ц 00632-03 43

Схема армирования

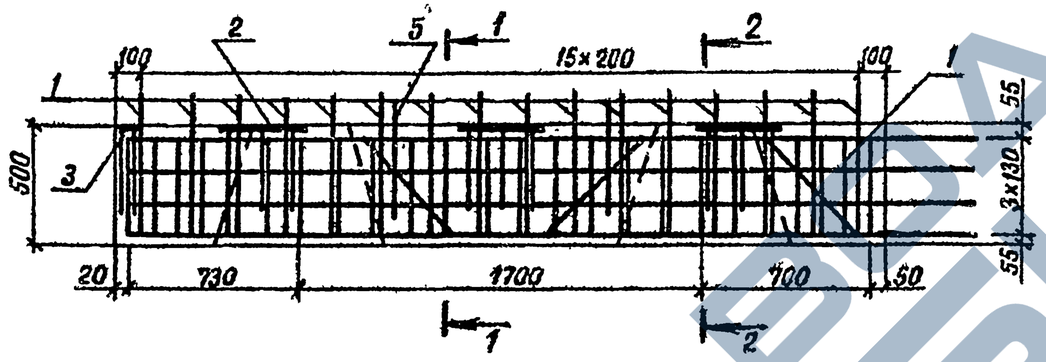

Сечение 1-1

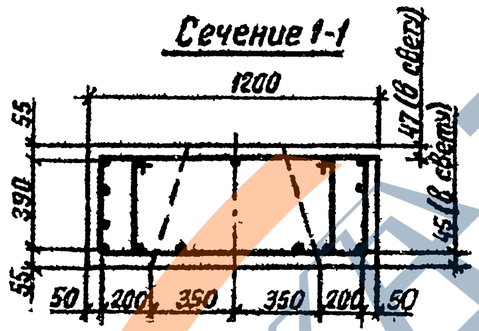

Сечение 2-2

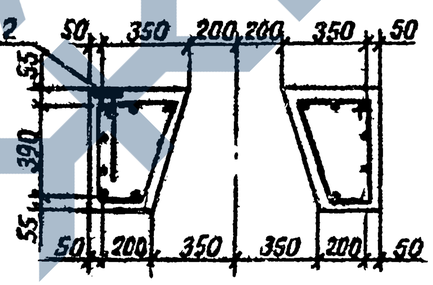

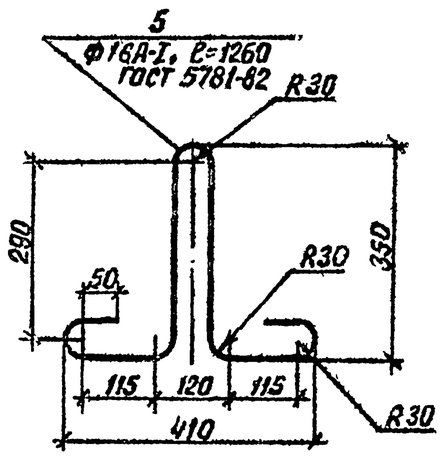

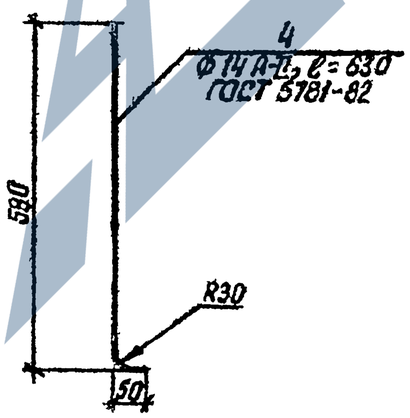

Поз.	Наименование	Кол. на 3бн. 32- -2-1	-2-2	Обозначение документа
1	Каркас КП 23; 174, 1 кг	1	1	3.503.1-79.2-077
2	Изделие закладное МН1; 5,8кг	3	3	3.503.1-79.2-123
3	Изделие закладное МН3; 8,8кг	1	1	-02
4	ф14 А-II, ℓ=630; 0,8кг	16	16	
5	Монтажная петля; 2,5кг	2	2	

Инв. № подл. | Подпись и дата | Взам. инв. №

Вид 1-1

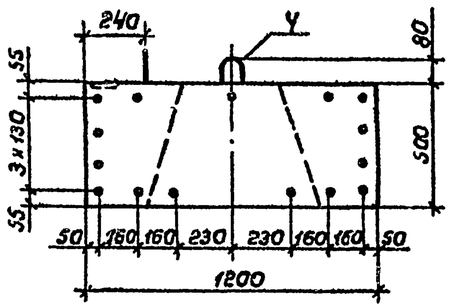

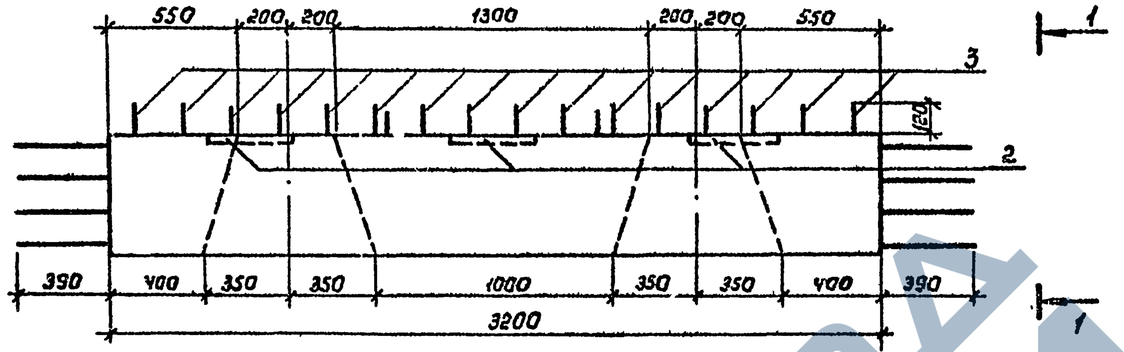

План

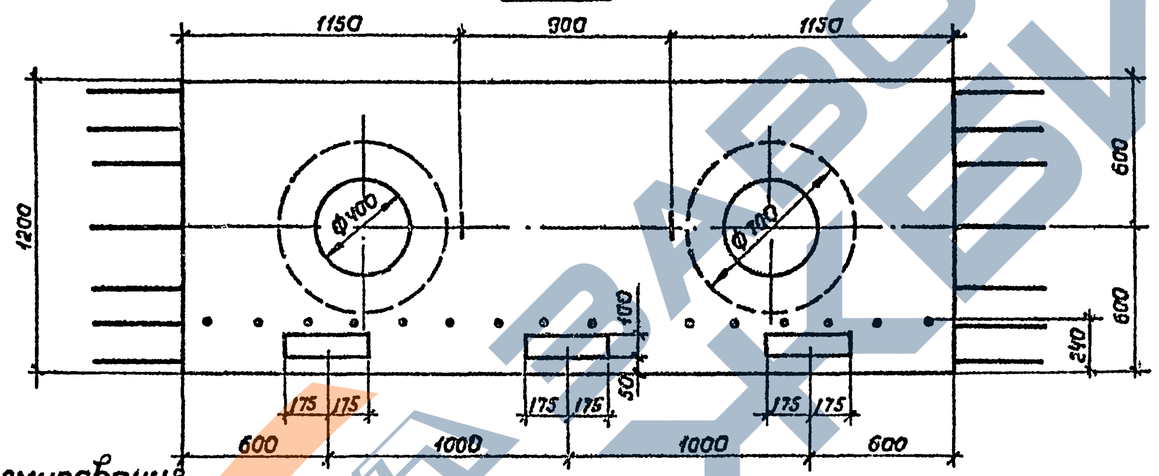

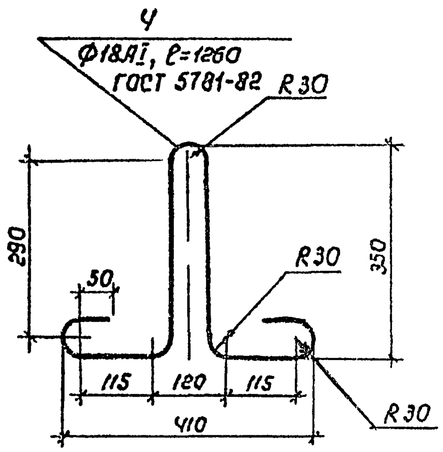

Схема армирования

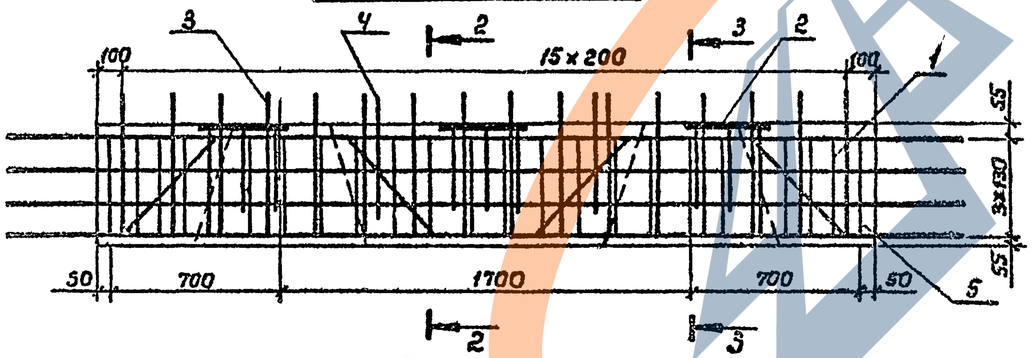

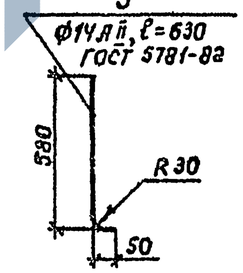

Сечение 2-2

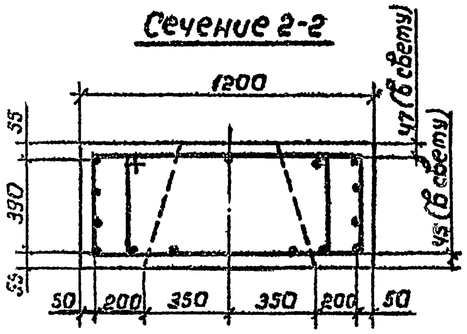

Сечение 3-3

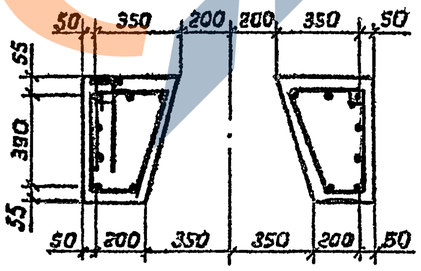

Поз.	Наименование	Кол	Обозначение документа
1	Каркас КП24; 184,9кг	1	3.503.1-79.2-081
2	Изделие закладное МН 1;5,8кг	3	3.503.1-79.2-123
3	ф14 AII, ℓ=630; 0,8кг	16	
4	Монтажная петля; 2,5кг	2	
5	Бетон класса В25, м³	1,67	

Разраб.	Бачугова		
Провер.	Жукова		
Рук.гр.	Склярова		
Гл.инж.пр.	Гринберг		
Нач.отд.	Шапиро		
Н. контр.	Семенкин		

3.503.1-79.2-018

Блок насадки
3БН 32-2-3

Стадия	Масса	Масштаб
Р	4180	1:10 1:25
Лист	Листов 1	

Воронежский филиал
ГИПРОДОРНИИ

Инв. № подл. | Подпись и дата | Взам. инв. №

Копировал Литера Ц00632-03 45 Формат А3

Рис. 1

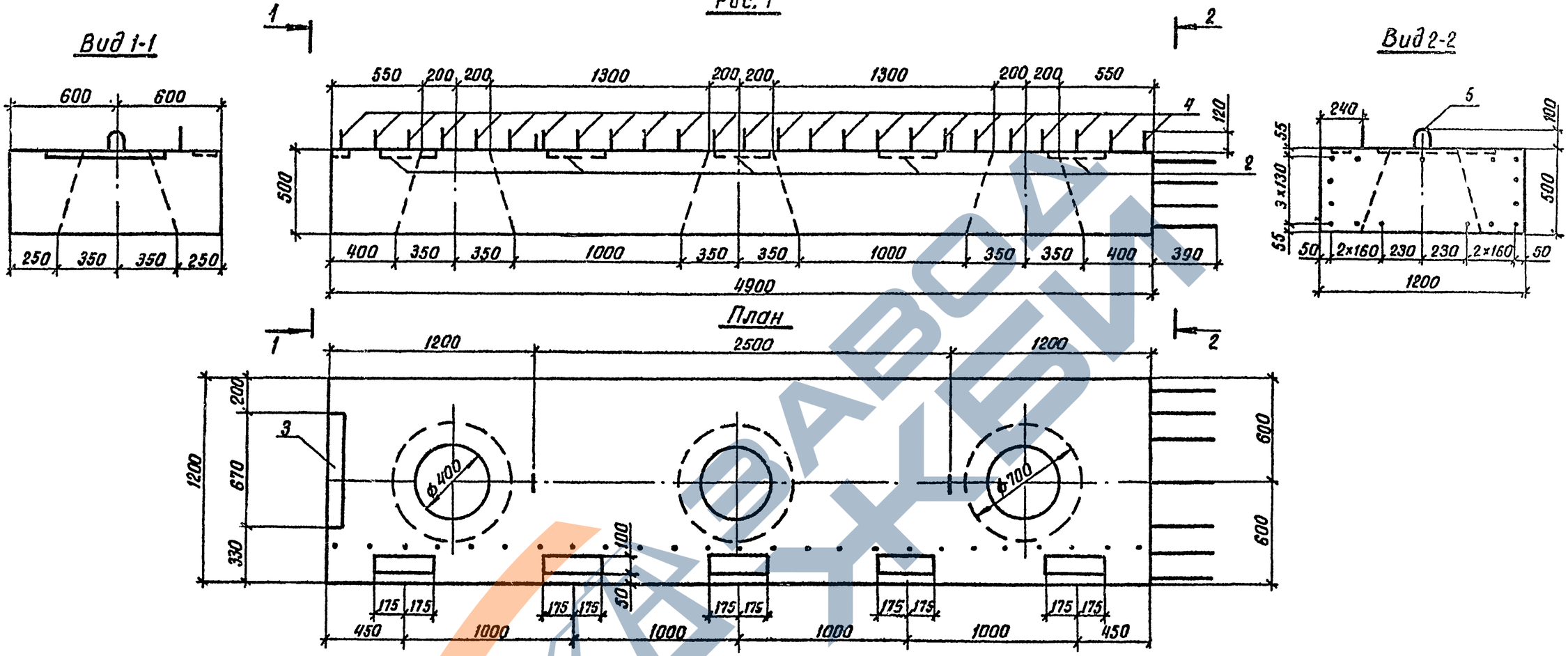

Рис. 2 - зеркальное отражение
остальное см. рис. 1

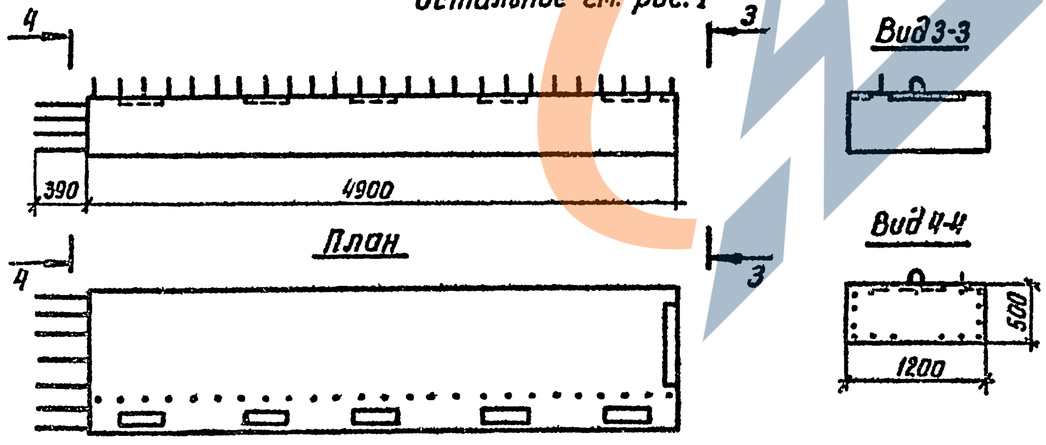

Марка блока	Рис.	Бетон класса В 25, м³	Обозначение документа
ЗБН 49-2-1	1	2,56	3.503.1-79.2-019
ЗБН 49-2-2	2	2,56	-01

Разработ	Костенко		3.503.1-79.2-019
Проверил	Жукова		Блок насадки ЗБН 49-2-1, ЗБН 49-2-2
Рук. гр.	Склярова		Стадия: Р; Масса: 6400; Масштаб: 1:25, 1:50
Гл. инж. пр.	Гринберг		Лист 1; Листов 2
Нач. отд.	Шапиро		Воронежский филиал ГИПРОДОРНИИ
Н. контр.	Семенкин		

Инв. № подл. | Подпись и дата | Взам. инв. №

Копировал Киц-Цоо 632-03 46 Формат А3

Схема армирования

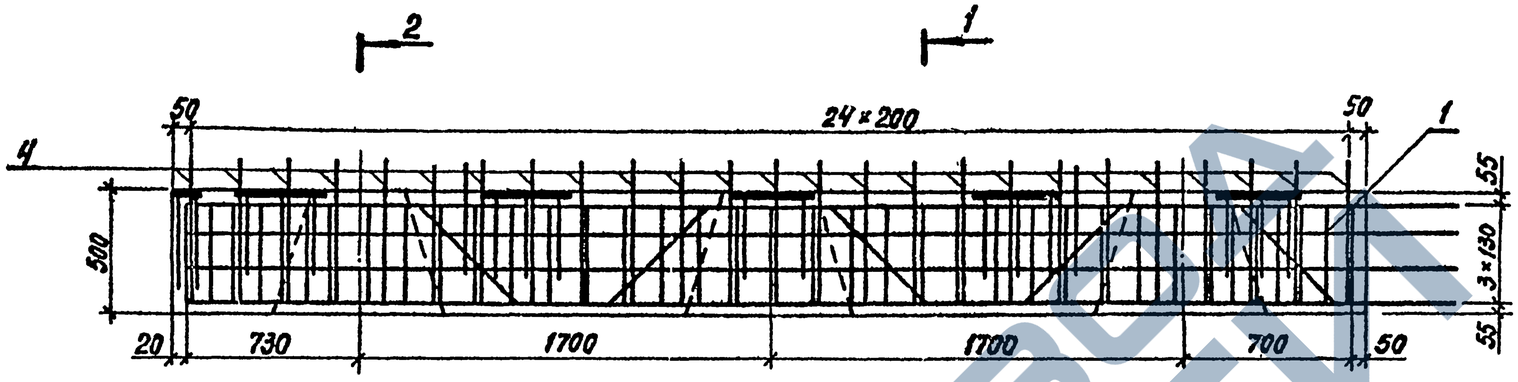

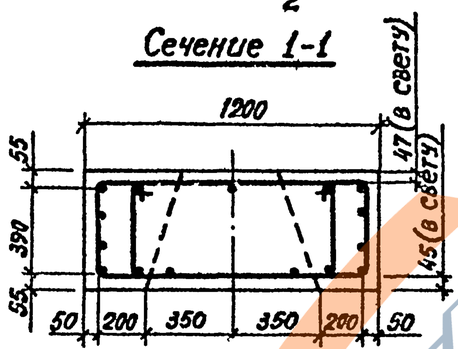

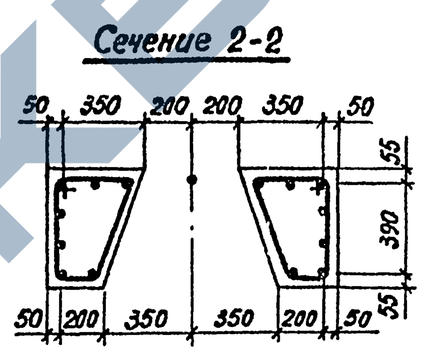

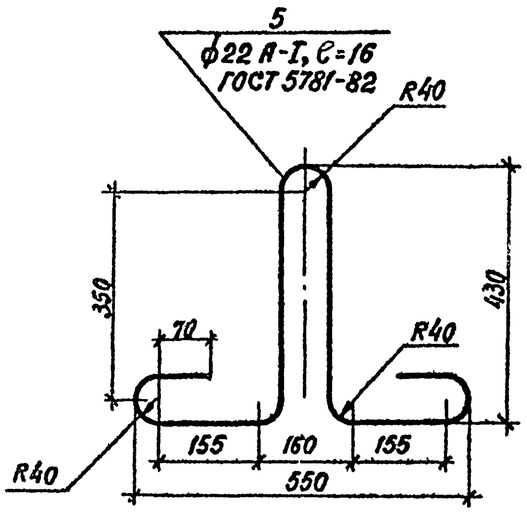

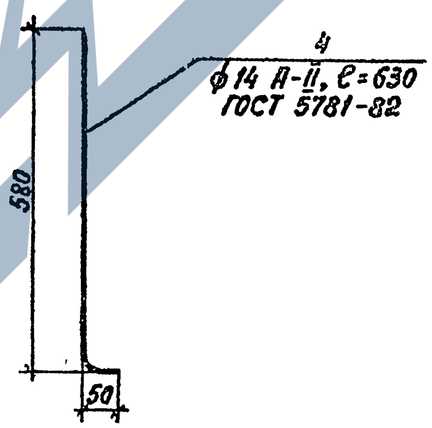

Поз.	Наименование	Кол. на ЗБН 49-		Обозначение документа
		-2-1	-2-2	
1	Каркас КП 25; 278,0 кг	1	1	3.503.1-79 2-082
2	Изделие закладное МН1; 5,8кг	5	5	3.503.1-79 2-123
3	Изделие закладное МН3; 8,8кг	1	1	-02
4	ф14 А-II, ℓ=630; 0,8 кг	25	25	
5	Монтажная петля; 5,0 кг	2	2	

Инв. № подл. | Подпись и дата | Взам. инв. №

3.503.1-79.2-019 Лист 2

Копировал Ц00632-03 47 формат А3

Вид 1-1

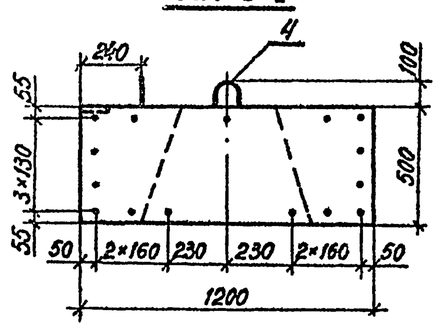

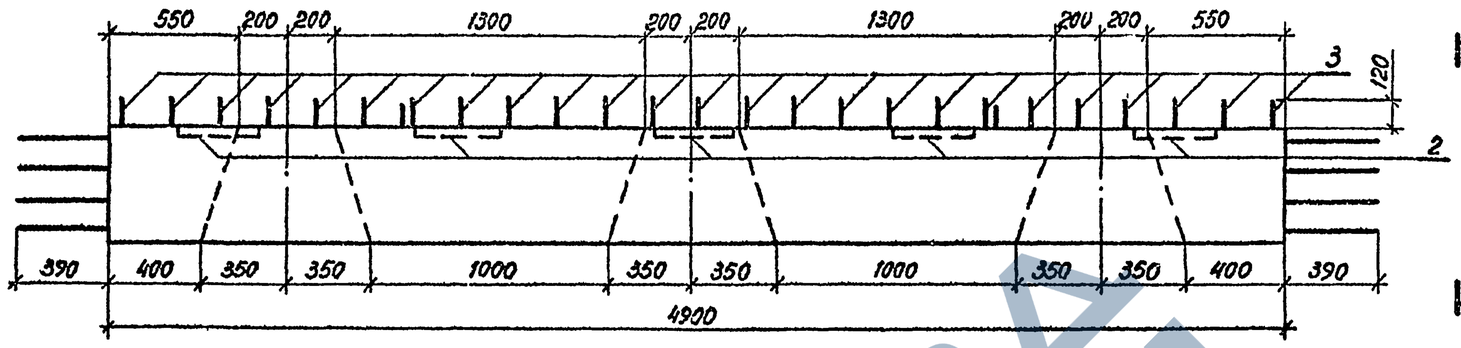

План

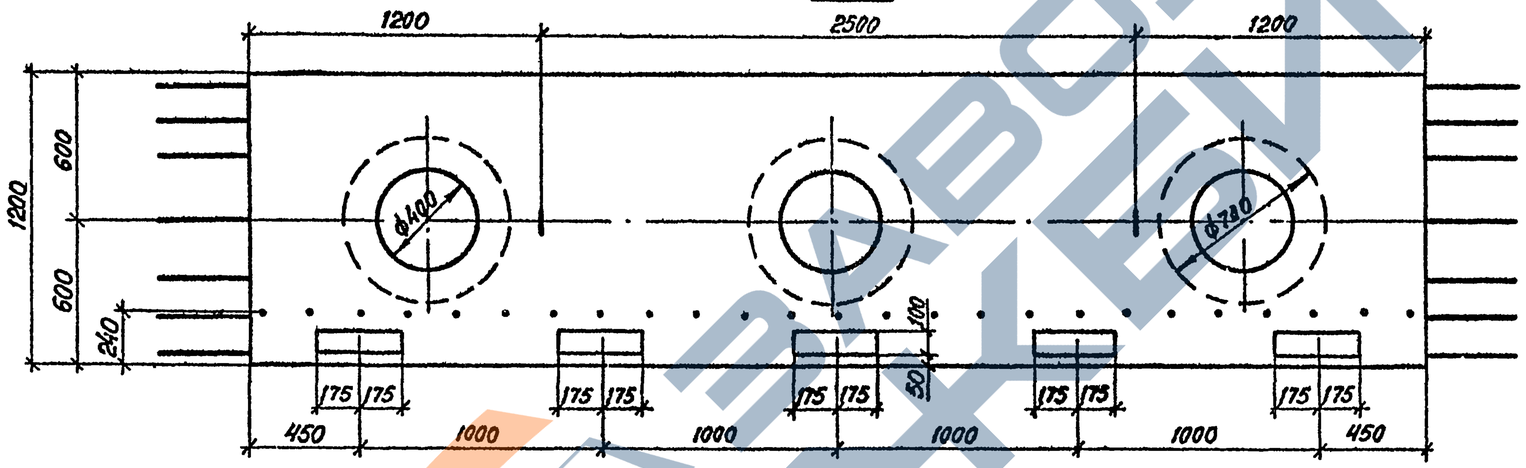

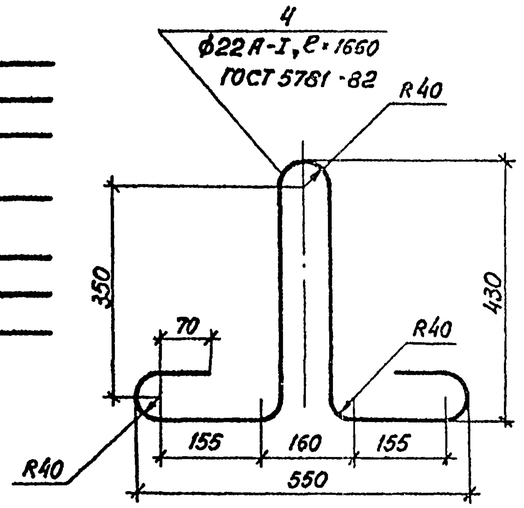

2 Схема армирования 3

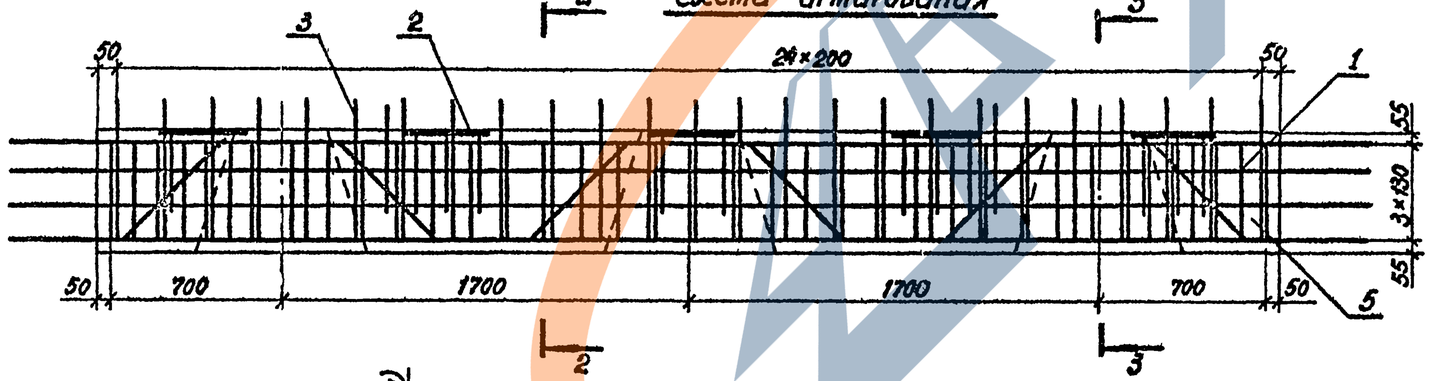

Сечение 2-2

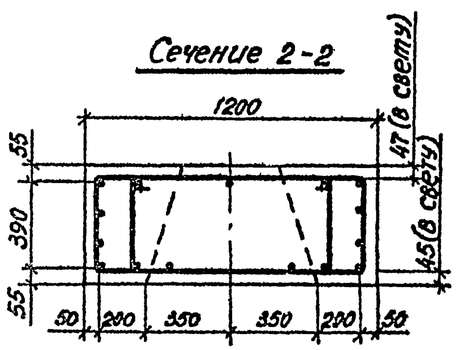

Сечение 3-3

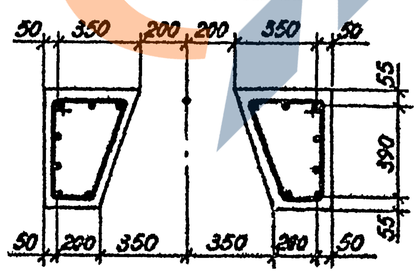

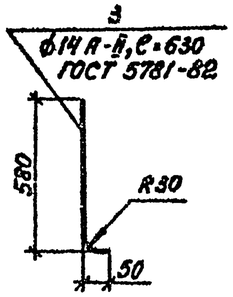

Поз.	Наименование	Кол.	Обозначение документа
1	Каркас КП 26; 256,4 кг	1	3.503 1-79 2-083
2	Изделие закладное МН1; 5,8 кг	5	3.503 1-79.2-123
3	ф14 А-II, ℓ=630; 0,8 кг	25	
4	Монтажная петля; 5,0 кг	2	
5	Бетон класса В 25, м³	2,56	

Разраб.	Вачугова	
Провер.	Жукова	
Рук. гр.	Склярова	
Гл. инж. пр.	Гринберг	
Нач. отд.	Шапиро	
Н. контр.	Семенкин	

3.503.1-79.2-020

Блок насадки
3БН 49-2-3

Стадия	Масса	Масштаб
Р	6400	1:25 1:10
Лист	Листов 1	

Воронежский филиал
ГИПРОДОРНИИ

Инв. № подл. | Подпись и дата | Взам. инв. №

Копировал [illegible] Ц 00632-03 48 формат А3

Вид 1-1

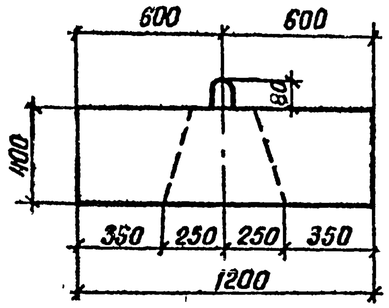

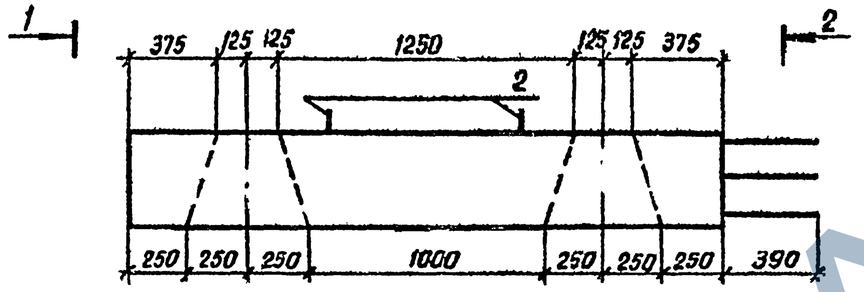

Вид 2-2

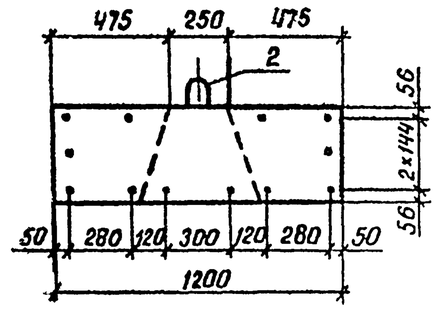

План

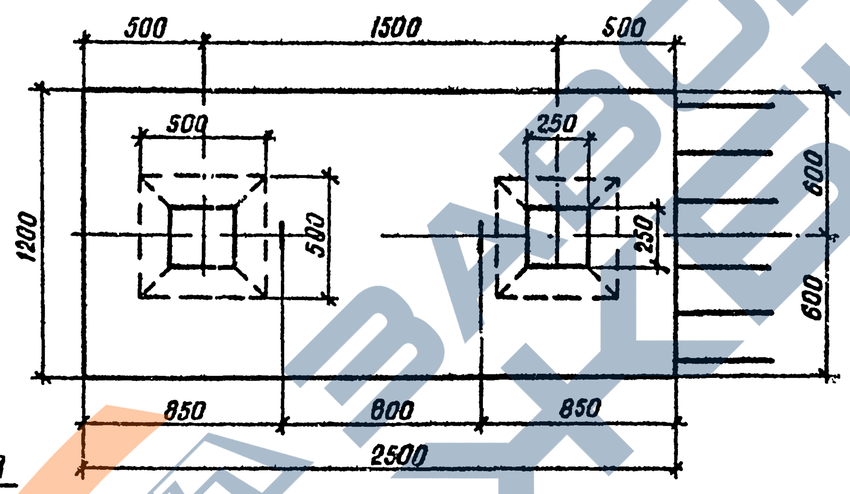

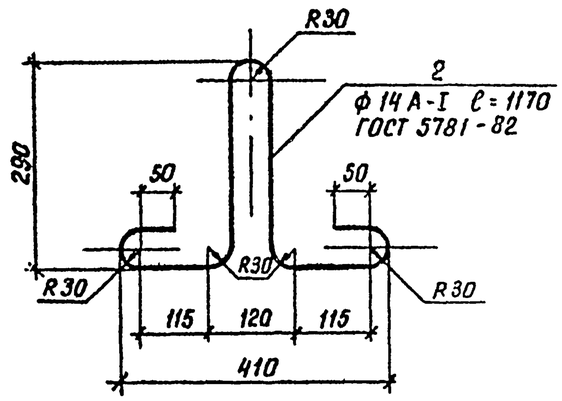

Схема армирования

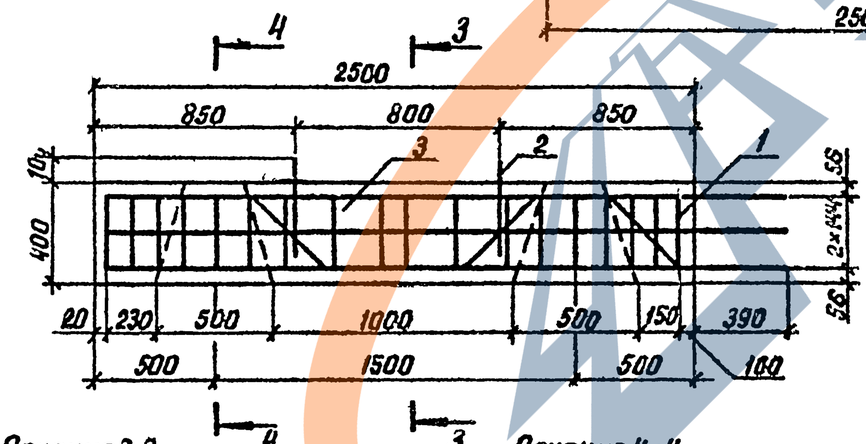

Сечение 3-3

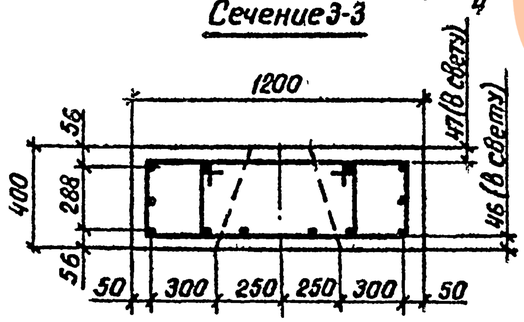

Сечение 4-4

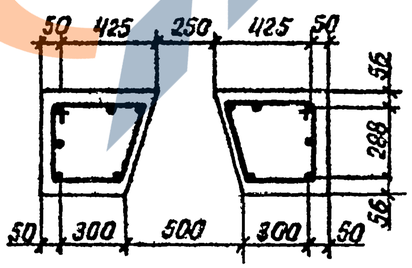

Поз.	Наименование	Кол.	Обозначение документа
1	Каркас КП 27; 130,0кг	1	3.503.1-79 2-084
2	Монтажная петля; 1,4кг	2	
3	Бетон класса В 25, м³	1,08	

Разроб.	Анисимова		
Провер	Жукова		
Рук. гр.	Склярова		
Гл. инж. пр.	Гринберг		
Нач. отд.	Шапиро		
Н. контр	Семенкин		

3.503.1-79.2-021

Блок насадки
4БН 25-1-1

Стадия	Масса	Масштаб
Р	2700	1:10 1:25
Лист	Листов 1	

Воронежский филиал ГИПРОДОРНИИ

Инв № подл. | Подпись и дата | Взам. инв. №

Копировал Кц-

Формат А3

Цена 632-03 49

Вид 1-1

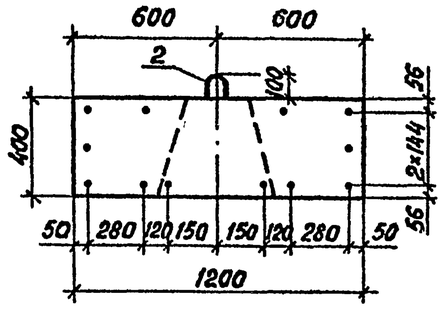

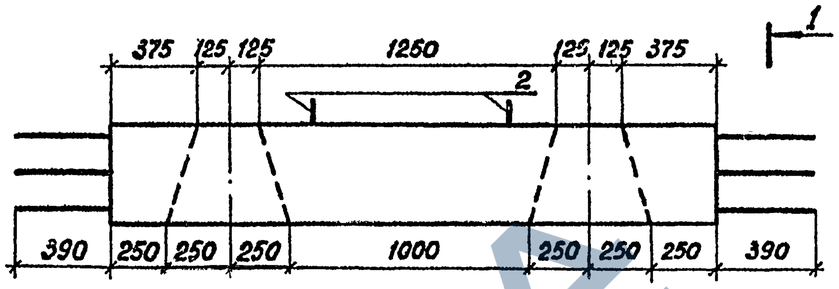

План

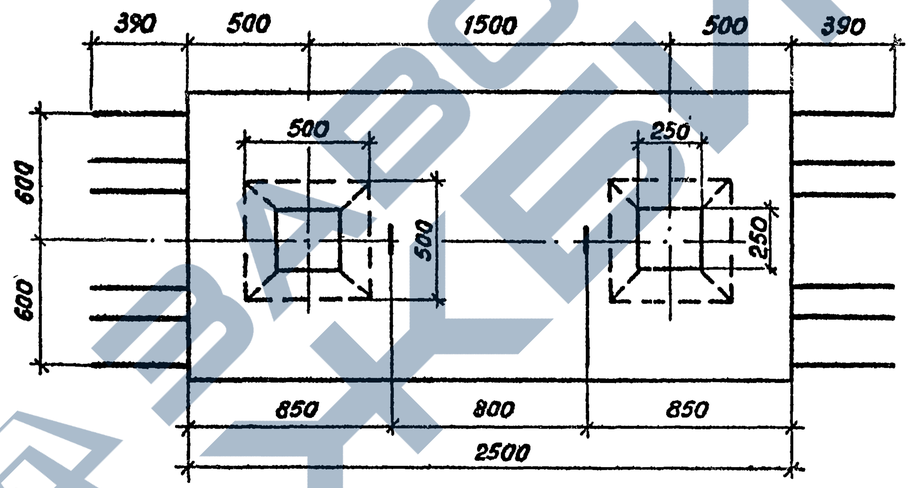

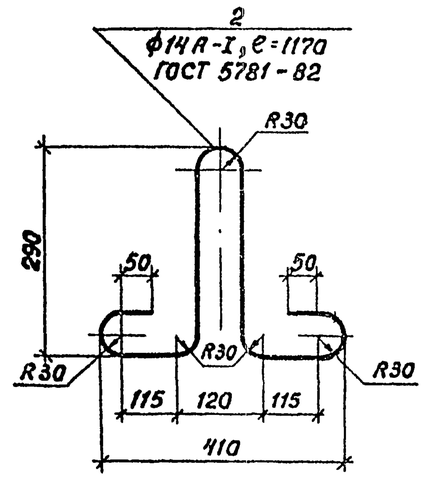

Схема армирования

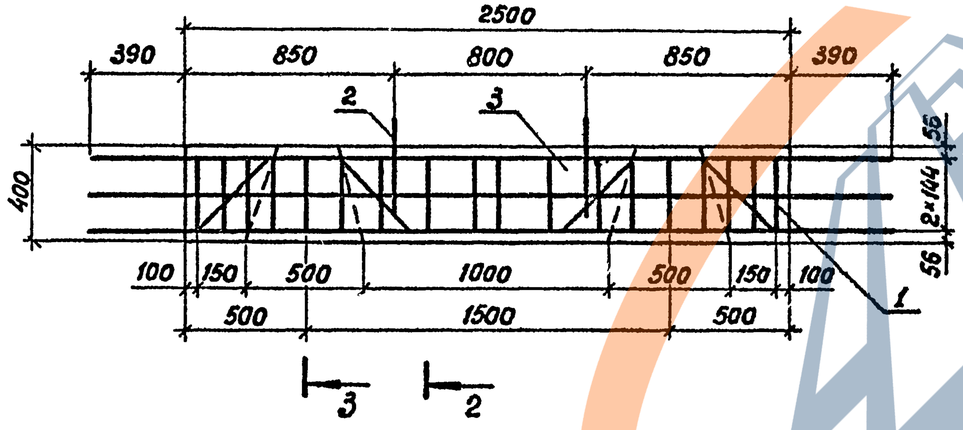

Поз.	Наименование	Кол.	Обозначение документа
1	Каркас КП 28; 136,0 кг	1	3.503.1-79.2-085
2	Монтажная петля; 1,4 кг	2	
3	Бетон класса В 25, м³	1,08	

Сечение 2-2

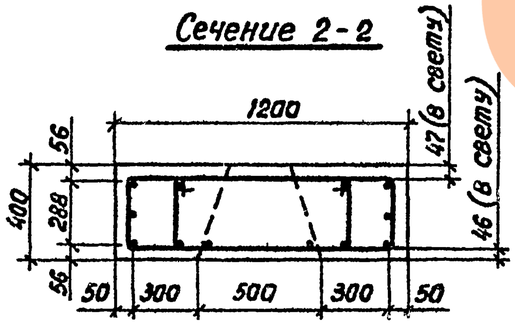

Сечение 3-3

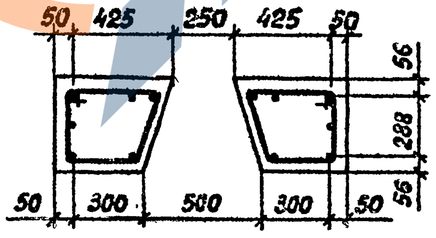

Разраб.	Анисимова		3.503.1-79.2-022
Провер.	Жукова		
Рук. гр.	Склярова		
Гл. инж. пр.	Гринберг		
Нач. отд.	Шапиро		
Н. контр.	Семенкин		

Блок насадки 4БН 25-1-3	Стадия	Масса	Масштаб
	Р	2700	1:25 1:10
	Лист	Листов 1	
	Воронежский филиал ГИПРОДОРНИИ		

Инв. № подл. | Подпись и дата | Взам. инв. №

Копировал [illegible] Ц00632-03 50 формат А3

Вид 1-1

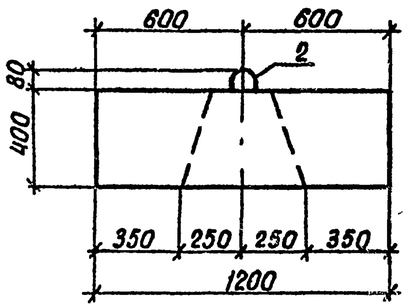

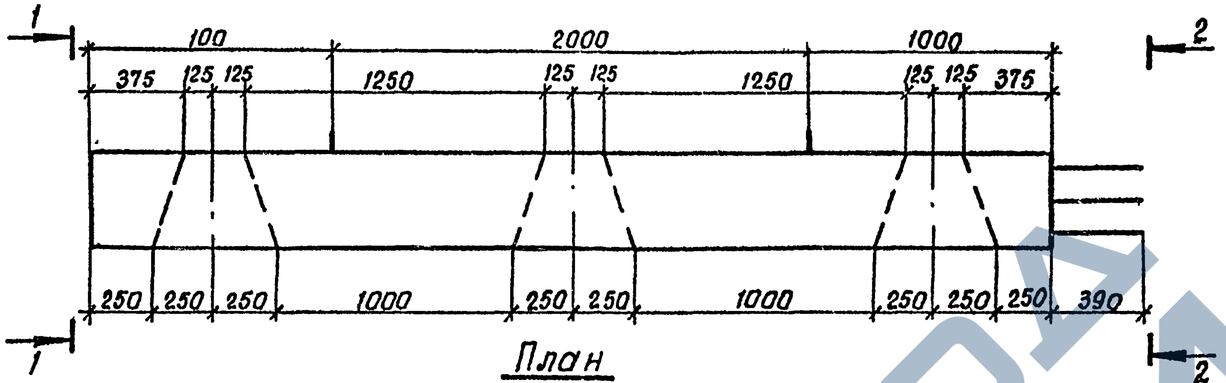

Вид 2-2

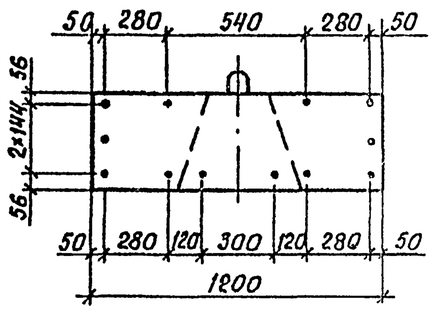

План

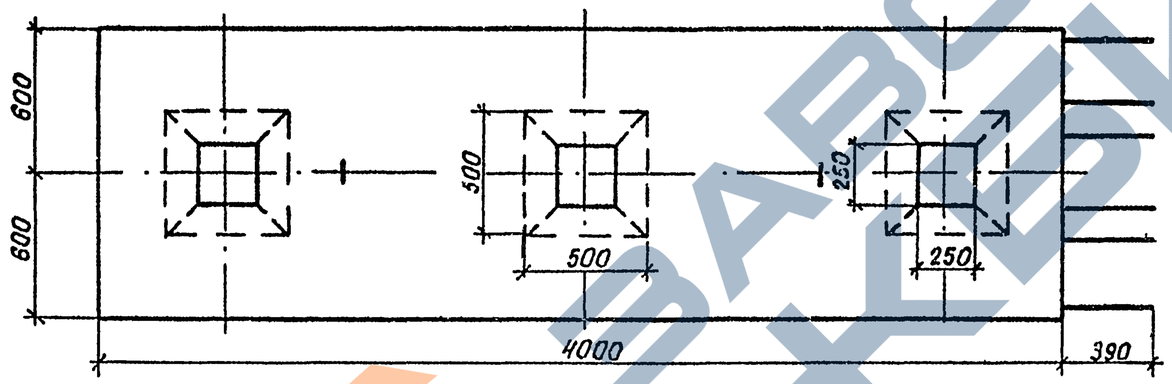

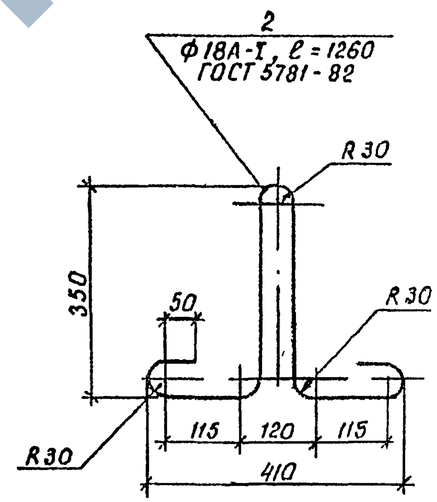

Схема армирования

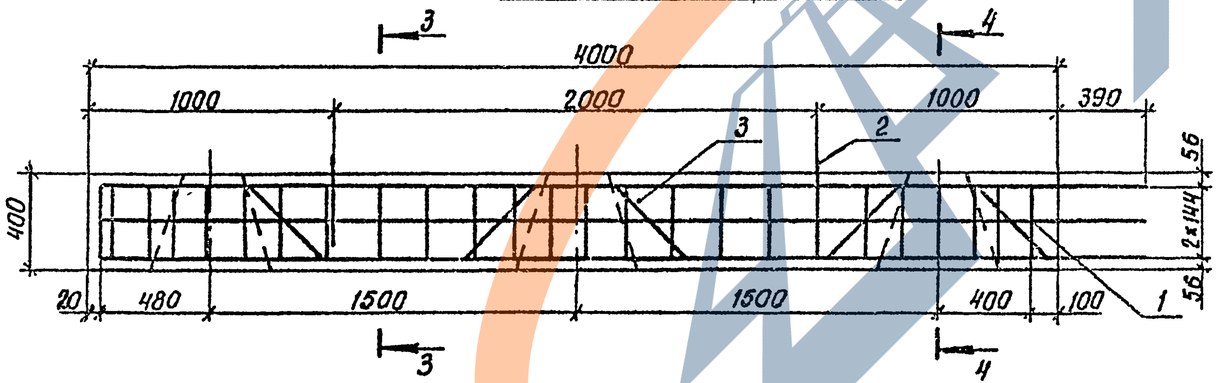

Сечение 3-3

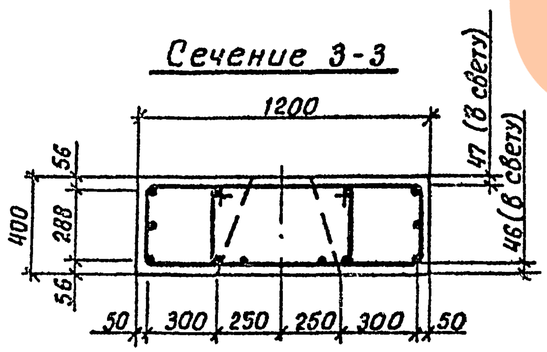

Сечение 4-4

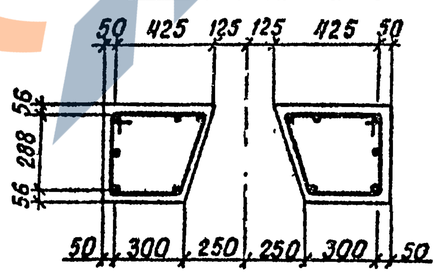

Поз.	Наименование	Кол	Обозначение документа
1	Каркас КП 29; 190,0кг	1	3.503.1-79.2-086
2	Монтажная петля, 2,5кг	2	
3	Бетон класса В25, м³	1,73	

Разраб	Рыбцева		3.503.1-79.2-023
Провер.	Жукова		
Рук. гр.	Склярова		
Гл.инж.пр	Гринберг		
Нач.отд.	Шапиро		Блок насадки 4БН40-1-1
Н.контр.	Семенкин		

Стадия	Масса	Масштаб
Р	4330	1:25 1:10
Лист	Листов 1	

Воронежский филиал ГИПРОДОРНИИ

Инв.№ подл. | Подпись и дата | Взам инв.№

Копировал Яиз-Ц00632-03 51 Формат А3

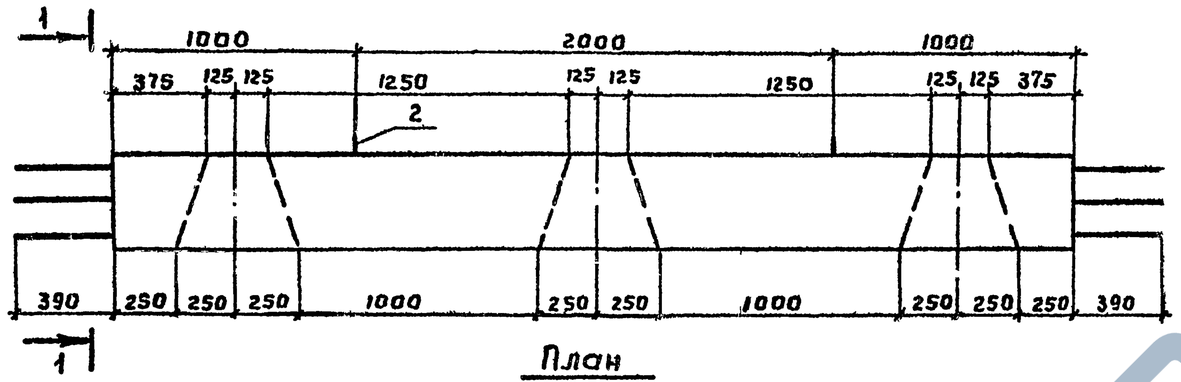

План

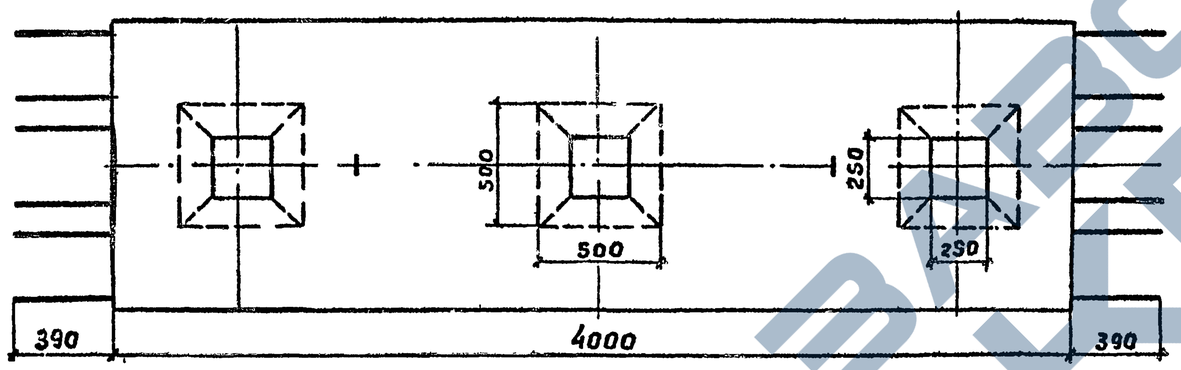

Схема армирования

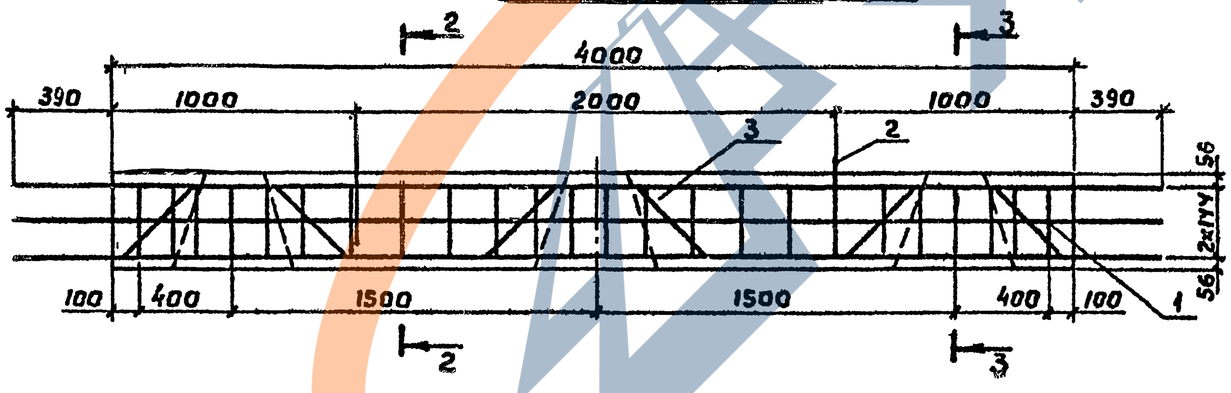

Вид 1-1

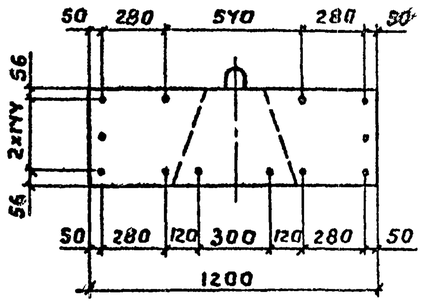

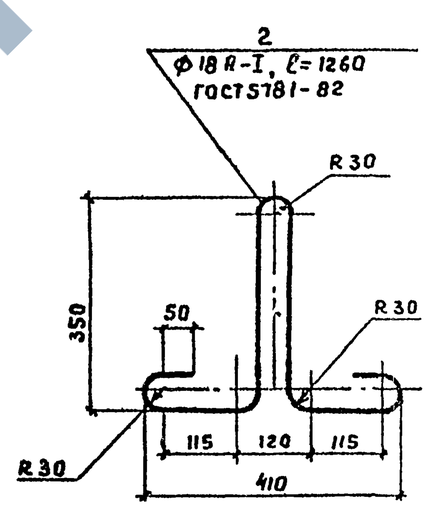

Сечение 2-2.

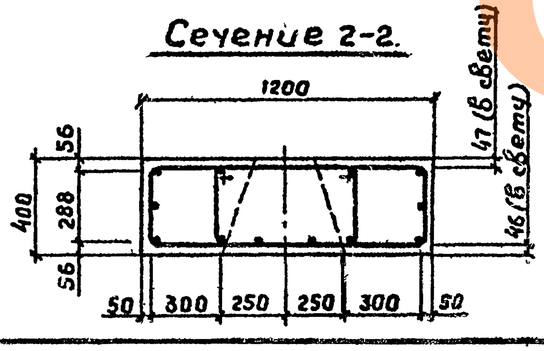

Сечение 3-3

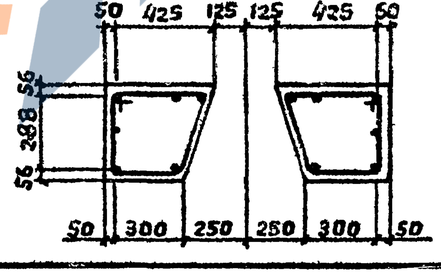

Поз.	Наименование	Кол.	Обозначение документа
1	Каркас КП 30; 197,8 кг	1	3.503.1-79 2-087
2	Монтажная петля; 2,5кг	2	
3	Бетон класса В 25	1,73	

Разраб.	Костенко		3.503.1-79.2-024
Провер.	Жукова		
Рук. гр.	Склярова		Блок насадки 46Н 40-1-3
Гл. инж. пр.	Гринберг		
Нач. отд.	Шапиро		Стадия: Р; Масса: 4330; Масштаб: 1:10, 1:25
Н. контр.	Сетенкин		Лист; Листов 1
			Воронежский филиал ГИПРОДОРНИИ

Инв. № подл. | Подпись и дата | Взам. инв. №

Копировал

Формат А3

400632-03 52

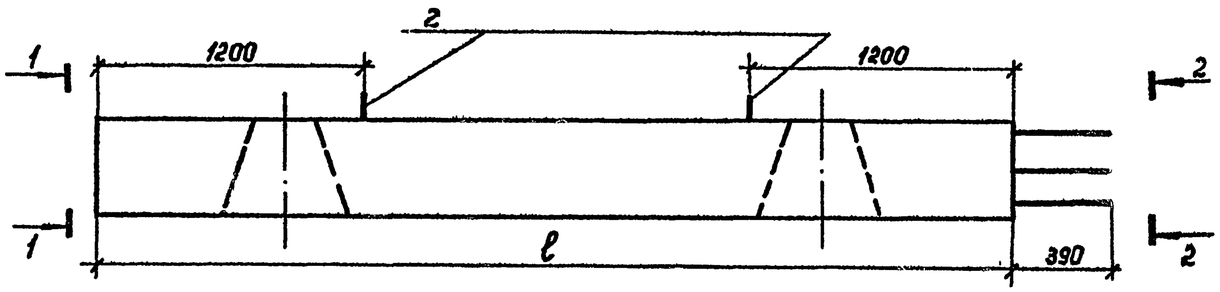

План

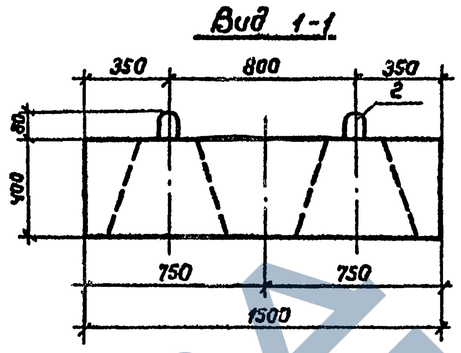

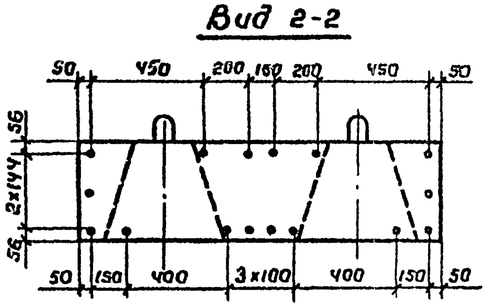

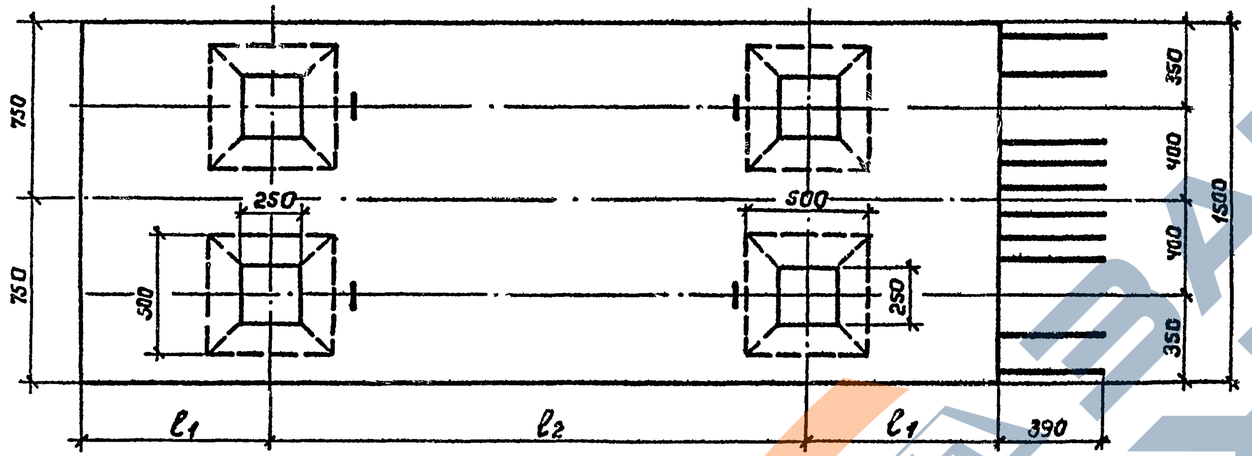

Схема армирования

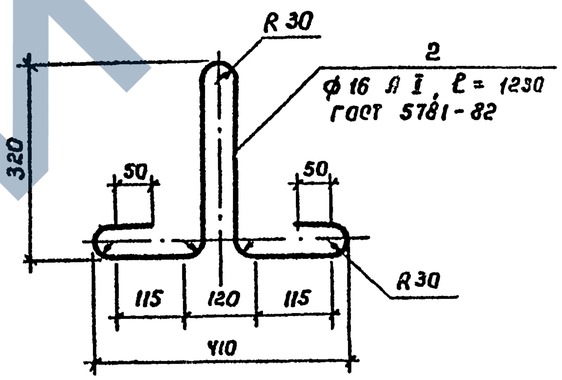

Марка блока	Размеры, мм			Бетон класса В 30, м³	Обозначение документа
	ℓ	ℓ1	ℓ2		
5БН 35-1-1	3500	750	2000	1,86	3.503.1-79 2-025
5БН 38-1-1	3800	800	2200	2,03	-01

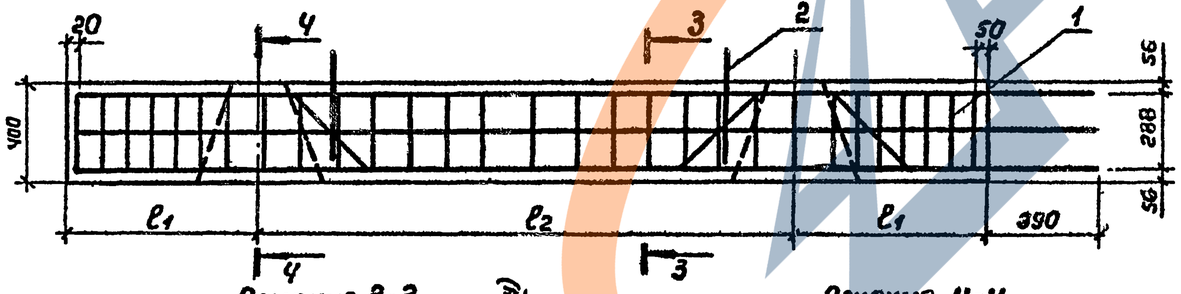

Поз.	Наименование	Кол. на 5БН		Обозначение документа
		35-1-1	38-1-1	
1	Каркас КП 31; 268,4кг	1		3.503 1-79.2-071-02
	КП 32; 284,2кг		1	-03
2	Монтажная петля; 1,9кг	4	4	
	Масса блока, кг	4630	5080	

Сечение 3-3

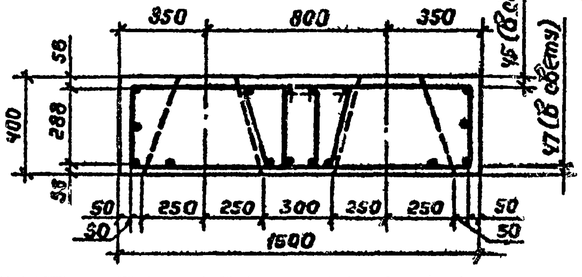

Сечение 4-4

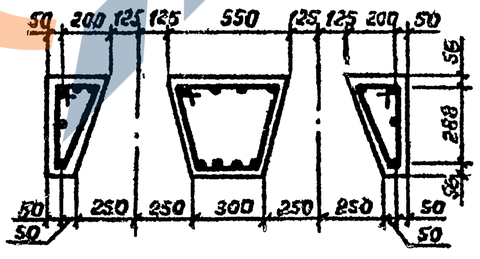

Разраб.	Вачугова	
Провер.	Жукова	
Рук. гр.	Склярова	
Гл. инж. пр.	Гринберг	
Нач. отд.	Шапиро	
Н. контр.	Семенкин	

3.503.1-79.2-025

Блок насадки
5БН 35-1-1, 5БН 38-1-1

Стадия	Масса	Масштаб
Р	см. табл.	1:10 1:25

Лист | Листов 1

Воронежский филиал
ГИПРОДОРНИИ

Инв. № подл. | Подпись и дата | Взам. инв. №

Копировал [signature] Ц00632-03 53 Формат А3

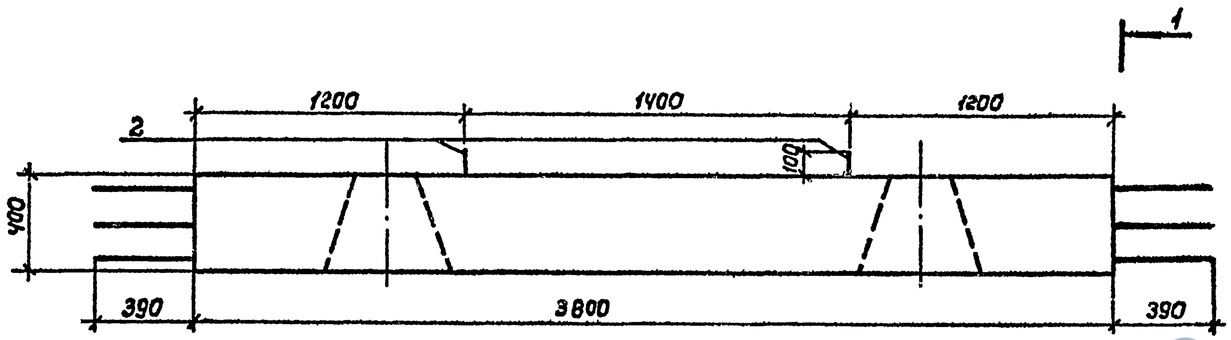

План

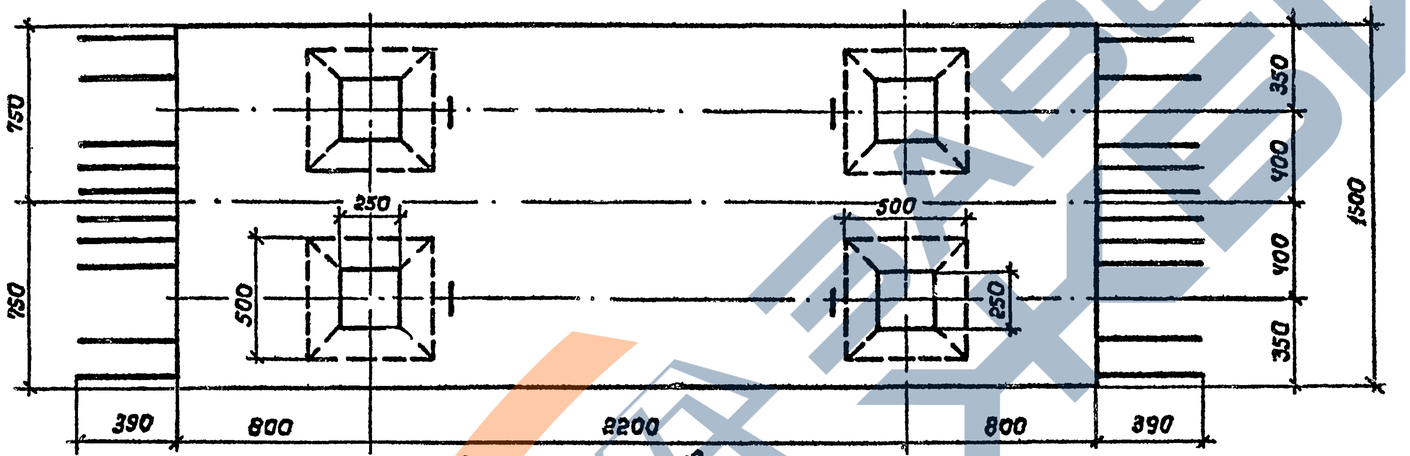

Вид 1-1

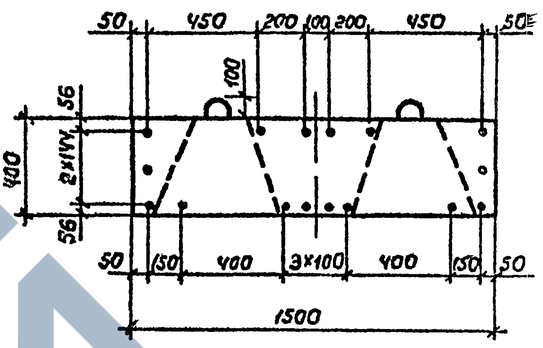

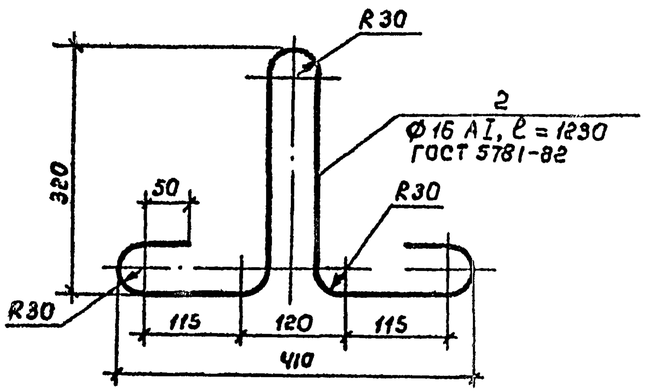

Схема армирования

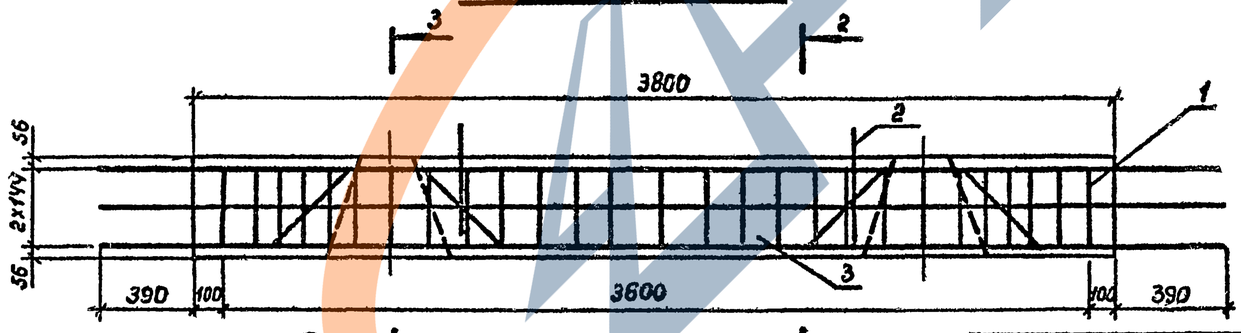

Сечение 2-2

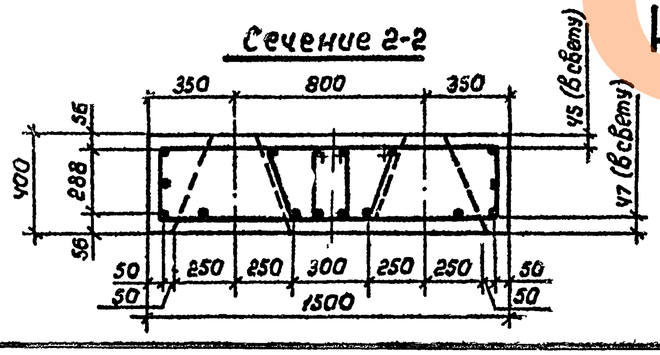

Сечение 3-3

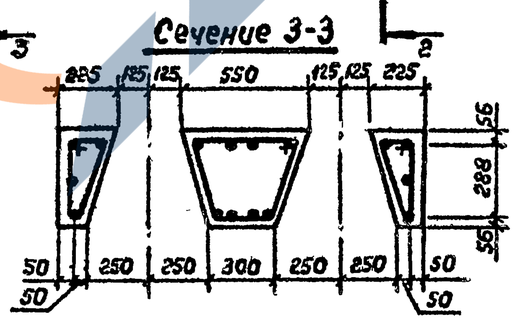

Поз.	Наименование	Кол.	Обозначение документа
1	Каркас КП 33; 283,0кг	1	3.503.1-79.2-072-01
2	Монтажная петля; 1,9кг	4	
3	Бетон класса В30, м³	2,03	

Разраб.	Костенко	
Провер.	Жукова	
Рук.гр.	Скляярова	
Гл.инж.пр	Гринберг	
Нач.отд.	Шапиро	
Н. контр.	Семенкин	

3.503.1-79.2-026

Блок насадки
5БН38-1-3

Стадия	Масса	Масштаб
Р	5080	1:10 1:25
Лист	Листов 1	

Воронежский филиал
ГИПРОДОРНИИ

Инв. № подл. | Подпись и дата | Взам инв. №

Копировал Минин 400632-03 54 Формат А3

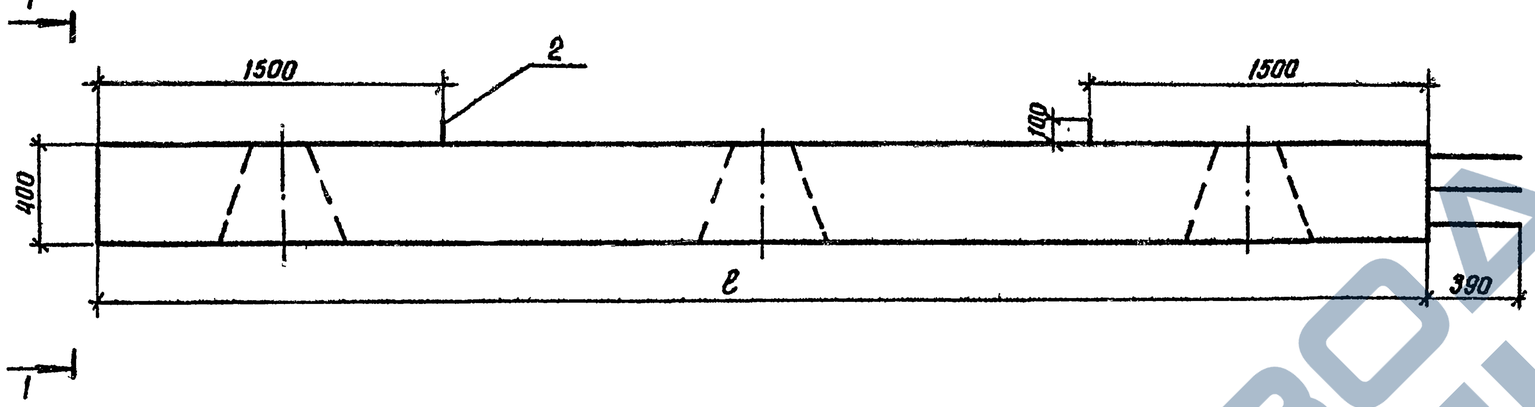

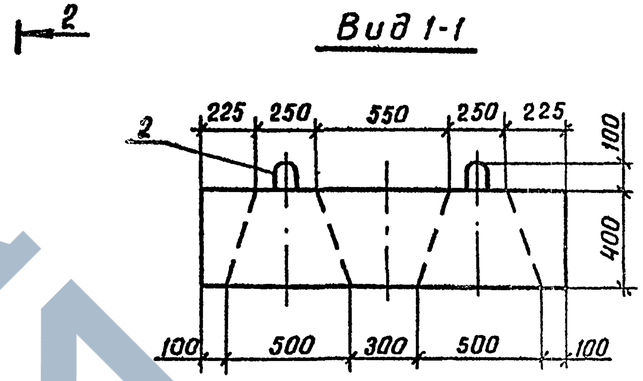

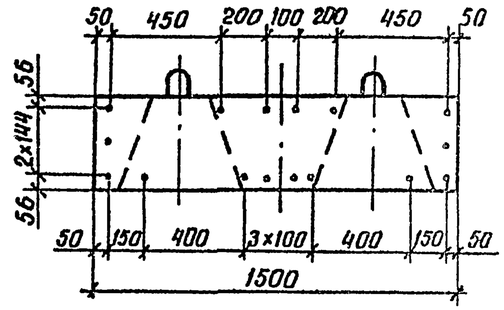

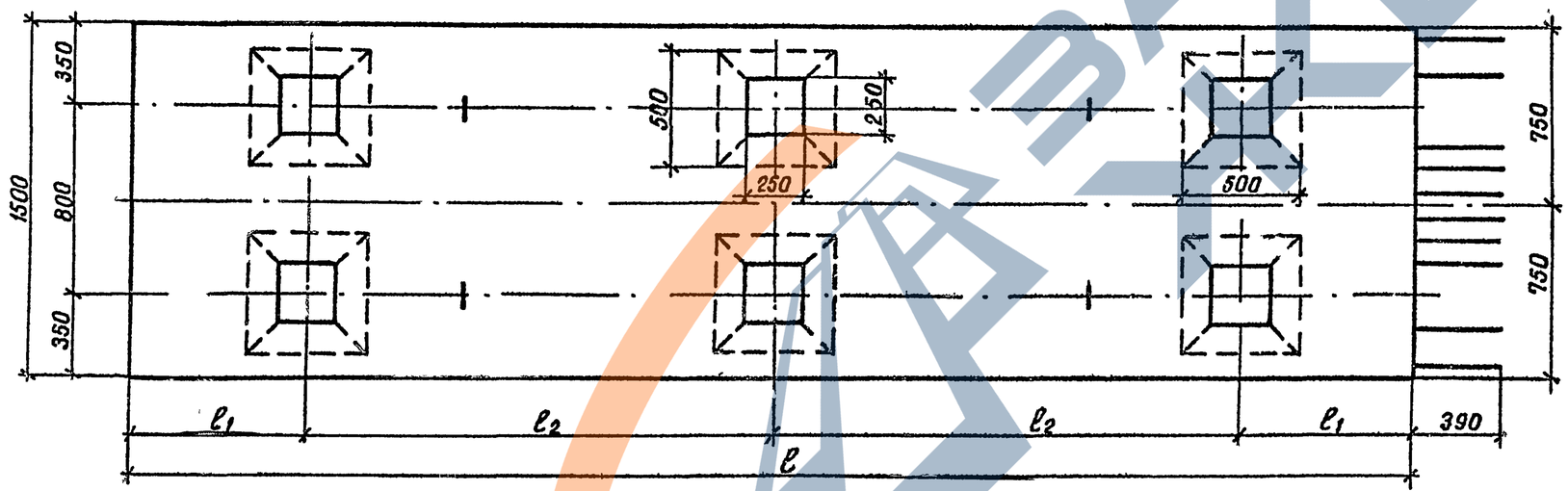

Марка блока	Размеры, мм			Бетон класса В30, м³	Обозначение
	ℓ	ℓ1	ℓ2		
5БН55-1-1	5500	750	2000	2,93	3.503.1-79.2-027
5БН60-1-1	6000	800	2200	3,23	-01

Разраб.	Рыбцева	
Провер.	Жукова	
Рук.гр.	Склярова	
Гл.инж.пр	Гринберг	
Нач.отд	Шапиро	
Н.контр.	Семенкин	

3.503.1-79.2-027

Блок насадки 5БН55-1-1, 5БН60-1-1

Стадия	Масса	Масштаб
Р	см табл.	1:25
Лист 1	Листов 2	

Воронежский филиал ГИПРОДОРНИИ

Инв.№ подл. | Подпись и дата | Взам. инв.№

Копировал Ц-Ц0632-03 Формат А3

Схема армирования

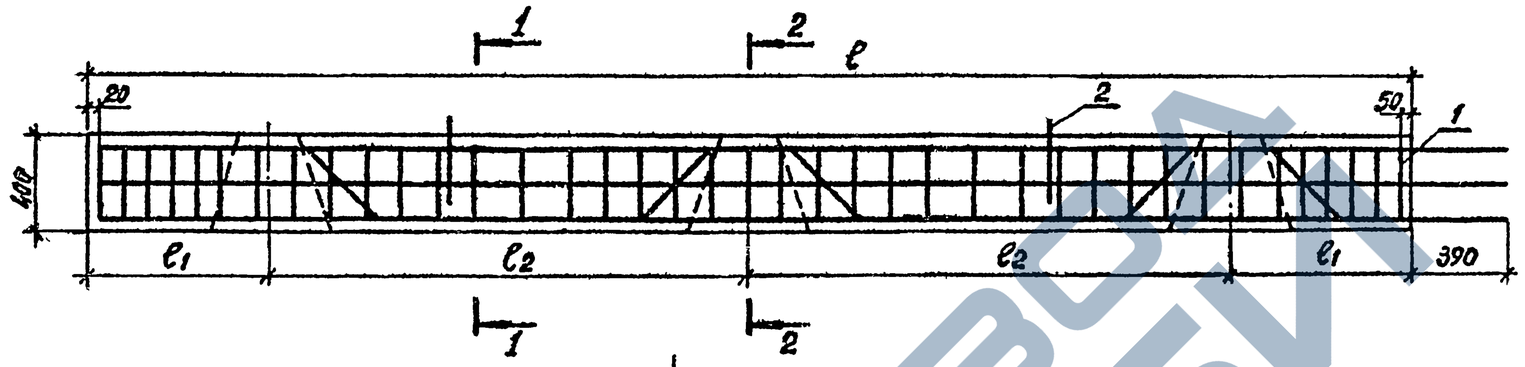

Сечение 1-1

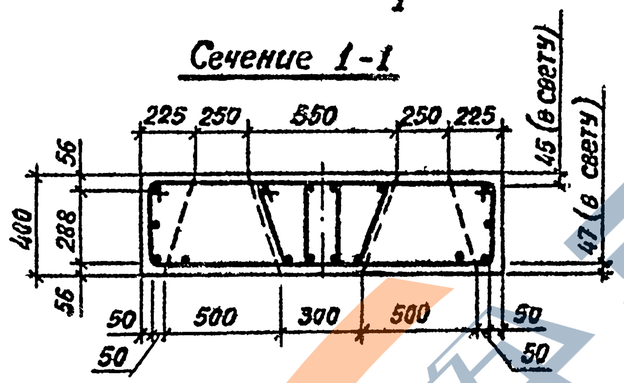

Сечение 2-2

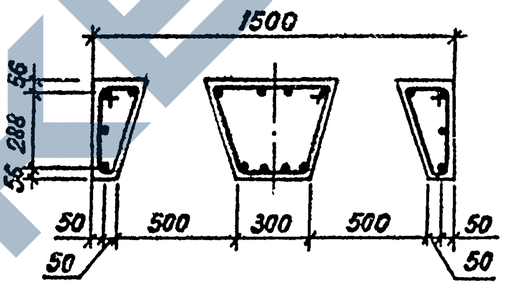

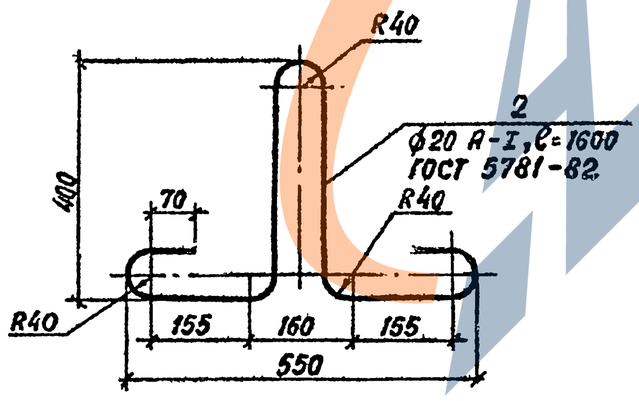

Поз.	Наименование	Кол. на 5БН 55-1-1	Кол. на 5БН 60-1-1	Обозначение документа
1	Каркас КП 34; 409,0 кг	1		3.503.1-79.2-073-03
	КП 35; 433,4 кг		1	-04
2	Монтажная петля; 3,9 кг	4	4	
	Масса блока, кг	7330	8080	

Инв. № подл. | Подпись и дата | Взам. инв. №

3.503.1-79.2-027

Лист 2

Копировал [подпись]

Формат П3

400632-03 56

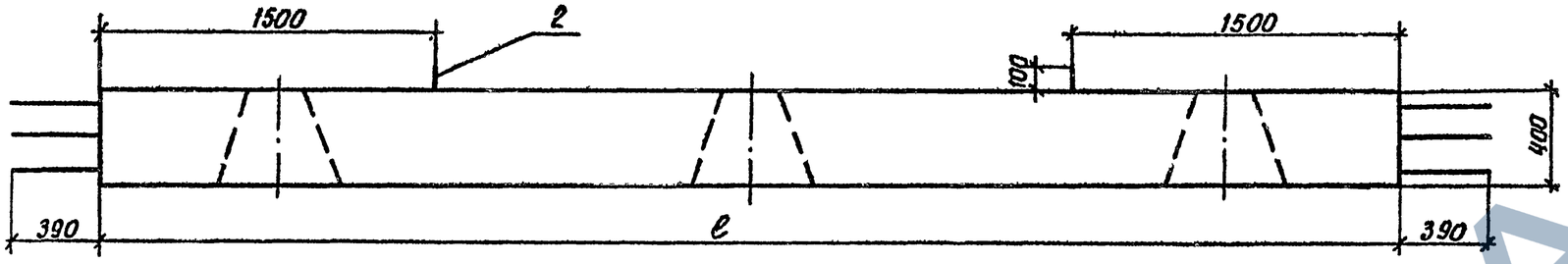

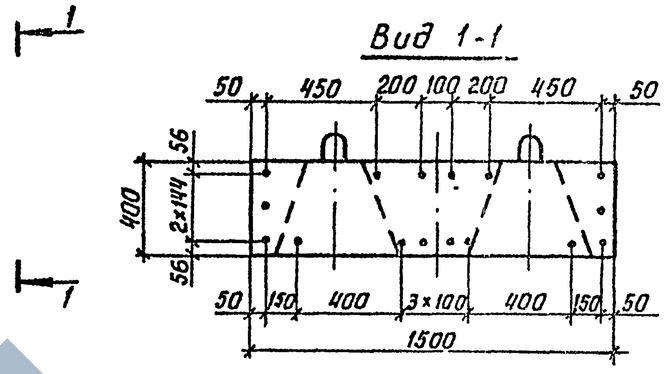

План

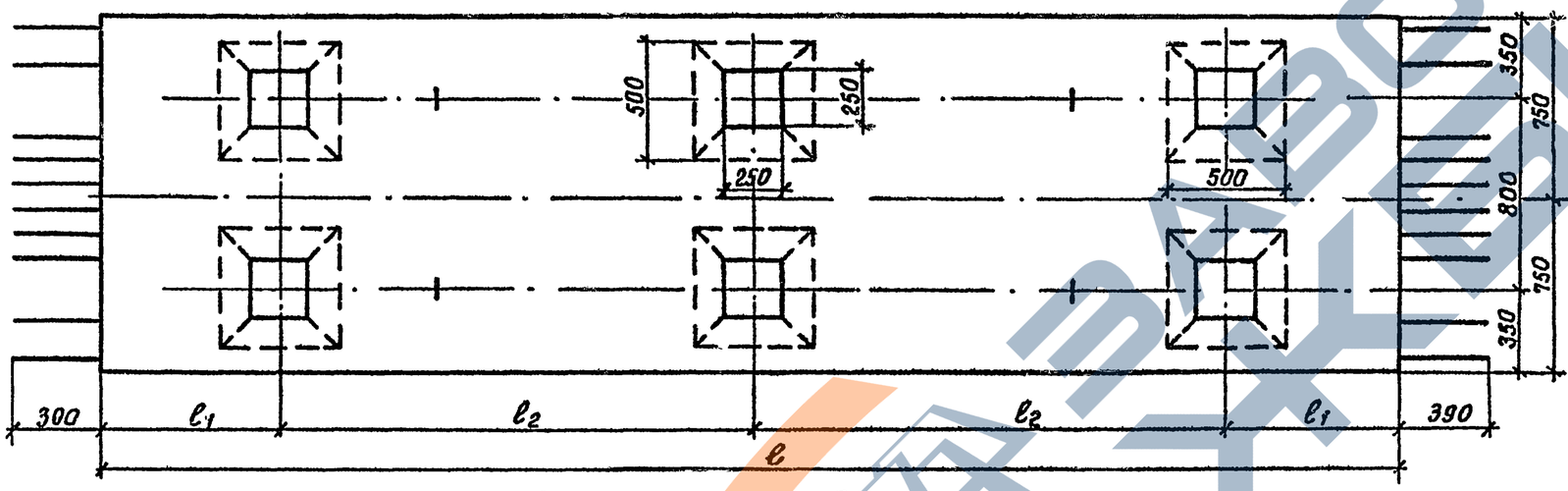

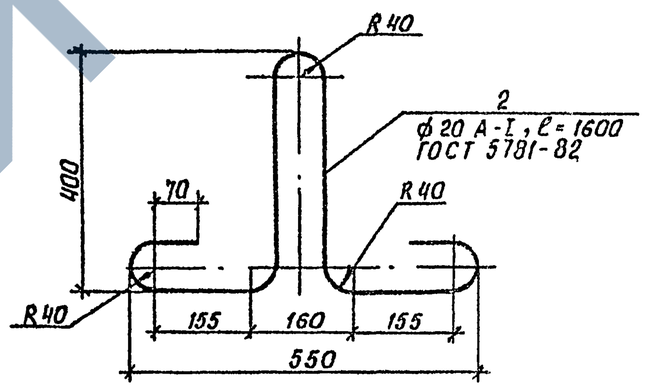

Марка блока	Размеры, мм			Бетон класса В30, м³	Обозначение
	ℓ	ℓ1	ℓ2		
5БН55-1-3	5500	750	2000	2,93	3.503.1-79 2-028
5БН60-1-3	5500	800	2200	3,23	-01

Схема армирования

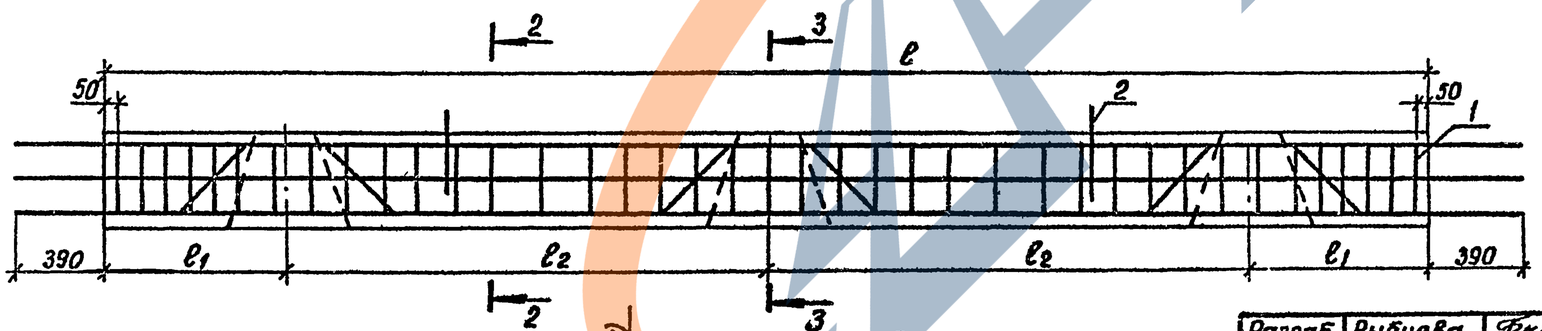

Поз.	Наименование	Кол на 5БН		Обозначение документа
		55-1-3	60-1-3	
1	Каркас КП 36; 417,6кг	1		3 503 1-75.2-074-03
	КП 37; 442,0кг		1	-04
2	Монтажная петля; 3,9кг	4	4	
	Масса блока, кг	7330	8080	

Сечение 2-2

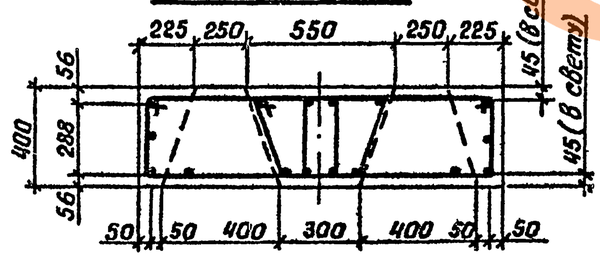

Сечение 3-3

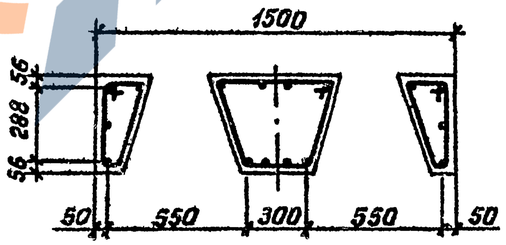

Разраб.	Рыбцева	
Провер.	Жукова	
Рук. гр.	Склярова	
Гл. инж. пр.	Гринберг	
Нач. отд.	Шапиро	
Н. контр.	Семенкин	

3.503.1-79.2-028

Блок насадки
5БН55-1-3, 5БН60-1-3

Стадия	Масса	Масштаб
Р	см. табл.	1:10 1:25
Лист	Листов 1	

Воронежский филиал ГИПРОДОРНИИ

Инв. № подл. | Подпись и дата | Взам. инв. №

Ц00632-03 57

Копировал Кищ-

Формат А3

Вид 1-1

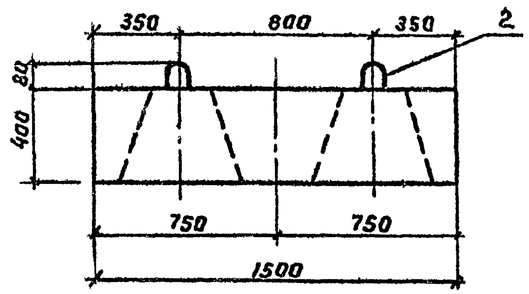

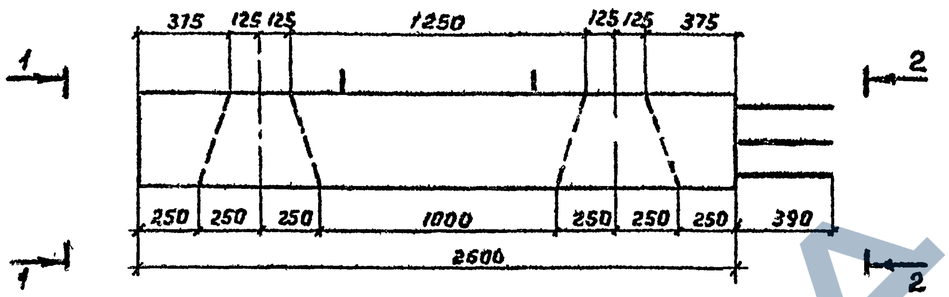

Вид 2-2

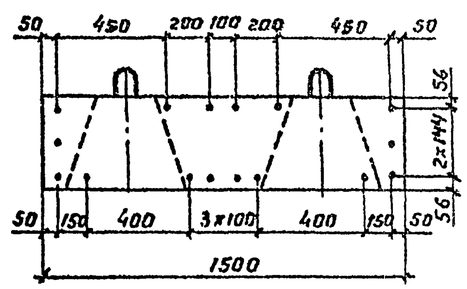

План

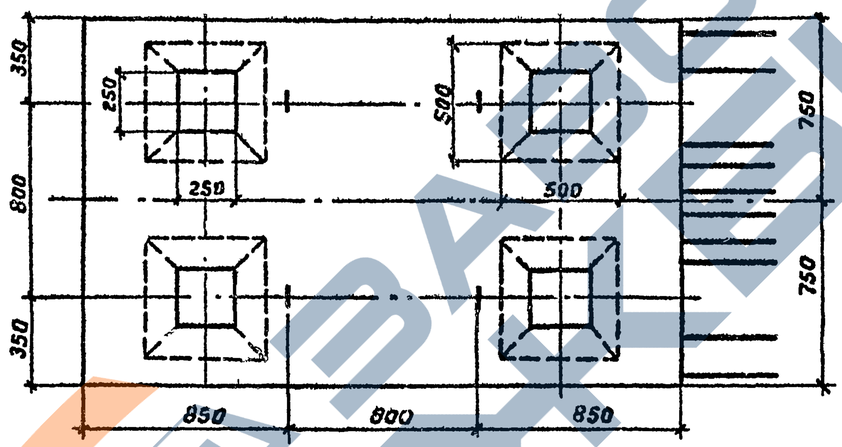

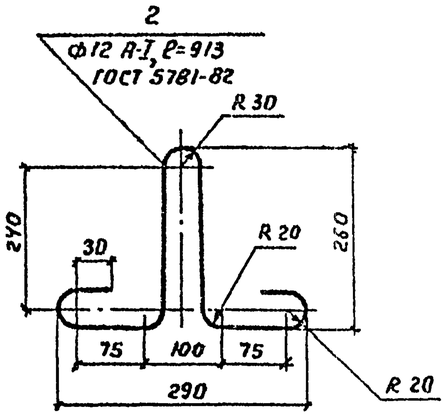

Схема армирования

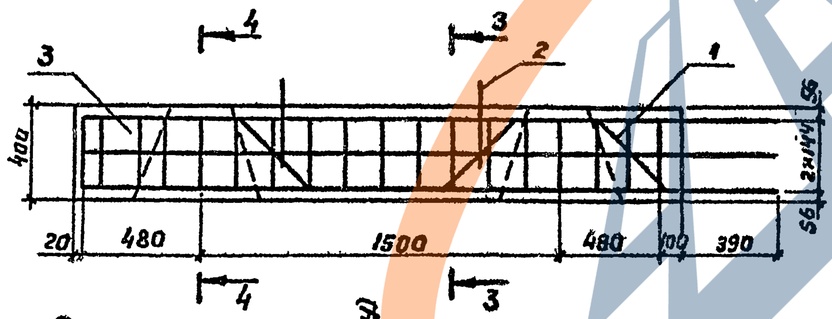

Сечение 3-3

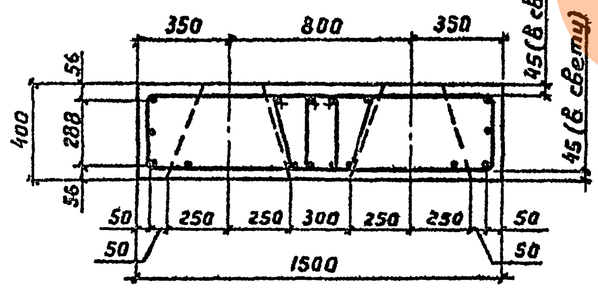

Сечение 4-4

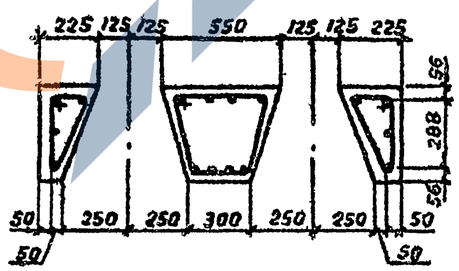

Поз	Наименование	Кол	Обозначение документа
1	Каркас КП38; 195,6 кг	1	3.503.1-79.2-075-01
2	Монтажная петля; 1,4 кг	4	
3	Бетон класса В30, $м^3$	1,25	

Разраб	Ваччгова		3.503.1-79.2-029
Провер.	Жукова		
Рук. гр.	Склярова		Блок насадки 5БН 25-2-1
Гл. инж. пр	Гринберг		
Нач. отд.	Шапиро		
Н. контр.	Семенкин		

Стадия	Масса	Масштаб
Р	3130	1:10 1:25
Лист	Листов 1	

Воронежский филиал ГИПРОДОРНИИ

Копировал

Формат А3

Ц00632-03 58

Инв. № подл. | Подпись и дата | Взам. инв. №

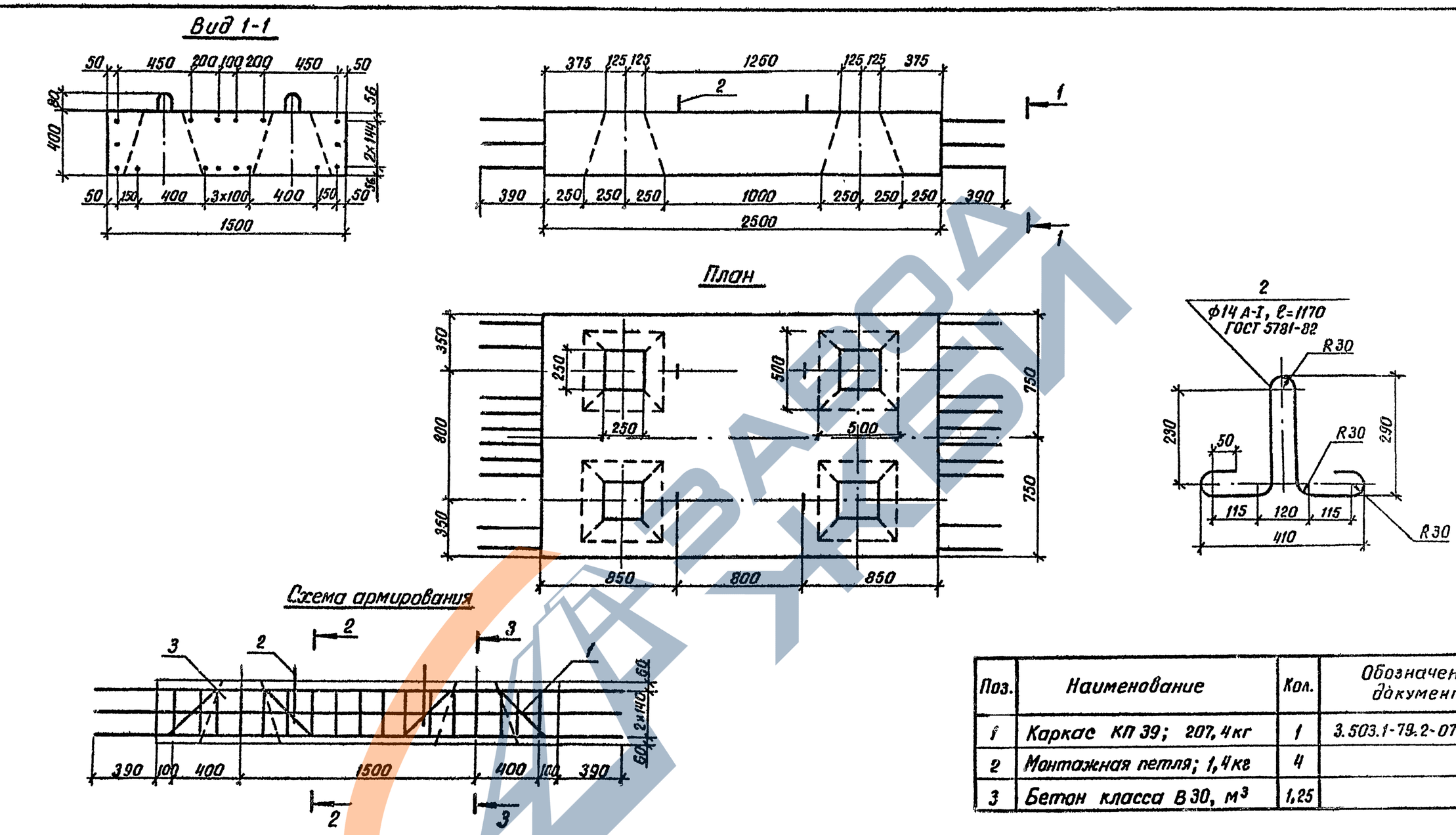

Поз.	Наименование	Кол.	Обозначение документа
1	Каркас КП 39; 207,4 кг	1	3.503.1-79.2-076-01
2	Монтажная петля; 1,4 кг	4	
3	Бетон класса В 30, м³	1,25	

Разраб.	Вачугова	
Провер.	Жукова	
Рук. гр.	Склярова	
Гл.инж.пр	Гринберг	
Нач.отд.	Шапиро	
Н.контр.	Семенкин	

3.503.1-79.2-030

Блок насадки
5БН 25-2-3

Стадия	Масса	Масштаб
Р	3130	1:10 1:25

Лист | Листов 1

Воронежский филиал
ГИПРОДОРНИИ

Инв. № подл | Подпись и дата | Взам. инв. №

Копировал

Формат А3
Ц 00632-03 59

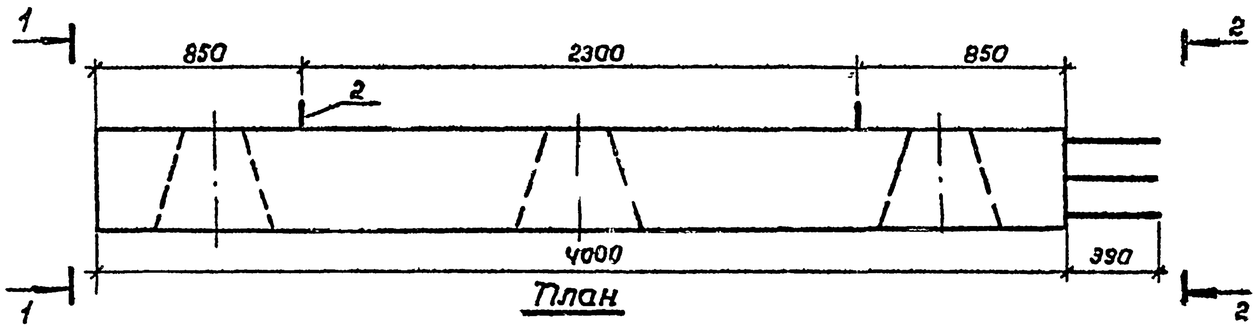

План

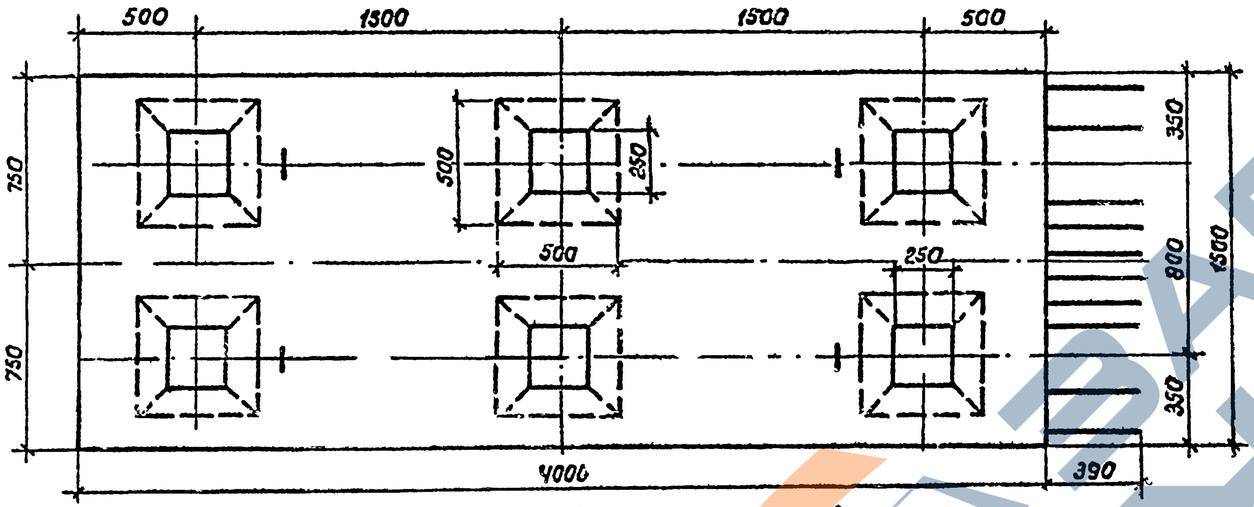

Вид 1-1

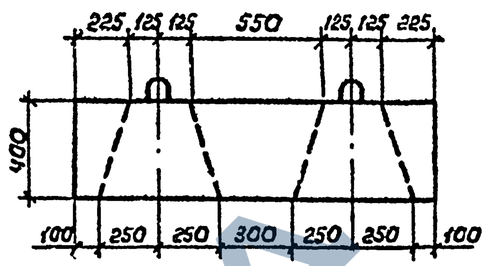

Вид 2-2

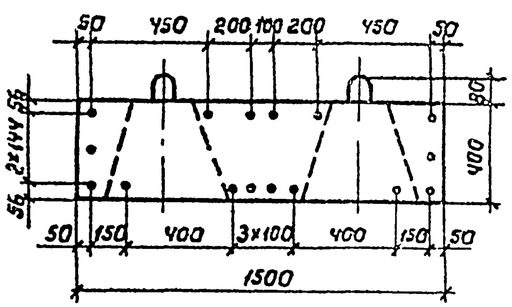

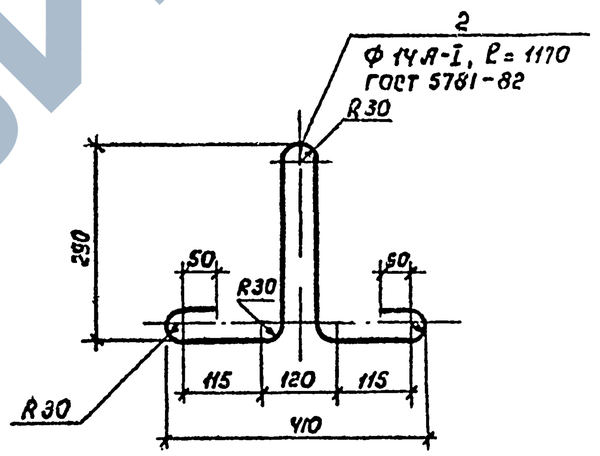

Схема армирования

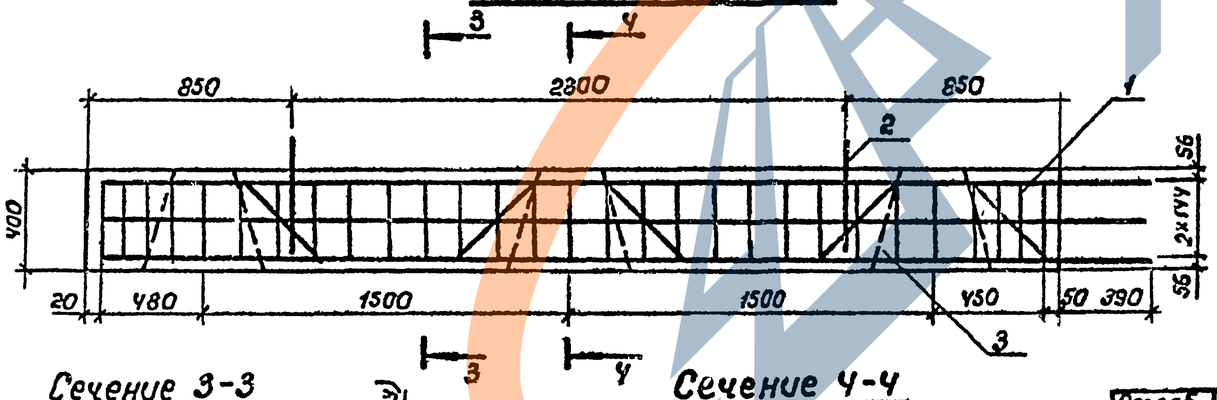

Сечение 3-3

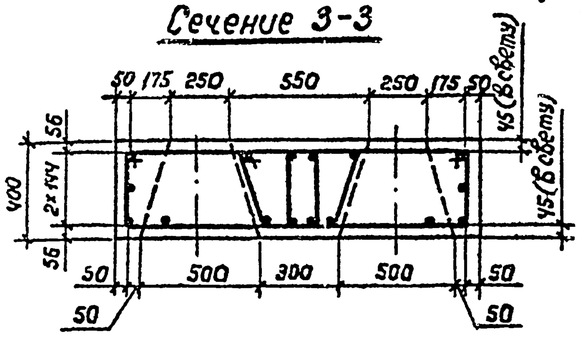

Сечение 4-4

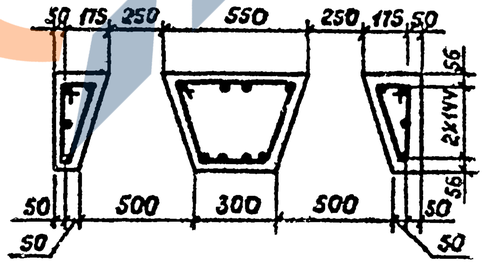

Поз.	Наименование	Кол.	Обозначение документа
1	Каркас КП 40; 296,4кг	1	3.503.1-791-073-05
2	Монтажная петля; 1,4кг	4	
3	Бетон класса В30 м³	2,03	

Разраб.	Рыбцева	
Пробер.	Жукова	
Рук.гр.	Склярова	
Гл.инж.пр.	Гринберг	
Нач.отд.	Шапиро	
Н.контр.	Семенкин	

3.503.1-79.2-031

Блок насадки 5БН40-2-1

Стадия	Масса	Масштаб
Р	5080	1:10 1:25
Лист	Листов 1	

Воронежский филиал ГИПРОДОРНИИ

Копировал Минакова Ц00632-03 60 Формат А3

Инв. № подл. | Подпись и дата | Взам. инв. №

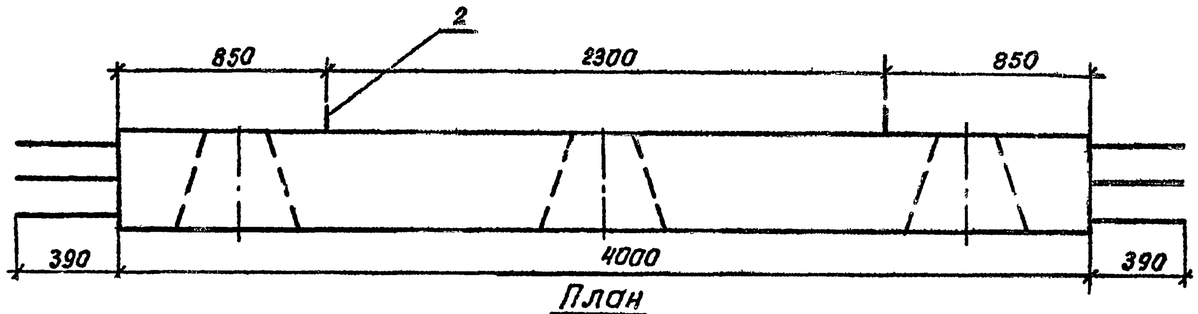

План

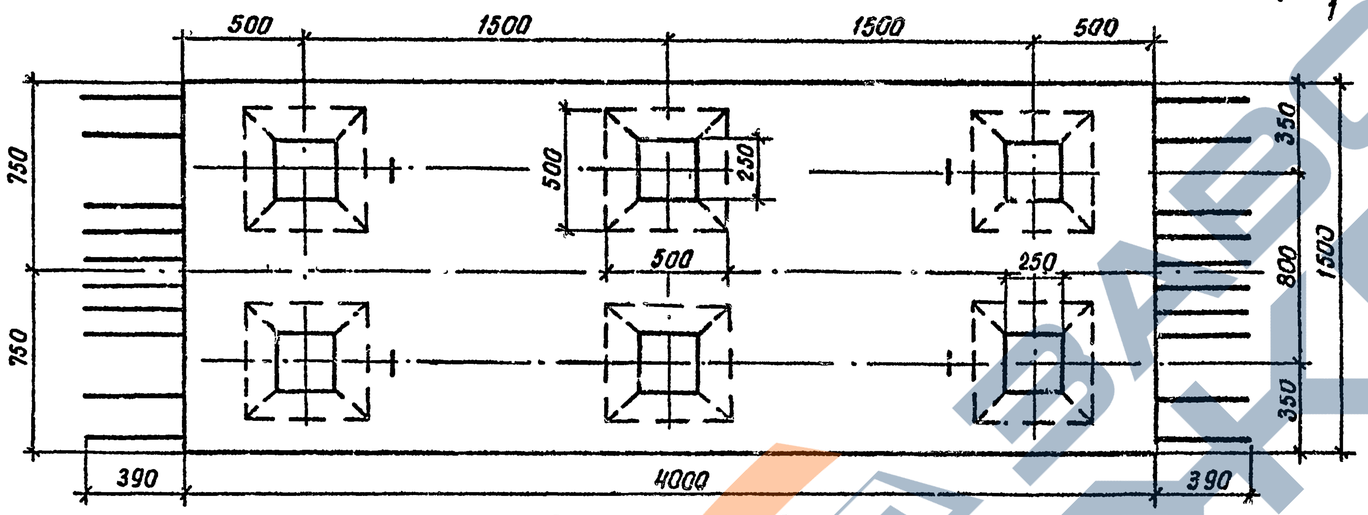

Схема армирования

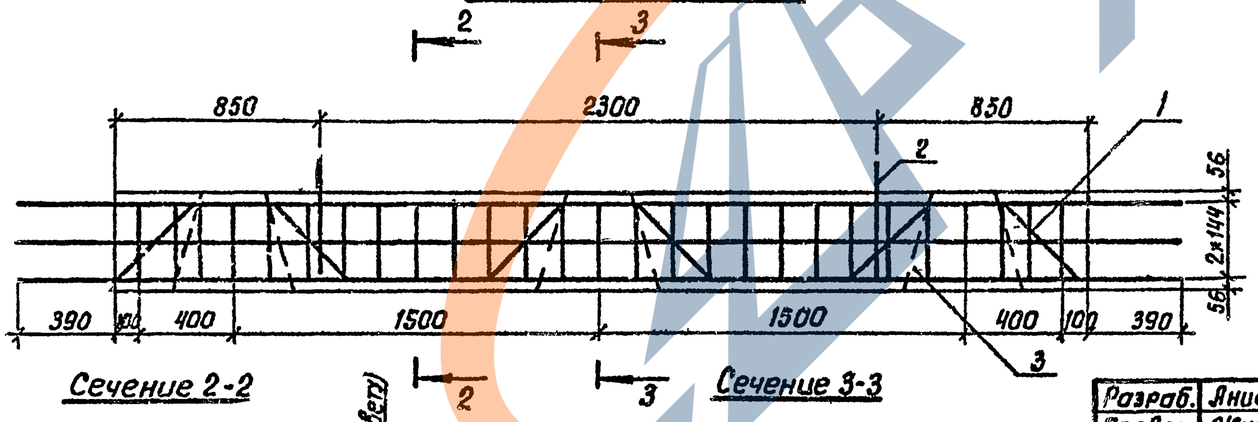

Сечение 2-2

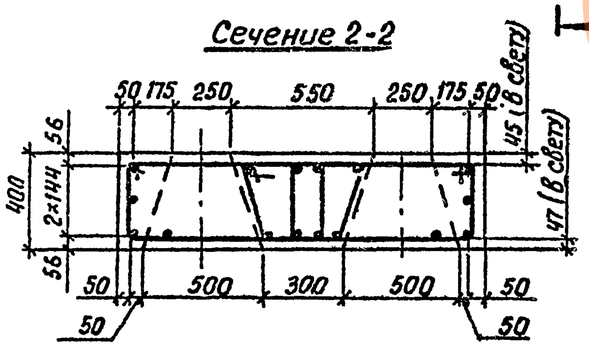

Сечение 3-3

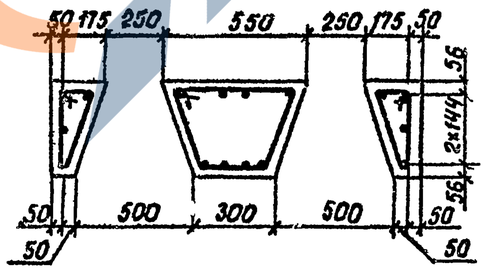

Вид 1-1

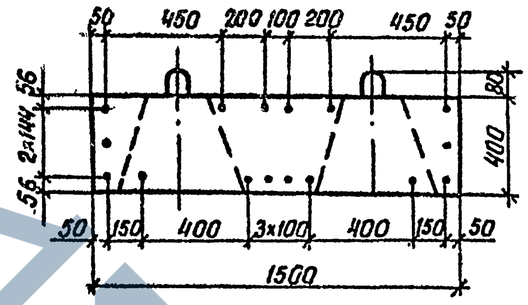

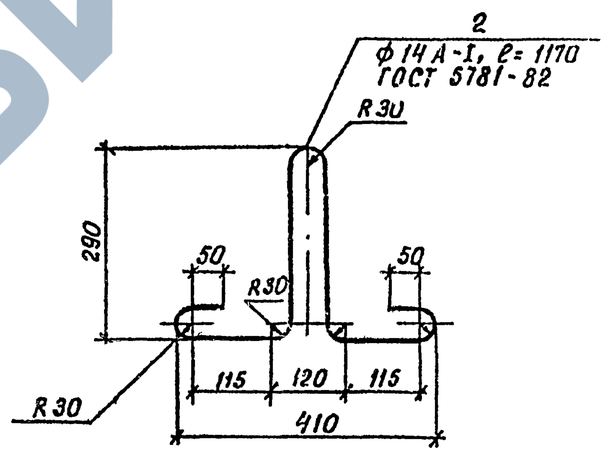

Поз.	Наименование	Кол.	Обозначение документа
1	Каркас КП 41; 305,4 кг	1	3.503.1-79.1-074-05
2	Монтажная петля; 1,4кг	4	
3	Бетон класса В30, м³	2,03	

Разраб.	Анисимова	
Провер.	Жукова	
Рук. гр.	Склярова	
Гл.инж.пр.	Гринберг	
Нач.отд.	Шапиро	
Н. контр.	Семенкин	

3.503.1-79.2-032

Блок насадки
5БН 40-2-3

Стадия	Масса	Масштаб
Р	5080	1:25 1:10
Лист	Листов 1	

Воронежский филиал ГИПРОДОРНИИ

Копировал

Формат А3

Ц00632-03 61

Инв. № подл. | Подпись и дата | Взам инв №

Вид 1-1

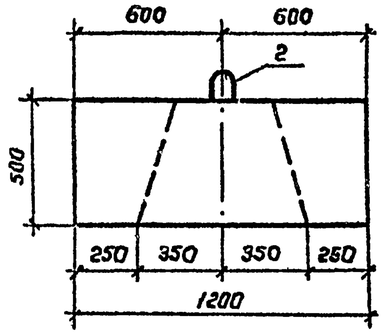

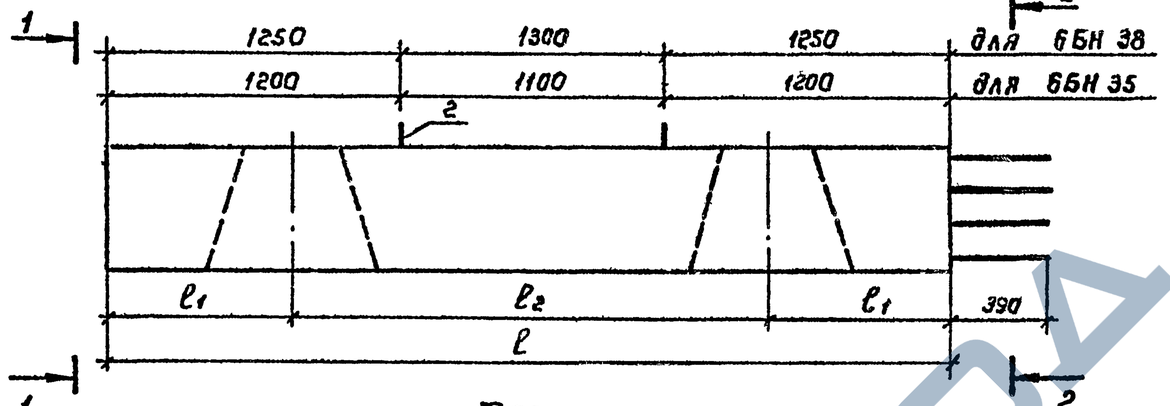

Вид 2-2

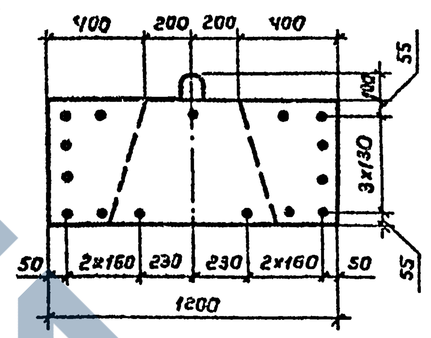

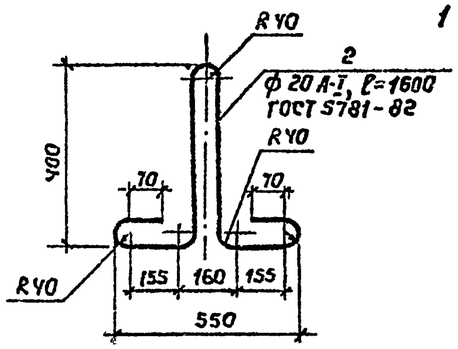

План

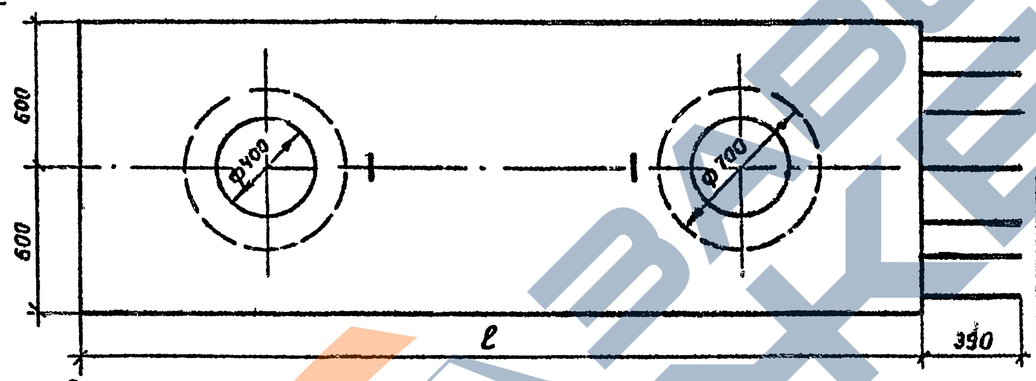

Схема армирования

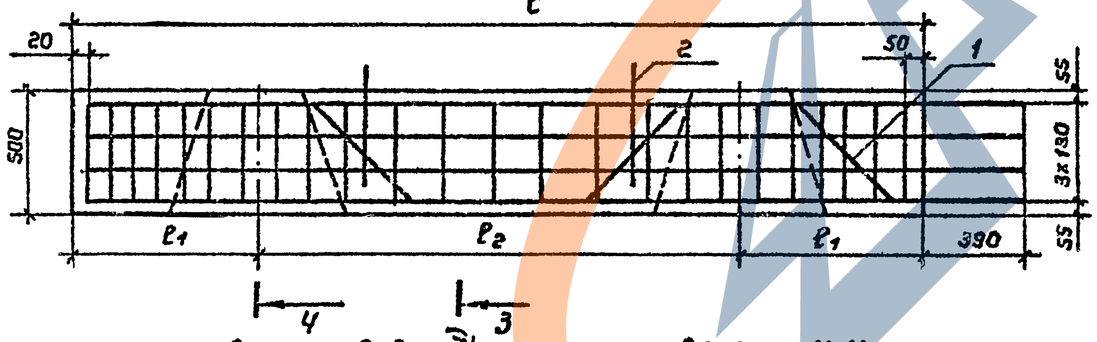

Сечение 3-3

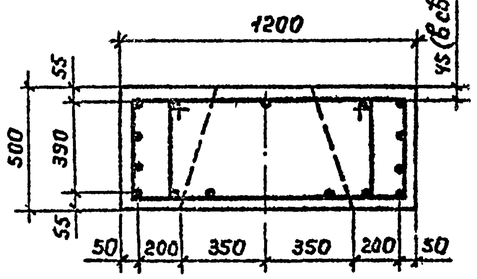

Сечение 4-4

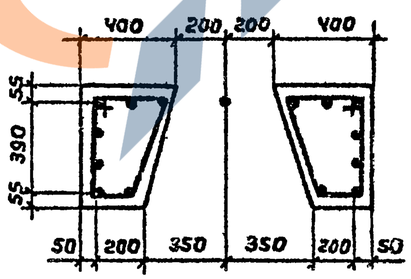

Марка блока	Размеры, мм ℓ	ℓ_1	ℓ_2	Бетон класса В25, м³	Обозначение
6БН 35-1-1	3500	750	2000	1,85	3.503.1-79.2-033
6БН 38-1-1	3800	800	2200	2,03	-01

Поз.	Наименование	Кол. на 6БН 35-1-1	Кол. на 6БН 38-1-1	Обозначение документа
1	Каркас КП 42 ; 214,4кг	1		3.503.1-79.2-077-03
	КП 43 ; 228,4кг		1	-04
2	Монтажная петля ; 3,9кг	2	2	
	Масса блока, кг	4630	5080	

Разраб.	Янсимова	
Провер.	Жукова	
Рук.гр.	Склярова	
Гл.инж.пр.	Гринберг	
Нач.отд.	Шапира	
Н.контр.	Семенкин	

3.503.1-79.2-033

Блок насадки.
6БН 35-1-1, 6БН 38-1-1

Стадия	Масса	Масштаб
Р	см табл.	1:20 1:25
Лист	Листов 1	

Воронежский филиал ГИПРОДОРНИИ

Инв. № подл. | Подпись и дата | Взам. инв. №

Копировал Яшина Ц-0632-03 62 Формат А3

Вид 1-1

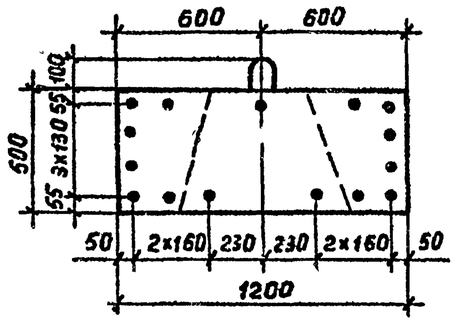

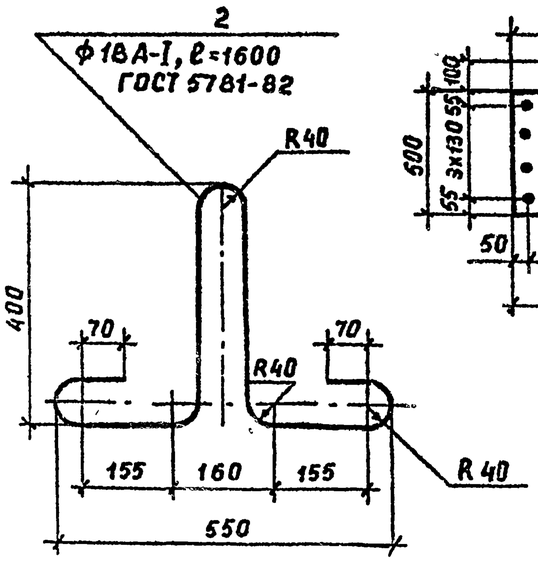

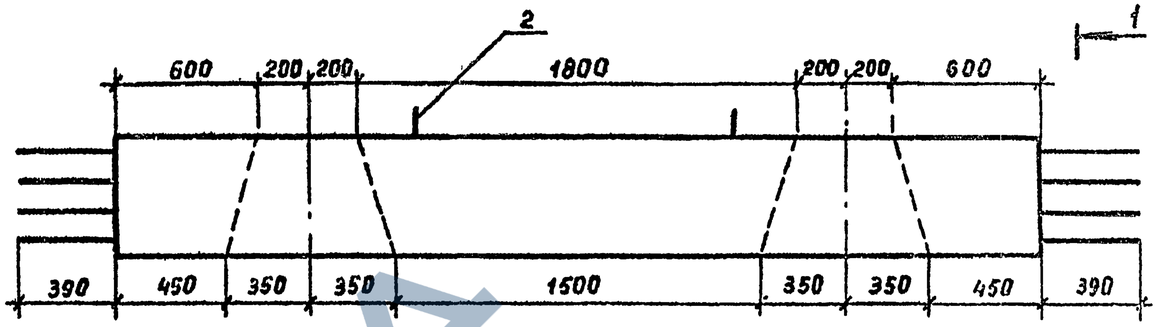

План

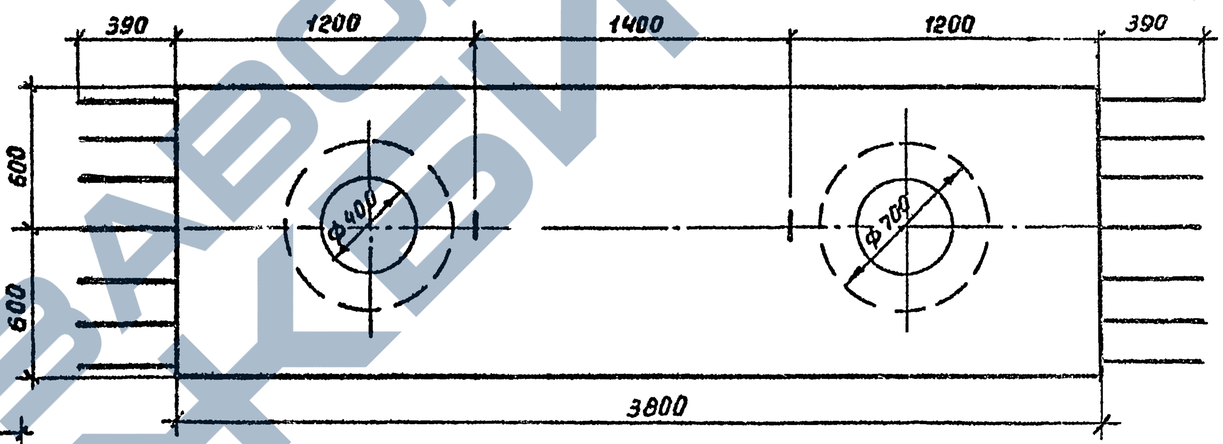

Схема армирования

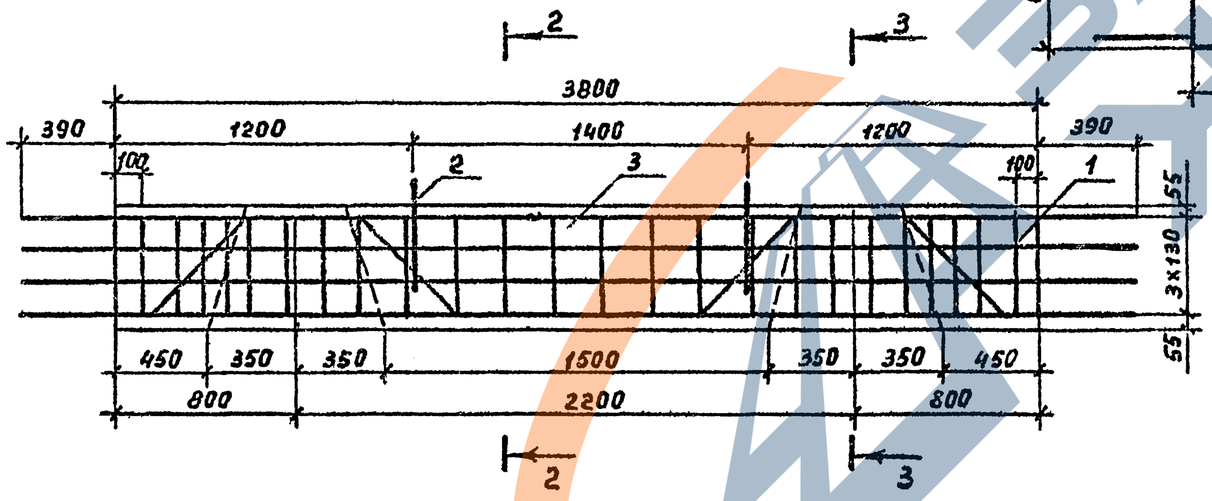

Сечение 2-2

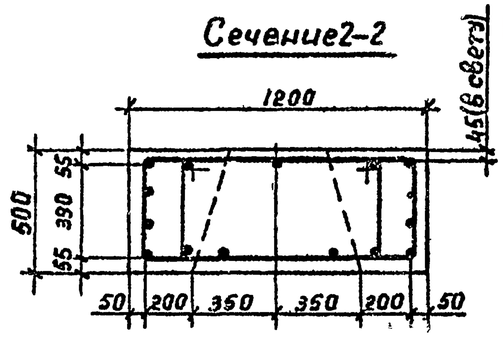

Сечение 3-3

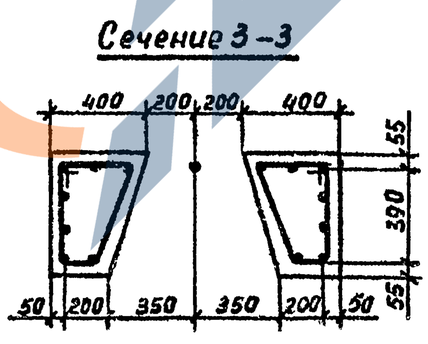

Поз.	Наименование	Кол.	Обозначение документа
1	Каркас КП44; 233,1 кг	1	3.503.1-79.2-078-02
2	Монтажная петля; 3,9 кг	2	
3	Бетон класса В 25, м³	2,03	

Разраб.	Анисимова		3.503.1-79.2-034
Провер.	Жукова		
Рук.гр.	Склярова		
Гл.инж.пр.	Гринберг		
Нач.отд	Шапиро		Блок часадки ББН 38-1-3
Н.контр.	Семенкин		

Стадия	Масса	Масштаб
Р	5080	1:10 1:25
Лист	Листов 1	

Воронежский филиал ГИПРОДОРНИИ

Копировал Мазаева Формат А3

Ц00632-03 63

Инв.№ подл. | Подпись и дата | Взам.инв.№

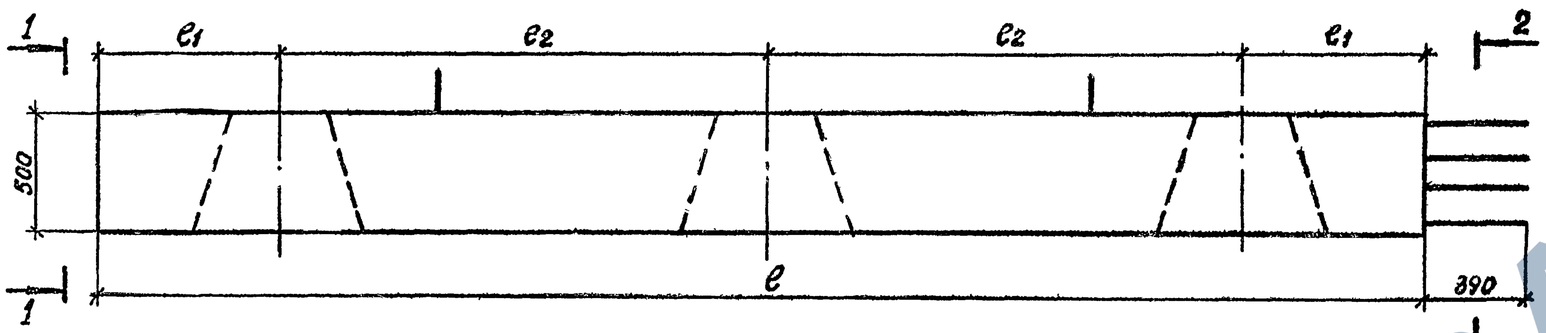

Вид 1-1

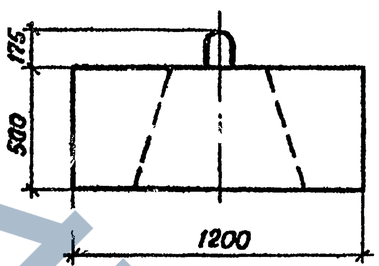

Вид 2-2

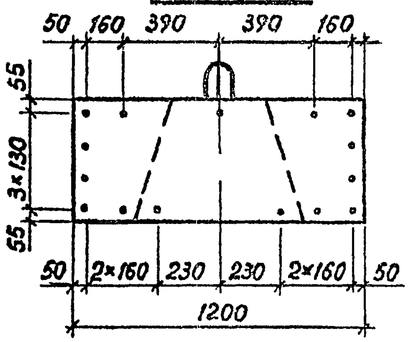

План

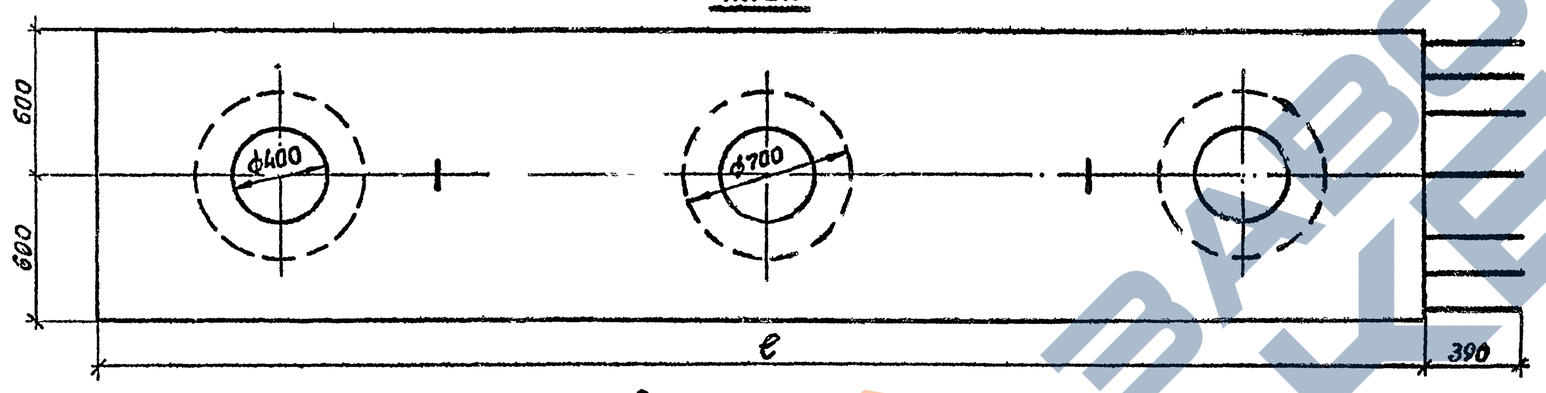

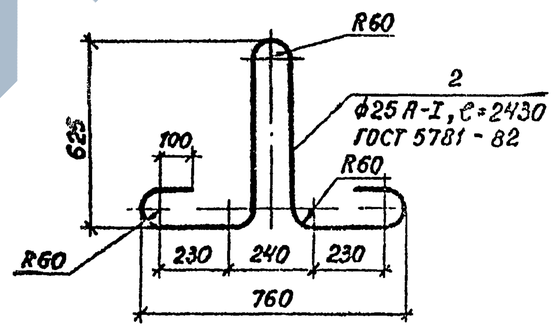

Схема армирования

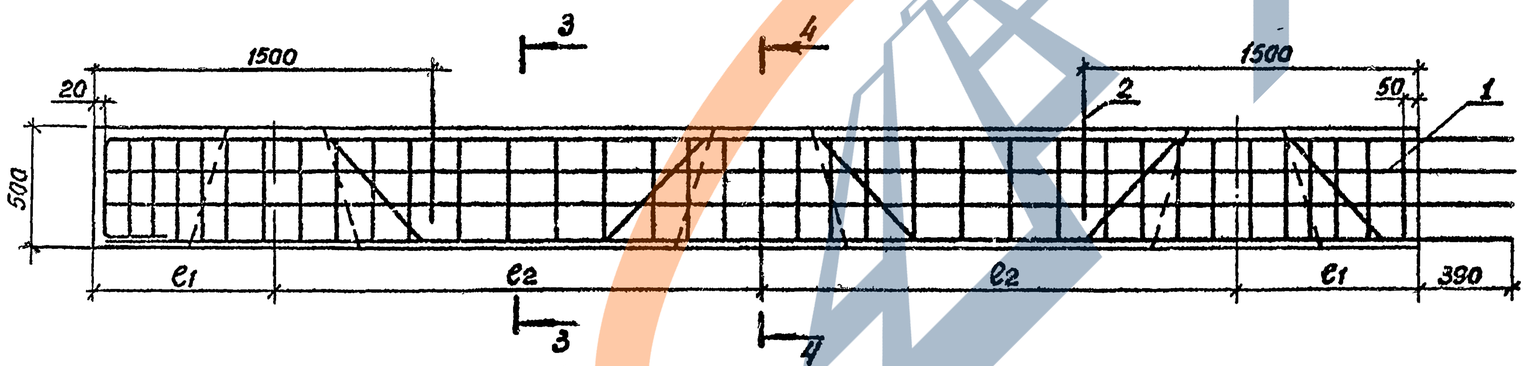

Сечение 3-3

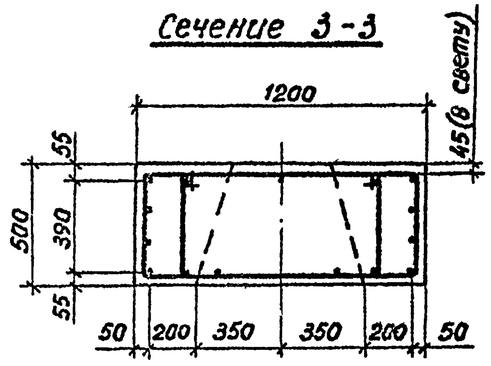

Сечение 4-4

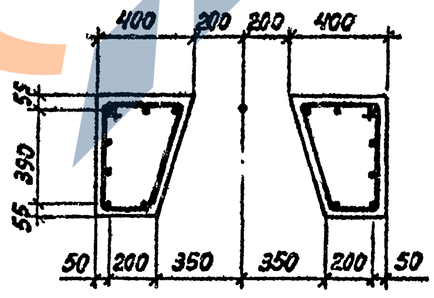

Марка блока	Размеры, мм ℓ	ℓ1	ℓ2	Бетон класса В25, м³	Обозначение
6БН 55-1-1	5500	750	2000	2,92	3.503.1-79.2-035
6БН 60-1-1	6000	800	2200	3,22	-01

Поз.	Наименование	Кол. на 6БН 55-1-1	60-1-1	Обозначение документа
1	Каркас КП 45; 326,9 кг	1		3 503 1-79.2-079-02
	КП 46; 349,4 кг		1	-03
2	Монтажная петля; 9,3 кг	2	2	
	Масса блока, кг	7300	8050	

Разраб.	Рыбдева	
Провер.	Жукова	
Рук. гр.	Склярова	
Гл. инж. пр.	Гринберг	
Нач. отд.	Шапиро	
Н. контр.	Семенкин	

3.503.1 - 79.2 - 035

Блок насадки 6БН 55-1-1, 6БН 60-1-1

Стадия	Масса	Масштаб
Р	см. табл.	1:20 1:25
Лист	Листов 1	

Воронежский филиал ГИПРОДОРНИИ

Инв. № подл. | Подпись и дата | Взам. инв. №

Копировал

Ц 00632-03 6Н

Формат А3

План

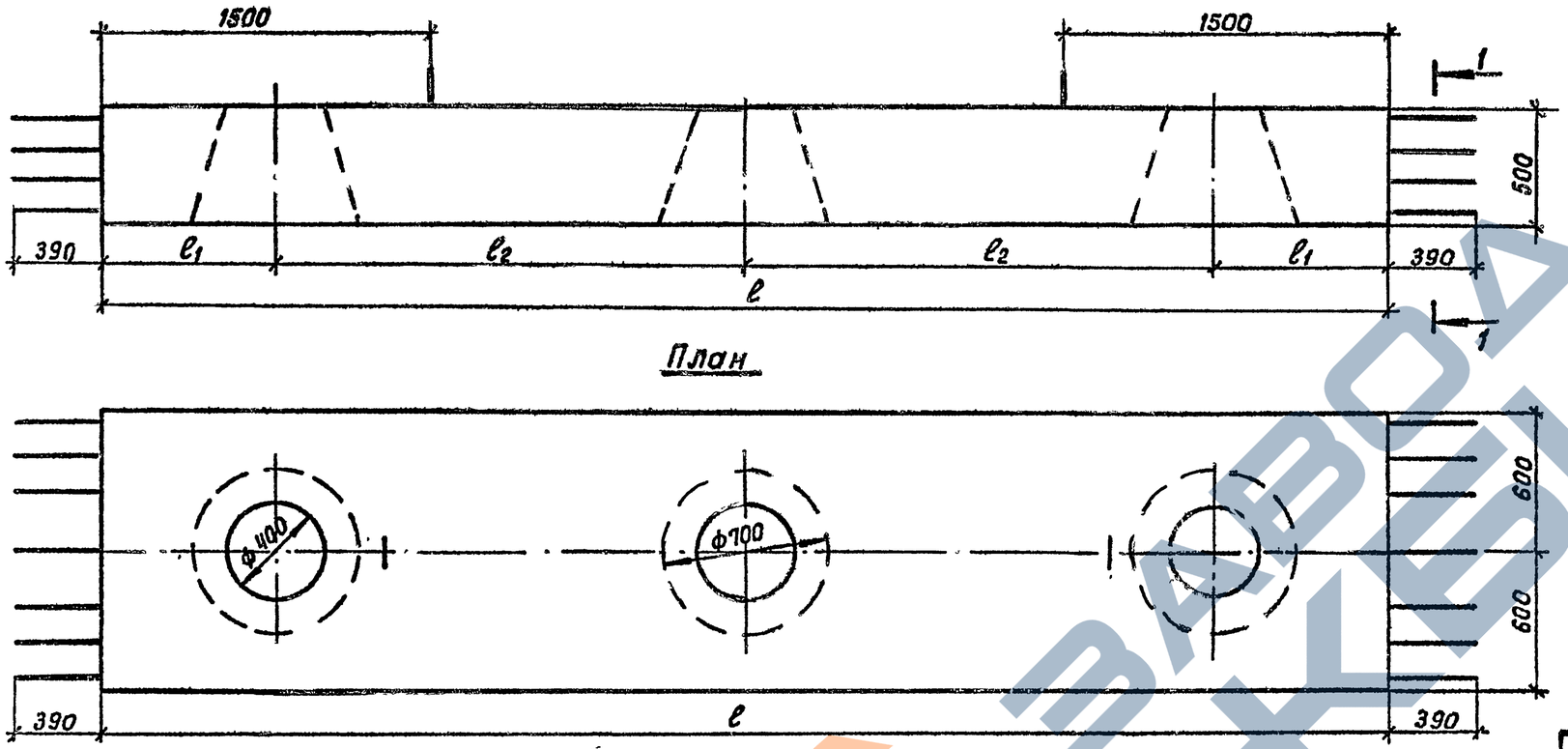

Вид 1-1

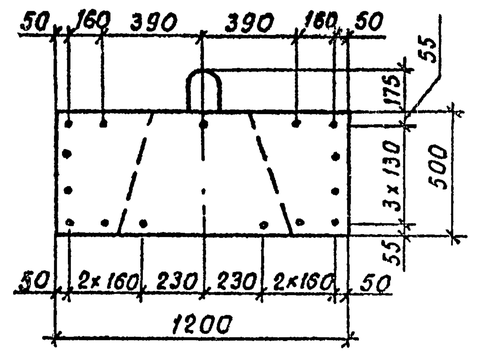

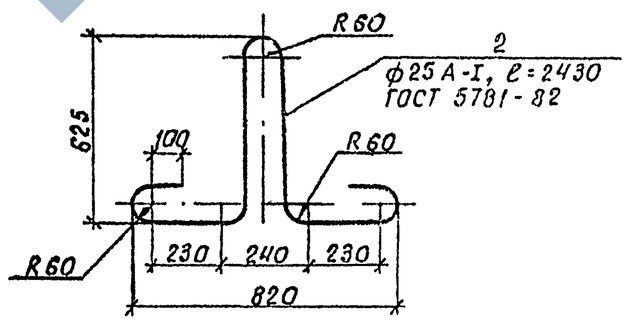

Схема армирования

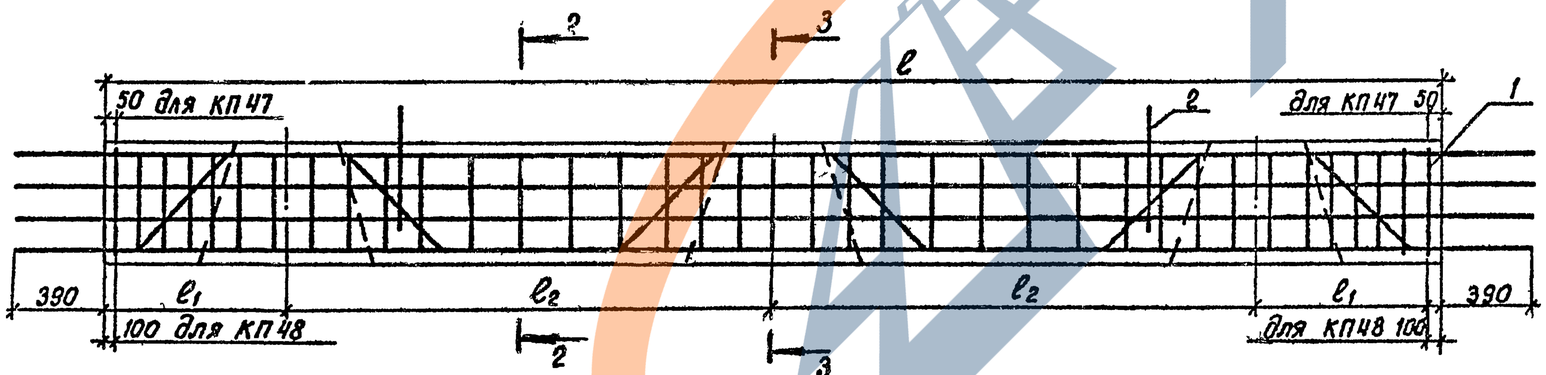

Сечение 2-2

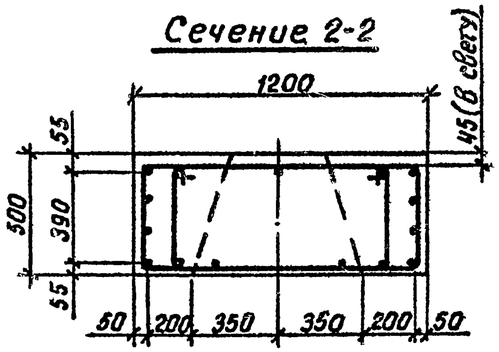

Сечение 3-3

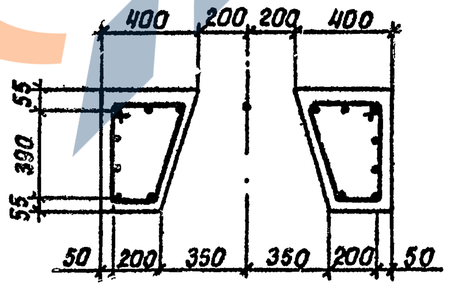

Марка блока	Размеры, мм ℓ	ℓ_1	ℓ_2	Бетон класса В25, м³	Обозначение
6БН55-1-3	5500	150	2000	2.92	3.503.1-79.2-036
6БН60-1-3	6000	800	2200	3.22	-01

Поз.	Наименование	Кол. на 6БН 55-1-3	60-1-3	Обозначение документа
1	Каркас КП47; 345,9 кг	1		3.503.1-79.2-080-02
	КП48; 369,0 кг		1	-03
2	Монтажная петля; 9,3 кг	2	2	
	Масса блока, кг	7300	8050	

Разраб.	Рыбцева	
Провер.	Жукова	
Рук. гр.	Склярова	
Гл. инж. пр	Грунберг	
Нач. отд.	Шапиро	
Н. контр.	Семенкин	

3.503.1-79.2-036

Блок насадки 6БН55-1-3, 6БН60-1-3.

Стадия	Масса	Масштаб
Р	см. табл	1:20 1:25
Лист	Листов 1	

Воронежский филиал ГИПРОДОРНИИ

Инв. № подл. | Подпись и дата | Взам. инв. №

Копировал Кис-400632-03 Формат А3

Вид 1-1

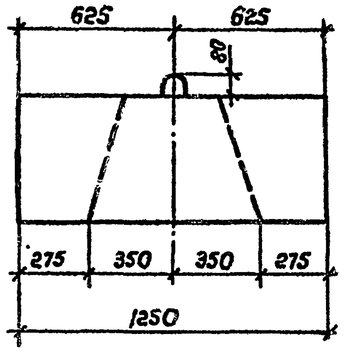

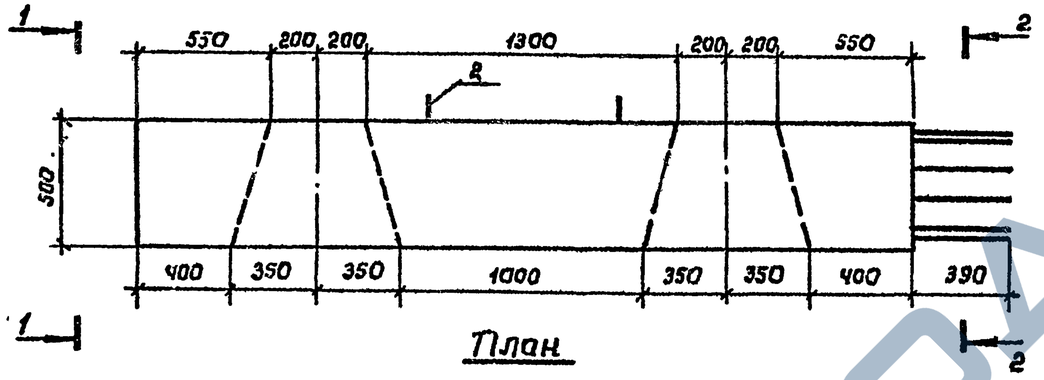

Вид 2-2

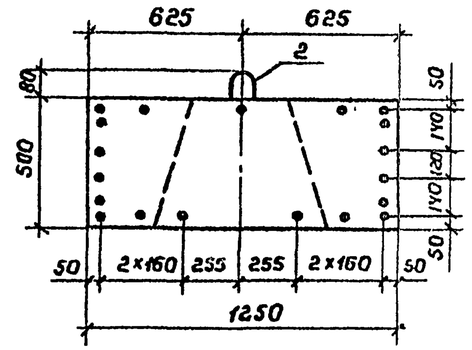

План

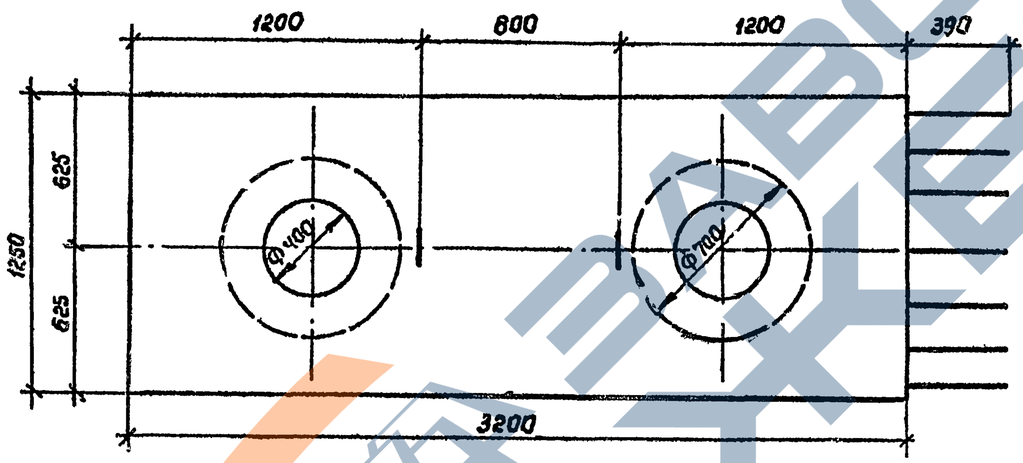

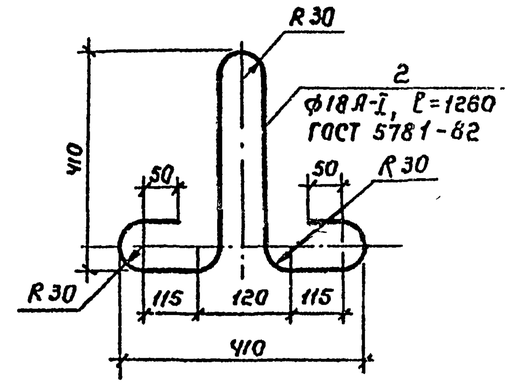

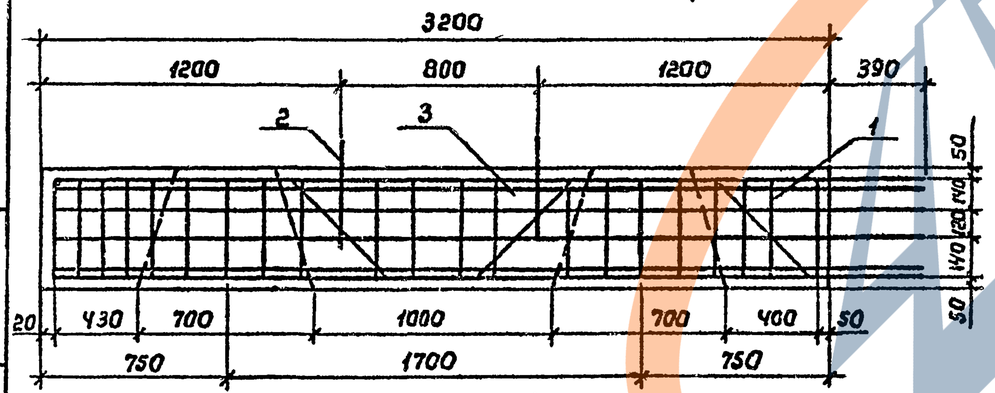

Сечение 3-3

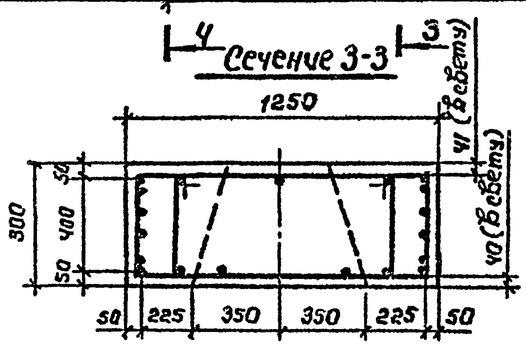

Сечение 4-4

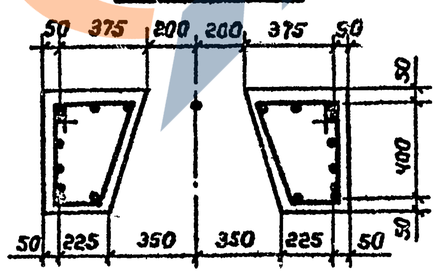

Поз.	Наименование	Кол	Обозначение документа
1	Каркас КП 49; 224,5 кг	1	3.503.1-79.2-088
2	Монтажная петля; 2,5 кг	2	
3	Бетон класса В30, м³	1,75	

Разработ.	Костенко		
Проверил	Жукова		
Рук. гр.	Склярова		
Гл. инж. пр.	Гринберг		
Нач. отд.	Шапиро		
Н. контр.	Семенкин		

3.503.1-79.2-037

Блок насадки 6БН 32-2-1

Стадия	Масса	Масштаб
Р	4380	1:10 1:25
Лист	Листов 1	

Воронежский филиал ГИПРОДОРНИИ

Взам. инв. № | Подпись и дата | Инв. № подл.

Копировал Рина Ц00632-03 66 Формат А3

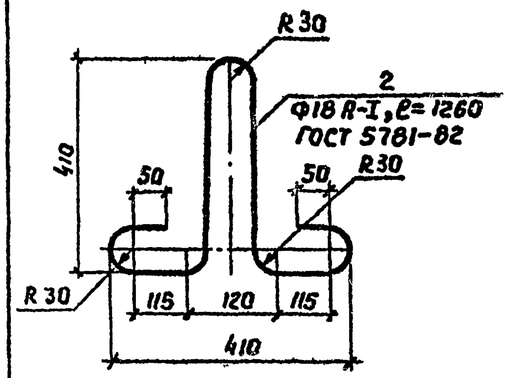

Вид 1-1

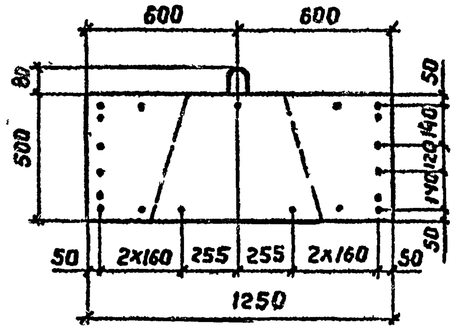

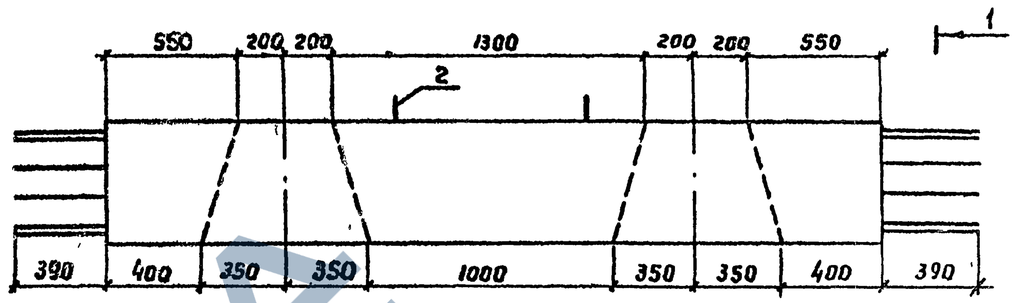

План

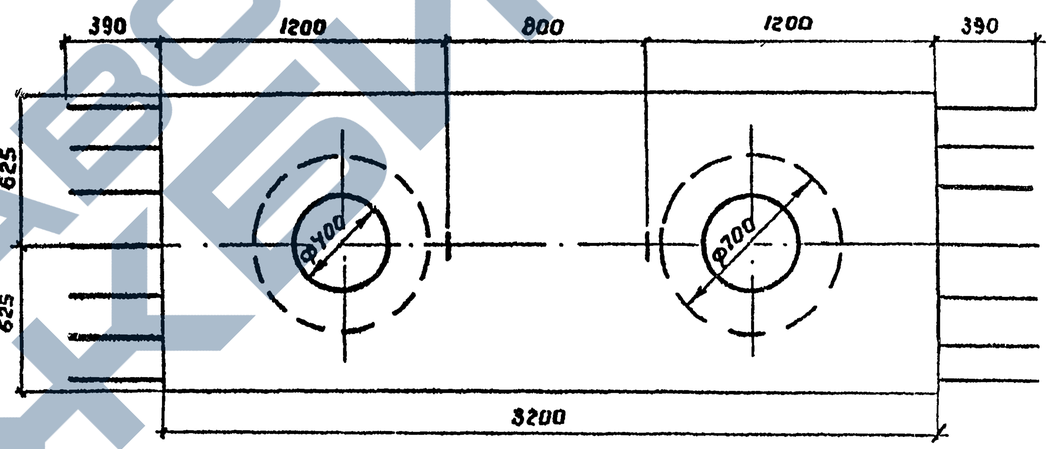

Схема армирования

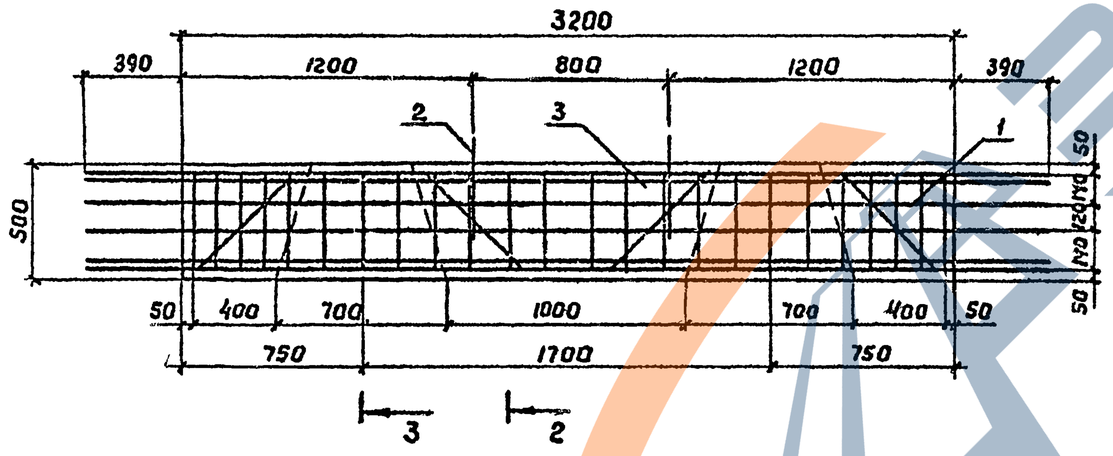

Сечение 2-2

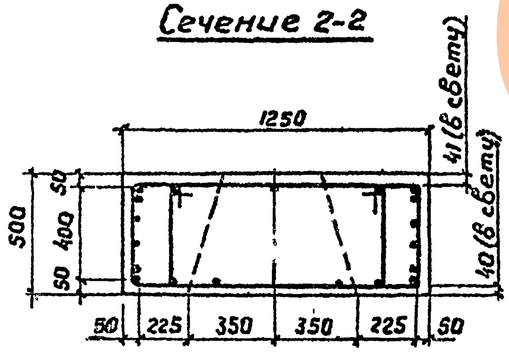

Сечение 3-3

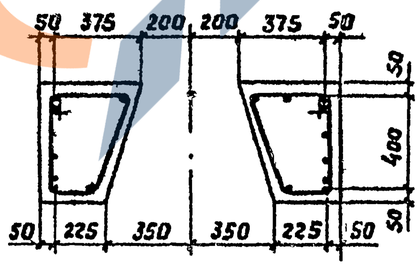

Поз.	Наименование	Кол.	Обозначение документа
1	Каркас КП50; 230,2кг	1	3.503.1-79.2-089
2	Монтажная петля; 2,5кг	2	
3	Бетон класса В30, м³	1,75	

Разраб.	Анисимова		3.503.1-79.2-038
Провер.	Жукова		
Рук. гр.	Склярова		Блок насадки 6БН 32-2-3
Гл. инж. пр.	Гринберг		
Нач. отд.	Шапиро		
Н. контр.	Семенкин		

Стадия	Масса	Масштаб
Р	4380	1:10 1:25
Лист	Лист	

Воронежский филиал ГИПРОДОРНИИ

Инв. № подл. | Подпись и дата | Взам. инв. №

Копировал Ц00632-03 Формат А3 67

Вид 1-1

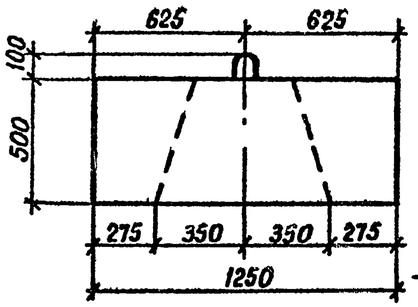

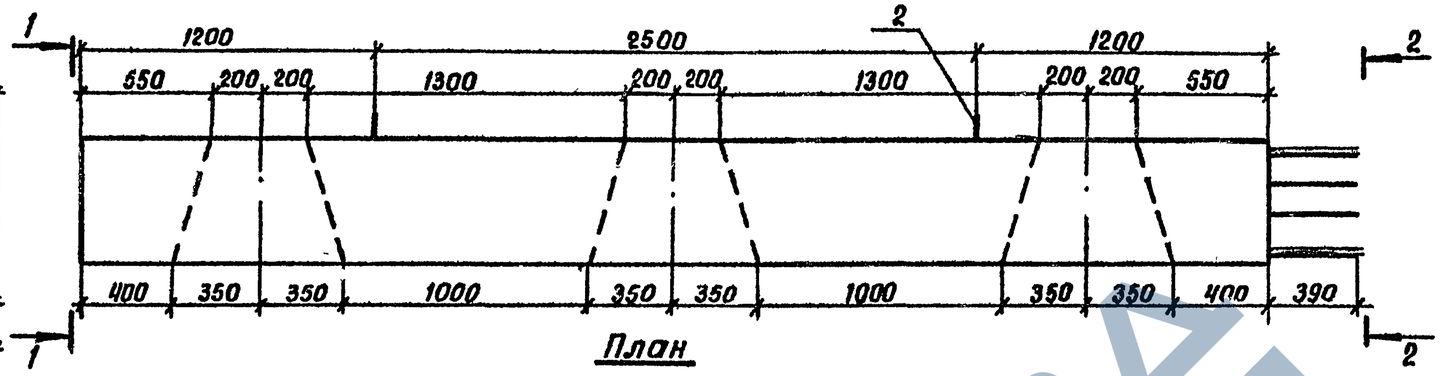

Вид 2-2

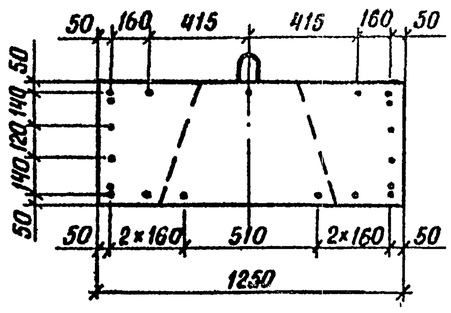

План

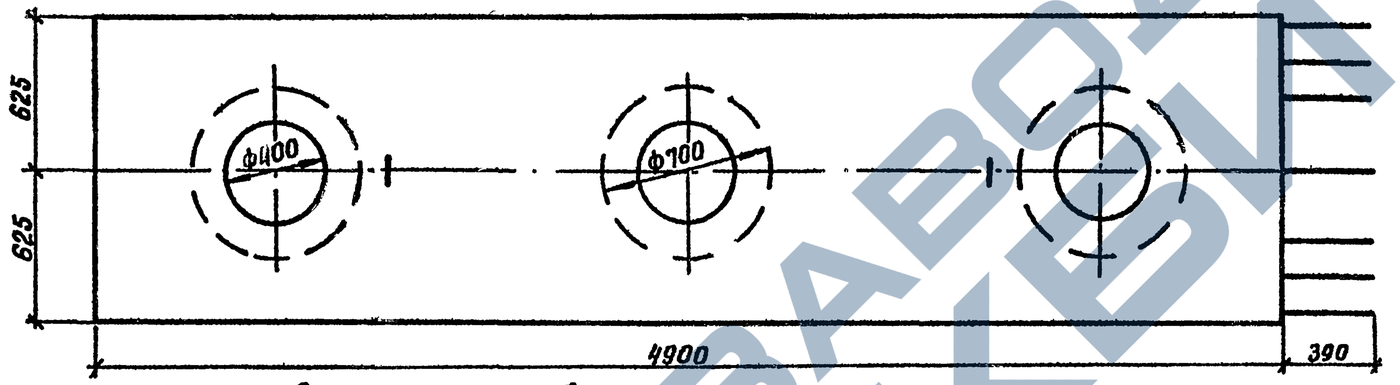

Схема армирования

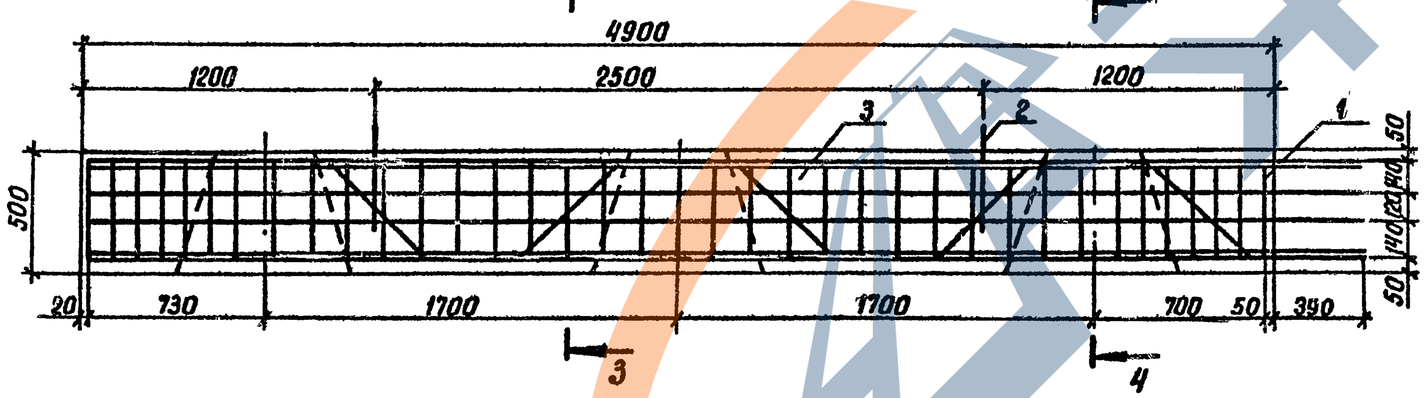

2
ф 22 А-I, ℓ= 1660
ГОСТ 5781-82

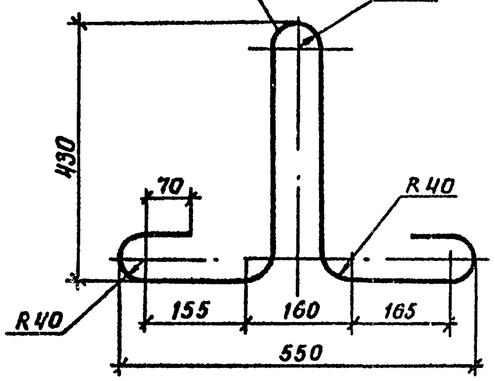

Сечение 3-3

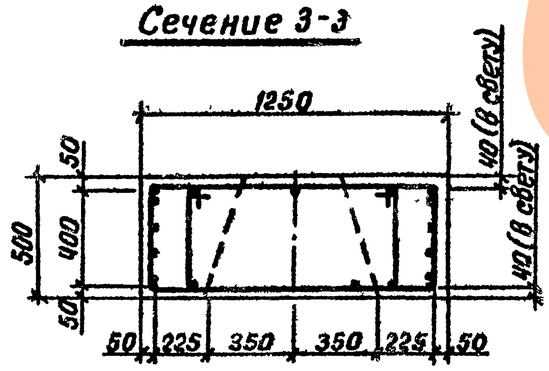

Сечение 4-4

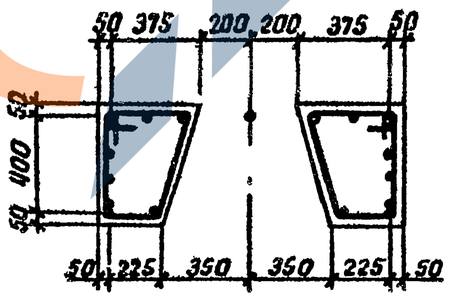

Поз.	Наименование	Кол.	Обозначение документа
1	Каркас КП 51; 331,4кг	1	3.503.1-79.2-090
2	Монтажная петля; 5,0кг	2	
3	Бетон класса В30, м³	2,68	

Разраб.	Рыбцева	
Провер.	Жукова	
Рук. гр.	Склярова	
Гл.инж.пр	Гринберг	
Нач.отд.	Шапиро	
Н.контр.	Семенкин	

3.503.1-79.2-039

Блок насадки
6БН 49-2-1

Стадия	Масса	Масштаб
Р	6700	1:10 1:25
Лист	Листов 1	

Воронежский филиал
ГИПРОДОРНИИ

Инв.№ подл. | Подпись и дата | Взам.инв.№

Копировал Киев

Формат А3

400632-83 68

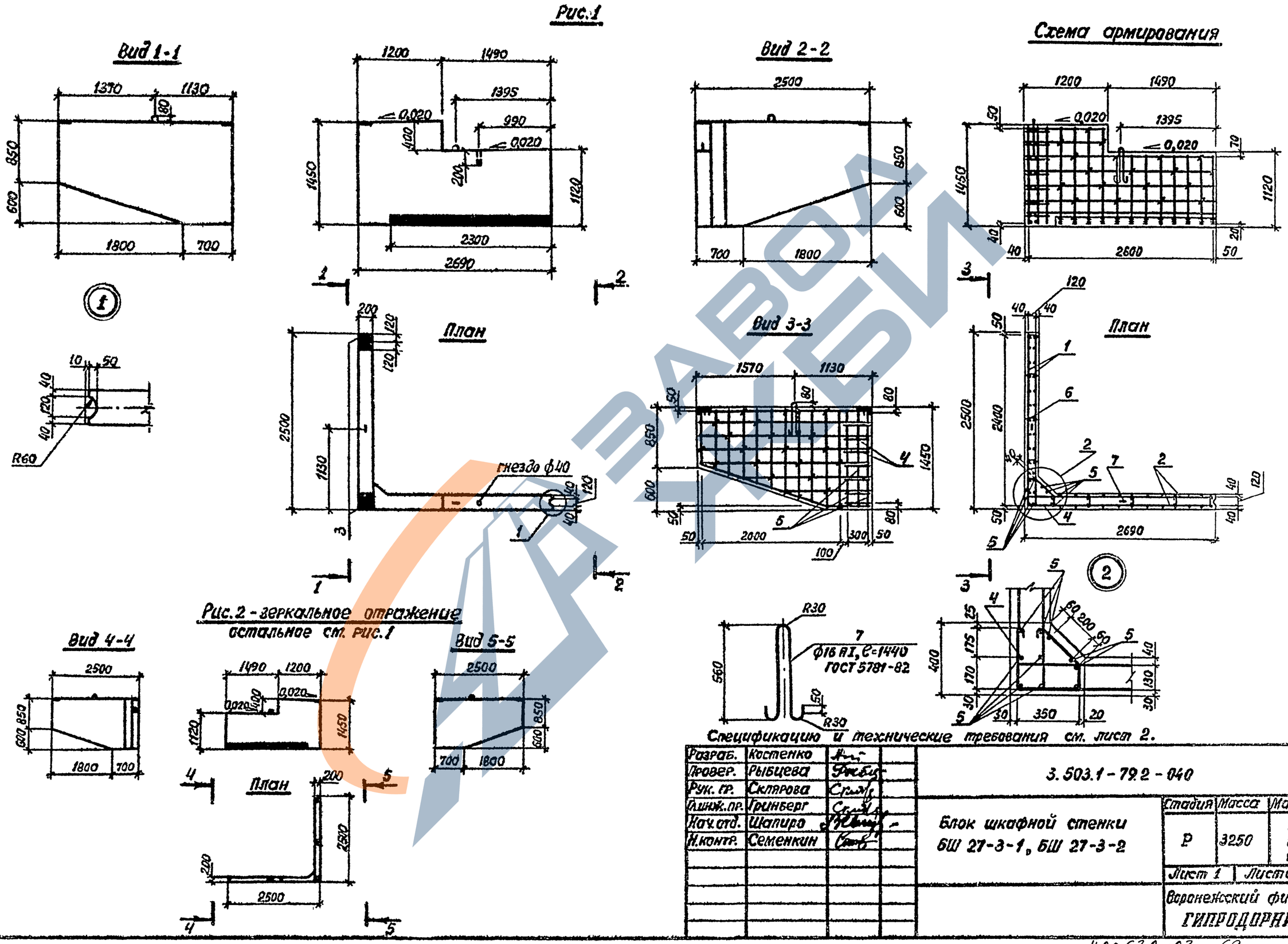

Спецификацию и технические требования см. лист 2.

Разраб.	Костенко		
Провер.	Рыбцева		
Рук. гр.	Склярова		
Гл.инж.пр.	Гринберг		
Нач.отд.	Шапиро		
Н.контр.	Семенкин		

3.503.1-79.2-040

Блок шкафной стенки БШ 27-3-1, БШ 27-3-2

Стадия	Масса	Масштаб
Р	3250	1:20 1:50 1:100

Лист 1 | Листов 2

Воронежский филиал ГИПРОДОРНИИ

Инв. № подл. | Подпись и дата | Взам. инв. №

Копировал

Ц00632-03 69 Формат А

Рис.1

Вид 1-1

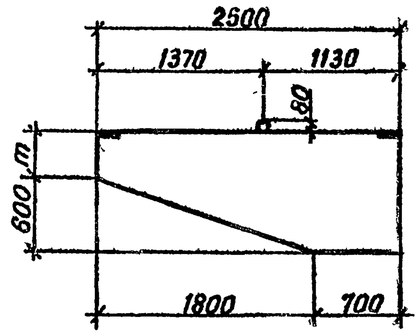

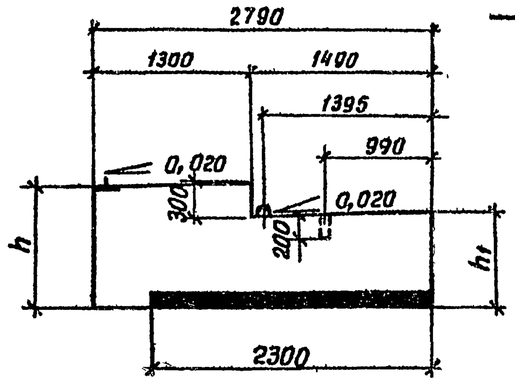

Вид 2-2

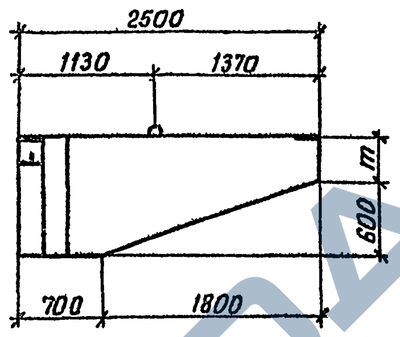

Схема армирования

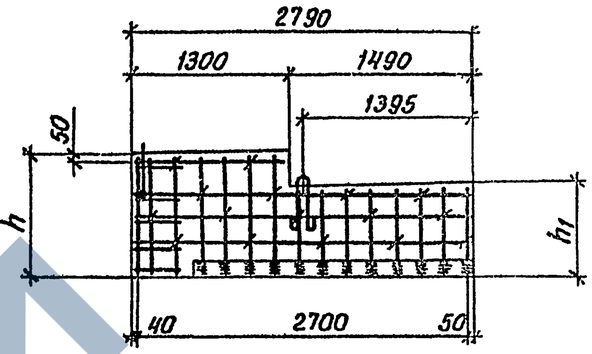

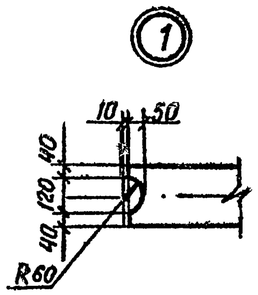

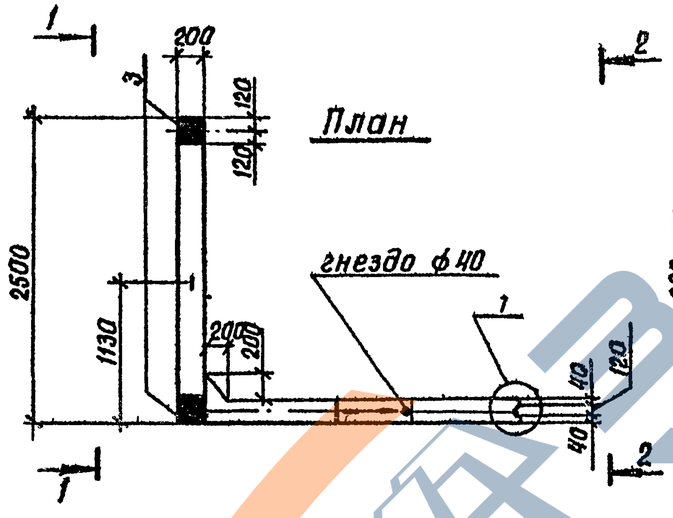

Вид 3-3

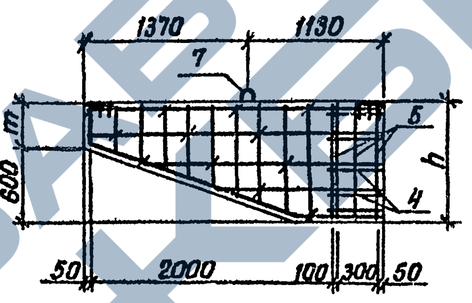

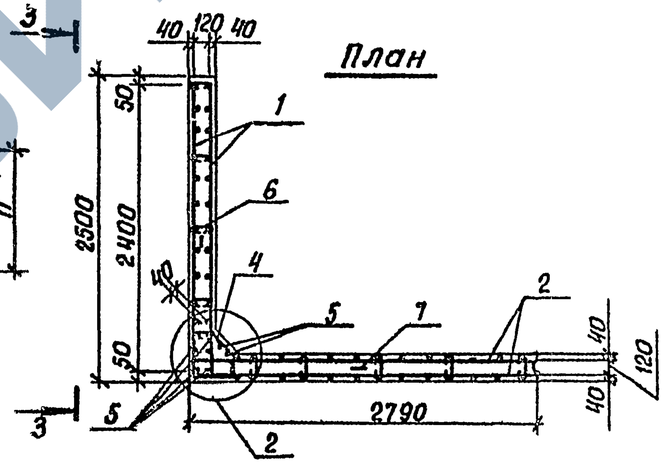

Рис.2 - зеркальное отражение
остальное см. рис.1

Вид 4-4

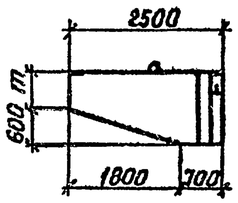

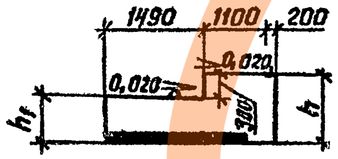

Вид 5-5

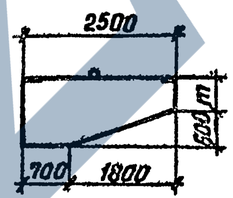

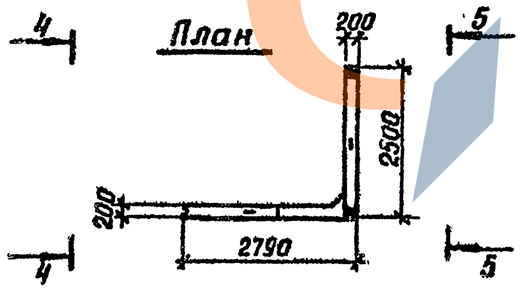

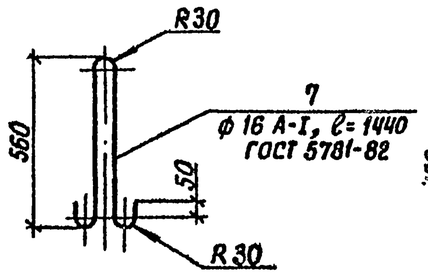

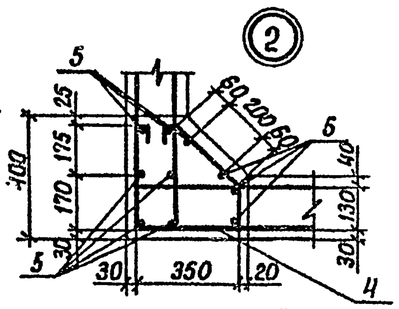

1. Спецификацию, таблицу исполнений и технические требования см. лист 2.

Разраб.	Рыбцева		3.503.1-79.2-041
Провер.	Костенко		
Рук. гр.	Склярова		
Гл. инж. пр.	Гринберг		
Нач. отд.	Шапиро		
Н. контр.	Семенкин		

Блок шкафной стенки БШ 28-1-1, БШ 28-1-2, БШ 28-2-1, БШ 28-2-2

Стадия	Масса	Масштаб
Р	см. табл.	1:20 1:50 1:100
Лист 1	Листов 2	

Воронежский филиал ГИПРОДОРНИИ

Взам. инв. № | Подпись и дата | Инв. № подл.

Цр0632-03 70

Копировал Кир-

Формат А3

Поз.	Наименование	Кол.	Обозначение документа
1	Сетка С 3; 17,8 кг	2	3.503.1-79.2-095-02
2	С 6; 43,8 кг	2	-097
3	Изделие закладное МН5;	2	3.503.1-79.2-125
	4,6 кг		
4	Хомут; 0,8 кг	7	3.503.1-79.2-132
5	ф10А-II, ℓ=1420; 0,9 кг	10	без черт.
6	Шпилька; 0,05 кг	47	3.503.1-79.2-135
7	Монтажная петля; 2,3 кг	2	3.503.1-79.2-040
	Бетон класса В 25, м³	1,3	

1. Арматурные элементы укладываются в опалубку в следующем порядке: арматурные сетки открылка (поз.1), попарно собранные с помощью шпилек (поз.6); арматурные сетки основной части блока (поз.2), также предварительно объединенные шпильками (поз.6); отдельные вертикальные стержни (поз.5) и хомуты (поз.4); изделие закладное МН5 (поз.3) и монтажные петли (поз.7).
2. Шпильки из стержней ф 6 А-I длиной 230 мм (поз.6) устанавливаются в шахматном порядке в горизонтальном и вертикальном направлениях в каждом третьем узле пересечения стержней арматурных сеток.
3 Бетон класса В 25 по ГОСТ 25192-82.
4 Арматура класса А-I и А-II по ГОСТ 5781-82.

Инв. № подл | Подпись и дата | Взам. инв. №

3.503.1-79.2-040 | Лист 2

Копировал: Рис- Формат А4

Поз.	Наименование	Кол. на БШ 28- -1-1(2)	-2-1(2)	Обозначение документа
1	Сетка С 1; 11,5 кг	2		3.503.1-79.2-095
	С 2; 12,6 кг		2	-01
2	С 7; 38,3 кг	2		3.503.1-79.2-098
	С 8; 40,4 кг		2	-01
3	Изделие закладное МН 5;	2	2	3.503.1-79.2-125
	4,6 кг			
4	Хомут; 0,8 кг	5	5	3.503.1-79.2-132
5	ф 10 А-II, ℓ=990; 0,6 кг	10		без черт.
	ℓ=1140; 0,7 кг		10	
6	Шпилька; 0,05 кг	31	35	3.503.1-79.2-135
7	Монтажная петля; 2,3 кг	2	2	3.503.1-79.2-041
	Масса блока, т	2,28	2,68	

Марка блока	Рис.	Размеры, мм h	h_1	m	Объем бетона, м³	Обозначение
БШ28-1-1	1	1030	800	430	0,91	3.503.1-79.2-041
БШ 28-1-2	2	1030	800	430	0,91	-01
БШ 28-2-1	1	1180	950	580	1,07	-02
БШ 28-2-2	2	1180	950	580	1,07	-03

1. Арматурные элементы укладываются в опалубку в следующем порядке: арматурные сетки открылка (поз.1), попарно собранные с помощью шпилек (поз.6); арматурные сетки основной части блока (поз.2), также предварительно объединенные шпильками (поз.6); отдельные вертикальные стержни (поз.5) и хомуты (поз.4); изделие закладное МН 5 (поз.3) и монтажные петли (поз.7).
2. Шпильки из стержней ф 6 А-I длиной 230 мм (поз.6) устанавливаются в шахматном порядке в горизонтальном и вертикальном направлениях в каждом третьем узле пересечения стержней арматурных сеток.
3. Бетон класса В 25 по ГОСТ 25192-82.
4. Арматура класса А-I и А-II по ГОСТ 5781-82.

Инв. № подл | Подпись и дата | Взам. инв. №

3.503.1-79.2-041 | Лист 2

Копировал Рис- Формат А4

Ц00632-03 71

Рис. 1

Вид 1-1

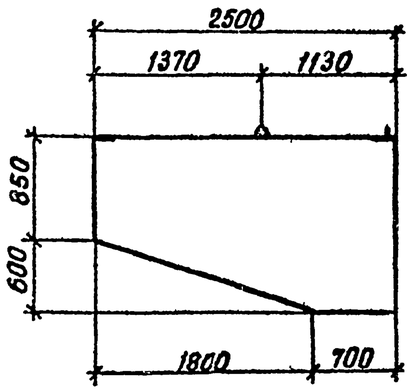

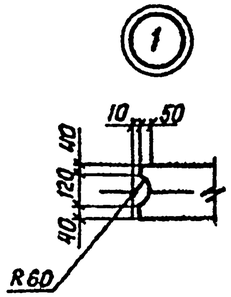

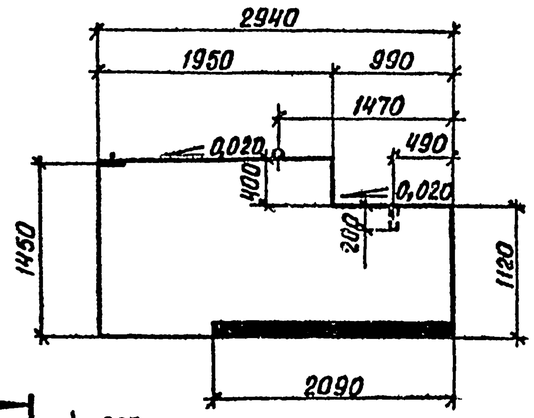

План

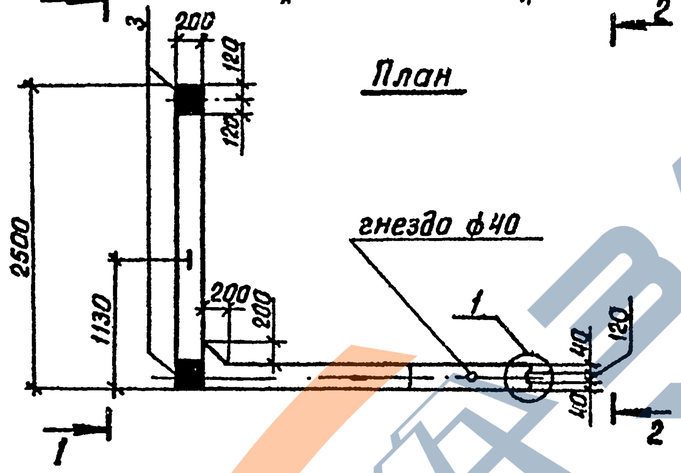

Вид 2-2

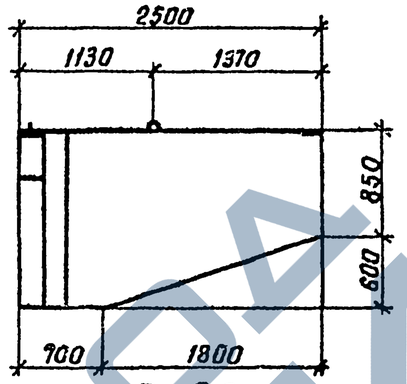

Вид 3-3

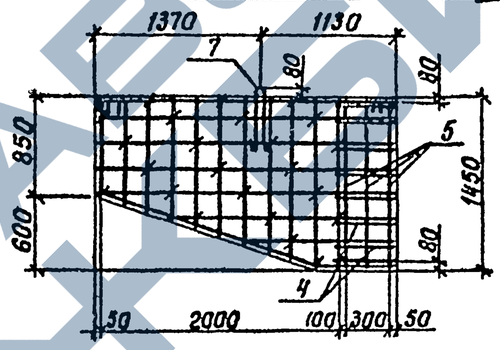

Схема армирования

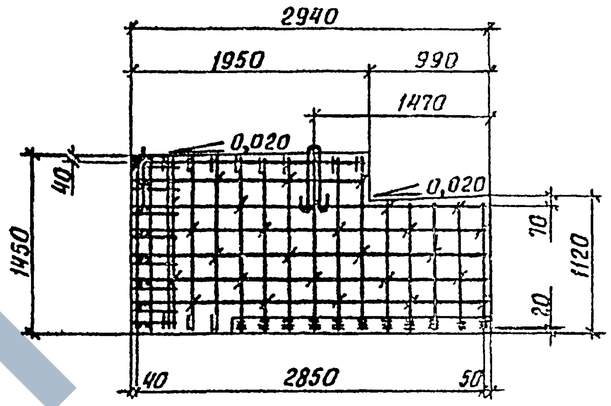

План

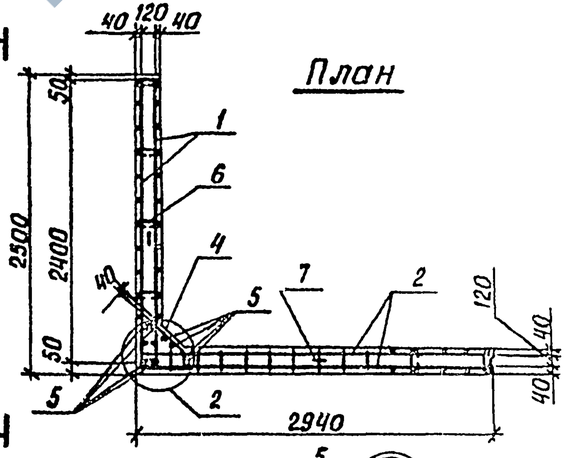

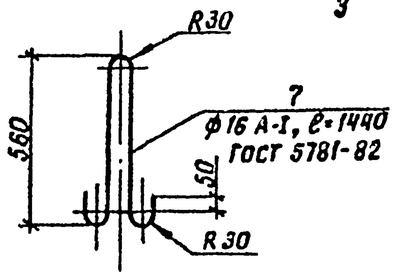

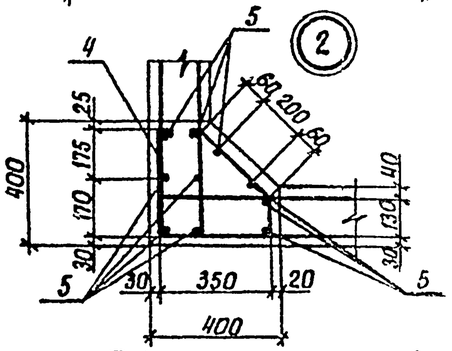

Рис. 2 - зеркальное отражение

остальное см. рис. 1

Вид 4-4

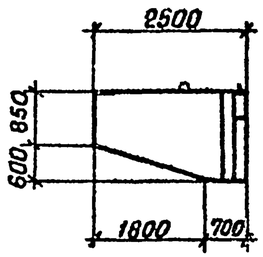

Вид 5-5

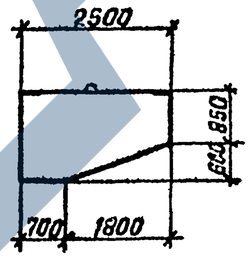

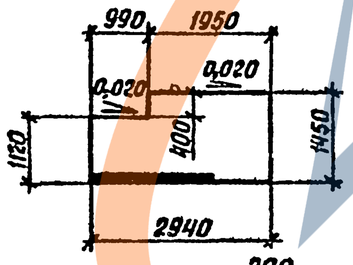

План

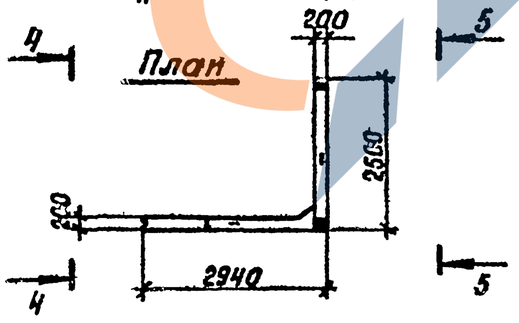

1. Спецификацию и технические требования см. лист 2.

Разраб.	Рыбцева		3.503.1-79.2-042
Провер.	Костенко		
Рук. гр.	Склярова		Блок шкафной стенки БШ 29-3-3, БШ 29-3-4
Гл. инж. пр.	Гринберг		Стадия: Р; Масса: 3530; Масштаб: 1:20, 1:50, 1:100
Нач. отд.	Шапиро		Лист 1; Листов 2
Н. контр.	Семенкин		Воронежский филиал ГИПРОДОРНИИ

Инв. № подл. | Подпись и дата | Взам. инв. №

Ц00632-03 72

Копировал Кц-

Формат А3

Рис. 1

Вид 1-1

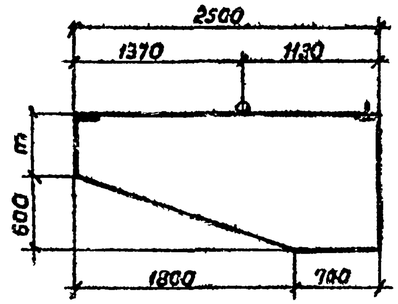

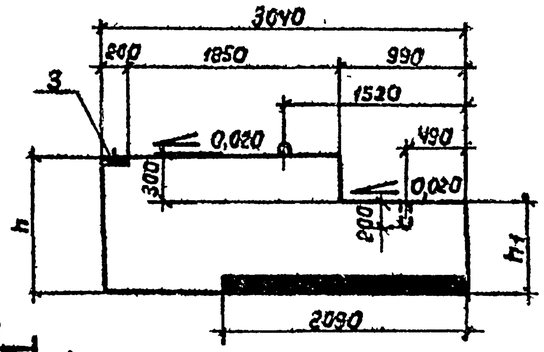

Вид 2-2

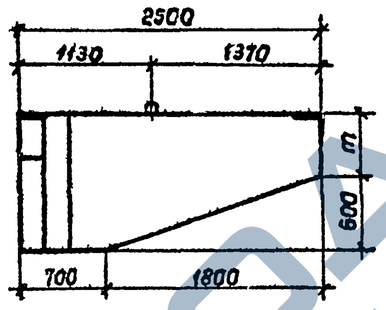

Схема армирования

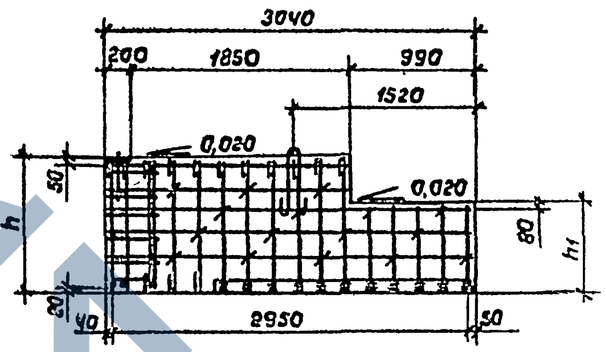

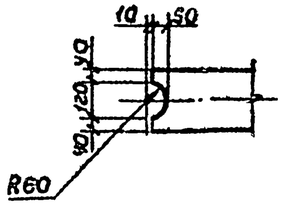

План

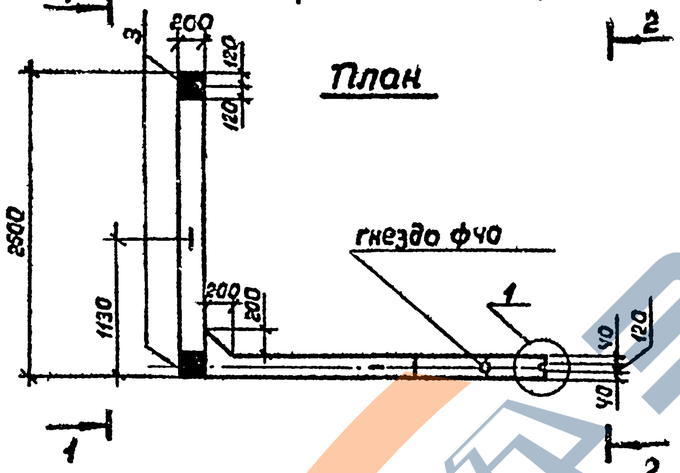

Вид 3-3

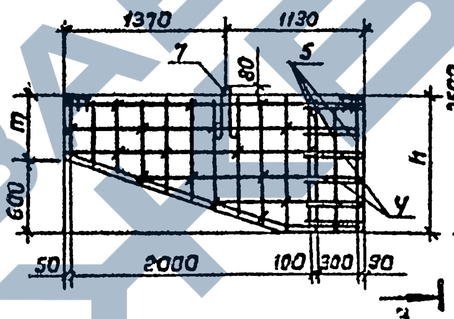

План

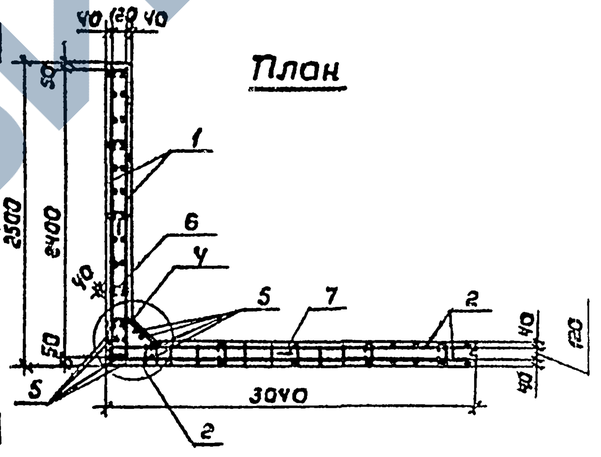

Рис.2 зеркальное отражение

Остальное см. рис. 1

Вид 4-4

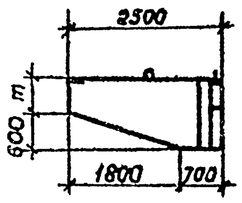

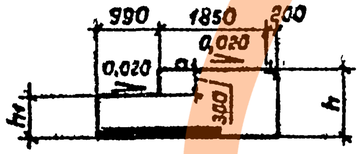

План

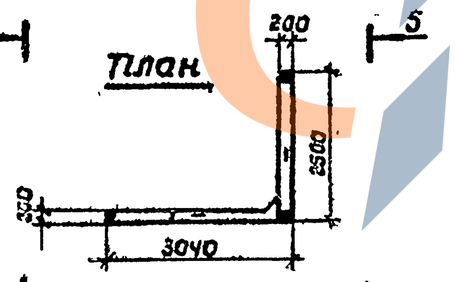

Вид 5-5

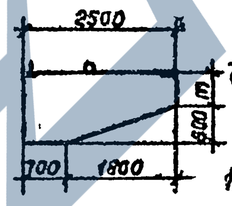

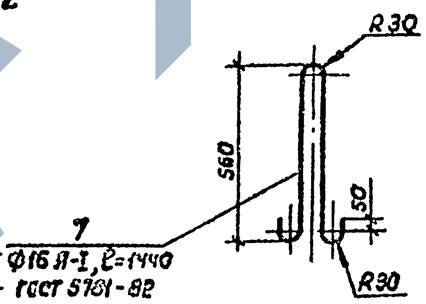

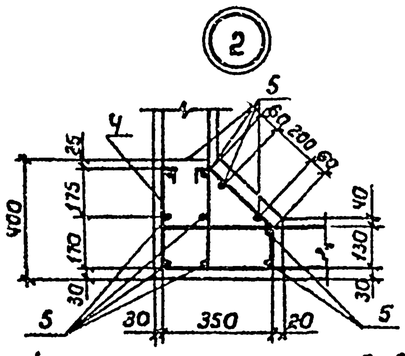

1. Спецификацию, таблицу исполнений и технические требования см. лист 2

Разраб.	Рыбиева		3.503.1-79.2-043
Прибер.	Костенко		
Рук.гр.	Склярова		Блок шкафной стенки БШ 30-1-3, БШ 30-1-Ч, БШ 30-2-3, БШ 30-2-Ч
Гл.инж.пр.	Гринберг		Стадия: Р; Масса: см.табл; Масштаб: 1:20, 1:50, 1:100
Нач.отд.	Шапиро		Лист 1; Листов 2
Н.контр.	Семенкин		Воронежский филиал ГИПРОДОРНИИ

Инв.№ подл. | Подпись и дата | Взам.инв.№

Копировал

Ц00632-03 73 Формат А3

Поз.	Наименование	Кол.	Обозначение документа
1	Сетка С3; 17,8 кг	2	3.503.1-79.2-095-02
2	Каркас КП 52; 97,1 кг	1	3.503.1-79.2-091
3	Изделие закладное МН5;	2	3.503.1-79.2-125
	4,6 кг		
4	Хомут; 0,8 кг	7	3.503.1-79.2-132
5	ф10 А-II, ℓ=1420; 0,9 кг	10	без черт.
6	Шпилька; 0,05 кг	24	3.503.1-79.2-135
7	Монтажная петля; 2,3 кг	2	3.503.1-79.2-042
	Бетон класса В25, м³	1,41	

1. Арматурные элементы укладываются в опалубку в следующем порядке: арматурный каркас шкафной части блока (поз. 2); арматурные сетки открылка (поз. 1), попарно собранные с помощью шпилек (поз. 6); хомуты (поз. 4) и отдельные вертикальные стержни (поз. 5); изделие закладное МН5 (поз. 3) и монтажные петли (поз. 7).
2. Шпильки из стержней ф6 А-I длиной 230 мм (поз. 6) устанавливаются в шахматном порядке в горизонтальном и вертикальном направлениях в каждом третьем узле пересечения стержней арматурных сеток.
3. Бетон класса В25 по ГОСТ 25192-82.
4. Арматура класса А-I и А-II по ГОСТ 5781-82.

Инв.№ подл. | Подпись и дата | Взам. инв.№

Копировал ВЦ Формат А4

Поз.	Наименование	Кол. на БШ 30- 1-3(4)	2-3(4)	Обозначение документа
1	Сетка С1; 11,5 кг	2		3.503.1-79.2-095
	С2; 12,6 кг		2	-01
2	Каркас КП 53; 80,1 кг	1		3.503.1-79.2-092
	КП 54; 86,0 кг		1	-01
3	Изделие закладное МН5; 4,6 кг	2	2	3.503.1-79.2-125
4	Хомут; 0,8 кг	5	5	3.503.1-79.2-132
5	ф10 А-II; ℓ=990; 0,6 кг	10		без черт
	ℓ=1140; 0,7 кг		10	
6	Шпилька; 0,05 кг	17	17	3.503.1-79.2-135
7	Монтажная петля; 2,3 кг	2	2	3.503.1-79.2-043
	Масса блока, т	2,45	2,88	

Марка блока	Рис.	Размеры, мм h	h_1	m	Объем бетона, м³	Обозначение
БШ 30-1-3	1	1030	800	430	0,98	3.503.1-79.2-043
БШ 30-1-4	2	1030	800	430	0,98	-01
БШ 30-2-3	1	1180	950	580	1,15	-02
БШ 30-2-4	2	1180	950	580	1,15	-03

1. Арматурные элементы укладываются в опалубку в следующем порядке: арматурный каркас шкафной части блока (поз. 2); арматурные сетки открылка (поз. 1), попарно собранные с помощью шпилек (поз. 6); хомуты (поз. 4) и отдельные вертикальные стержни (поз. 5); изделие закладное МН5 (поз. 3) и монтажные петли (поз 7).
2. Шпильки из стержней ф6 А-I длиной 230 мм (поз. 6) устанавливаются в шахматном порядке в горизонтальном и вертикальном направлениях в каждам третьем узле пересечения стержней арматурных сеток.
3. Бетон класса В25 по ГОСТ 25192-82.
4. Арматура класса А-I и А-II по ГОСТ 5781-82.

Инв.№ подл. | Подпись и дата | Взам. инв.№

Копировал ВЦ Ц00632-03 Формат А4

Рис.1

Вид 1-1

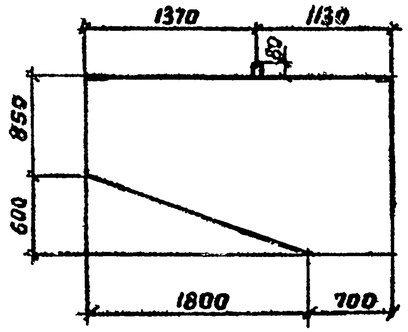

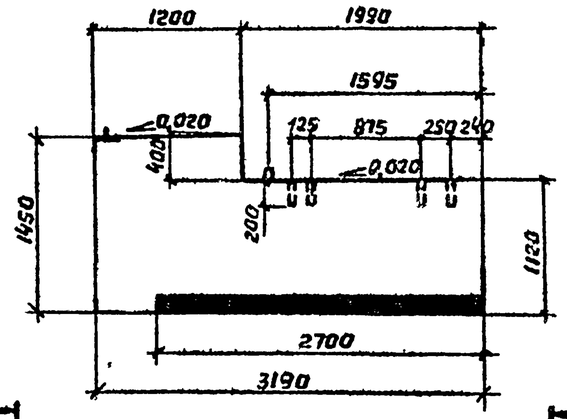

Вид 2-2

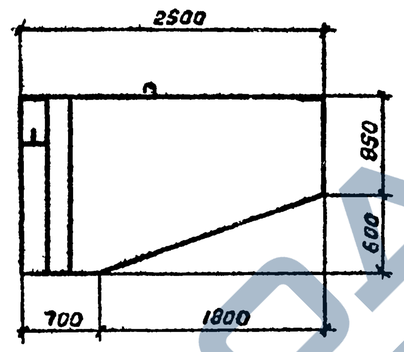

Схема армирования

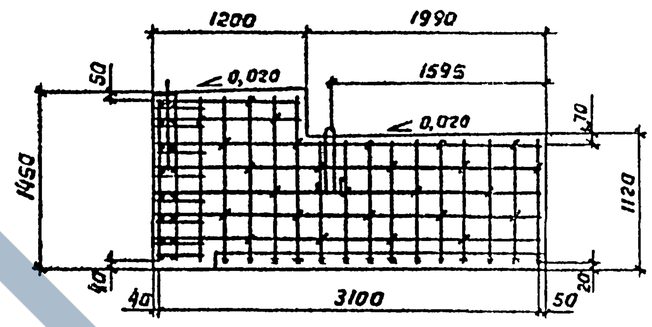

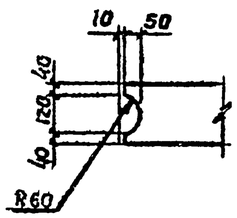

План

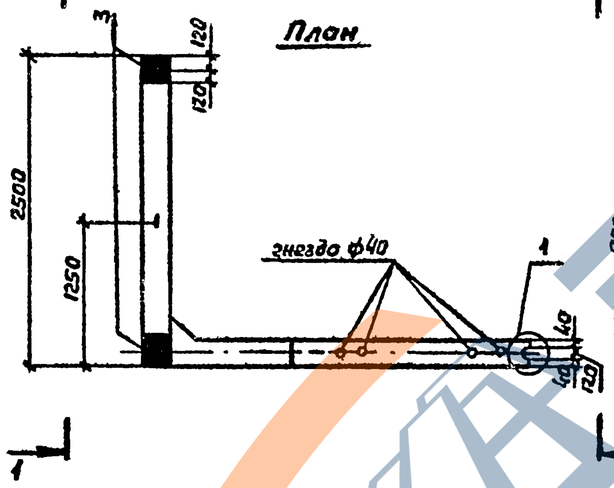

Вид 3-3

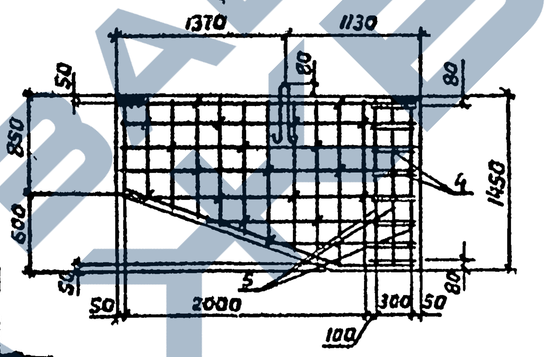

План

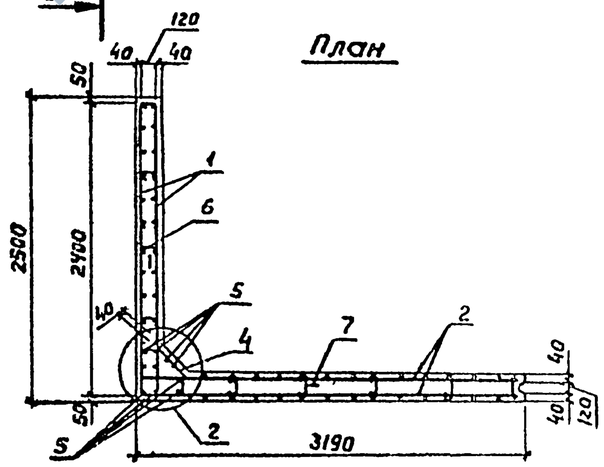

Рис. 2 – зеркальное отражение
остальное см. рис. 1

Вид 4-4

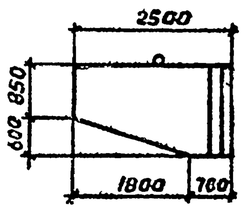

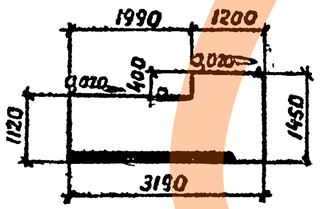

Вид 5-5

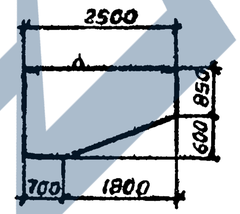

План

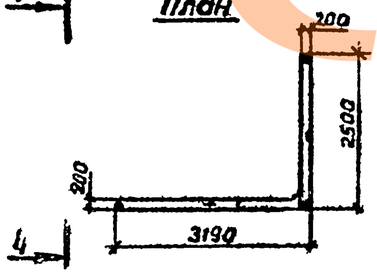

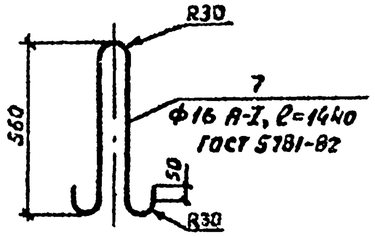

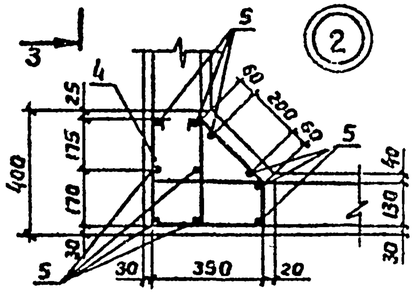

1. Спецификацию и технические требования см. лист 2

Разраб.	Костенко		3.503.1-79.2-ОУУ	
Провер.	Рыбцева			
Рук. гр.	Склярова		Блок шкафной стенки БШ 32-3-1, БШ 32-3-2	
Гл. инж. пр.	Гринберг			
Нач. отд.	Шапиро			
Н. контр.	Семенкин			

Стадия	Масса	Масштаб
Р	3500	1:20 1:50 1:100
Лист 1	Листов 2	

Воронежский филиал ГИПРОДОРНИИ

Копировал

Формат А3

Ц00632-03 75

Инв. № подл. | Подпись и дата | Взам. инв. №

Рис. 1

Вид 1-1

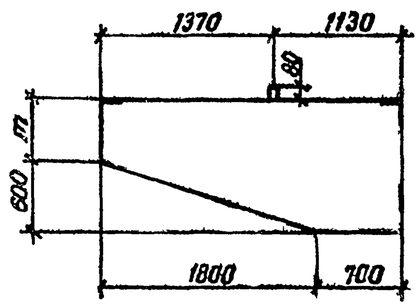

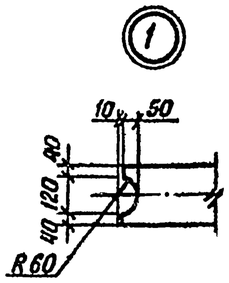

Вид 2-2

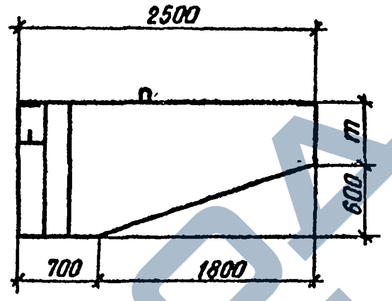

Схема армирования

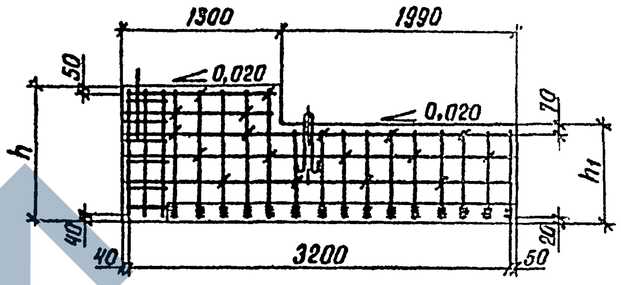

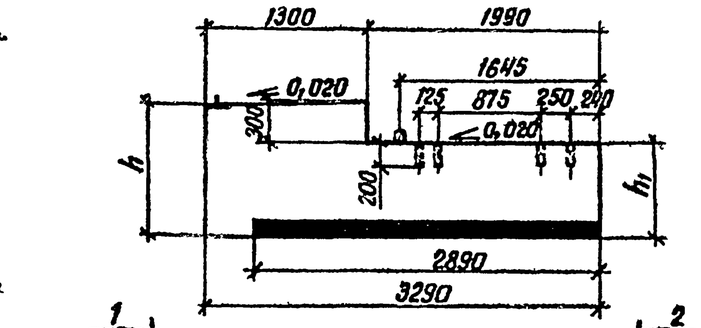

План

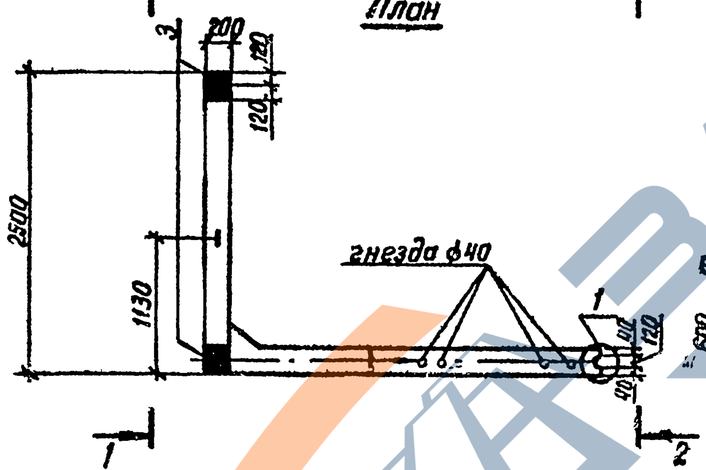

Вид 3-3

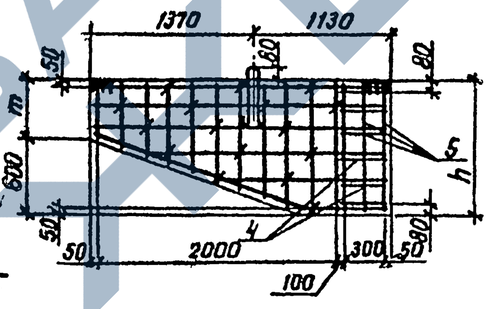

План

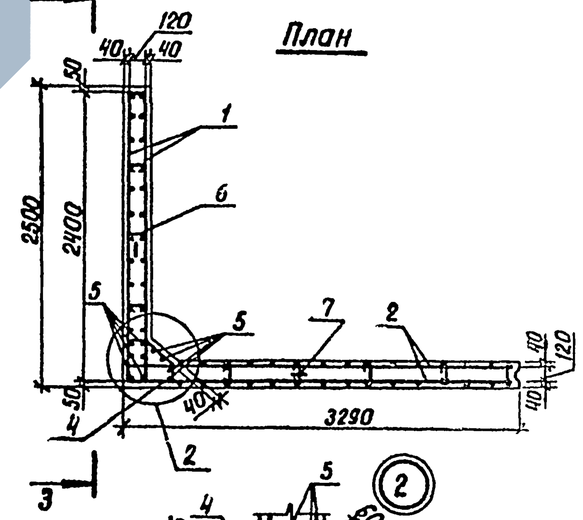

Рис. 2 - зеркальное отражение остальное см. рис. 1

Вид 4-4

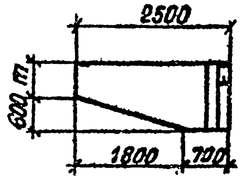

Вид 5-5

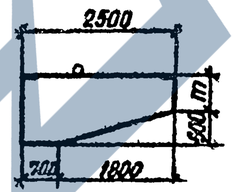

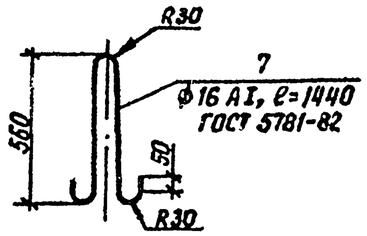

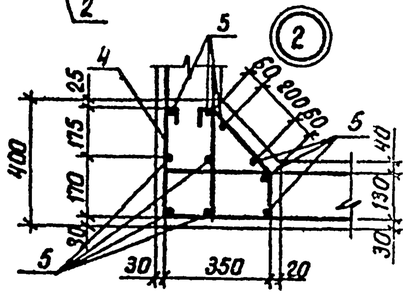

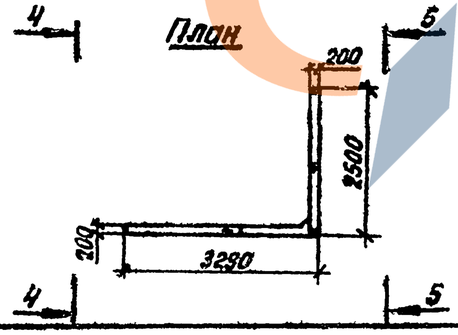

План

1. Спецификацию, таблицу исполнений и технические требования см. лист 2

Разработ.	Костенко		
Проверил	Рыбцева		
Рук. гр.	Склярова		
Гл. инж. пр.	Гринберг		
Нач. отд.	Шатиро		
Н. контр.	Семенкин		

3.503.1-19.2-045

Блок шкафной стенки БШ 33-1-1, БШ 33-1-2, БШ 33-2-1, БШ 33-2-2

Стадия	Масса	Масштаб
Р	см. табл.	1:20 1:50 1:100
Лист 1	Листов 2	

Воронежский филиал ГИПРОДОРНИИ

Копировал Ку-

Формат А3

Ц00632-05 7г

Инв. № подл. | Подпись и дата | Взам. инв. №

Поз.	Наименование	Кол.	Обозначение документа
1	Сетка С3; 17,8 кг	2	3.503.1-79.2-095
2	С9; 51,0 кг	2	3.503.1-79.2-099
3	Изделие закладное МН5;	2	3.503.1-79.2-125
	4,6 кг		
4	Хомут; 0,8 кг	8	3.503.1-79.2-132
5	ф10 А-II, с=1420; 0,9 кг	10	без черт.
6	Шпилька; 0,05 кг	51	3.503.1-79.2-135
7	Монтажная петля; 2,3 кг	2	3.503.1-79.2-044
	Бетон класса В25, м³	1,4	

1. Арматурные элементы укладываются в опалубку в следующем порядке: арматурные сетки открылка (поз.1), попарно собранные с помощью шпилек (поз.6); арматурные сетки шкафной части блока (поз.2), также предварительно объединенные шпильками (поз.6); отдельные вертикальные стержни (поз.5) и хомуты (поз.4); изделие закладное МН5 (поз.3) и монтажные петли (поз.7).
2. Шпильки из стержней ф6 А-I длиной 230 мм (поз.6) устанавливаются в шахматном порядке в горизонтальном и вертикальном направлениях в каждом третьем узле пересечения стержней арматурных сеток.
3. Бетон класса В25 по ГОСТ 25192-82.
4. Арматура класса А-I и А-II по ГОСТ 5781-82.

Инв.№ подл. | Подпись и дата | Взам.инв.№

Копировал ВЦ Формат А4

Поз.	Наименование	Кол. на БШ 33-		Обозначение документа
		-1-1(2)	-2-1(2)	
1	Сетка С1; 11,5 кг	2		3.503.1-79.2-096
	С2; 12,6 кг		2	-01
2	С10; 47,5 кг	2		3.503.1-79.2-100
	С11; 50,0 кг		2	-01
3	Изделие закладное МН5; 4,6 кг	2	2	3.503.1-79.2-125
4	Хомут; 0,8 кг	6	6	3.503.1-79.2-132
5	ф10 А-II; с=990; 0,6 кг	10		без черт.
	с=1140; 0,7 кг		10	
6	Шпилька; 0,05 кг	34	39	3.503.1-79.2-135
7	Монтажная петля; 2,3 кг	2	2	3.503.1-79.2-045
	Масса блока, т	2,48	2,93	

Марка блока	Рис.	Размеры, мм			Объем бетона, м³	Обозначение
		h	h1	m		
БШ 33-1-1	1	1030	800	430	0,99	3.503.1-79.2-045
БШ 33-1-2	2	1030	800	430	0,99	-01
БШ 33-2-1	1	1180	950	580	1,17	-02
БШ 33-2-2	2	1180	950	580	1,17	-03

1. Арматурные элементы укладываются в опалубку в следующем порядке: арматурные сетки открылка (поз 1), попарно собранные с помощью шпилек (поз.6); арматурные сетки шкафной части блока (поз.2), также предварительно объединенные шпильками (поз.6); отдельные вертикальные стержни (поз.5) и хомуты (поз.4); изделие закладное МН5 (поз.3) и монтажные петли (поз.7).
2. Шпильки из стержней ф6 А-I длиной 230 мм (поз.6) устанавливаются в шахматном порядке в горизонтальном и вертикальном направлениях в каждом третьем узле пересечения стержней арматурных сеток.
3. Бетон класса В25 по ГОСТ 25192-82.
4. Арматура класса А-I и А-II по ГОСТ 5781-82.

Инв.№ подл. | Подпись и дата | Взам.инв.№

Копировал ВЦ Формат А4

Ц00632-03 77

Рис. 1

Вид 1-1

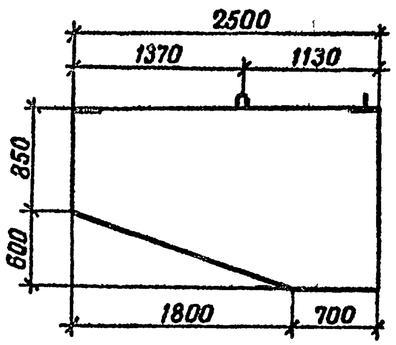

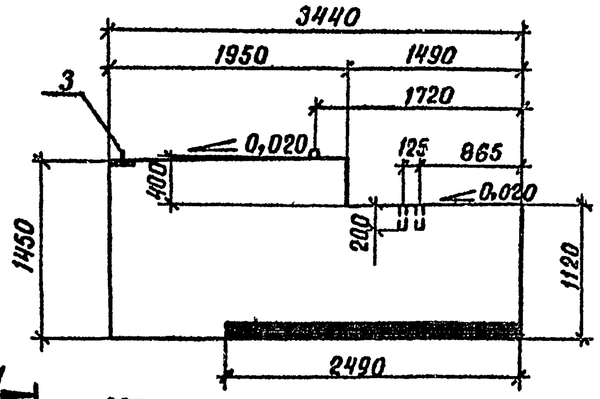

Вид 2-2

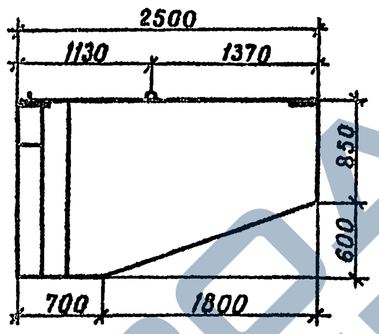

Схема армирования

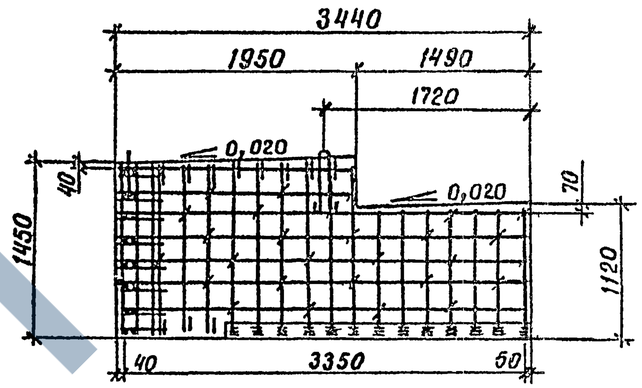

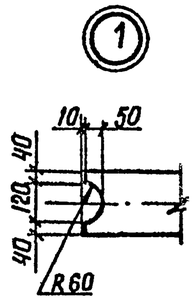

План

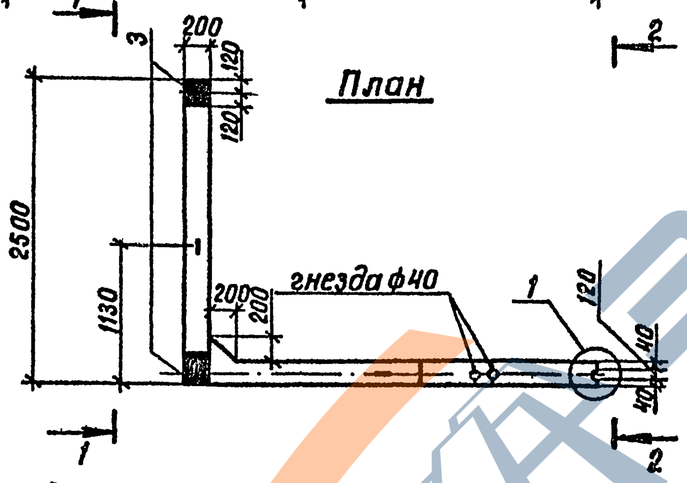

Вид 3-3

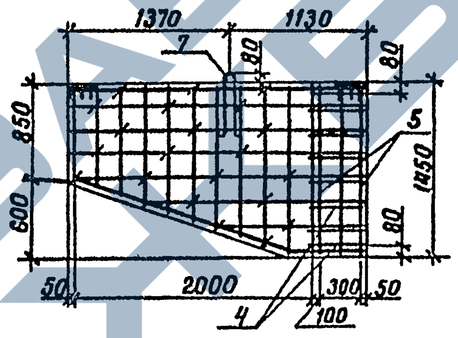

План

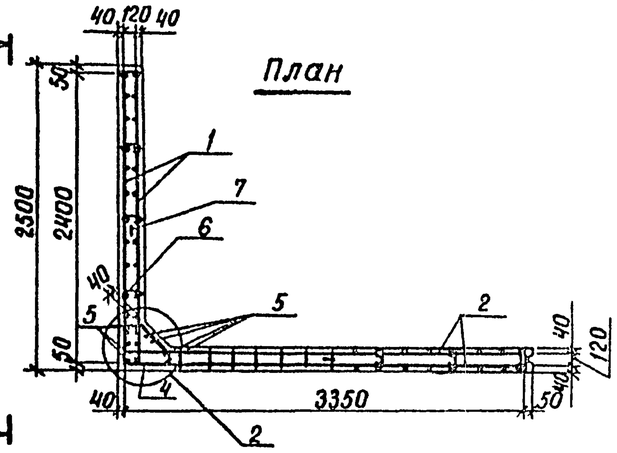

Рис. 2 зеркальное отражение

Остальное см. рис. 1

Вид 4-4

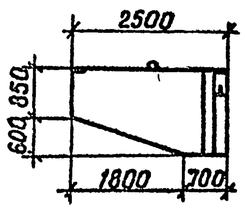

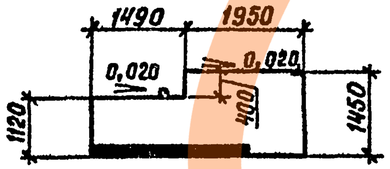

Вид 5-5

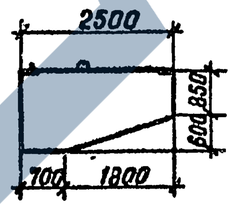

План

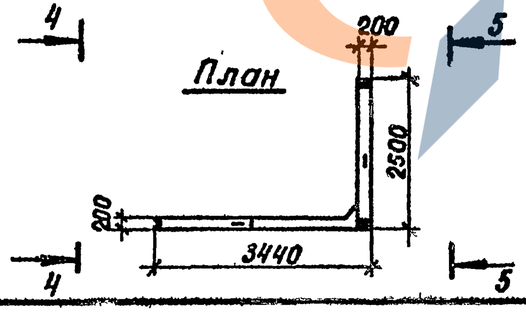

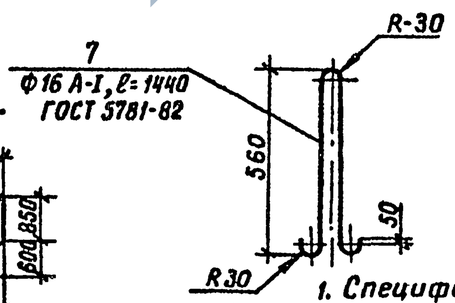

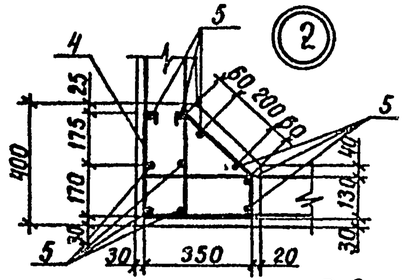

1. Спецификацию и технические требования см. лист 2.

Разраб.	Рыбцева		3.503.1-79.2-046
Провер.	Костенко		
Рук. гр.	Склярова		
Гл. инж. пр.	Грунберг		
Нач. отд.	Шапиро		Блок шкафной стенки БШ 34-3-3, БШ 34-3-4
Н. контр	Семенкин		

Стадия	Масса	Масштаб
Р	3780	1:20 1:50 1:100
Лист 1	Листов 2	

Воронежский филиал ГИПРОДОРНИИ

Копировал Кц-

Формат А3

Ц00632-03 78

Инв. № подл. | Подпись и дата | Взам. инв. №

Рис. 1

Вид 1-1

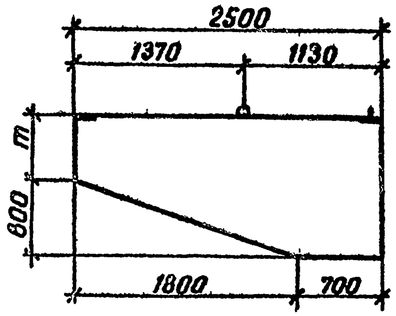

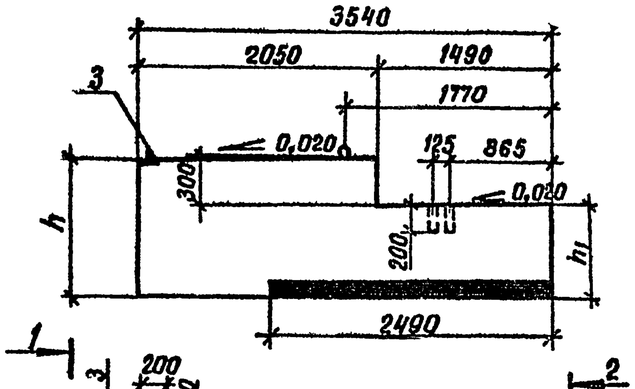

Вид 2-2

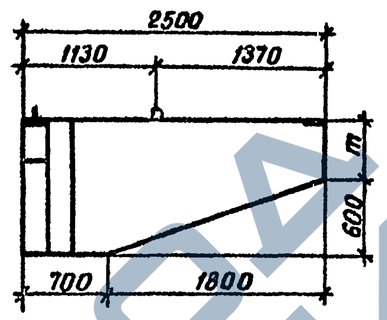

Схема армирования

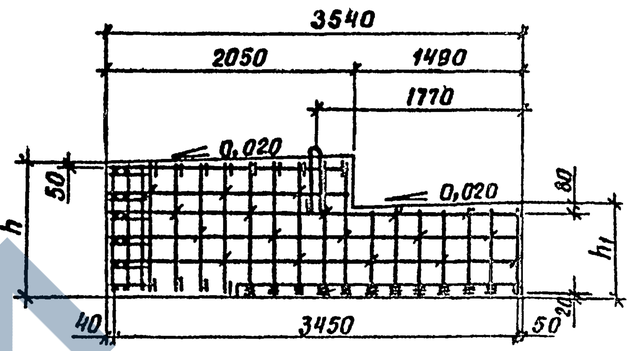

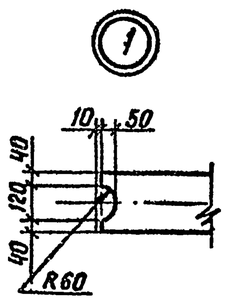

План

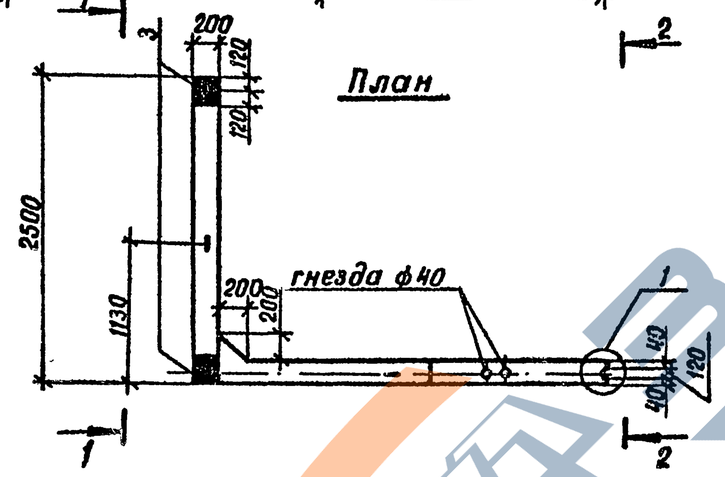

Вид 3-3

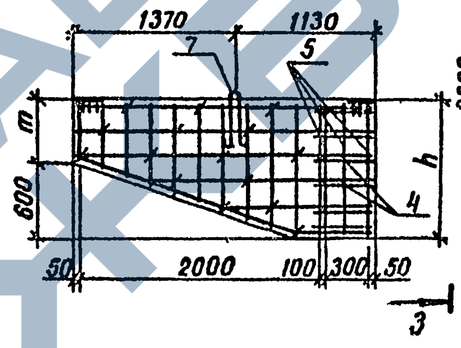

План

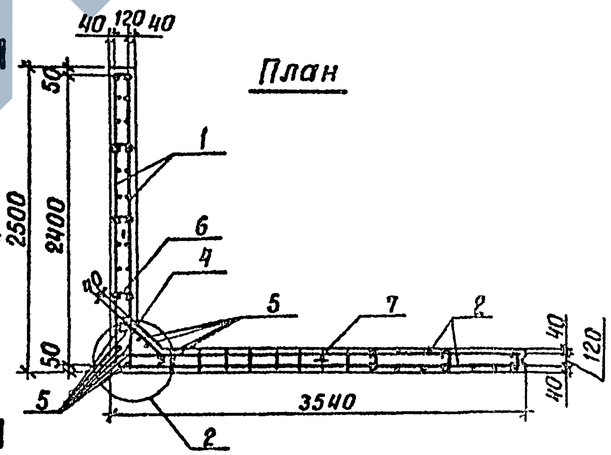

Рис. 2 зеркальное отражение

Остальное см. рис. 1

Вид 4-4

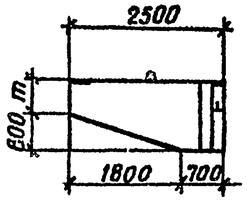

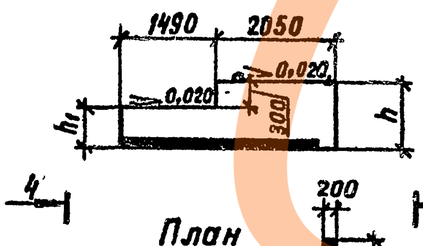

План

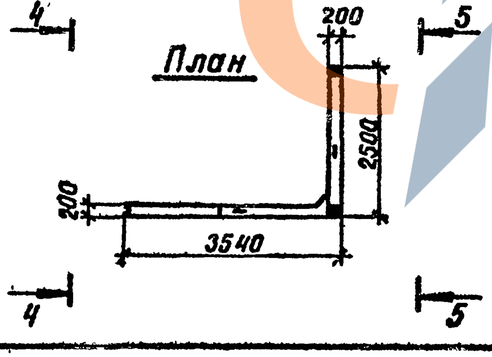

Вид 5-5

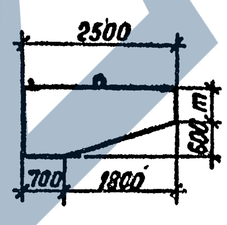

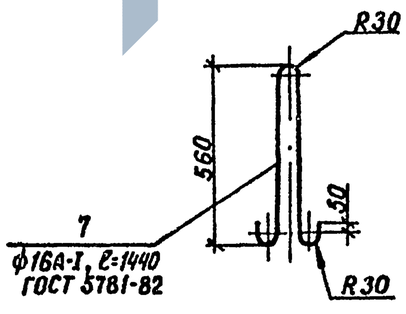

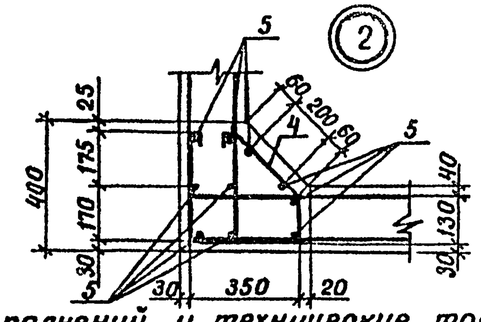

1. Спецификацию, таблицу исполнений и технические требования см лист 2.

Разраб.	Рыбцева		3.503.1-79.2-047
Провер.	Костенко		
Рук. гр.	Склярова		
Гл. инж. пр.	Гринберг		
Нач. отд.	Шапиро		Блок шкафной стенки БШ 35-1-3, БШ 35-1-4, БШ 35-2-3, БШ 35-2-4
Н. контр.	Семенкин		

Стадия	Масса	Масштаб
Р	см. табл.	1:20 1:50 1:100
Лист 1	Листов 2	

Воронежский филиал ГИПРОДОРНИИ

Инв. № подл. | Подпись и дата | Взам. инв. №

Копировал Кц

Формат А3

Ц 00632-03 79

Поз.	Наименование	Кол.	Обозначение документа
1	Сетка С3; 17,8 кг	2	3.503.1-79.2-095-02
2	Каркас КП 55; 111,7 кг	1	3.503.1-79.2-093
3	Изделие закладное МН5; 4,6 кг	2	3.503.1-79.2-125
4	Хомут; 0,8 кг	7	3.503.1-79.2-132
5	ф10 А-II, ℓ=1420; 0,9 кг	10	без черт.
6	Шпилька; 0,05 кг	24	3.503.1-79.2-135
7	Монтажная петля; 2,3 кг	2	3.503.1-79.2-046
	Бетон класса В 25, м³	1,51	

1. Арматурные элементы укладываются в опалубку в следующем порядке: арматурный каркас шкафной части блока (поз. 2); арматурные сетки открылка (поз. 1), попарно собранные с помощью шпилек (поз. 6); хомуты (поз. 4) и отдельные вертикальные стержни (поз. 5); изделие закладное МН5 (поз. 3) и монтажные петли (поз. 7).
2. Шпильки из стержней ф6 А-I длиной 230 мм (поз. 6) устанавливаются в шахматном порядке в горизонтальном и вертикальном направлениях в каждом третьем узле пересечения стержней арматурных сеток.
3. Бетон класса В 25 по ГОСТ 25192-82.
4. Арматура класса А-I и А-II по ГОСТ 5781-82.

Инв. № подл. | Подпись и дата | Взам. инв. №

Копировал Формат А4

Поз	Наименование	Кол на БШ 35- -1-3(4)	Кол на БШ 35- -2-3(4)	Обозначение документа
1	Сетка С1; 11,5 кг	2		3.503.1-79.2-095
	С2; 12,6 кг		2	-01
2	Каркас КП 56; 94,5 кг	1		3.503.1-79.2-094
	КП 57; 101,0 кг		1	-01
3	Изделие закладное МН5; 4,6 кг	2	2	3.503.1-79.2-125
4	Хомут, 0,8 кг	5	5	3.503.1-79.2-132
5	ф10 А-II, ℓ=990; 0,6 кг	10		без черт.
	ℓ=1140; 0,7 кг		10	
6	Шпилька; 0,05 кг	17	17	3.503.1-79.2-135
7	Монтажная петля; 2,3 кг	2	2	3.503.1-79.2-047
	Масса блока, т	2,65	3,10	

Марка блока	Рис.	Размеры, мм h	h_1	m	Объем бетона, м³	Обозначение
БШ 35-1-3	1	1030	800	430	1,06	3.503.1-79.2-047
БШ 35-1-4	2	1030	800	430	1,06	-01
БШ 35-2-3	1	1180	950	580	1,24	-02
БШ 35-2-4	2	1180	950	580	1,24	-03

1. Арматурные элементы укладываются в опалубку в следующем порядке: арматурный каркас шкафной части блока (поз. 2); арматурные сетки открылка (поз. 1), попарно собранные с помощью шпилек (поз. 6); хомуты (поз. 4) и отдельные вертикальные стержни (поз. 5); изделие закладное МН5 (поз. 3) и монтажные петли (поз. 7).
2. Шпильки из стержней ф6 А-I длиной 230 мм (поз. 6) устанавливаются в шахматном порядке в горизонтальном и вертикальном направлениях в каждом третьем узле пересечения стержней арматурных сеток.
3. Бетон класса В25 по ГОСТ 25192-82.
4. Арматура класса А-I и А-II по ГОСТ 5781-82.

Инв. № подл. | Подпись и дата | Взам. инв. №

Копировал Формат А4

Рис. 1

Вид 1-1

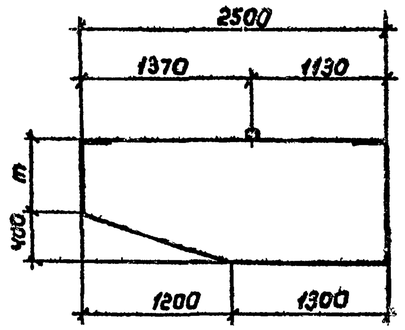

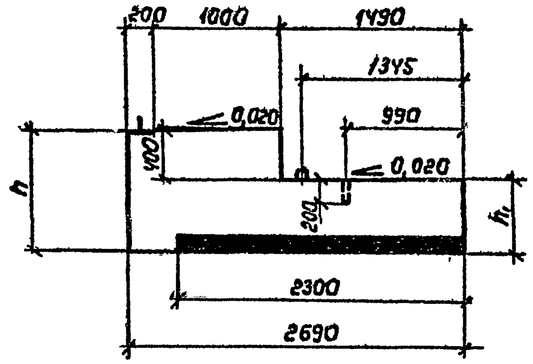

Вид 2-2

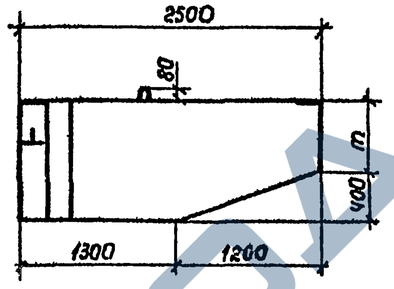

Схема армирования

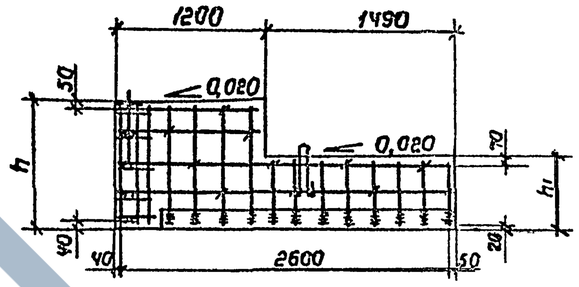

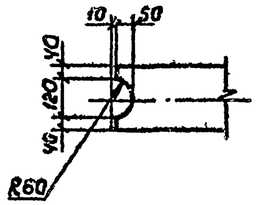

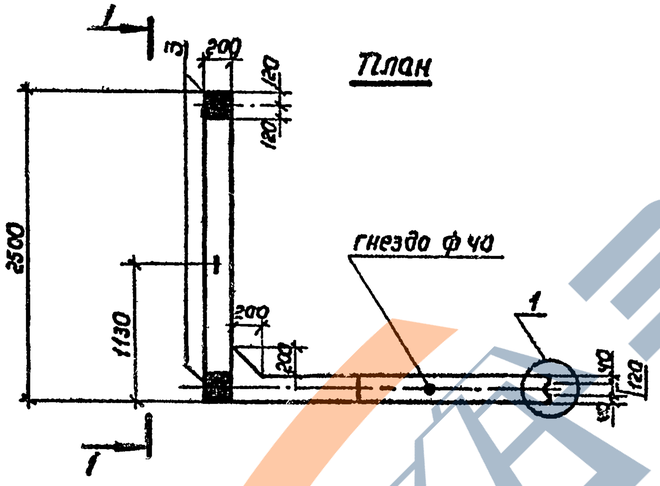

План

Вид 3-3

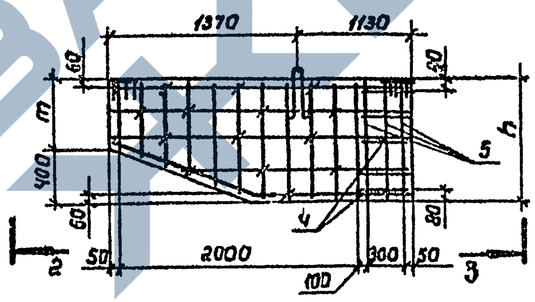

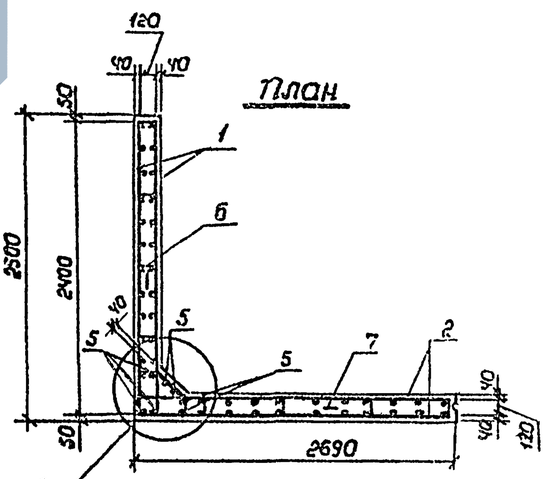

План

Рис. 2 - Зеркальное отражение
остальное см. рис. 1

Вид Ч-Ч

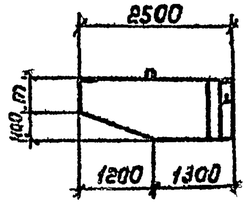

Вид 5-5

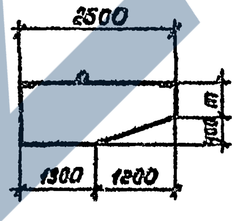

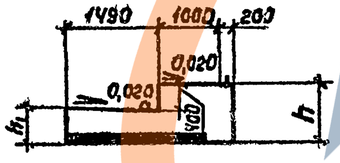

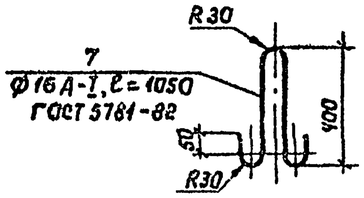

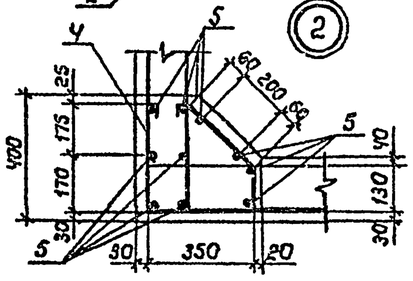

План

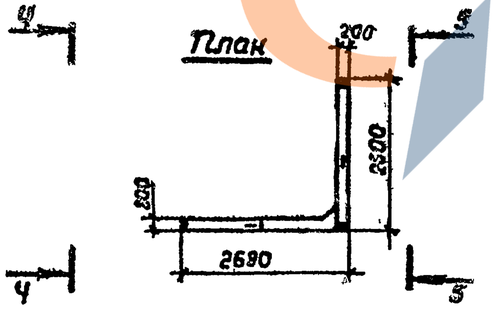

1. Спецификацию, таблицу исполнений и технические требования см. лист 2

Разработ.	Кастенка		
Провер.	Рыбцева		
Рук.гр.	Склярова		
Гл.инж.пр.	Гринберг		
Нач.отд.	Шапиро		
Н.контр.	Семенкин		

3.503.1-79.2-048

Блок шкафной стенки
БШ 27-Ч-1, БШ 27-Ч-2,
БШ 27-5-1, БШ 27-5-2

Стадия	Масса	Масштаб
Р	см. табл.	1:20 1:50 1:100
Лист 1	Листов 2	

Воронежский филиал
ГИПРОДОРНИИ

Инв. № подл. | Подпись и дата | Взам. инв. №

Копировал Янина Ц00632-03 81 Формат А3

Рис. 1

Вид 1-1

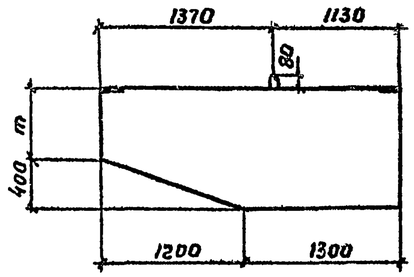

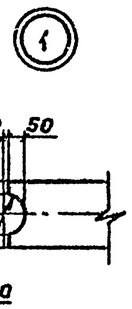

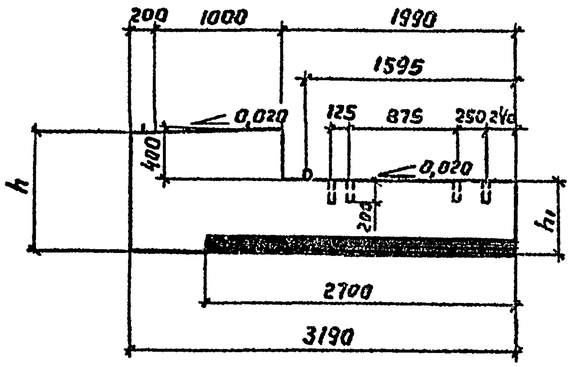

Вид 2-2

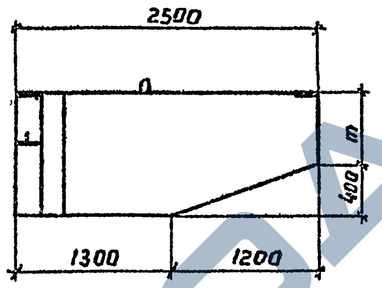

Схема армирования

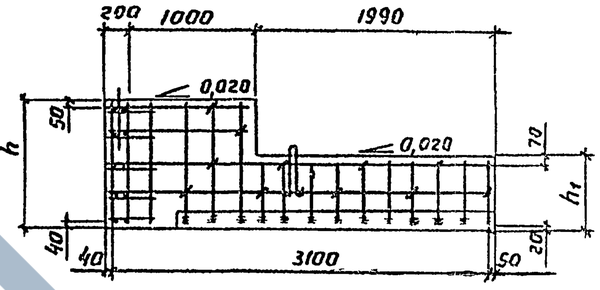

План

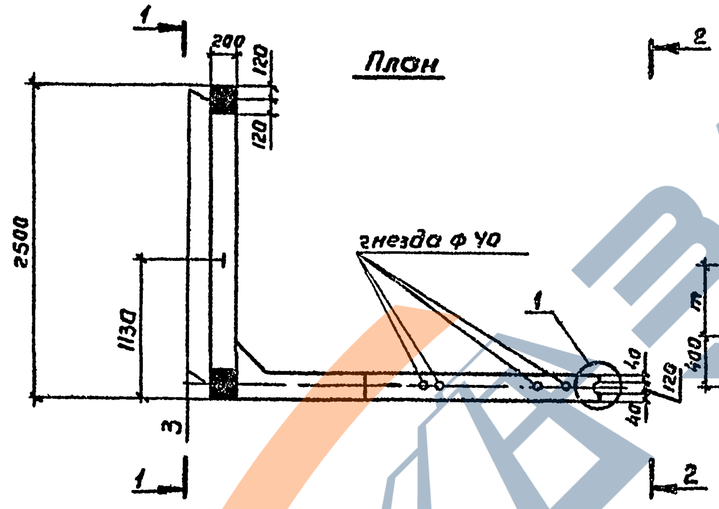

Вид 3-3

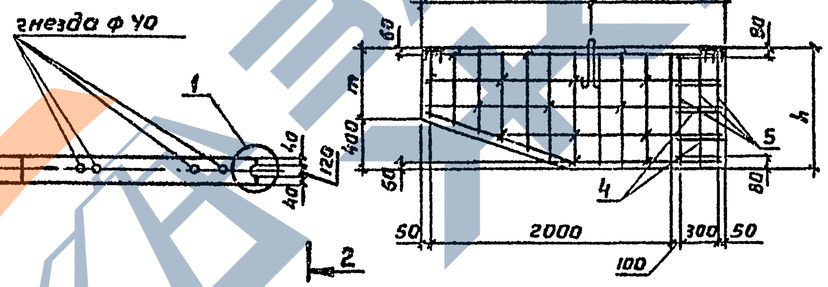

План

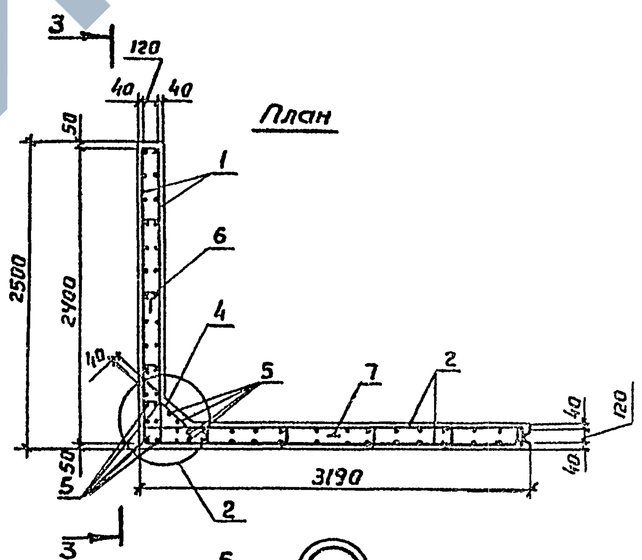

Рис.2- зеркальное отражение
остальное см. рис.1

Вид 4-4

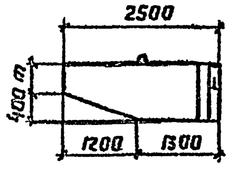

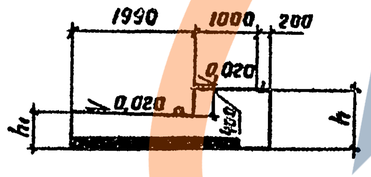

Вид 5-5

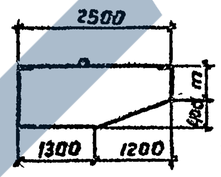

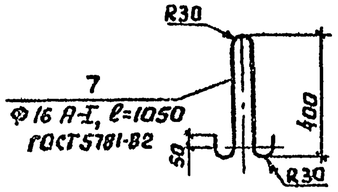

План

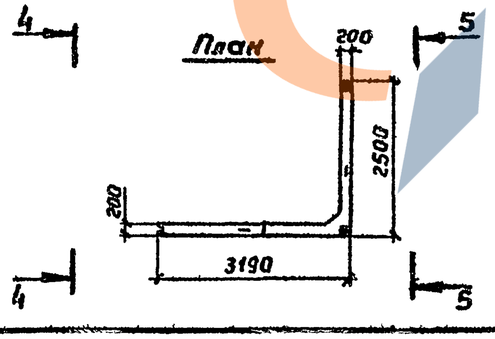

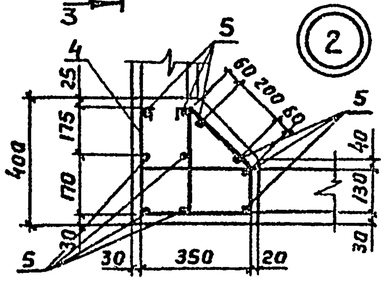

1. Спецификацию, таблицу исполнений и технические требования см. лист 2

Разработ.	Костенко	
Провер.	Рыбцева	
Рук. гр.	Склярова	
Гл. инж. пр.	Гринберг	
Нач. отд.	Шапиро	
Н. контр.	Сетенкин	

3.503.1-79.2-049

Блок шкафной стенки
БШ 32-4-1, БШ 32-4-2,
БШ 32-5-1, БШ 32-5-2

Стадия	Масса	Масштаб
Р	см. табл.	1:20 1:50 1:100
Лист 1	Листов 2	

Воронежский филиал ГИПРОДОРНИИ

Инв. № подл. | Подпись и дата | Взам. инв. №

Копировал

Формат А3

Ц00632-03 82

Поз.	Наименование	Кол. на БШ 27- -4-1(2)	Кол. на БШ 27- -5-1(2)	Обозначение документа
1	Сетка С4; 9,7кг	2		3.503.1-79.2-096
	С5; 12,3кг		2	-01
2	Сетка С12; 34,2кг	2		3.503.1-79.2-101
	С13; 35,0кг		2	-01
3	Изделие закладное МН5; 4,6кг	2	2	3.503.1-79.2-125
4	Хомут; 0,8кг	5	5	3.503.1-79.2-132
5	ф10 А-II, ℓ = 710; 0,4кг	10		Без черт.
	ℓ = 860; 0,5кг		10	
6	Шпилька; 0,05кг	26	30	3.503.1-79.2-135
7	Монтажная петля; 1,7кг	2	2	3.503.1-79.2-048
	Масса блока, т	1,55	1,95	

Марка блока	Рис	Размеры, мм h	h1	m	Объем бетона, м³	Обозначение
БШ27-4-1	1	770	440	370	0,62	3.503.1-79.2-048
БШ 27-4-2	2	770	440	370	0,62	-01
БШ 27-5-1	1	920	590	520	0,78	-02
БШ 27-5-2	2	920	590	520	0,78	-03

1. Арматурные элементы укладываются в следующем порядке: арматурные сетки открылка (поз.1), попарно собранные с помощью шпилек (поз. 6); арматурные сетки основной части блока (поз.2), также предварительно объединенные шпильками (поз.6); отдельные вертикальные стержни (поз.5) и хомуты (поз.4), изделие закладное МН-5 (поз.3) и монтажные петли (поз.7).
2. Шпильки из стержней ф6 А-I, длиной 230мм (поз.6) устанавливаются в шахматном порядке в горизонтальном и вертикальном направлениях в каждом третьем узле пересечения стержней арматурных сеток.
3. Бетон класса В25 по ГОСТ 25192-82.
4. Арматура класса А-I и А-II по ГОСТ 5781-82.

Инв. № подл. | Подпись и дата | Взам. инв. №

3.503.1-79.2-048 Лист 2

Копировал Минак Формат А4

Поз	Наименование	Кол. на БШ 32- -4-1(2)	Кол. на БШ 32- -5-1(2)	Обозначение документа
1	Сетка С4; 9,7кг	2		3.503.1-79.2-096
	С5; 12,3кг		2	-01
2	Сетка С14; 39,7кг	2		3.503.1-79.2-102
	С15; 40,7кг		2	-01
3	Изделие закладное МН5; 4,6кг	2	2	3.503.1-79.2-125
4	Хомут; 0,8кг	5	5	3.503.1-79.2-132
5	ф10 А-II, ℓ = 710; 0,4кг	10		Без черт.
	ℓ = 860; 0,5кг		10	
6	Шпилька; 0,05кг	28	32	3.503.1-79.2-135
7	Монтажная петля; 1,7кг	2	2	3.503.1-79.2-049
	Масса блока, т	1,68	2,53	

Марка блока	Рис.	Размеры, мм. h	h1	m	Объем бетона, м³	Обозначение
БШ 32-4-1	1	770	440	370	0,67	3.503.1-79.2-049
БШ 32-4-2	2	770	440	370	0,67	-01
БШ 32-5-1	1	920	590	520	1,01	-02
БШ 32-5-2	2	920	590	520	1,01	-03

1 Арматурные элементы укладываются в следующем порядке: арматурные сетки открылка (поз.1), попарно собранные с помощью шпилек (поз 6); арматурные сетки основной части блока (поз.2), также предварительно объединенные шпильками (поз.6); отдельные вертикальные стержни (поз.5) и хомуты (поз.4) изделие закладное МН-5 (поз.3) и монтажные петли (поз.7).
2. Шпильки из стержней ф6 А-I, длиной 230мм. (поз. 6) устанавливаются в шахматном порядке в горизонтальном и вертикальном направлениях в каждом третьем узле пересечения стержней арматурных сеток.
3. Бетон класса В25 по ГОСТ 25192-82.
4. Арматура класса А-I и А-II по ГОСТ 5781-82.

Инв. № подл. | Подпись и дата | Взам. инв. №

3.503.1-79.2-049 Лист 2

Копировал Минак Формат А4

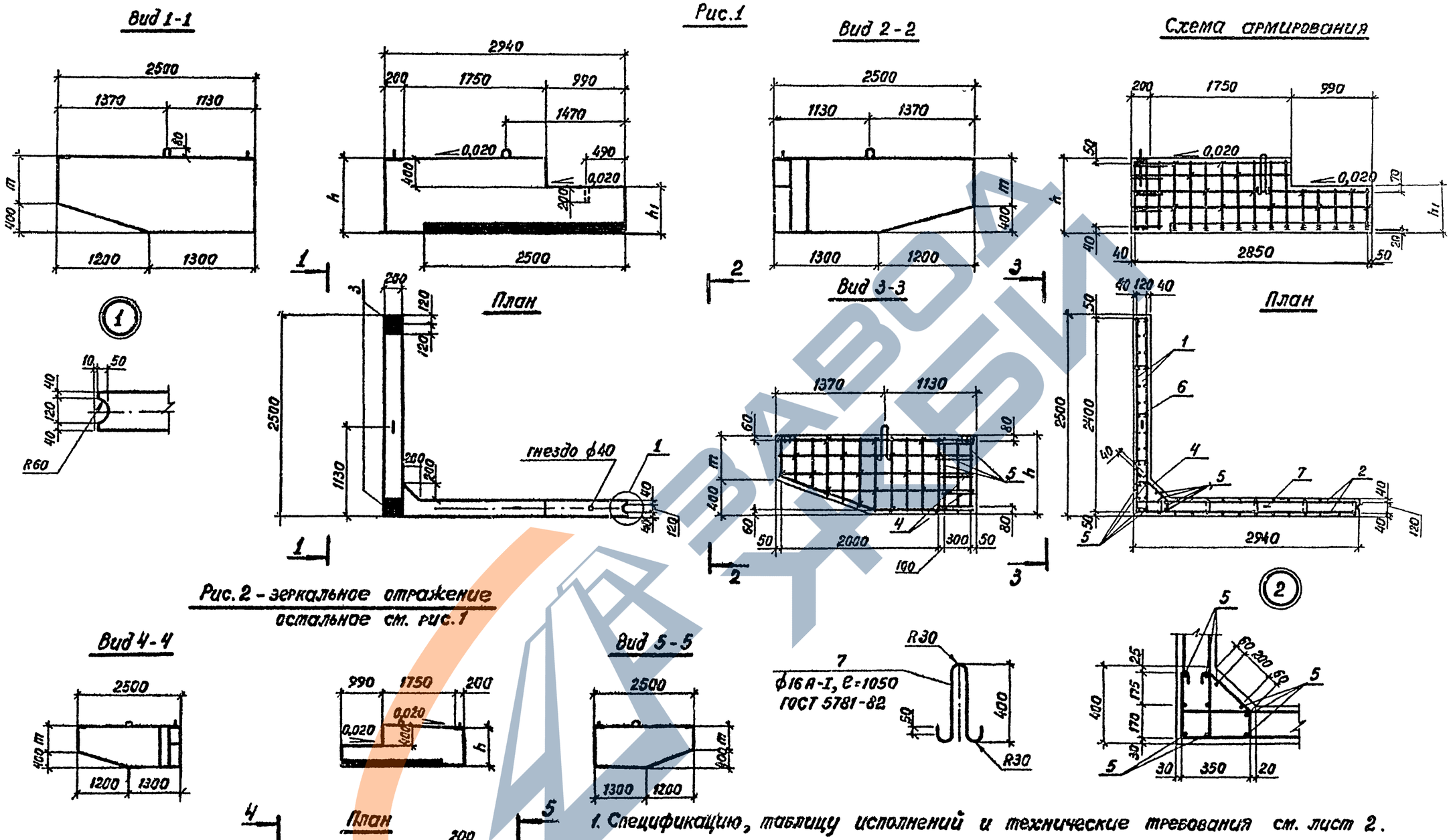

Рис. 2 - зеркальное отражение
остальное см. рис. 1

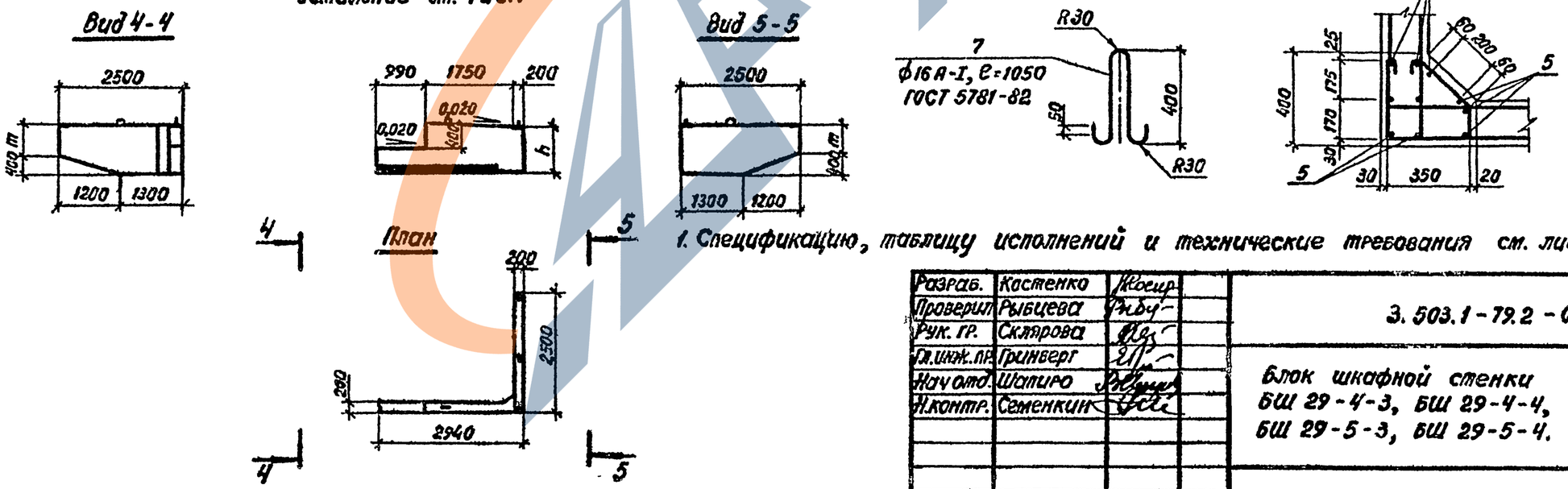

1. Спецификацию, таблицу исполнений и технические требования см. лист 2.

Разраб.	Костенко		
Проверил	Рыбцева		
Рук. гр.	Склярова		
Гл.инж.пр.	Гринберг		
Нач.отд.	Шапиро		
Н.контр.	Семенкин		

3.503.1-79.2-050

Блок шкафной стенки БШ 29-4-3, БШ 29-4-4, БШ 29-5-3, БШ 29-5-4.

Стадия	Масса	Масштаб
Р	см табл	1 20 1 50 1 100

Лист 1 | Листов 2

Воронежский филиал ГИПРОДОРНИИ

Инв.№ подл. | Подпись и дата | Взам инв.№

Копировал ВЦ 400632-03 84 формат А3

Рис. 1

Вид 1-1

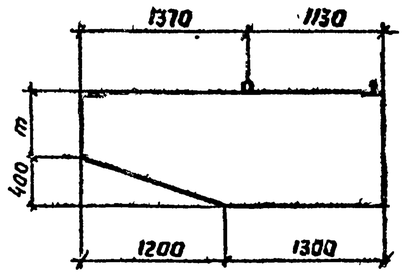

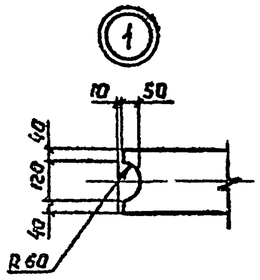

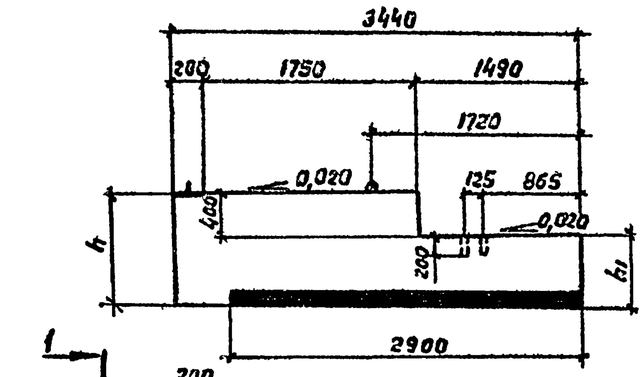

План

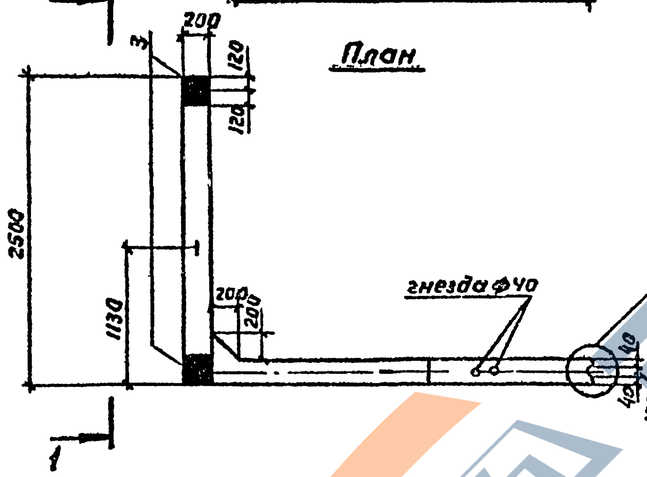

Вид 2-2

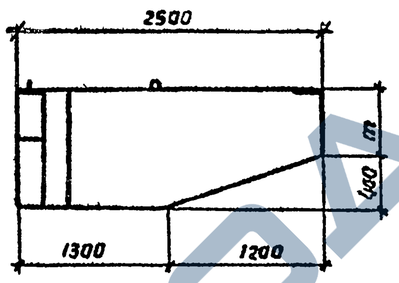

Схема армирования

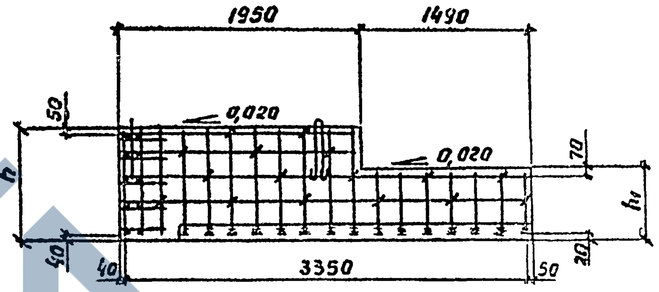

План

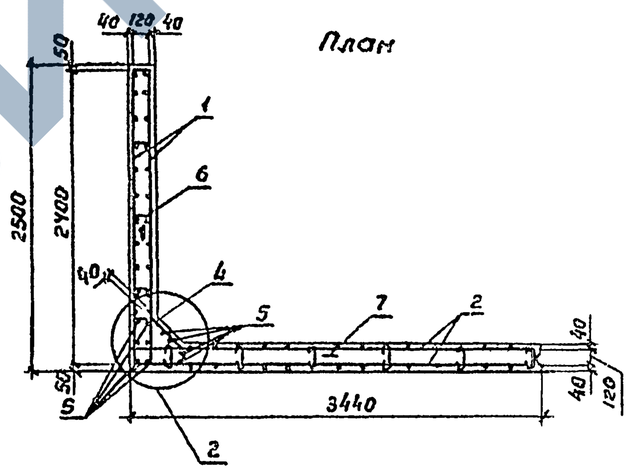

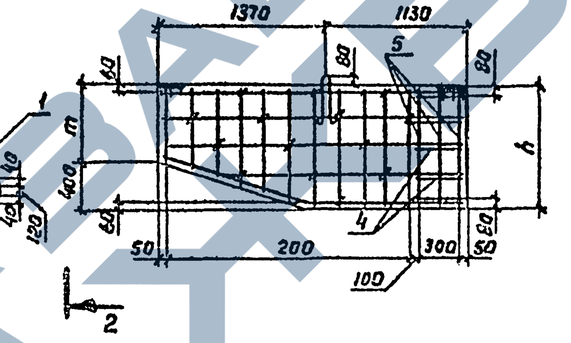

Рис. 2 – зеркальное отражение
остальное см. рис. 1

Вид 4-4

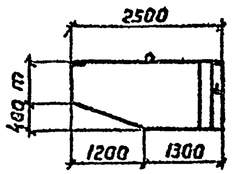

Вид 5-5

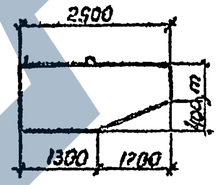

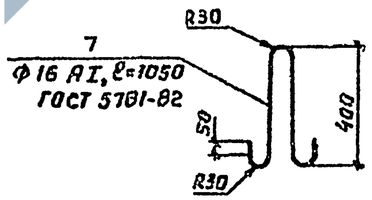

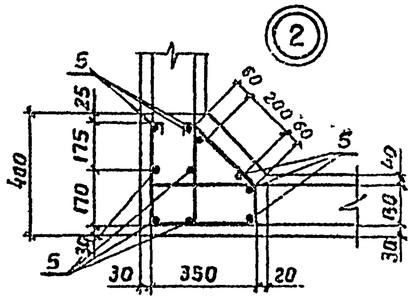

План

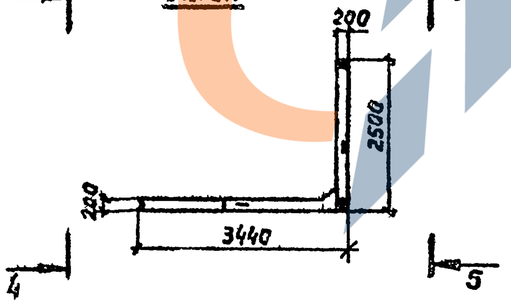

1. Спецификацию, таблицу исполнений и технические требования см лист 2

Разработ.	Костенко		3.503.1-79.2-051
Провер.	Рыбцева		
Рук. гр.	Склярова		
Гл. инж. пр.	Гринберг		
Нач. отд.	Шапиро		
Н. контр.	Сетенкин		

Блок шкафной стенки БШ 34-4-3, БШ 34-4-4, БШ 34-5-3, БШ 34-5-4	Стадия	Масса	Масштаб
	Р	см табл	1:20 1:50 1:100
	Лист 1	Листов 2	
	Воронежский филиал ГИПРОДОРНИИ		

Инв. № подл. | Подпись и дата | Взам. инв. №

Копировал

Формат А3

Ц00632-03 85

Поз	Наименование	Кол. на БШ 29- -4-3(Ч)	-5-3(Ч)	Обозначение документа
1	Сетка С4; 9,7кг	2		3.503.1-79.2-096
	С5; 12,3кг		2	-01
2	Сетка С16; 39,2кг	2		3.503.1-79.2-103
	С17; 39,7кг		2	-01
3	Изделие закладное МН5; 4,6кг	2	2	3.503.1-79.2-125
4	Хомут; 0,8кг	4	4	3.503.1-79.2-132
5	ф 10 А-II; ℓ = 710; 0,4кг	10		без черт.
	ℓ=860; 0,5кг		10	
6	Шпилька; 0,05кг	28	33	3.503.1-79.2-135
7	Монтажная петля; 1,7кг	2	2	3.503.1-79.2-050
	Масса блока, т	1,73	2,12	

Марка блока	Рис	Размеры, мм h	h,	m	Объем бетона, м³	Обозначение
БШ 29-4-3	1	770	440	370	0,69	3.503.1-79.2-050
БШ 29-4-4	2	770	440	370	0,69	-01
БШ 29-5-3	1	920	590	520	0,85	-02
БШ 29-5-4	2	920	590	520	0,85	-03

1 Арматурные элементы укладываются в опалубку в следующем порядке: арматурные сетки открылка (поз.1), попарно собранные с помощью шпилек (поз 6); арматурные сетки основной части блока (поз.2), так же предварительно объединенные шпильками (поз. 6); отдельные вертикальные стержни (поз.5) и хомуты (поз.4); изделие закладное МН-5 (поз.3) и монтажные петли (поз.7).

2. Шпильки из стержней ф6 А-I длиной 230мм (поз. 6) устанавливаются в шахматном порядке в горизонтальном и вертикальном направлениях в каждом третьем узле пересечения стержней арматурных сеток.

3. Бетон класса В25 по ГОСТ 25192-82.

4. Арматура класса А-I и А-II по ГОСТ 5781-82.

Инв. № подл. | Подпись и дата | Взам. инв. №

Поз	Наименование	Кол. на БШ 34- -4-3(Ч)	-5-3(Ч)	Обозначение документа
1	Сетка С4; 9,7кг	2		3.503.1-79.2-096
	С5; 12,3кг		2	-01
2	Сетка С18; 44,4кг	2		3.503.1-79.2-104
	С19; 45,2кг		2	-01
3	Изделие закладное МН5; 4,6кг	2	2	3.503.1-79.2-125
4	Хомут; 0,8кг	4	4	3.503.1-79.2-132
5	ф 10 А-II, ℓ=710; 0,4кг	10		без черт.
	ℓ=860; 0,5кг		10	
6	Шпилька; 0,05кг	28	33	3.503.1-79.2-135
7	Монтажная петля; 1,7кг	2	2	3.503.1-79.2-051
	Масса блока; т	1,85	2,35	

Марка блока	Рис	Размеры, мм h	h,	m	Объем бетона м³	Обозначение
БШ 34-4-3	1	770	440	370	0,74	3.503.1-79.2-051
БШ 34-4-4	2	770	440	370	0,74	-01
БШ 34-5-3	1	920	590	520	0,94	-02
БШ 34-5-4	2	920	590	520	0,94	-03

1. Арматурные элементы укладываются в опалубку в следующем порядке: арматурные сетки открылка (поз.1), попарно-собранные с помощью шпилек (поз.6); арматурные сетки основной части блока (поз.2), также предварительно объединенные шпильками (поз.6), отдельные вертикальные стержни (поз.5) и хомуты (поз.4); изделие закладное МН-5 (поз.3) и монтажные петли (поз.7)

2. Шпильки из стержней Ф6 А-I длиной 230мм (поз.6) устанавливаются в шахматном порядке в горизонтальном и вертикальном направлениях в каждом третьем узле пересечения стержней арматурных сеток.

3. Бетон класса В25 по ГОСТ 25192-82.

4. Арматура класса А-I и А-II по ГОСТ 5781-82

Инв. № подл. | Подпись и дата | Взам. инв. №

Вид 1-1

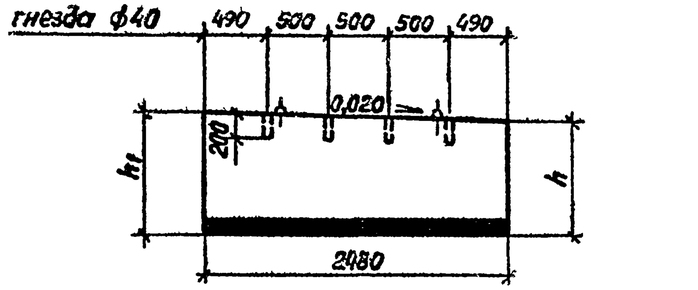

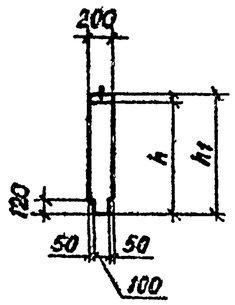

План

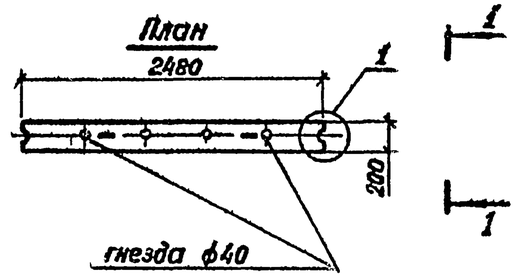

Схема армирования

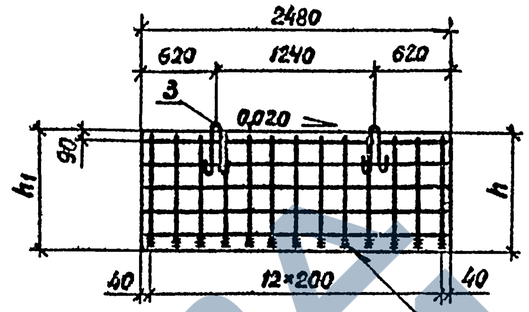

Вид 2-2

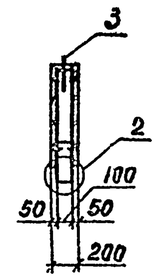

План

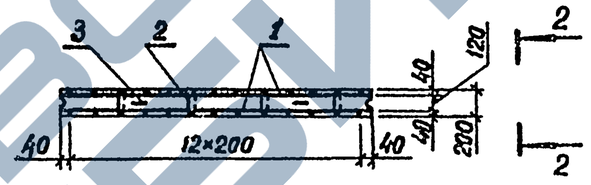

Марка блока	Размеры, мм		Объем бетона, м³	Обозначение
	h	h_1		
БШ 25-1-5	800	850	0,39	3.503.1-79 2-052
БШ 25-2-5	950	1000	0,47	-01
БШ 25-3-5	1120	1170	0,57	-02

Поз.	Наименование	Кол. на БШ 25-			Обозначение документа
		-1-5	-2-5	-3-5	
1	Сетка С 20; 39,0 кг	2			3.503.1-79.2-105
	С 21; 41,8 кг		2		-01
	С 22; 44,6 кг			2	-02
2	Шпилька; 0,05 кг	15	20	25	3.503.1-79.2-135
3	Монтажная петля; 1,0 кг	2	2	2	
	Масса блока, т	0,99	1,17	1,42	

(1)

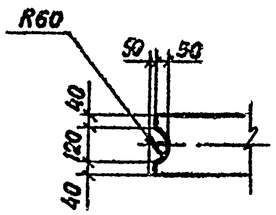

(2)

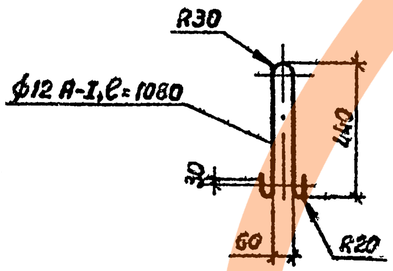

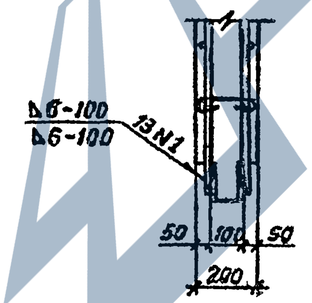

1. Бетон класса В25 по ГОСТ 25192-82.
2. Арматура класса А-I и А-II по ГОСТ 5781-82.

Разраб.	Рыбцева		3.503.1-79.2-052
Провер.	Костенко		
Рук. гр.	Склярова		Блок шкафной стенки БШ 25-1-5, БШ 25-2-5, БШ 25-3-5
Гл.инж.пр.	Гринберг		Стадия: Р; Масса: см.табл.; Масштаб: 1:20, 1:50
Нач.отд.	Шапиро		Лист; Листов 1
Н.контр.	Семенкин		Воронежский филиал ГИПРОДОРНИИ

Инв.№ подл. | Подпись и дата | Взам. инв.№

Копировал

Ц 00632-03 87

Формат А3

Вид 1-1

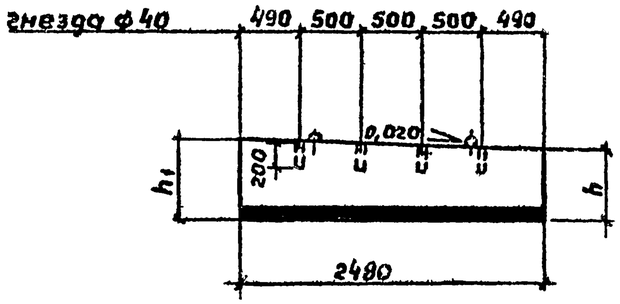

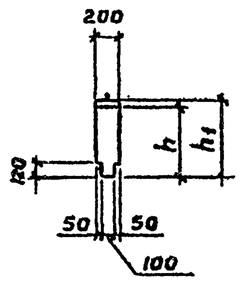

План

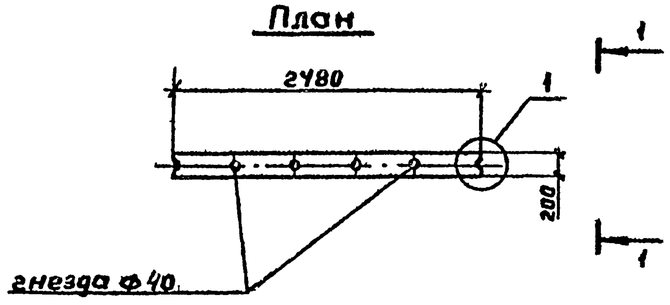

Схема армирования

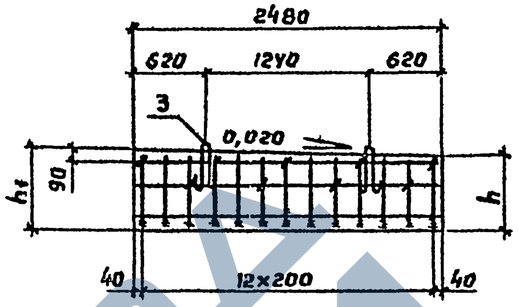

Вид 2-2

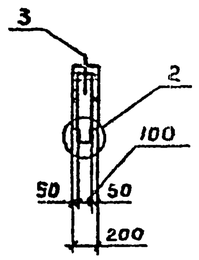

План

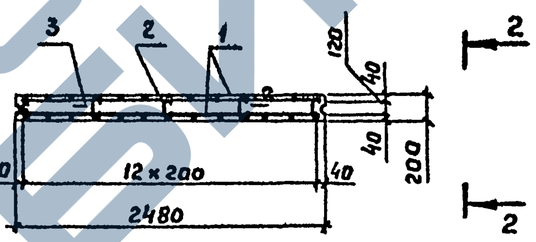

Марка блока	Размеры, мм h	Размеры, мм h_1	Объем бетона, $м^3$	Обозначение
БШ25-4-5	440	490	0,22	3.503.1-79.2-053
БШ 25-5-5	590	640	0,30	-01

Поз.	Наименование	Кол. на БШ 25- -4-5	Кол. на БШ 25- -5-5	Обозначение документа
1	Сетка С 26; 34,9кг	2		3.503.1-79.2-107
	С 27; 35, 6кг		2	-01
2	Шпилька ; 0,05 кг	14	14	3.503.1-79.2-135
3	Монтажная петля; 0,82кг	2	2	
	Масса блока, т	0,55	0,75	

(1)

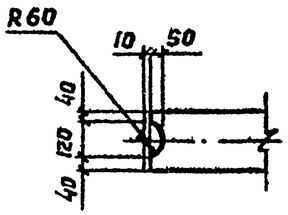

(2)

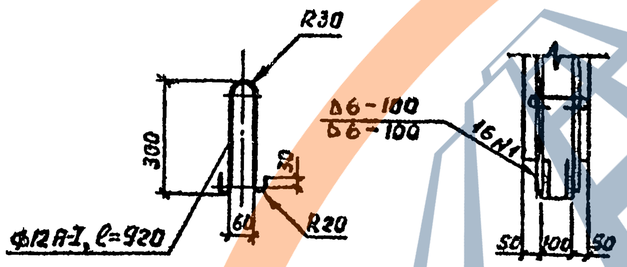

1. Бетон класса В 25 по ГОСТ 25192-82.

2. Арматура класса А-I и А-II по ГОСТ 5781-82.

Разраб.	Костенко		3.503.1-79.2-053
Провер.	Рыбцева		
Рук. гр.	Склярова		Блок шкафной стенки БШ 25-4-5, БШ 25-5-5
Гл. инж. пр.	Гринберг		
Нач. отд.	Шапиро		
Н. контр.	Семенкин		

Стадия	Масса	Масштаб
Р	сп. табл.	1:20 1:50
Лист	Листов 1	

Воронежский филиал ГИПРОДОРНИИ

Копировал

Формат А3

4006320 88

Инв. № подл. | Подпись и дата | Взам. инв. №

Вид 1-1

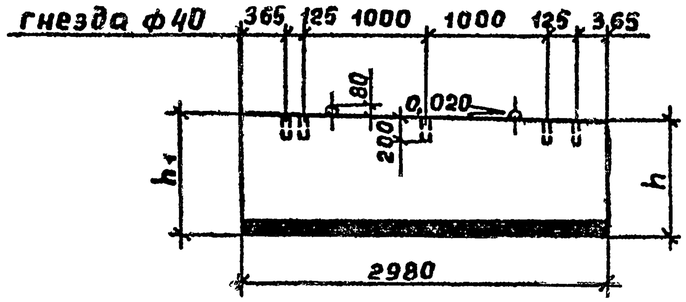

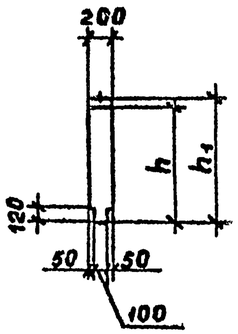

План

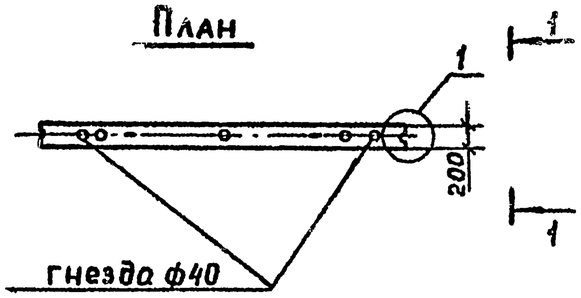

Схема армирования

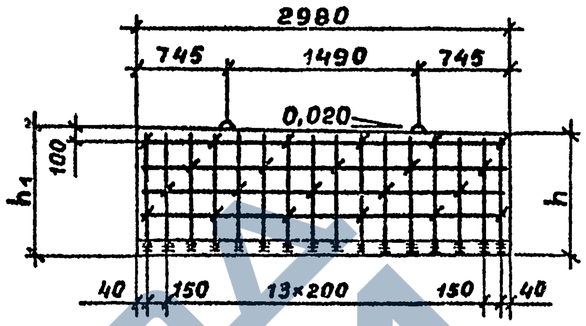

Вид 2-2

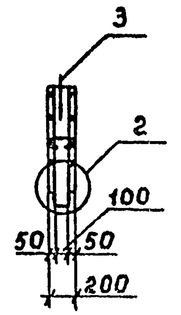

План

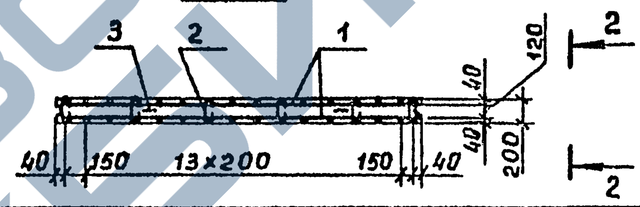

Марка блока	Размеры, мм h	Размеры, мм h_1	Объем бетона, $м^3$	Обозначение
БШ30-1-5	800	860	0,48	3.503.1-79.2-054
БШ30-2-5	950	1010	0,57	-01
БШ30-3-5	1120	1180	0,68	-02

Поз.	Наименование	Кол.на БШ30-1-5	Кол.на БШ30-2-5	Кол.на БШ30-3-5	Обозначение документа
1	Сетка С 23; 47,1кг	2			3.503.1-79.2-106
	С 24; 50,5кг		2		-01
	С 25; 53,9кг			2	-02
2	Шпилька; 0,05кг	18	24	30	3.503.1-79.2-135
3	Монтажная петля; 1,0кг	2	2	2	
	Масса блока, т	1,19	1,42	1,71	

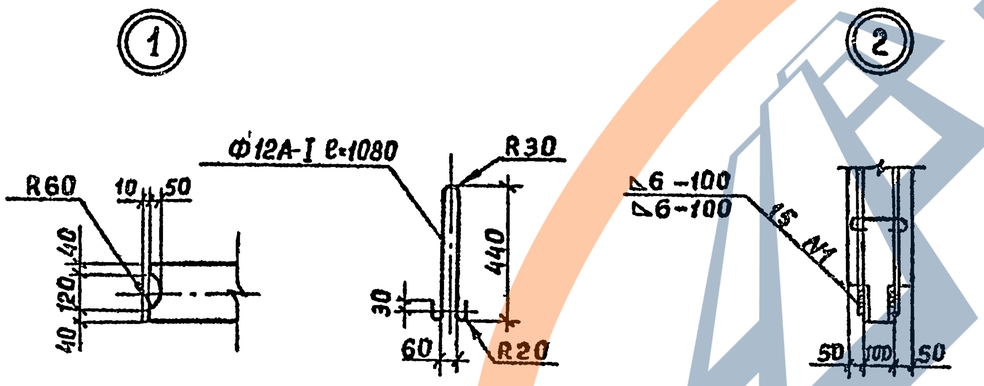

1. Бетон класса В25 по ГОСТ 25192-82.
2. Арматура класса А-I и А-II по ГОСТ 5781-82.

Разраб.	Рыбцева		
Провер.	Костенко		
Рук.гр.	Склярова		
Гл.инж.пр	Гринберг		
Нач.отд.	Шапиро		
Н.контр.	Семенкин		

3.503.1-79.2-054

Блок шкафной стенки БШ30-1-5, БШ30-2-5, БШ30-3-5

Стадия	Масса	Масштаб
Р	см.табл.	1:20 1:50
Лист	Листов 1	

Воронежский филиал ГИПРОДОРНИИ

Копировал Мазаева

Формат А3

Инв.№ подл. | Подпись и дата | Взам.инв.№

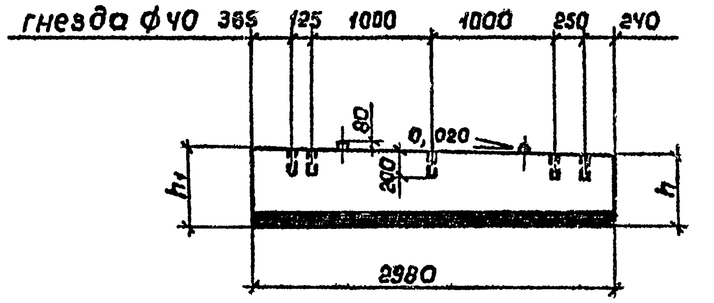

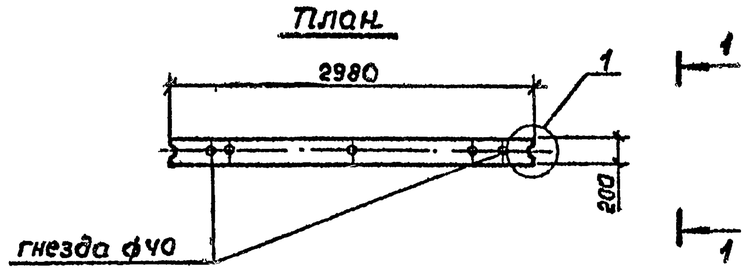

Вид 1-1

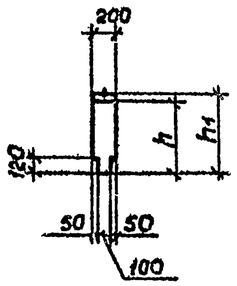

Схема армирования

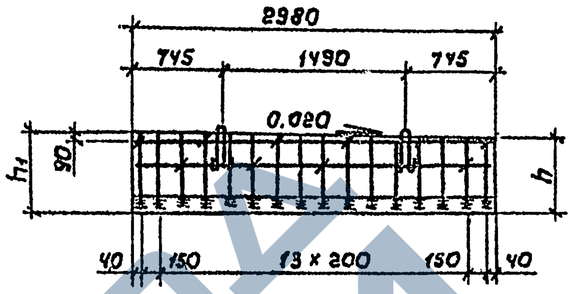

Вид 2-2

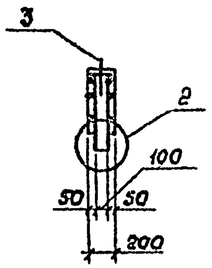

План

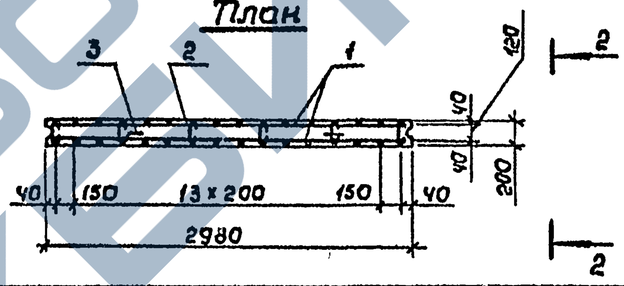

Марка блока	Размеры, мм		Объем бетона, м³	Обозначение
	h	h1		
БШ 30-4-5	440	490	0,28	3.503.1-79.2-055
БШ 30-5-5	590	640	0,40	-01

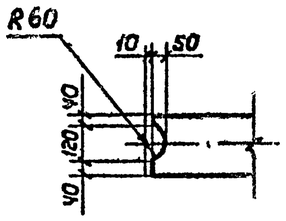

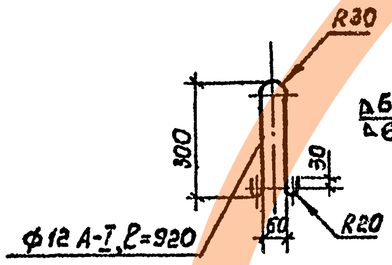

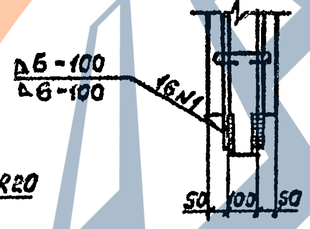

Поз.	Наименование	Кол. на БШ 30- -4-5	-5-5	Обозначение документа
1	Сетка С 28; 42,1 кг.	2		3.503.1-79.2-108
	С 29; 42,9 кг		2	-01
2	Шпилька; 0,05 кг	16	16	3.503.1-79.2-135
3	Монтажная петля; 0,82 кг	2	2	
	Масса блока, т	0,70	1,0	

1. Бетон класса В25 по ГОСТ 25192-82.
2. Арматура класса А-I и А-II по ГОСТ 5781-82

Разраб.	Костенко		
Провер.	Рыбцева		
Рук. гр.	Склярова		
Гл. инж. пр.	Гринберг		
Нач. отд.	Шапиро		
Н. контр.	Семенкин		

3.503.1-79.2-055

Блок шкафной стенки БШ 30-4-5, БШ 30-5-5

Стадия	Масса	Масштаб
Р	см. табл.	1:20 1:50
Лист	Листов 1	

Воронежский филиал ГИПРОДОРНИИ

Копировал Ринак Ц.00632-03 90 Формат А3

Инв. № подл. | Подпись и дата | Взам. инв. №

Вид 1-1

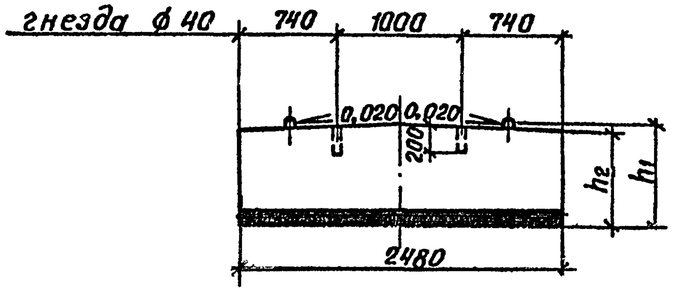

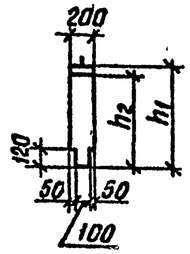

План

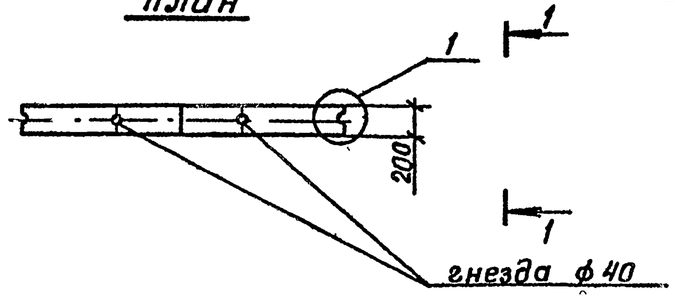

Схема армирования

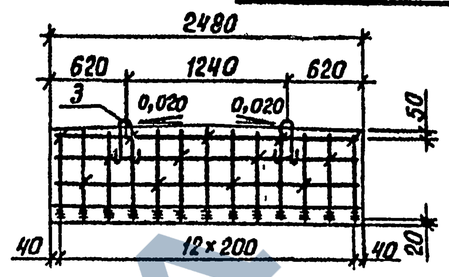

Вид 2-2

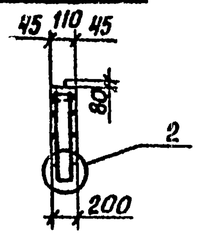

План

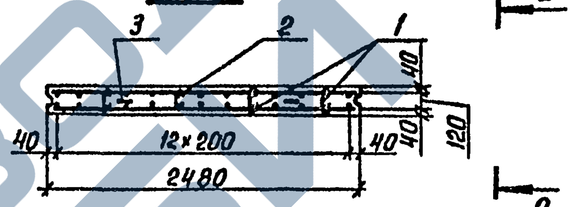

Марка блока	Размеры, мм h_1	Размеры, мм h_2	Объем бетона, м³	Обозначение
БШ 25-1-6	820	800	0,36	3.503.1-79.2-056
БШ 25-2-6	970	950	0,44	-01
БШ 25-3-6	1140	1120	0,54	-02

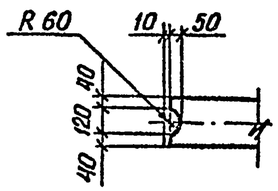

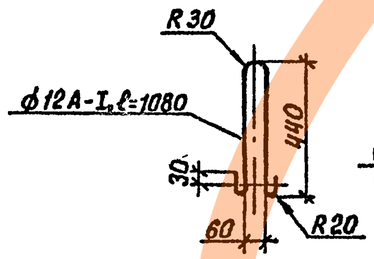

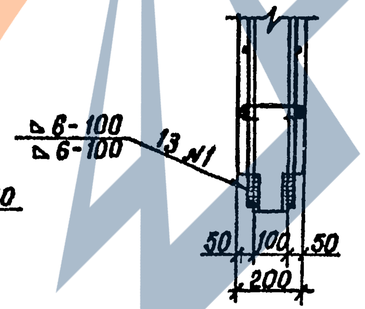

Поз	Наименование	Кол. на БШ25--1-6	Кол. на БШ25--2-6	Кол. на БШ25--3-6	Обозначение документа
1	Сетка С 30; 39,1кг	2			3.503.1-79 2-109
	С 31; 41,8кг		2		-01
	С 32; 44,6кг			2	-02
2	Шпилька; 0,05кг	15	20	25	3.503.1-79.2-135
3	Монтажная петля; 1,0кг	2	2	2	
	Масса блока, т	0,97	1,15	1,40	

1. Бетон класса В 25 по ГОСТ 25192-82.
2. Арматура класса А-I и А-II по ГОСТ 5781-82.

Разраб.	Рыбцева	
Провер.	Костенко	
Рук. гр.	Склярова	
Гл.инж.пр	Гринберг	
Нач. отд.	Шапиро	
Н.контр.	Семенкин	

3.503.1-79.2-056

Блок шкафной стенки БШ 25-1-6, БШ 25-2-6, БШ 25-3-6

Стадия	Масса	Масштаб
Р	см табл.	1:20 1:50
Лист	Листов 1	

Воронежский филиал ГИПРОДОРНИИ

Инв № подл | Подпись и дата | Взам инв.№

Ц 00632-03 91

Копировал Кц-

Формат А3

Схема армирования

Вид 1-1

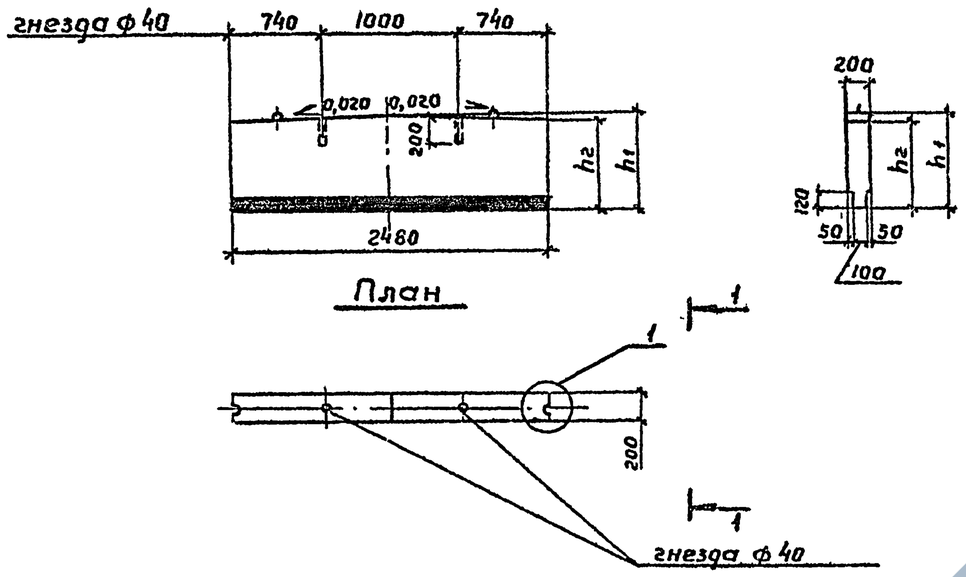

План

Вид 2-2

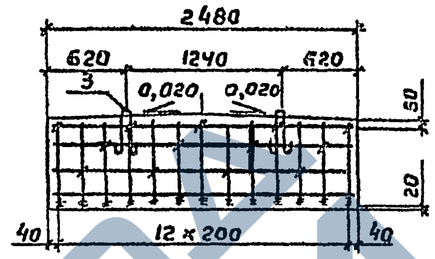

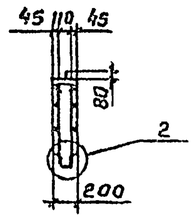

План

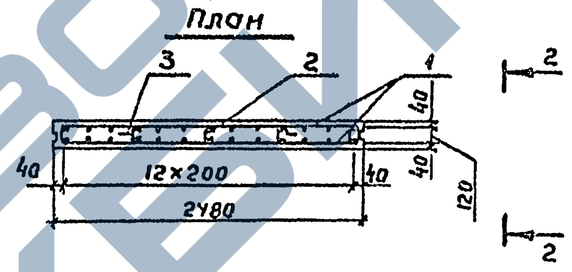

Марка блока	Размеры, мм		Объем бетона, м³	Обозначение
	h_1	h_2		
БШ 25-4-6	470	440	0,22	3.503.1-79.2-057
БШ 25-5-6	620	590	0,30	-01

Поз.	Наименование	Кол. на БШ 25-		Обозначение документа
		-4-6	-5-6	
1	Сетка С 42; 34,9 кг	2		3.503.1-79.2-113
	С 43; 35,4 кг		2	-01
2	Шпилька; 0,05 кг	9	9	3.503.1-79.2-135
3	Монтажная петля; 1,0 кг	2	2	
	Масса блока, т	0,55	0,75	

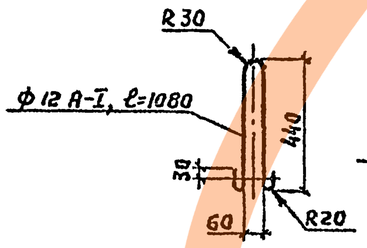

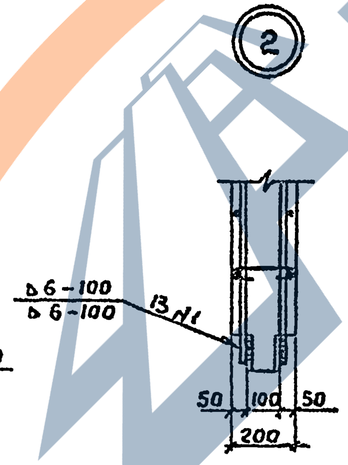

1. Бетон класса В25 по ГОСТ 25192-82.
2. Арматура класса А-I и А-II по ГОСТ 5781-82.

Разраб.	Рыбцева	
Провер.	Костенко	
Рук. гр.	Склярова	
Гл. инж. пр.	Гринберг	
Нач. отд	Шапиро	
Н. контр.	Семенкин	

3.503.1-79.2-057

Блок шкафной стенки БШ 25-4-6, БШ 25-5-6

Стадия	Масса	Масштаб
Р	ст.табл	1:20 1:50
Лист	Листов 1	

Воронежский филиал ГИПРОДОРНИИ

Инв. № подл. | Подпись и дата | Взам. инв. №

Копировал

Формат А3

4 00632-03 92

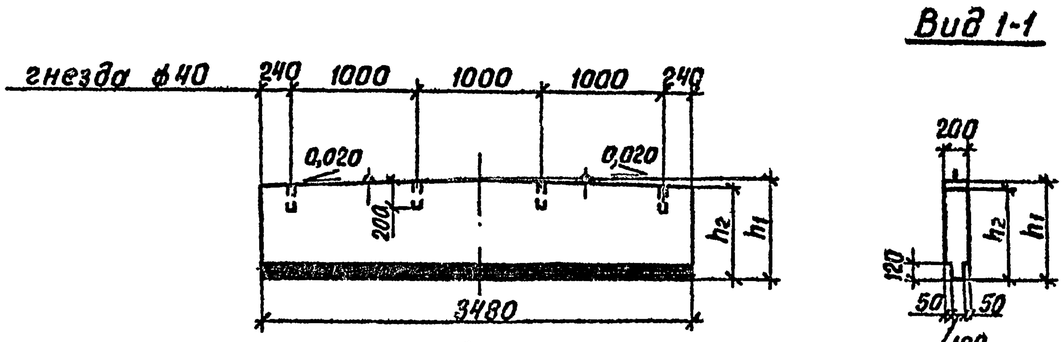

Вид 1-1

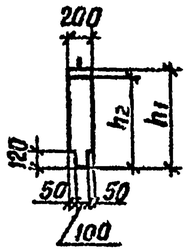

План

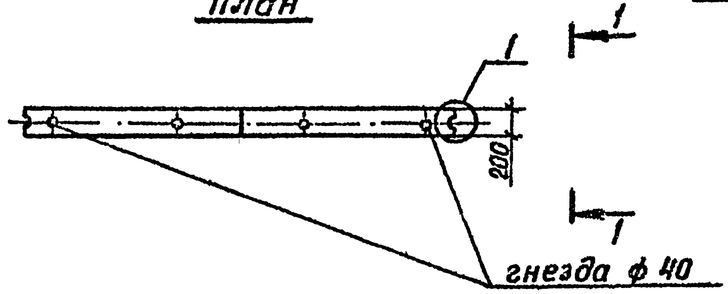

Схема армирования

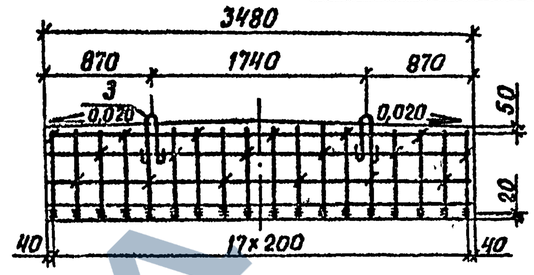

Вид 2-2

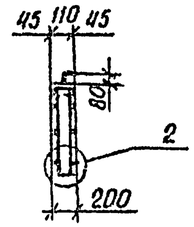

План

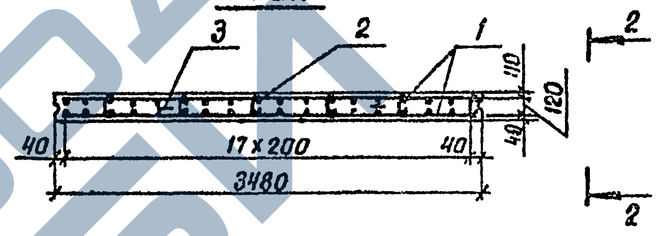

Марка блока	Размеры, мм		Объем бетона, м3	Обозначение
	h_1	h_2		
БШ 35-1-6	830	800	0,51	3.503.1-79.2-058
БШ 35-2-6	980	950	0,62	-01
БШ 35-3-6	1150	1120	0,76	-02

1

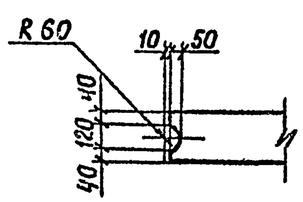

2

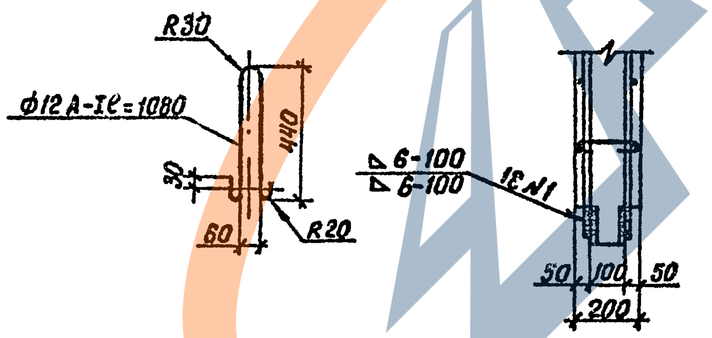

Поз.	Наименование	кол. на БШ 35-			Обозначение документа
		-1-6	-2-6	-3-6	
1	Сетка С 33; 54,6 кг	2			3.503.1-79.2-110
	С 34; 58,5 кг		2		-01
	С 35; 62,4 кг			2	-02
2	Шпилька; 0,05 кг	21	28	35	3.503.1-79.2-135
3	Монтажная петля; 1,0 кг	2	2	2	
	Масса блока, т	1,37	1,63	1,97	

1. Бетон класса В25 по ГОСТ 25192-82
2. Арматура класса А-I и А-II по ГОСТ 5781-82

Разраб.	Рыбцева	
Провер.	Костенко	
Рук. гр.	Склярова	
Гл. инж. пр.	Гринберг	
Нач. отд.	Шапиро	
Н. контр.	Семенкин	

3.503.1-79.2-058

Блок шкафной стенки БШ 35-1-6, БШ 35-2-6, БШ 35-3-6

Стадия	Масса	Масштаб
Р	см. табл.	1:20 1:50
Лист	Листов 1	

Воронежский филиал ГИПРОДОРНИИ

Инв. № подл. | Подпись и дата | Взам. инв. №

Ц00632-03 93

Копировал Кир-

Формат А3

Схема армирования

Вид 1-1

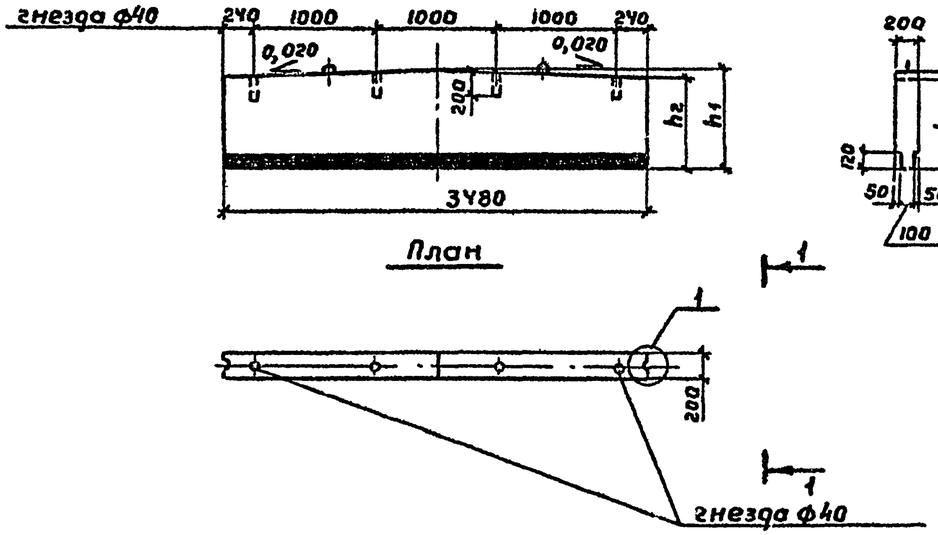

Вид 2-2

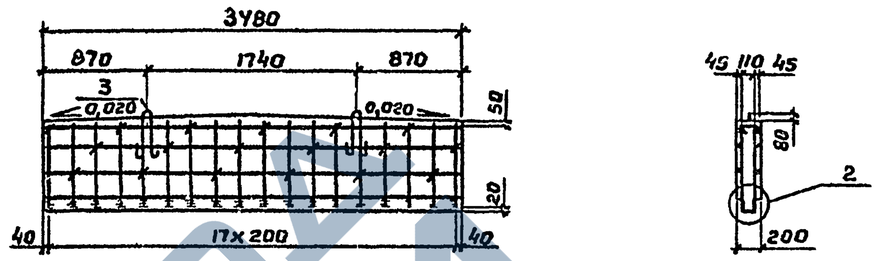

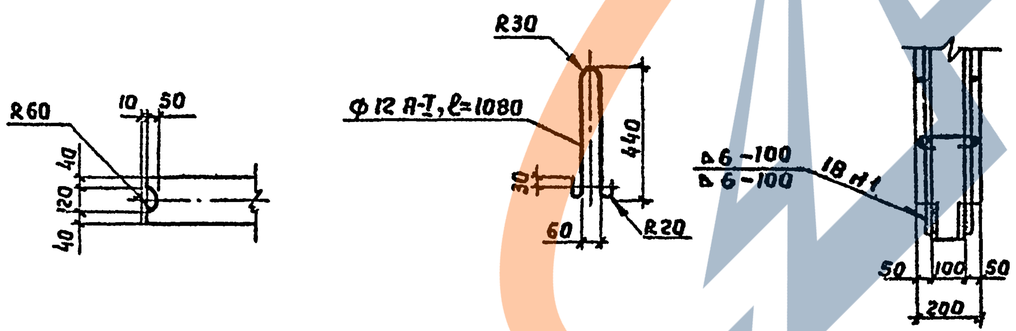

1. Бетон класса В25 по ГОСТ 25192-82
2. Арматура класса А-I и А-II по ГОСТ 5781-82

Марка блока	Размеры, мм h_1	Размеры, мм h_2	Объем бетона, $м^3$	Обозначение
БШ35-4-6	480	440	0,32	3.503.1-79.2-059
БШ35-5-6	630	590	0,42	-01

Поз.	Наименование	Кол. на БШ 35- 4-6	Кол. на БШ 35- 5-6	Обозначение документа
1	Сетка С 44; 48,9кг	2		3.503.1-79.2-114
	С 45; 49,5кг		2	-01
2	Шпилька ; 0,05 кг	12	12	3.503.1-79.2-135
3	Монтажная петля; 1,0кг	2	2	
	Масса блока, т	0,80	1,05	

Разраб	Рыбцева	
Провер.	Костенко	
Рук. гр.	Склярова	
Гл.инж пр.	Гринберг	
Нач.отд.	Шапиро	
Н.контр.	Семенкин	

3.503.1-79.2-059

Блок шкафной стенки БШ 35-4-6, БШ 35-5-6

Стадия	Масса	Масштаб
Р	ст.табл	1:20 1:50
Лист	Листов 1	

Воронежский филиал ГИПРОДОРНИИ

Инв.№ подл. | Подпись и дата | Взам.инв.№

Копировал

Формат А3

Ц00632-03 94

Вид 1-1

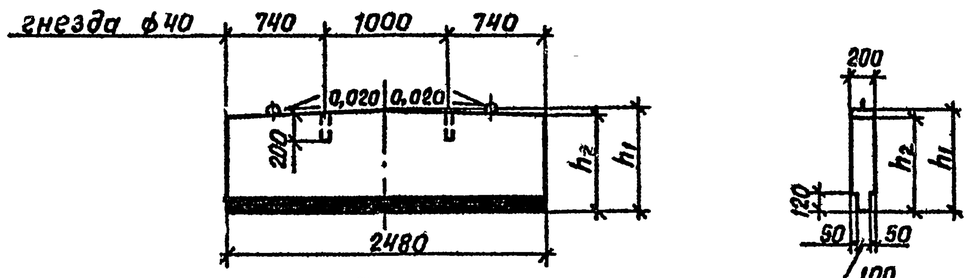

План

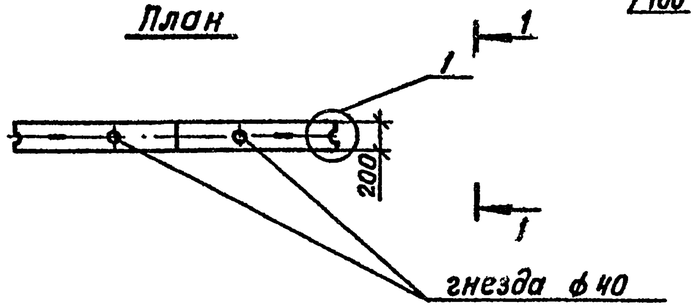

Схема армирования

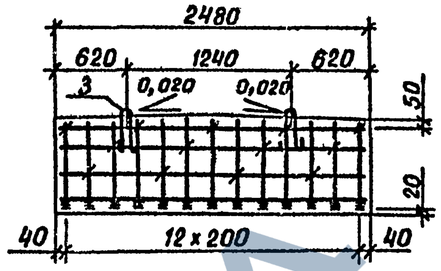

Вид 2-2

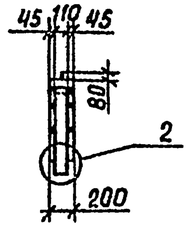

План

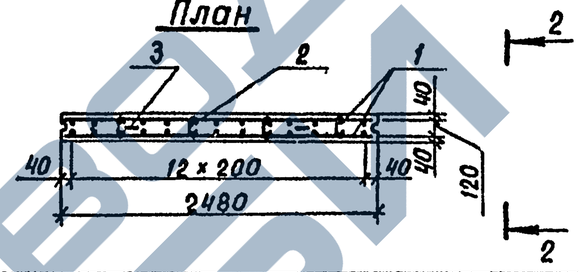

Марка блока	Размеры, мм		Объем бетона, м³	Обозначение
	h_1	h_2		
БШ 25-1-7	870	850	0,39	3.503.1-79.2-060
БШ 25-2-7	1020	1000	0,46	-01
БШ 25-3-7	1190	1170	0,61	-02

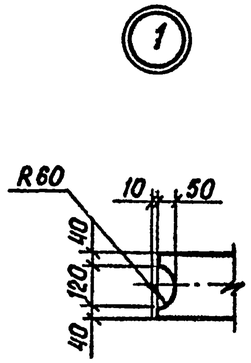

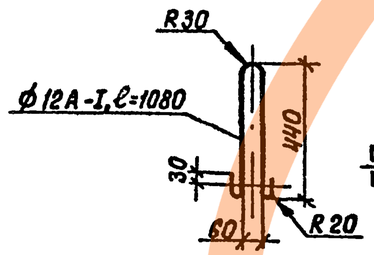

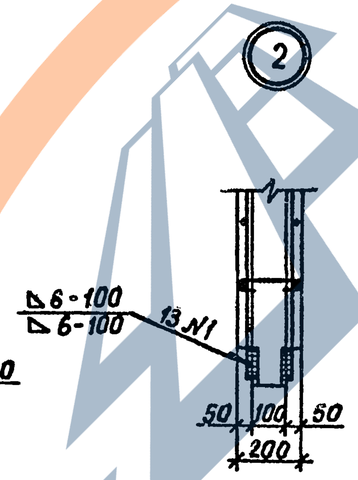

Поз.	Наименование	Кол. на БШ 35-			Обозначение документа
		-1-7	-2-7	-3-7	
1	Сетка С 36; 39,0кг	2			3.503.1-79.2-111
	С 37; 41,8кг		2		-01
	С 38; 44,6кг			2	-02
2	Шпилька; 0,05кг	15	20	25	3.503.1-79.2-135
3	Монтажная петля; 1,0кг	2	2	2	
	Масса блока, т	1,03	1,21	1,52	

1. Бетон класса В 25 по ГОСТ 25192-82.
2. Арматура класса А-I и А-II по ГОСТ 5781-82.

Разраб	Рыбцева	
Провер.	Костенко	
Рук. гр.	Склярова	
Гл.инж.пр.	Гринберг	
Нач.отд	Шапиро	
Н.контр.	Семенкин	

3.503.1-79.2-060

Блок шкафной стенки БШ 25-1-7, БШ 25-2-7, БШ 25-3-7

Стадия	Масса	Масштаб
Р	см табл.	1:20 1:50
Лист	Листов 1	

Воронежский филиал ГИПРОДОРНИИ

Инв.№ подл. | Подпись и дата | Взам.инв.№

Копировал Инв-Ц00632-03 95 Формат А3

Схема армирования

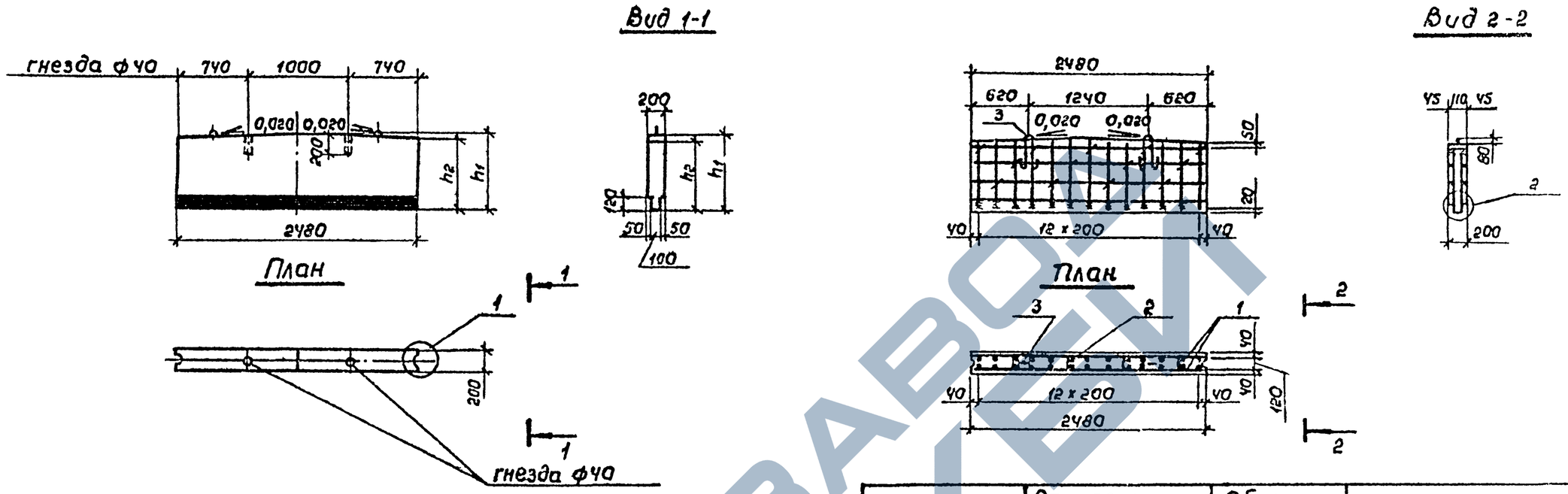

Марка блока	Размеры, мм		Объем бетона, м³	Обозначение
	h_1	h_2		
БШ 25-4-7	520	490	0,26	3.503.1-79 2-061
БШ 25-5-7	670	640	0,33	-01

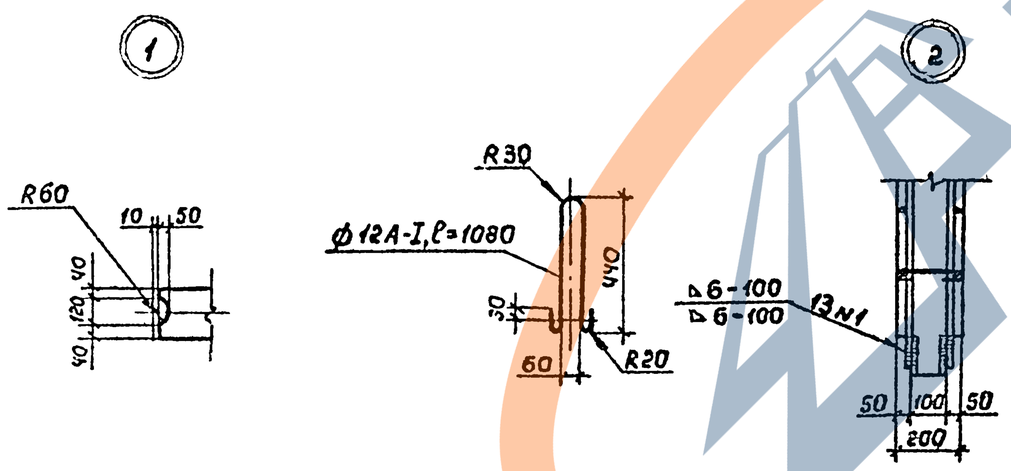

Поз.	Наименование	Кол. на БШ 25- -4-7	-5-7	Обозначение документа
1	Сетка С46; 34,9кг	2		3.503.1-79.2-115
	С47; 35,4кг		2	-01
2	Шпилька; 0,05кг	13	13	3.503.1-79.2-135
3	Монтажная петля; 1,0кг	2	2	
	Масса блока, т	0,65	0,83	

1. Бетон класса В25 по ГОСТ 25192-82
2. Арматура класса А-I и А-II по ГОСТ 5781-82

Разраб	Рыбцева	
Провер.	Костенко	
Рук гр.	Склярова	
Гл инж.пр	Гринберг	
Нач отд	Шапиро	
Н контр.	Семенкин	

3.503.1-79.2-061

Блок шкафной стенки БШ 25-4-7, БШ 25-5-7

Стадия	Масса	Масштаб
Р	см табл	1:20 1:50
Лист	Листов 1	

Воронежский филиал ГИПРОДОРНИИ

Инв № подл | Подпись и дата | Взам инв №

копировал Ц00632-03 96 Формат А3

Вид 1-1

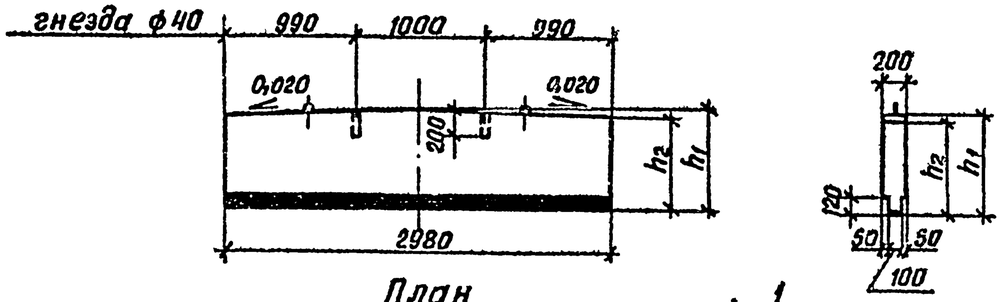

План

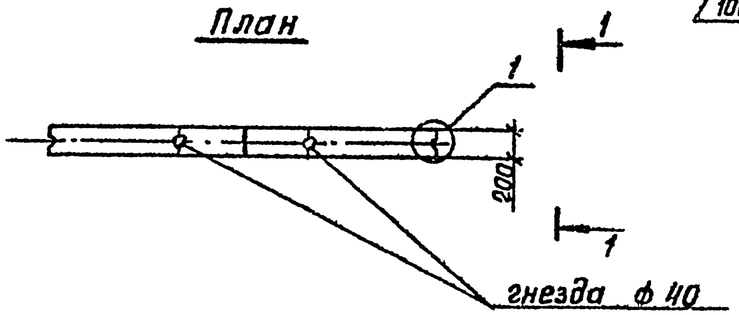

Схема армирования

Вид 2-2

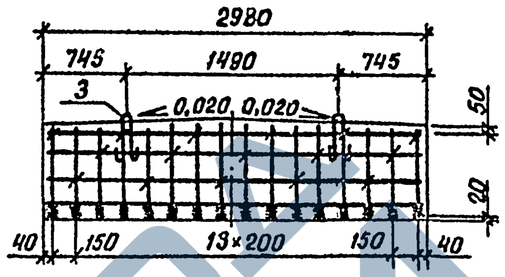

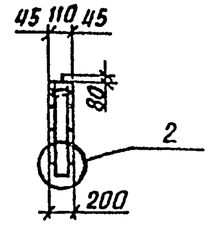

План

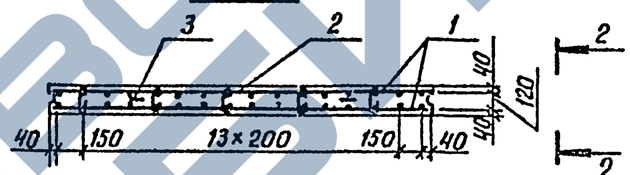

Марка блока	Размеры, мм h_1	Размеры, мм h_2	Объем бетона, м³	Обозначение
БШ 30-1-7	880	850	0,47	3.503.1-79.2-062
БШ 30-2-7	1030	1000	0,56	-01
БШ 30-3-7	1200	1170	0,68	-02

Поз.	Наименование	Кол. на БШ30- -1-7	-2-7	-3-7	Обозначение документа
1	Сетка С 39; 47,1кг	2			3.503.1-79.2-112
	С 40; 50,5кг		2		-01
	С 41; 53,9кг			2	-02
2	Шпилька; 0,05кг	18	24	30	3.503.1-79.2-135
3	Монтажная петля; 1,0кг	2	2	2	
	Масса блока, т	1,24	1,47	1,77	

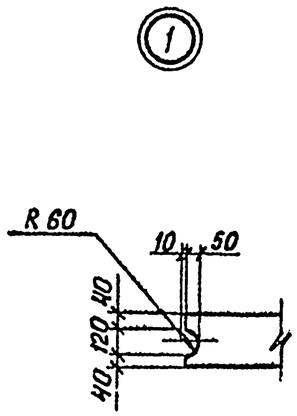

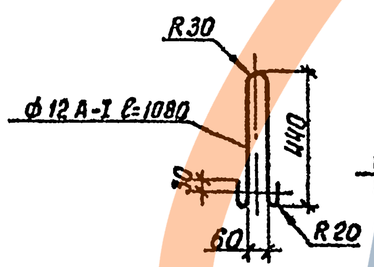

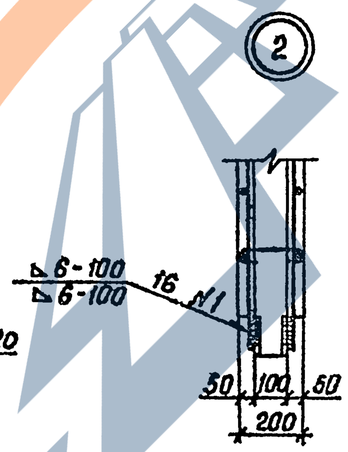

1. Бетон класса В 25 по ГОСТ 25192-82
2. Арматура класса А-I и А-II по ГОСТ 5781-82

Разраб.	Рыбцева	
Провер.	Костенко	
Рук. вр.	Склярова	
Гл. инж. пр	Гринберг	
Нач. отд.	Шапиро	
Н. контр.	Семенкин	

3.503.1-79.2-062

Блок шкафной стенки БШ 30-1-7, БШ 30-2-7, БШ 30-3-7

Стадия	Масса	Масштаб
Р	см. табл.	1:20 1:50
Лист	Листов 1	

Воронежский филиал ГИПРОДОРНИИ

Взам. инв. № | Подпись и дата | Инв. № подл.

Ц00632-03 97

Копировал Киз- Формат А3

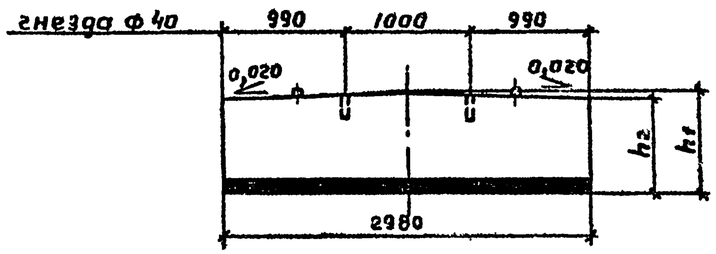

План

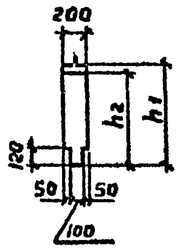

Вид 1-1

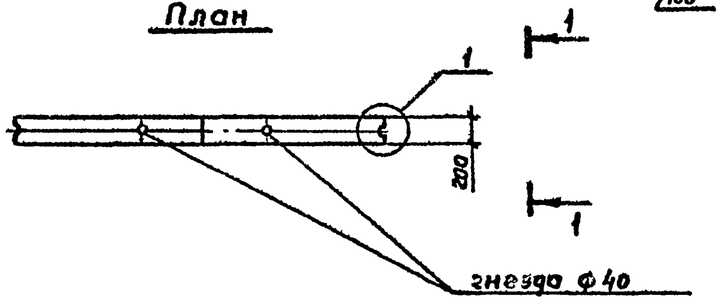

Схема армирования

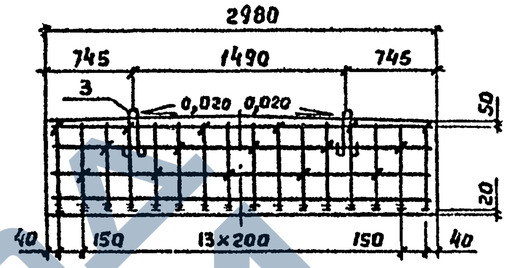

План

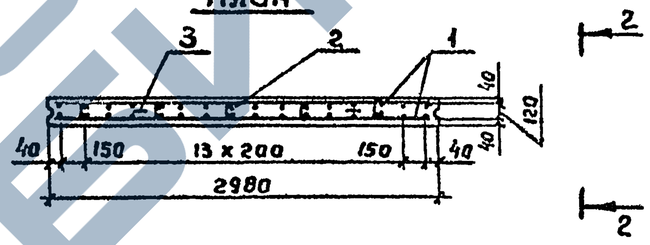

Вид 2-2

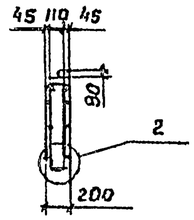

Марка блока	Размеры, мм		Объем бетона, м³	Обозначение
	h_1	h_2		
БШ 30-4-7	520	490	0,30	3.503.1-79.2-063
БШ 30-5-7	670	640	0,40	-01

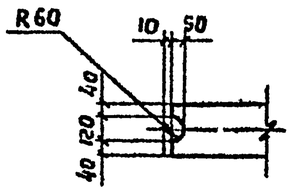

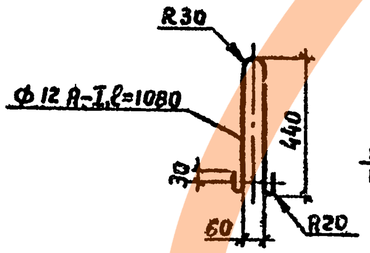

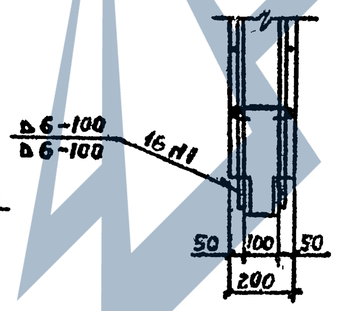

Поз.	Наименование	Кол. на БШ 30- -4-7	-5-7	Обозначение документа
1	Сетка С48; 42,1кг	2		3.503.1-79.2-116
	С49; 43,7кг		2	-01
2	Шпилька; 0,05кг	16	16	3.503.1-79.2-135
3	Монтажная петля; 1,0кг	2	2	
	Масса блока, т	0,75	1,00	

1. Бетон класса В25 по ГОСТ 25192-82.
2. Арматура класса А-I и А-II по ГОСТ 5781-82.

Разраб.	Рыбцева	
Провер.	Костенко	
Рук. гр.	Склярова	
Гл. инж. пр.	Гринберг	
Нач. отд.	Шапиро	
Н. контр.	Семенкин	

3.503.1-79.2-063

Блок шкафной стенки БШ 30-4-7, БШ 30-5-7.

Стадия	Масса	Масштаб
Р	ст. табл	1:20 1:50
Лист	Листов 1	

Воронежский филиал ГИПРОДОРНИИ

Инв. № подл. | Подпись и дата | Взам. инв. №

Копировал [signature]

Формат А3

400632-03 98

Рис. 1

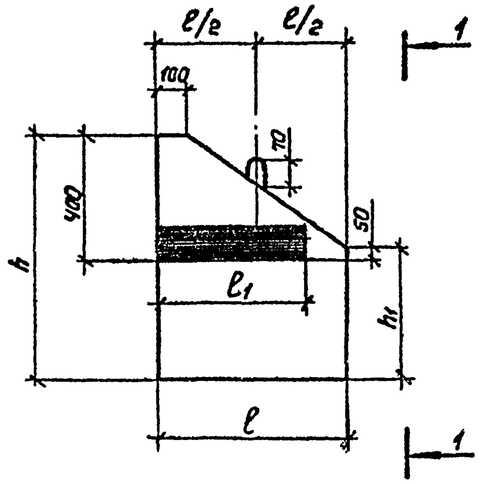

Вид 1-1

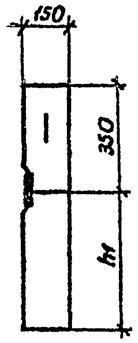

Рис. 2 – зеркальное отражение остальное см. Рис. 1

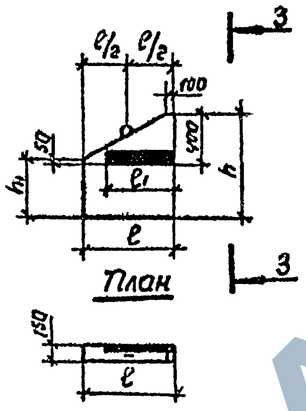

Вид 3-3

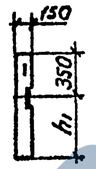

План

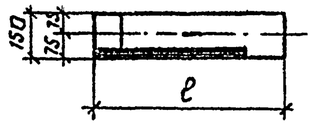

Схема армирования

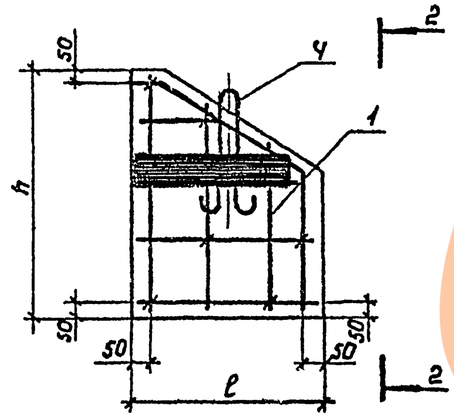

Вид 2-2

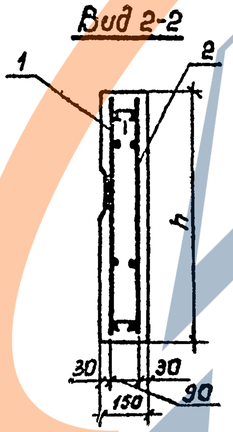

План

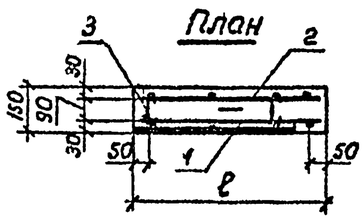

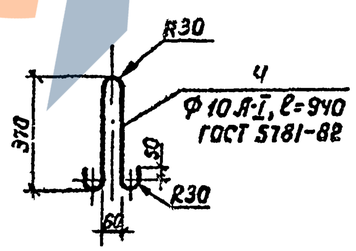

Марка блока	Рис.	Размеры, мм				Объем бетона, м³	Обозначение
		ℓ	ℓ1	h	h1		
БС 6-1	1	600	490	800	450	0,061	3.503 1-79 2-064
БС 6-2	2	600	490	800	450	0,061	-01
БС 9-1	1	900	660	900	550	0,103	-02
БС 9-2	2	900	660	900	550	0,103	-03
БС 12-1	1	1200	830	800	450	0,117	-04
БС 12-2	2	1200	830	800	450	0,117	-05

Поз.	Наименование	Кол. на БС			Обозначение документа
		6-1(2)	9-1(2)	12-1(2)	
1	Сетка С50; 8,0кг	1			3.503 1-79 2-117
	С51; 14,2кг			1	-01
	С52; 11,8кг		1		3 503.1-79 2-118
2	С53; 3,1кг	1			3 503 1-79 2-119
	С54; 6,4кг			1	-01
	С55; 4,6кг		1		3.503.1-79.2-120
3	Шпилька; 0,04кг	6	8	11	3 503.1-79.2-135-01
4	Монтажная петля; 0,6кг	1	1	1	
	Масса блока, кг	152,0	257,0	293,0	

1. Бетон класса В 25 по ГОСТ 25192-82
2. Арматура класса А-I и А-II по ГОСТ 5781-82

Разработ.	Костенко	
Провер.	Рыбцева	
Рук.гр.	Склярова	
Гл.инж.пр	Гринберг	
Нач.отд.	Шапиро	
Н.контр.	Семенкин	

3.503.1-79.2-064

Блок боковой стенки БС 6-1, БС 6-2, БС 9-1 БС 9-2, БС 12-1, БС 12-2

Стадия	Масса	Масштаб
Р	см. табл	1:20 1:50
Лист	Листов 1	

Воронежский филиал ГИПРОДОРНИИ

Копировал Минаев

Формат А3

Рис.1

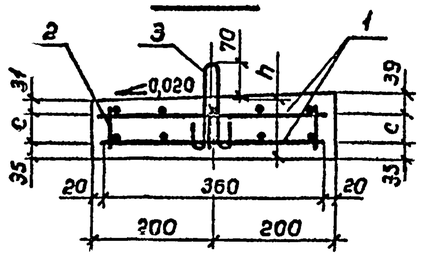

План

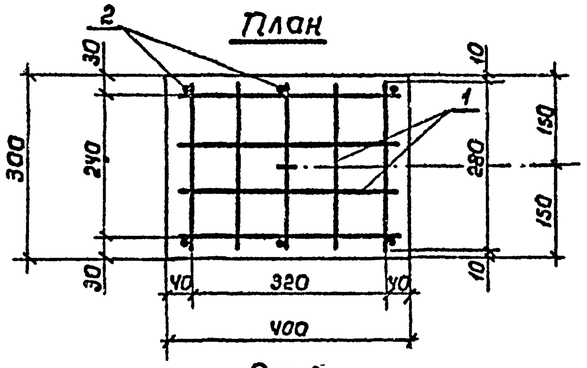

Рис 2

Остальное см. Рис.1

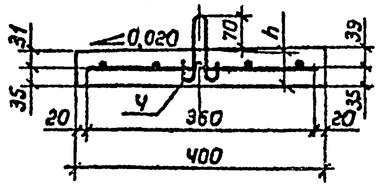

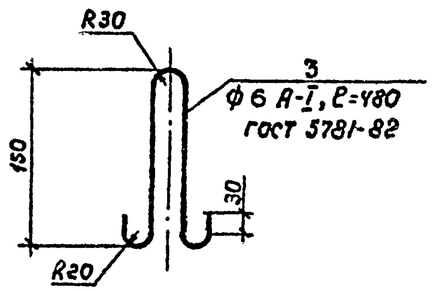

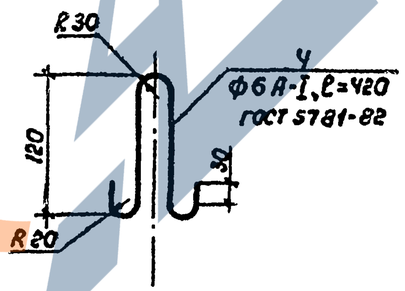

Марка подферменника	Рис.	Размеры, мм h	Размеры, мм c	Объем бетона, м³	Обозначение документа
БП 1	2	70	—	0,008	3.503.1-79.2-065
БП 2	1	105	35	0,012	-01
БП 3	1	110	40	0,013	-02
БП 4	1	115	45	0,014	-03
БП 5	1	135	65	0,016	-04
БП 6	1	140	70	0,017	-05
БП 7	1	150	80	0,018	-06
БП 8	1	170	100	0,020	-07

Поз.	Наименование	Количество на БП 1	2	3	4	5	6	7	8	Обозначение документа
1	Сетка С56; 1,1кг	1	2	2	2	2	2	2	2	3.503.1-79 2-121
2	ф 8 A-I, ℓ = 85; 0,03 кг		6							без черт
	ℓ = 90; 0,04кг			6						без черт
	ℓ = 95; 0,04кг				6					без черт
	ℓ = 115; 0,05кг					6				без черт.
	ℓ = 120; 0,05кг						6			без черт.
	ℓ = 130; 0,05кг							6		без черт.
	ℓ = 150; 0,06 кг								6	без черт.
3	Монтажная петля, 0,11кг		1	1	1	1	1	1	1	
4	Монтажная петля; 0,09кг	1								
	Масса подферменника, кг	21,0	32,0	33,0	35,0	41,0	42,0	45,0	51,0	

1. Бетон класса В25 по ГОСТ 25192-82

Разработ.	Костенко	
Проверил	Рыбцева	
Рук. гр.	Скляроба	
Гл. инж. пр.	Гринберг	
Нач. отд.	Шапиро	
Н. контр.	Семенкин	

3.503.1-79.2-065

Блок подферменника БП 1 - БП 8

Стадия	Масса	Масштаб
Р	см. табл.	1:10
Лист	Листов 1	

Воронежский филиал ГИПРОДОРНИИ

Взам инв. № | Подпись и дата | Инв. № подл.

Копировал Минаки Ц 00632-03 100 Формат А3

Рис. 1

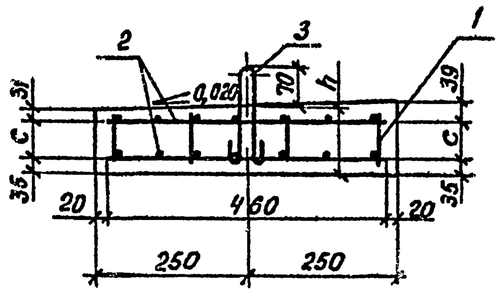

План

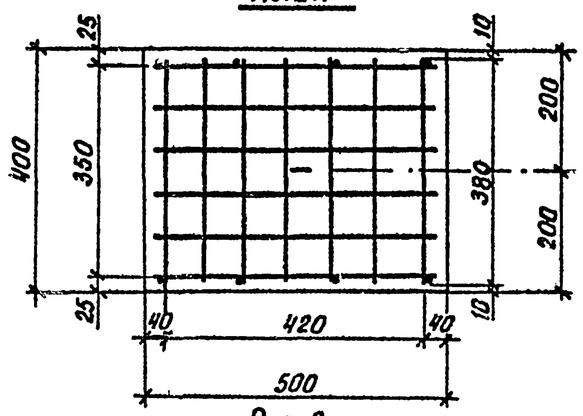

Рис. 2

Остальное см. рис. 1

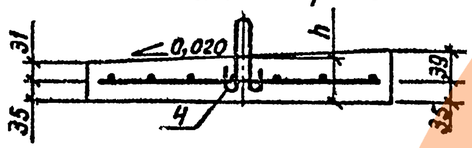

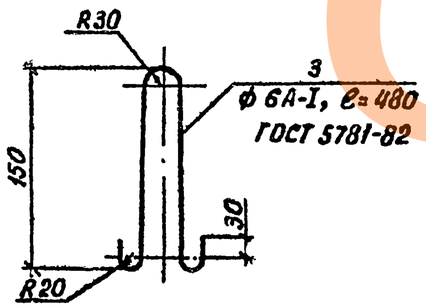

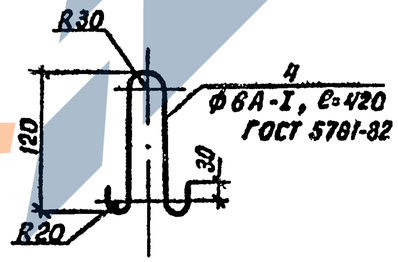

Марка подферменника	Рис.	Размеры, мм		Объем бетона, м3	Обозначение документа
		h	c		
БП 9	2	70	—	0,014	3.503.1-79.2-066
БП 10	1	110	40	0,022	-01
БП 11	1	115	45	0,023	-02
БП 12	1	120	50	0,024	-03
БП 13	1	150	80	0,030	-04
БП 14	1	165	95	0,033	-05

Поз.	Наименование	Количество на БП						Обозначение документа
		9	10	11	12	13	14	
1	Сетка С57; 2,1кг	1	2	2	2	2	2	3 503.1-79.2-122
2	ф8А-I, ℓ= 90; 0,04кг		8					без черт.
	ℓ = 95; 0,04кг			8				без черт
	ℓ = 100; 0,04кг				8			без черт.
	ℓ = 130; 0,05кг					8		без черт.
	ℓ = 145; 0,06кг						8	без. черт.
3	Монтажная петля; 0,11кг		1	1	1	1	1	
4	Монтажная петля; 0,09кг	1						
	Масса подферменника, кг	35,0	55,0	58,0	60,0	75,0	83,0	

1. Бетон класса В 25 по ГОСТ 25192-82

Разработ.	Костенко		3.503.1-79.2-066
Проверил	Рыбцева		
Рук. гр.	Склярова		Блок подферменника БП9 - БП 14
Гл. инж. пр.	Гринберг		Стадия: Р; Масса: см. табл.; Масштаб: 1:5, 1:10
Нач. отд.	Шапиро		Лист; Листов 1
Н. контр.	Семенкин		Воронежский филиал ГИПРОДОРНИИ

Взам. инв. № | Подпись и дата | Инв. № подл.

Копировал Киц-Ц 00632-03 101 Формат А3

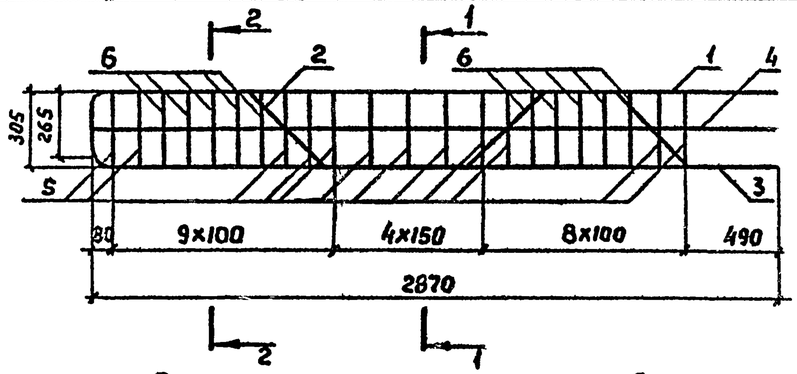

Сечение 1-1

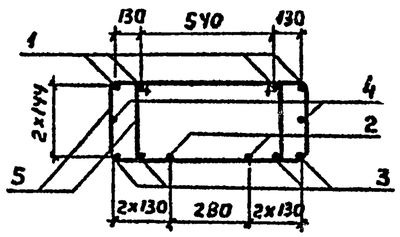

Сечение 2-2

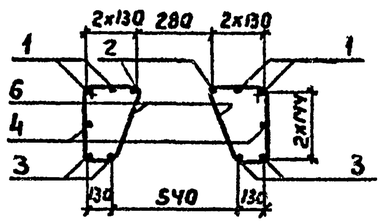

Поз.	Наименование	Кол.	Обозначение документа
1	Отогнутый стержень; 4,9кг	4	3.503.1-79.2-138
2	Отогнутый стержень; 5,8кг	2	3.503.1-79.2-126
3	ф 18 А-III, ℓ= 2870; 5,7кг	4	без черт.
4	ф 12 А-I, ℓ= 2870; 2,5кг	2	без черт.
5	Хомут; 1,5кг	24	3.503.1-79.2-141
6	Хомут; 0,9кг	20	3.503.1-79.2-142

1. Арматура класса А-I и А-III по ГОСТ 5781-82

Разраб.	Костенко		
Провер.	Жукова		
Рук. гр	Склярова		
Гл инж пр	Гринберг		
Нач отд	Шапиро		
Н. контр.	Семенкин		

3.503.1-79.2-067

Стадия	Масса	Масштаб
Р	113,0	1:25
Лист	Листов 1	

Каркас КП 1

Воронежский филиал ГИПРОДОРНИИ

Копировал

Формат А4

Инв. № подл. | Подпись и дата | Взам. инв. №

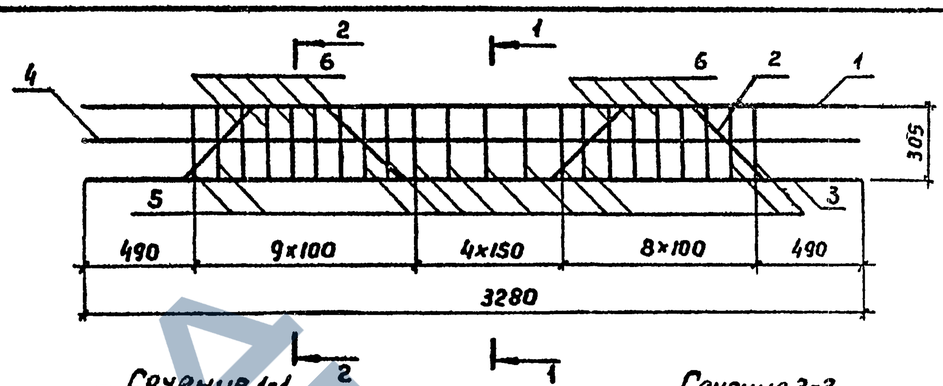

Сечение 1-1

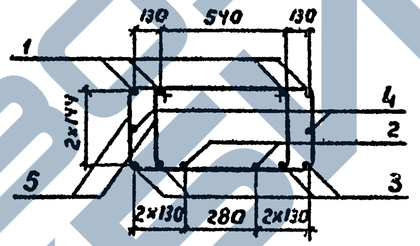

Сечение 2-2

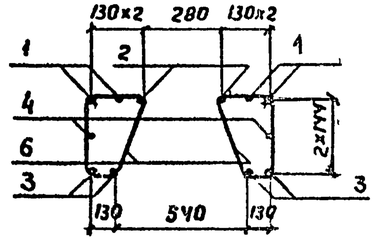

Поз	Наименование	Кол	Обозначение докутента
1	ф 16 А-III, ℓ=3280; 5,2кг	4	без черт.
2	Отогнутый стержень; 5,9кг	2	3.503.1-79.2-128
3	ф 18 А-III, ℓ=3280; 6,6кг	4	без черт.
4	ф 12 А-I, ℓ=3280; 2,9кг	2	без черт.
5	Хомут; 1,5кг	24	3.503.1-79.2-141
6	Хомут; 0,9кг	20	3.503.1-79.2-142

1. Арматура класса А-I и А-III по ГОСТ 5781-82

Разраб.	Костенко		
Провер.	Жукова		
Рук. гр.	Склярова		
Гл. инж.пр.	Гринберг		
Нач. отд.	Шапиро		
Н.контр.	Семенкин		

3.503.1-79.2-068

Стадия	Масса	Масштаб
Р	116,8	1:25
Лист	Листов 1	

Каркас КП 2

Воронежский филиал ГИПРОДОРНИИ

Копировал

Формат А4

Инв. № подл. | Подпись и дата | Взам. инв. №

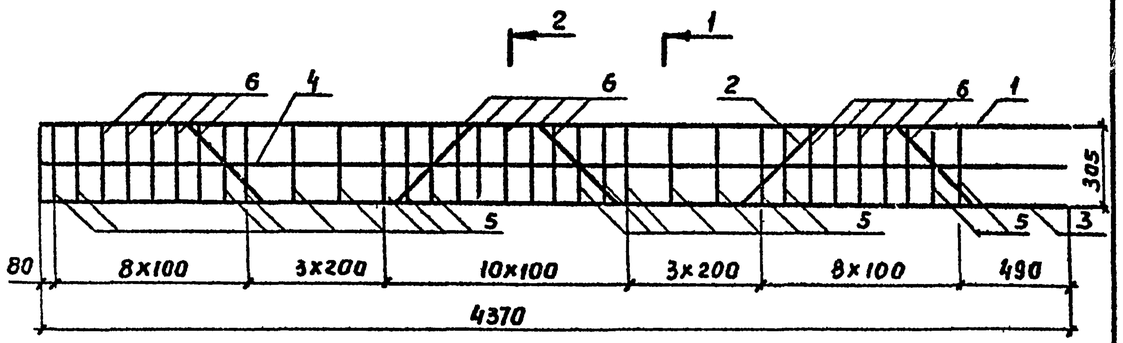

Сечение 1-1

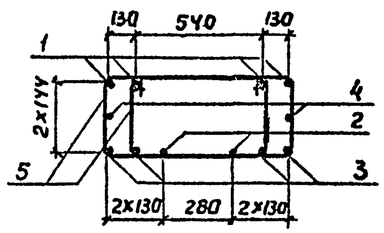

Сечение 2-2

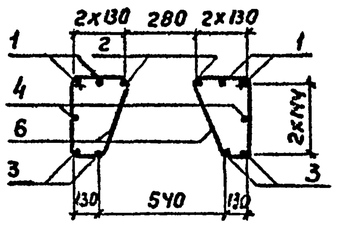

Поз.	Наименование	Кол.	Обозначение документа
1	Отогнутый стержень; 7,3кг	4	3.503.1-79.2-138-07
2	Отогнутый стержень; 8,6кг	2	3.503.1-79.2-130
3	ф 18 А-III, ℓ=4370; 8,7кг	4	без черт.
4	ф 12 А-I, ℓ=4370; 3,9кг	2	без черт.
5	Хомут; 1,5кг	36	3.503.1-79.2-141
6	Хомут; 0,9кг	30	3.503.1-79.2-142

1. Арматура класса А-I и А-III по ГОСТ 5781-82.

Разраб.	Костенко		
Провер	Жукова		
Рук.гр.	Склярова		
Гл.инж.пр	Гринберг		
Нач.отд.	Шапиро		
Н.контр.	Семенкин		

3.503.1-79.2-069

Стадия	Масса	Масштаб
Р	170,0	1:25
Лист	Листов 1	

Каркас КП 3

Воронежский филиал ГИПРОДОРНИИ

Инв.№ подл. | Подпись и дата | Взам. инв.№

Копировал | Формат А4

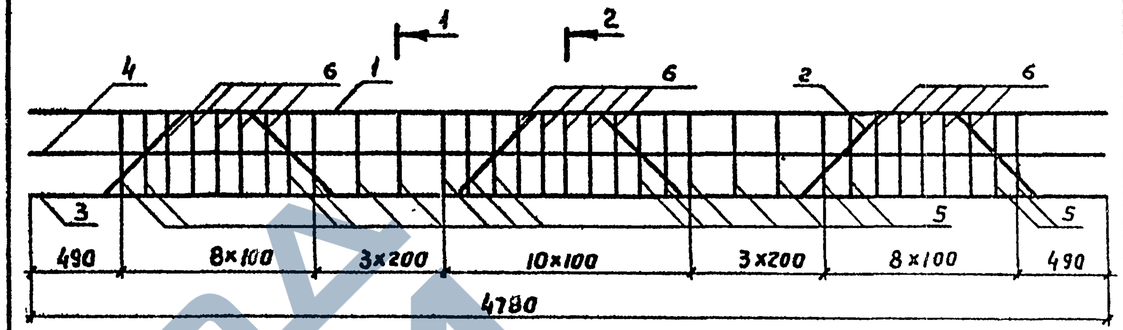

Сечение 1-1

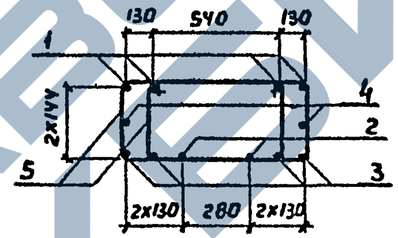

Сечение 2-2

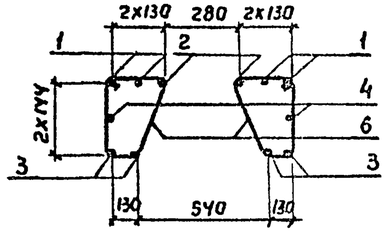

Поз.	Наименование	Кол.	Обозначение документа
1	ф 16 А-III, ℓ=4780; 7,6кг	4	без черт
2	Отогнутый стержень; 8,7кг	2	3.503.1-79.2-136
3	ф 18 А-III, ℓ=4780; 9,6кг	4	без черт.
4	ф 12 А-I; ℓ=4780; 4,2кг	2	без черт.
5	Хомут; 1.5кг	36	3.503.1-79.2-141
6	Хомут; 0,9кг	30	3.503.1-79.2-142

1. Арматура класса А-I и А-III по ГОСТ 5781-82

Разраб.	Костенко		
Провер	Жукова		
Рук.гр.	Склярова		
Гл.инж.пр	Гринберг		
Нач.отд.	Шапиро		
Н.контр	Семенкин		

3 503.1-79.2-070

Стадия	Масса	Масштаб
Р	175,6	1:25
Лист	Листов 1	

Каркас КП 4

Воронежский филиал ГИПРОДОРНИИ

Инв.№ подл. | Подпись и дата | Взам. инв.№

Копировал | Формат А4

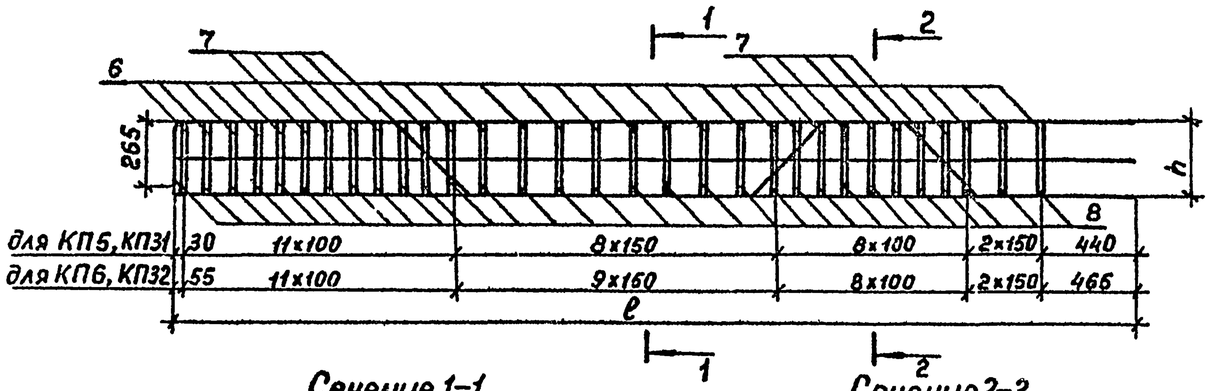

Сечение 1-1

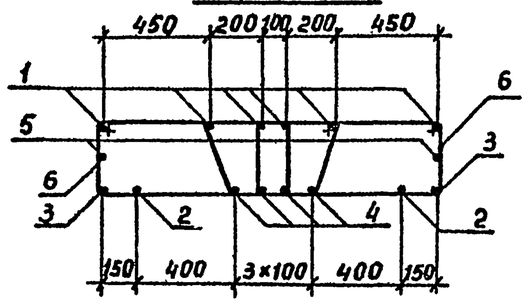

Сечение 2-2

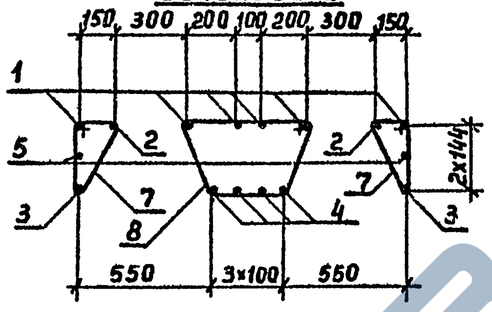

Поз.	Наименование	Кол. на каркас КП5	КП6	КП31	КП32	Обозначение документа
1	Отогнутый стержень; 6,5кг	6				3.503.1-79.2-138-03
	7,0кг		6			-05
	12,3кг			6		-04
	13,2кг				6	-06
2	Отогнутый стержень; 7,4кг	2				3.503.1-79.2-126-03
	7,6кг		2			-05
	14,2кг			2		-04
	15,1кг				2	-06
3	ф18 А-III, ℓ = 3870; 7,7кг	2				без черт.
	ℓ = 4170; 8,3кг		2			
	ф20 А-III, ℓ = 3870; 9,5кг			2		
	ℓ = 4170; 10,3кг				2	
4	ф16 А-III, ℓ = 3870; 6,1кг	4		4		без черт.
	ℓ = 4170; 6,6кг		4		4	
5	ф12 А-I, ℓ = 3870; 3,4кг	2		2		без черт.
	ℓ = 4170; 3,7кг		2		2	
6	Хомут; 1,6 кг	40	42	40	42	3.503.1-79.2-141-01
7	Хомут; 0,8 кг	20	20	20	20	3.503.1-79.2-140
8	Хомут; 1,2 кг	30	31	30	31	3.503.1-79.2-139
	Масса каркаса, кг	216,4	228,0	268,4	284,2	

Марка каркаса	Размеры, мм ℓ	h	Обозначение документа
КП 5	3870	305	3.503.1-79.2-071
КП 6	4170	305	-01
КП 31	3870	307	-02
КП 32	4170	307	-03

1. Арматура класса А-I и А-III по ГОСТ 5781-82

Разработ.	Костенко		3.503.1-79.2-071
Проверил	Жукова		
Рук. гр.	Склярова		
Гл. инж. пр.	Гринберг		
Нач. отд.	Шапиро		
Н. контр.	Семенкин		Каркас КП5, КП6, КП31, КП32

Стадия	Масса	Масштаб
Р	см. табл.	1:25
Лист	Листов 1	

Воронежский филиал ГИПРОАПРНИИ

Инв. № подл. | Подпись и дата | Взам. инв. №

Копировал Мазаева Формат А3

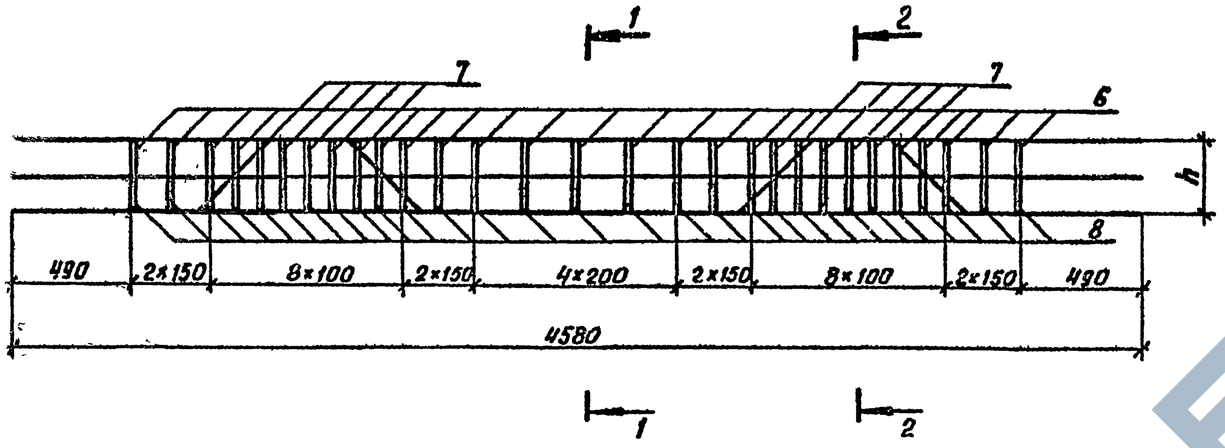

Сечение 1-1

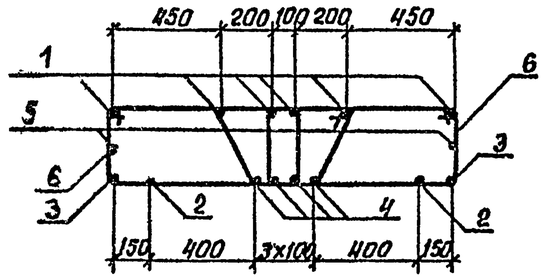

Сечение 2-2

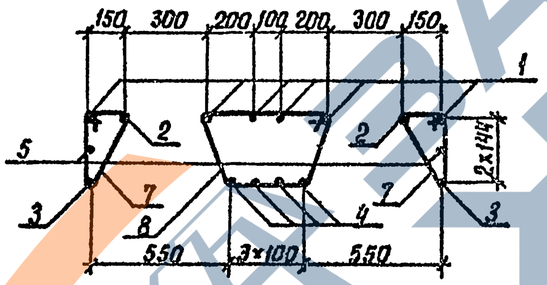

Поз.	Наименование	Кол. на каркас КП7	Кол. на каркас КП33	Обозначение документа
1	ф 16 А-III, ℓ = 4580; 7,2кг	6		без черт
	ф 22 А-III, ℓ = 4580; 13,6кг		6	
2	Отогнутый стержень; 8,0кг	2		3.503.1-79.2-128-03
	15,1кг		2	-04
3	ф 18 А-III, ℓ = 4580; 9,2кг	2		без черт.
	ф 20 А-III, ℓ = 4580; 11,3кг		2	
4	ф 16 А-III, ℓ = 4580; 7,2кг	4	4	без черт.
5	ф 12 А-I, ℓ = 4580; 4,1кг	2	2	без черт.
6	Хомут; 1,6кг	38	38	3.503.1-79.2-141-01
7	Хомут; 0,8кг	20	20	3.503.1-79 2-140
8	Хомут; 1,2кг	29	29	3.503.1-79 2-139
	Масса каркаса, кг	226,2	283,0	

Марка каркаса	h, мм	Обозначение документа
КП7	305	3.503.1-79.2-072
КП33	309	-01

Разработ.	Костенко		
Провери.	Жукова		
Рук. гр.	Склярова		
Гл. инж. пр	Гринберг		
Нач. отд.	Шапиро		
Н. контр	Семенкин		

3.503.1-79.2-072

Каркас КП7, КП33

Стадия	Масса	Масштаб
Р	см. табл.	1:25
Лист	Листов 1	

Воронежский филиал ГИПРОДОРНИИ

Инв. № подл. | Подпись и дата | Взам. инв. №

Ц00632-03 105

Копировал: Ку-

Формат А3

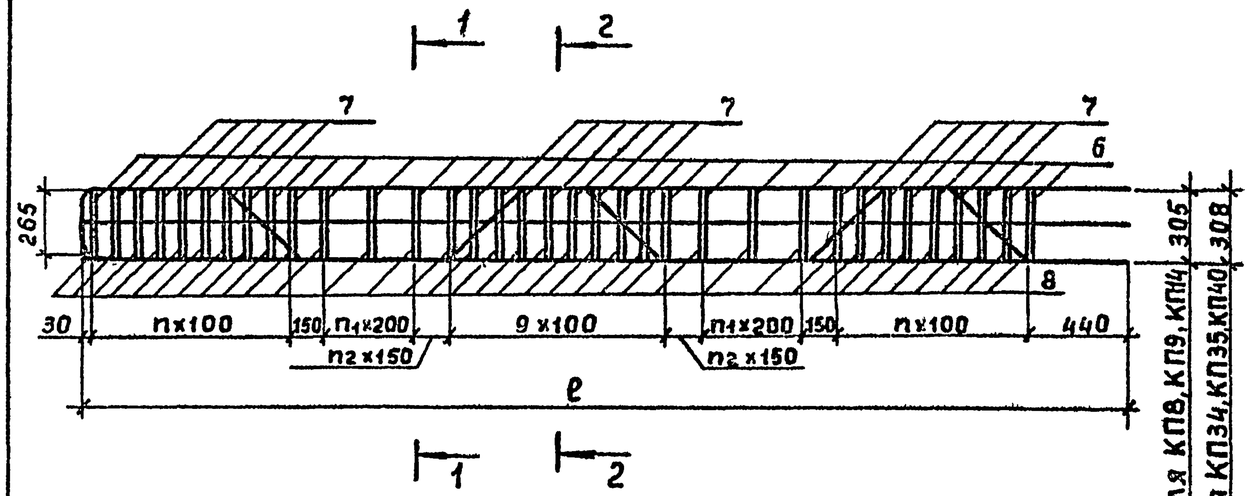

Сечение 1-1

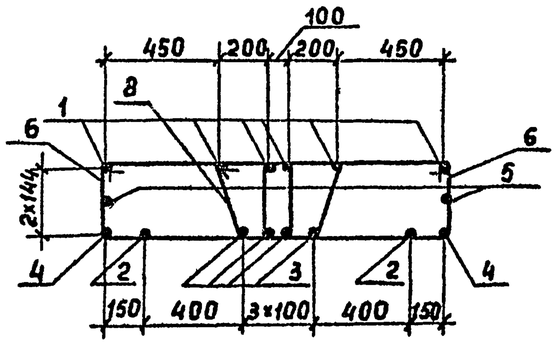

Сечение 2-2

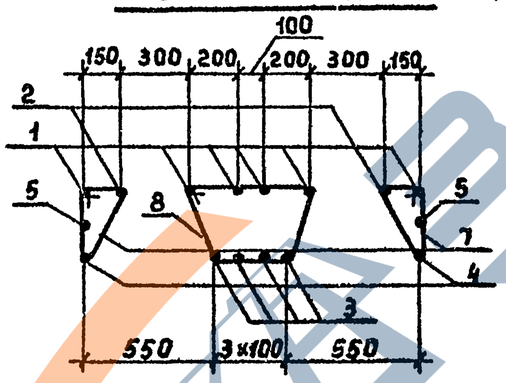

Марка каркаса	ℓ, мм	n	n1	n2	Масса каркаса, кг	Обозначение
КП 8	5870	11	2	4	327,6	3.503.1-79.2-073
КП 9	6370	11	4	3	345,4	-01
КП 14	4370	8	2	1	234,6	-02
КП 34	5870	11	2	4	409,0	-03
КП 35	6370	11	4	3	433,4	-04
КП 40	4370	8	2	1	296,4	-05

1. Арматура класса А-I и А-III по ГОСТ 5781-82

Поз.	Наименование	Кол. на каркас КП8	КП9	КП14	КП34	КП35	КП40	Обозначение документа
1	Отогнутый стержень; 9,7кг	6						3.503.1-79.2-138-10
	10,5кг		6					-12
	7,3кг			6				-07
	18,3кг				6			-11
	19,8кг					6		-13
	13,8кг						6	-09
2	Отогнутый стержень; 11,0кг	2						3.503.1-79.2-130-02
	11,7кг		2					-03
	8,6кг			2				-00
	20,9кг				2			-05
	22,4кг					2		-06
	16,4кг						2	-04
3	ф16 А-III, ℓ=5870; 9,2кг	4						без черт
	ℓ=6370; 10,0кг		4					
	ℓ=4370; 6,9кг			4				
	ф18 А-III, ℓ=5870; 11,7кг				4			
	ℓ=6370; 12,7кг					4		
	ℓ=4370; 8,7кг						4	
4	ф18 А-III, ℓ=5870; 11,7кг	2			2			без черт.
	ℓ=6370; 12,7кг		2			2		
	ℓ=4370; 8,7кг			2			2	
5	ф12 А-I, ℓ=5870; 5,2кг	2			2			без черт.
	ℓ=6370; 5,6кг		2			2		
	ℓ=4370; 3,9кг			2			2	
6	хомут; 1,6кг	60	60	32	60	60	32	3.503.1-79.2-141-01
7	хомут; 0,8кг	32	36	36	32	36	36	3.503.1-79.2-140
8	хомут; 1,2кг	46	48	34	46	48	34	3.503.1-79.2-139

Разраб.	Рыбцева	
Провер.	Жукова	
Рук.гр.	Склярова	
Гл.инж.пр.	Гринберг	
Нач.отд.	Шапиро	
Н.контр.	Семенкин	

3.503.1-79.2-073

Каркас КП8, КП9, КП14, КП34, КП35, КП40

Стадия	Масса	Масштаб
Р	см табл	1:25
Лист	Листов 1	

Воронежский филиал ГИПРОДОРНИИ

Инв.№ подл. | Подпись и дата | Взам.инв.№

Копировал Мазаева Формат А3

Ц00632-03 106

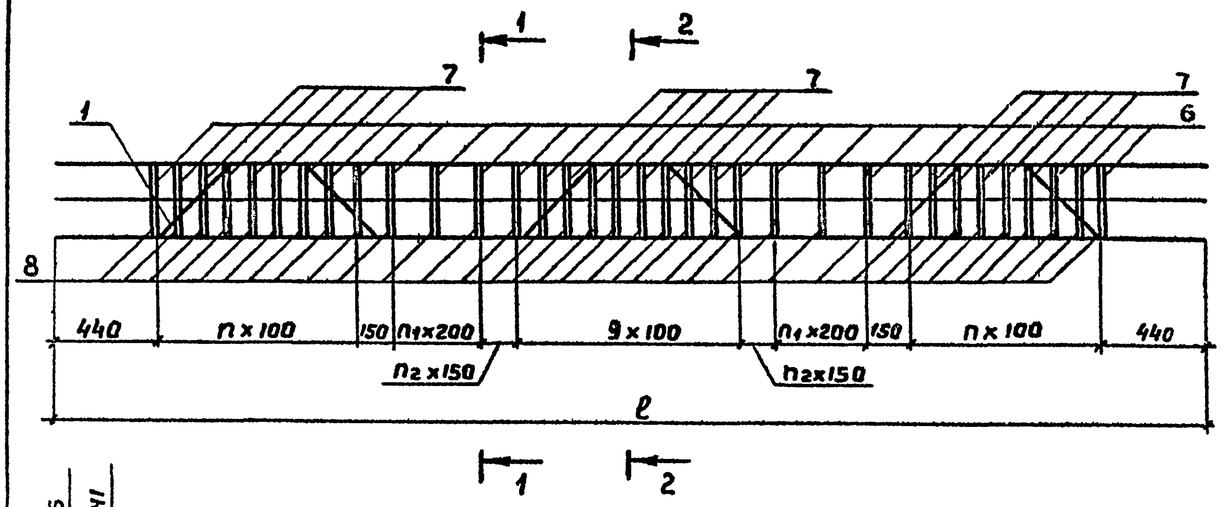

Сечение 1-1

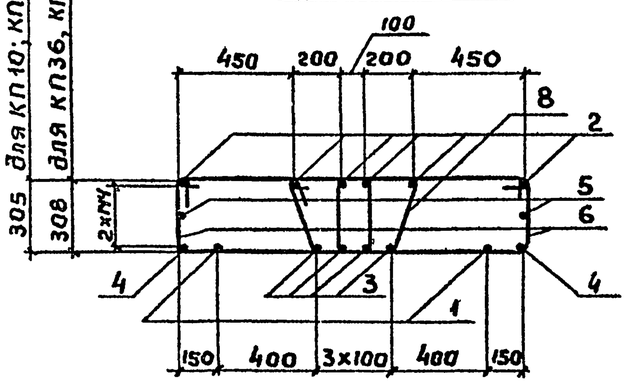

Сечение 2-2

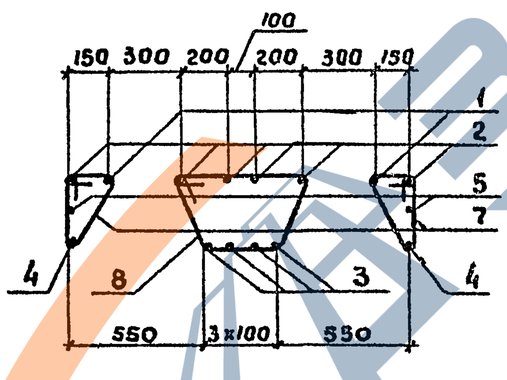

для КП 10; КП 11, КП 15
для КП 36, КП 37, КП 41

Марка каркаса	ℓ, мм	n	n1	n2	Масса каркаса, кг	Обозначение
КП 10	6280	11	2	4	334,4	3.503.1-79.2-074
КП 11	6780	11	4	3	352,4	-01
КП 15	4780	8	2	1	240,8	-02
КП 36	6280	11	2	4	417,6	-03
КП 37	6780	11	4	3	442,0	-04
КП 41	4780	8	2	1	305,4	-05

Арматура класса А-I и А-III по ГОСТ 5781-82

Поз.	Наименование	Кол. на каркас КП10	КП11	КП15	КП36	КП37	КП41	Обозначение документа
1	Отогнутый стержень; 11,1кг	2						3.503.1-79.2-136-03
	11,9кг		2					-05
	8,7кг			2				-00
	20,9кг				2			-04
	22,4кг					2		-06
	16,4кг						2	-02
2	Ф16 А-III, ℓ=6280; 9,9 кг	6						без черт.
	ℓ=6780; 10,7кг		6					
	ℓ=4780; 7,5кг			6				
	Ф22 А-III, ℓ=6280; 18,7кг				6			
	ℓ=6780; 20,2кг					6		
	ℓ=4780; 14,3кг						6	
3	Ф16 А-III, ℓ=6280; 9,9кг	4						без черт
	ℓ=6780; 10,7кг		4					
	ℓ=4780; 7,5кг			4				
	Ф18 А-III, ℓ=6280; 12,6кг				4			
	ℓ=6780; 13,6кг					4		
	ℓ=4780; 9,6кг						4	
4	Ф18 А-III, ℓ=6280; 12,6кг	2			2			без черт
	ℓ=6780; 13,6кг		2			2		
	ℓ=4780; 9,6кг			2			2	
5	Ф12 А-I, ℓ=6280; 5,6кг	2			2			без черт.
	ℓ=6780; 6,0кг		2			2		
	ℓ=4780; 4,2кг			2			2	
6	Хомут; 1,6кг	60	60	32	60	60	32	3.503.1-79.2-141-01
7	Хомут; 0,8кг	32	36	36	32	36	36	3.503.1-79.2-140
8	Хомут; 1,2 кг	46	48	34	46	48	34	3.503.1-79.2-139

Разраб.	Рыбцева	
Провер.	Жукова	
Рук. гр.	Склярова	
Гл. инж. пр	Гринберг	
Нач. отд.	Шапиро	
Н. контр.	Сетенкин	

3.503.1-79.2-074

Каркас КП10, КП11, КП15, КП36, КП37, КП41

Стадия	Масса	Масштаб
Р	см.таб	1:25
Лист	Листов 1	

Воронежский филиал ГИПРОДОРНИИ

Подпись и дата | Взам. инв. № | Инв. № подл.

Копировал

Формат А3

Ц00632-03 107

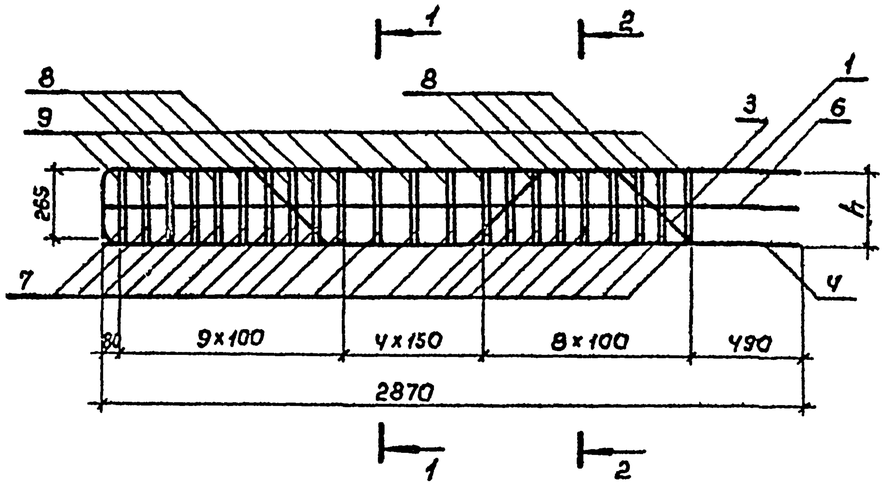

Сечение 1-1

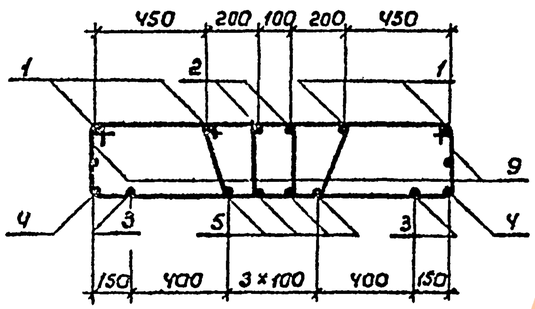

Сечение 2-2

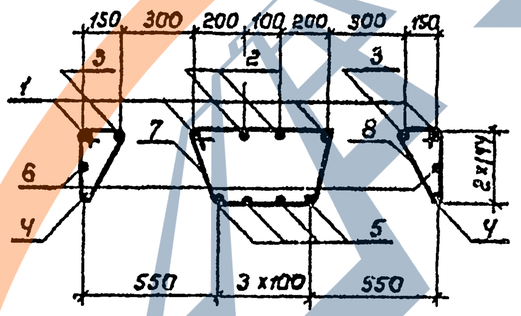

Марка каркаса	h, мм	Обозначение документа
КП 12	304	3.503.1-79.2-075
КП 38	308	- 01

Поз.	Наименование	Кол. на каркас КП12	Кол. на каркас КП38	Обозначение документа
1	Отогнутый стержень; 4,9кг	4		3.503.1-79.2-138
	9,4кг		4	-02
2	Отогнутый стержень; 6,3кг	2		3.503.1-79.2-138 -01
	9,4кг		2	-02
3	Отогнутый стержень; 7,4кг	2		3.503.1-79.2-126 -01
	11,2кг		2	-02
4	ф 16 А-III, ℓ=2870; 4,5кг	2		без черт
	ф 18 А-III, ℓ=2870; 5,7кг		2	без черт.
5	ф 18 А-III, ℓ=2870; 5,7кг	4	4	без черт.
6	ф 12 А-I, ℓ=2870; 2,5кг	2	2	без черт.
7	Хомут; 1,2 кг	21	21	3.503.1-79.2-139
8	Хомут; 0,8кг	20	20	3.503.1-79.2-140
9	Хомут; 1,6кг	22	22	3.503.1-79.2-141 -01
	Масса каркаса, кг	160,2	194,4	

Арматура класса А-I и А-III по ГОСТ 5781-82

Разраб.	Бачугова		
Провер	Жукова		
Рук гр.	Склярова		
Гл.инж.пр	Гринберг		
Нач.отд	Шапиро		
Н.контр.	Семенкин		

3.503.1-79.2-075

Каркас КП 12, КП 38

Стадия	Масса	Масштаб
Р	см таб	1:25
Лист	Листов 1	

Воронежский филиал ГИПРОДОРНИИ

Инв № подл. | Подпись и дата | Взам инв №

Копировал Минакова Ц00632-03 108 Формат А3

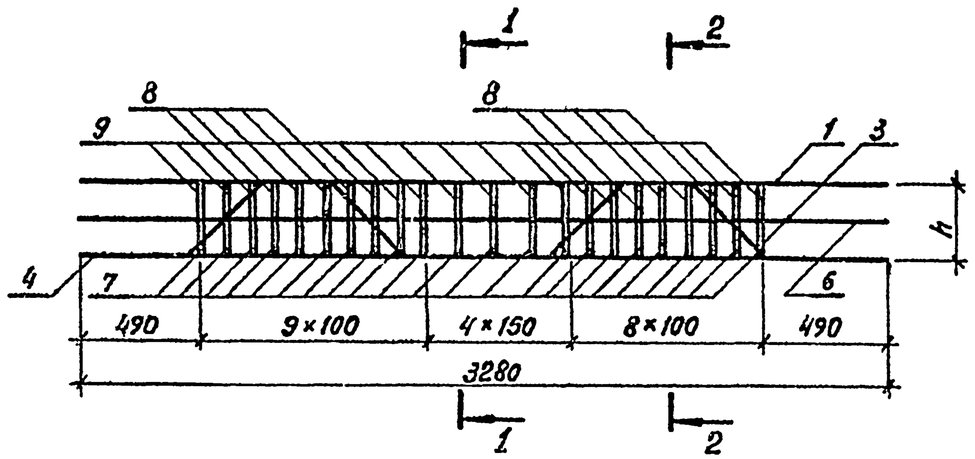

Сечение 1-1

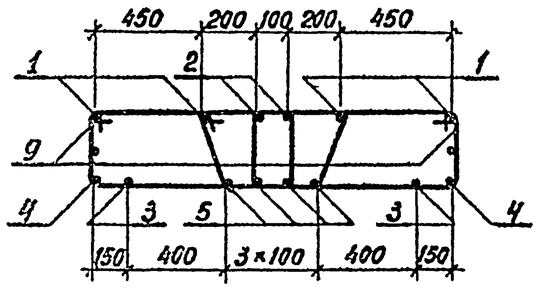

Сечение 2-2

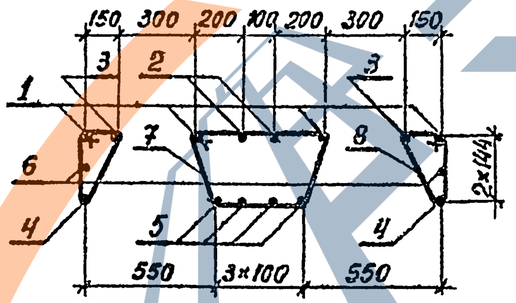

Поз.	Наименование	Кол. на каркас КП13	Кол. на каркас КП39	Обозначение документа
1	ф16 А-III, ℓ=3280, 5,2 кг	4		без черт
	ф22 А-III, ℓ=3280; 9,8 кг		4	без черт
2	ф18 А-III, ℓ=3280; 6,6 кг	2		без черт.
	ф22 А-III, ℓ=3280; 9,8 кг		2	без черт
3	Отогнутый стержень; 7,5 кг	2		3.503.1-79 2-128-01
	11,2 кг		2	-02
4	ф16 А-III, ℓ=3280; 5,2 кг	2		без черт
	ф18 А-III, ℓ=3280; 6,6 кг		2	без черт
5	ф18 А-III, ℓ=3280; 6,6 кг	4	4	без черт
6	ф12 А-I, ℓ=3280; 2,9 кг	2	2	без черт
7	Хомут, 1,2 кг	22	22	3.503.1-79 2-139
8	Хомут; 0,8 кг	20	20	3 503 1-79.2-140
9	Хомут; 1,6 кг	24	24	3.503.1-79 2-141-01
	Масса каркаса, кг	172,4	207,4	

Арматура класса А-I и А-II по ГОСТ 5781-82

Марка каркаса	h, мм	Обозначение документа
КП 13	304	3.503.1-79.2-076
КП 39	308	-01

Разраб.	Вачугова		3.503.1-79.2-076
Провер.	Кукова		
Рук. гр.	Скатрова		
Гл.инж.пр	Гринберг		
Нач.отд.	Шапиро		
Н.контр.	Семенкин		

Каркас КП 13, КП 39

Стадия	Масса	Масштаб
Р	см. табл	1:25
Лист	Листов 1	

Воронежский филиал ГИПРОДОРНИИ

Копировал

Ц00632-03 109 формат А3

Инв. № подл. | Подпись и дата | Взам. инв. №

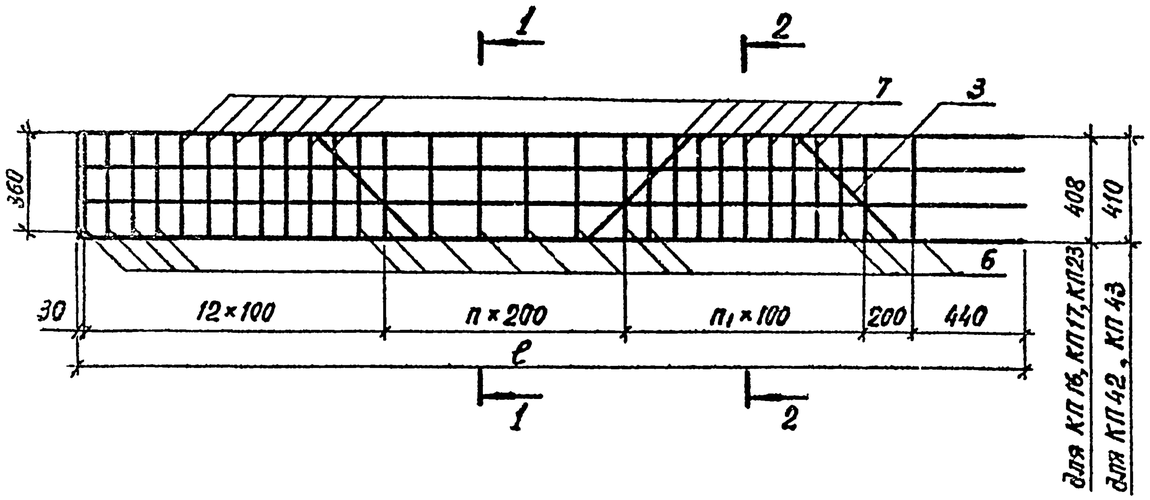

Сечение 1-1

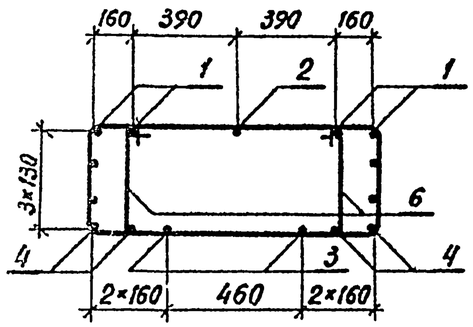

Сечение 2-2

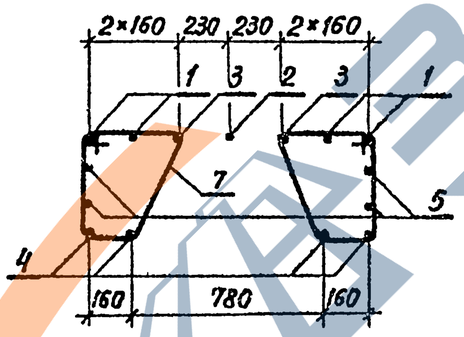

Марка каркаса	ℓ, мм	n	n₁	Масса каркаса, кг	Обозначение
КП 16	3870	5	10	189,4	3.503.1-79.2-077
КП 17	4170	6	11	201,3	-01
КП 23	3570	3	9	173,8	-02
КП 42	3870	5	10	214,0	-03
КП 43	4170	6	11	228,1	-04

Арматура класса А-I и А-III по ГОСТ 5781-82

Поз.	Наименование		Кол. на каркас КП16	КП17	КП23	КП42	КП43	Обозначение документа
1	Отогнутый стержень;	6,7кг	4					3 503 1-79 2-138-19
		7,1 кг		4				-22
		6,2 кг			4			-15
		10,4кг				4		-20
		11,2 кг					4	-23
2	ф12 А-I, ℓ=3870;	3,4 кг	1			1		без черт.
	ℓ=4170;	3,7 кг		1			1	без черт.
	ℓ=3570;	3,2 кг			1			без черт
3	Отогнутый стержень;	9,9кг	2					3 503 1-79 2-127
		10,5кг		2				-01
		11,5кг			2			-02
		14,8кг				2		-04
		15,7кг					2	-05
4	ф20 А-III, ℓ=3870;	9,5 кг	4			4		без черт
	ℓ=4170;	10,3кг		4			4	
	ℓ=3570;	8,8 кг			4			
5	ф12 А-I, ℓ=3870;	3,4кг	4			4		без черт
	ℓ=4170;	3,7 кг		4			4	
	ℓ=3570;	3,2кг			4			
6	Хомут; 1,9кг		30	30	22	30	30	3.503 1-79 2-141-04
7	Хомут; 1,1кг		28	32	30	28	32	3.503.1-79 2-142-03

Разраб.	Вачугова	
Провер.	Жукова	
Рук. гр.	Склярова	
Гл. инж. пр.	Гринберг	
Нач. отд.	Шапиро	
Н. контр.	Семенкин	

3.503.1-79.2-077

Каркас КП 16, КП 17, КП 23, КП 42, КП 43

Стадия	Масса	Масштаб
Р	см. табл.	1:20
Лист	Листов 1	

Воронежский филиал ГИПРОДОРНИИ

Инв. № подл. | Подпись и дата | Взам. инв. №

Копировал

Ц00632-03 110

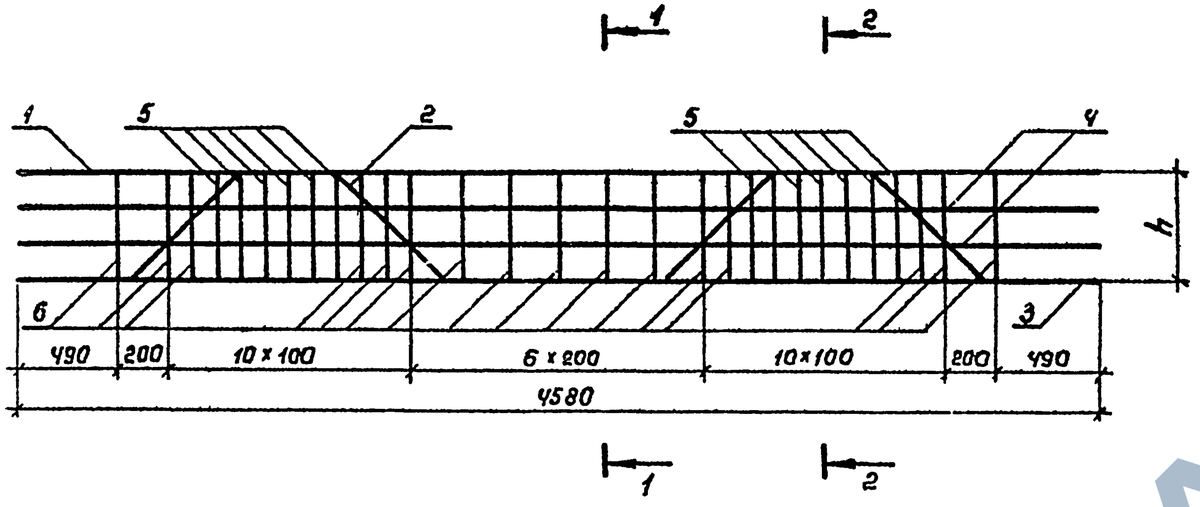

Сечение 1-1

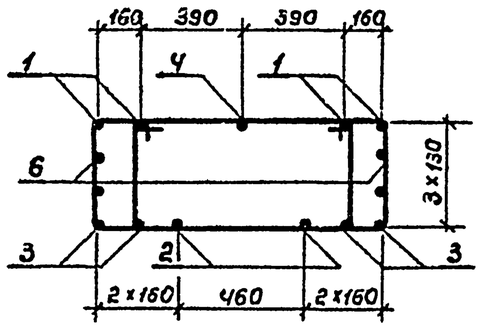

Сечение 2-2

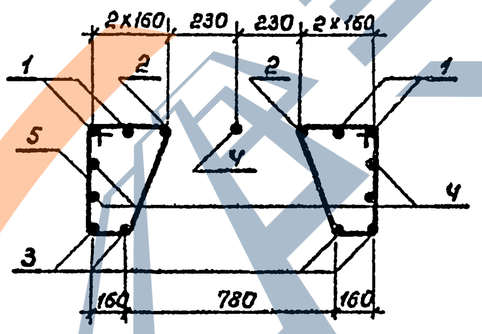

Поз	Наименование	Кол. на каркас КП 18	Кол. на каркас КП ЧЧ	Обозначение документа
1	ф 16 А-III, ℓ = 4580; 7,2 кг	4		без черт.
	ф 20 А-III, ℓ = 4580; 11,3 кг		4	без черт
2	Отогнутый стержень; 10,4 кг	2		3.503.1-79.2-129-02
	15,6 кг		2	-03
3	ф 20 А-III, ℓ = 4580; 11,3 кг	4	4	без черт
4	ф 12 А-I, ℓ = 4580; 4,1 кг	5	5	без черт
5	Хомут; 1,1 кг	24	24	3.503.1-79.2-142-03
6	Хомут; 1,9 кг	34	34	3.503.1-79.2-141-04
	Масса каркаса, кг	206,3	233,1	

Арматура класса А-III и А-I по ГОСТ 5781-82

Марка каркаса	h, мм	Обозначение документа
КП 18	408	3.503.1-79.2-078
КП ЧЧ	410	-01

Разработ	Вачугова		3.503.1-79.2-078
Пробер.	Жукова		
Рук. гр.	Склярова		
Гл. инж. пр	Гринберг		
Нач. отд.	Шапиро		Каркас КП 18, КП ЧЧ
Н. контр	Семенкин		

Стадия	Масса	Масштаб
Р	см. табл	1:25
Лист	Листов 1	

Воронежский филиал ГИПРОДОРНИИ

Копировал Минакова

Формат А3

Ц00632-03 111

Инв. № подл. | Подпись и дата | Взам. инв. №

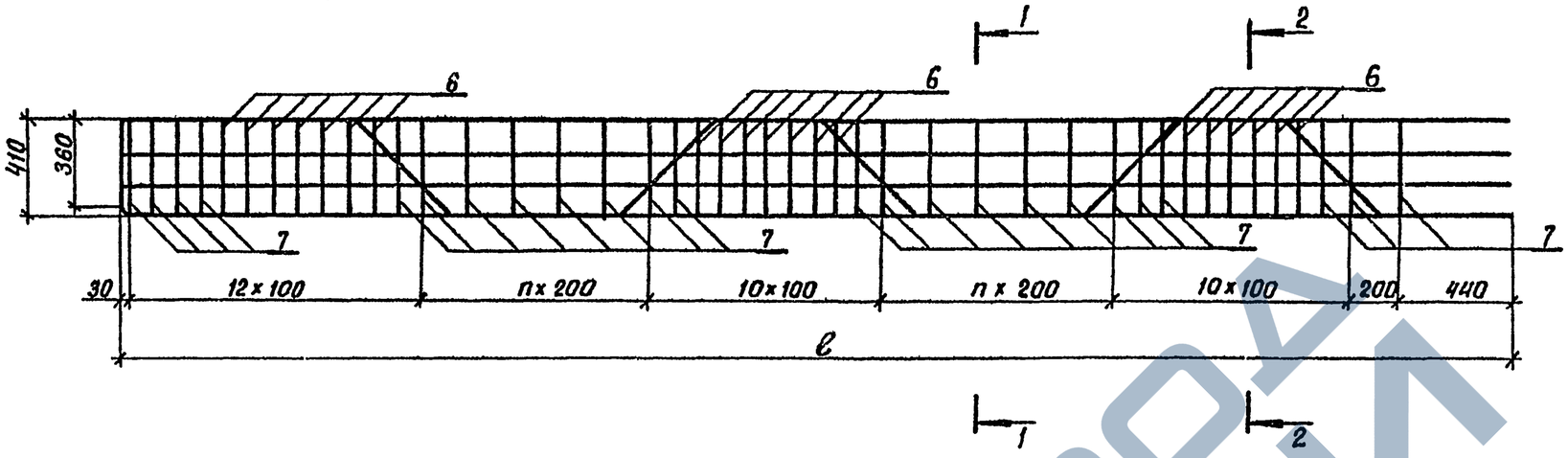

Сечение 1-1

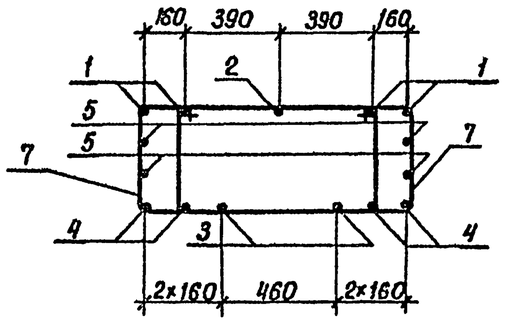

Сечение 2-2

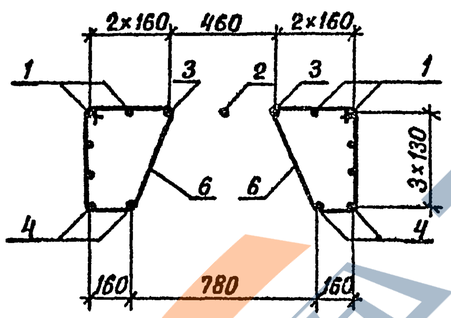

Марка каркаса	ℓ, мм	n	Обозначение документа
КП 19	5870	5	3.503.1-79.2-079
КП 20	6370	6	-01
КП 45	5870	5	-02
КП 46	6370	6	-03

Поз.	Наименование	Кол. на каркас				Обозначение документа
		КП19	КП20	КП45	КП46	
1	Отогнутый стержень; 15,4кг	4		4		3.503.1-79.2-138-29
	16,6кг		4		4	-31
2	ф12 А-I, ℓ=5870; 5,2кг	1		1		без черт.
	ℓ=6370; 5,7кг		1		1	
3	Отогнутый стержень; 21,8кг	2		2		3.503.1-79.2-131-02
	23,2кг		2		2	-03
4	ф20 А-III, ℓ=5870; 14,5кг	4		4		без черт.
	ℓ=6370; 15,7кг		4		4	
5	ф12 А-I, ℓ=5870; 5,2кг	4		4		без черт.
	ℓ=6370; 5,7кг		4		4	
6	Хомут; 1,1кг	42	42	42	42	3.503.1-79.2-142-03
7	Хомут; 1,9кг	48	52	48	52	3.503.1-79.2-141-04
	Масса каркаса, кг	326,6	349,1	326,6	349,1	

Арматура класса А-I и А-III по ГОСТ 5781-82

Разработ.	Костенко		
Проверил	Жукова		
Рук.гр.	Склярова		
Гл инж.пр	Гринберг		
Нач.отд	Шапиро		
Н.контр.	Семенкин		

3.503.1-79.2-079

Каркас КП19, КП20, КП45, КП46

Стадия	Масса	Масштаб
Р	см табл.	1:25

Лист | Листов 1

Воронежский филиал ГИПРОДОРНИИ

Инв № подл | Подпись и дата | Взам инв. №

Копировал Кис- Ц00632-03 Формат 112

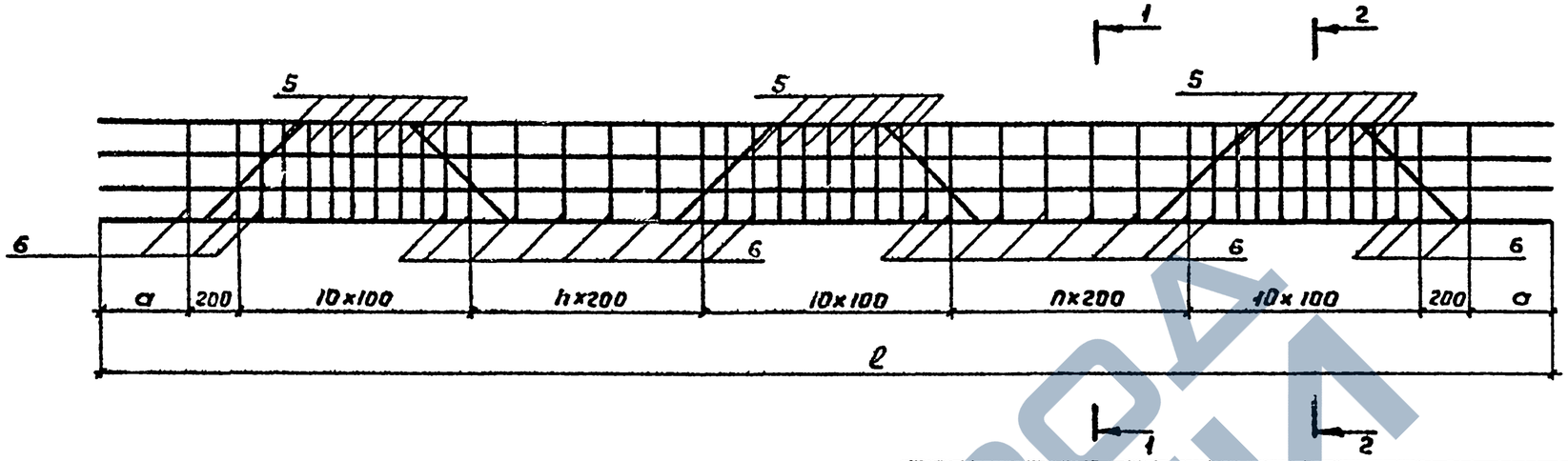

Сечение 1-1

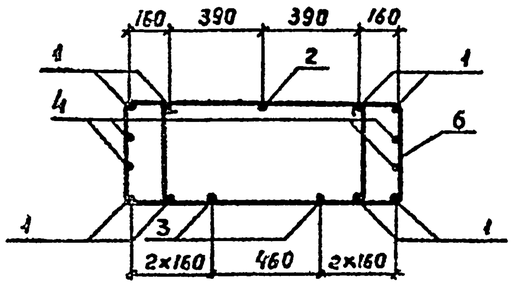

Сечение 2-2

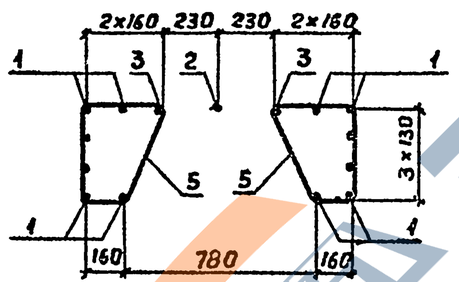

Поз.	Наименование	Кол. на каркас КП21	КП22	КП47	КП48	Обозначение документа
1	ф 20 AIII, ℓ=6280; 15,5кг	8		8		без черт.
	ℓ=6780; 16,7кг		8		8	
2	ф12 AI, ℓ=6280; 5,6кг	4		4		без черт
	ℓ=6780; 6,0кг		4		4	
3	Отогнутый стержень; 21,6кг	2		2		3.503.1-79.2-137-01
	23,1кг		2		2	-02
4	ф12 AI, ℓ=6280; 5,6кг	4		4		без черт
	ℓ=6780; 6,0кг		4		4	
5	Хомут; 1,1кг	42	42	42	42	3.503.1-79.2-142-03
6	Хомут; 1,9кг	46	50	46	50	3.503.1-79.2-141-04
	Масса каркаса, кг	345,9	369,0	345,9	369,0	

Марка каркаса	Размеры, мм a	ℓ	n	Обозначение документа
КП 21	440	6280	5	3.503.1-79.2-080
КП 22	490	6780	6	-01
КП 47	440	6280	5	-02
КП 48	490	6780	6	-03

Арматура класса AI и AIII по ГОСТ 5781-82.

Разработ.	Костенко		3.503.1-79.2-080
Проверил	Жукова		
Рук. гр	Склярова		Каркас КП21, КП22, КП47, КП48
Гл. инж. пр	Гринберг		
Нач. отд.	Шапиро		
Н. контр.	Сетенкин		

Стадия	Масса	Масштаб
Р	см. табл.	1:25
Лист	Листов 1	

Воронежский филиал ГИПРОДОРНИИ

Инв. № подл. | Подпись и дата | Взам. инв. №

Копировал

Формат А3

Ц 00632-03 113

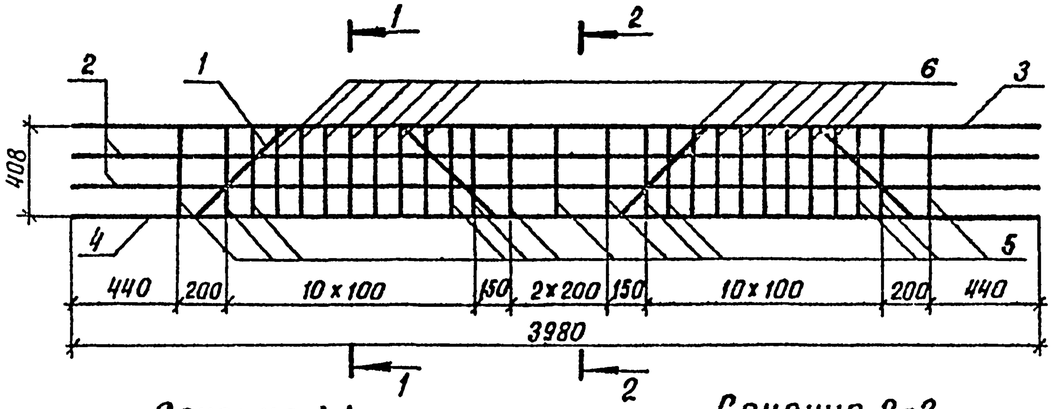

Сечение 1-1

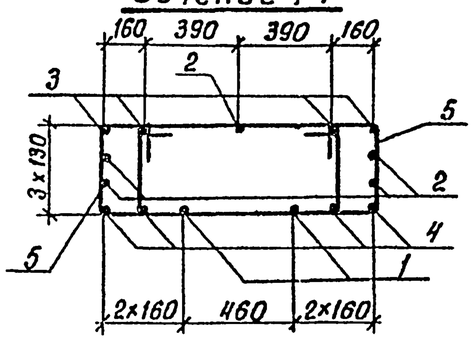

Сечение 2-2

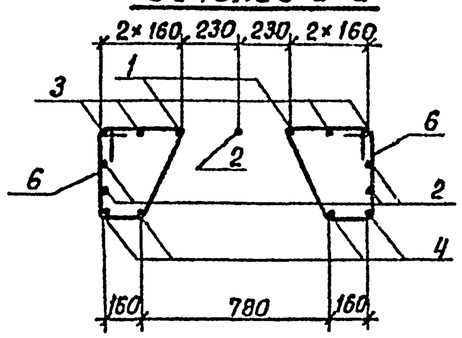

Поз	Наименование	Кол.	Обозначение документа
1	Отогнутый стержень; 11,4кг	2	3.503.1-79.2-129
2	ф 12 А-I, ℓ= 3980; 3,5кг	5	без черт.
3	ф 16 А-III, ℓ= 3980; 6,3кг	4	без черт.
4	ф 20 А-III, ℓ= 3980; 9,8кг	4	без черт.
5	Хомут; 1,9кг	26	3.503.1-79.2-141-04
6	Хомут; 1,1кг	28	3.503.1-79.2-142-03

Арматура класса А-I и А-III по ГОСТ 5781-82

Разраб	Рыбцева		
Провер.	Жукова		
Рук гр.	Склярова		
Гл инж пр	Гринберг		
Нач отд	Шапиро		
Н контр.	Семенкин		

3.503.1-79.2-081

Каркас КП 24

Стадия	Масса	Масштаб
Р	184,9	1:25
Лист	Листов 1	

Воронежский филиал ГИПРОДОРНИИ

Взам. инв. № | Подпись и дата | Инв. № подл.

Копировал Киселева Формат А4

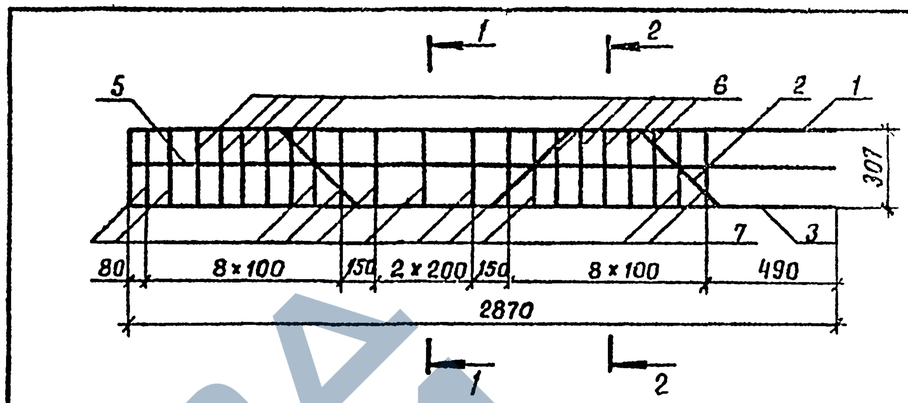

Сечение 1-1

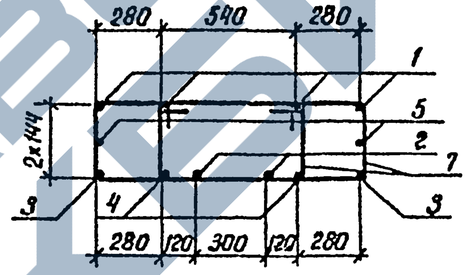

Сечение 2-2

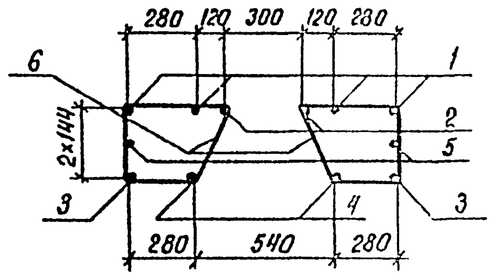

Поз.	Наименование	Кол.	Обозначение документа
1	Отогнутый стержень; 6,3кг	4	3.503.1-79.2-138-01
2	Отогнутый стержень; 7,4кг	2	3.503.1-79.2-126-01
3	ф 20 А-III, ℓ= 2870; 7,1кг	2	без черт.
4	ф 18 А-III, ℓ= 2870; 5,7кг	2	без черт.
5	ф 12 А-I, ℓ= 2870; 2,5кг	2	без черт.
6	Хомут; 1,1кг	20	3.503.1-79.2-142-02
7	Хомут; 1,7кг	22	3.503.1-79.2-141-02

Арматура класса А-I и А-III по ГОСТ 5781-82

Разраб.	Анисимова		
Провер.	Жукова		
Рук. гр.	Склярова		
Гл. инж. пр.	Гринберг		
Нач. отд.	Шапиро		
Н. контр.	Семенкин		

3.503.1-79.2-084

Каркас КП 27

Стадия	Масса	Масштаб
Р	130,0	1:25
Лист	Листов 1	

Воронежский филиал ГИПРОДОРНИИ

Взам. инв. № | Подпись и дата | Инв. № подл.

Копировал Киселева Формат А4

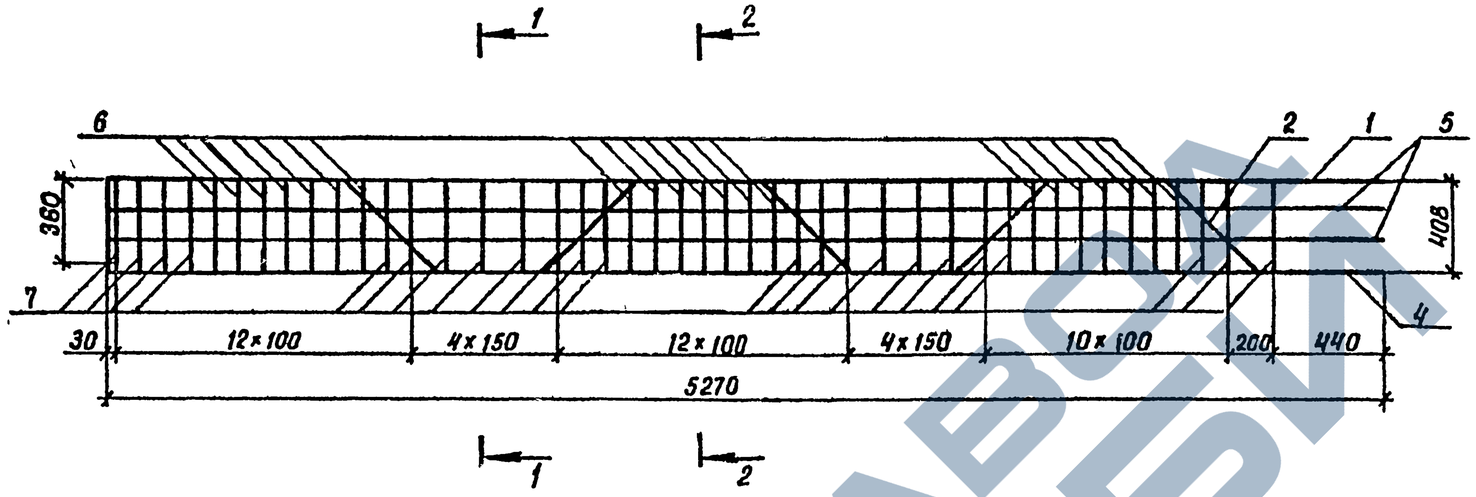

Сечение 1-1

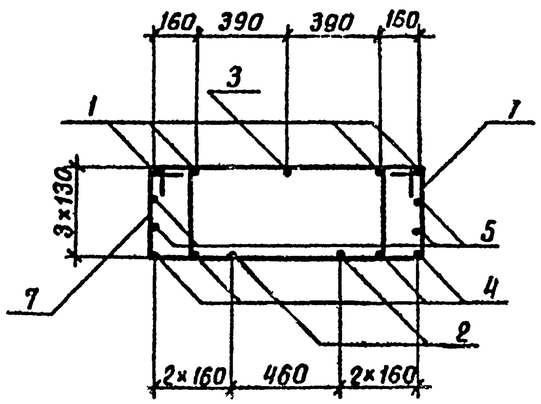

Сечение 2-2

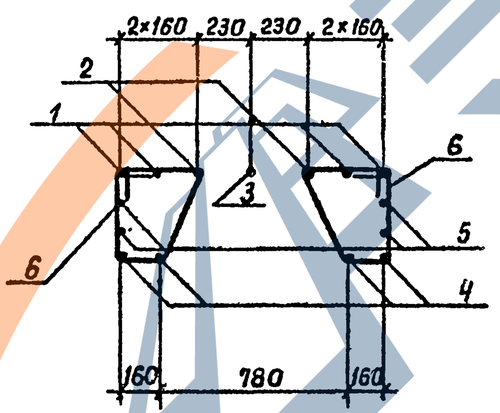

Поз.	Наименование	Кол	Обозначение документа
1	Отогнутый стержень; 8,9кг	4	3.503.1-79.2-138-25
2	Отогнутый стержень, 16,5кг	2	3.503.1-79.2-131
3	ф 12 А-I, ℓ= 5270; 4,7кг	1	без черт.
4	ф 20 А-III, ℓ= 5270; 13,0кг	4	без черт.
5	ф 12 А-I, ℓ= 5270; 4,7кг	4	без черт
6	Хомут; 1,1кг	42	3.503.1-79.2-142-03
7	Хомут; 1,9кг	46	3.503.1-79.2-141-04

Арматура класса А-I и А-III по ГОСТ 5781-82

Разраб.	Рыбцева		3.503.1-79.2-082
Провер.	Жукова		
Рук. гр.	Склярова		
Гл.инж.пр.	Гринберг		
Нач. отд	Шапиро		
Н.контр.	Семенкин		
			Каркас К 25

Стадия	Масса	Масштаб
Р	277,7	1:25
Лист	Листов 1	

Воронежский филиал ГИПРОДОРНИИ

Инв. № подл. | Подпись и дата | Взам. инв. №

Копировал Инв- Ц00632-03 Формат А3

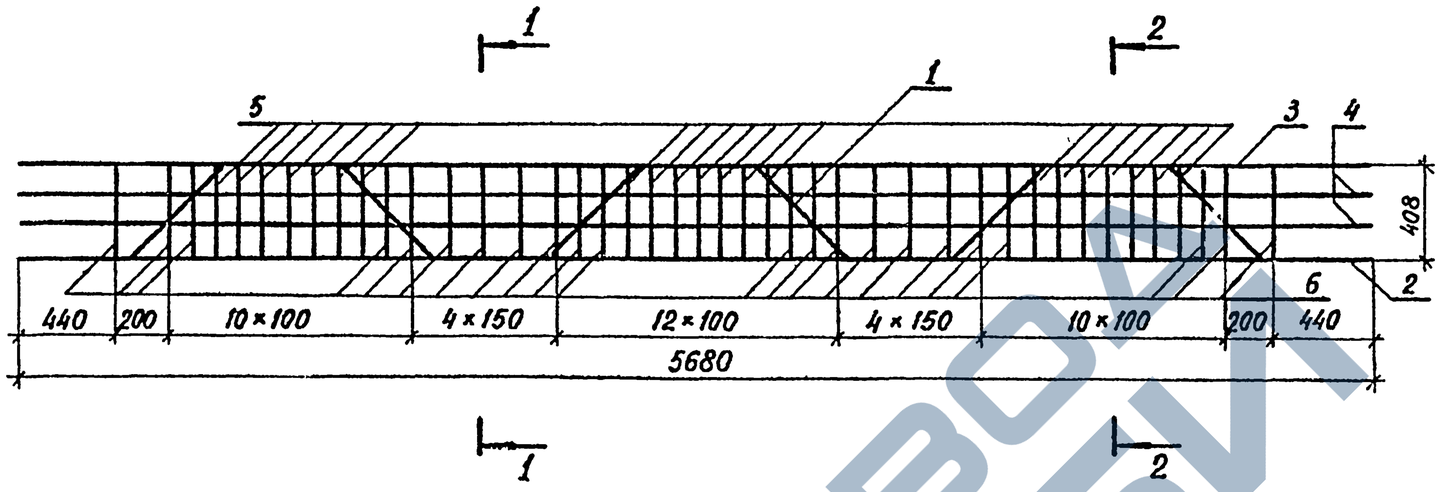

Сечение 1-1

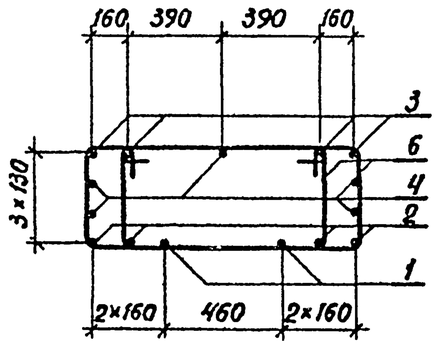

Сечение 2-2

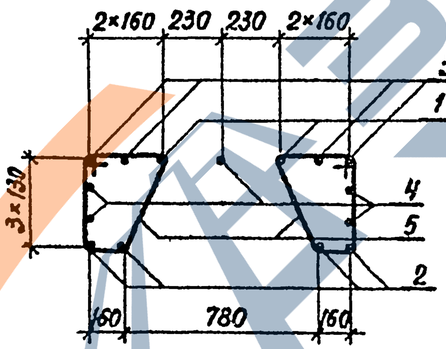

Поз.	Наименование	Кол	Обозначение документов
1	Отогнутый стержень, 16,4кг	2	3 503 1-79.2-137
2	ф20 А-III, ℓ=5680; 14,0кг	4	без черт.
3	ф16 А-III, ℓ=5680; 9,0кг	4	без черт.
4	ф12 А-I, ℓ=5680; 5,0кг	5	без черт.
5	Хомут; 1,1кг	42	3.503.1-79.2-142-03
6	Хомут; 1,9кг	44	3.503.1-79.2-141-04

Арматура класса А-I и А-III по ГОСТ 5781-82

Разраб.	Анисимова		
Провер.	Жукова		
Рук. гр.	Склярова		
Гл. инж. пр.	Гринберг		
Нач. отд.	Шапиро		
Н. контр.	Семенкин		

3.503.1-79.2-083

Каркас КП 26	Стадия	Масса	Масштаб
	Р	279,6	1:25
	Лист	Листов 1	
	Воронежский филиал ГИПРОДОРНИИ		

Инв. № подл. | Подпись и дата | Взам. инв. №

Копировал

Ц 00638-03 116
Формат А3

ЗАВОД ЖБИ

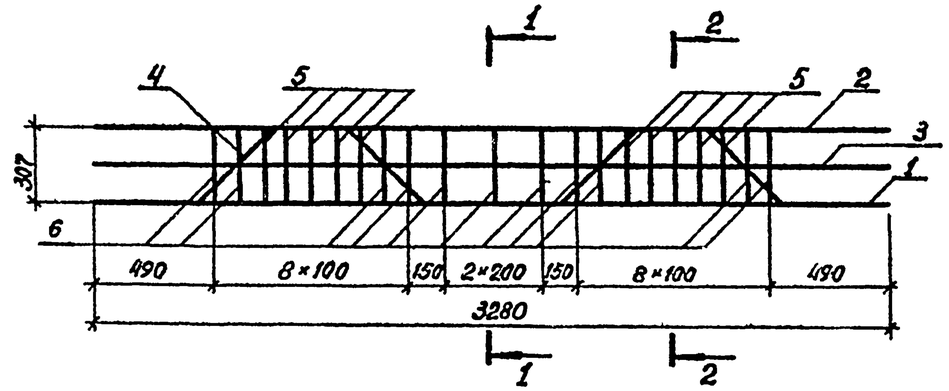

Сечение 1-1

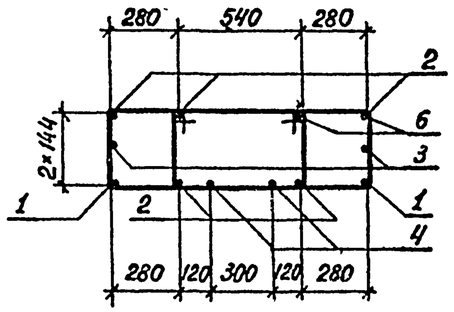

Сечение 2-2

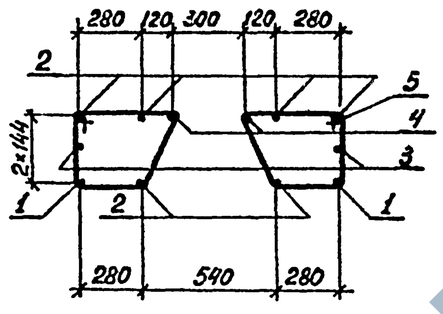

Поз.	Наименование	Кол.	Обозначение документа
1	ф20 А-III, ℓ=3280; 8,1кг	2	без черт.
2	ф18 А-III, ℓ=3280; 6,6кг	6	без черт.
3	ф12 А-I, ℓ=3280; 2,9кг	2	без черт.
4	Отогнутый стержень; 7,5кг	2	3.503.1-79.2-128-01
5	Хомут; 1,1кг	20	3.503.1-79.2-142-02
6	Хомут; 1,7кг	22	3.503.1-79.2-141-02

Арматура класса А-I и А-III по ГОСТ 5781-82

Разраб.	Анисимова		3.503.1-79.2-085
Провер.	Жукова		
Рук. гр.	Склярова		
Гл.инж.пр	Гринберг		
Нач.отд.	Шапиро		Каркас КП 28
Н.контр	Семенкин		

Стадия	Масса	Масштаб
Р	136,0	1:25
Лист	Листов 1	

Воронежский филиал ГИПРОДОРНИИ

Инв.№ подл. | Подпись и дата | Взам.инв.№

Копировал

Формат А4

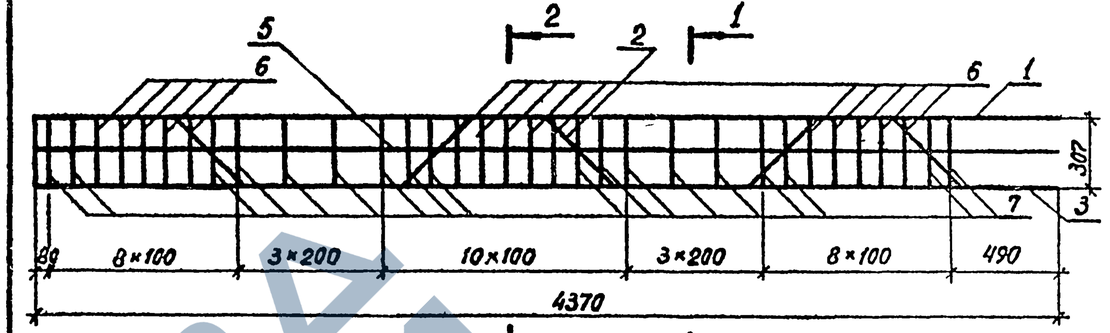

Сечение 1-1

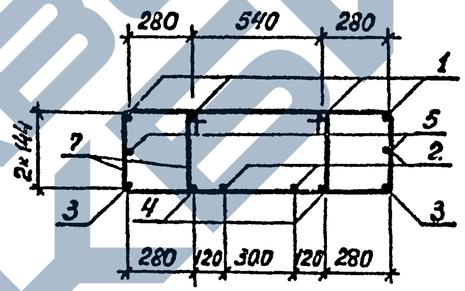

Сечение 2-2

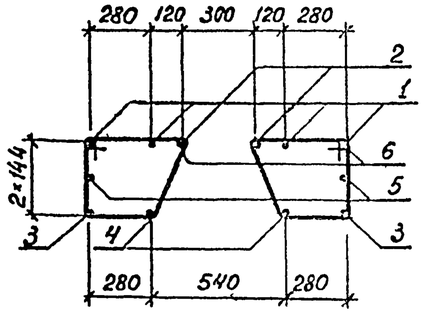

Поз.	Наименование	Кол.	Обозначение документа
1	Отогнутый стержень; 9,3кг	4	3.503.1-79.2-138-08
2	Отогнутый стержень; 10,9кг	2	3.503.1-79.2-130-01
3	ф20 А-III, ℓ=4370; 10,8кг	2	без черт
4	ф18 А-III, ℓ=4370; 8,7кг	2	без черт.
5	ф12 А-I, ℓ=4370; 3,9кг	2	без черт.
6	Хомут; 1,1кг	30	3.503.1-79.2-142-02
7	Хомут; 1,7кг	36	3.503.1-79.2-141-02

Арматура класса А-I и А-III по ГОСТ 5781-82

Разраб.	Анисимова		3.503.1-79.2-086
Провер.	Жукова		
Рук.гр.	Склярова		
Гл.инж.пр	Гринберг		
Нач.отд.	Шапиро		Каркас КП 29
Н.контр.	Семенкин		

Стадия	Масса	Масштаб
Р	200,0	1:25
Лист	Листов 1	

Воронежский филиал ГИПРОДОРНИИ

Инв.№ подл. | Подпись и дата | Взам.инв.№

Копировал

Формат А4

Ц00632-03 117

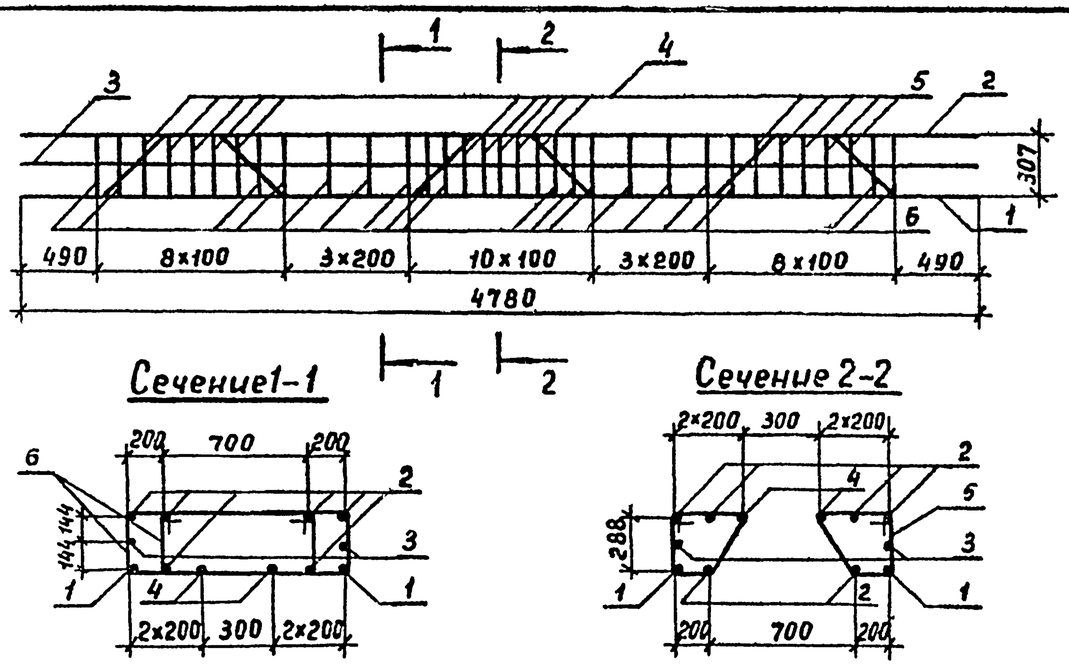

Поз	Наименование	Кол.	Обозначение документа
1	ф20 А-III, ℓ=4780; 11,8 кг	2	без черт.
2	ф18 А-III, ℓ=4780; 9,5 кг	6	без черт.
3	ф12 А-I, ℓ=4780; 4,2 кг	2	без черт.
4	Отогнутый стержень; 11.0 кг	2	3.503.1-79.2-136-01
5	Хомут; 1,1 кг	30	3.503.1-79.2-142-01
6	Хомут; 1,8 кг	36	3.503.1-79.2-141-03

Арматура класса А-I и А-III по ГОСТ 5781-82

Разраб	Анисимова		3.503.1-79.2-087
Провер.	Жукова		
Рук гр.	Склярова		
Гл. инж пр	Гринберг		Каркас КП30
Нач. отд	Шапиро		
Н. контр	Семенкин		

Стадия	Масса	Масштаб
Р	197,8	1:30

Лист | Листов 1

Воронежский филиал ГИПРОДОРНИИ

Инв. № подл. | Подпись и дата | Взам. инв. №

Копировал Мазаева Формат А4

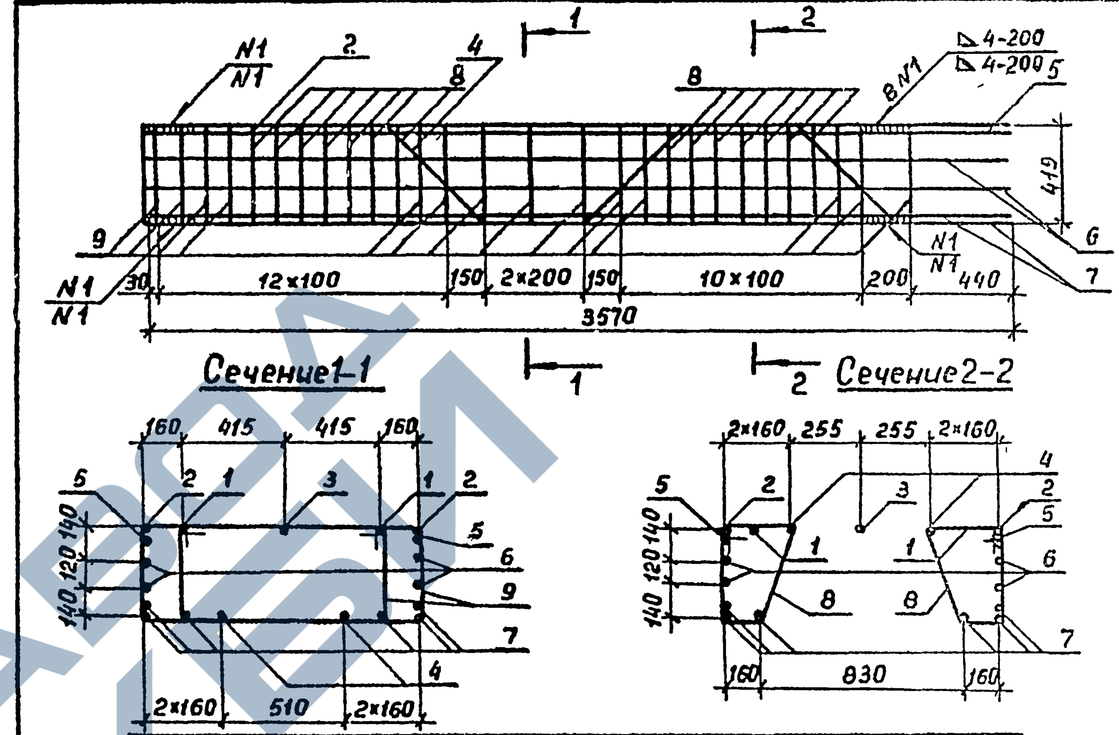

Поз.	Наименование	Кол.	Обозначение документа
1	Отогнутый стержень; 9,7 кг	2	3.503.1-79.2-138-17
2	Отогнутый стержень; 7,9 кг	2	3.503.1-79.2-138-16
3	ф10 А-I, ℓ=3570; 2,2 кг	1	без черт
4	Отогнутый стержень; 11,6 кг	2	3.503.1-79.2-127-03
5	ф18 А-III, ℓ=3570; 7,1 кг	2	без черт.
6	ф10 А-I, ℓ=3570; 2,2 кг	4	без черт
7	ф20 А-III, ℓ=3570; 8,8 кг	6	без черт.
8	Хомут; 1,1 кг	28	3.503.1-79.2-142-04
9	Хомут; 2,0 кг	28	3.503.1-79.2-141-05

Арматура класса А-I и А-III по ГОСТ 5781-82

Разраб.	Анисимова		3.503.1-79.2-088
Провер.	Жукова		
Рук. гр.	Склярова		
Гл. инж. пр.	Гринберг		Каркас КП49
Нач. отд.	Шапиро		
Н. контр.	Семенкин		

Стадия	Масса	Масштаб
Р	223,2	1:25

Лист | Листов 1

Воронежский филиал ГИПРОДОРНИИ

Инв. № подл. | Подпись и дата | Взам. инв. №

Копировал Мазаева Формат А4

Ц00632-03 118

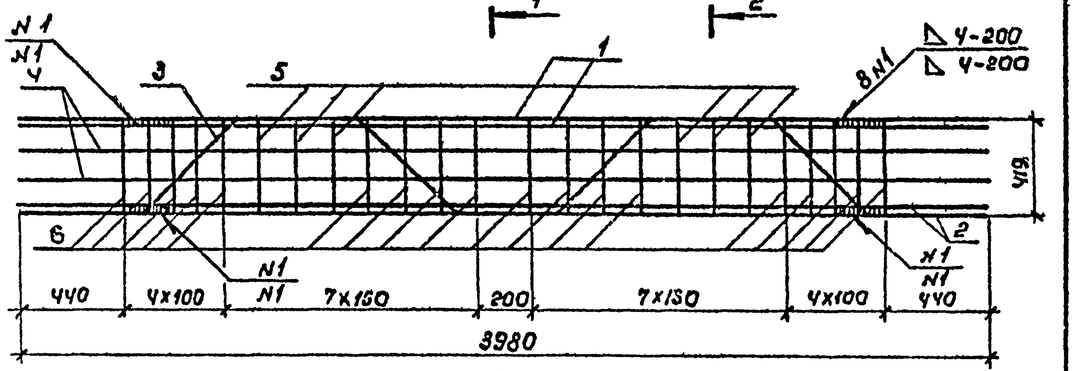

Сечение 1-1

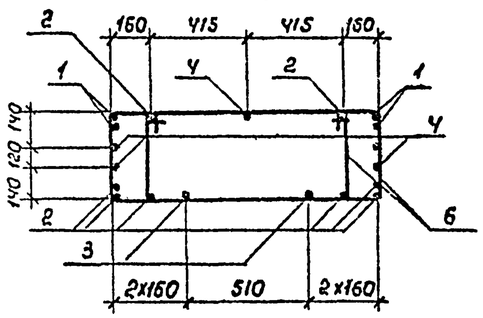

Сечение 2-2

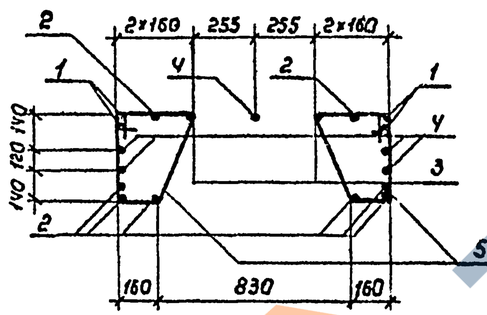

Поз	Наименование	Кол	Обозначение документа
1	ф18 А-III, ℓ=3980; 7,9кг	Ч	без черт.
2	ф20 А-III, ℓ=3980; 9,8кг	8	без черт.
3	Отогнутый стержень; 11,5кг	2	3.503.1-79.2-129-01
Ч	ф10 А-I, ℓ=3980; 2,4кг	5	без черт.
5	Хомут; 1,1кг	12	3.503.1-79.2-142-04
6	Хомут; 2,0кг	36	3.503.1-79.2-141-05

Арматура класса А-I и А-III по ГОСТ 5781-82

Разраб.	Анисимова		3.503.1-79.2-089
Провер.	Жукова		
Рук гр.	Склярова		
Гл инж пр	Гринберг		
Нач отд	Шапиро		Каркас КП50
Н.контр.	Семенкин		

Стадия	Масса	Масштаб
Р	230,2	1:25
Лист	Листов 1	

Воронежский филиал ГИПРОДОРНИИ

Копировал Яшнаки Формат А4

Взам инв №

Подпись и дата

Инв № подл

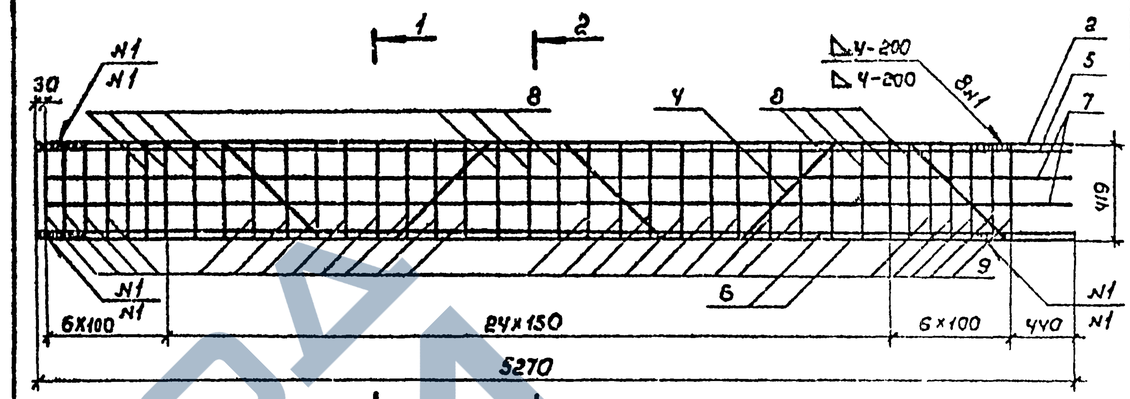

Сечение 1-1

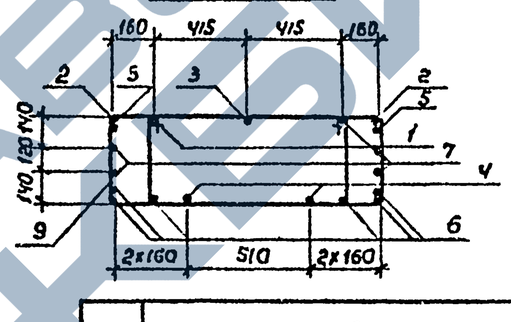

Сечение 2-2

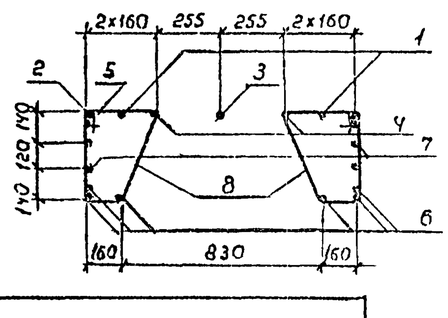

Поз.	Наименование	Кол.	Обозначение документа
1	Отогнутый стержень, 13,9кг	2	3.503.1-79.2-138-27
2	Отогнутый стержень; 11,2кг	2	3.503.1-79.2-138-26
3	ф10А-I ГОСТ 5781-82, ℓ=5600; 3,4кг	1	без черт.
Ч	Отогнутый стержень; 16,6кг	2	3.503.1-79.2-131-01
5	ф18А-III ГОСТ 5781-82, ℓ=5600; 11,2кг	2	без черт
6	ф20А-III ГОСТ 5781-82, ℓ=5240; 13,6кг	6	без черт
7	ф10А-I ГОСТ 5781-82, ℓ=5600; 3,4кг	Ч	без черт.
8	Хомут; 1,1кг	22	3.503.1-79.2-142-04
9	Хомут; 2,0кг	50	3.503.1-79.2-141-05

Разраб.	Анисимова		3.503.1-79.2-090
Провер.	Жукова		
Рук.гр.	Склярова		
Гл.инж.пр	Гринберг		
Нач.отд	Шапиро		Каркас КП51
Н.контр.	Семенкин		

Стадия	Масса	Масштаб
Р	329,8	1:25
Лист	Листов 1	

Воронежский филиал ГИПРОДОРНИИ

Копировал Яшнаки Ц00632-03 119 Формат А4

Взам инв №

Подпись и дата

Инв № подл

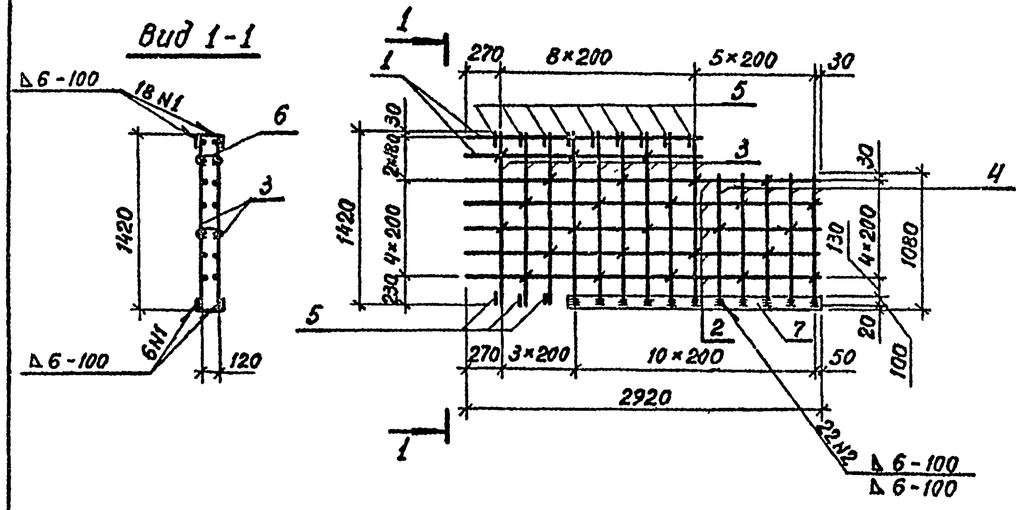

Поз.	Наименование	Кол.	Обозначение документа
	ф10 А-II ГОСТ 5781-82,		
1	ℓ=1910; 1,2 кг	4	без черт.
2	ℓ=2900; 1,8 кг	10	без черт.
3	ℓ=1420; 0,9 кг	18	без черт.
4	ℓ=1060; 0,7 кг	10	без черт.
5	Отогнутый стержень; 0,2 кг	12	3.503.1-79.2-133
6	Шпилька; 0,05 кг	26	3.503.1-79.2-135
7	-12×120 ГОСТ 103-76,		
	ℓ=2100; 23,7 кг	2	без черт.

Разраб.	Рыбцева		3.503.1-79.2-091
Провер.	Костенко		
Рук гр.	Склярова		
Гл инж. пр.	Гринберг		
Нач. отд.	Шапиро		Каркас КП 52
Н. контр.	Семенкин		

Стадия	Масса	Масштаб
Р	97.1	1:50
Лист	Листов 1	

Воронежский филиал ГИПРОДОРНИИ

Инв. № подл. | Подпись и дата | Взам. инв. №

Копировал

Формат А4

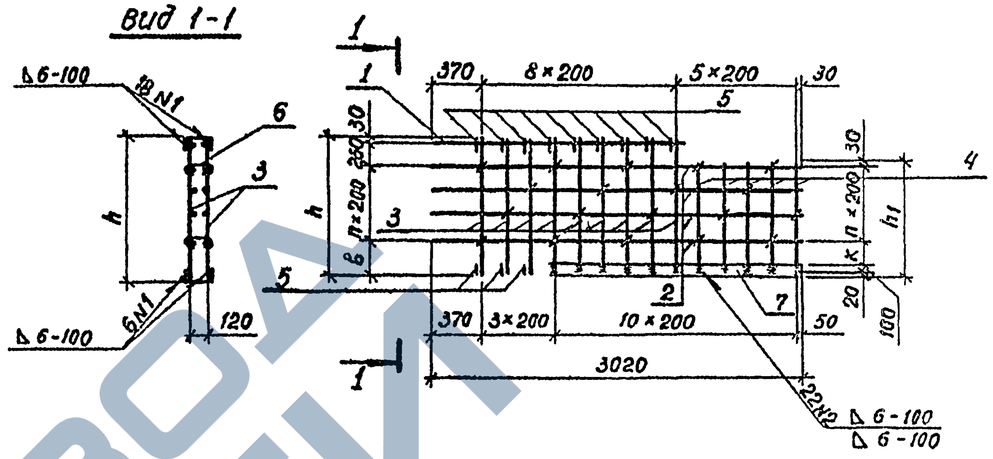

Марка каркаса	Размеры, мм				n	Обозначение
	h	h_1	в	к		
КП 53	990	750	300	200	2	3.503.1-79.2-092
КП 54	1140	900	250	150	3	-01

Поз.	Наименование	Кол. на каркас КП 53	Кол. на каркас КП 54	Обозначение документа
1	ф10 А-II ГОСТ 5781-82, ℓ=2010; 1,2 кг	2	2	без черт
2	ℓ=3000; 1,9 кг	6	8	без черт.
3	ℓ=990; 0,6 кг	18		без черт.
	ℓ=1140; 0,7 кг		18	
4	ℓ=730; 0,5 кг	10		без черт
	ℓ=880; 0,5 кг		10	
5	Отогнутый стержень; 0,2 кг	12	12	3.503.1-79.1-133
6	Шпилька; 0,05 кг	14	19	3.503.1-79.1-135
7	-12×120, ℓ=2100; 23,7 кг	2	2	без черт.
	Масса каркаса, кг	80,1	86,0	

Разраб.	Рыбцева		3.503.1-79.2-092
Провер.	Костенко		
Рук. гр.	Склярова		
Гл. инж. пр.	Гринберг		
Нач. отд.	Шапиро		Каркас КП 53, КП 54
Н. контр.	Семенкин		

Стадия	Масса	Масштаб
Р	см. табл	1:50
Лист	Листов 1	

Воронежский филиал ГИПРОДОРНИИ

Инв. № подл. | Подпись и дата | Взам. инв. №

Копировал

Ц 00632-03 120

Формат А4

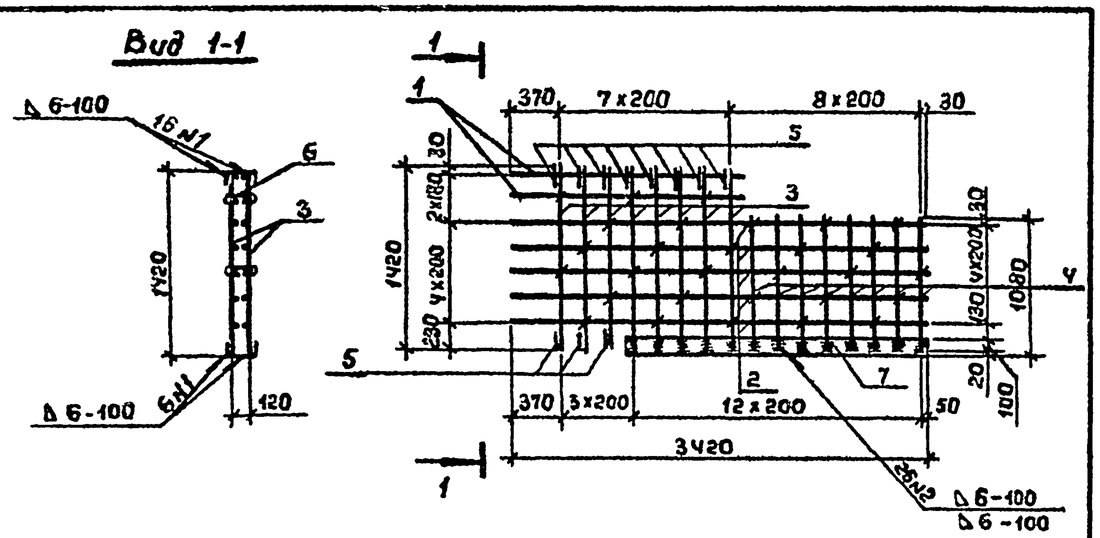

Поз.	Наименование	Кол.	Обозначение документа
	ф10А-II ГОСТ 5781-82,		
1	ℓ = 1910; 1,2 кг	4	без черт
2	ℓ = 3400; 2,1 кг	10	без черт
3	ℓ = 1420; 0,9 кг	16	без черт.
4	ℓ = 1060; 0,7 кг	16	без черт.
5	отогнутый стержень; 0,2 кг	11	3.503.1-79.2-133
6	шпилька; 0,05 кг	29	3.503.1-79.2-135
7	-12 x 120 ГОСТ 103-76,		
	ℓ = 2500; 28,3 кг	2	без черт.

Разраб.	Рыбцева		3.503.1-79.2-093		
Провер.	Костенко				
Рук гр.	Склярова				
Гл инж пр	Гринберг				
Нач. отд.	Шапиро		Каркас КП 55	Стадия	Масса	Масштаб
Н контр.	Семенкин			Р	111,7	1:50
				Лист	Листов 1	
				Воронежский филиал ГИПРОДОРНИИ		

Подпись и дата | Взам. инв. № | Инв. № подл.

Копировал Манакова Формат А4

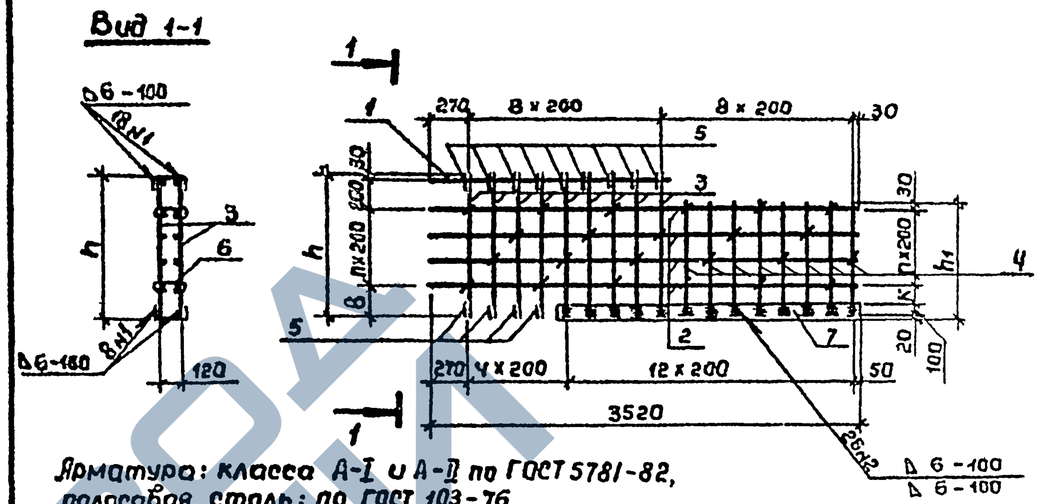

Арматура: класса А-I и А-II по ГОСТ 5781-82, полосовая сталь: по ГОСТ 103-76.

Марка каркаса	Размеры, мм				n	Обозначение
	h	h1	в	к		
КП 56	990	750	300	200	2	3.503.1-79.2-094
КП 57	1140	900	250	150	3	-01

Поз.	Наименование	Кол. на каркас КП56	Кол. на каркас КП57	Обозначение документа
1	ф10 А-II, ℓ = 2010; 1,2 кг	2	2	без черт
2	ℓ = 3500; 2,2 кг	6	8	без черт
3	ℓ = 990; 0,6 кг	18		без черт
	ℓ = 1140; 0,7 кг		18	
4	ℓ = 730; 0,5 кг	16		без черт
	ℓ = 880; 0,5 кг		16	
5	отогнутый стержень; 0,2 кг	13	13	3.503.1-79.2-133
6	шпилька; 0,05 кг	17	23	3.503.1-79.2-135
7	-12 x 120, ℓ = 2500; 28,3 кг	2	2	без черт
	Масса каркаса, кг	94,5	101,0	

Разраб.	Рыбцева		3.503.1-79.2-094			
Провер	Костенко					
Рук. гр.	Склярова					
Гл инж пр	Гринберг					
Нач. отд	Шапиро		Каркас КП 56, КП 57	Стадия	Масса	Масштаб
Н контр.	Семенкин			Р	см табл.	1:50
				Лист	Листов 1	
				Воронежский филиал ГИПРОДОРНИИ		

Взам. инв. № | Подпись и дата | Инв. № подл.

Копировал Манакова Ц00632-03 121 Формат А4

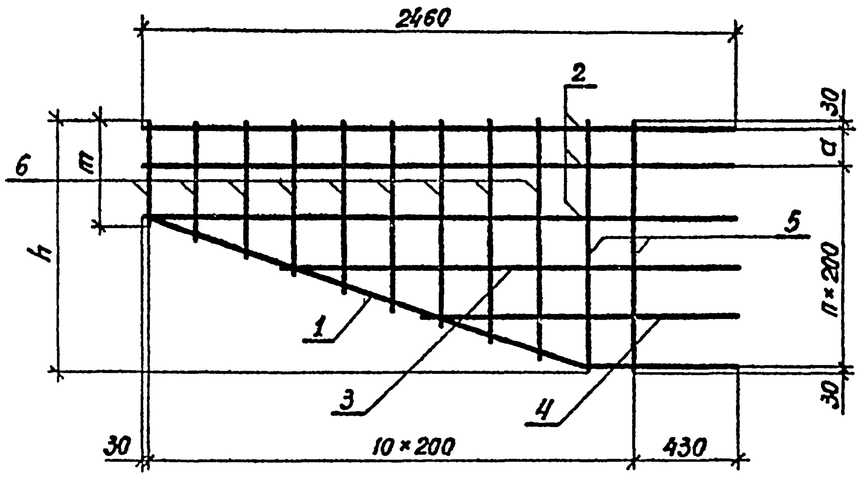

Поз.	Наименование	Кол. на сетку			Масса ед., кг
		С1	С2	С3	
1	ф10 А-II, ℓ=2558	1	1	1	1,6
2	ℓ=2460	2	2	4	1,5
3	ℓ=2100	1	1	1	1,3
4	ℓ=1380	1	1	1	0,8
5	ℓ=990	2			0,6
	ℓ=1140		2		0,7
	ℓ=1410			2	0,9
6	ℓ=390÷940	9			0,4
	ℓ=540÷1090		9		0,5
	ℓ=810÷1360			9	0,7
	Масса сетки, кг	11,5	12,6	17,8	

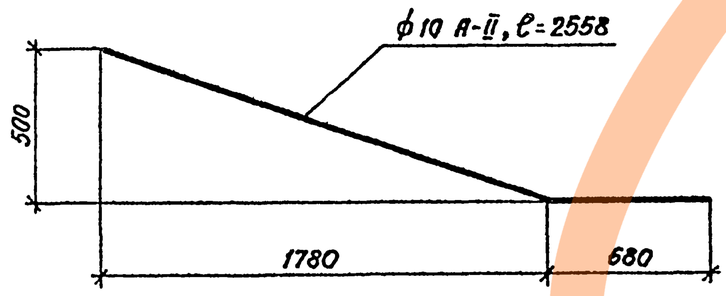

Марка сетки	Размеры, мм			n	Обозначение
	h	m	a		
С1	990	390	130	4	3.503.1-79.2-095
С2	1140	540	280	4	-01
С3	1410	810	150	6	-02

Арматура класса А-II принята по ГОСТ 5781-82

Разраб.	Костенко		
Проверил	Рыбцева		
Рук. гр.	Склярова		
Гл. инж. пр.	Гринберг		
Нач. отд.	Шапиро		
Н. контр.	Семенкин		

3.503.1-79.2-095

Сетка С1, С2, С3

Стадия	Масса	Масштаб
Р	см. табл.	1:25
Лист	Листов 1	

Воронежский филиал ГИПРОДОРНИИ

Инв. № подл. | Подпись и дата | Взам. инв. №

Копировал

400632-03 122

Формат А3

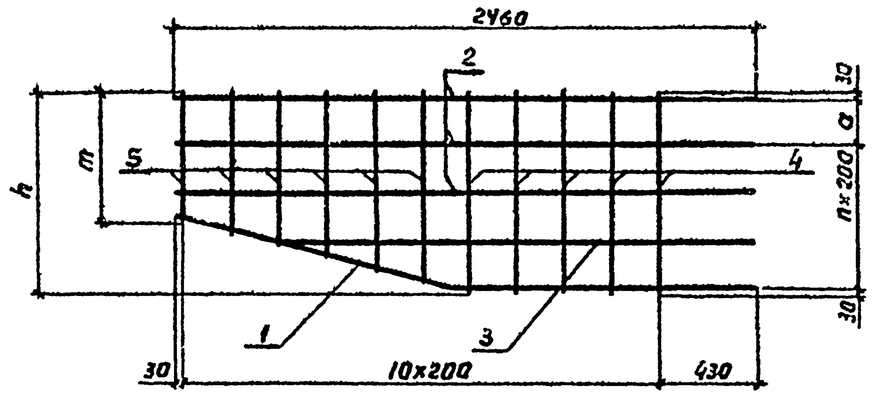

Поз	Наименование	Кол. на сетку		Масса ед., кг
		С4	С5	
1	Ф10А-II, ℓ=2537	1	1	1,6
2	ℓ=2460	2	3	1,5
3	ℓ=2060	1	1	1,3
4	ℓ=710	5		0,4
	ℓ=860		5	0,5
5	ℓ=310÷660	6		0,3
	ℓ=460÷810		6	0,4
	Масса сетки, кг	9,7	12,3	

Марка сетки	Размеры, мм			n	Обозначение
	h	m	a		
С4	710	310	250	2	3.503.1-79 2-096
С5	860	460	200	3	-01

Арматура класса А-II принята по ГОСТ 5781-82

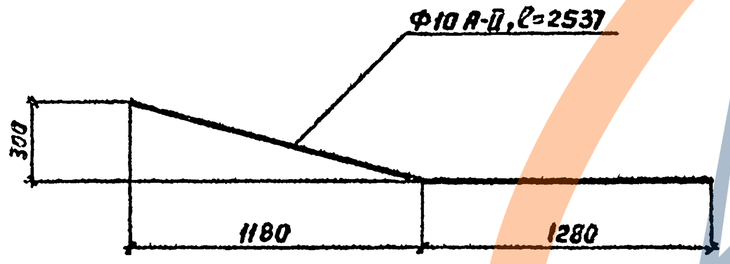

Разраб.	Костенко		
Провер	Рыбцева		
Рук. гр.	Склярова		
Гл. инж. пр.	Гринберг		
Нач. отд.	Шапиро		
Н. контр.	Семенкин		

3.503.1-79.2-096

Сетка плоская С4, С5

Стадия	Масса	Масштаб
Р	см. табл	1:25

Лист | Листов 1

Воронежский филиал ГИПРОДОРНИИ

Копировал В. Бурц

Формат А3

Ц 101 632-03 123

Инв. № подл. | Подпись и дата | Взам. инв. №

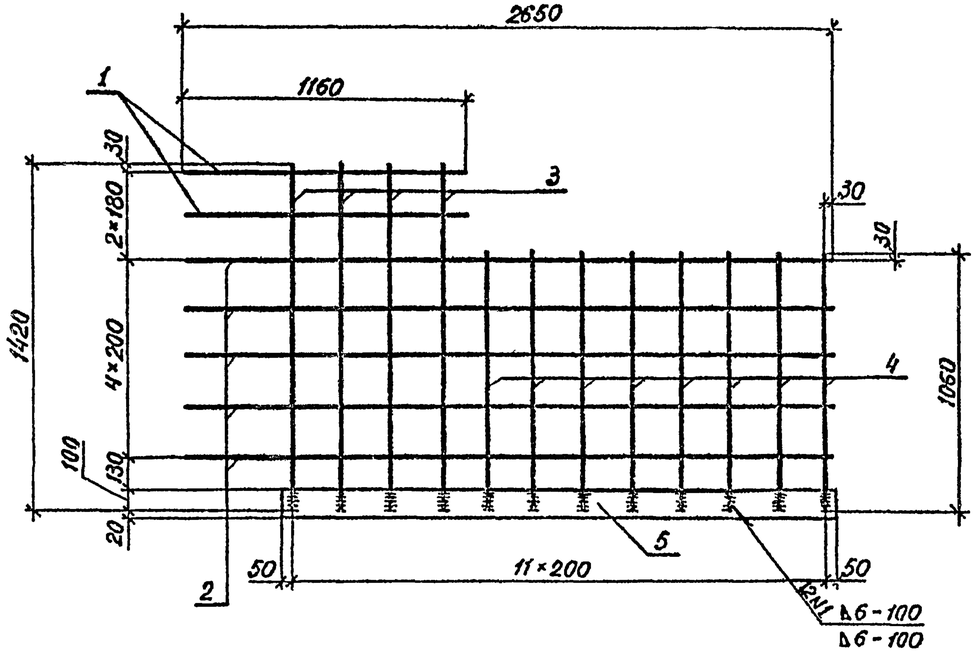

Поз.	Наименование	Кол.	Масса ед., кг
1	ф 10 А-II, ℓ = 1160	2	0,7
2	ℓ = 2650	5	1,6
3	ℓ = 1420	4	0,9
4	ℓ = 1060	8	0,6
5	-12×120, ℓ = 2300	1	26,0

Арматура класса А-II принята по ГОСТ 5781-82, полосовая сталь - по ГОСТ 103-76.

Разраб.	Костенко		
Провер.	Рыбцева		
Рук. гр.	Склярова		
Гл. инж. пр.	Гринберг		
Нач. отд.	Шапиро		
Н. контр.	Семенкин		

3.503.1-79.2-097

Сетка С6

Стадия	Масса	Масштаб
Р	43,8	1:25
Лист	Листов 1	

Воронежский филиал ГИПРОДОРНИИ

Инв. № подл. | Подпись и дата | Взам. инв. №

Копировал

Формат А4

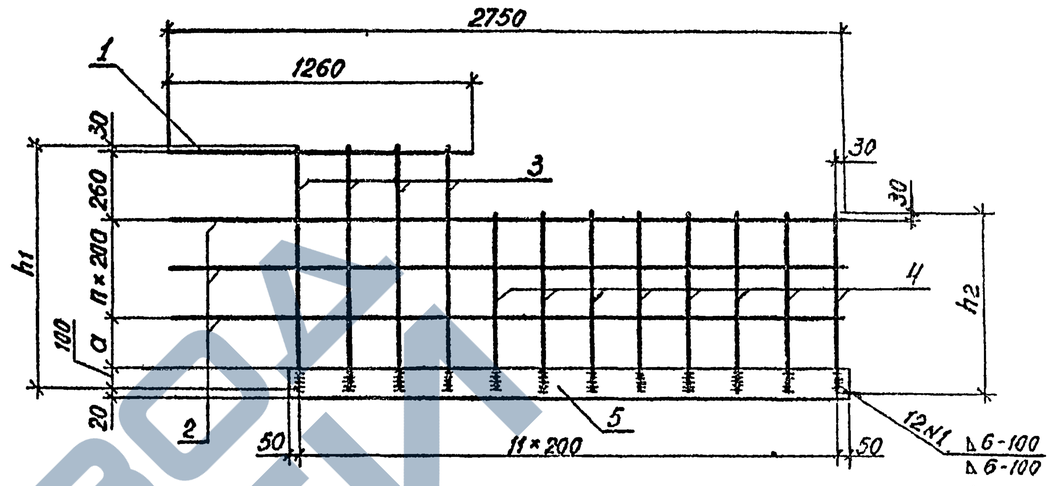

Марка сетки	Размеры, мм			n	Обозначение
	h_1	h_2	a		
С 7	990	730	200	2	3 503 1-79 2-098
С 8	1140	880	150	3	-01

Поз	Наименование	Кол на сетку		Масса ед., кг
		С7	С8	
1	ф 10 А-II, ℓ = 1260	1	1	0,8
2	ℓ = 2750	3	4	1,7
3	ℓ = 990	4		0,6
	ℓ = 1140		4	0,7
4	ℓ = 730	8		0,5
	ℓ = 880		8	0,5
5	-12×120, ℓ = 2300	1	1	26,0
	Масса сетки, кг	38,3	40,4	

Арматура класса А-II принята по ГОСТ 5781-82, полосовая сталь по ГОСТ 103-76

Разраб.	Костенко		
Провер.	Рыбцева		
Рук. гр.	Склярова		
Гл. инж. пр.	Гринберг		
Нач. отд.	Шапиро		
Н. контр.	Семенкин		

3.503.1-79.2-098

Сетка С7, С8

Стадия	Масса	Масштаб
Р	см. табл	1:25
Лист	Листов 4	

Воронежский филиал ГИПРОДОРНИИ

Инв. № подл. | Подпись и дата | Взам. инв. №

Копировал

Ц 00632-03 124

Формат А4

ЗАВОД ЖБИ

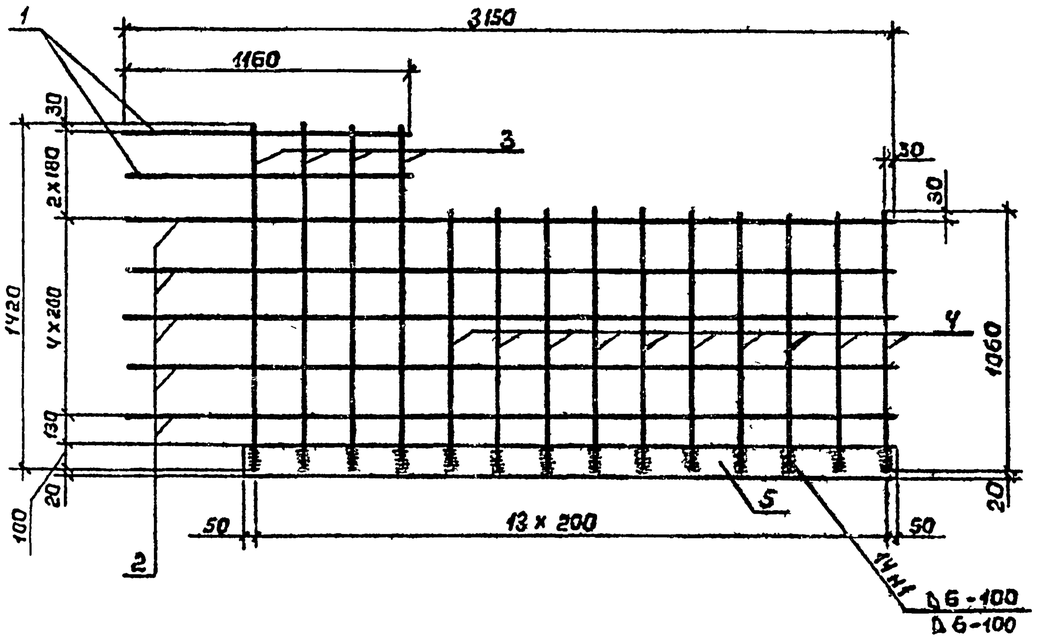

Поз.	Наименование	Кол.	Масса ед., кг
	ф10А-II ГОСТ 5781-82,		
1	ℓ=1160	2	0,7
2	ℓ=3150	5	1,9
3	ℓ=1420	4	0,9
4	ℓ=1060	10	0,6
5	-12х120 ГОСТ 103-76,		
	ℓ=2700	1	30,5

Разраб.	Рыбцева		3.503.1-79.2-099		
Провер.	Костенко				
Рук гр.	Склярова				
Гл инж.пр	Гринберг				
Нач отд.	Шапиро		Сетка С9	Стадия: Р; Масса: 51,0; Масштаб: 1:25	
Н контр.	Семенкин			Лист; Листов 1	
				Воронежский филиал ГИПРОДОРНИИ	

Взам инв № | Подпись и дата | Инв № подл

Копировал Макакова Формат А4

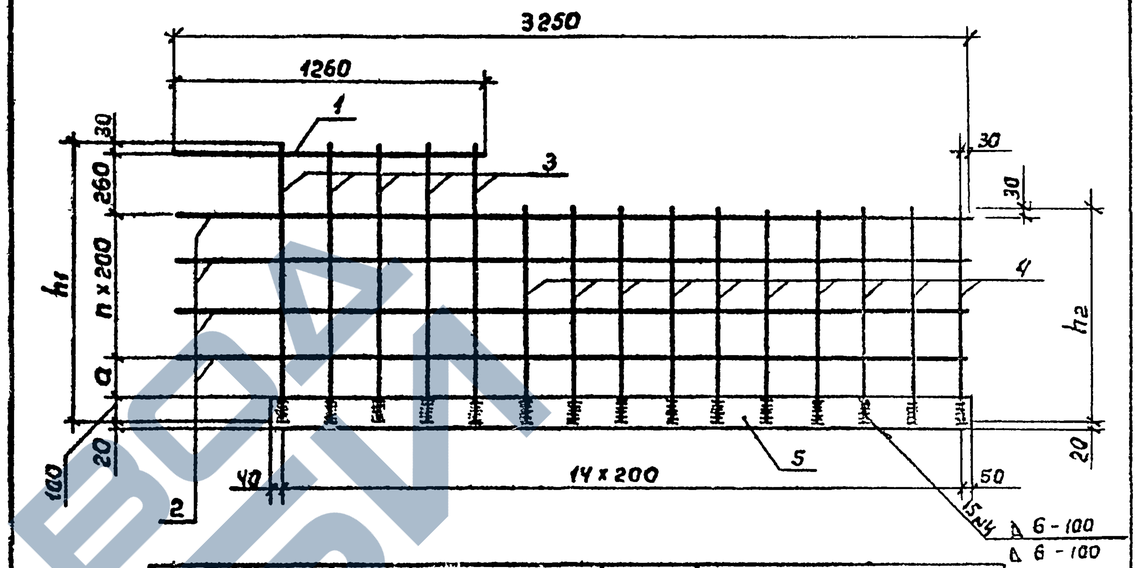

Марка сетки	Размеры, мм			n	Обозначение
	h_1	h_2	a		
С 10	990	730	200	2	3.503.1-79.2-100
С 11	1140	880	150	3	-01

Поз	Наименование	Кол. на сетку С10	Кол. на сетку С11	Масса ед, кг
1	ф10А-II ГОСТ 5781-82, ℓ=1260	1	1	0,8
2	ℓ=3250	3	4	2,0
3	ℓ= 990	5		0,6
	ℓ=1140		5	0,7
4	ℓ=730	10		0,5
	ℓ= 880		10	0,5
5	-12х120 ГОСТ 103-76, ℓ=2890	1	1	32,7
	Масса сетки, кг	47,5	50,0	

Разраб.	Рыбцева		3.503.1-79.2-100		
Провер.	Костенко				
Рук.гр.	Склярова				
Гл.инж.пр	Гринберг				
Нач.отд.	Шапиро		Сетка С10, С11	Стадия: Р; Масса: см табл; Масштаб: 1:25	
Н.контр	Семенкин			Лист; Листов 1	
				Воронежский филиал ГИПРОДОРНИИ	

Взам.инв.№ | Подпись и дата | Инв.№ подл.

Копировал Макакова Ц00632-03 125 Формат А4

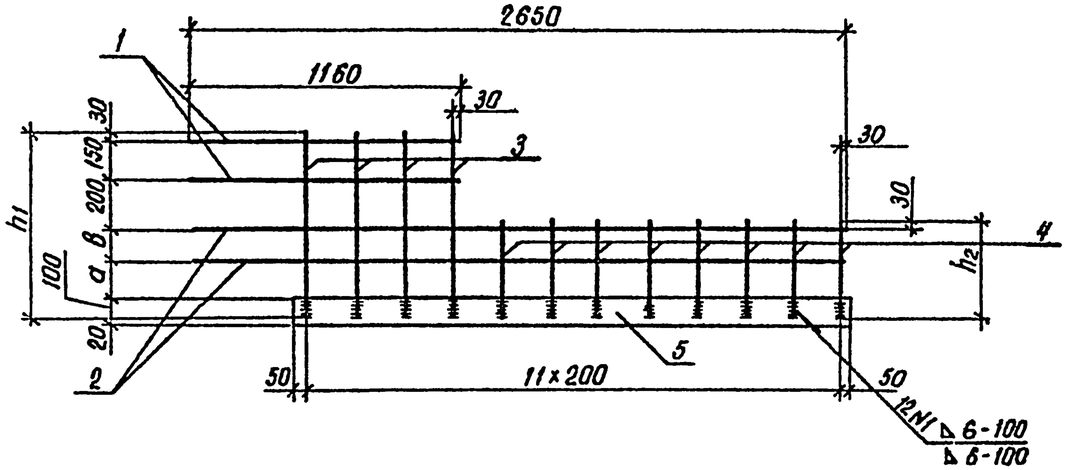

Марка сетки	Размеры, мм				Обозначение
	h_1	h_2	a	в	
С 12	730	380	150	100	3.503.1-79.2-101
С 13	880	530	200	200	-01

Поз.	Наименование	Кол. на сетку		Масса ед., кг
		С12	С13	
1	ф 10 А-II, ℓ = 1160	2	2	0,7
2	ℓ = 2650	2	2	1,6
3	ℓ = 730	4		0,5
	ℓ = 880		4	0,5
4	ℓ = 380	8		0,2
	ℓ = 530		8	0,3
5	-12×120, ℓ = 2300	1	1	26,0
	Масса сетки, кг	34,2	35,0	

Арматура класса А-II принята по ГОСТ 5781-82, полосовая сталь – по ГОСТ 103-76.

Разраб.	Костенко		3.503.1-79.2-101
Проверил	Рыбцева		
Рук. гр.	Склярова		
Гл. инж. пр.	Гринберг		
Нач. отд.	Шапиро		Сетка С12, С13
Н. контр.	Семенкин		

Стадия	Масса	Масштаб
Р	см. табл.	1:25
Лист	Листов 1	

Воронежский филиал ГИПРОДОРНИИ

Взам. инв. № | Подпись и дата | Инв. № подл.

Копировал Жц-

Формат А4

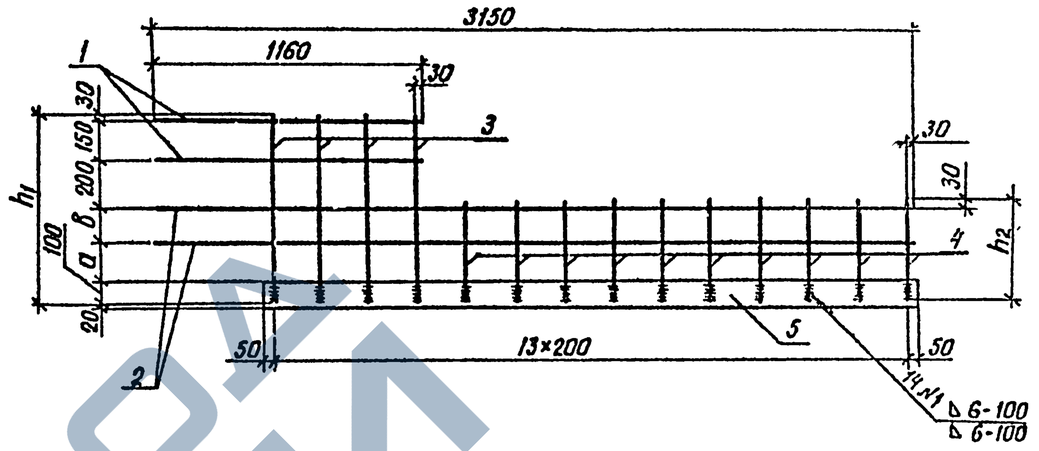

Марка сетки	Размеры, мм				Обозначение
	h_1	h_2	a	в	
С 14	730	380	150	100	3.503.1-79.2-102
С15	880	530	200	200	-01

Поз.	Наименование	Кол. на сетку		Масса ед., кг
		С14	С15	
1	ф10 А II, ℓ = 1160	2	2	0,7
2	ℓ = 3150	2	2	1,9
3	ℓ = 730	4		0,5
	ℓ = 880		4	0,5
4	ℓ = 380	10		0,2
	ℓ = 530		10	0,3
5	-12×120, ℓ = 2700	1	1	30,5
	Масса сетки, кг	39,7	40,7	

Арматура класса А-II принята по ГОСТ 5781-82, полосовая – по ГОСТ 103-76

Разраб.	Костенко		3.503.1-79.2-102
Проверил	Рыбцева		
Рук. гр.	Склярова		
Гл. инж. пр.	Гринберг		
Нач. отд.	Шапиро		Сетка С14, С15
Н. контр.	Семенкин		

Стадия	Масса	Масштаб
Р	см. табл.	1:25
Лист	Листов 1	

Воронежский филиал ГИПРОДОРНИИ

Взам. инв. № | Подпись и дата | Инв. № подл.

Ц00632-03 126

Копировал Жц-

Формат А4

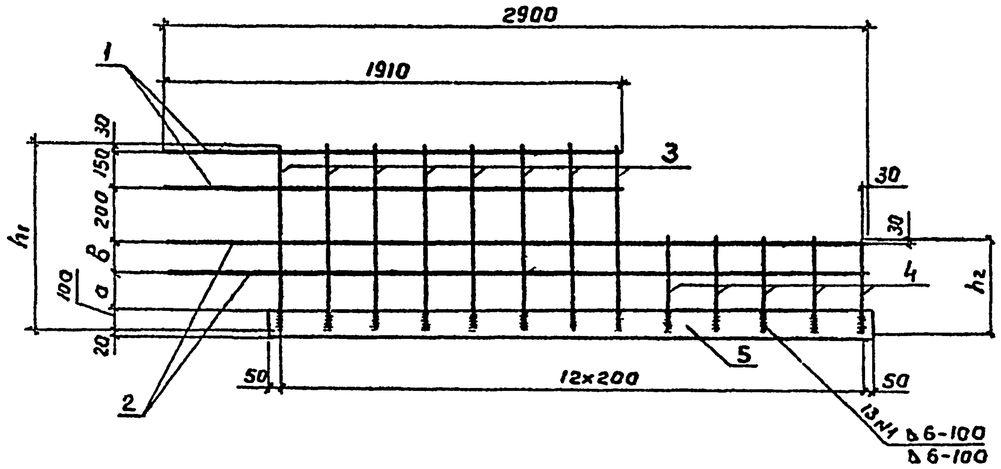

Марка сетки	Размеры, мм				Обозначение
	h_1	h_2	а	в	
С16	730	380	150	100	3.503.1-79.2-103
С17	880	530	200	200	-01

Поз.	Наименование	Кол. на сетку		Масса ед., кг
		С16	С17	
1	Ф 10 А-II, ℓ= 1910	2	2	1,2
2	ℓ= 2900	2	2	1,8
3	ℓ= 730	8		0,5
	ℓ= 880		8	0,5
4	ℓ= 380	5		0,2
	ℓ= 530		5	0,3
5	-12×120, ℓ= 2500	1	1	28,2
	Масса сетки, кг	39,2	39,7	

Арматура класса А-III принята по ГОСТ 5781-82, полосовая сталь - по ГОСТ 103-76.

Разраб.	Костенко		
Провер.	Рыбцева		
Рук. гр.	Склярова		
Гл. инж. пр.	Гринберг		
Нач. отд.	Шапиро		
Н. контр.	Семенкин		

3.503.1-79.2-103

Сетка С16, С17

Стадия	Масса	Масштаб
Р	см. табл.	1:25

Лист | Листов 1

Воронежский филиал ГИПРОДОРНИИ

Инв. № подл. | Подпись и дата | Взам. инв. №

Копировал В.Буц- Формат А4

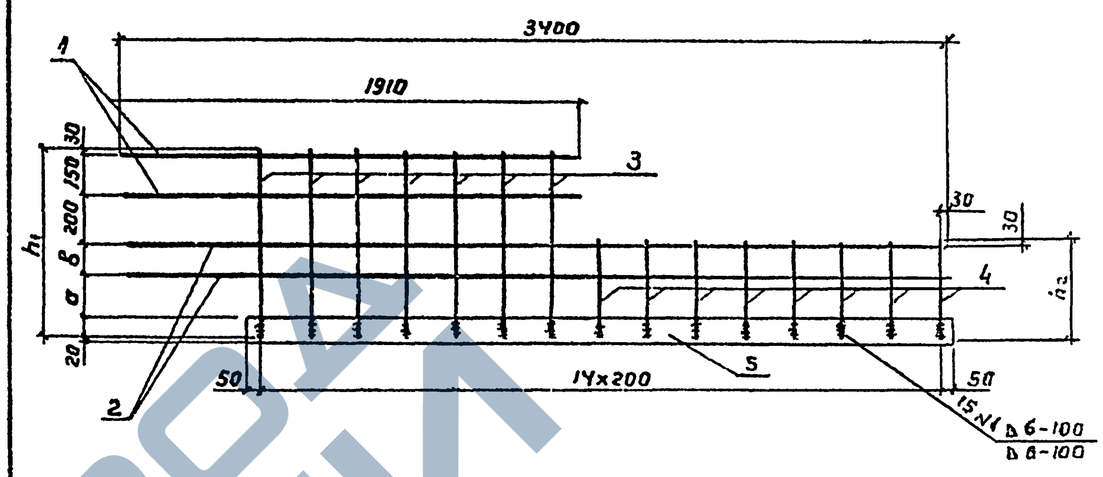

Марка сетки	Размеры, мм				Обозначение
	h_1	h_2	а	в	
С18	730	380	150	100	3.503.1-79.2-104
С19	880	530	200	200	-01

Поз.	Наименование	Кол. на сетку		Масса ед., кг
		С18	С19	
1	Ф 10 А-II, ℓ= 1910	2	2	1,2
2	ℓ= 3400	2	2	2,1
3	ℓ= 730	7		0,5
	ℓ= 880		7	0,5
4	ℓ= 380	8		0,2
	ℓ= 530		8	0,3
5	-12×120, ℓ= 2900	1	1	32,7
	Масса сетки, кг	44,4	45,2	

Арматура класса А-II принята по ГОСТ 5781-82, полосовая сталь - по ГОСТ 103-76

Разраб.	Костенко		
Провер.	Рыбцева		
Рук. гр.	Склярова		
Гл. инж. пр.	Гринберг		
Нач. отд.	Шапиро		
Н. контр.	Семенкин		

3.503.1-79.2-104

Сетка С18, С19

Стадия	Масса	Масштаб
Р	см. табл.	1:25

Лист | Листов 1

Воронежский филиал ГИПРОДОРНИИ

Инв. № подл. | Подпись и дата | Взам. инв. №

Копировал В.Буц- Формат А4

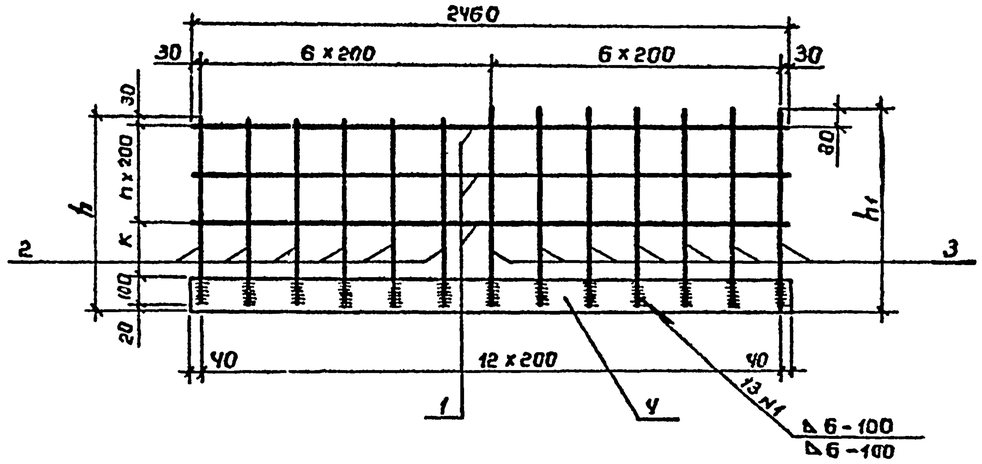

Марка сетки	Размеры, мм			n	Обозначение
	h	h_1	K		
С 20	790	840	240	2	3.503.1-79.2-105
С 21	940	990	190	3	-01
С 22	1110	1160	160	4	-02

Поз	Наименование	Кол. на сетку			Масса ед., кг
		С20	С21	С22	
1	ф10А-II ГОСТ 5781-82, ℓ=2460	3	4	5	1,5
2	ℓ = 770	6			0,5
	ℓ = 920		6		0,6
	ℓ = 1090			6	0,7
3	ℓ = 820	7			0,5
	ℓ = 970		7		0,6
	ℓ = 1140			7	0,7
4	-12×120 ГОСТ 103-76, ℓ = 2480	1	1	1	28,0
	Масса сетки, кг	39,0	41,8	44,6	

Разраб.	Рыбцева	
Провер	Костенко	
Рук гр	Склярова	
Гл инж пр	Гринберг	
Нач отд.	Шапиро	
Н контр.	Семенкин	

3.503.1-79.2-105

Сетка плоская С20, С21, С22

Стадия	Масса	Масштаб
Р	см. табл.	1:25
Лист	Листов 1	

Воронежский филиал ГИПРОДОРНИИ

Взам. инв. № | Подпись и дата | Инв. № подл.

Копировал Минакова

Формат А4

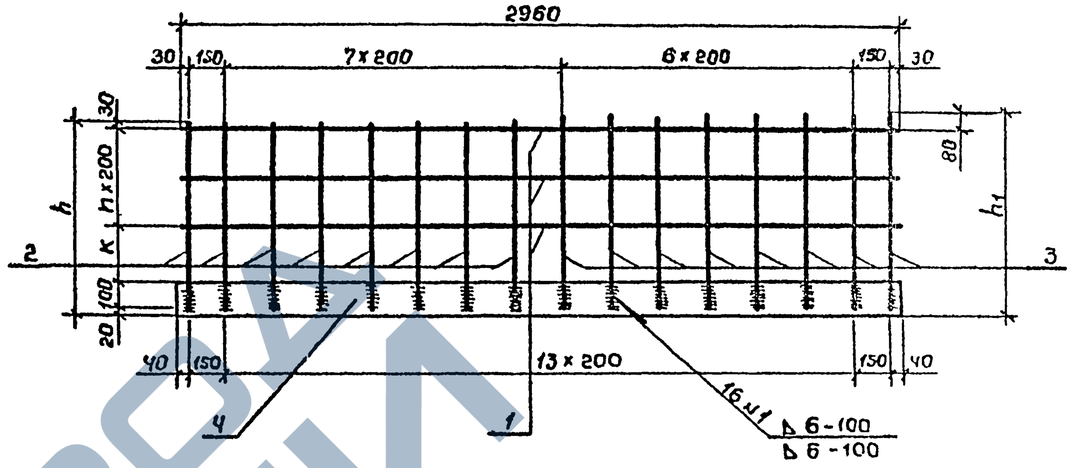

Марка сетки	Размеры, мм			n	Обозначение
	h	h_1	K		
С 23	790	840	240	2	3.503.1-79.2-106
С 24	940	990	190	3	-01
С 25	1110	1160	160	4	-02

Поз.	Наименование	Кол. на сетку			Масса ед., кг
		С23	С24	С25	
1	ф10А-II ГОСТ 5781-82, ℓ=2960	3	4	5	1,8
2	ℓ = 770	8			0,5
	ℓ = 920		8		0,6
	ℓ = 1090			8	0,7
3	ℓ = 820	8			0,5
	ℓ = 970		8		0,6
	ℓ = 1140			8	0,7
4	-12×120 ГОСТ 103-76, ℓ = 2980	1	1	1	33,7
	Масса сетки, кг	47,1	50,5	53,9	

Разраб.	Рыбцева	
Провер.	Костенко	
Рук. гр.	Склярова	
Гл. инж. пр	Гринберг	
Нач. отд.	Шапиро	
Н. контр	Семенкин	

3.503.1-79.2-106

Сетка плоская С23, С24, С25

Стадия	Масса	Масштаб
Р	см табл	1:25
Лист	Листов 1	

Воронежский филиал ГИПРОДОРНИИ

Взам. инв. № | Подпись и дата | Инв. № подл.

Копировал Минакова

Формат А4

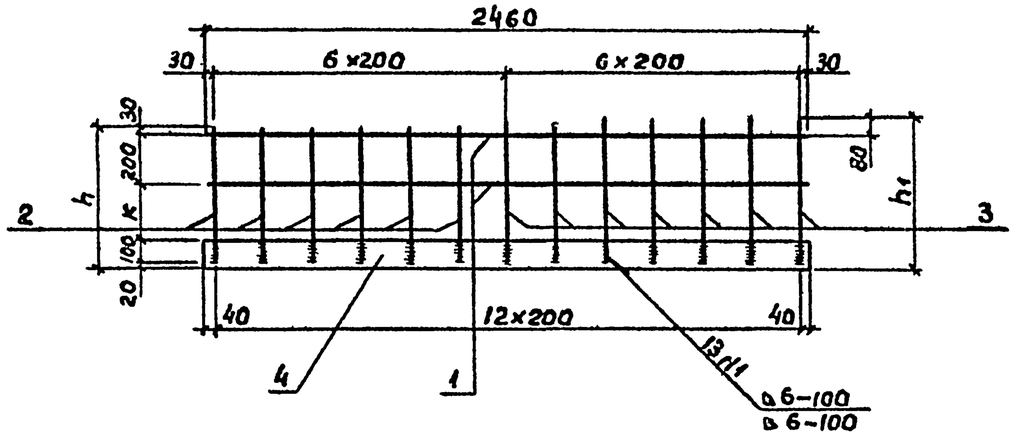

Марка сетки	Размеры, мм			Обозначение
	h	h_1	к	
С 26	430	480	80	3.503.1-79.2-107
С 27	580	630	230	-01

Поз.	Наименование	Кол. на сетку С26	Кол. на сетку С27	Масса ед., кг
	Ф10 А-II ГОСТ 5781-82,			
1	ℓ=2460	2	2	1,5
2	ℓ=410	6		0,3
	ℓ=560		6	0,3
3	ℓ=460	7		0,3
	ℓ=610		7	0,4
4	-12×120 ГОСТ 103-76,			
	ℓ=2480	1	1	28,0
	Масса сетки, кг	34,9	35,6	

Разраб.	Рыбцева		
Провер.	Костенко		
Рук. гр.	Склярова		
Гл. инж. пр	Гринберг		
Нач. отд.	Шапиро		
Н. контр.	Семенкин		

3.503.1-79.2-107

Сетка плоская С26, С27

Стадия	Масса	Масштаб
Р	ст. табл.	1:25
Лист	Листов 1	

Воронежский филиал ГИПРОДОРНИИ

Копировал

Формат А4

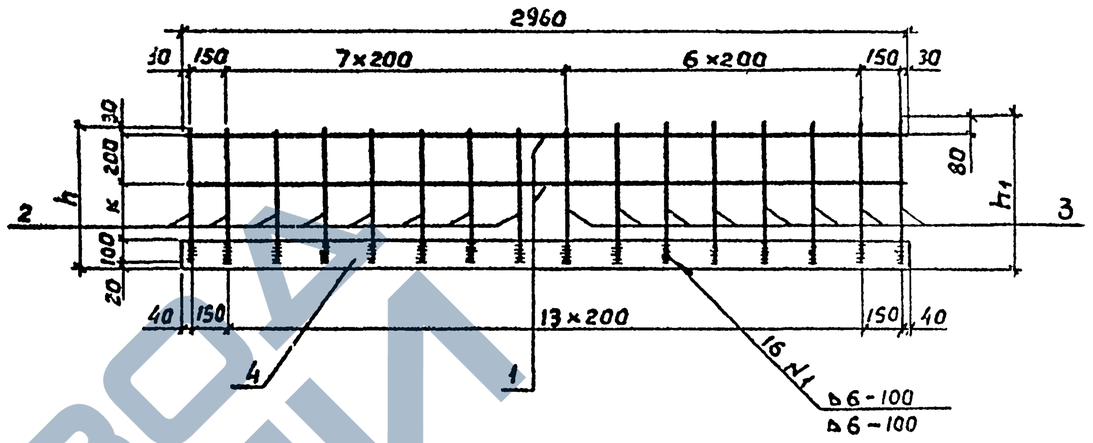

Марка сетки	Размеры, мм			Обозначение
	h	h_1	к	
С 28	430	480	80	3.503.1-79.2-108
С 29	580	630	230	-01

Поз.	Наименование	Кол. на сетку С28	Кол. на сетку С29	Масса ед., кг
	Ф10 А-II ГОСТ 5781-82,			
1	ℓ=2950	2	2	1,8
2	ℓ=410	8		0,3
	ℓ=560		8	0,3
3	ℓ=460	8		0,3
	ℓ=610		8	0,4
4	-12×120 ГОСТ 5781-82,			
	ℓ=2980	1	1	33,7
	Масса сетки, кг	42,1	42,9	

Разраб.	Рыбцева		
Провер.	Костенко		
Рук. гр.	Склярова		
Гл. инж. пр	Гринберг		
Нач. отд.	Шапиро		
Н. контр.	Семенкин		

3.503.1-79.2-108

Сетка плоская С28, С29

Стадия	Масса	Масштаб
Р	ст. табл.	1:25
Лист	Листов 1	

Воронежский филиал ГИПРОДОРНИИ

Копировал

Формат А4

Ц00632-03 129

Взам. инв. №

Подпись и дата

Инв. № подл.

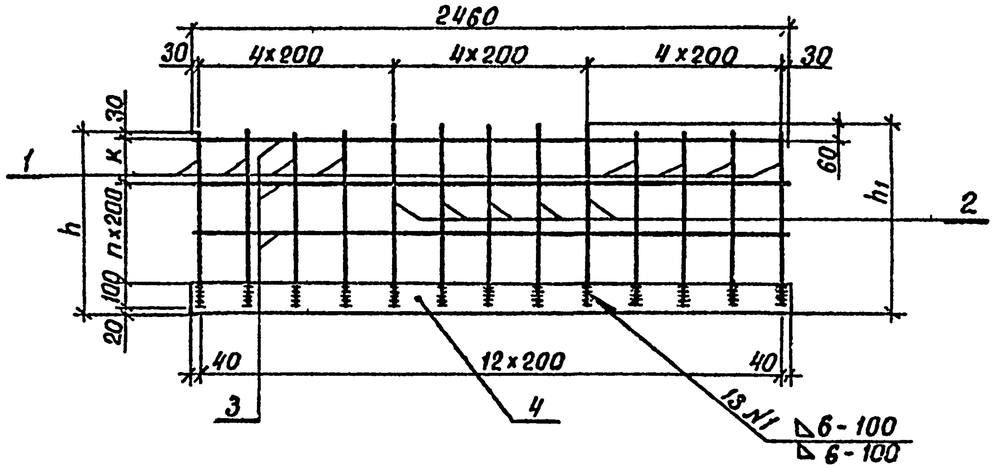

Марка сетки	Размеры, мм			n	Обозначение
	h	h_1	k		
С 30	780	810	230	2	3.503.1-79.2-109
С 31	930	960	180	3	-01
С 32	1100	1130	150	4	-02

Поз.	Наименование	Кол. на сетку			Масса ед., кг
		С30	С31	С32	
1	ф 10А-II ГОСТ 5781-82, ℓ=760	8			0,5
	ℓ = 910		8		0,6
	ℓ = 1080			8	0,7
2	ℓ = 790	5			0,5
	ℓ = 940		5		0,6
	ℓ = 1110			5	0,7
3	ℓ = 2460	3	4	5	1,5
4	-12×120 ГОСТ 103-76, ℓ=2480	1	1	1	28,0
	Масса сетки, кг	39,1	41,8	44,6	

Разраб.	Рыбцева	
Провер.	Костенко	
Рук. гр.	Склярова	
Гл. инж. пр.	Гринберг	
Нач. отд.	Шапиро	
Н. контр.	Семенкин	

3.503.1-79.2-109

Сетка плоская С 30, С 31, С 32

Стадия	Масса	Масштаб
Р	см. табл.	1:25

Лист | Листов 1

Воронежский филиал ГИПРОДОРНИИ

Инв. № подл. | Подпись и дата | Взам. инв. №

Копировал Кис- Формат А4

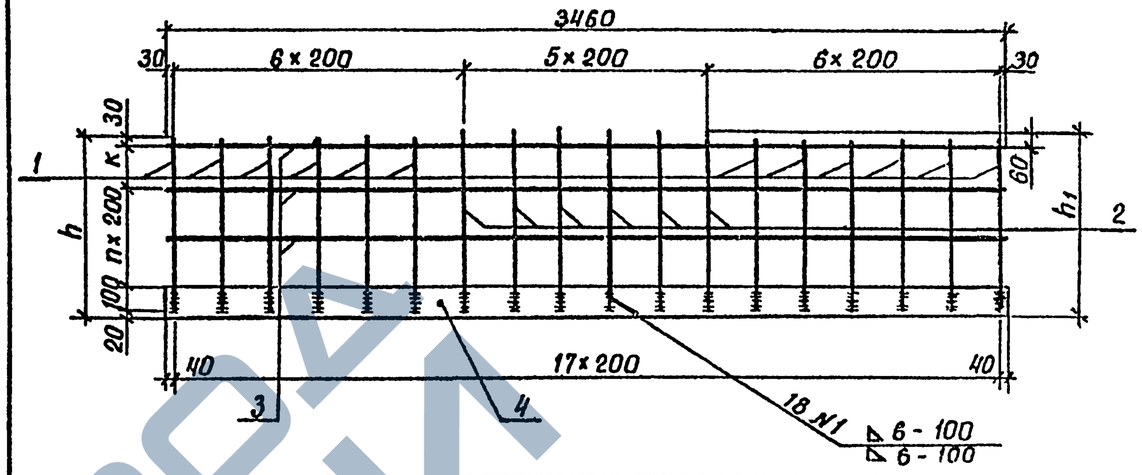

Марка сетки	Размеры, мм			n	Обозначение
	h	h_1	k		
С 33	780	810	230	2	3.503.1-79.2-110
С 34	930	960	180	3	-01
С 35	1100	1130	150	4	-02

Поз.	Наименование	Кол. на сетку			Масса ед., кг
		С 33	С 34	С 35	
1	ф10А-II ГОСТ 5781-82, ℓ=760	12			0,5
	ℓ = 910		12		0,6
	ℓ = 1080			12	0,7
2	ℓ = 790	6			0,5
	ℓ = 940		6		0,6
	ℓ = 1110			6	0,7
3	ℓ = 3460	3	4	5	2,1
4	-12×120 ГОСТ 103-76, ℓ=3480	1	1	1	39,3
	Масса сетки, кг	54,6	58,5	62,4	

Разраб.	Рыбцева	
Провер.	Костенко	
Рук. гр.	Склярова	
Гл. инж. пр.	Гринберг	
Нач. отд.	Шапиро	
Н. контр.	Семенкин	

3.503.1-79.2-110

Сетка плоская С 33, С 34, С 35

Стадия	Масса	Масштаб
Р	см. табл.	1:25

Лист | Листов 1

Воронежский филиал ГИПРОДОРНИИ

Инв. № подл. | Подпись и дата | Взам. инв. №

Копировал Кис- Формат А4

Ц00632-03 130

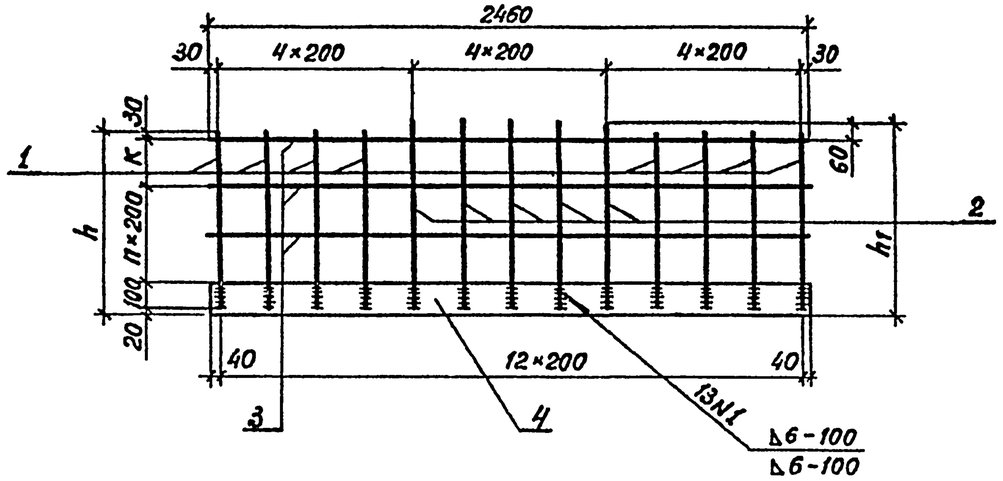

Марка сетки	Размеры, мм			n	Обозначение
	h	h_1	K		
С 36	830	860	280	2	3.503.1-79 2-111
С 37	980	1010	230	3	-01
С 38	1150	1180	200	4	-02

Поз.	Наименование	Кол. на сетку			Масса ед., кг
		С36	С37	С38	
1	ф10А-II ГОСТ 5781-82, ℓ=810	8			0,5
	ℓ=960		8		0,6
	ℓ=1130			8	0,7
2	ℓ=840	5			0,5
	ℓ=990		5		0,6
	ℓ=1160			5	0,7
3	ℓ=2460	3	4	5	1,5
4	-12×120 ГОСТ 103-76, ℓ=2480	1	1	1	28,0
	Масса сетки, кг	39,0	41,8	44,6	

Инв.№ подл. | Подпись и дата | Взам.инв.№

Разраб.	Рыбцева		
Провер.	Костенко		
Рук.гр.	Склярова		
Гл.инж.пр.	Гринберг		
Нач.отд.	Шапиро		
Н.контр.	Семенкин		

3.503.1-79.2-111

Сетка плоская С36, С37, С38

Стадия	Масса	Масштаб
Р	см.табл.	1:25
Лист	Листов 1	

Воронежский филиал ГИПРОДОРНИИ

Копировал

формат А4

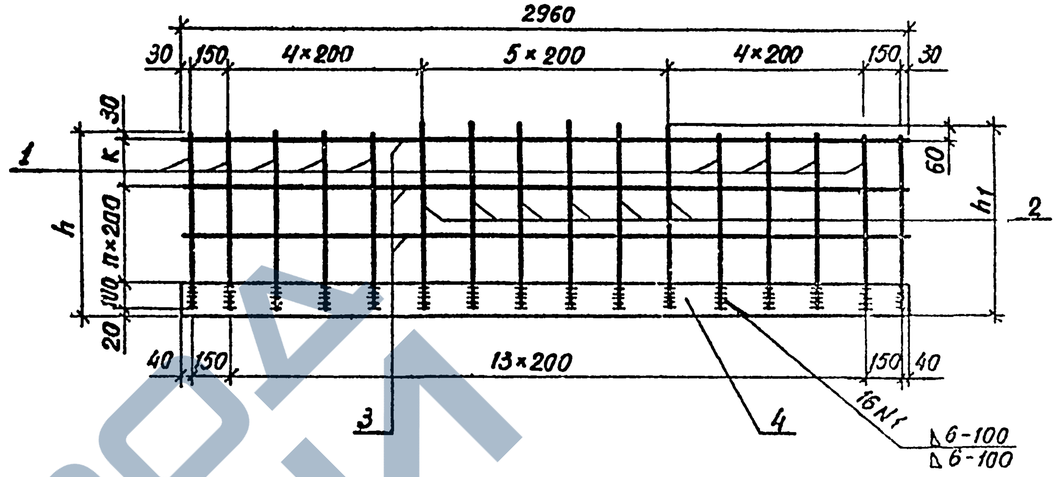

Марка сетки	Размеры, мм			n	Обозначение
	h	h_1	K		
С 39	830	860	280	2	3.503 1-79 2-112
С 40	980	1010	230	3	-01
С 41	1150	1180	200	4	-02

Поз.	Наименование	Кол на сетку			Масса ед, кг
		С39	С40	С41	
1	ф10А-II ГОСТ 5781-82, ℓ=810	10			0,5
	ℓ=960		10		0,6
	ℓ=1130			10	0,7
2	ℓ=840	6			0,5
	ℓ=990		6		0,6
	ℓ=1160			6	0,7
3	ℓ=2960	3	4	5	1,8
4	-12×120 ГОСТ 103-76, ℓ=2980	1	1	1	33,7
	Масса сетки, кг	47,1	50,5	53,9	

Инв.№ подл. | Подпись и дата | Взам.инв.№

Разраб.	Рыбцева		
Провер.	Костенко		
Рук.гр.	Склярова		
Гл.инж.пр	Гринберг		
Нач.отд.	Шапиро		
Н.контр.	Семенкин		

3.503.1-79.2-112

Сетка плоская С39, С40, С41

Стадия	Масса	Масштаб
Р	см.табл.	1:25
Лист	Листов 1	

Воронежский филиал ГИПРОДОРНИИ

Копировал

Ц 00632-03 131

формат А4

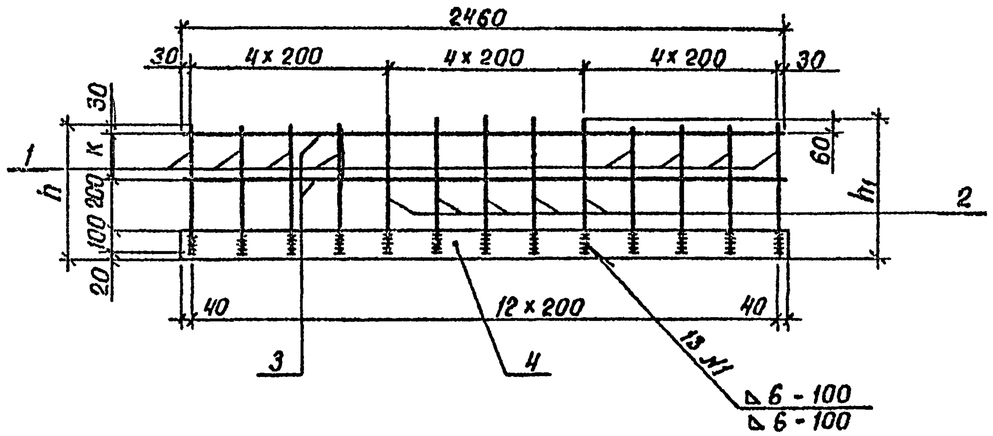

Марка сетки	Размеры, мм			Обозначение
	h	h_1	к	
С 42	420	450	70	3.503.1-79.2-113
С 43	570	600	220	-01

Поз.	Наименование	Кол. на сетку С42	Кол. на сетку С43	Масса ед., кг
	ф10 А-II ГОСТ 5781-82,			
1	ℓ = 400	8		0,3
	ℓ = 550		8	0,3
2	ℓ = 430	5		0,3
	ℓ = 580		5	0,4
3	ℓ = 2460	2	2	1,5
4	-12×120 ГОСТ 103-76,			
	ℓ = 2480	1	1	28,0
	Масса сетки, кг	34,9	35,4	

Разраб.	Рыбцева	
Провер.	Костенко	
Рук. гр.	Склярова	
Гл. инж. пр.	Гринберг	
Нач. отд.	Шапиро	
Н. контр.	Семенкин	

3.503.1-79.2-113

Сетка плоская С42, С43

Стадия	Масса	Масштаб
Р	см. табл.	1:1,25
Лист	Листов 1	

Воронежский филиал ГИПРОДОРНИИ

Копировал Кц- Формат А4

Инв. № подл. | Подпись и дата | Взам. инв. №

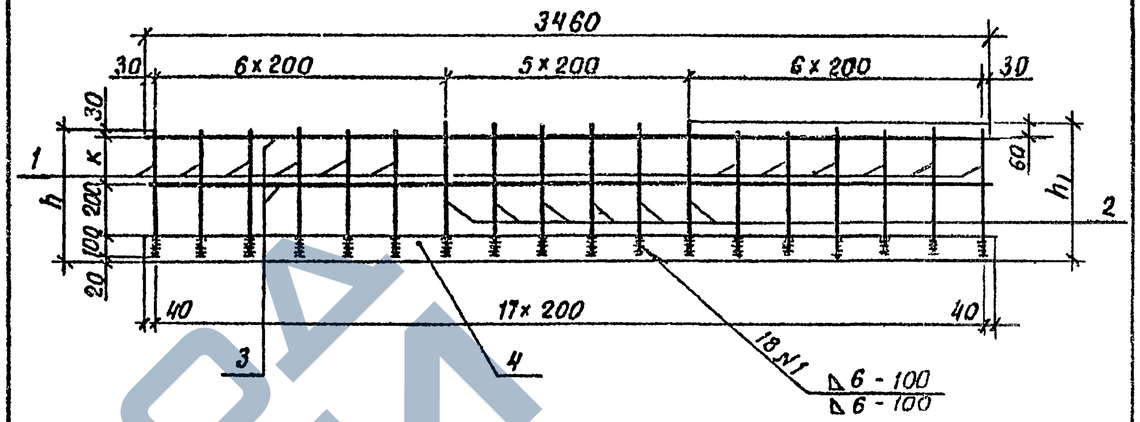

Марка сетки	Размеры, мм			Обозначение
	h	h_1	к	
С 44	420	450	70	3.503.1-79.2-114
С 45	570	600	220	-01

Поз.	Наименование	Кол. на сетку С44	Кол. на сетку С45	Масса ед., кг
	ф10 А-II ГОСТ 5781-82,			
1	ℓ = 400	12		0,3
	ℓ = 550		12	0,3
2	ℓ = 430	6		0,3
	ℓ = 580		6	0,4
3	ℓ = 3460	2	2	2,1
4	-12×120 ГОСТ 103-76,			
	ℓ = 3480	1	1	39,3
	Масса сетки, кг	48,9	49,5	

Разраб.	Рыбцева	
Провер.	Костенко	
Рук. гр.	Склярова	
Гл. инж. пр.	Гринберг	
Нач. отд.	Шапиро	
Н. контр.	Семенкин	

3.503.1-79.2-114

Сетка плоская С44, С45

Стадия	Масса	Масштаб
Р	см. табл.	1:25
Лист	Листов 1	

Воронежский филиал ГИПРОДОРНИИ

Копировал Кц- 400632-03 Формат А4

Инв. № подл. | Подпись и дата | Взам. инв. №

132

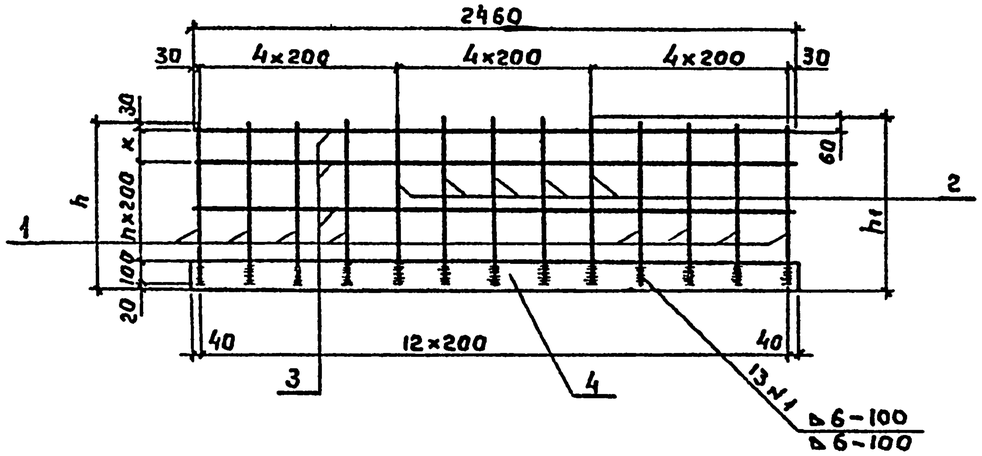

Марка сетки	Размеры, мм			n	Обозначение
	h	h1	К		
С 46	470	500	120	1	3.503.1-79.2-115
С 47	620	650	70	2	-01

Поз.	Наименование	Кол. на сетку		Масса ед., кг
		С46	С47	
	Ф10 А-II ГОСТ 5781-82,			
1	ℓ=450	8		0,3
	ℓ=600		8	0,4
2	ℓ=480	5		0,3
	ℓ=630		5	0,4
3	ℓ=2460	2	2	1,5
4	-12×120 ГОСТ 103-76,			
	ℓ=2480	1	1	28,0
	Масса сетки, кг	34,9	35,4	

Разраб	Рыбцева		
Провер	Костенко		
Рук гр.	Склярова		
Гл.инж пр.	Гринберг		
Нач.отд.	Шапиро		
Н.контр.	Семенкин		

3.503.1-79.2-115

Сетка плоская С46, С47

Стадия	Масса	Масштаб
Р	см.табл.	1:25
Лист	Листов 1	

Воронежский филиал ГИПРОДОРНИИ

Копировал

Формат А4

Инв.№ подл. | Подпись и дата | Взам.инв.№

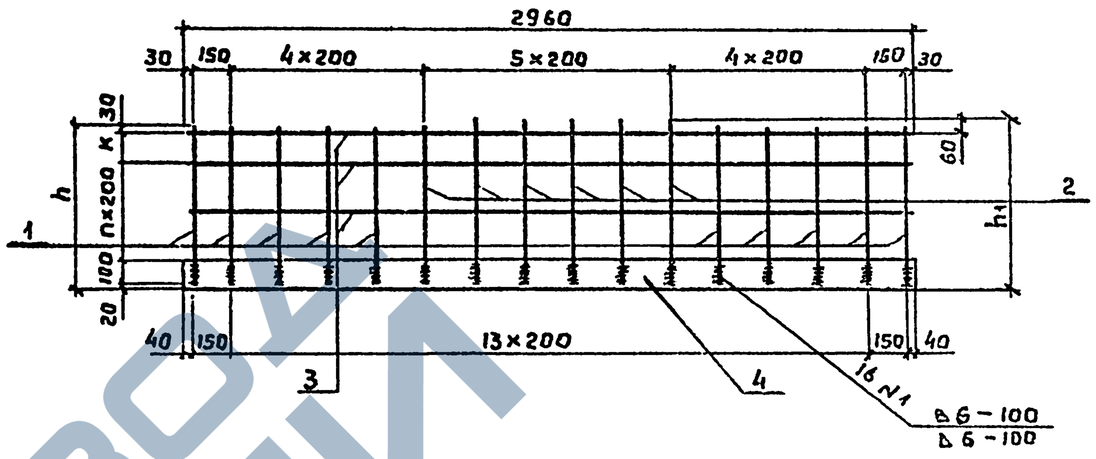

Марка сетки	Размеры, мм			n	Обозначение
	h	h1	К		
С 48	470	500	120	1	3 503.1-79.2-116
С 49	620	650	70	2	-01

Поз.	Наименование	Кол. на сетку		Масса ед., кг
		С48	С49	
	Ф10 А-II ГОСТ 5781-82,			
1	ℓ=450	10		0,3
	ℓ=600		10	0,4
2	ℓ=480	6		0,3
	ℓ=630		6	0,4
3	ℓ=2960	2	2	1,8
4	-12×120 ГОСТ 103-76,			
	ℓ=2900	1	1	33,7
	Масса сетки, кг	42,1	43,7	

Разраб	Рыбцева		
Провер.	Костенко		
Рук. гр.	Склярова		
Гл. инж. пр	Гринберг		
Нач. отд	Шапиро		
Н. контр	Семенкин		

3.503.1-79.2-116

Сетка плоская С48, С49

Стадия	Масса	Масштаб
Р	см.табл.	1:25
Лист	Листов 1	

Воронежский филиал ГИПРОДОРНИИ

Копировал

Формат А4

Инв.№ подл. | Подпись и дата | Взам.инв.№

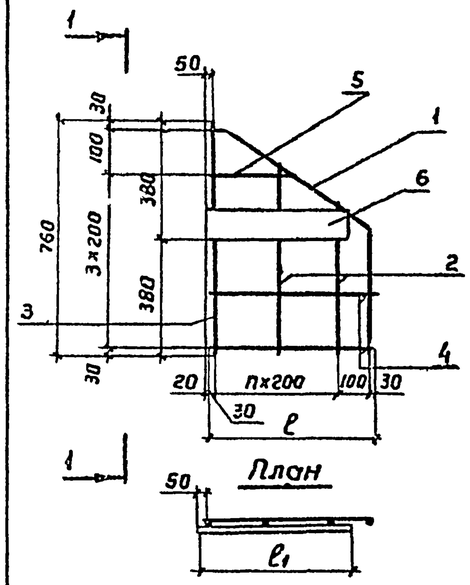

Вид 1-1

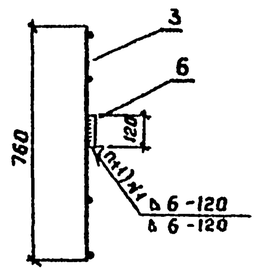

Марка сетки	Размеры, мм ℓ	Размеры, мм ℓ1	n	Обозначение
С 50	560	490	2	3.503.1-79.2-117
С 51	1160	840	5	-01

Арматура класса А-II принята по ГОСТ 5781-82, полосовая сталь – по ГОСТ 103-76

Поз.	Наименование	Кол. на сетку С50	Кол. на сетку С51	Обозначение документа
1	Отогнутый стержень; 0,65кг	1		3.503.1-79.2-134
	Отогнутый стержень; 1,0кг		1	-01
2	ф 10 А-II, ℓ= 290÷610; 0,3кг	2	5	без черт.
3	ℓ=760; 0,5кг	1	1	без черт.
4	ℓ=560; 0,4кг	2		без черт.
	ℓ=1160; 0,7кг		2	без черт.
5	ℓ = 230; 0,1кг	1		без черт.
	ℓ= 430; 0,3кг		1	без черт.
6	-12×120, ℓ= 490; 5,5кг	1		без черт
	ℓ=840; 9,5кг		1	без черт
	Масса сетки, кг	8,0	14,2	

Разраб	Костенко		
Провер	Рыбцева		
Рук. гр.	Склярова		
Гл инж пр	Гринберг		
Нач отд.	Шапиро		
Н контр	Сетенкин		

3.503.1-79.2-117

Сетка С 50, С 51

Стадия	Масса	Масштаб
Р	см. табл.	1:20
Лист	Листов 1	

Воронежский филиал ГИПРОДОРНИИ

Копировал

Формат А4

Взам инв.№ | Подпись и дата | Инв.№ подл.

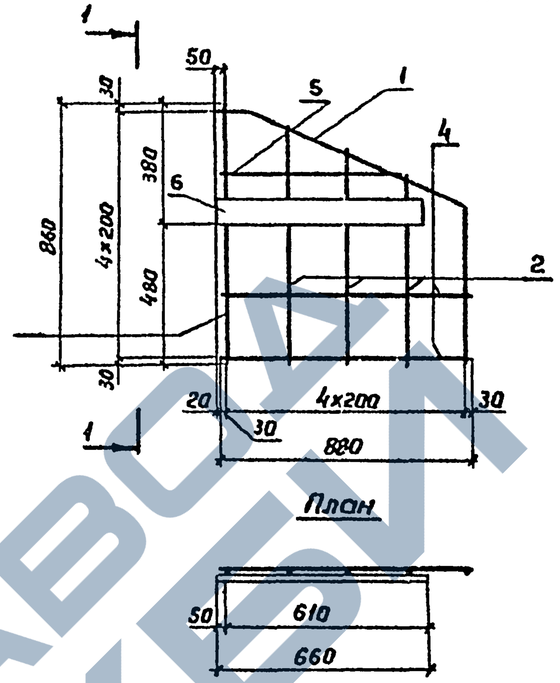

Вид 1-1

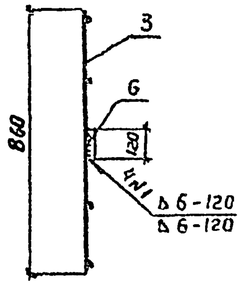

Поз.	Наименование	Кол.	Обозначение документа
1	Отогнутый стержень, 0,9кг	1	3.503.1-79.2-134-02
2	ф 10 А-II, ℓ=580÷760; 0,5кг	3	без черт
3	ℓ=860; 0,5кг	1	без черт
4	ℓ=860; 0,5кг	2	без черт.
5	ℓ=330; 0,2кг	1	без черт.
6	-12×120, ℓ=660; 7,5кг	1	без черт.

Арматура класса А-II принята по ГОСТ 5781-82, полосовая сталь-по ГОСТ 103-76.

Разраб.	Костенко		
Провер	Рыбцева		
Рук. гр.	Склярова		
Гл. инж. пр	Гринберг		
Нач. отд.	Шапиро		
Н. контр.	Сетенкин		

3.503.1-79 2-118

Сетка С 52

Стадия	Масса	Масштаб
Р	11,8	1:20
Лист	Листов 1	

Воронежский филиал ГИПРОДОРНИИ

Копировал

Формат А4

Взам инв.№ | Подпись и дата | Инв.№ подл.

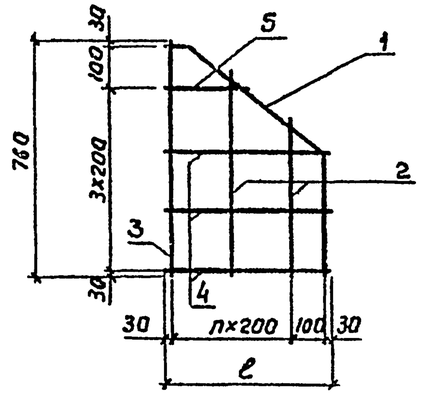

Марка сетки	ℓ, мм	n	Обозначение
С 53	560	2	3.503.1-79.2-119
С 54	1160	5	-01

Поз.	Наименование	Кол на сетку С53	Кол на сетку С54	Обозначение документа
1	Отогнутый стержень; 0,65кг	1		3.503.1-79.2-134
	Отогнутый стержень; 1,0кг		1	-01
2	ф10 А-II, ℓ=290÷610; 0,3кг	2	5	без черт.
3	ℓ=760; 0,5кг	1	1	без черт.
4	ℓ=560; 0,4кг	3		без черт.
	ℓ=1160; 0,7кг		3	без черт.
5	ℓ=230; 0,1кг	1		без черт.
	ℓ=430; 0,3кг		1	без черт.
	Масса сетки, кг	3,1	6,4	

Арматура класса А-II принята по ГОСТ 5781-82, полосовая сталь-по ГОСТ 103-76

Разработ.	Костенко		
Провер.	Рыбцева		
Рук. гр.	Склярова		
Гл. инж. пр.	Гринберг		
Нач. отд.	Шапиро		
Н. контр.	Семенкин		

3.503.1-79.2-119

Сетка С53, с54

Стадия	Масса	Масштаб
Р	См. табл.	1:20

Лист | Листов 1

Воронежский филиал ГИПРОДОРНИИ

Инв. № подл. | Подпись и дата | Взам. инв. №

Копировал [signature] Формат А4

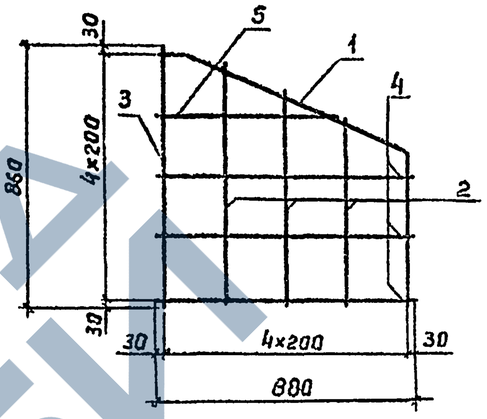

Поз	Наименование	Кол	Обозначение документа
1	Отогнутый стержень; 0,9кг	1	3.503.1-79.2-134-02
2	ф10 А-II, ℓ=580÷760; 0,5кг	3	без черт
3	ℓ=860; 0,5кг	1	без черт
4	ℓ=860; 0,5кг	3	без черт
5	ℓ=330; 0,2кг	1	без черт

Арматура класса А-II принята по ГОСТ 5781-82, полосовая сталь-по ГОСТ 103-76.

Разработ.	Костенко		
Провер.	Рыбцева		
Рук. гр.	Склярова		
Гл. инж. пр.	Гринберг		
Нач. отд.	Шапиро		
Н. контр.	Семенкин		

3.503.1-79.2-120

Сетка С55

Стадия	Масса	Масштаб
Р	4,6	1:20

Лист | Листов 1

Воронежский филиал ГИПРОДОРНИИ

Инв. № подл. | Подпись и дата | Взам. инв. №

Копировал [signature] Ц00632-03 Формат А4

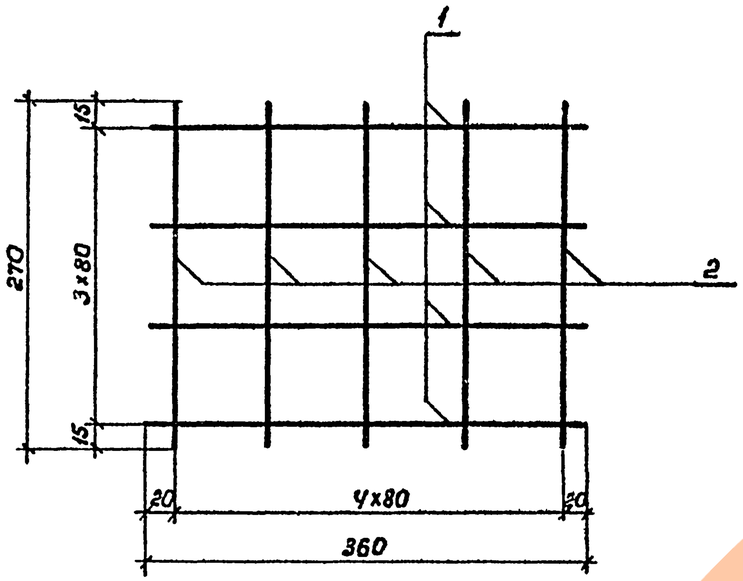

Поз.	Наименование	Кол.	Масса ед., кг
1	ф8 А-I ГОСТ 5781-82, ℓ=360	4	0,14
2	ℓ=270	5	0,11

Разработ.	Костенко		3.503.1-79.2-121	
Провер.	Рыбцева			
Рук. гр.	Склярова			
Гл. инж. пр.	Гринберг			
Нач. отд.	Шапиро		Сетка С56	Стадия: Р; Масса: 1,1кг; Масштаб: 1:5
Н. контр.	Семенкин			Лист; Листов 1
				Воронежский филиал ГИПРОДОРНИИ

Инв. № подл. | Подпись и дата | Взам. инв. №

Копировал Минакова Формат А4

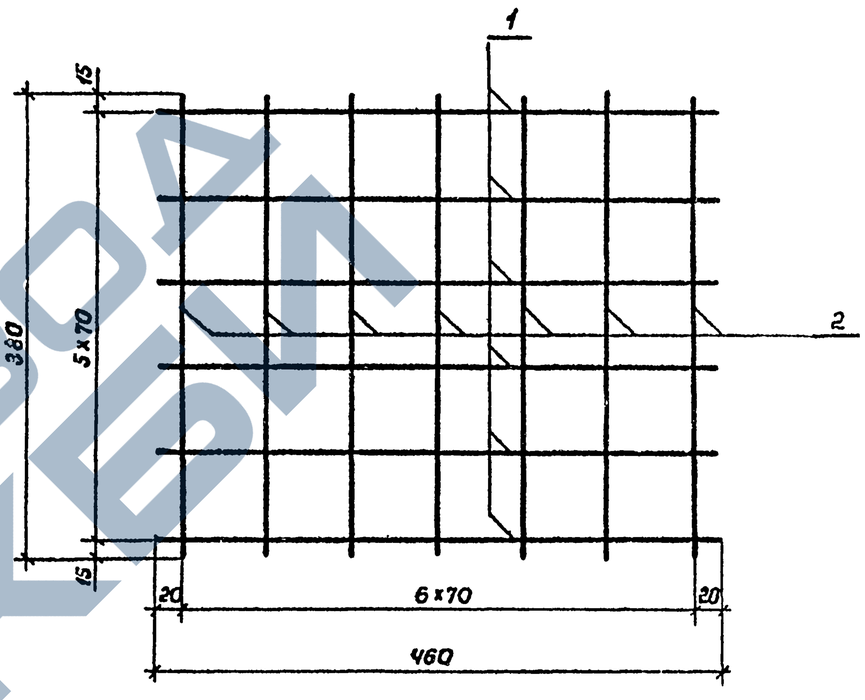

Поз.	Наименование	Кол.	Масса ед., кг
1	ф8 А-I ГОСТ 5781-82, ℓ=460	6	0,18
2	ℓ=380	7	0,15

Разраб.	Костенко		3.503.1-79.2-122	
Провер.	Рыбцева			
Рук. гр.	Склярова			
Гл. инж. пр.	Гринберг			
Нач. отд.	Шапиро		Сетка С57	Стадия: Р; Масса: 2,1кг; Масштаб: 1:5
Н. контр.	Семенкин			Лист; Листов 1
				Воронежский филиал ГИПРОДОРНИИ

Инв. № подл. | Подпись и дата | Взам. инв. №

Копировал Минакова Ц00632-03 136 Формат А4

ЗАВОД ЖБИ

Вид 1-1

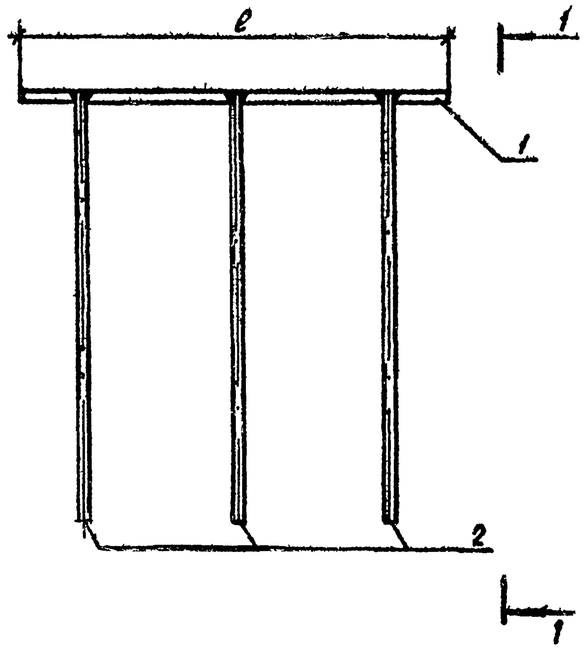

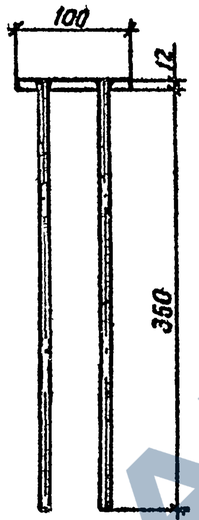

Марка изделия	Размеры, мм			Масса ед, кг	Обозначение документа
	a	в	ℓ		
МН 1	50	125	350	5,8	3.503.1-79 2 - 123
МН2	50	200	500	7,2	-01
МН3	85	250	670	8,8	-02

План

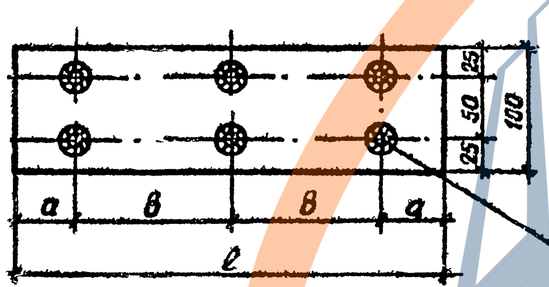

Поз.	Наименование	Кол. на МН			Масса ед, кг
		1	2	3	
1	-12 × 100 ГОСТ 103-76, ℓ = 350	1			3,29
	ℓ = 500		1		4,71
	ℓ = 670			1	6,31
2	ф 14 А-II ГОСТ 5781-82, ℓ = 350	6	6	6	0,42

Разработ.	Костенко	
Проверил	Жукова	
Рук. гр.	Склярова	
Гл. инж. пр.	Гринберг	
Нач. отд.	Шапиро	
Н. контр.	Семенкин	

3.503.1-79.2-123

Изделие закладное
МН1, МН2, МН3

Стадия	Масса	Масштаб
Р	см. табл.	1:5
Лист	Листов 1	

Воронежский филиал ГИПРОДОРНИИ

Копировал

400632-03 Формат А3

Инв. № подл. | Подпись и дата | Взам. инв. №

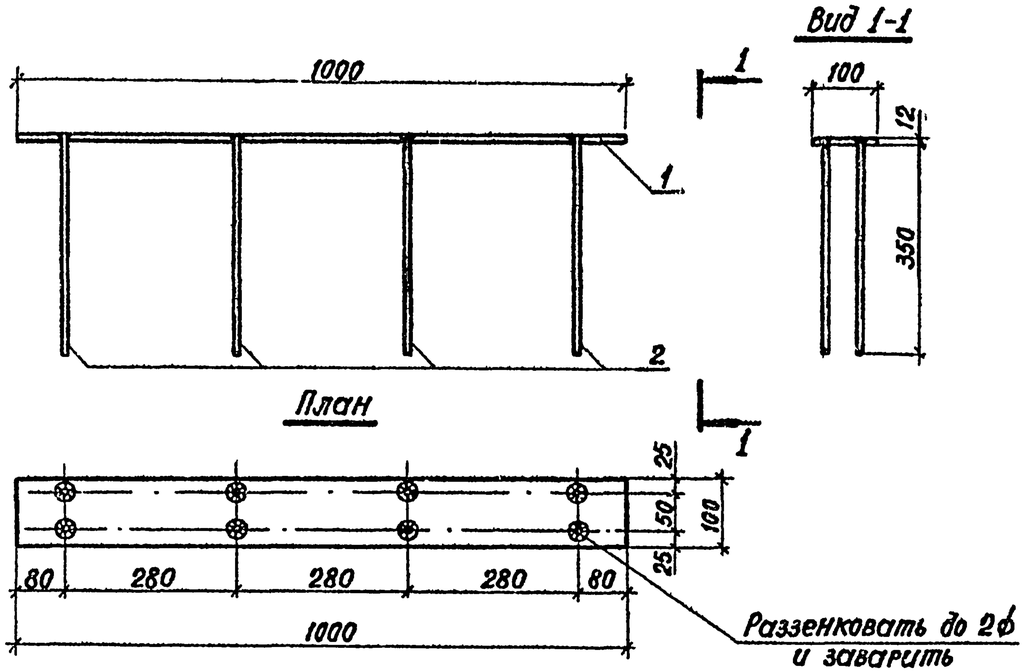

Поз.	Наименование	Кол.	Масса ед., кг
1	-12×100 ГОСТ 103-76, ℓ=1000	1	9,42
2	ф14 А-II ГОСТ 5781-82, ℓ=350	8	0,42

Разраб.	Костенко			3.503.1-79.2-124
Провер.	Жукова			
Рук.гр.	Склярова			
Гл.инж.пр.	Гринберг			Изделие закладное МН 4
Нач.отд.	Шапиро			Стадия: Р; Масса: 12,8; Масштаб: 1:10
Н.контр.	Семенкин			Лист; Листов 1
				Воронежский филиал ГИПРОДОРНИИ

Инв.№подл. | Подпись и дата | Взам.инв.№

Копировал

Формат А4

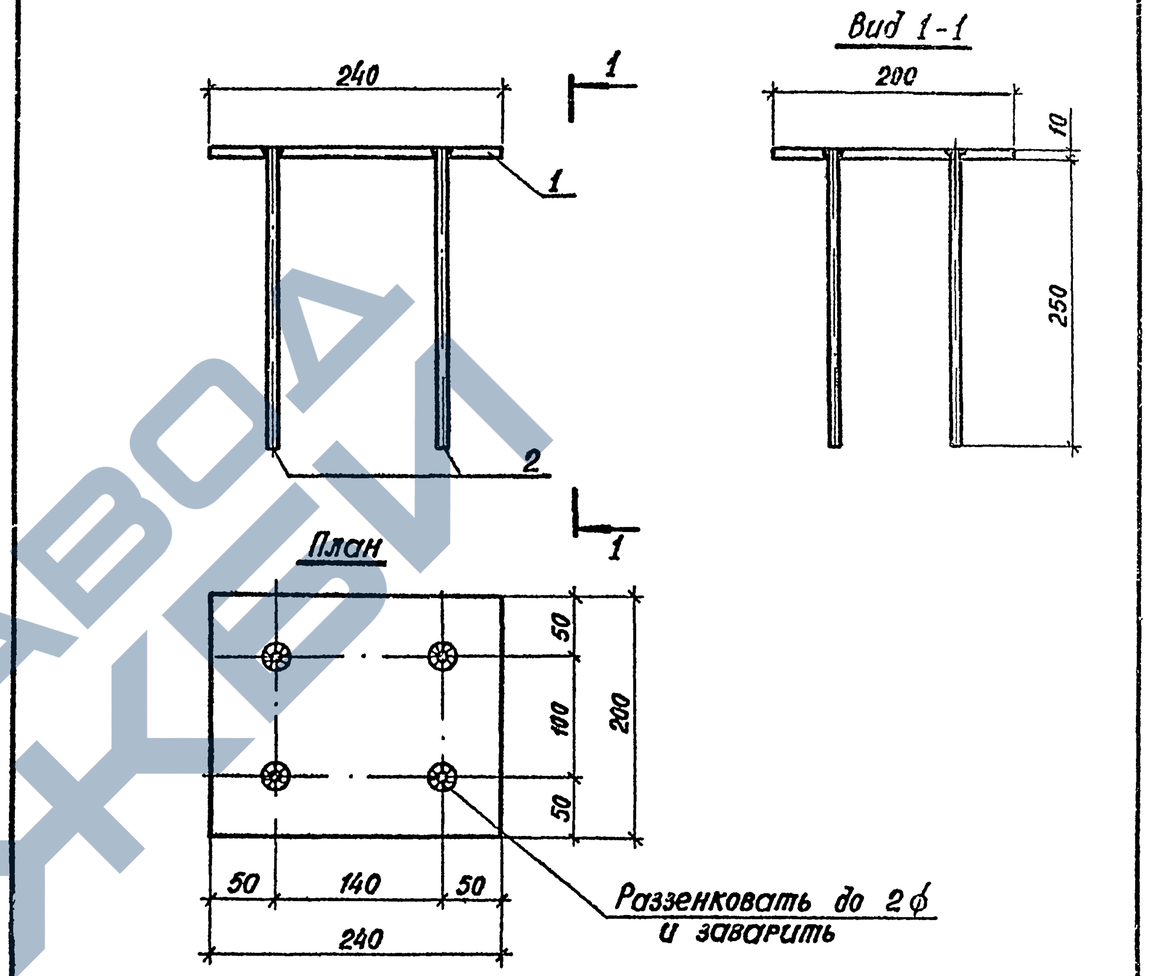

Поз.	Наименование	Кол.	Масса ед., кг
1	-10×200 ГОСТ 103-76, ℓ=240	1	3,76
2	ф10 А-II ГОСТ 5781-82, ℓ=250	4	0,15

Разраб.	Костенко			3.503.1-79.2-125
Провер.	Жукова			
Рук.гр.	Склярова			
Гл.инж.пр.	Гринберг			Изделие закладное МН 5
Нач.отд.	Шапиро			Стадия: Р; Масса: 4,4; Масштаб: 1:5
Н.контр.	Семенкин			Лист; Листов 1
				Воронежский филиал ГИПРОДОРНИИ

Инв.№подл. | Подпись и дата | Взам.инв.№

Копировал

Ц00632-03 138

Формат А4

ЗАВОД ЖБИ

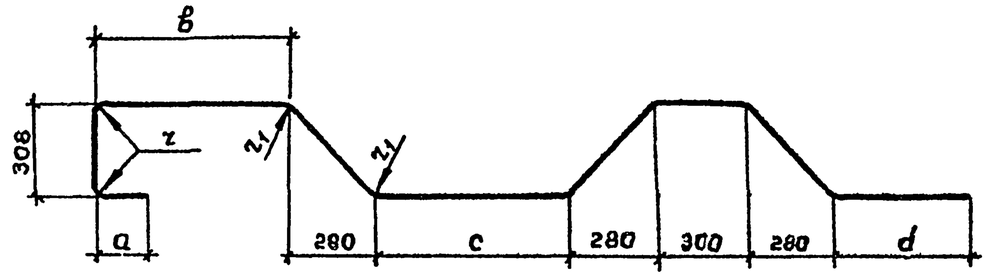

Размеры, мм								Масса, кг	Обозначение
ф	а	в	с	d	г	г1	ℓ		
16	160	630	640	460	48	160	3704	5,8	3.503.1-79.2-126
18	180	630	640	460	54	180	3724	7,4	-01
22	220	630	640	460	66	220	3764	11,2	-02
16	160	880	1140	710	48	160	4704	7,4	-03
22	220	880	1140	710	66	220	4764	14,2	-04
16	160	930	1340	760	48	160	4844	7,6	-05
22	220	930	1340	760	66	220	5064	15,1	-06

ф – диаметр стержня
ℓ – полная длина стержня, определенная как сумма длин отдельных участков

Разраб	Рыбцева		
Пробер	Жукова		
Рук гр.	Склярова		
Гл инж пр	Гринберг		
Нач отд.	Шапиро		
Н контр	Семенкин		

3.503.1-79.2-126

Отогнутый стержень

Стадия	Масса	Масштаб
Р	см. табл	1:20
Лист	Листов 1	

А-III ГОСТ 5781-82
Марку см. ТТ

Воронежский филиал ГИПРОДОРНИИ

Взам инв № | Подпись и дата | Инв № подл.

Копировал Минакова Формат А4

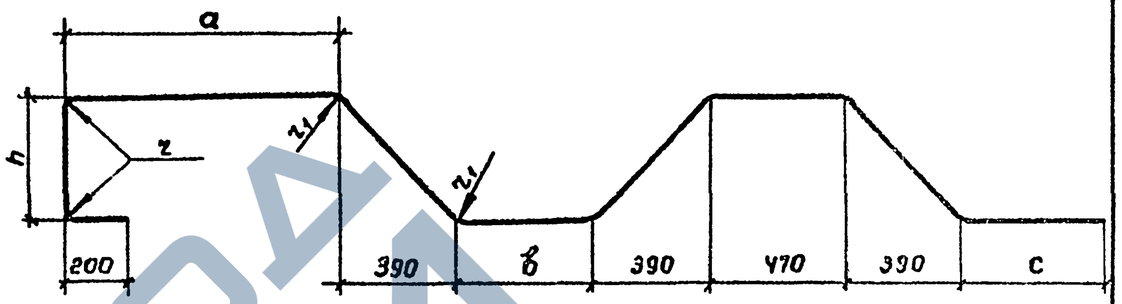

Размеры, мм.								Масса, кг	Обозначение
ф	h	а	в	с	г	г1	ℓ		
18	410	965	750	515	54	180	4998	9,9	3.503.1-79.2-127
18	410	1015	950	565	54	180	5268	10,5	-01
20	410	965	450	515	60	200	4666	11,5	-02
20	419	965	450	515	60	200	4696	11,6	-03
22	410	965	750	515	66	220	4966	14,8	-04
22	410	1015	950	565	66	220	5266	15,7	-05

ф – диаметр стержня
ℓ – полная длина стержня, определенная как сумма длин отдельных участков

Разраб	Рыбцева		
Пробер.	Жукова		
Рук гр.	Склярова		
Гл инж. пр.	Гринберг		
Нач отд.	Шапиро		
Н.контр.	Семенкин		

3.503.1-79.2-127

Отогнутый стержень

Стадия	Масса	Масштаб
Р	см табл.	1:20
Лист	Листов 1	

А-III ГОСТ 5781-82
Марку см ТТ

Воронежский филиал ГИПРОДОРНИИ

Взам инв.№ | Подпись и дата | Инв.№ подл.

Копировал [illegible] Ц00632-03 139 Формат А4

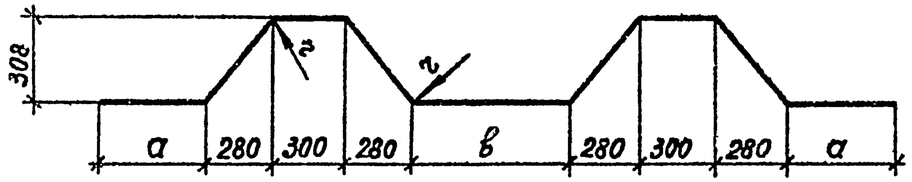

Размеры, мм					Масса, кг	Обозначение
ф	a	b	r	ℓ		
16	460	640	160	3768	5,9	3.503.1-79.2-128
18	460	640	180	3768	7,5	-01
22	460	640	220	3768	11,2	-02
16	760	1340	160	5068	8,0	-03
22	760	1340	220	5068	15,1	-04

ф - диаметр стержня
ℓ - полная длина стержня, определенная как сумма длин отдельных участков

Разраб.	Рыбцева		3.503.1-79.2-128
Провер.	Жукова		
Рук. гр.	Склярова		
Гл. инж. пр.	Гринберг		
Нач. отд.	Шапиро		
Н. контр.	Семенкин		
Отогнутый стержень		Стадия: Р	Масса: см. табл	Масштаб: 1:25
		Лист	Листов 1	
А-III ГОСТ 5781-82 марку см. ТТ		Воронежский филиал ГИПРОДОРНИИ		

Инв. № подл. | Подпись и дата | Взам. инв. №

Копировал

Формат А4

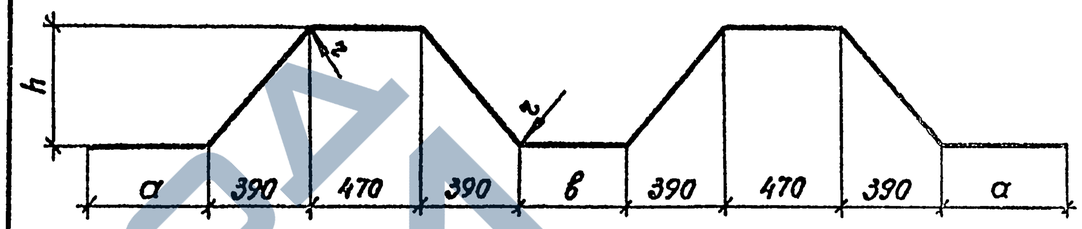

Размеры, мм						Масса, кг	Обозначение
ф	a	b	h	r	ℓ		
20	515	450	410	200	4628	11,4	3.503.1-79.2-129
20	515	450	419	200	4656	11,5	-01
18	565	950	410	180	5228	10,4	-02
22	565	950	410	220	5228	15,6	-03

ф - диаметр стержня
ℓ - полная длина стержня, определенная как сумма длин отдельных участков

Разраб.	Рыбцева		3.503.1-79.2-129
Провер.	Жукова		
Рук. гр.	Склярова		
Гл. инж. пр.	Гринберг		
Нач. отд.	Шапиро		
Н. контр.	Семенкин		
Отогнутый стержень		Стадия: Р	Масса: см. табл	Масштаб: 1:25
		Лист	Листов 1	
А-III ГОСТ 5781-82 марку см. ТТ		Воронежский филиал ГИПРОДОРНИИ		

Инв. № подл. | Подпись и дата | Взам. инв. №

Копировал

Формат А4

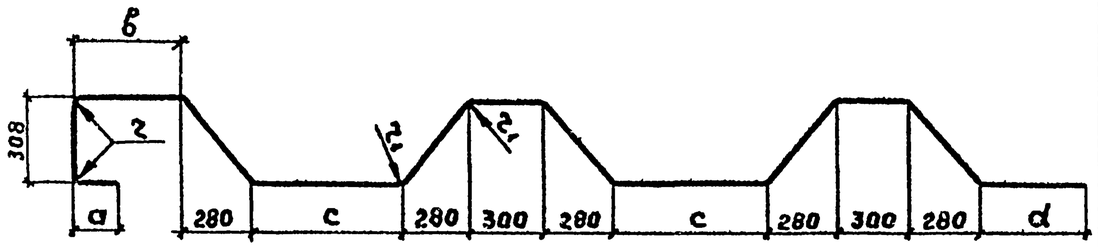

Размеры, мм								Масса, кг	Обозначение
ф	a	в	c	d	r	r1	l		
16	160	630	640	460	48	160	5448	8,6	3.503.1-79.2-130
18	180	630	640	460	54	180	5468	10,9	-01
16	160	880	1140	710	48	160	6948	11,0	-02
16	160	930	1340	760	48	160	7448	11,7	-03
22	220	630	640	460	66	220	5508	16,4	-04
22	220	880	1140	710	66	220	7008	20,9	-05
22	220	930	1340	760	66	220	7508	22,4	-06

ф - диаметр стержня
l - полная длина стержня, определенная как сумма длин отдельных участков.

Разраб.	Рыбцева	
Провер.	Жукова	
Рук. гр.	Склярова	
Гл. инж. пр.	Гринберг	
Нач. отд.	Шапиро	
Н. контр.	Семенкин	

3.503.1-79.2-130

Отогнутый стержень

Стадия	Масса	Масштаб
Р	см. табл.	1:25

Лист | Листов 1

А-III ГОСТ 5781-82
марку см. ТТ

Воронежский филиал ГИПРОДОРНИИ

Копировал ВБуц- Формат А4

Инв. № подл. | Подпись и дата | Взам. инв. №

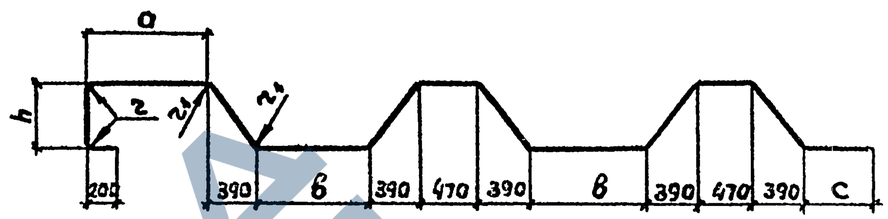

Размеры, мм								Масса, кг	Обозначение
ф	h	a	в	c	r	r1	l		
20	410	965	450	515	60	200	6690	16,5	3.503.1-79.2-131
20	419	965	450	515	60	200	6734	16,6	-01
22	410	965	750	515	66	220	7290	21,8	-02
22	410	1015	950	565	66	220	7790	23,2	-03

ф - диаметр стержня
l - полная длина стержня, определенная как сумма длин отдельных участков

Разраб.	Рыбцева	
Провер.	Жукова	
Рук. гр.	Склярова	
Гл. инж. пр.	Гринберг	
Нач. отд.	Шапиро	
Н. контр.	Семенкин	

3.503.1-79.2-131

Отогнутый стержень

Стадия	Масса	Масштаб
Р	см. табл.	1:50

Лист | Листов 1

А-III ГОСТ 5781-82
марку см. ТТ

Воронежский филиал ГИПРОДОРНИИ

Копировал ВБуц- Формат А4

Инв. № подл. | Подпись и дата | Взам. инв. №

ЗАВОД ЖБИ

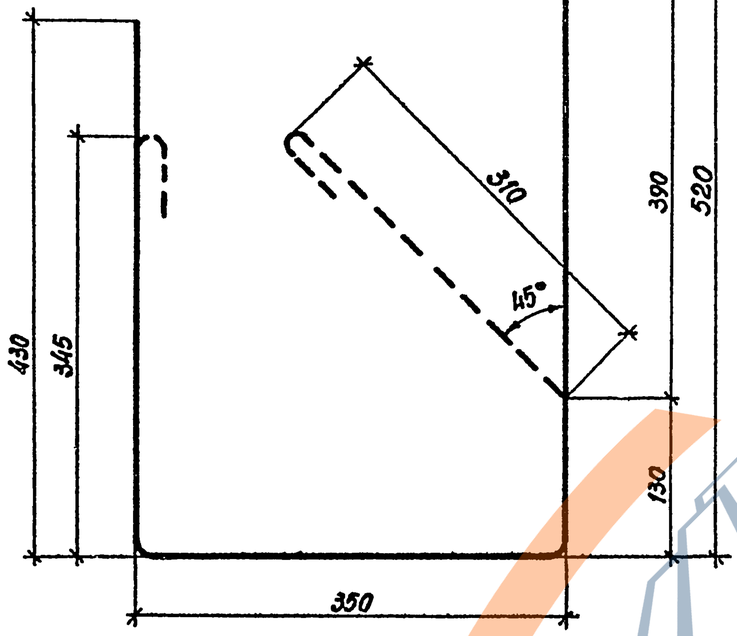

Разраб.	Рыбцева		3.503.1-79.2-132		
Провер.	Костенко				
Рук. гр.	Склярова				
Гл. инж. пр.	Гринберг				
Нач. отд.	Шапиро				
Н. контр.	Семенкин				
			Хомут	Стадия: Р; Масса: 0,8; Масштаб: 1:5	
				Лист	Листов 1
			ф10 А-II ГОСТ 5781-82 / ℓ = 1300	Воронежский филиал ГИПРОДОРНИИ	

Взам. инв. № | Подпись и дата | Инв. № подл.

Копировал | формат А4

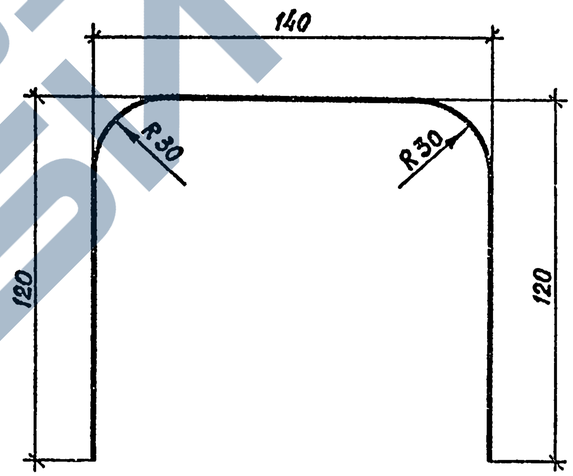

Разраб.	Рыбцева		3.503 1-79.2-133		
Провер.	Костенко				
Рук. гр.	Склярова				
Гл. инж. пр.	Гринберг				
Нач. отд.	Шапиро				
Н. контр.	Семенкин				
			Отогнутый стержень	Стадия: Р; Масса: 0,2; Масштаб: 1:2	
				Лист	Листов 1
			ф10 А-II ГОСТ 5781-82 / ℓ = 380	Воронежский филиал ГИПРОДОРНИИ	

Взам. инв. № | Подпись и дата | Инв. № подл.

Копировал | формат А4

Ц 00632-03 142

ЗАВОД ЖБИ

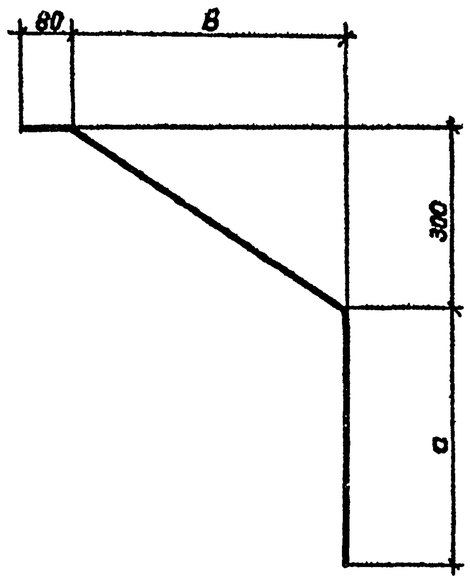

Размеры, мм			Масса, кг	Обозначение документа
a	B	ℓ		
430	460	1060	0,65	3.503.1-79.2-134
530	1060	1610	1,00	-01
430	760	1430	0,90	-02

ℓ - полная длина стержня

Разраб.	Костенко			3.503.1-79.2-134
Провер	Рыбцева			
Рук гр.	Склярова			
Гл инж.пр	Гринберг			
Нач отд.	Шапиро			Отогнутый стержень
Н.контр.	Семенкин			

Стадия	Масса	Масштаб
Р	см.табл	1:10
Лист	Листов 1	

ф 10 А-II ГОСТ 5781-82
ℓ см. табл.

Воронежский филиал ГИПРОДОРНИИ

Копировал Минакова Формат А4

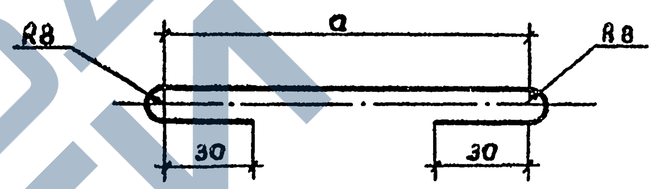

Размеры, мм		Масса, кг	Обозначение документа
a	ℓ		
120	230	0,05	3.503.1-79.2-135
80	190	0,04	-01

ℓ - полная длина шпильки

Разработ.	Костенко			3.503.1-79.2-135
Проверил	Рыбцева			
Рук. гр.	Скляроба			
Гл.инж.пр.	Гринберг			
Нач.отд.	Шапиро			Шпилька
Н.контр.	Семенкин			

Стадия	Масса	Масштаб
Р	см.таб.	1:2
Лист	Листов 1	

ф 6 А-I ГОСТ 5781-82
ℓ см. табл

Воронежский филиал ГИПРОДОРНИИ

Копировал Минакова Ц00632-03 143 Формат А4

Инв.№ подл. | Подпись и дата | Взам.инв.№

ЗАВОД ЖБИ

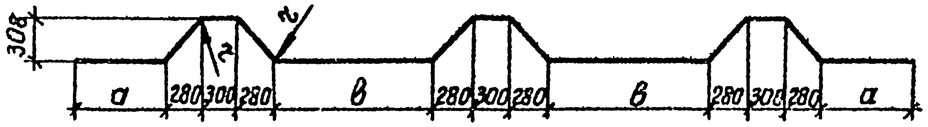

Размеры, мм					Масса, кг	Обозначение
ф	а	в	r	ℓ		
16	460	640	160	5512	8,7	3.503.1-79.2-136
18	460	640	180	5512	11,0	-01
22	460	640	220	5512	16,4	-02
16	710	1140	160	7012	11,1	-03
22	710	1140	220	7012	20,9	-04
16	760	1340	160	7512	11,9	-05
22	760	1340	220	7512	22,4	-06

ф - диаметр стержня
ℓ - полная длина стержня, определенная как сумма длин отдельных участков.

Разраб.	Рыбцева	
Провер.	Жукова	
Рук. гр.	Склярова	
Гл. инж. пр.	Гринберг	
Нач. отд.	Шапиро	
Н. контр.	Семенкин	

3.503.1-79.2-136

Отогнутый стержень

Стадия	Масса	Масштаб
Р	см. табл.	1:50
Лист	Листов 1	

А-III ГОСТ 5781-82
марку см. ТТ

Воронежский филиал ГИПРОДОРНИИ

Копировал Кир- Формат А4

Инв. № подл. | Подпись и дата | Взам. инв. №

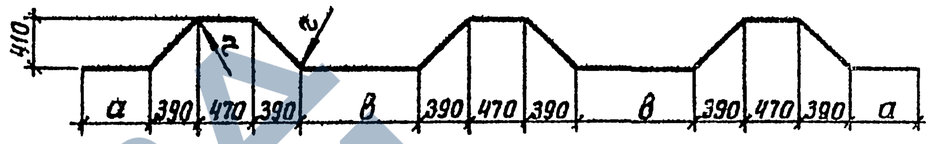

Размеры, мм					Масса, кг	Обозначение
ф	а	в	r	ℓ		
20	515	450	200	6652	16,4	3.503.1-79.2-137
22	515	750	220	7252	21,6	-01
22	565	950	220	7752	23,1	-02

ф - диаметр стержня
ℓ - полная длина стержня, определенная как сумма длин отдельных участков

Разраб.	Рыбцева	
Провер.	Жукова	
Рук. гр.	Склярова	
Гл. инж. пр.	Гринберг	
Нач. отд.	Шапиро	
Н. контр.	Семенкин	

3.503.1-79.2-137

Отогнутый стержень

Стадия	Масса	Масштаб
Р	см. табл.	1:50
Лист	Листов 1	

А-III ГОСТ 5781-82
марку см. ТТ

Воронежский филиал ГИПРОДОРНИИ

Копировал Кир- Ц00632-03 Формат А4

Инв. № подл. | Подпись и дата | Взам. инв. №

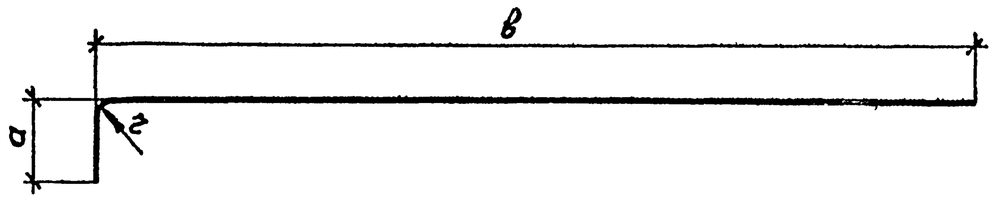

Размеры, мм					Масса, кг	Обозначение
ф	а	в	r	ℓ		
16	265	2870	48	3135	4,9	3.503.1-79.2-138
18	265	2870	54	3135	6,3	-01
22	265	2870	66	3135	9,4	-02
16	265	3870	48	4135	6,5	-03
22	265	3870	66	4135	12,3	-04
16	265	4170	48	4435	7,0	-05
22	265	4170	66	4435	13,2	-06
16	265	4370	48	4635	7,3	-07
18	265	4370	54	4635	9,3	-08
22	265	4370	66	4635	13,8	-09
16	265	5870	48	6135	9,7	-10
22	265	5870	66	6135	18,3	-11
16	265	6370	48	6635	10,5	-12
22	265	6370	66	6635	19,8	-13

Размеры, мм					Масса, кг	Обозначение
ф	а	в	r	ℓ		
16	360	3570	48	3930	6,2	3.503.1-79.2-138 -15
18	360	3570	54	3930	7,9	-16
20	360	3570	60	3930	9,7	-17
16	360	3870	48	4230	6,7	-19
20	360	3870	60	4230	10,4	-20
16	360	4170	48	4530	7,1	-22
20	360	4170	60	4530	11,2	-23
16	360	5270	48	5630	8,9	-25
18	360	5270	54	5630	11,2	-26
20	360	5270	60	5630	13,9	-27
20	360	5870	60	6230	15,4	-29
20	360	6370	60	6730	16,6	-31

ф - диаметр стержня

ℓ - полная длина стержня, определённая как сумма длин отдельных участков

Разраб.	Рыбцева	
Провер.	Жукова	
Рук. гр.	Склярова	
Гл.инж.пр.	Гринберг	
Нач.отд.	Шапиро	
Н.контр.	Семенкин	

3.503.1 - 79.2 - 138

Отогнутый стержень

Стадия	Масса	Масштаб
Р	см.табл	1:20

Лист | Листов 1

А-III ГОСТ 5781-82
марку см. ТТ

Воронежский филиал ГИПРОДОРНИИ

Инв. № подл. | Подпись и дата | Взам. инв. №

Копировал

Ц00632-03 145
формат А4

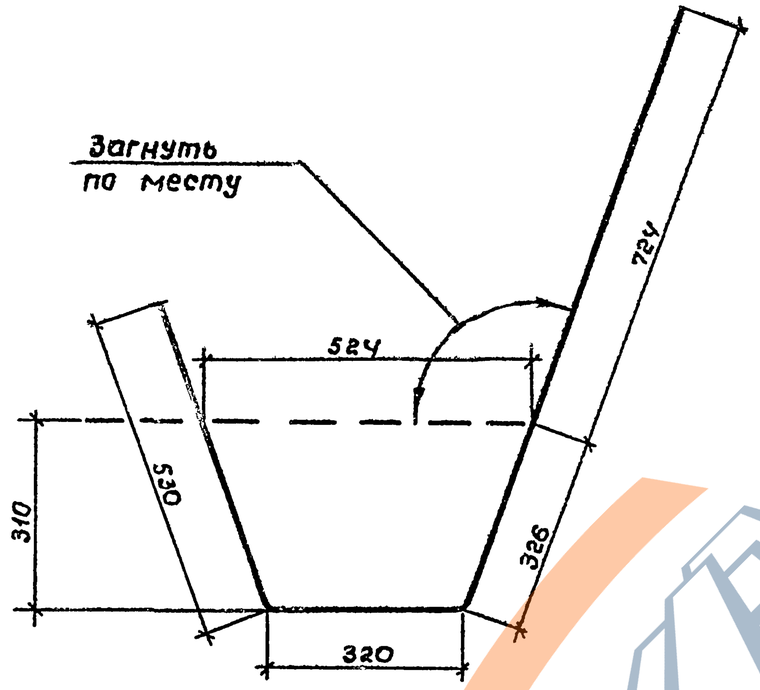

Полная длина стержня, определенная как сумма длин отдельных участков, равна 1900 мм.

Разраб.	Рыбцева		3.503.1-79.2-139		
Провер.	Жукова				
Рук. гр.	Склярова				
Гл. инж. пр.	Гринберг				
Нач. отд.	Шапиро		Хомут	Стадия: Р	Масса: 1,2	Масштаб: 1:10
Н. контр.	Семенкин			Лист	Листов 1
			ф10А-I ГОСТ 5781-82 марку см. ТТ	Воронежский филиал ГИПРОДОРНИИ	

Взам. инв. № | Подпись и дата | Инв. № подл.

Копировал Минакова Формат А4

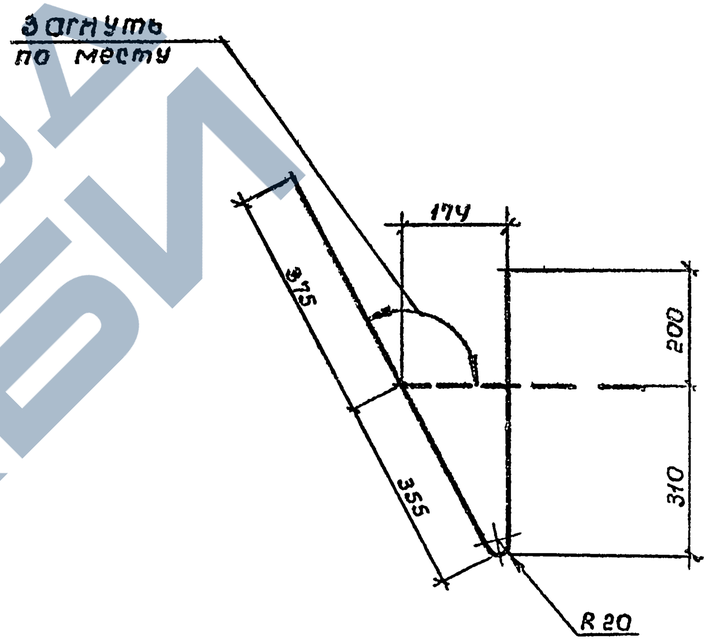

Полная длина стержня, определенная как сумма длин отдельных участков, равна 1240 мм.

Разраб.	Рыбцева		3.503.1-79.2-140		
Провер.	Жукова				
Рук. гр.	Склярова				
Гл. инж. пр.	Гринберг				
Нач. отд.	Шапиро		Хомут	Стадия: Р	Масса: 0,8	Масштаб: 1:10
Н. контр.	Семенкин			Лист	Листов 1
			ф10А-I ГОСТ 5781-82 марку см. ТТ	Воронежский филиал ГИПРОДОРНИИ	

Взам. инв. № | Подпись и дата | Инв. № подл.

Копировал Минакова Ц00632-03 146 Формат А4

ЗАВОД ЖБИ

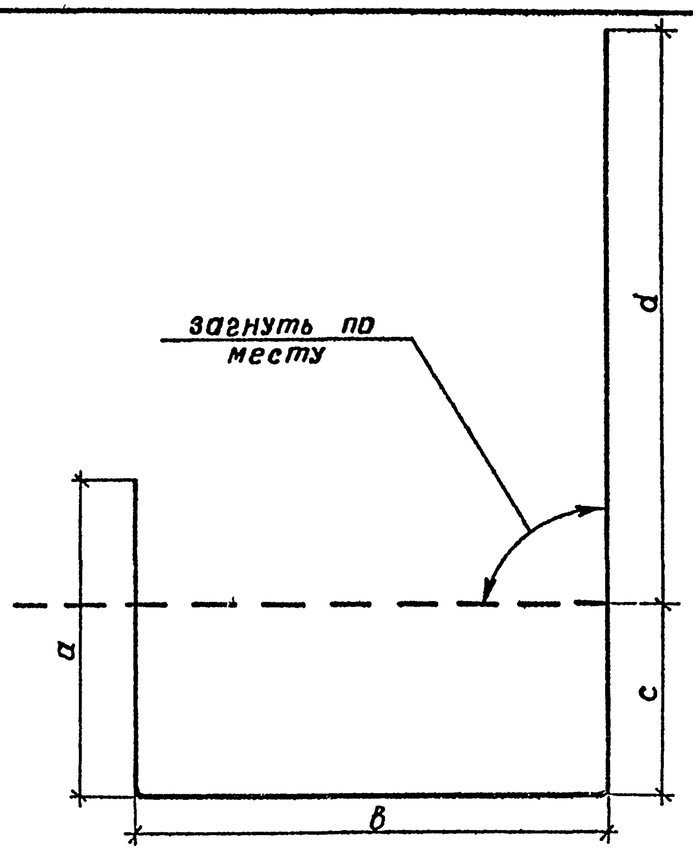

ℓ - полная длина стержня, определенная как сумма длин отдельных участков.

Размеры, мм					Масса, кг	Обозначение
a	в	c	d	ℓ		
510	690	310	890	2400	1,5	3.503.1-79.2-141
510	774	310	976	2570	1,6	-01
510	841	310	1039	2700	1,7	-02
510	921	310	1139	2860	1,8	-03
612	962	412	1164	3150	1,9	-04
621	1012	421	1216	3270	2,0	-05

Разраб.	Рыбцева		3.503.1-79.2-141
Провер.	Жукова		
Рук. гр.	Склярова		
Гл. инж.	Гринберг		
Нач. отд	Шапиро		
Н. контр.	Семенкин		

Стадия	Масса	Масштаб
Р	см. табл.	1:10
Лист	Листов 1	

Хомут

ф10А-I ГОСТ 5781-82
марку см. ТТ

Воронежский филиал ГИПРОДОРНИИ

Копировал Кц-

Формат А4

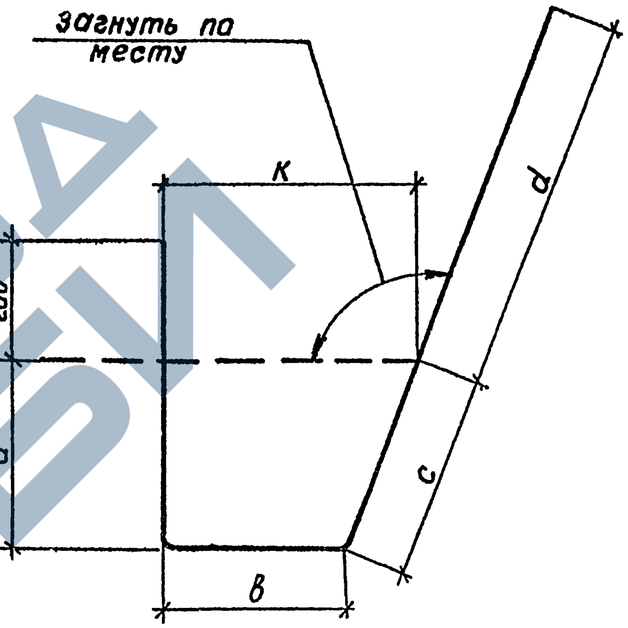

ℓ - полная длина стержня, определенная как сумма длин отдельных участков

Размеры, мм						Масса, кг	Обозначение
a	в	c	d	K	ℓ		
310	150	337	483	280	1480	0,9	3.503.1-79.2-142
310	221	369	620	420	1720	1,1	-01
310	301	332	622	420	1765	1,1	-02
412	182	442	544	343	1780	1,1	-03
421	182	450	542	341	1795	1,1	-04

Разраб.	Рыбцева		3.503.1-79.2-142
Провер.	Жукова		
Рук. гр.	Склярова		
Гл. инж.	Гринберг		
Нач. отд	Шапиро		
Н. контр.	Семенкин		

Стадия	Масса	Масштаб
Р	см табл	1:10
Лист	Листов 1	

Хомут

ф10А-I ГОСТ 5781-82
марку см. ТТ

Воронежский филиал ГИПРОДОРНИИ

Копировал Кц-

Формат А4

Ц00632-03 147

Взам. инв. №

Подпись и дата

Инв. № подл.

Марка элемента	Изделия арматурные, кг								Всего	Изделия закладные, кг														Всего	Общий расход, кг
	Арматура класса									Арматура класса												Прокат марки			
	AI			AIII						AI								AII		Всего		ВСт3 сп5			
	ГОСТ 5781-82			ГОСТ 5781-82						ГОСТ 5781-82								ГОСТ 5781-82				ГОСТ 103-76			
	ф10	ф12	Итого	ф16	ф18	ф20	ф22	Итого		ф12	ф14	ф16	ф18	ф20	ф22	ф25	Итого	ф14	Итого			-12×100	Итого		
1БН 25-1-1(2)	54,0	5,0	59,0	31,2	22,8			54,0	113,0		2,8						2,8	15,4	15,4	18,2		11,3	11,3	29,5	142,5
1БН 25-1-3	54,0	5,8	59,8	32,6	26,4			59,0	118,8		2,8						2,8	12,8	12,8	15,6		6,6	6,6	22,2	141,0
4БН 25-1-1	59,4	5,0	64,4		51,4	14,2		65,6	130,0		2,8						2,8			2,8				2,8	132,8
4БН 25-1-3	53,4	5,8	65,2		54,6	16,2		70,8	136,0		2,8						2,8			2,8				2,8	138,8
1БН 40-1-1(2)	81,0	7,8	88,8	46,4	34,8			81,2	170,0			3,8					3,8	22,1	22,1	25,9		14,6	14,6	40,5	210,5
1БН 40-1-3	81,0	8,4	89,4	47,8	38,4			86,2	175,6			3,8					3,8	19,6	19,6	23,4		9,9	9,9	33,3	208,9
4БН 40-1-1	94,2	7,8	102,0		76,4	21,6		98,0	200,0				5,0				5,0			5,0				5,0	205,0
4БН 40-1-3	97,8	8,4	106,2		79,0	23,6		102,6	208,8				5,0				5,0			5,0				5,0	213,8
2БН 25-2-1(2)	76,4	5,0	81,4	28,6	50,2			78,8	160,2	3,2							3,2	13,8	13,8	17,0		16,0	16,0	33,0	193,2
2БН 25-2-3	80,8	5,8	86,6	31,2	54,6			85,8	172,4	3,2							3,2	10,4	10,4	13,6		6,6	6,6	20,2	192,6
2БН 35-1-1(2)	116,0	6,8	122,8	78,2	15,4			93,6	216,4			7,6					7,6	19,4	19,4	27,0		19,4	19,4	46,4	262,8
2БН 38-1-1(2)	120,4	7,4	127,8	83,6	16,6			100,2	228,0			7,6					7,6	20,0	20,0	27,6		19,4	19,4	47,0	275,0
2БН 38-1-3	111,6	8,2	119,8	88,0	18,4			106,4	226,2			7,6					7,6	16,6	16,6	24,2		9,9	9,2	34,1	260,3
5БН 25-2-1	76,4	5,0	81,4		31,2		78,8	113,0	194,4		5,6						5,6			5,6				5,6	200,0
5БН 25-2-3	80,8	5,8	86,6		39,6		81,2	120,8	207,4		5,6						5,6			5,6				5,6	213,0
5БН 35-1-1	116,0	6,8	122,8	24,4		19,0	102,2	145,6	268,4			7,6					7,6			7,6				7,6	276,0
5БН 38-1-1	120,4	7,4	127,8	26,4		20,6	109,8	156,8	284,6			7,6					7,6			7,6				7,6	292,2
5БН 38-1-3	111,6	8,2	119,8	28,8		22,6	111,8	163,2	283,0			7,6					7,6			7,6				7,6	290,6
2БН 40-2-1(2)	120,8	7,8	128,6	88,6	17,4			106,0	234,6		7,6						7,6	19,7	19,7	27,3		16,2	16,2	43,5	278,1
2БН 40-2-3	120,8	8,4	129,2	92,4	19,2			111,6	240,8		7,6						7,6	17,2	17,2	24,8		9,9	9,9	34,7	275,5
2БН 55-1-1(2)	176,8	10,4	187,2	117,0	23,4			140,4	327,6					15,6			15,6	29,2	29,2	44,8		25,9	25,9	70,7	398,3
2БН 55-1-3	176,8	11,2	188,0	121,2	25,2			146,4	334,4					15,6			15,6	25,8	25,8	41,4		16,5	16,5	57,9	392,3
2БН 60-1-1(2)	182,4	11,2	193,6	126,4	25,4			151,8	345,4					15,6			15,6	29,8	29,8	45,4		25,9	25,9	71,3	415,7
2БН 60-1-3	182,4	12,0	194,4	130,8	27,2			158,0	352,4					15,6			15,6	25,8	25,8	41,4		16,5	16,5	57,9	410,3

Разработ.	Костенко	
Проверил	Жукова	
Рук. гр.	Склярова	
Гл. инж. пр	Гринберг	
Нач. отд.	Шапиро	
Н. контр.	Семенкин	

3.503.1-79.2-143 РС

Ведомость расхода стали на блоки насадок

Стадия	Лист	Листов
Р	1	2

Воронежский филиал ГИПРОДОРНИИ

Инв. № подл. | Подпись и дата | Взам. инв. №

Копировал

Формат А3

Ц00632-03 148

Марка элемента	Изделия арматурные, кг									Изделия закладные, кг														Общий расход, кг
	Арматура класса								Всего	Арматура класса												Прокат марки		Всего	
	AI ГОСТ 5781-82			AIII ГОСТ 5781-82						AI ГОСТ 5781-82								AII ГОСТ 5781-82		Всего	ВСт3сп5 ГОСТ 103-76			
	Ф10	Ф12	Итого	Ф16	Ф18	Ф20	Ф22	Итого		Ф12	Ф14	Ф16	Ф18	Ф20	Ф22	Ф25	Итого	Ф14	Итого		-12×100	Итого		
5БН 40-2-1	120,8	7,8	128,6		52,2		115,6	167,8	296,4		5,6						5,6			5,6			5,6	302,0
5БН 40-2-3	120,8	8,4	129,2		57,6		118,6	176,2	305,4		5,6						5,6			5,6			5,6	311,0
5БН 55-1-1	176,8	10,4	187,2		70,2		151,6	221,8	409,0					15,6			15,6			15,6			15,6	424,6
5БН 55-1-3	176,8	11,2	188,0		75,6		154,0	229,6	417,6					15,6			15,6			15,6			15,6	433,2
5БН 60-1-1	182,4	11,2	193,6		76,2		163,6	239,8	433,4					15,6			15,6			15,6			15,6	449,0
5БН 60-1-3	182,4	12,0	194,4		81,6		166,0	247,6	442,0					15,6			15,6			15,6			15,6	457,6
3БН 32-2-1(2)	74,8	16,0	90,8	24,8		58,2		83,0	173,8				5,0				5,0	22,9	22,9	27,9	16,2	16,2	44,1	217,9
3БН 32-2-3	80,2	17,5	97,7	25,2		62,0		87,2	184,9				5,0				5,0	20,4	20,4	25,4	9,9	9,9	35,3	220,2
3БН 35-1-1(2)	87,8	17,0	104,8	26,8	19,8	38,0		84,6	189,4					8,0			8,0	24,5	24,5	32,5	16,2	16,2	48,7	238,1
3БН 38-1-1(2)	92,2	18,5	110,7	28,4	21,0	41,2		90,6	201,3					8,0			8,0	25,3	25,3	33,3	16,2	16,2	49,5	250,8
3БН 38-1-3	91,0	20,5	111,5	28,8	20,8	45,2		94,8	206,3					8,0			8,0	19,8	19,8	27,8	9,9	9,9	37,7	244,0
6БН 32-2-1	95,6	2,2	97,8		30,0	95,4		125,2	223,2				5,0				5,0			5,0			5,0	228,2
6БН 32-2-3	97,2		97,2		31,6	101,4		133,0	230,2				5,0				5,0			5,0			5,0	235,2
6БН 35-1-1	87,8	17,0	104,8			79,6	29,6	109,2	214,0					8,0			8,0			8,0			8,0	222,0
6БН 38-1-1	92,2	18,5	110,7			86,0	31,4	117,4	228,1					8,0			8,0			8,0			8,0	236,1
6БН 38-1-3	91,0	20,5	111,5			90,4	31,2	121,6	233,1					8,0			8,0			8,0			8,0	241,1
3БН 49-2-1(2)	133,6	23,5	157,1	35,6		85,0		120,6	277,7						10,0		10,0	35,1	35,1	45,1	22,8	22,8	67,9	345,6
3БН 49-2-3	129,8	25,0	154,8	36,0		88,8		124,8	279,6						10,0		10,0	32,6	32,6	42,6	16,5	16,5	59,1	338,7
3БН 55-1-1(2)	137,4	26,0	163,4			119,6	43,6	163,2	326,6							18,6	18,6	37,5	37,5	56,1	22,8	22,8	78,9	405,5
3БН 55-1-3	133,6	44,8	178,4			124,0	43,2	167,2	345,6							18,6	18,6	35,0	35,0	53,6	16,5	16,5	70,1	415,7
3БН 60-1-1(2)	145,0	28,5	173,5			129,2	46,4	175,6	349,1							18,6	18,6	39,1	39,1	57,7	22,8	22,8	80,5	429,6
3БН 60-1-3	141,2	48,0	189,2			133,6	46,2	179,8	369,0							18,6	18,6	36,6	36,6	55,2	16,5	16,5	71,7	440,7
6БН 49-2-1	137,8	3,4	141,2		44,8	143,8		188,6	329,8						10,0		10,0			10,0			10,0	339,8
6БН 55-1-1	137,4	26,0	163,4			119,6	43,6	163,2	326,6							18,6	18,6			18,6			18,6	345,2
6БН 55-1-3	133,6	44,8	178,4			124,0	43,2	167,2	345,6							18,6	18,6			18,6			18,6	364,2
6БН 60-1-1	145,0	28,5	173,5			129,2	46,4	175,6	349,1							18,6	18,6			18,6			18,6	367,7
6БН 60-1-3	141,2	48,0	189,2			133,6	46,2	179,4	369,0							18,6	18,6			18,6			18,6	387,6

Инв.№ подл. | Подпись и дата | Взам.инв.№

Марка элемента	Изделия арматурные, кг					Изделия закладные, кг											Общий расход, кг
	Арматура класса				Всего	Арматура класса						Всего	Прокат марки			Всего	
	А-I		А-II			А-I				А-II			В Ст 3 сп 5				
	ГОСТ 5781-82		ГОСТ 5781-82			ГОСТ 5781-82				ГОСТ 5781-82			ГОСТ 103-76				
	ф6	Итого	ф10	Итого		ф10	ф12	ф16	Итого	ф10	Итого		-10×200	-12×120	Итого		
БШ 27-3-1(2)	2,4	2,4	85,4	85,4	87,8	—	—	4,6	4,6	1,6	1,6	6,2	7,6	52,0	59,6	59,6	153,6
БШ 27-4-1(2)	1,3	1,3	44,0	44,0	45,3	—	—	3,4	3,4	1,6	1,6	5,0	7,6	52,0	59,6	59,6	109,9
БШ 27-5-1(2)	1,5	1,5	51,6	51,6	53,1	—	—	3,4	3,4	1,6	1,6	5,0	7,6	52,0	59,6	59,6	117,7
БШ 28-1-1(2)	1,6	1,6	57,4	57,4	59,0	—	—	4,6	4,6	1,6	1,6	6,2	7,6	52,0	59,6	59,6	124,8
БШ 28-2-1(2)	1,8	1,8	64,6	64,6	66,4	—	—	4,6	4,6	1,6	1,6	6,2	7,6	52,0	59,6	59,6	132,2
БШ 29-3-3(4)	2,7	2,7	98,2	98,2	100,9	—	—	4,6	4,6	1,6	1,6	6,2	7,6	47,4	55,0	55,0	162,1
БШ 29-4-3(4)	1,4	1,4	48,6	48,6	50,0	—	—	3,4	3,4	1,6	1,6	5,0	7,6	56,4	64,0	64,0	119,0
БШ 29-5-3(4)	1,7	1,7	55,6	55,6	57,3	—	—	3,4	3,4	1,6	1,6	5,0	7,6	56,4	64,0	64,0	126,3
БШ 30-1-3(4)	1,6	1,6	64,6	64,6	66,2	—	—	4,6	4,6	1,6	1,6	6,2	7,6	47,4	55,0	55,0	127,4
БШ 30-2-3(4)	1,8	1,8	73,2	73,2	75,0	—	—	4,6	4,6	1,6	1,6	6,2	7,6	47,4	55,0	55,0	136,2
БШ 32-3-1(2)	2,6	2,6	89,8	89,8	92,4	—	—	4,6	4,6	1,6	1,6	6,2	7,6	60,1	67,7	67,7	166,3
БШ 32-4-1(2)	1,4	1,4	46,0	46,0	47,4	—	—	3,4	3,4	1,6	1,6	5,0	7,6	60,1	67,7	67,7	120,1
БШ 32-5-1(2)	1,6	1,6	54,0	54,0	55,6	—	—	3,4	3,4	1,6	1,6	5,0	7,6	60,1	67,7	67,7	128,3
БШ 33-1-1(2)	1,7	1,7	63,4	63,4	65,1	—	—	4,6	4,6	1,6	1,6	6,2	7,6	65,4	73,0	73,0	144,3
БШ 33-2-1(2)	2,0	2,0	71,4	71,4	73,4	—	—	4,6	4,6	1,6	1,6	6,2	7,6	65,4	73,0	73,0	152,6
БШ 34-3-3(4)	2,7	2,7	95,5	95,5	98,2	—	—	4,6	4,6	1,6	1,6	6,2	7,6	56,6	64,2	64,2	168,6
БШ 34-4-3(4)	1,4	1,4	50,0	50,0	51,4	—	—	3,4	3,4	1,6	1,6	5,0	7,6	65,4	73,0	73,0	129,4
БШ 34-5-3(4)	1,7	1,7	57,6	57,6	59,3	—	—	3,4	3,4	1,6	1,6	5,0	7,6	65,4	73,0	73,0	137,3
БШ 35-1-3(4)	1,7	1,7	69,8	69,8	71,5	—	—	4,6	4,6	1,6	1,6	6,2	7,6	56,6	64,2	64,2	141,9
БШ 35-2-3(4)	2,0	2,0	80,6	80,6	82,6	—	—	4,6	4,6	1,6	1,6	6,2	7,6	56,6	64,2	64,2	153,0
БС 6-1(2)	0,2	0,2	5,6	5,6	5,8	0,6	—	—	0,6	—	—	0,6	—	5,5	5,5	5,5	11,9
БС 9-1(2)	0,3	0,3	11,1	11,1	11,4	0,6	—	—	0,6	—	—	0,6	—	9,5	9,5	9,5	21,5
БС 12-1(2)	0,4	0,4	8,9	8,9	9,3	0,6	—	—	0,6	—	—	0,6	—	7,5	7,5	7,5	17,4
БШ 25-1-5	0,8	0,8	22,0	22,0	22,8	—	2,0	—	2,0	—	—	2,0	—	56,0	—	56,0	80,8

Разраб.	Костенко	
Провер.	Рыбцева	
Рук. гр.	Склярова	
Гл инж. пр	Гринберг	
Нач. отд.	Шапиро	
Н. контр.	Семенкин	

3.503.1-79.2-144 РС

Ведомость расхода стали на блоки шкафных стенок

Стадия	Лист	Листов
Р	1	2

Воронежский филиал ГИПРОДОРНИИ

Инв № подл | Подпись и дата | Взам инв №

Копировал [signature] Ц 00632-03 формат А3 150

Марка элемента	Изделия арматурные, кг					Изделия закладные, кг											Общий расход, кг
	Арматура класса				Всего	Арматура класса						Всего	Прокат марки			Всего	
	А-I		А-II			А-I				А-II			В Ст3 сп 5				
	ГОСТ 5781-82		ГОСТ 5781-82			ГОСТ 5781-82				ГОСТ 5781-82			ГОСТ 103-76				
	ф6	Итого	ф10	Итого		ф10	ф12	ф16	Итого	ф10	Итого		-10×200	-12×120	Итого		
БШ 25-2-5	1,0	1,0	27,6	27,6	28,6	—	2,0	—	2,0	—	—	2,0	—	56,0	56,0	56,0	86,6
БШ 25-3-5	1,3	1,3	33,2	33,2	34,5	—	2,0	—	2,0	—	—	2,0	—	56,0	56,0	56,0	92,5
БШ 25-4-5	0,7	0,7	13,8	13,8	14,5	—	1,6	—	1,6	—	—	1,6	—	56,0	56,0	56,0	72,1
БШ 25-5-5	0,7	0,7	15,2	15,2	15,9	—	1,6	—	1,6	—	—	1,6	—	56,0	56,0	56,0	73,5
БШ 30-1-5	0,9	0,9	26,8	26,8	27,6	—	2,0	—	2,0	—	—	2,0	—	67,4	67,4	67,4	97,1
БШ 30-2-5	1,2	1,2	33,6	33,6	34,8	—	2,0	—	2,0	—	—	2,0	—	67,4	67,4	67,4	104,2
БШ 30-3-5	1,5	1,5	40,4	40,4	41,9	—	2,0	—	2,0	—	—	2,0	—	67,4	67,4	67,4	111,3
БШ 30-4-5	0,8	0,8	16,8	16,8	17,6	—	1,6	—	1,6	—	—	1,6	—	67,4	67,4	67,4	86,6
БШ 30-5-5	0,8	0,8	18,4	18,4	19,2	—	1,6	—	1,6	—	—	1,6	—	67,4	67,4	67,4	88,2
БШ 25-1-6	0,8	0,8	22,2	22,2	23,0	—	2,0	—	2,0	—	—	2,0	—	56,0	56,0	56,0	81,0
БШ 25-2-6	1,0	1,0	27,6	27,6	28,6	—	2,0	—	2,0	—	—	2,0	—	56,0	56,0	56,0	86,6
БШ 25-3-6	1,3	1,3	33,2	33,2	34,5	—	2,0	—	2,0	—	—	2,0	—	56,0	56,0	56,0	92,5
БШ 25-4-6	0,5	0,5	13,8	13,8	14,3	—	2,0	—	2,0	—	—	2,0	—	56,0	56,0	56,0	72,3
БШ 25-5-6	0,5	0,5	14,8	14,8	15,3	—	2,0	—	2,0	—	—	2,0	—	56,0	56,0	56,0	73,3
БШ 35-1-6	1,1	1,1	30,6	30,6	31,7	—	2,0	—	2,0	—	—	2,0	—	78,6	78,6	78,6	112,3
БШ 35-2-6	1,4	1,4	38,4	38,4	39,8	—	2,0	—	2,0	—	—	2,0	—	78,6	78,6	78,6	120,4
БШ 35-3-6	1,8	1,8	46,2	46,2	48,0	—	2,0	—	2,0	—	—	2,0	—	78,6	78,6	78,6	128,6
БШ 35-4-6	0,6	0,6	19,2	19,2	19,8	—	2,0	—	2,0	—	—	2,0	—	78,6	78,6	78,6	100,4
БШ 35-5-6	0,6	0,6	20,4	20,4	21,0	—	2,0	—	2,0	—	—	2,0	—	78,6	78,6	78,6	101,6
БШ 25-1-7	0,8	0,8	22,0	22,0	22,8	—	2,0	—	2,0	—	—	2,0	—	56,0	56,0	56,0	80,8
БШ 25-2-7	1,0	1,0	27,6	27,6	28,6	—	2,0	—	2,0	—	—	2,0	—	56,0	56,0	56,0	86,6
БШ 25-3-7	1,3	1,3	33,2	33,2	34,5	—	2,0	—	2,0	—	—	2,0	—	56,0	56,0	56,0	92,5
БШ 25-4-7	0,5	0,5	13,8	13,8	14,3	—	2,0	—	2,0	—	—	2,0	—	56,0	56,0	56,0	72,3
БШ 25-5-7	0,5	0,5	14,8	14,8	15,3	—	2,0	—	2,0	—	—	2,0	—	56,0	56,0	56,0	73,3
БШ 30-1-7	0,9	0,9	26,8	26,8	27,7	—	2,0	—	2,0	—	—	2,0	—	67,4	67,4	67,4	97,1
БШ 30-2-7	1,2	1,2	33,6	33,6	34,8	—	2,0	—	2,0	—	—	2,0	—	67,4	67,4	67,4	104,2
БШ 30-3-7	1,5	1,5	40,4	40,4	41,9	—	2,0	—	2,0	—	—	2,0	—	67,4	67,4	67,4	111,3
БШ 30-4-7	0,8	0,8	16,8	16,8	17,6	—	2,0	—	2,0	—	—	2,0	—	67,4	67,4	67,4	87,0
БШ 30-5-7	0,8	0,8	20,0	20,0	20,8	—	2,0	—	2,0	—	—	2,0	—	67,4	67,4	67,4	90,2

Инв № подл. | Подпись и дата | Взам. инв №

Копировал [signature] Формат А3 Ц00632-03 151

Марка элемента	Изделия арматурные, кг			Изделия закладные, кг			Общий расход, кг
	Арматура класса			Арматура класса			
	А-I		Всего	А-I		Всего	
	ГОСТ 5781-82			ГОСТ 5781-82			
	ф8	Итого		ф6	Итого		
БП 1	1,10	1,10	1,10	0,09	0,09	0,09	1,19
БП 2	2,38	2,38	2,38	0,11	0,11	0,11	2,49
БП 3	2,44	2,44	2,44	0,11	0,11	0,11	2,55
БП 4	2,44	2,44	2,44	0,11	0,11	0,11	2,55
БП 5	2,50	2,50	2,50	0,11	0,11	0,11	2,61
БП 6	2,50	2,50	2,50	0,11	0,11	0,11	2,61
БП 7	2,50	2,50	2,50	0,11	0,11	0,11	2,61
БП8	2,56	2,56	2,56	0,11	0,11	0,11	2,67
БП9	2,42	2,42	2,42	0,09	0,09	0,09	2,53
БП10	4,52	4,52	4,52	0,11	0,11	0,11	4,63
БП11	4,52	4,52	4,52	0,11	0,11	0,11	4,63
БП12	4,52	4,52	4,52	0,11	0,11	0,11	4,63
БП13	4,60	4,60	4,60	0,11	0,11	0,11	4,71
БП14	4,68	4,68	4,68	0,11	0,11	0,11	4,79

Инв. № подл. | Подпись и дата | Взам. инв. №

Разработ.	Костенко		
Проверил	Рыбцева		
Рук. гр..	Склярова		
Гл инж. пр.	Гринберг		
Нач. отд.	Шапиро		
Н. контр.	Семенкин		

3.503.1-79.2-145РС

Ведомость расхода стали на блоки подферменников

Стадия	Лист	Листов
Р		1

Воронежский филиал ГИПРОДОРНИИ

Копировал Кц-

Формат А3