https://zavodjbi.com/

ГОСУДАРСТВЕННЫЙ КОМИТЕТ ПО ГРАЖДАНСКОМУ СТРОИТЕЛЬСТВУ И АРХИТЕКТУРЕ
ПРИ ГОССТРОЕ СССР

ТИПОВЫЕ КОНСТРУКЦИИ И ДЕТАЛИ ЗДАНИЙ И СООРУЖЕНИЙ

СЕРИЯ 1.141-1

ПАНЕЛИ ПЕРЕКРЫТИЙ ЖЕЛЕЗОБЕТОННЫЕ МНОГОПУСТОТНЫЕ

ВЫПУСК 52

ПАНЕЛИ С КРУГЛЫМИ ПУСТОТАМИ ДЛИНОЙ 328 И 298 СМ, ШИРИНОЙ 179 СМ, АРМИРОВАННЫЕ СЕТКАМИ С РАБОЧЕЙ АРМАТУРОЙ ИЗ СТАЛИ КЛАССА А-III

13800
ЦЕНА 0-57

https://zavodjbi.com/

https://zavodjbi.com/

ЦЕНТРАЛЬНЫЙ ИНСТИТУТ ТИПОВОГО ПРОЕКТИРОВАНИЯ
ГОССТРОЯ СССР

Москва, А-445, Смольная ул., 22

Сдано в печать 1976 года

Заказ № 6114 Тираж 3500 экз.

https://zavodjbi.com/

ГОСУДАРСТВЕННЫЙ КОМИТЕТ ПО ГРАЖДАНСКОМУ СТРОИТЕЛЬСТВУ И АРХИТЕКТУРЕ
ПРИ ГОССТРОЕ СССР

ТИПОВЫЕ КОНСТРУКЦИИ И ДЕТАЛИ ЗДАНИЙ И СООРУЖЕНИЙ

СЕРИЯ 1.141-1

ПАНЕЛИ ПЕРЕКРЫТИЙ ЖЕЛЕЗОБЕТОННЫЕ МНОГОПУСТОТНЫЕ

ВЫПУСК 52

ПАНЕЛИ С КРУГЛЫМИ ПУСТОТАМИ ДЛИНОЙ 328 И 298 СМ, ШИРИНОЙ 179 СМ, АРМИРОВАННЫЕ СЕТКАМИ С РАБОЧЕЙ АРМАТУРОЙ ИЗ СТАЛИ КЛАССА А-III

Разработаны ЦНИИЭП жилища государственного комитета по гражданскому строительству и архитектуре при Госстрое СССР совместно с НИИЖБ Госстроя СССР

Утверждены и введены в действие Госгражданстроем с 1 июля 1976 г.
Приказ № 139 от 16 июня 1976 г.

ЖИЛИЩА | Гл. конструк. отделения | Б. Смирнов | Гл. инженер проекта | Н. Калачникова | СССР | Д. Прамарь

		Лист	Стр.
Содержание		с1	2
Пояснительная записка		п1	3
Номенклатура панелей		н1	4
Панели, армированные сетками с рабочей арматурой из стали класса А-III			
3280 × 1790 × 220	ПК4-33.18	1	5
3280 × 1790 × 220	ПК6-33.18	2	6
3280 × 1790 × 220	ПК8-33.18	3	7
2980 × 1790 × 220	ПК4-30.18	4	8
2980 × 1790 × 220	ПК6-30.18	5	9
2980 × 1790 × 220	ПК8-30.18	6	10

	Лист	Стр
Детали 1, 2, 3 и 4	7	11
Панели, армированные сетками с рабочей арматурой из стали класса А-III, с заделанными торцами	8	12
Данные для испытаний. Проверка прочности	9	13
Данные для испытаний. Проверка жесткости		
Проверка ширины раскрытия трещин	10	14
Сетки: $\frac{200\|250\|6\|4}{1700\times3230}$ (1); $\frac{200\|250\|7\|4}{1700\times3230}$; $\frac{200\|250\|7\|4}{1700\times3230}$ (1)	11	15
Сетки: $\frac{200\|250\|6\|4}{1700\times2930}$; $\frac{200\|250\|6\|4}{1700\times2930}$ (1); $\frac{200\|250\|7\|4}{1700\times2930}$	12	16
Сетки: $\frac{200\|250\|3\|3}{1700\times3200}$; $\frac{200\|250\|3\|3}{1700\times2900}$		
Каркасы: К8-1; К7-1. Петля П10-1	13	17

Настоящим выпуском следует пользоваться совместно с выпуском 0-3, куда включены: общая пояснительная записка, в которой приводятся исходные нормативные данные, нагрузки для расчета панелей (таблица 1), технические требования по изготовлению, приемке, хранению, транспортировке и рекомендации по применению панелей в проектах.

В выпуск 0-3 включены расчетная схема и величины расчетных прогибов (таблица 2), а так же унифицированные детали опалубки.

В настоящий выпуск включены рабочие чертежи панелей перекрытий (без предварительного напряжения) с круглыми пустотами длиной 328 и 298 см, шириной 179 см.

Панели армированы сетками по ГОСТ 8478-66, с рабочей арматурой из стали периодического профиля класса А-III (ГОСТ 5781-61*) $R_a^н = 4000$ кгс/см², $R_a = 3400$ кгс/см².

Проектная марка бетона по прочности на сжатие принята 200. Категория трещиностойкости 3я.

Глубина опирания панелей должна быть не менее 70 мм.

Нижняя поверхность панелей должна быть подготовлена под покраску.

Верхние сетки приняты по ГОСТ 478-66 "Сетки сварные для армирования железобетонных конструкций".

Изготовление каркасов и сеток должно производиться контактной точечной электросваркой в соответствии с ГОСТ 10922-75 и СН 393-69.

Для подъемных петель следует применять горячекатаную арматурную сталь класса А-I марок ВСт.3сп2 и ВСт.3пс2 (ГОСТ 380-71*). Сталь марки ВСт.3пс2 в случаях монтажа конструкций при температуре минус 40°С и ниже не применять.

Условные обозначения арматурных сталей в рабочих чертежах приняты по СНиП 1-В.4-62.

Каждой панели присвоена определенная марка, так, например ПК8-33.18 обозначает панель с круглыми пустотами под расчетную нагрузку 800 кгс/м² (без учета собственной массы панели) длиной 328 см, шириной 179 см.

ТК 1975	Пояснительная записка	Серия 1.141-1	
		Выпуск 52	Лист П1

ПИИЛП жилища

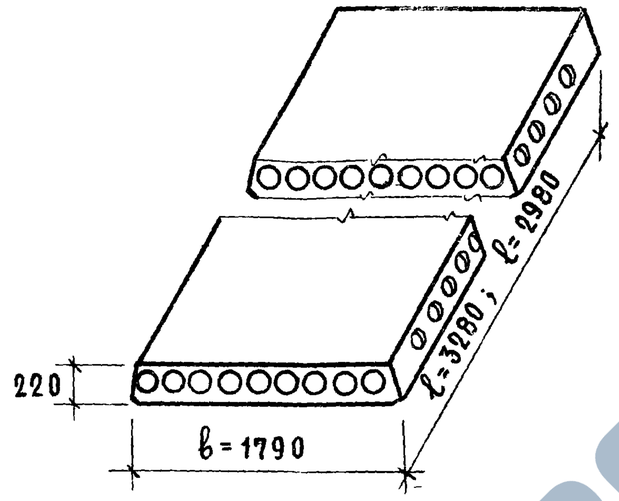

Марка панели	Размеры, мм		Объем бетона, м³	Приведен. толщина, см	Масса панели, кг	Расход стали, кг		N N листов выпуска
	ℓ	в				на панель	на 1 м²	
ПК4—33.18	3280	1790	0.704	12.0	1760	19.64	3.34	1
ПК6—33.18	3280	1790	0.704	12.0	1760	20.81	3.54	2
ПК8—33 18	3280	1790	0.704	12.0	1760	22.26	3.79	3
ПК4—30 18	2980	1790	0.641	12.0	1600	16 85	3.16	4
ПК6—30.18	2980	1790	0.641	12.0	1600	18.17	3.40	5
ПК8—30.18	2980	1790	0.641	12.0	1600	19.23	3.61	6
ПК4—33.18а	3280	1790	0.727	12.38	1820	19.64	3.34	8;1
ПК6—33.18а	3280	1790	0.727	12.38	1820	20.81	3.54	8;2
ПК8—33.18а	3280	1790	0.727	12.38	1820	22.26	3.79	8;3
ПК4—30 18а	2980	1790	0.664	12.4	1660	16.85	3.16	8;4
ПК6—30 18а	2980	1790	0.664	12.4	1660	18.17	3.40	8;5
ПК8—30 18а	2980	1790	0.664	12.4	1660	19.23	3.61	8;6

ТК 1975	Номенклатура панелей	Серия 1.141-1	
		Выпуск 52	Лист Н1

ВЗАМЕН

1 – 1

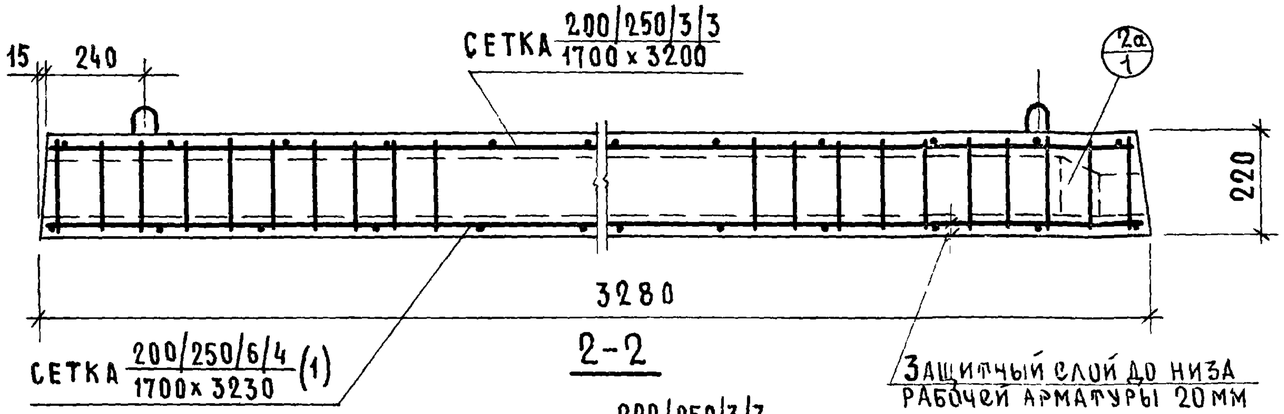

2 – 2

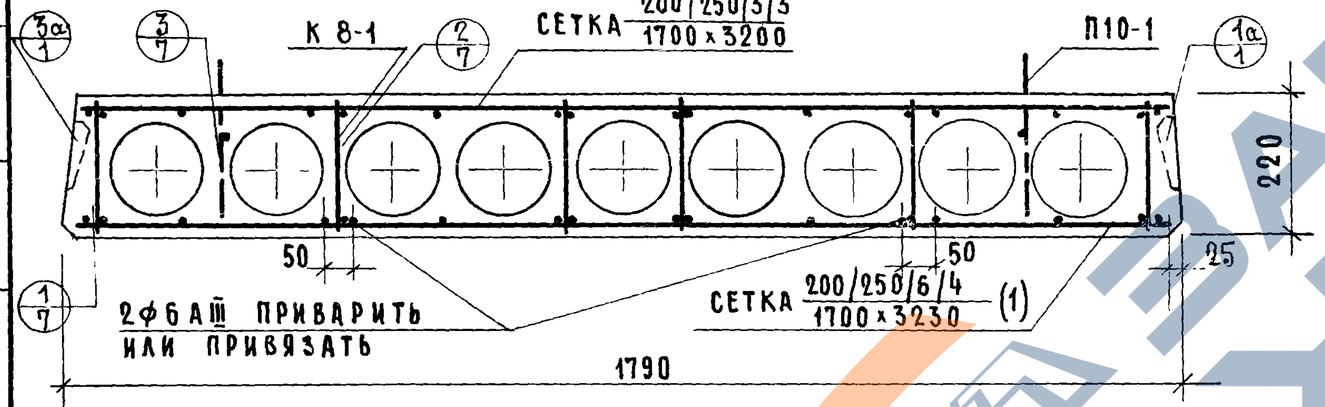

План

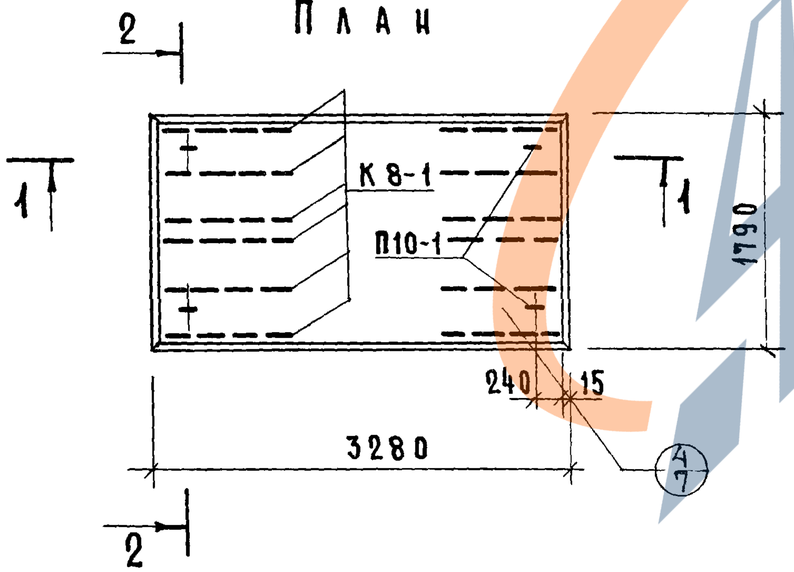

Детали с индексом „а" см. выпуск 0-3.

Характеристика панели	
Масса, кг	1760
Объем бетона $м^3$	0.704
Приведенная толщина бетона, см	12.0
Расход стали, кг	19.64
Расход стали 1 $м^2$, кг	3.34
Расход стали 1 $м^3$ бетона, кг	27.9
Проектная марка бетона по прочности на сжатие	200

Спецификация стальных элементов

Марка	Кол.	Расход стали, кг: 1 элемента	Расход стали, кг: общий	NN листов
Сетка 200/250/6/4 1700×3230 (1)	1	11.12	11.12	11
Сетка 200/250/3/3 1700×3200	1	3.12	3.12	13
К8-1	12	0.19	2.28	13
П10-1	4	0.78	3.12	13
Итого			19.64	

Выборка стали

Диаметр и класс стали	ф6АIII	ф4ВI	ф3ВI	ф10АI
Длина, м	39.24	24.36	98.64	5.04
Расход стали, кг	8.71	2.41	5.40	3.12
$Ra^н$, кгс/$см^2$	4000	5500		2400
ГОСТ	5781-61*	6727-53*		5781-61*

ТК 1975	Панель ПК4-33.18, армированная сетками с рабочей арматурой из стали класса А-III	Серия 1.141-1	Выпуск 50	Лист 1

Инв. № подл. | Подпись и дата | Взам. инв. №

ВЗАМЕН

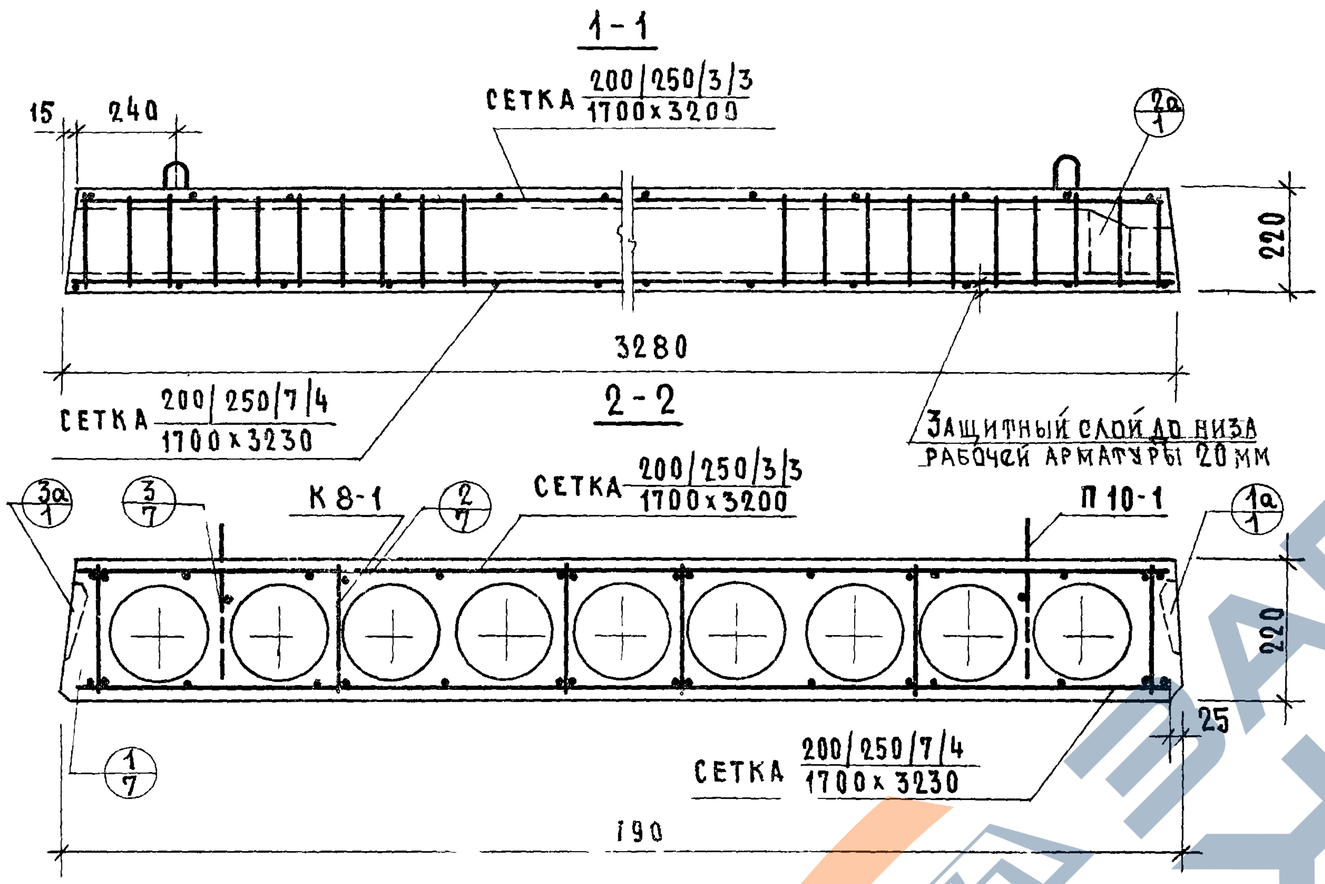

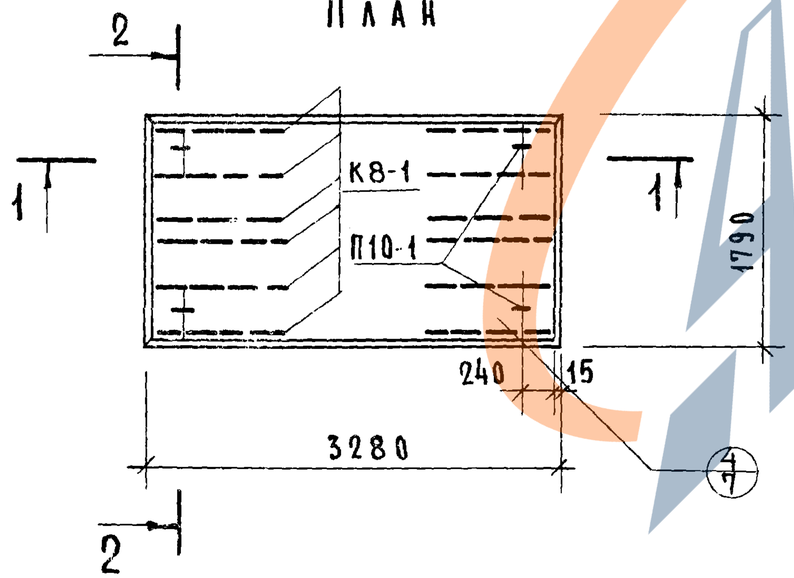

Детали с индексом „а" см. выпуск 0-3.

ХАРАКТЕРИСТИКА ПАНЕЛИ	
Масса, кг	1760
Объем бетона, м³	0.704
Приведенная толщина бетона, см	12.0
Расход стали, кг	20.81
Расход стали на 1 м², кг	3.54
Расход стали на 1 м³ бетона, кг	29.6
Проектная марка бетона по прочности на сжатие	200

СПЕЦИФИКАЦИЯ СТАЛЬНЫХ ЭЛЕМЕНТОВ				
МАРКА	КОЛ.	РАСХОД СТАЛИ, КГ		NN ЛИСТОВ
		1 ЭЛЕМЕНТА	ОБЩИЙ	
СЕТКА 200/250/7/4 / 1700x3230	1	12.29	12.29	11
СЕТКА 200/250/3/3 / 1700x3200	1	3.12	3.12	13
К8-1	12	0.19	2.28	13
П10-1	4	0.78	3.12	13
ИТОГО			20.81	

ВЫБОРКА СТАЛИ				
ДИАМЕТР И КЛАСС СТАЛИ	Ф7 А III	Ф4 В I	Ф3 В I	Ф10 А I
ДЛИНА, М	32.70	24.36	98.64	5.04
РАСХОД СТАЛИ, КГ	9.88	2.41	5.40	3.12
$R_a^н$, кгс/см²	4000	5500		2400
ГОСТ	5781-61*	6727-53*		5781-61*

ТК	ПАНЕЛЬ ПК6-33.18, АРМИРОВАННАЯ СЕТКАМИ С РАБОЧЕЙ АРМАТУРОЙ ИЗ СТАЛИ КЛАССА А-III	СЕРИЯ 1141-1	
1975		ВЫПУСК	ЛИСТ

ГЛ. ИНЖ. ПР. Н. КАЛАЧНИКОВА
СТ. ИНЖЕН. В. БОБРОВА

ЖИЛИЩА

1-1

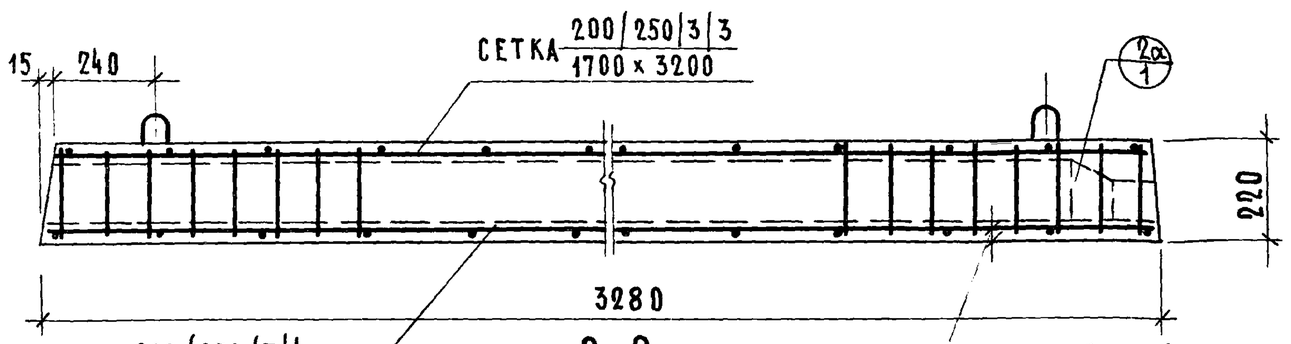

2-2

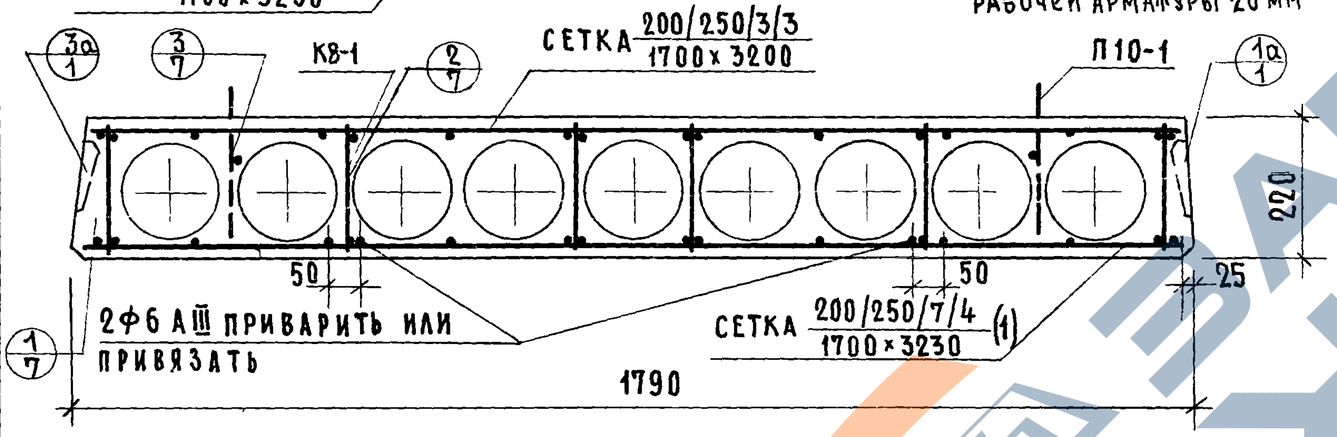

План

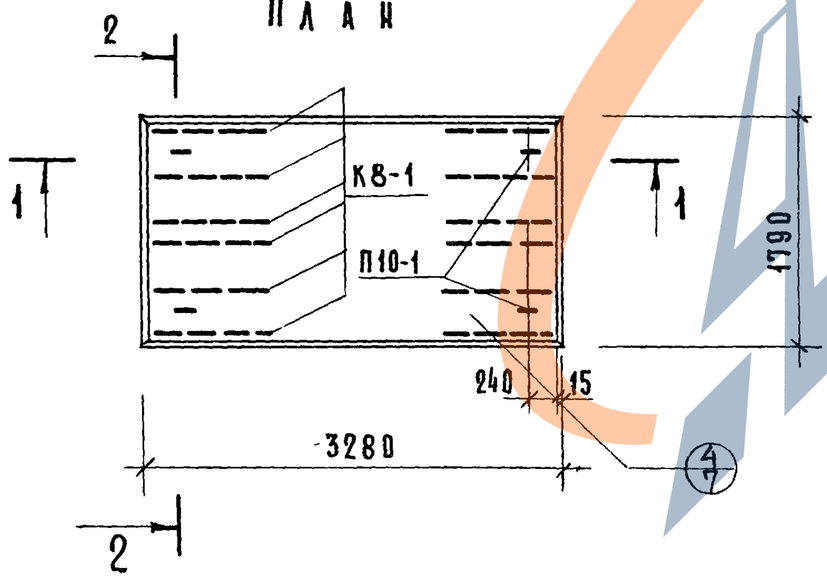

Детали с индексом „а" см. выпуск 0-3.

Характеристика панели	
Масса, кг	1760
Объем бетона, м³	0.704
Приведенная толщина бетона, см	12.0
Расход стали, кг	22.26
Расход стали на 1м², кг	3.79
Расход стали на 1м³ бетона, кг	31.6
Проектная марка бетона по прочности на сжатие	200

Спецификация стальных элементов

Марка	Кол	Расход стали, кг		NN листов
		1 элемента	общий	
Сетка 200/250/7/4 1700×3230 (1)	1	13.74	13.74	11
Сетка 200/250/3/3 1700×3200	1	3.12	3.12	13
К8-1	12	0.19	2.28	13
П10-1	4	0.78	3.12	13
Итого			22.26	

Выборка стали

Диаметр и класс стали	Ф7 AIII	Ф6 AIII	Ф4 BI	Ф3 BI	Ф10 AI
Длина, м	32.70	6.54	24.36	98.64	5.04
Расход стали, кг	9.88	1.45	2.41	5.40	3.12
$R_a^н$, кгс/см²	4000		5500		2400
ГОСТ	5781-61*		6727-53*		5781-61*

ТК 1975	Панель ПК8-33.18, армированная сетками с рабочей арматурой из стали класса А-III	Серия 1.141-1	
		Выпуск 52	Лист 3

ВЗАМЕН

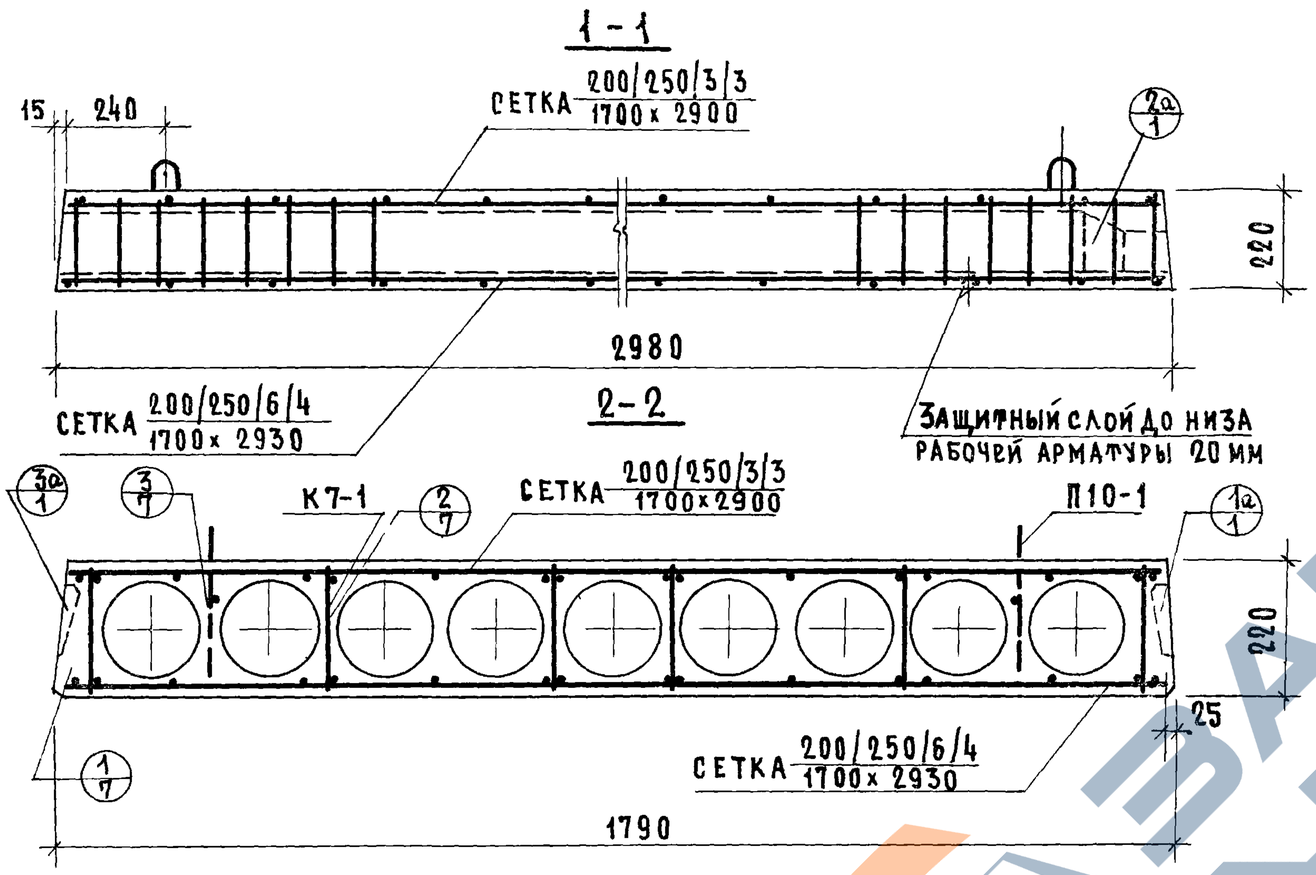

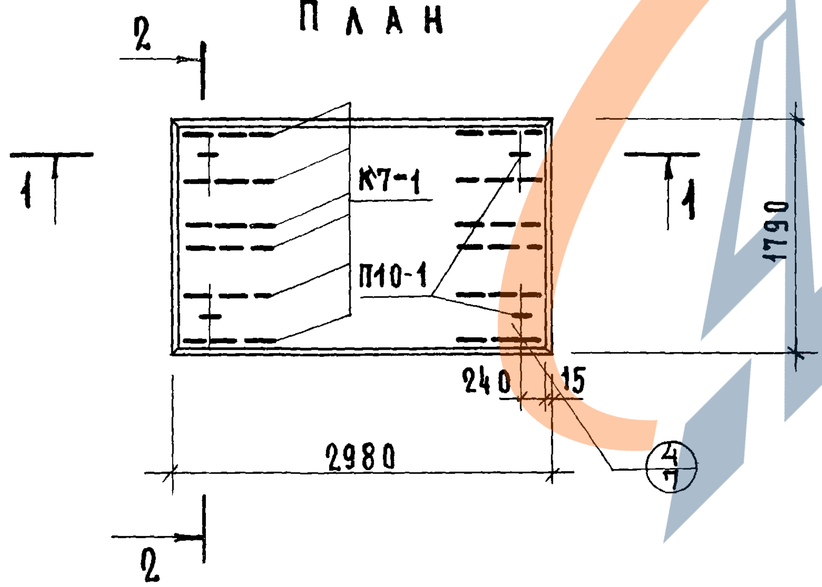

Детали с индексом „а" см. выпуск 0-3.

Характеристика панели	
Масса, кг	1600
Объем бетона, м³	0.641
Приведенная толщина бетона, см	12.0
Расход стали, кг	16.85
Расход стали на 1 м², кг	3.16
Расход стали на 1м³ бетона, кг	26.3
Проектная марка бетона по прочности на сжатие	200

Спецификация стальных элементов

Марка	Кол	Расход стали, кг: 1 элемента	Расход стали, кг: общий	№№ листов
Сетка 200/250/6/4 1700×2930	1	8.83	8.83	12
Сетка 200/250/3/3 1700×2900	1	2.86	2.86	13
К7-1	12	0.17	2.04	13
П10-1	4	0.78	3.12	13
Итого			16.85	

Выборка стали

Диаметр и класс стали	Ф6 А III	Ф4 В I	Ф3 В I	Ф10 А I
Длина, м	29.70	22.62	88.98	5.04
Расход стали, кг	6.59	2.24	4.90	3.12
$Ra^н$, кгс/см²	4000	5500		2400
ГОСТ	5781-61*	6727-53*		5781-61*

ТК 1975	Панель ПК4-30.18, армированная сетками с рабочей арматурой из стали класса А-III	Серия 1.141-1	Выпуск 52	Лист 4

ЦНИИЭП жилища
Ст. инженер В. Боброва

13800 9

https://zavodjbi.com/

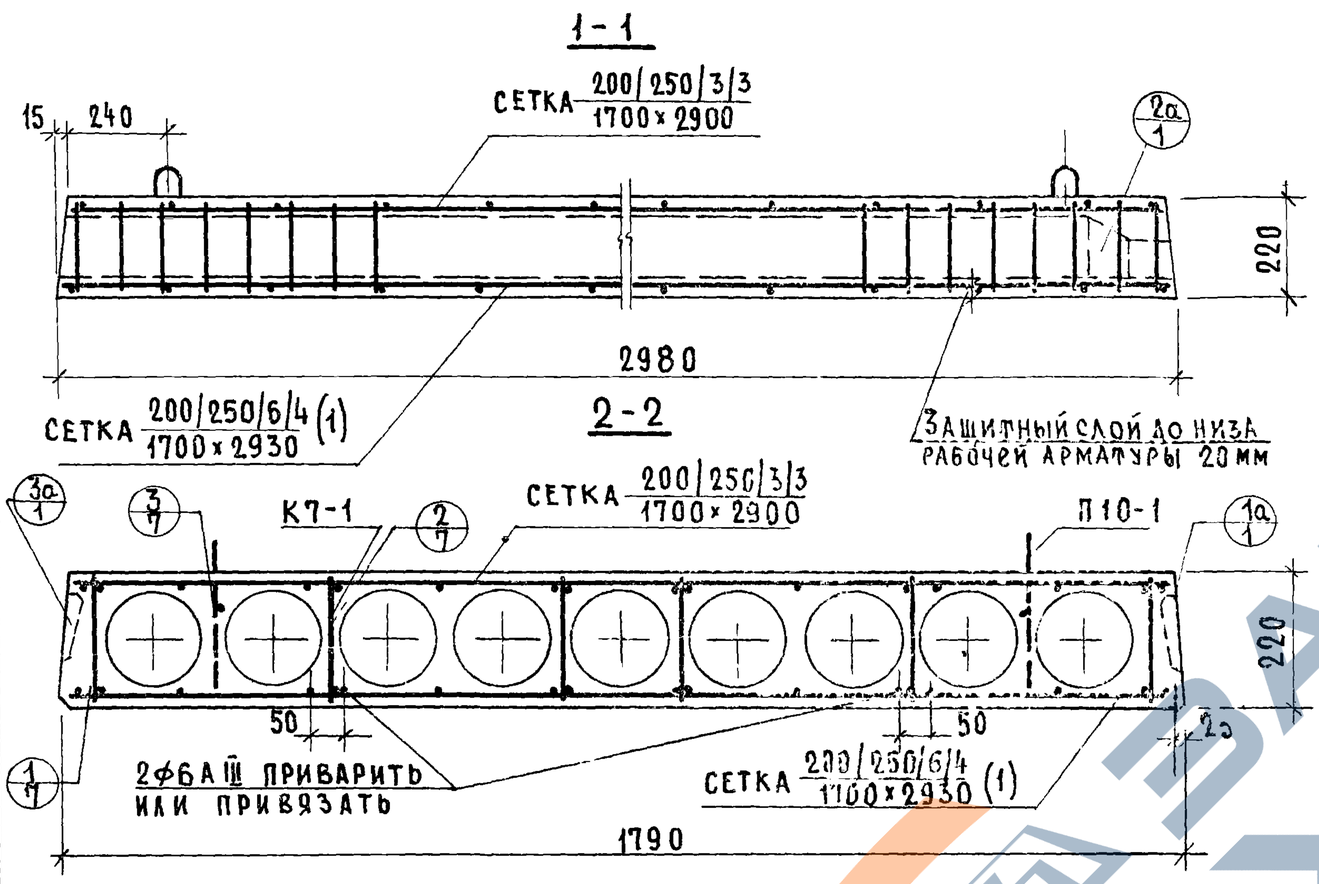

План

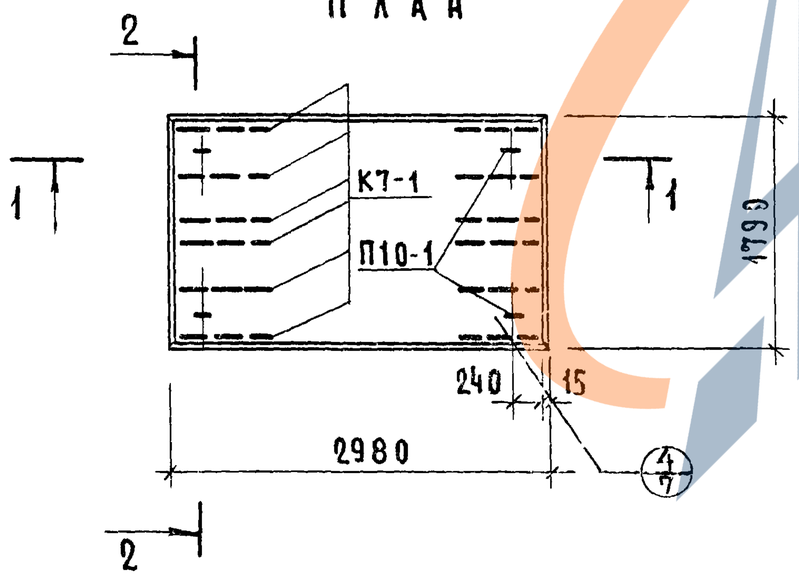

Детали с индексом „а" см. выпуск 0-3.

Характеристика панели	
Масса, кг	1600
Объем бетона, м³	0.641
Приведенная толщина бетона, см	12.0
Расход стали, кг	18.17
Расход стали на 1 м², кг	3.40
Расход стали на 1 м³ бетона, кг	28.3
Проектная марка бетона по прочности на сжатие	200

Спецификация стальных элементов

Марка	Кол.	Расход стали, кг		NN листов
		1 элемента	общий	
Сетка 200/250/6/4 1700×2930 (1)	1	10.15	10.15	12
Сетка 200/250/3/3 1700×2900	1	2.86	2.86	13
К7-1	12	0.17	2.04	13
П10-1	4	0.78	3.12	13
		итого	18.17	

Выборка стали

Диаметр и класс стали	ф6 A III	ф4 B I	ф3 B I	ф10 A I
Длина, м	35.64	22.62	88.98	5.04
Расход стали, кг	7.91	2.24	4.90	3.12
$R_a^н$, кгс/см²	4000	5500		2400
ГОСТ	5781-61*	6727-53*		5781-61*

ТК 1076 Панель ПК6-30.18, армированная сетками с

Серия 1.141-1

Выпуск | Лист

ВЗАМЕН

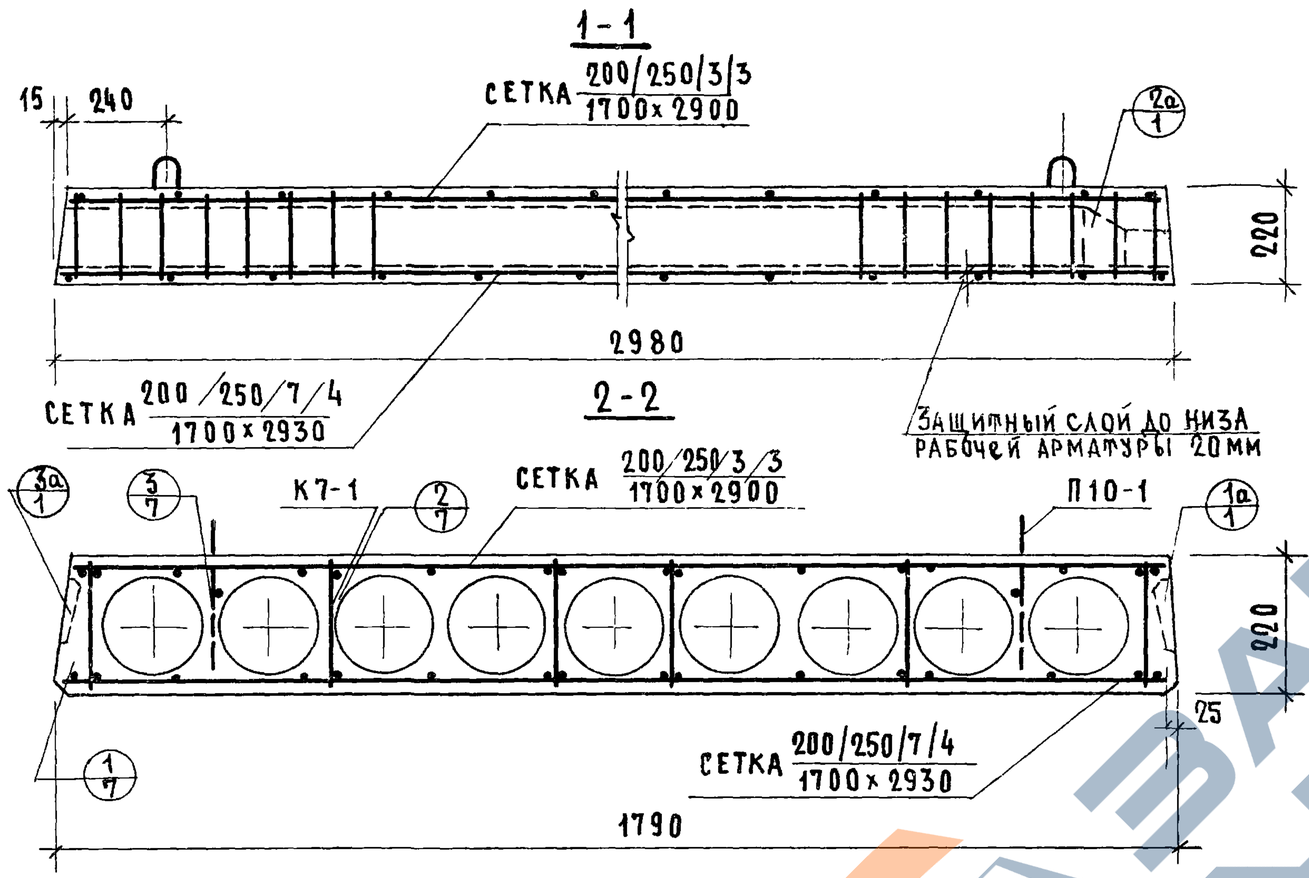

План

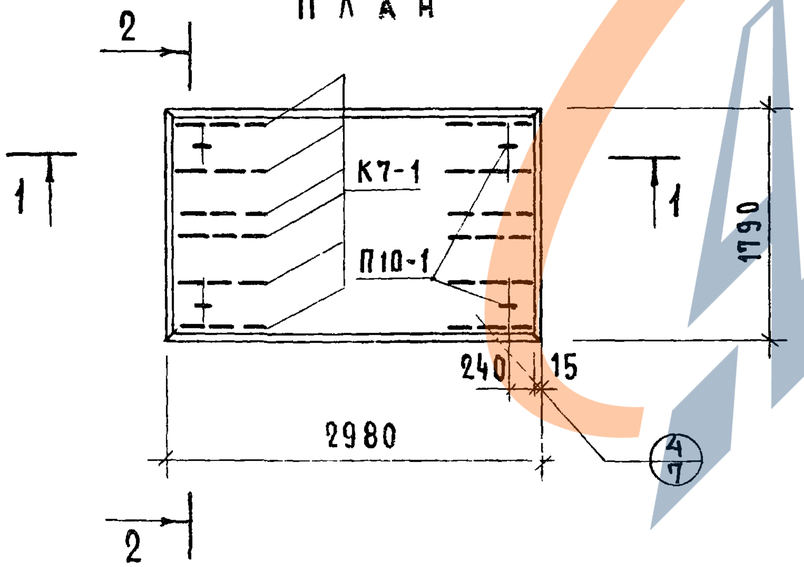

Детали с индексом „а" см. выпуск 0-3.

Характеристика панели	
Масса, кг	1600
Объем бетона, м³	0.641
Приведенная толщина бетона, см	12.0
Расход стали, кг	19.23
Расход стали на 1м², кг	3.61
Расход стали на 1м³ бетона, кг	30.5
Проектная марка бетона по прочности на сжатие	200

Спецификация стальных элементов

Марка	Кол	Расход стали, кг		NN листов
		1 элемента	общий	
Сетка 200/250/7/4 / 1700×2930	1	11.21	11.21	12
Сетка 200/250/3/3 / 1700×2900	1	2.86	2.86	13
К7-1	12	0.17	2.04	13
П10-1	4	0.78	3.12	13
Итого			19.23	

Выборка стали

Диаметр и класс стали	Ф7А III	Ф4ВI	Ф3ВI	Ф10АI
Длина, м	29.70	22.62	88.98	5.04
Расход стали, кг	8.97	2.24	4.90	3.12
$Ra^{н}$, кгс/см²	4000	5500		2400
ГОСТ	5781-61*	6727-53*		5781-61*

ТК 1975	Панель ПК8-30 18, армированная сетками с рабочей арматурой из стали класса А-III	Серия 1.141-1	
		Выпуск 52	Лист 6

Щиты жилища | Ст. инжен. Воеводский | В. Боброва

https://zavodjbi.com/

1

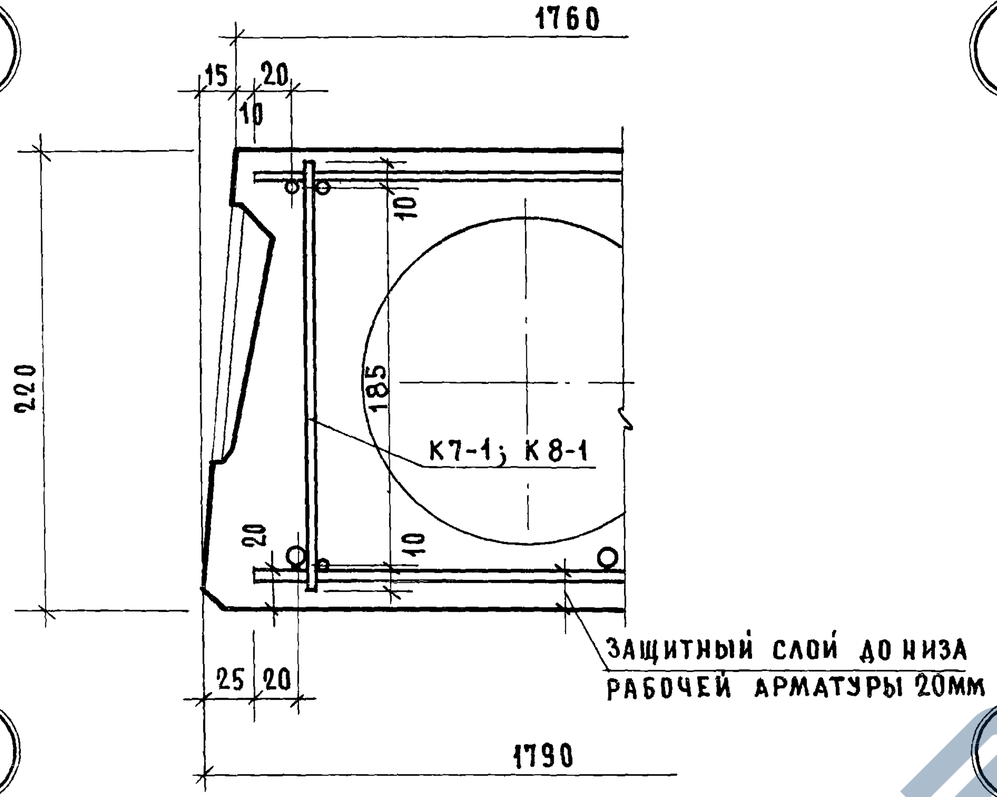

2

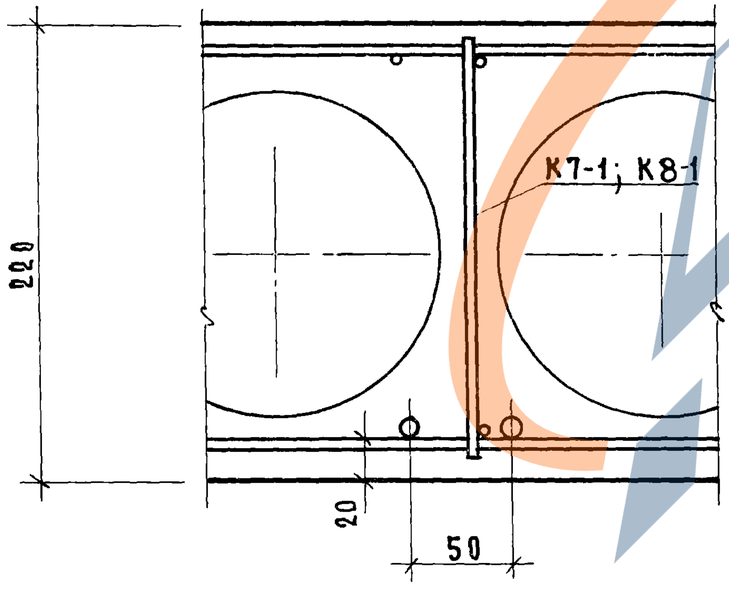

3

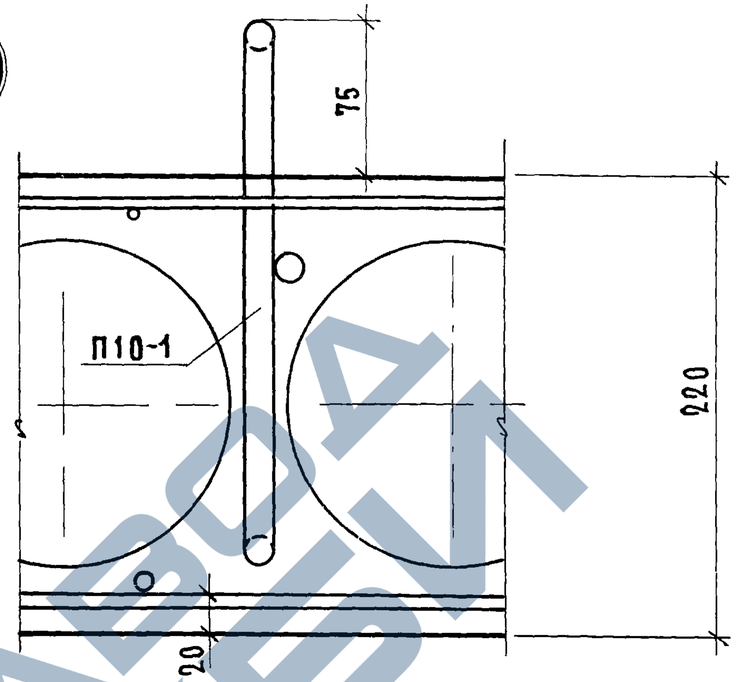

4

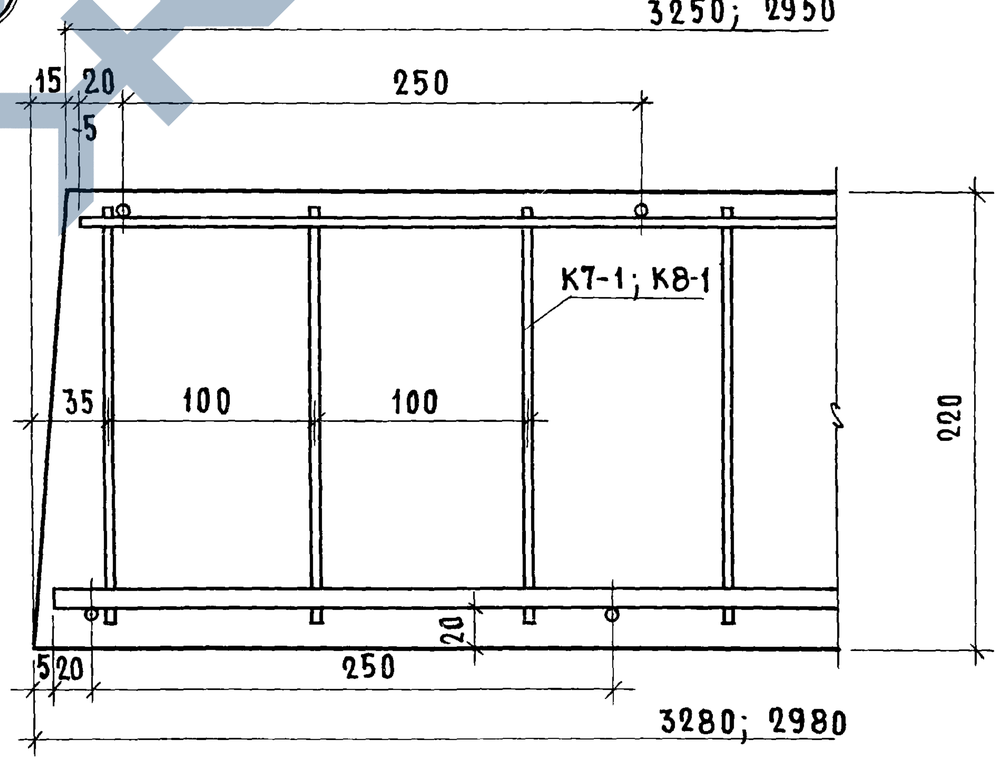

ТК 1975	Детали 1, 2, 3 и 4	Серия 1.141-1
		Выпуск 52 / Лист 7

Деталь заделки торцов панелей

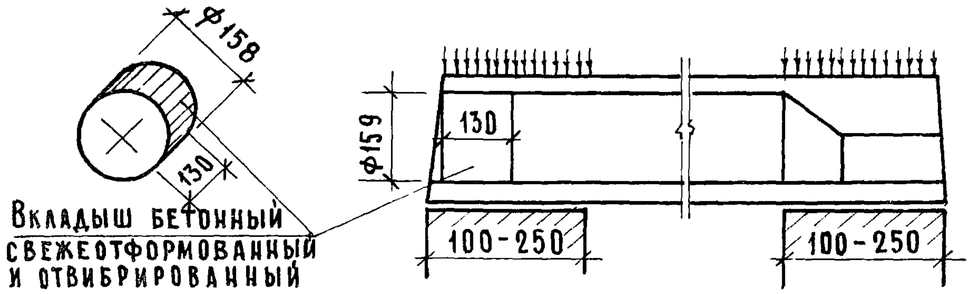

Марка панели	Характеристика панели					
	Масса кг	Объем бетона $м^3$	Приведен толщ. бет., см	Расход стали, кг	Расход стали на $1м^2$ кг	Расход стали на $1м^3$ бетона кг
ПК4-33.18^а	1820	0.727	12.38	19.64	3.34	27.0
ПК6-33.18^а	1820	0.727	12.38	20.81	3.54	28.7
ПК8-33.18^а	1820	0.727	12.38	22.26	3.79	30.6
ПК4-30.18^а	1660	0.664	12.4	16.85	3.16	25.4
ПК6-30.18^а	1660	0.664	12.4	18.17	3.40	27.4
ПК8-30.18^а	1660	0.664	12.4	19.23	3.61	29.0

Технические указания:

1. Панели, обозначенные марками с индексом „а", отличаются от основных панелей (без индекса) только усилением открытых торцов бетонными вкладышами.
2. В панелях с индексом „а" рабочая и конструктивная арматура тождественна арматуре принятой для панелей, приведенных на листах 1-6, изготовляемых без вкладышей.
3. Бетонные вкладыши и панели должны быть изготовлены из бетона одинаковой марки.
4. Заделка вкладышей в торцы выполняется непосредственно после извлечения пуансонов до пропаривания панелей; при этом должно быть обеспечено плотное примыкание вкладышей.
5. Торцы панелей с выходным отверстием малого диаметра, образуемым при формовании, укладываются на стену, несущую бо́льшую нагрузку

× × ×

Допускаемые напряжения от нагрузок на опорные концы (исходя из призменной прочности бетона марки 200) могут быть приняты:

при глубине опирания 10 см не более 45 кгс/см²

25 см не более 30 кгс/см²

при промежуточных значениях глубины опирания панелей величины напряжений принимаются по интерполяции.

Разрушающая нагрузка принимается равной расчетной умноженной на коэффициент по ГОСТ'у 8829-66.

ТК	Панели, армированные сетками с рабочей арматурой из стали класса А-III, с заделанными торцами	Серия 1.141-1	
1975		Выпуск [illegible]	Лист 8

ЗАВОД ЖБИ

Схема опирания загружения при испытании

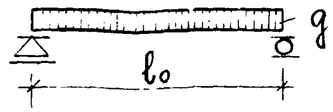

Проверка прочности

Марка панели	Расчетный пролет l_0 мм	Площадь загружения м	Виды разрушений и величина коэффициента C (см. п. 2.3.2 табл 2 ГОСТ)		Величина разрушающей нагрузки - q кгс/м²		
					при которой панели признаются годными		при которой требуется повторное испытание
					с учетом собственной массы панели	за вычетом собственной массы панели	с учетом собственной массы панели (см п. 3.2.2 ГОСТ)
ПК4-33.18	3220	3.22×1.76	1. Текучесть продольной растянутой арматуры 2. Раздробление бетона сжатой зоны одновременно с текучестью продольной растянутой арматуры	C = 1.4	⩾ 1117	⩾ 818	< 1117, но ⩾ 949
			Другие виды разрушений	C = 1.6	⩾ 1277	⩾ 978	< 1277, но ⩾ 1085
ПК6-33.18	3220	3.22×1.76	C = 1.4		⩾ 1331	⩾ 1032	< 1331, но ⩾ 1131
			C = 1.6		⩾ 1522	⩾ 1223	< 1522, но ⩾ 1294
ПК8-33.18	3220	3.22×1.76	C = 1.4		⩾ 1618	⩾ 1319	< 1618, но ⩾ 1375
			C = 1.6		⩾ 1850	⩾ 1551	< 1850, но ⩾ 1573
ПК4-30.18	2920	2.92×1.76	C = 1.4		⩾ 1117	⩾ 818	< 1117, но ⩾ 949
			C = 1.6		⩾ 1277	⩾ 978	< 1277, но ⩾ 1085
ПК6-30.18	2920	2.92×1.76	C = 1.4		⩾ 1331	⩾ 1032	< 1331, но ⩾ 1131
			C = 1.6		⩾ 1522	⩾ 1223	< 1522, но ⩾ 1294
ПК8-30.18	2920	2.92×1.76	C = 1.4		⩾ 1618	⩾ 1319	< 1618, но ⩾ 1375
			C = 1.6		⩾ 1850	⩾ 1551	< 1850, но ⩾ 1573

При проведении испытаний следует руководствоваться указаниями ГОСТ 8829-66

https://zavodjbi.com/

Проверка жесткости				
Марка панели	Контрольн. нагрузка за вычетом собст. массы панели кгс/м²	Контрольн. прогиб от контрольной нагрузки $f_к$ мм*	Величина измеренного прогиба (см. п.3.3 ГОСТ) мм	
			при котором панели признаются годными	при котором требуется повторное испытание
ПК4–33.18	375	1.9	⩽ 2.3	>2.3, но ⩽2.5
ПК6–33.18	518	2.1	⩽ 2.5	>2.5, но ⩽2.7
ПК8–33.18	692	2.6	⩽ 3.1	>3.1, но ⩽3.4
ПК4–30.18	375	1.6	⩽ 1.9	>1.9, но ⩽2.1
ПК6–30.18	518	1.6	⩽ 1.9	>1.9, но ⩽2.1
ПК8–30.18	692	1.8	⩽ 2.2	>2.2, но ⩽2.3

Проверка ширины раскрытия трещин			
Марка панели	Контрольная нагрузка за вычетом собственной массы панели кгс/м²	Контрольная ширина раскрытия трещин $a_т$ мм	Максимальное допустимое отклонение от величины $a_т$ (см. п.3.4.3 ГОСТ)
ПК4–33.18	375	0.2	+0.1
ПК6–33.18	518	0.2	+0.1
ПК8–33.18	692	0.2	+0.1
ПК4–30.18	375	0.2	+0.1
ПК6–30.18	518	0.2	+0.1
ПК8–30.18	692	0.2	+0.1

Контрольный прогиб $f_к$ замеряется от нижней грани панели по состоянию перед её загружением.

При проведении испытаний следует руководствоваться указаниями ГОСТ 8829-66.

ТК	Данные для испытаний	Серия 1.141-1	
1975	Проверка жесткости. Проверка ширины раскрытия трещин	Выпуск 52	Лист 10

Гл. инж. пр. Н. Калачникова
Ст. инжен. В. Боброва
№ взамен
Жилища

СЕТКА $\frac{200/250/6/4}{1700 \times 3230}$ ГОСТ 8478-66(1)

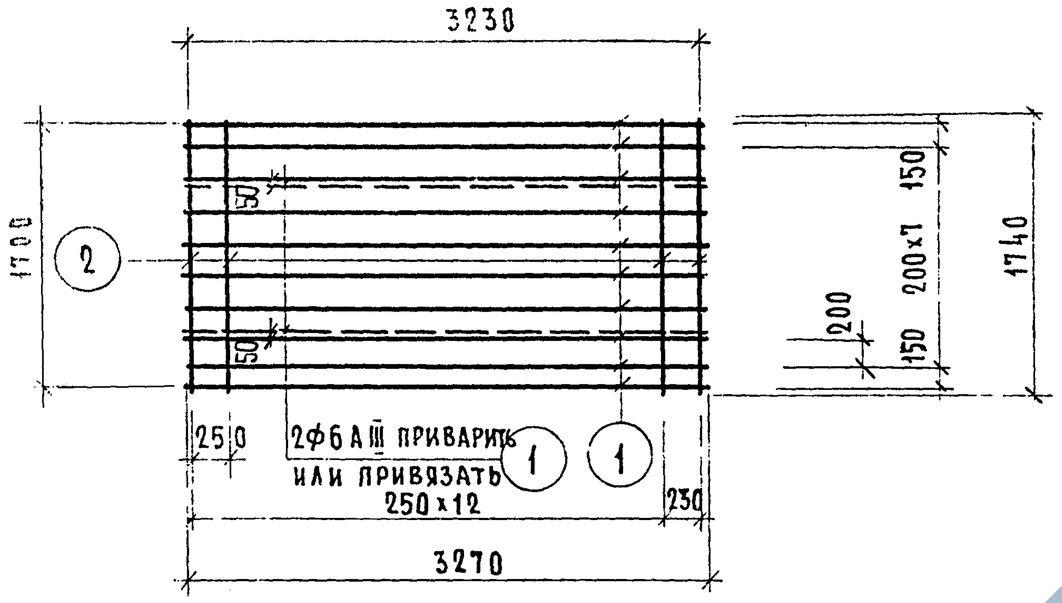

СЕТКА $\frac{200/250/7/4}{1700 \times 3230}$ ГОСТ 8478-66(1)

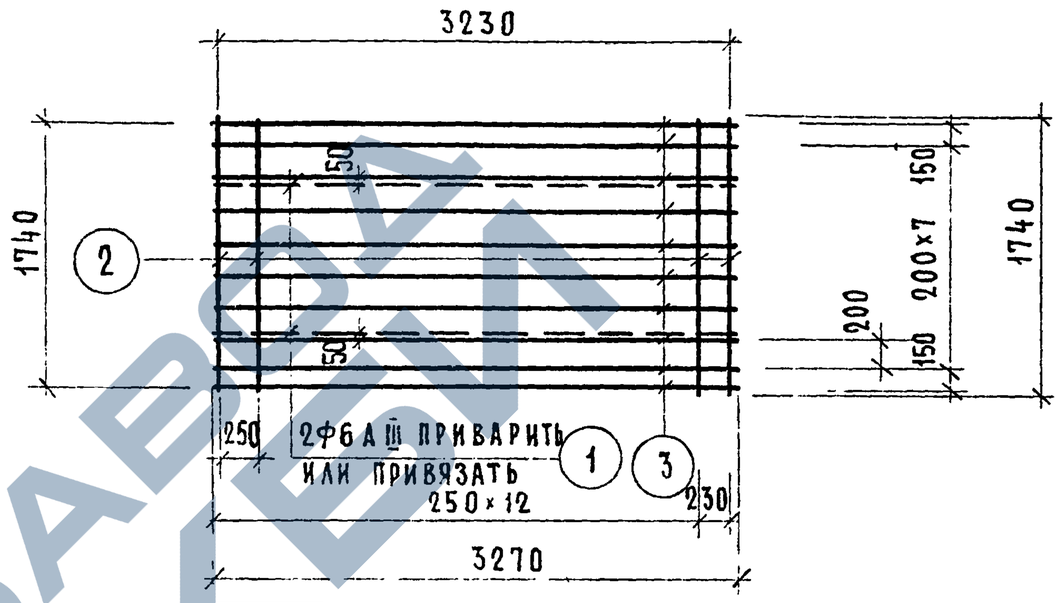

СЕТКА $\frac{200/250/7/4}{1700 \times 3230}$ ГОСТ 8478-66

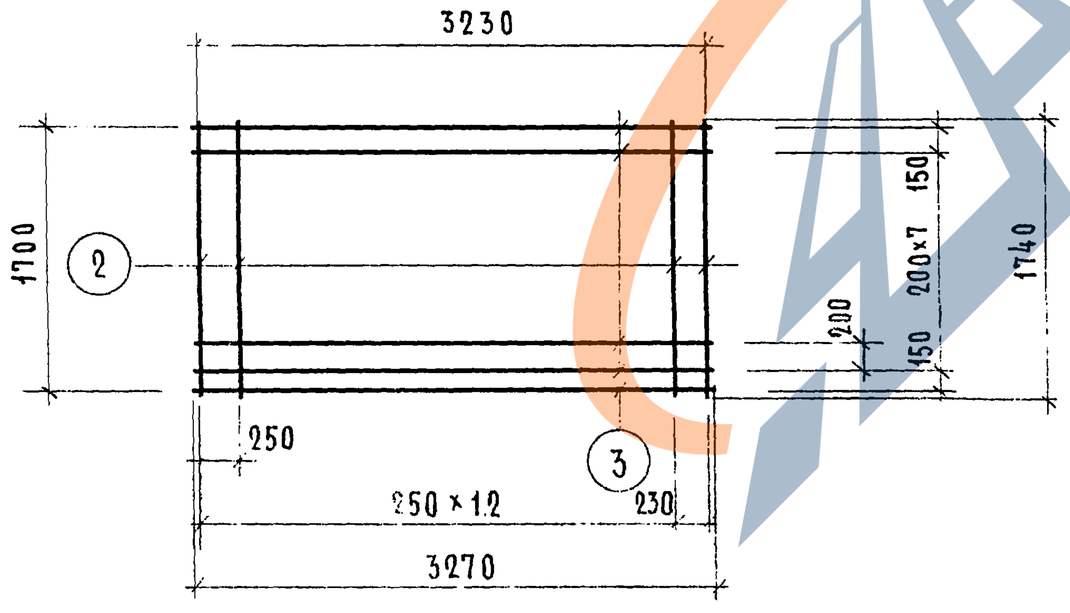

Отдельные стержни, показанные пунктиром, приварить или привязать

Марка	Поз.	Диаметры и класс стали	Длина, мм	Кол., шт.	Общая длина, м	Расход стали, кг: общий	Расход стали, кг: всего
СЕТКА $\frac{200/250/6/4}{1700 \times 3230}$(1)	1	Ф6 А III	3270	10	32.70	7.26	11.12
	2	Ф4 В I	1740	14	24.36	2.41	
	1	Ф6 А III	3270	2	6.54	1.45	
СЕТКА $\frac{200/250/7/4}{1700 \times 3230}$	3	Ф7 А III	3270	10	32.70	9.88	12.29
	2	Ф4 В I	1740	14	24.36	2.41	
СЕТКА $\frac{200/250/7/4}{1700 \times 3230}$(1)	3	Ф7 А III	3270	10	32.70	9.88	13.74
	2	Ф4 В I	1740	14	24.36	2.41	
	1	Ф6 А III	3270	2	6.54	1.45	

ТК 1975	СЕТКИ: $\frac{200/250/6/4}{1700 \times 3230}$(1); $\frac{200/250/7/4}{1700 \times 3230}$; $\frac{200/250/7/4}{1700 \times 3230}$(1)	СЕРИЯ 1.141-1	
		ВЫПУСК 52	ЛИСТ 11

13800

https://zavodjbi.com/

ВЗАМЕН

Сетка $\frac{200/250/6/4}{1700 \times 2930}$ ГОСТ 8478-66

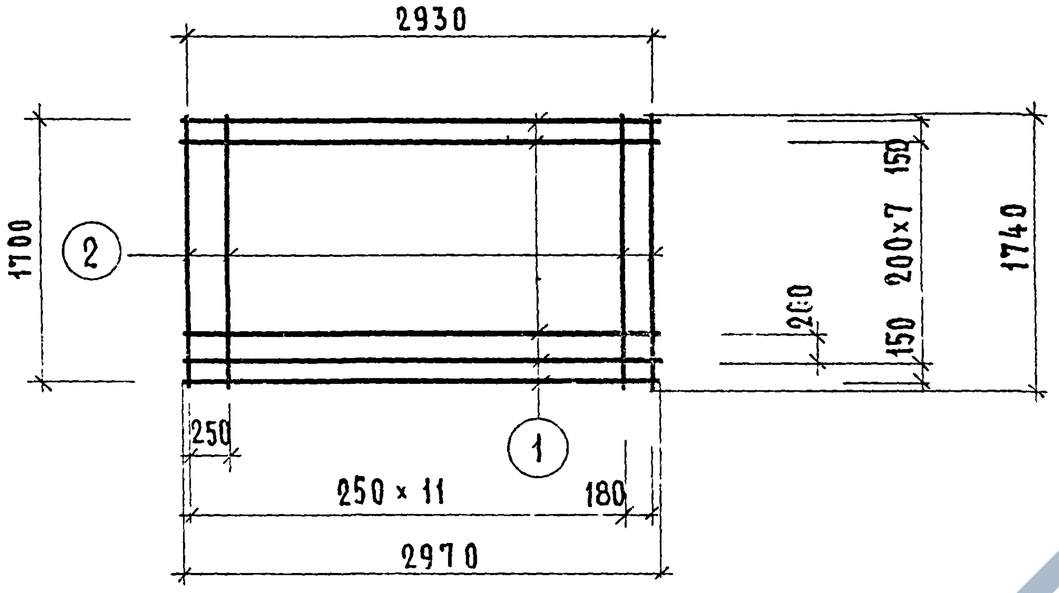

Сетка $\frac{200/250/7/4}{1700 \times 2930}$ ГОСТ 8478-66

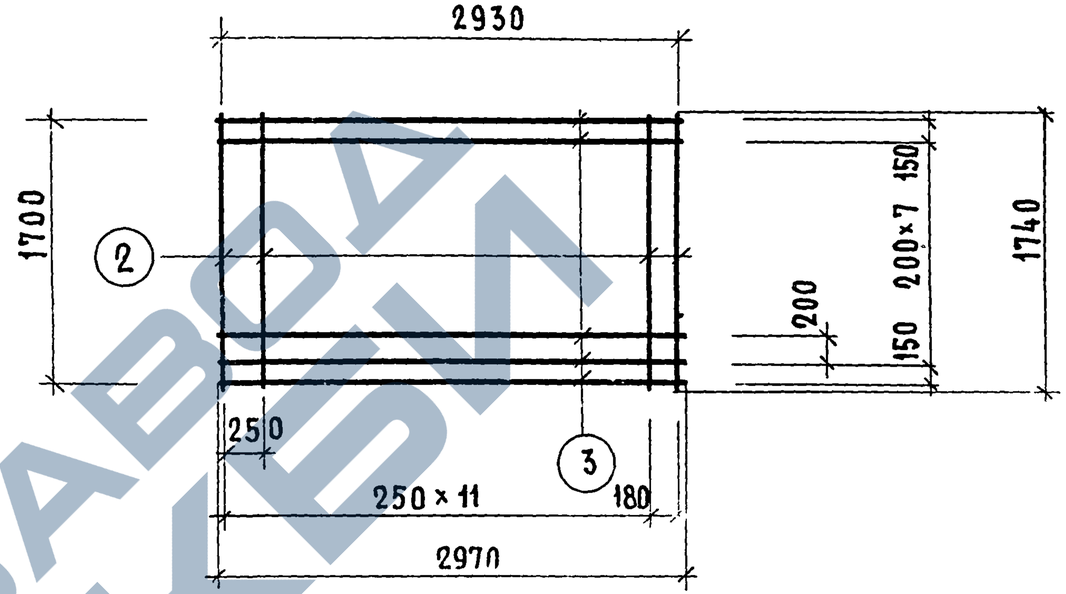

Сетка $\frac{200/250/6/4}{1700 \times 2930}$ ГОСТ 8478-66 (1)

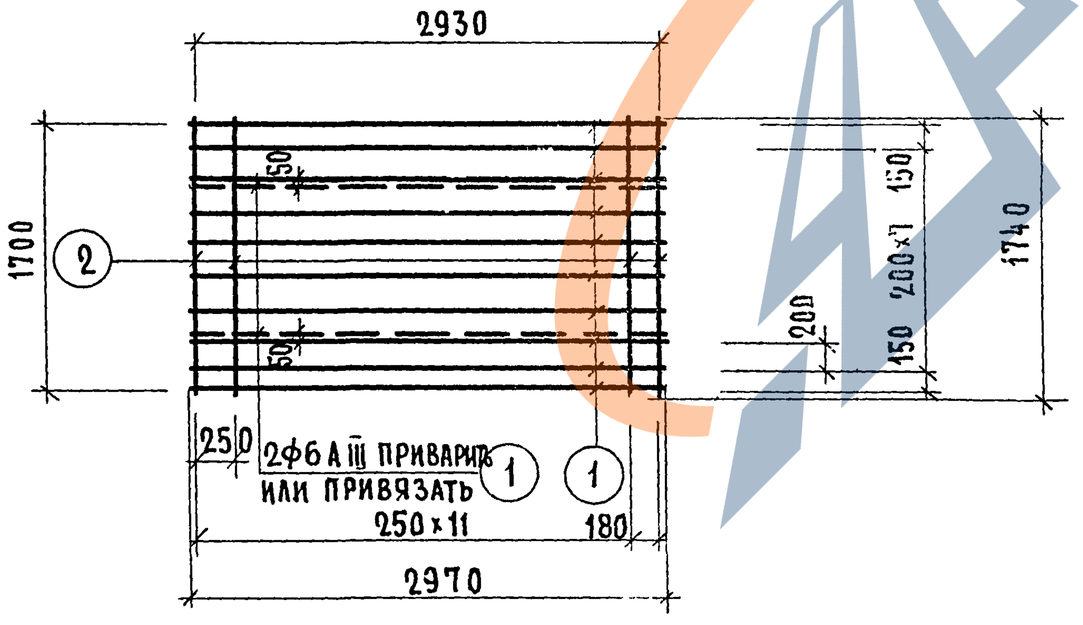

Отдельные стержни, показанные пунктиром, приварить или привязать.

Марка	Поз.	Диаметры и класс стали	Длина, мм	Кол. шт.	Общая длина, м	Расход стали, кг: общий	Расход стали, кг: всего
Сетка $\frac{200/250/6/4}{1700 \times 2930}$	1	ф6 А III	2970	10	29.70	6.59	8.83
	2	ф4 В I	1740	13	22.62	2.24	
Сетка $\frac{200/250/6/4}{1700 \times 2930}$ (1)	1	ф6 А III	2970	10	29.70	6.59	10.15
	2	ф4 В I	1740	13	22.62	2.24	
	1	ф6 А III	2970	2	5.94	1.32	
Сетка $\frac{200/250/7/4}{1700 \times 2930}$	3	ф7 А III	2970	10	29.70	8.97	11.21
	2	ф4 В I	1740	13	22.62	2.24	

ТК 1975

Сетки: $\frac{200/250/6/4}{1700 \times 2930}$; $\frac{200/250/6/4}{1700 \times 2930}$ (1); $\frac{200/250/7/4}{1700 \times 2930}$

Серия 1.141-1

Выпуск 58 | Лист 40

Гл. инженер Боброва В.

https://zavodjbi.com/

Сетка $\frac{200/250/3/3}{1700 \times 3200}$ ГОСТ 8478-66

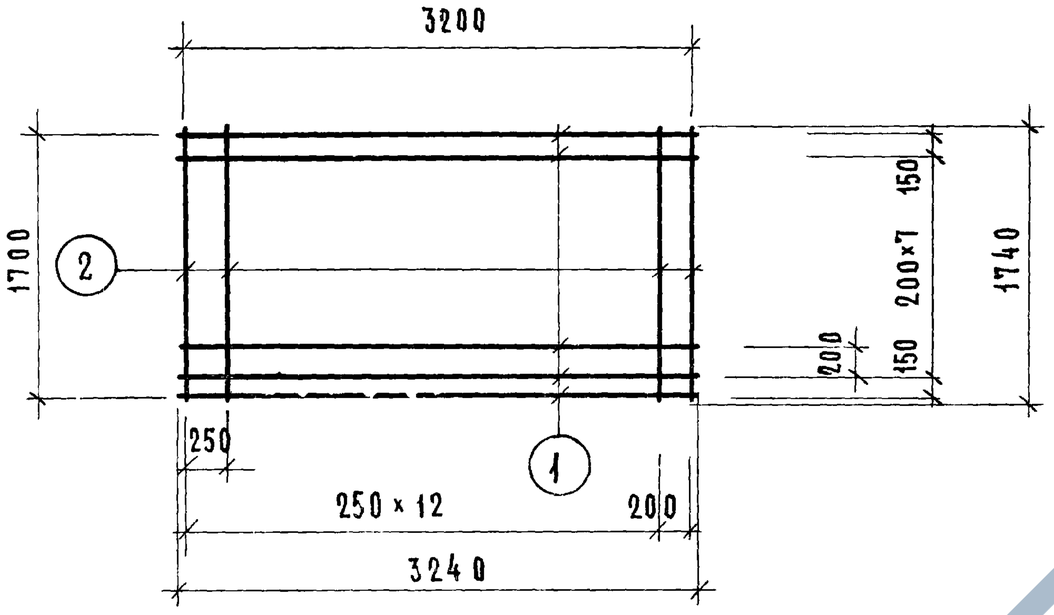

Сетка $\frac{200/250/3/3}{1700 \times 2900}$ ГОСТ 8478-66

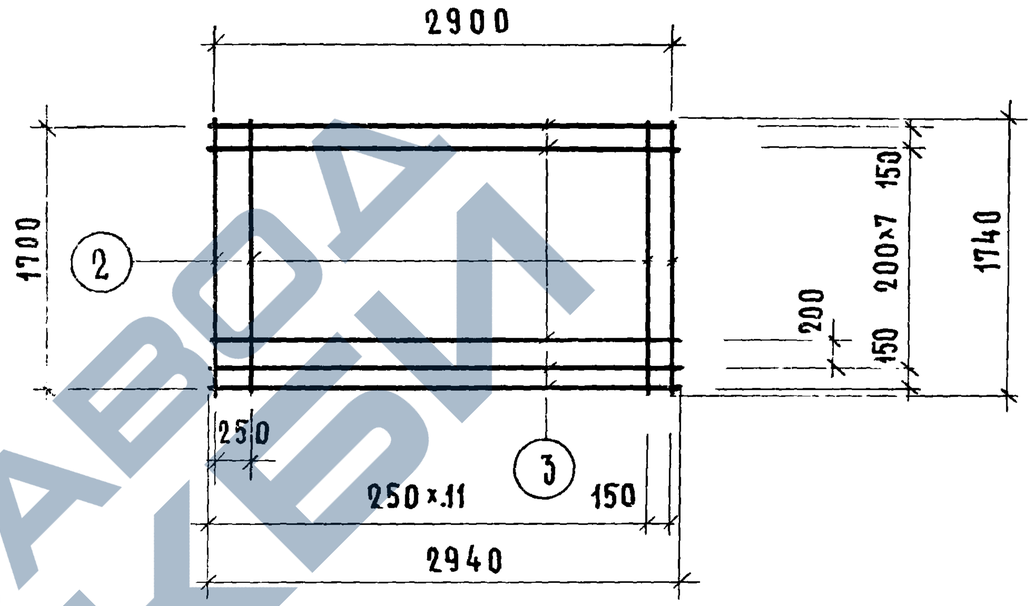

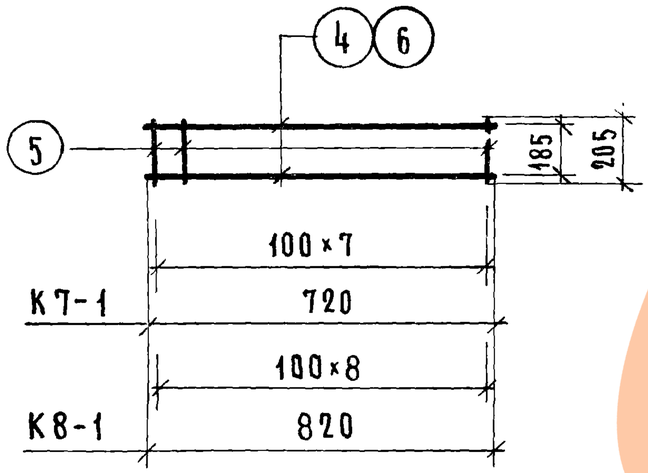

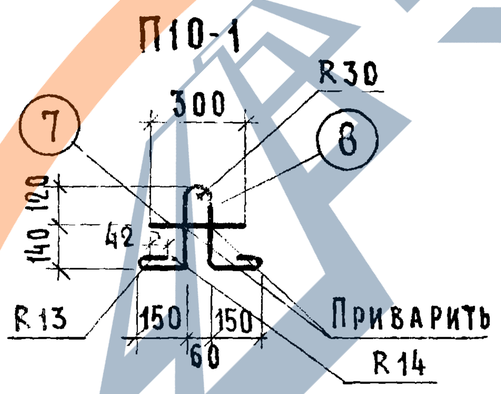

МАРКА	ПОЗ.	ДИАМЕТР И КЛАСС СТАЛИ	ДЛИНА, ММ	КОЛ. ШТ.	ОБЩАЯ ДЛИНА, М	РАСХОД СТАЛИ, КГ ОБЩИЙ	РАСХОД СТАЛИ, КГ ВСЕГО
СЕТКА $\frac{200/250/3/3}{1700 \times 3200}$	1	Ф3ВI	3240	10	32.40	1.78	3.12
	2	Ф3ВI	1740	14	24.36	1.34	
СЕТКА $\frac{200/250/3/3}{1700 \times 2900}$	3	Ф3ВI	2940	10	29.40	1.62	2.86
	2	Ф3ВI	1740	13	22.62	1.24	
К7-1	4	Ф3ВI	720	2	1.44	0.08	0.17
	5	Ф3ВI	205	8	1.64	0.09	
К8-1	6	Ф3ВI	820	2	1.64	0.09	0.19
	5	Ф3ВI	205	9	1.85	0.10	
П10-1	7	Ф10АI	300	1	0.30	0.19	0.78
	8	Ф10АI	960	1	0.96	0.59	

ТК	Сетки: $\frac{200/250/3/3}{1700 \times 3200}$; $\frac{200/250/3/3}{1700 \times 2900}$	Серия 1.141-1	
1975	Каркасы К7-1; К8-1. Петля П10-1	Выпуск 52	Лист 13

ЦИНИЛИЖИЛИЩА | Ст. инжен. | В. Боброва