https://zavodjbi.com/

ТИПОВЫЕ КОНСТРУКЦИИ, ИЗДЕЛИЯ И УЗЛЫ ЗДАНИЙ И СООРУЖЕНИЙ

СЕРИЯ 3.504.I-20

ПОКРЫТИЯ ПРОЕЗДОВ И РАБОЧИХ ПЛОЩАДОК

ПОРТОВЫХ ТЕРРИТОРИЙ

ВЫПУСК I

СБОРНЫЕ ЖЕЛЕЗОБЕТОННЫЕ ПЛИТЫ

Рабочие чертежи

20288

https://zavodjbi.com/

ТИПОВЫЕ КОНСТРУКЦИИ, ИЗДЕЛИЯ И УЗЛЫ ЗДАНИЙ И СООРУЖЕНИЙ

СЕРИЯ 3.504.I-20

ПОКРЫТИЯ ПРОЕЗДОВ И РАБОЧИХ ПЛОЩАДОК ПОРТОВЫХ ТЕРРИТОРИЙ

ВЫПУСК I

СБОРНЫЕ ЖЕЛЕЗНОБЕТОННЫЕ ПЛИТЫ

Рабочие чертежи

РАЗРАБОТАНЫ
Союзморниипроектом
Главный инженер
Союзморниипроекта Ю.А. Ильницкий

Главный инженер
проекта А.Д. Чистухин

УТВЕРЖДЕНЫ
Минморфлотом СССР
рапорт от
30 декабря 1982 года

Введены в действие
с I января 1985 г.
Союзморниипроектом
приказ № 236 от
18 декабря 1984г.

Инв. № подл. | Подпись и дата | Взамен инв. №
А-836

https://zavodjbi.com/

https://zavodjbi.com/

Обозначение	Наименование	Стр.
3.504.I-20. I-0000ТО	Техническое описание	2-7
3.504.I-20. I-1000СБ	Плита П 20.20.2; ПУ 20.20.2; П 35.20.2; ПУ 35.20.2. Сборочный чертеж	8-9
3.504.I-20. I-1100СБ	Каркас пространственный. Сборочный чертеж	I0-I2
3.504.I-20. I-1110СБ	Сетка арматурная нижняя. Сборочный чертеж	I3-I4
3.504.I-20. I-1120СБ	Сетка арматурная верхняя. Сборочный чертеж	I5-I6
3.504.I-20. I-2000СБ	Плита П 20.20.I,6; ПУ 20.20.I,6; П 35.20.I,6; ПУ 35.20.I,6. Сборочный чертеж	I7-I8
3.504.I-20. I-2100СБ	Каркас пространственный. Сборочный чертеж	I9-2I
3.504.I-20. I-2110СБ	Сетка арматурная нижняя. Сборочный чертеж	22-23
3.504.I-20. I-2120СБ	Сетка арматурная верхняя. Сборочный чертеж	24-25
3.504.I-20. I-3000СБ	Плита ПЖ I6.I2,3.I,4; ПЖУ I6.I2,3.I,4 Сборочный чертеж	26-27
3.504.I-20. I-3100СБ	Каркас пространственный. Сборочный чертеж	28-29
3.504.I-20. I-3110СБ	Сетка арматурная. Сборочный чертеж	30-3I
3.504.I-20. I-0000ВР	Ведомость расхода материалов на I плиту	32

Инв. № подл. | Подпись и дата | Взамен инв.

А-836

Нач.отд.	Чистухин	
Н.контр.	Шляшина	
ГИП	Чистухин	
провер.	Чистухин	
исполн.	Бернат	

3.504.1-20.1-0000

Содержание

Стадия	Лист	Листов
Р		1

Союзморниипроект

20288 3

Формат А4

https://zavodjbi.com/

https://zavodjbi.com/

I. Введение.

В настоящем выпуске I представлены рабочие чертежи сборных железобетонных плит, укладываемых в покрытия портовых территорий.

Условия применения плит различных марок и объемы материалов по устройству I000 $м^2$ покрытий из этих плит приведены в выпуске 0 - материалы для проектирования.

2. Назначение, характеристика и маркировка сборных железобетонных плит *приведены в выпуске 0.*

Сборные железобетонные плиты приняты трех типоразмеров в плане: для проездов и грузовых площадок - 3,5x2,0 и 2,0x2,0 и I,6xI,23 для междупутий железнодорожных путей. Плиты таких типоразмеров применяются в портах и в настоящее время.

Технология изготовления таких плит освоена трестами Главморречстроя Минтрансстроя.

3. Основные положения расчета.

Расчет сборных железобетонных плит выполнен в соответствии с методикой СНиП П-47-80 "Аэродромы. Нормы проектирования", как конструкций лежащих на упругом основании.

Расчетными предельными состояниями сечений с ненапрягаемой арматурой являются предельные состояния по прочности и раскрытию трещин.

Взам. инв. №					3.504.1-20.1-0000ТО		
Подпись и дата							
Инв. № подл.	А-836	Нач.отд.	Чистухин		Техническое описание	Стадия	Лист	Листов
		Н.контр.	Шляшина			Р	1	5
		ГИП	Чистухин			Союзморниипроект		
		Провер.	Чистухин					
		Исполн.	Бернат					

20288 4

Формат А4

https://zavodjbi.com/

В качестве расчетных приняты нагрузки КВ-70 (КВ-35), Н-30, Н-10 в соответствии с указаниями ВНТП 01-78 "Нормы технологического проектирования морских портов".

4. Материал плит.

Для изготовления сборных железобетонных плит принят бетон дорожный М400 по ГОСТ 8424-72.

Марка по морозостойкости определяется при привязке проектов к конкретным условиям строительства в соответствии с п.9.3 пояснительной записки выпуска 0, лист 11 3.504.1-20.0-00ПЗ.

В качестве рабочей арматуры принята горячекатаная арматурная сталь периодического профиля А-Ш по ГОСТ 5781-82, для монтажной и конструктивной арматуры принята горячекатаная арматурная сталь гладкая А-I по ГОСТ 5781-82.

В качестве мелкого заполнителя для приготовления бетона плит применяются природные кварцевые пески, природные фракционированные пески, природные обогащенные пески или пески, получаемые дроблением твердых пород и отвечающие требованиям ГОСТ 8736-77, ГОСТ 10268-80 и ГОСТ 8424-72. Щебень для приготовления бетона применять из естественных горных пород или щебень из гравия в соответствии с ГОСТ 10268-80, ГОСТ 8267-82, ГОСТ 10260-82 и ГОСТ 8424-72.**

Марка щебня по прочности, в зависимости от дробимости при сжатии в цилиндре, должна быть не ниже 1000 для изверженных и не ниже 800 для осадочных пород.

Количество пылевидных и глинистых частиц в щебне допускается не более 2%.

Взам. инв. №

Подпись и дата

Инв. № подл. А-836

https://zavodjbi.com/

Применять портландцемент, отвечающий требованиям ГОСТ 10178-76.

5. Технические условия на изготовление и приемку.

Вся арматура до укладки бетона должна быть тщательно очищена от окалины, ржавчины, масла и др.

При производстве арматурных работ должны выполняться требования действующих норм и технических условий: СН 393-78.

Изготовление арматурных каркасов, сеток и закладных деталей должно соответствовать ГОСТ 10922-75 "Арматура и закладные детали для железобетонных конструкций". Соединения отдельных стержней в сетки осуществлять контактной сваркой.

При изготовлении арматурных сеток на многоточечных контактно-сварочных машинах шаг поперечных стержней должен быть кратным 50 мм (с сохранением суммарного диаметра стержней).

Объединение сеток в пространственный каркас осуществляется ручной дуговой и ванной сваркой. Электросварку производить электродами, соответствующими требованиям СН 393-78.

Подбор состава бетона должен производиться лабораторией с обязательной опытной проверкой путем приготовления и испытания контрольных образцов.

Отклонение от проектных размеров плит не должно превышать следующих величин в миллиметрах:

По длине стороны плиты 3,5 м	± 8
По остальным сторонам плит (2,0м; 1,6м; 1,23 м)	± 5
По толщине плит	+ 5
Разность длин диагоналей в плане для прямоугольных и квадратных плит	± 10

https://zavodjbi.com/

Неплоскостность плит	±6
Непрямолинейность поверхности плит	±5
По толщине защитного слоя	+5

Внешний вид и качество поверхностей плит должны удовлетворять ниже перечисленным требованиям.

На плитах не допускается:

а) поверхностные трещины, расслоение бетона, обнажение арматуры, местные разрушения бетона;

б) вмятины на лицевой поверхности плиты глубиной более 3 мм.

Раковины на лицевой поверхности плиты допускаются диаметром не более 6 мм и глубиной до 3 мм. Местные наплывы и неровности на нижней (нерабочей) поверхности плит не должны превышать 5 мм.

Испытание бетона плит на растяжение при изгибе производить по ГОСТ 10180-78 и ГОСТ 17624-78.

Отбор проб бетона и оценку его прочности на сжатие производить по ГОСТ 18105.1-80.

Испытание плит на прочность, жесткость и трещиностойкость производить в соответствии с ГОСТ 10180-78, ГОСТ 8829-77, ГОСТ 13015.0-83 и СНиП Ш-16-80.

https://zavodjbi.com/

Инв. № подл.	Подпись и дата	Взам. инв. №
А-836		

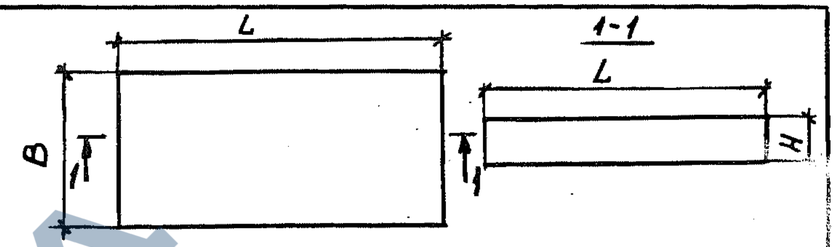

6. Показатели плит

Марка плиты покрытия	Габариты плит покрытия, см			Расход материалов				
	длина, L	ширина, B	толщина, H	Бетон, $м^3$		Сталь, кг		
				М400	М350	кл. А-I	кл. А-II	кл. А-III
П 35.20.2	350	200	20	I,4	-	4,I	-	I88,I
П 20.20.2	200	200	20	0,8	-	3,9	-	II6,4
ПУ 35.20.2	350	200	20	I,4	-	4,I	-	22I,2
ПУ 20.20.2	200	200	20	0,8	-	3,9	-	I39,8
П 35.20.I,6	350	200	I6	I,I	-	2,6	-	75,6
П 20.20.I,6	200	200	I6	0,6	-	2,5	-	46,0
ПУ 35.20.I,6	350	200	I6	I,I	-	2,6	-	93,8
ПУ 20.20.I,6	200	200	I6	0,6	-	2,5	-	55,6
ПЖ I6.I2,3.I,4	I60	I23	I4	0,3	-	2,4	-	25,2
ПЖУ I6.I2,3.I,4	I60	I23	I4	0,3	-	2,4	-	34,9

20288 8
Формат А4.
7
https://zavodjbi.com/

https://zavodjbi.com/

Инв. № подл.	Подпись и дата	Взам. инв. №
А-836		

Формат	Зона	Поз.	Обозначение	Наименование	Кол. на исполн. 3.504.1-20.1-1000 —	01	02	03							Примеч.
				Документация											
А4			3.504.1-20.1-1000СБ	Сборочный чертеж											
А4			3.504.1-20.1-1000ТО	Техническое описание											
				Сборочные единицы											
А4		1	3.504.1-20.1-1100	Каркас пространственный КП1	1	–	–	–							
			-01	Каркас пространственный КП2	–	1	–	–							
			-02	Каркас пространственный КП3	–	–	1	–							
			-03	Каркас пространственный КП4	–	–	–	1							
				Материалы											
				Бетон М400	0,8	0,8	1,4	1,4							$м^3$

Нач. отд.	Чистухин		
Н. контр.	Шляшина		
ГИП.	Чистухин		
Провер.	Чистухин		
Исполн.	Бернат		

3.504.1-20.1-1000

Плита П 20.20.2; ПУ 20.20.2; П 35.20.2; ПУ 35.20.2

Стадия	Лист	Листов
Р		1

Союзморниипроект

20288 9

Формат А4

8

https://zavodjbi.com/

https://zavodjbi.com/

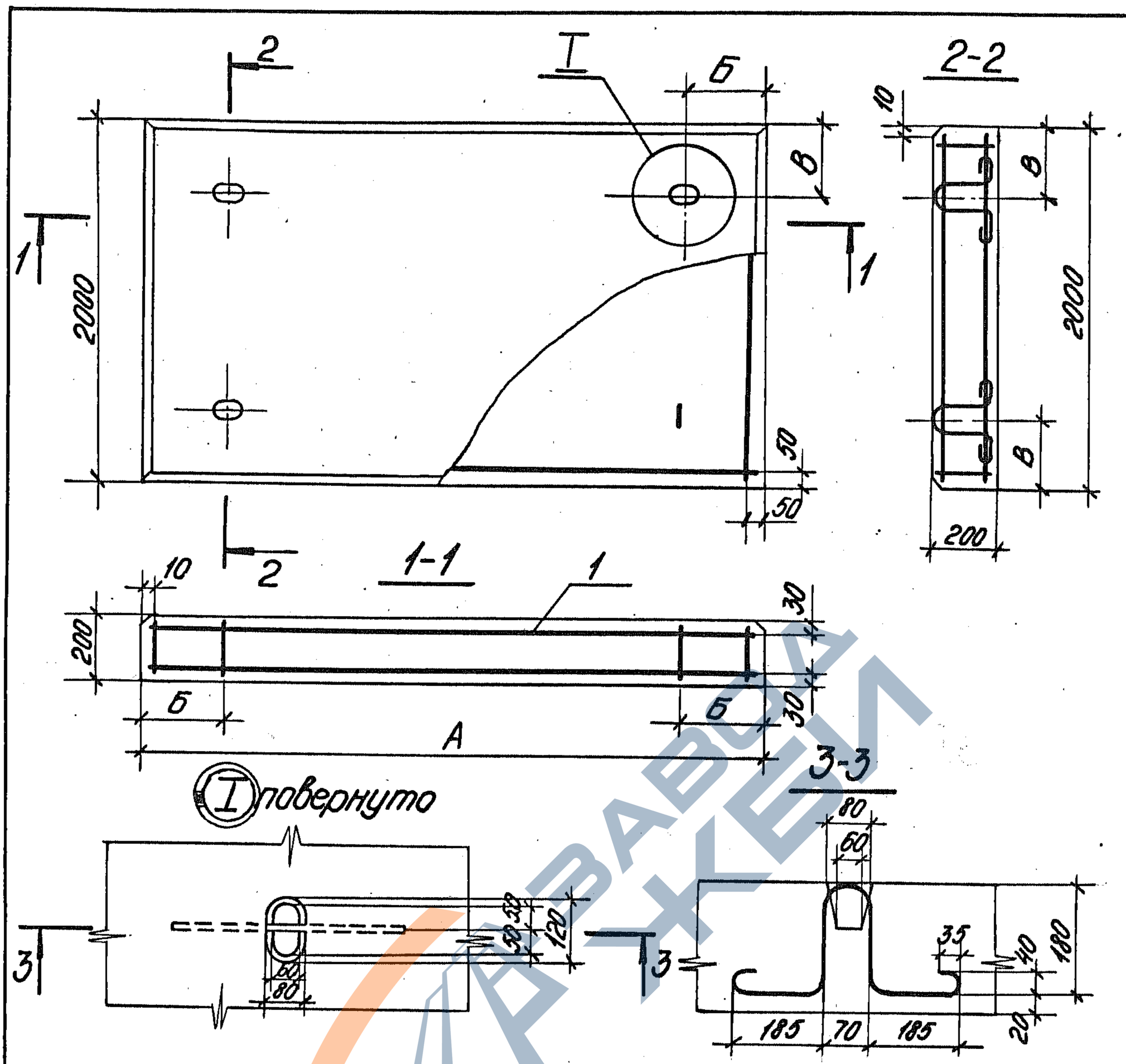

Обозначение	Марка	Размеры, мм			Масса, кг
		А	Б	В	
3.504.1-20.1-1000	П 20.20.2	2000	420	420	2000
-01	ПУ 20.20.2	2000	420	420	2000
-02	П 35.20.2	3500	550	350	3500
-03	ПУ 35.20.2	3500	525	400	3500

Нач. отд.	Чистухин		
Н. контр.	Шляшина		
ГИП	Чистухин		
Провер.	Чистухин		
Исполн.	Бернат		

Инв. № подл. А-836 | Подпись и дата | Взам. инв. №

3.504.1-20.1-1000 СБ

Плита П 20.20.2; ПУ 20.20.2; П 35.20.2; ПУ 35.20.2. Сборочный чертеж.

Стадия	Масса	Масштаб
Р	см. таблицу	—
Лист	Листов 1	

Союзморниипроект

Формат А4

https://zavodjbi.com/

https://zavodjbi.com/

Инв. № подл.	Подпись и дата	Взам. инв. №
А-836		

Формат	Зона	Поз.	Обозначение	Наименование	Кол. на исполн 3.504.1-20.1-1100										Примеч.
					–	01	02	03							
				Документация											
А4			3.504.1-20.1-1100СБ	Сборочный чертеж	X	X	X	X							
А4			3.504.1-20.1-0000ТО	Техническое описание	X	X	X	X							
				Сборочные единицы											
А4		1	3.504.1-20.1-1110	Сетка арматурная нижняя С1	1	–	–	–							
			-01	Сетка арматурная нижняя С2	–	1	–	–							
			-02	Сетка арматурная нижняя С3	–	–	1	–							
			-03	Сетка арматурная нижняя С4	–	–	–	1							
А4		2	3.504.1-20.1-1120	Сетка арматурная верхняя С5	1	–	–	–							
			-01	Сетка арматурная верхняя С6	–	1	–	–							
			-02	Сетка арматурная верхняя С7	–	–	1	–							
			-03	Сетка арматурная верхняя С8	–	–	–	1							

Нач. отд.	Чистухин	
Н. контр.	Шляшина	
ГИП	Чистухин	
Провер	Чистухин	
Исполн.	Бернат	

3.504.1-20.1-1100

Каркас пространственный

Стадия	Лист	Листов
Р	1	2

Союзморниипроект

20288 11

10

https://zavodjbi.com/

https://zavodjbi.com/

Инв. № подл.	Подпись и дата	Взам. инв. №
А-836		

Формат	Зона	Поз.	Обозначение	Наименование	Кол. на исполн. 3.504.1-20.1-1100 —	01	02	03							Примеч.
				Детали											
				ГОСТ 5781-82											
Б4		3	3.504.1-20.1-1101	ф12 АI ℓ=950 мм	4	4	4	4							
Б4		4	3.504.1-20.1-1102	ф 8 АI ℓ=150 мм	9	9	12	12							

20288 12

3.504.1-20.1-1100

Лист 2

https://zavodjbi.com/

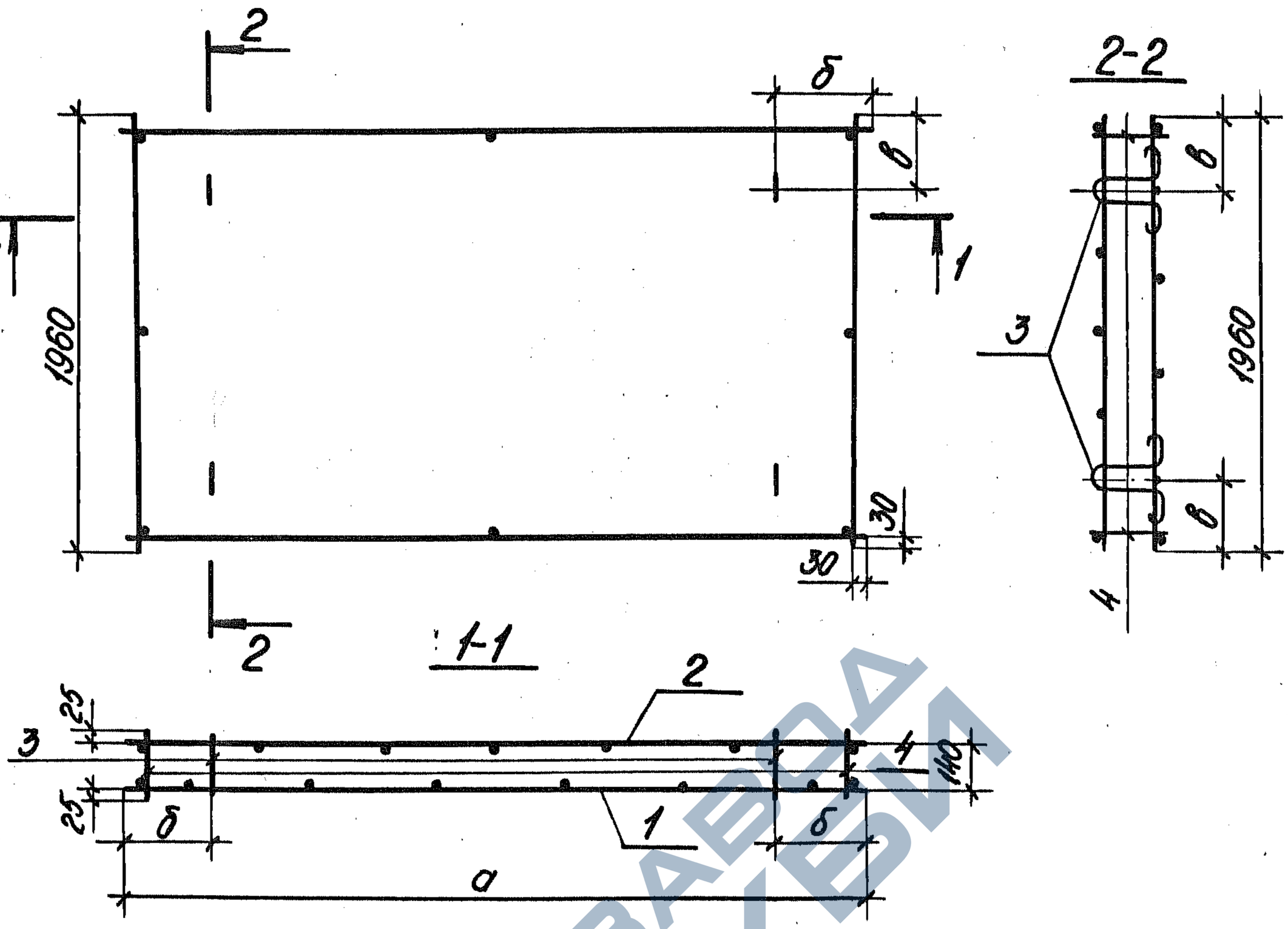

Обозначение	Марка	Размеры, мм			Масса, кг
		а	б	в	
3.504.1-20.1-1100	КП1	1960	400	400	120,3
-01	КП2	1960	400	400	143,7
-02	КП3	3460	530	330	192,2
-03	КП4	3460	505	380	225,3

Нач. отд.	Чистухин		
Н. контр.	Шляшина		
ГИП.	Чистухин		
Провер.	Чистухин		
Исполн.	Бернат		

3.504.1-20.1-1100СБ

Каркас пространственный
Сборочный чертеж.

Стадия	Масса	Масштаб
Р	см. таблицу	—
Лист	Листов 1	

Союзморниипроект

Инв.№ подл. | Подпись и дата | Взам. инв.№

А-836

Формат А4

https://zavodjbi.com/

https://zavodjbi.com/

Инв. № подл.	Подпись и дата	Взам. инв. №
А-836		

Формат	Зона	Поз.	Обозначение	Наименование	Кол. на исполн. 3.504.1-20.1-1110 —	01	02	03							Примеч.
				Документация											
А4			3.504.1-20.1-1110СБ	Сборочный чертеж											
А4			3.504.1-20.1-000ТО	Техническое описание											
				Сборочные единицы											
				ГОСТ 5781-82											
Б4		1	3.504.1-20.1-1111	Ф 12А-III ℓ=1960 мм	13	17	19	22							
Б4		2	3.504.1-20.1-1112	Ф 12А-III ℓ=1960 мм	13	17	—	—							
Б4		2	3.504.1-20.1-1113	Ф 12А-III ℓ=3460 мм	—	—	13	17							

20288

Формат А4

Нач. отд.	Чистухин		
Н. контр.	Шляшина		
ГИП.	Чистухин		
Провер.	Чистухин		
Исполн.	Бернат		

3.504.1-20.1-1110

Сетка арматурная нижняя

Стадия	Лист	Листов
Р		1

Союзморниипроект

https://zavodjbi.com/

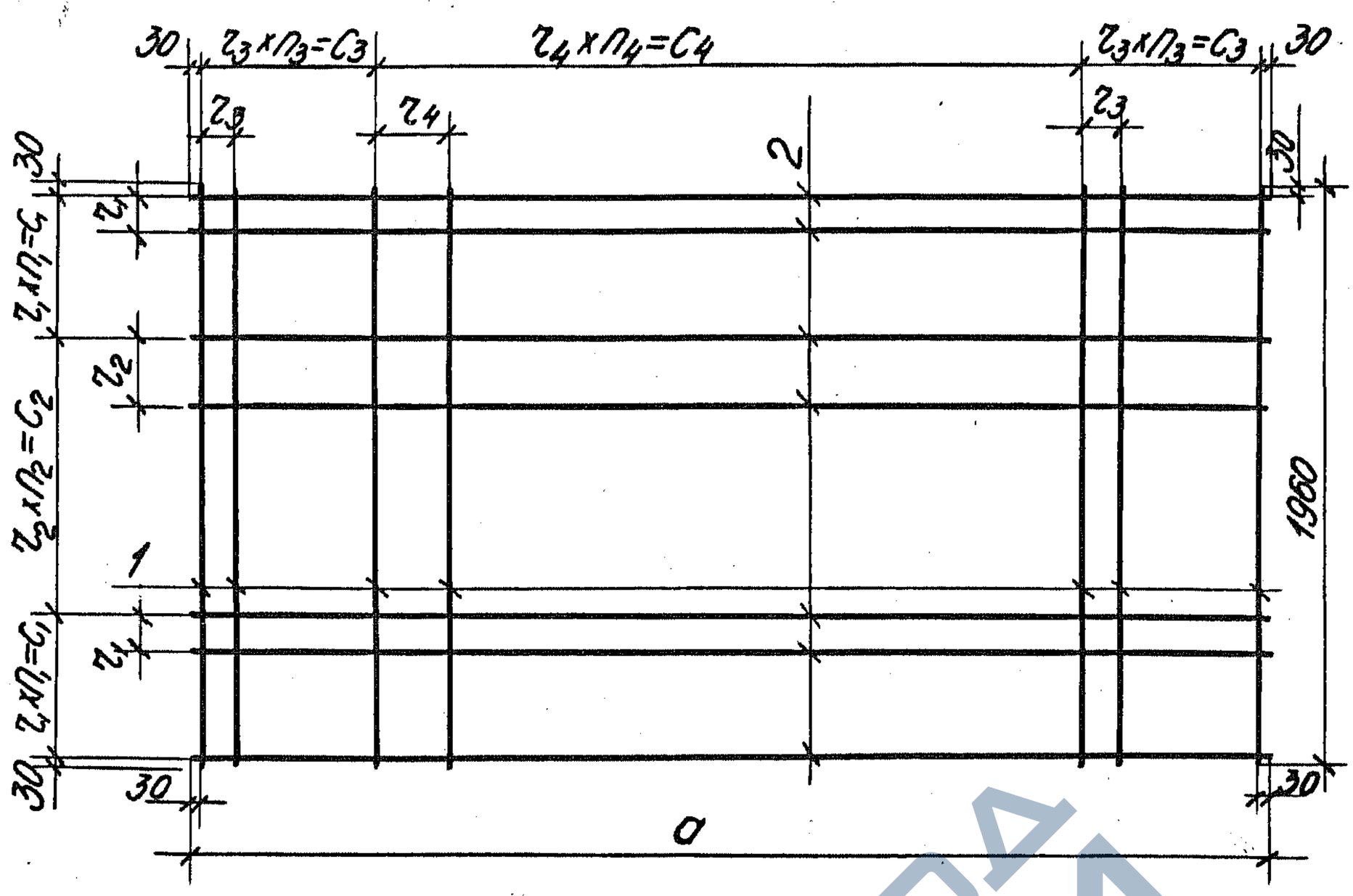

Обозначение	Марка	Размеры, мм					Масса, кг
		a	$r_1 \times n_1 = C_1$	$r_2 \times n_2 = C_2$	$r_3 \times n_3 = C_3$	$r_4 \times n_4 = C_4$	
3.504.1-20.1-1110	C1	1960	140×4=560	195×4=780	140×4=560	195×4=780	45,3
-01	C2	1960	110×7=770	180×2=360	110×7=770	180×2=360	59,2
-02	C3	3460	140×4=560	195×4=780	140×5=700	250×8=2000	73,1
-03	C4	3460	110×7=770	180×2=360	120×5=600	200×11=2200	90,7

Инв. № подл. | Подпись и дата | Взам. инв. №

Нач. отд.	Чистухин		
Н. контр.	Шляшина		
ГИП.	Чистухин		
Провер.	Чистухин		
Исполн.	Бернат		

A-836

3.504.1-20.1-1110СБ

Сетка арматурная нижняя. Сборочный чертеж.

Стадия	Масса	Масштаб
Р	см. таблицу	—
Лист	Листов 1	

Союзморниипроект

20288 15

Формат А4

https://zavodjbi.com/

https://zavodjbi.com/

Инв. № подл.	Подпись и дата	Взам. инв. №
А-836		

Формат	Зона	Поз.	Обозначение	Наименование	Кол. на исполн. 3.504.1-20.1-1120 —	01	02	03							Примеч.
				Документация											
А4			3.504.1-20.1-1120СБ	Сборочный чертеж	X	X	X	X							
А4			3.504.1-20.1-ОООТО	Техническое описание	X	X	X	X							
				Сборочные единицы											
				ГОСТ 5781-82											
Б4		1	3.504.1-20.1-1121	ф 14А-III ℓ=1960 мм	15	17	22	25							
Б4		2	3.504.1-20.1-1122	ф 14А-III ℓ=1960 мм	15	17	—	—							
Б4		2	3.504.1-20.1-1123	ф 14А-III ℓ=3460 мм	—	—	15	17							

Нач. отд.	Чистухин		
Н. контр.	Шляшина		
ГИП.	Чистухин		
Провер.	Чистухин		
Исполн.	Бернат		

3.504.1-20.1-1120

Сетка арматурная верхняя

Стадия	Лист	Листов
Р		1

Союзморниипроект

20288

Формат А4

16

https://zavodjbi.com/

https://zavodjbi.com/

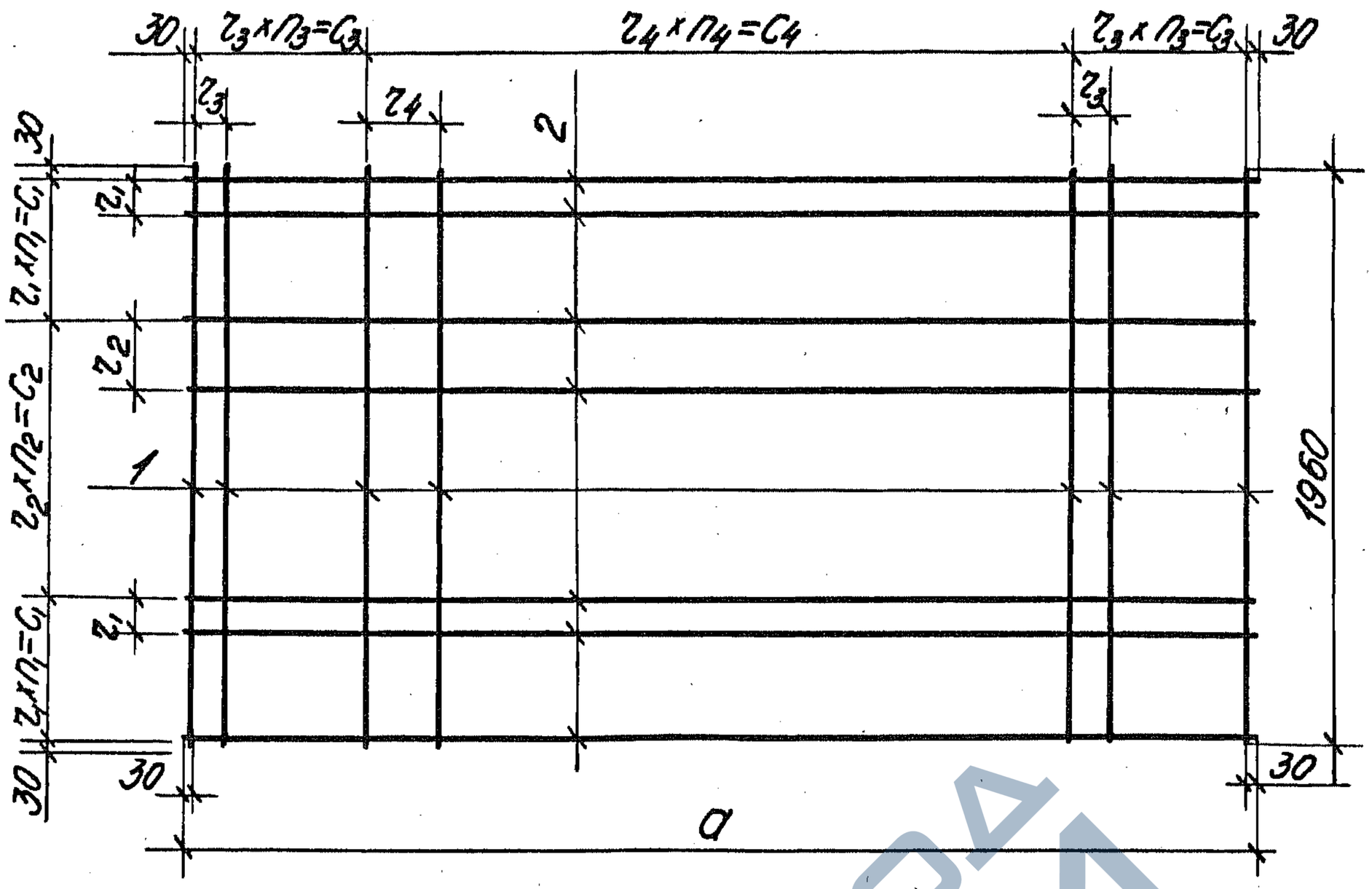

Обозначение	Марка	Размеры, мм					Масса, кг
		a	$r_1 \times n_1 = C_1$	$r_2 \times n_2 = C_2$	$r_3 \times n_3 = C_3$	$r_4 \times n_4 = C_4$	
3.504.1-20.1-1120	C5	1960	120×5=600	175×4=700	120×5=600	175×4=700	71,1
-0.1	C6	1960	110×7=770	180×2=360	110×7=770	180×2=360	80,6
-02	C7	3460	120×5=600	175×4=700	120×5=600	200×11=2200	115,0
-03	C8	3460	110×7=770	180×2=360	110×8=880	205×8=1640	130,5

Нач. отд.	Чистухин		
Н. контр.	Шляшина		
ГИП.	Чистухин		
Провер.	Чистухин		
Исполн.	Бернат		

Инв. № подл. | Подпись и дата | Взам. инв. №

А-836

3.504.1-20.1-1120СБ

Сетка арматурная верхняя. Сборочный чертеж.

Стадия	Масса	Масштаб
Р	см. таблицу	—
Лист	Лист 1	

Союзморниипроект

20288 17

Формат А4

https://zavodjbi.com/

https://zavodjbi.com/

Инв. № подл.	Подпись и дата	Взам. инв №
А-836		

Формат	Зона	Поз.	Обозначение	Наименование	Кол. на исп. 3.504.1-20.1-2000 —	01	02	03							Примеч.
				Документация											
А4			3.504.1-20.1-2000СБ	Сборочный чертеж											
А4			3.504.1-20.1-000ТО	Техническое описание											
				Сборочные единицы											
А4		1	3.504.1-20.1-2100	Каркас пространственный КП1	1	–	–	–							
			-01	Каркас пространственный КП2	–	1	–	–							
			-02	Каркас пространственный КП3	–	–	1	–							
			-03	Каркас пространственный КП4	–	–	–	1							
				Материалы											
				Бетон М400	0,64	0,64	1,12	1,12							$м^3$

Нач. отд.	Чистухин		
Н. контр.	Шляшина		
ГИП.	Чистухин		
Провер.	Чистухин		
Исполн.	Бернат		

3.504.1-20.1-2000

Плита П 20.20.1,6; ПУ 20.20.1,6; П 35.20.1,6; ПУ 35.20.1,6

Стадия	Лист	Листов
Р		1

Союзморниипроект

Формат А4

20288 18

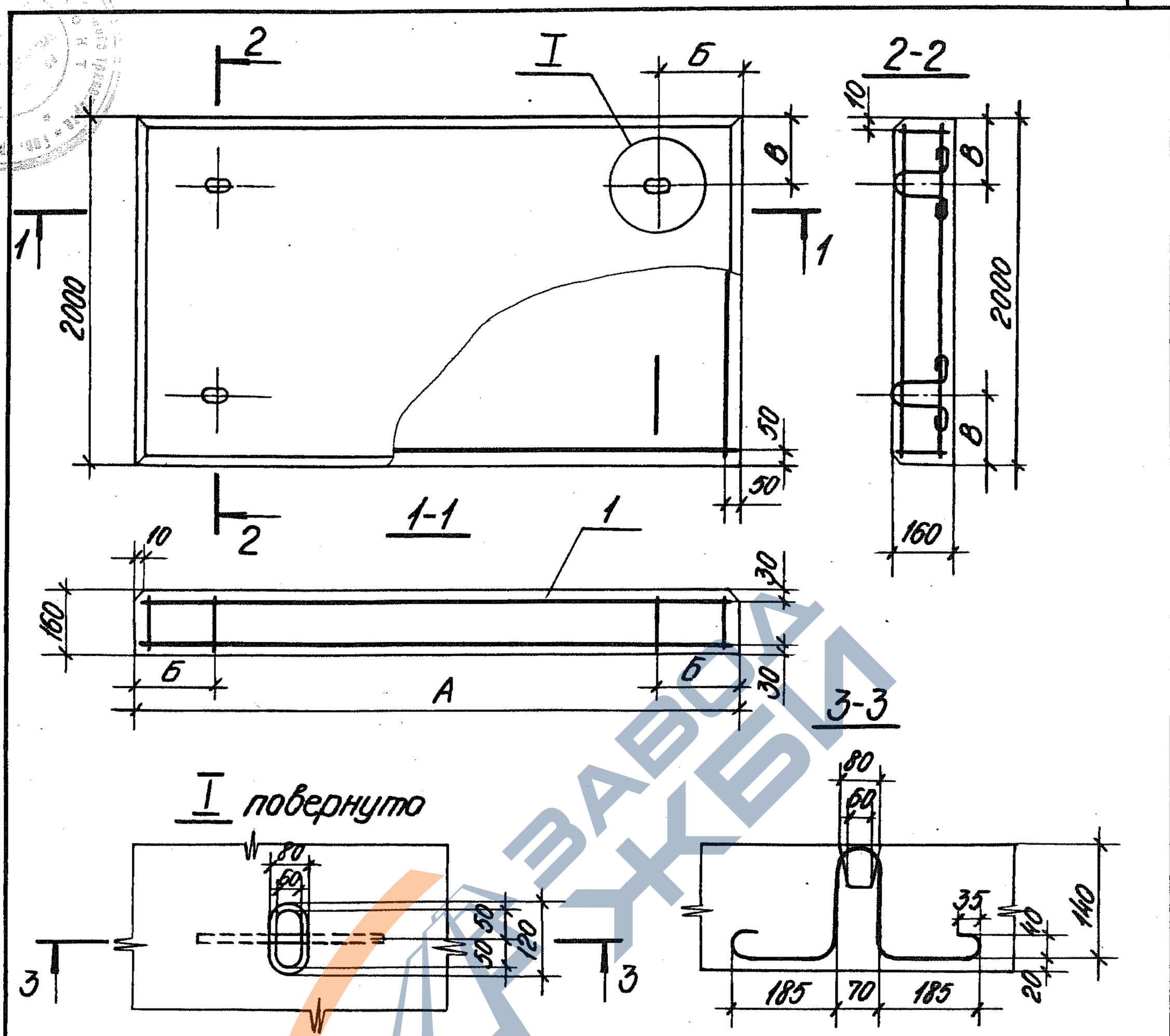

Обозначение	Марка	Размеры, мм			Масса, кг
		А	Б	В	
3.504.1-20.1-2000	П 20.20.1,6	2000	400	400	1600
-01	ПУ 20.20.1,6	2000	400	400	1600
-02	П 35.20.1,6	3500	700	400	2800
-03	ПУ 35.20.1,6	3500	700	400	2800

Нач. отд.	Чистухин		
Н. контр.	Шляшина		
ГИП.	Чистухин		
Провер.	Чистухин		
Исполн.	Бернот		

Инв. № подл. А-836 | Подпись и дата | Взам. инв. №

3.504.1-20.1-2000СБ

Плита П 20.20.1,6; ПУ 20.20.1,6; П 35.20.1,6; ПУ 35.20.1,6. Сборочный чертеж.

Стадия	Масса	Масштаб
Р	см. таблицу	—
Лист	Листов 1	

Союзморниипроект

20288 19

Формат А4

https://zavodjbi.com/

Инв.№ подл.	Подпись и дата	Взам. инв.№
А-836		

Формат	Зона	Поз.	Обозначение	Наименование	Кол. на исполн. 3.504.1-20.1-2100										Примеч.
					–	01	02	03							
				Документация											
А4			3.504.1-20.1-2100СБ	Сборочный чертеж											
А4			3.504.1-20.1-000ТО	Техническое описание											
				Сборочные единицы											
А4		1	3.504.1-20.1-2110	Сетка арматурная нижняя С1	1	—	—	—							
			-01	Сетка арматурная нижняя С2	—	1	—	—							
			-02	Сетка арматурная нижняя С3	—	—	1	—							
			-03	Сетка арматурная нижняя С4	—	—	—	1							
А4		2	3.504.1-20.1-2120	Сетка арматурная верхняя С5	1	—	—	—							
			-01	Сетка арматурная верхняя С6	—	1	—	—							
			-02	Сетка арматурная верхняя С7	—	—	1	—							
			-03	Сетка арматурная верхняя С8	—	—	—	1							

Нач.отд.	Чистухин		
Н.контр.	Шляшина		
ГИП	Чистухин		
Провер.	Чистухин		
Исполн.	Бернат		

3.504.1-20.1-2100

Каркас пространственный

Стадия	Лист	Листов
Р	1	2

Союзморниипроект

Формат А4 20288 20

https://zavodjbi.com/

https://zavodjbi.com/

Инв. № подл.	Подпись и дата	Взам. инв. №
А-836		

Формат	Зона	Поз.	Обозначение	Наименование	Кол. на исполн. 3.504.1-20.1-2100 —	01	02	03							Примеч.
				Детали											
				ГОСТ 5781-82											
Б4		3	3.504.1-20.1-2101	Ф10 АI ℓ=870 мм	4	4	4	4							
Б4		4	3.504.1-20.1-2102	Ф8 АI ℓ=110 мм	9	9	12	12							

Формат А4 20288 21

3.504.1-20.1-2100

Лист 2

20

https://zavodjbi.com/

https://zavodjbi.com/

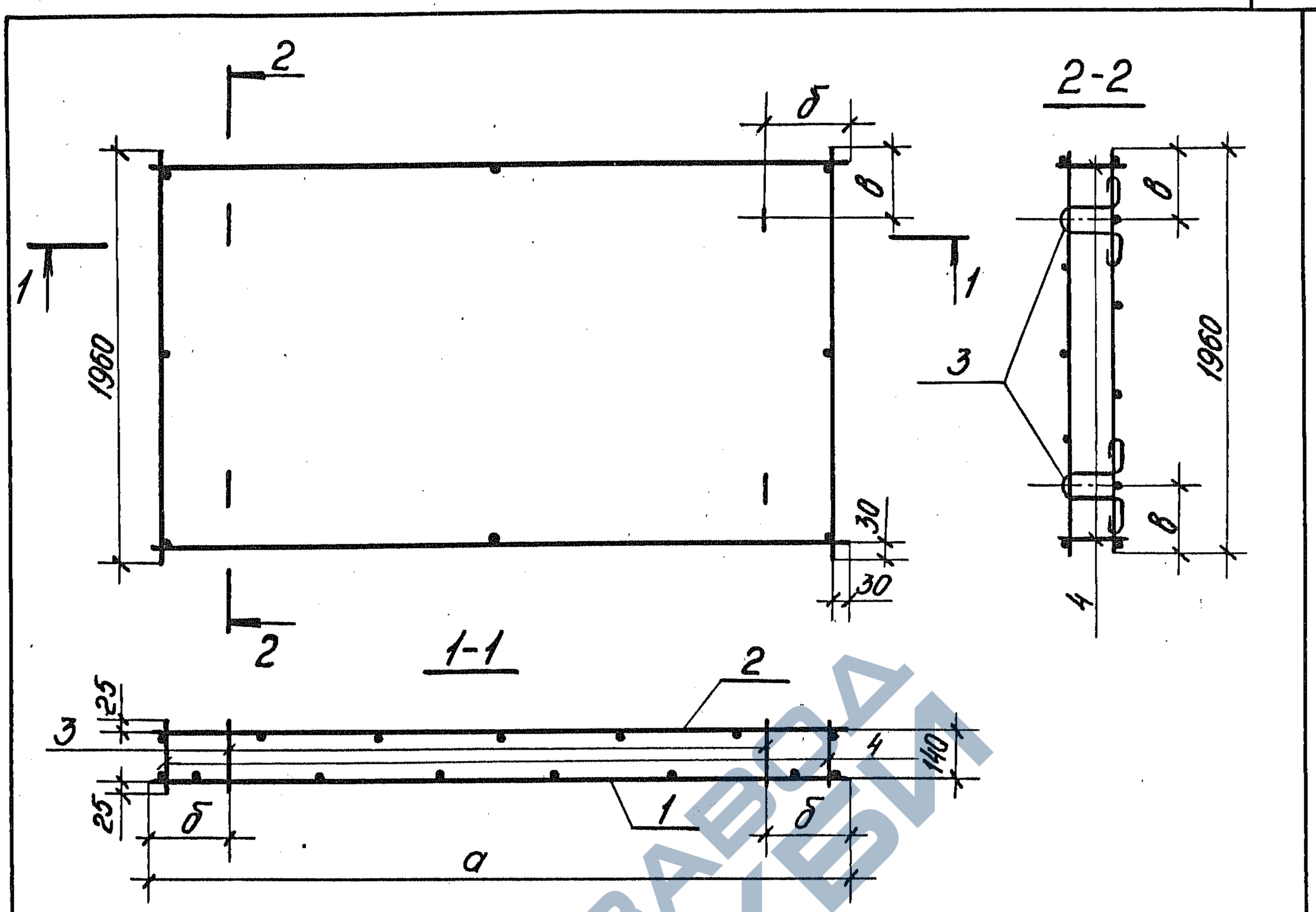

Обозначение	Марка	Размеры, мм			Масса, кг
		а	б	в	
3.504.1-20.1-2100	КП1	1960	380	380	48,5
-01	КП2	1960	380	380	58,1
-02	КП3	3460	680	380	78,2
-03	КП4	3460	680	380	96,4

Нач. отд.	Чистухин		
Н. контр.	Шляшина		
ГИП.	Чистухин		
Провер.	Чистухин		
Исполн.	Бернат		

А-836

Инв. № подл. | Подпись и дата | Взам. инв. №

3.504.1-20.1-2100СБ

Каркас пространственный
Сборочный чертеж.

Стадия	Масса	Масштаб
Р	см. таблицу	–
Лист	Листов 1	

Союзморниипроект

20288 22

Формат А4

https://zavodjbi.com/

https://zavodjbi.com/

Инв. № подл.	Подпись и дата	Взам. инв. №
А-836		

Формат	Зона	Поз.	Обозначение	Наименование	Кол. на исполн. 3.504.1-20.1-2110 —	01	02	03							Примеч.
				Документация											
А4			3.504.1-20.1-2110.СБ	Сборочный чертеж											
А4			3.504.1-20.1-0000.ТО	Техническое описание											
				Сборочные единицы											
				ГОСТ 5781-82											
Б4		1	3.504.1-20.1-2111	ф 10А-III ℓ=1960 мм	8	10	13	17							
Б4		2	3.504.1-20.1-2112	ф 10А-III ℓ=1960 мм	8	10	—	—							
Б4		2	3.504.1-20.1-2113	ф 10А-III ℓ=3460 мм	—	—	8	10							

Нач. отд.	Чистухин		
Н. контр.	Шляшина		
ГИП.	Чистухин		
Провер.	Чистухин		
Исполн.	Бернат		

3.504.1-20.1-2110

Сетка арматурная нижняя

Стадия	Лист	Листов 2
Р		1

Союзморниипроект

20288 23 Формат А4

22

https://zavodjbi.com/

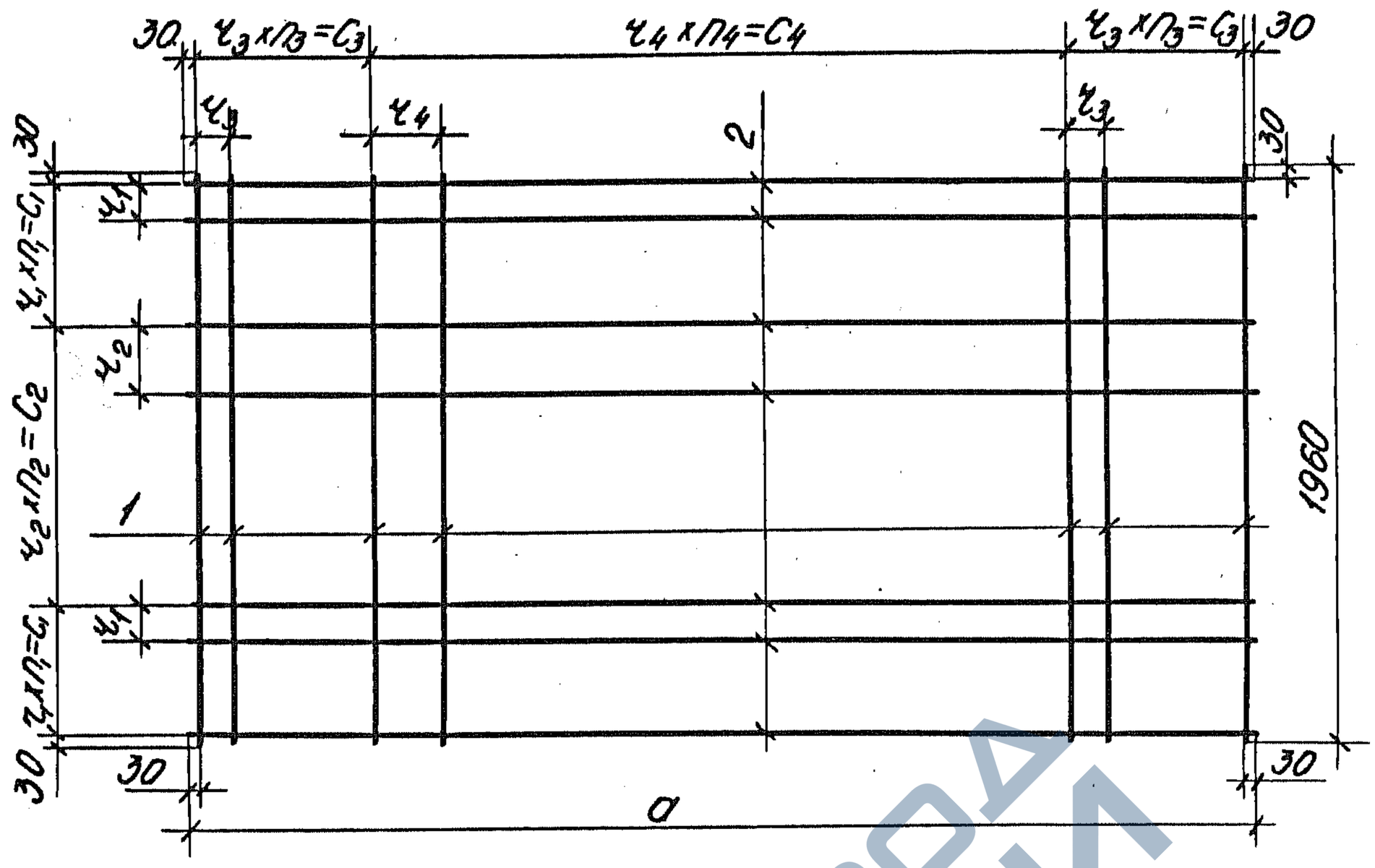

Обозначение	Марка	Размеры, мм					Масса, кг
		а	$ч_1 \times п_1 = С_1$	$ч_2 \times п_2 = С_2$	$ч_3 \times п_3 = С_3$	$ч_4 \times п_4 = С_4$	
3.504.1-20.1-2110	С1	1960	265×3=795	310×1=310	265×3=795	310×1=310	19,4
-01	С2	1960	210×4=840	220×1=220	210×4=840	220×1=220	24,2
-02	С3	3460	265×3=795	310×1=310	270×2=540	290×8=2320	32,8
-03	С4	3460	210×4=840	220×1=220	205×5=1025	225×6=1350	41,9

Взам. инв. №

Подпись и дата

Инв. № подл. А-836

Нач. отд.	Чистухин	
Н. контр.	Шляшина	
ГИП.	Чистухин	
Провер.	Чистухин	
Исполн.	Бернат	

3.504.1-20.1-2110СБ

Сетка арматурная нижняя. Сборочный чертеж.

Стадия	Масса	Масштаб
Р	см. таблицу	—
Лист	Листов 1	

Союзморниипроект

20288 24

Формат А4

https://zavodjbi.com/

https://zavodjbi.com/

Инв. № подл.	Подпись и дата	Взам. инв. №
А-836		

Формат	Зона	Поз.	Обозначение	Наименование	Кол. на исполн. 3.504.1-20.1-2120 —	01	02	03							Примеч.
				Документация											
А4			3.504.1-20.1-2120СБ	Сборочный чертеж	X	X	X	X							
А4			3.504.1-20.1-000ТО	Техническое описание	X	X	X	X							
				Сборочные единицы											
				ГОСТ 5781-82											
Б4		1	3.504.1-20.1-2121	Ф 10А-III ℓ=1960 мм	11	13	16	20							
Б4		2	3.504.1-20.1-2122	Ф 10А-III ℓ=1960 мм	11	13	—	—							
Б4		2	3.504.1-20.1-2123	Ф 10А-III ℓ=3460 мм	—	—	11	13							

Нач. отд.	Чистухин		
Н. контр.	Шляшина		
ГИП.	Чистухин		
Провер.	Чистухин		
Исполн.	Бернат		

3.504.1-20.1-2120

Сетка арматурная верхняя

Стадия	Лист	Листов
Р		1

Союзморниипроект

20288 25 Формат А4

24

https://zavodjbi.com/

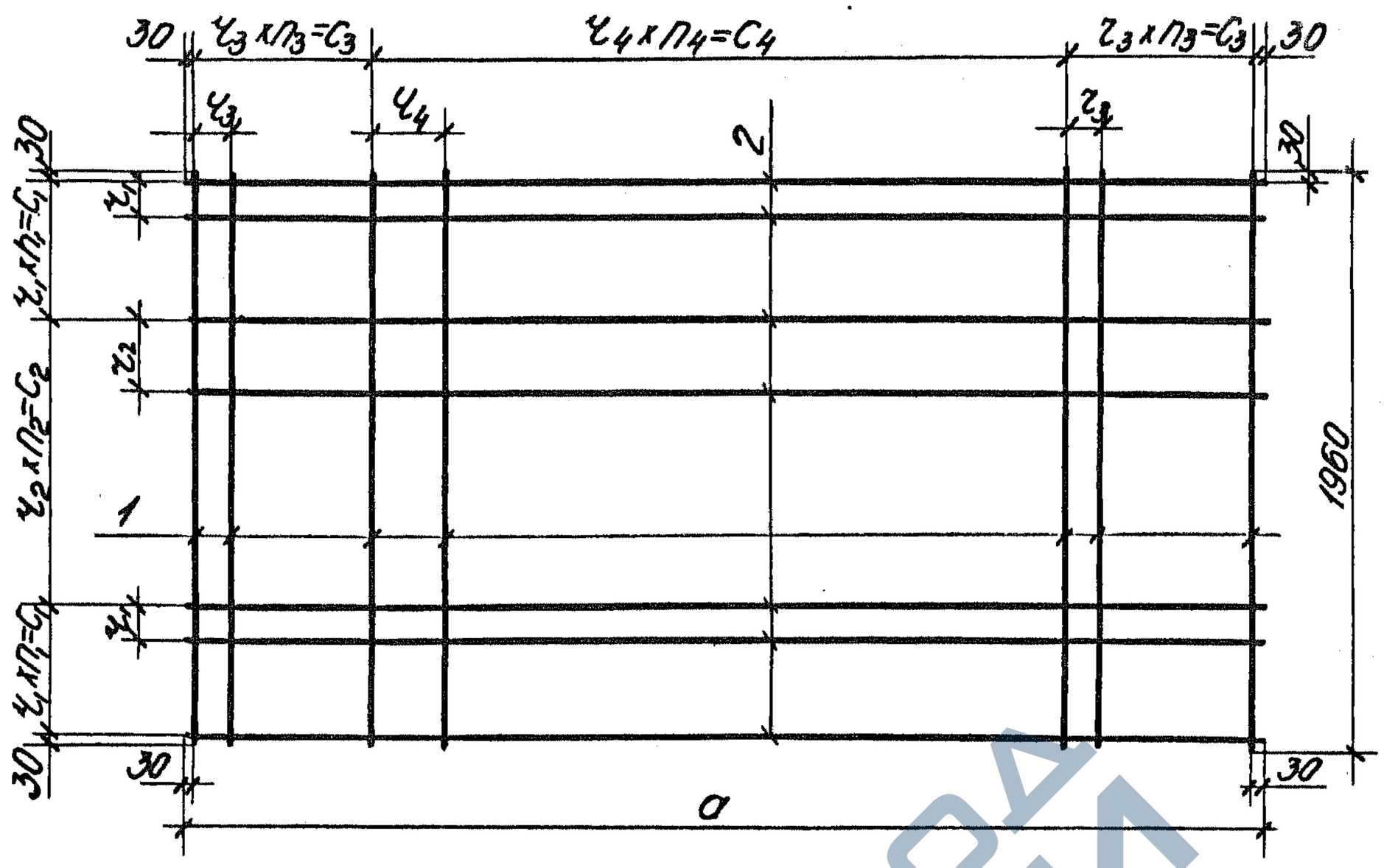

Обозначение	Марка	Размеры, мм					Масса, кг
		a	$Ч_1 \times П_1 = С_1$	$Ч_2 \times П_2 = С_2$	$Ч_3 \times П_3 = С_3$	$Ч_4 \times П_4 = С_4$	
3.504.1-20.1-2120	С5	1960	175×4=700	250×2=500	175×4=700	250×2=500	26,6
-0.1	С6	1960	140×5=700	250×2=500	140×5=700	250×2=500	31,4
-0.2	С7	3460	175×4=700	250×2=500	180×4=720	280×7=1960	42,8
-03	С8	3460	140×5=700	250×2=500	140×7=980	288×5=1440	51,9

Взам. инв. №

Подпись и дата

Инв. № подл. А-836

Нач. отд.	Чистухин		
Н. контр.	Шляшина		
ГИП.	Чистухин		
Провер.	Чистухин		
Исполн.	Бернат		

3.504.1-20.1-2120СБ

Сетка арматурная верхняя. Сборочный чертеж.

Стадия	Масса	Масштаб
Р	см. таблицу	–
Лист	Листов 1	

Союзморниипроект

20288 26

Формат А4

https://zavodjbi.com/

https://zavodjbi.com/

Инв. № подл.	Подпись и дата	Взам. инв. №
А-836		

Формат	Зона	Поз.	Обозначение	Наименование	Кол. на исполн. —	01									Примеч.
				Документация											
А4			3.504.1-20.1-3000СБ	Сборочный чертеж											
А4			3.504.1-20.1-000ТО	Техническое описание											
				Сборочные единицы											
А4		1	3.504.1-20.1-3100	Каркас пространственный КП1	1	-									
			-01	Каркас пространственный КП2	-	1									
				Материалы											
				Бетон	0,28	0,28									$м^3$

Нач. отд.	Чистухин	
Н. контр.	Шляшина	
ГИП.	Чистухин	
Провер.	Чистухин	
Исполн.	Бернат	

3.504.1-20.1-3000

Плита ПЖ 16.12,3.1,4;
ПЖУ 16.12,3.1,4

Стадия	Лист	Листов
Р		1

Союзморниипроект

20288

Формат А4

27

26

https://zavodjbi.com/

https://zavodjbi.com/

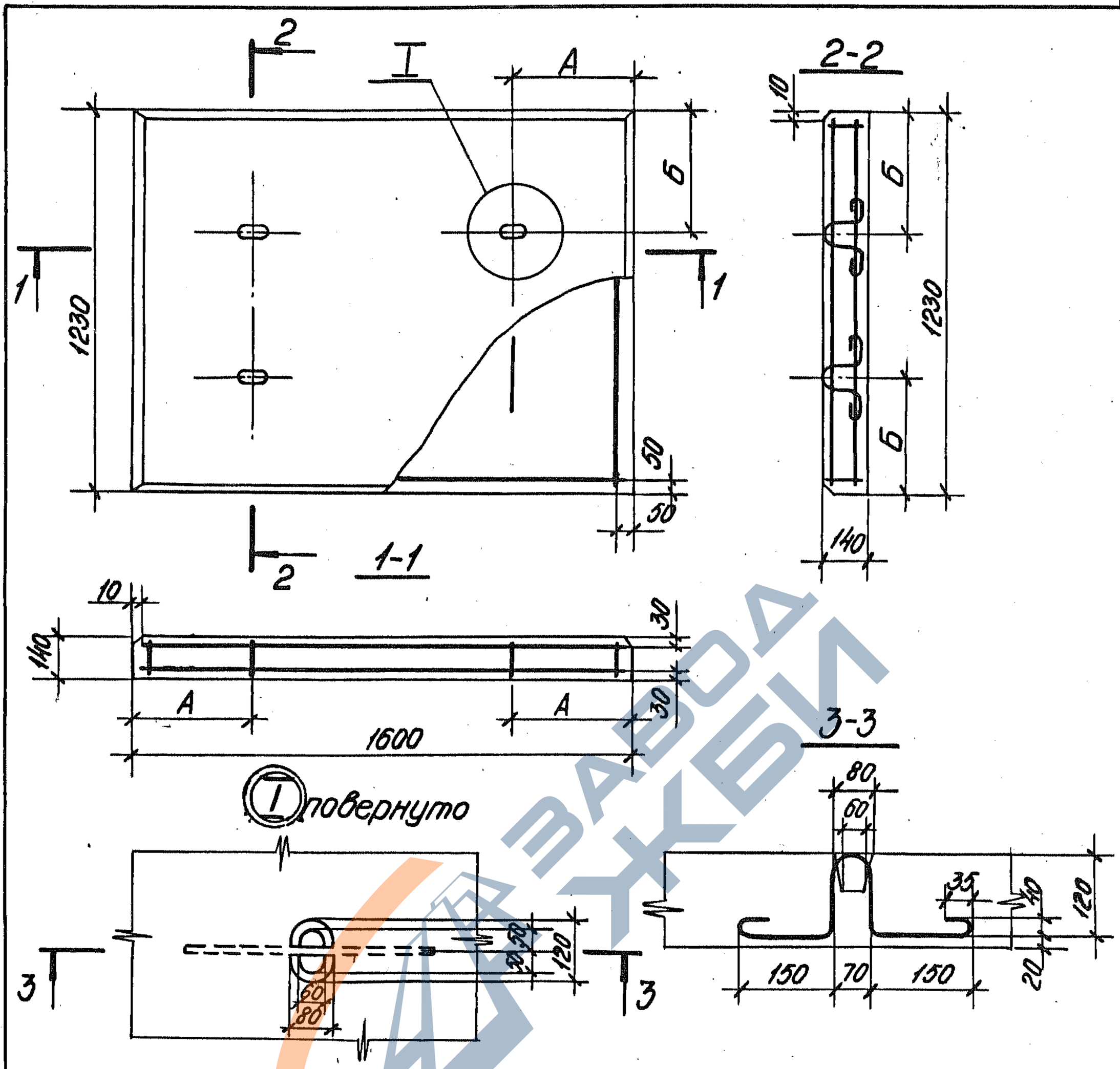

Обозначение	Марка	Размеры, мм		Масса, кг
		А	Б	
3.504.1-20.1-3000	ПЖ 16.12.3.1,4	320	320	700
-01	ПЖУ 16.12.3.1,4	375	375	700

Нач. отд.	Чистухин		3.504.1-20.1-3000СБ		
Н. контр.	Шляшина		Плита ПЖ 16.12.3.1,4; ПЖУ 16.12.3.1,4. Сборочный чертеж.	Стадия: Р	Масса: см. таблицу	Масштаб: —
ГИП.	Чистухин			Лист	Листов 1
Провер.	Чистухин			Союзморниипроект	
Исполн.	Бернат				

Инв. № подл. А-836 | Подпись и дата | Взам. инв. №

20288 28

Формат А4

https://zavodjbi.com/

https://zavodjbi.com/

Инв. № подл.	Подпись и дата	Взам. инв. №
А-836		

Формат	Зона	Поз.	Обозначение	Наименование	Кол. на исполн. 3.504.1-20.1-3100 —	01									Примеч.
				Документация											
А4			3.504.1-20.1-3100СБ	Сборочный чертеж											
А4			3.504.1-20.1-000ТО	Техническое описание											
				Сборочные единицы											
А4		1	3.504.1-20.1-3110СБ	Сетка арматурная С1	2	-									
				Сетка арматурная С2	-	2									
				Детали ГОСТ 5781-82											
Б4		2	3.504.1-20.1-3101	ф 10 А-I ℓ=750 мм	4	4									
Б4		3	3.504.1-20.1-3102	ф 8 А-I ℓ=110 мм	12	12									

Нач. отд.	Чистухин		
Н. контр.	Шляшина		
ГИП	Чистухин		
Провер.	Чистухин		
Исполн.	Бернат		

3.504.1-20.1-3100

Каркас пространственный

Стадия	Лист	Листов
Р		1

Союзморниипроект

20288

29

Формат А4

28

https://zavodjbi.com/

https://zavodjbi.com/

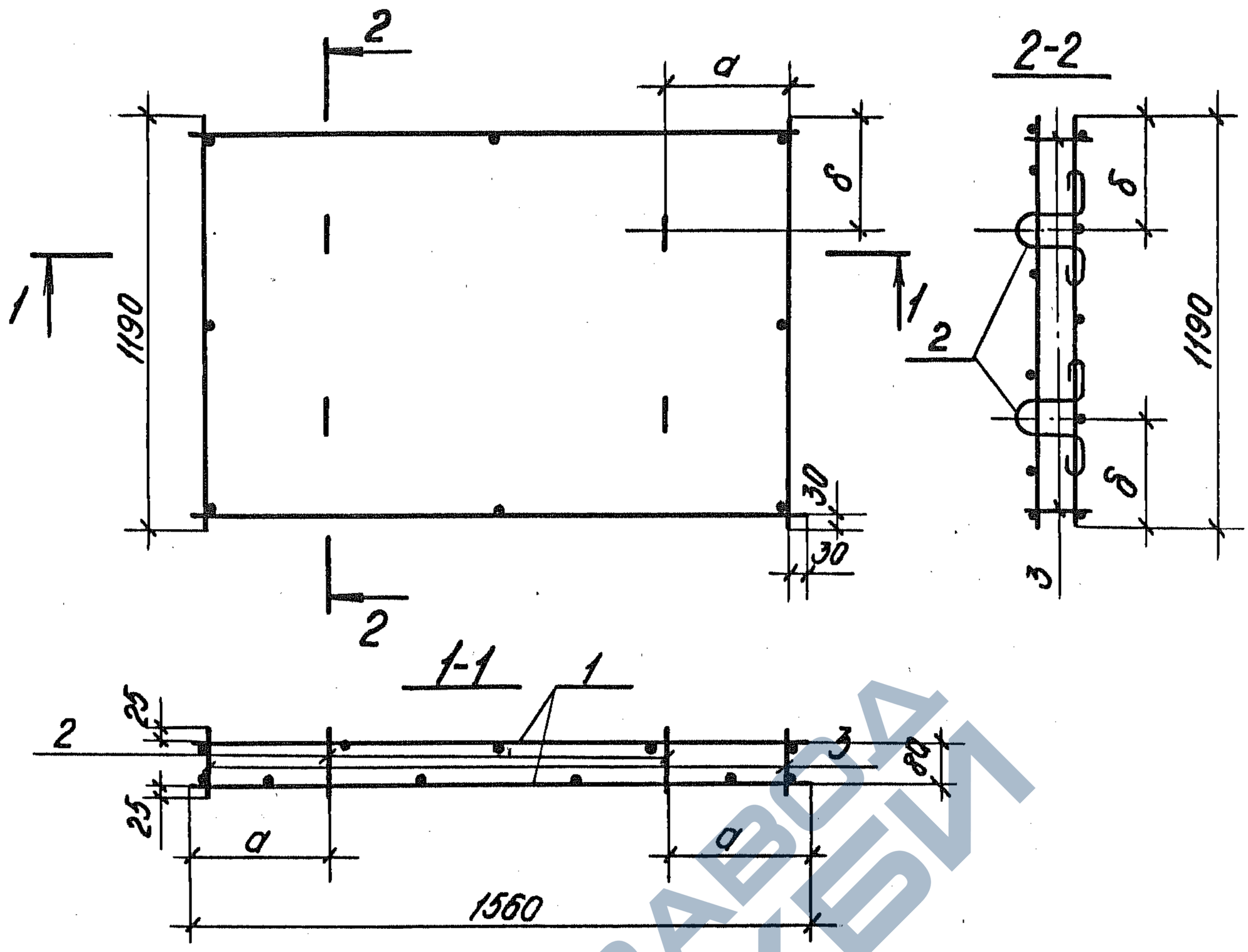

Обозначение	Марка	Размеры, мм		Масса, кг
		а	б	
3.504.1-20.1-3100	КП1	300	300	27,6
-01	КП2	355	355	37,3

Нач. отд.	Чистухин		
Н. контр.	Шляшина		
ГИП.	Чистухин		
Провер.	Чистухин		
Исполн.	Бернат		

3.504.1-20.1-3100СБ

Каркас пространственный

Сборочный чертеж.

Стадия	Масса	Масштаб
Р	См. таблицу	—
Лист	Листов 1	

Союзморниипроект

Инв. № подл. | Подпись и дата | Взам. инв. №

А-836

20288 30

Формат А4

https://zavodjbi.com/

https://zavodjbi.com/

Инв. № подл.	Подпись и дата	Взам. инв. №
А-836		

Формат	Зона	Поз	Обозначение	Наименование	Кол. на исполн. 3.504.1-20.1-3110 —	01									Примеч.
				Документация											
А4			3.504.1-20.1-3110СБ	Сборочный чертеж											
А4			3.504.1-20.1-000ТО	Техническое описание											
				Сборочные единицы											
				ГОСТ 5781-82											
Б4		1	3.504.1-20.1-3111	ф 10А-III ℓ=1190 мм	16	24									
Б4		2	3.504.1-20.1-3112	ф 10А-III ℓ=1560 мм	14	18									

Нач. отд.	Чистухин		
Н. контр.	Шляшина		
ГИП	Чистухин		
Провер.	Чистухин		
Исполн.	Бернат		

3.504.1-20.1-3110

Сетка арматурная

Стадия	Лист	Листов
Р		1

Союзморниипроект

20288

31

Формат А4

30

https://zavodjbi.com/

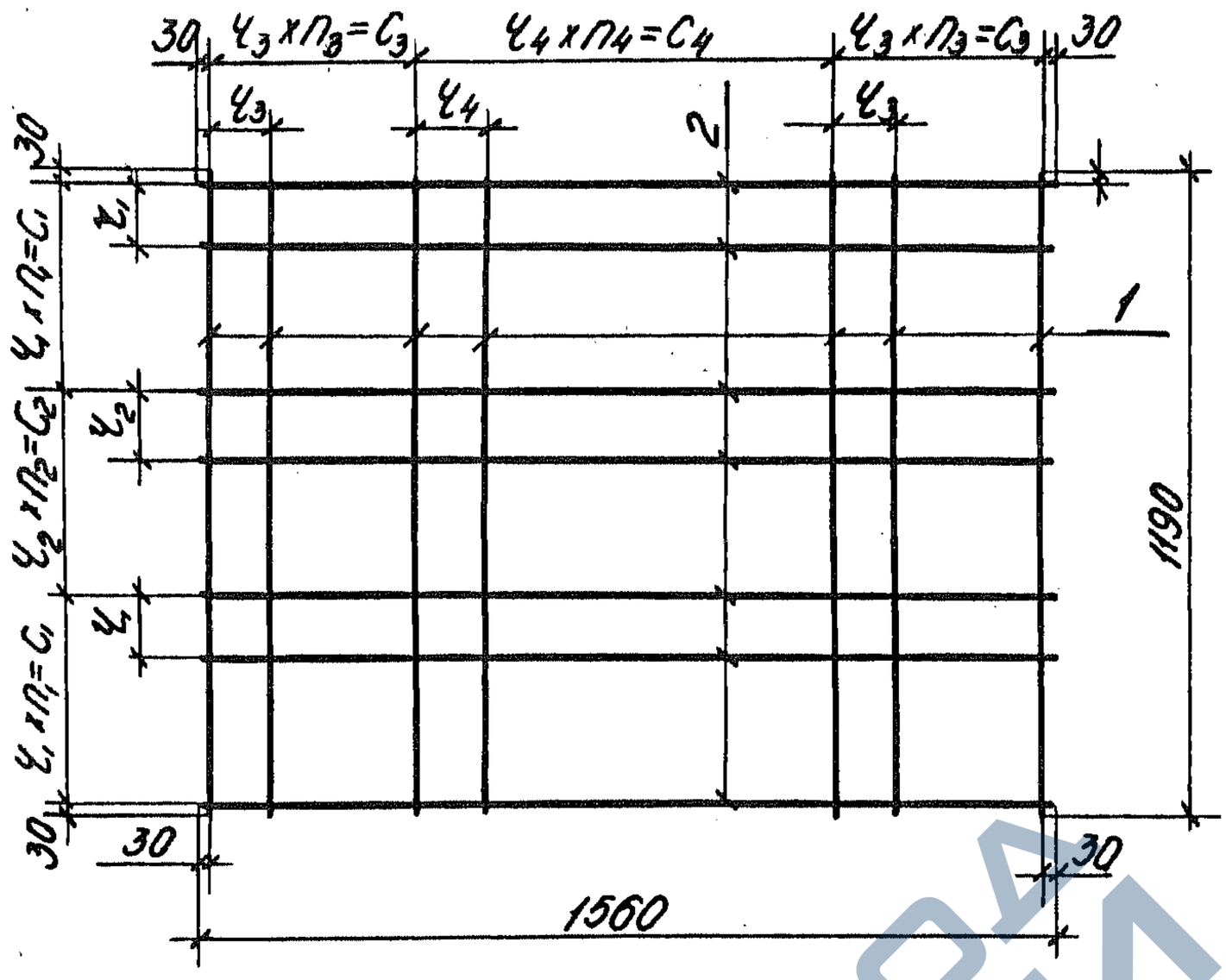

Обозначение	Марка	Размеры, мм				Масса, кг.
		Ч1 х П1 = С1	Ч2 х П2 = С2	Ч3 х П3 = С3	Ч4 х П4 = С4	
3.504.1-20.1-3110	С1	180х2=360	205х2=410	180х2=360	260х3=780	25,2
-0.1	С2	130х3=390	175х2=350	125х3=375	150х5=750	34,9

Взам. инв. №

Подпись и дата

Инв. № подл. А-836

Нач. отд.	Чистухин		
Н. контр.	Шляшина		
ГИП	Чистухин		
Провер.	Чистухин		
Исполн.	Бернат		

3.504.1-20.1-3110СБ

Сетка арматурная
Сборочный чертеж

Стадия	Масса	Масштаб
Р	см. таблицу	—
Лист	Листов 1	

Союзморниипроект

20288 32

Формат А4

https://zavodjbi.com/

Инв.N подл.	Подпись и дата	Взам. инв.N
А-836		

N° строки	Наименование материалов и единицы измерения	Коэф. Котх. Кпр	Код материала	Количество на марку									
				П 35.20.2	П 20.20.2	ПУ 35.20.2	ПУ 20.20.2	П 35.20.16	П 20.20.16	ПУ 35.20.16	ПУ 35.20.16	ПЖ 16.12.3,14	ПЖУ 16.12.3,14
1	Стали, кг.		093000										
2	Класс А-I ГОСТ 5781-82		093009	4,1	3,9	4,1	3,9	2,6	2,5	2,6	2,5	2,4	2,4
3	с учетом коэффициента отхода	1,01		4,14	3,94	4,14	3,94	2,63	2,53	2,63	2,53	2,43	2,43
4	приведенной к классу А-I	1,00		4,1	3,9	4,1	3,9	2,6	2,5	2,6	2,5	2,4	2,4
5	класс А-III ГОСТ 5781-82		093004	188,1	116,4	221,2	139,8	75,6	46,0	93,8	55,6	25,2	34,9
6	с учетом коэффициента отхода	1,01		189,98	117,56	223,31	141,20	76,36	46,46	94,74	56,16	25,45	35,25
7	приведенной к классу А-III	1,00		188,1	116,4	221,2	139,8	75,6	46,0	93,8	55,6	25,2	34,9
8	цемент, кг		573000										
9	М400			3500	2000	3500	2000	2750	1500	2750	1500	750	750

20288

Нач.отд.	Чистухин		
Н.контр.	Шляшина		
ГИП	Чистухин		
Провер.	Чистухин		
Исполн.	Бернат		

3.504.1-20.1-0000ВР

Ведомость расхода материалов на 1 плиту

Стадия	Лист	Листов
Р		1

Союзморниипроект

Формат А4

33

32

https://zavodjbi.com/