ТИПОВЫЕ КОНСТРУКЦИИ ИЗДЕЛИЯ И УЗЛЫ ЗДАНИЙ И СООРУЖЕНИЙ

СЕРИЯ 3.503.1 - 100

УНИФИЦИРОВАННЫЕ СТОЕЧНЫЕ ОПОРЫ АВТОДОРОЖНЫХ МОСТОВ ДЛЯ ОБЫЧНЫХ И СЕВЕРНЫХ УСЛОВИЙ С ПРИМЕНЕНИЕМ ИЗДЕЛИЙ ЗАВОДСКОГО ИЗГОТОВЛЕНИЯ

ВЫПУСК 2

МОНОЛИТНЫЕ УЗЛЫ И КОНСТРУКЦИИ

РАБОЧИЕ ЧЕРТЕЖИ

25430-03

отпускная цена
на момент реализации
указана в счет-накладной

ТИПОВЫЕ КОНСТРУКЦИИ ИЗДЕЛИЯ И УЗЛЫ ЗДАНИЙ И СООРУЖЕНИЙ

СЕРИЯ 3.503.1 - 100

УНИФИЦИРОВАННЫЕ СТОЕЧНЫЕ ОПОРЫ АВТОДОРОЖНЫХ МОСТОВ ДЛЯ ОБЫЧНЫХ И СЕВЕРНЫХ УСЛОВИЙ С ПРИМЕНЕНИЕМ ИЗДЕЛИЙ ЗАВОДСКОГО ИЗГОТОВЛЕНИЯ

ВЫПУСК 2

МОНОЛИТНЫЕ УЗЛЫ И КОНСТРУКЦИИ

РАБОЧИЕ ЧЕРТЕЖИ

РАЗРАБОТАНЫ ИНСТИТУТОМ „СОЮЗДОРПРОЕКТ"

ГЛАВНЫЙ ИНЖЕНЕР ИНСТИТУТА В.А. БРАСЛАВСКИЙ

ГЛАВНЫЙ ИНЖЕНЕР ПРОЕКТА В.А. РОДЮШКИН

УТВЕРЖДЕНЫ МИНТРАНССТРОЕМ СССР, ПРОТОКОЛ ОТ 22.11.91 № АВ-189.
ВВЕДЕНЫ В ДЕЙСТВИЕ С 01.07.92, ПРИКАЗ СОЮЗДОРПРОЕКТА ОТ 14.11.91 № 177 ПР

Обозначение документа	Наименование	Стр.
3.503.I-I00.2-ТО	Техническое описание	5
3.503.I-I00.2-I	Схема расположения элементов фундаментов 2 ФС 35-8; 2ФС40-8; 2ФС 35-I2	7
3.503.I-I00.2-2	Схема расположения элементов фундаментов 3ФС 35-8; 3ФС 40-8; 3ФС 35-I2	8
3.503.I-I00.2-3	Схема расположения элементов фундаментов 4ФС 35-8; 4ФС 40-8; 4ФС 35-I2	9
3.503.I-I00.2-4	Монолитные железобетонные плиты свайных ростверков ПФС-4; ПФС-5	10
3.503.I-I00.2-5	Схема расположения элементов фундамента I ФС 35-9	11
3.503.I-I00.2-6	Схема расположения элементов фундаментов 2 ФС 35-5(7, 9); 2ФС 40-5	12
3.503.I-I00.2-7	Схема расположения элементов фундаментов 3ФС 35-5(7,9); 3ФС 40-5	13
3.503.I-I00.2-8	Схема расположения элементов фундаментов 4 ФС 35-5(7,9); 4ФС 40-5	14
3.503.I-I00.2-9	Монолитная железобетонная плита свайного ростверка ПФС-I	15
3.503.I-I00.2-I0	Монолитные железобетонные плиты свайных ростверков ПСФ-2; ПФС-3	16
3.503.I-I00.2-II	Монолитные железобетонные фундаменты 4ФЕК 34.I3I-I(2); 4ФЕК 34.I6I-I(2); 3ФЕК 34.96-I(2); 3ФЕК 34.II6-I(2); 2ФЕК 34.7I-I(2)	17
3.503.I-I00.2-I2	Монолитный железобетонный фундамент IФЕП 40.60	19
3.503.I-I00.2-I3	Монолитные железобетонные фундаменты 2ФЕП 30.7I-I; 2ФЕП 34.7I-I; 2ФЕП 34.7I-2	20
3.503.I-I00.2-I4	Монолитные железобетонные фундаменты 3ФЕП 30.96-I; 3ФЕП 34.96-I; 3ФЕП 34.96-2; 3ФЕП 30.II6-I; 3ФЕП 34.II6-I; 3ФЕП 34.II6-2	22
3.503.I-I00.2-I5	Монолитные железобетонные фундаменты 4ФЕП 30.I3I-I; 4ФЕП 34.I3I-I; 4ФЕП 34.I3I-2; 4ФЕП 30.I6I-I; 4ФЕП 34.I6I-I; 4ФЕП 34.I6I-2	24
3.503.I-I00.2-I6	Узел I. Сопряжение блоков ригеля промежуточных опор	26
3.503.I-I00.2-I7	Узел 2. Сопряжение блоков ригеля промежуточных опор	27
3.503.I-I00.2-I8	Узел 3. Сопряжение блоков ригеля промежуточных опор и стойки	29
3.503.I-I00.2-I9	Узел 4. Сопряжение блоков ригеля промежуточных опор и стойки	31
3.503.I-I00.2-20	Узел 5. Сопряжение стоек с ригелем	33
3.503.I-I00.2-2I	Узел 6. Омоноличивание стоек с фундаментом	35
3.503.I-I00.2-22	Узел 7. Сопряжение блоков ригеля крайних опор	36
3.503.I-I00.2-23	Узел 8. Сопряжение блоков ригеля крайних опор и стоек	38
3.503.I-I00.2-24	Узел 9. Сопряжение шкафной стенки с ригелем	40
3.503.I-I00.2-25	Узел I0. Сопряжение блоков шкафной стенки	41
3.503.I-I00.2-26	Узел II. Сопряжение ригеля и стойки одностоечной опоры.	42
	Узел I2. Сопряжение стойки и фундамента одностоечной опоры.	42

Н.контр.	Прохоров		11.10.91
Нач.отд.	Постовой		11.10.91
Гл.спец.	Прохоров		11.10.91
ГИП	Родюшкин		11.10.91
Нач.пр.гр.	Егоров		11.10.91
Инж. I к	Понкратова		11.10.91
Инж. II к	Демидович		11.10.91

3.503.1-100.2

Содержание

Стадия	Лист	Листов
Р	1	3

СОЮЗДОРПРОЕКТ

Обозначение документа	Наименование	Стр.
3.503.I-I00.2-27	Узлы монолитные ПБ В.L— ТАШ(П); 2ПБ В.L — ТАШ(П)	43
3.503.I-I00.2-28	Узлы монолитные ДБI...ДБII	47
3.503.I-I00.2-29	Крайняя опора. Схемы расположения подферменников и опорных частей под разрезные и неразрезные пролетные строения серии 3.503.I-73. Одинарные габариты	50
3.503.I-I00.2-30	Крайняя опора. Схемы расположения подферменников и опорных частей под разрезные и неразрезные пролетные строения серии 3.503.I-73. Двойные габариты.	51
3.503.I-I00.2-3I	Крайняя опора. Схема расположения подферменников и опорных частей под разрезные пролетные строения серии 3.503.I-8I. Одинарные габариты	52
3.503.I-I00.2-32	Крайняя опора. Схемы расположения подферменников и опорных частей под неразрезные пролетные строения серии 3.503.I-8I. Одинарные габариты	53
3.503.I-I00.2-33	Крайняя опора. Схемы расположения подферменников и опорных частей под разрезные пролетные строения серии 3.503.I-8I. Двойные габариты	54
3.503.I-I00.2-34	Крайняя опора. Схемы расположения подферменников и опорных частей под неразрезные пролетные строения серии 3.503.I-8I. Двойные габариты	55
3.503.I-I00.2-35	Промежуточная опора. Схемы расположения подферменников и опорных частей под разрезные и неразрезные пролетные строения серии 3.503.I-73. Одинарные габариты	56
3.503.I-I00.2-36	Промежуточная опора. Схемы расположения подферменников и опорных частей под разрезные и неразрезные пролетные строения серии 3.503.I-73. Двойные габариты	57
3.503.I-I00.2-37	Промежуточная опора. Схемы расположения подферменников и опорных частей под разрезные пролетные строения серии 3.503.I-8I. Одинарные габариты	58
3.503.I-I00.2-38	Промежуточная опора. Схемы расположения подферменников и опорных частей под неразрезные пролетные строения серии 3.503.I-8I. Одинарные габариты	59
3.503.I-I00.2-39	Промежуточная опора. Схемы расположения подферменников и опорных частей под разрезные пролетные строения серии 3.503.I-8I. Двойные габариты	60
3.503.I-I00.2-40	Промежуточная опора. Схемы расположения подферменников и опорных частей под неразрезные пролетные строения серии 3.503.I-8I. Двойные габариты	61
3.503.I-I00.2-4I	Подферменник ПК-I ... ПК-I2	62
3.503.I-I00.2-42	Подферменник ПК-I3 ... ПК-27	63
3.503.I-I00.2-43	Подферменник ПП-I ... ПП-I2	65
3.503.I-I00.2-44	Подферменник ПП-I3... ПП-27	66
3.503.I-I00.2-45	Сетка С-ТАШ(П)-I2; С-ТАШ(П)-I3; С-ТАШ(П)-I4; С-ТАШ(П)-I5; С-4; С-5	68
3.503.I-I00.2-46	Изделие закладное МН-ТАШ(П)-6	68
3.503.I-I00.2-47	Сетка С-6; С-ТАШ(П)-I6... С-ТАШ(П)-26	69
3.503.I-I00.2-48	Сетка С-I0; С-8	70
3.503.I-I00.2-49	Сетка С-7; С-9	70
3.503.I-I00.2-50	Отогнутый стержень	71

КОПИРОВАЛ: № 25430-03 4 ФОРМАТ А3

Обозначение документа	Наименование	Стр.
3.503.I-I00.2-5I	Отогнутый стержень	72
3.503.I-I00.2-52	Каркас пространственный КП-ТА Ш(П)-63; КП-ТАШ(П)-64; КП-ТАШ(П)-65	72
3.503.I-I00.2-53	Хомут	73
3.503.I-I00.2-54	Сектор	74
3.503.I-I00.2-55	Обечайка	74
3.503.I-I00.2-56РС	Ведомость расхода стали на свайные фундаменты	75
3.503.I-I00.2-57РС	Ведомость расхода стали на фундаменты крайних опор на естественном основании	76
3.503.I-I00.2-58РС	Ведомость расхода стали на фундаменты промежуточных опор на естественном основании	77
3.503.I-I00.2-59ВМ	Ведомость расхода материалов на фундаменты	79

ЗАВОД ЖБИ

КОПИРОВАЛ: № 25430-03 5 ФОРМАТ А3

I. Общая часть

В выпуске 2 содержатся рабочие чертежи монолитных свайных фундаментов, фундаментов на естественном основании, узлов сопряжения элементов опор и подферменников.

Марки фундаментов и узлов даны в спецификациях к схемам расположения элементов опоры в выпуске I настоящей серии. Указания по подбору марок фундаментов, узлов и подферменников содержатся в выпуске 0 настоящей серии.

2. Обозначение фундаментов, их элементов и подферменников

Маркировка свайных фундаментов.

n ФС В - N

- N — количество свай в ростверке
- В — размер стороны сваи в см
- ФС — начальные буквы наименования "фундамент свайный"
- n — количество стоек в опоре

Пример: 3ФС35-8 - свайный фундамент состоящий из трех ростверков с восемью сваями в каждом сечением 35х35см.

Маркировка плит свайных ростверков

ПФС - n

- n — номер исполнения
- ПФС — начальные буквы наименования "плита фундамента свайного"

Пример: ПФС-3 - плита свайного фундамента, исполнение 3

Маркировка фундаментов на естес твенном основании

n xxx В L - N

- N — номер исполнения: I и 2
  - I-для пролетных строений серии 3.503.I-73 длиной I2;I5;I8 и серии 3.503.I-8I длиной I2;I5;I8;2I и 24м
  - 2-для пролетных строений серии 3.503.I-8I длиной 33м
- L — размер фундамента поперек оси моста в дм
- В — размер фундамента вдоль оси моста в дм
- xxx — буквенное обозначение фундаментов:
  - ФЕК - "фундамент на естес твенном основании крайних опор"
  - ФЕП - "фундамент на естественном основании промежуточных опор"
- n — количество стоек в опоре

Пример: 4ФЕК 34.I3I-I - фундамент на естественном основании четырехстоечной крайне опоры с размерами фундамента 34 дм вдоль оси моста, I3Iдм поперек оси моста, исполнение I: под ребристые пролетные строения длиной I2....24м

Маркировка подбетонки для переходных плит

2 ПБ В L - Т АIII(II)

- АIII(II) — класс рабочей арматуры
- Т=I...5 номер температурной зоны по табл.3 док.3.503.I-100.3-ТТ, указывается при конкретной проектировании
- L — длина переходных плит в м
- В — габарит проезжей части приближенно в м
- ПБ — буквенное обозначение наименования "подбетонка"
- 2 — обозначение двойного габарита, при одинарном габарите отсутствует

Пример: ПБ6.4-ТАIII подбетонка для переходных плит длиной 4м, габарита Г-6,5, рабочая арматура класса А-III

Н.контр.	Прохоров		11.10.91	3.503.1-100.2-ТО			
Нач.отд	Постовой		11.10.91				
Гл.спец.	Прохоров		11.10.91	Техническое описание	Стадия	Лист	Листов
ГИП	Родюшкин		11.10.91		Р	I	2
Нач.пр.гр	Егоров		11.10.91		СОЮЗДОРПРОЕКТ		
Инж.Iк	Понкратова		11.10.91				
Инж.IIк	Демидович		11.10.91				

Маркировка подферменников

XX -n
- n — номер исполнения
- XX — буквенное обозначение подферменников:
  - "ПК" -подферменник крайней опоры,
  - "ПП" - подферменник промежуточной опоры

Пример: ПП-10 - подферменник промежуточной опоры, исполнение 10

3. Технические требования

При изготовлении монолитных конструкций и узлов следует выполнять требования СНиП Ш-43-75 с учетом изменений и дополнений № 1 Госстроя СССР от 31.12.80г., № 2 и № 219 от 31.12.87,№318, СНиП 2.05.03-84, СНиП 3.01.03-84, СНиП 3.02.01-87, СНиП 3.04.03-85 и общие указания по производству работ выпуска 0 настоящей серии.

Класс бетона по прочности на сжатие для монолитных конструкций и узлов:

Элементы опоры	Класс бетона	
	средняя температура наружного воздуха наиболее холодной пятидневки	
	минус 40°С и выше	ниже минус 40°С
Добетонировка шкафной стенки, подбетонка для переходных плит	В25	В30
Узлы омоноличивания блоков шкафной стенки между собой и с ригелем		
Узлы омоноличивания блоков ригеля между собой и со стойкой	В27,5	
Фундаменты и узлы омоноличивания со стойкой	В25	В25
Подферменники	В27,5	В30

Остальные требования по изготовлению монолитных конструкций и узлов подобны требованиям к изготовлению сборных железобетонных изделий и изложены в док. 3.503.1-100.3-ТТ.

Технические требования к отдельным конструктивным частям опор приведены на соответствующих рабочих чертежах.

ЗАВОД ЖБИ

Рис. 1 3-3

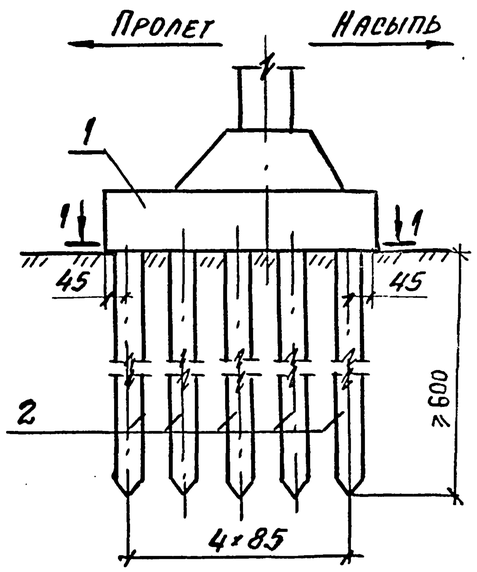

Рис. 2

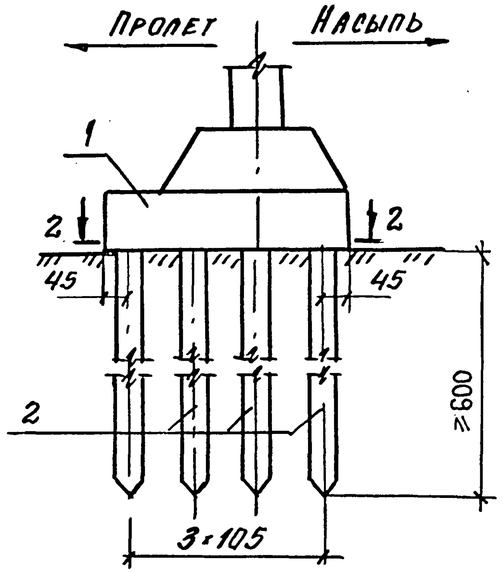

Рис. 3

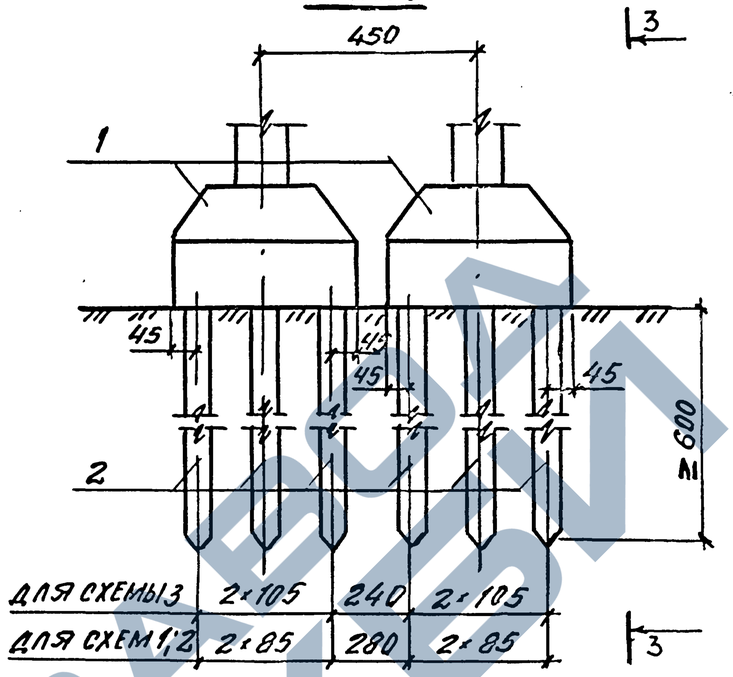

План свай

1-1

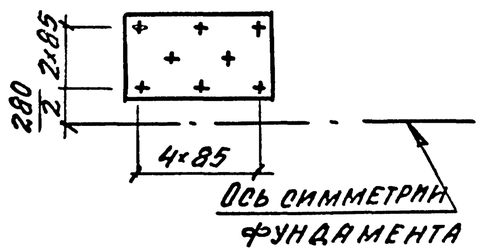

2-2

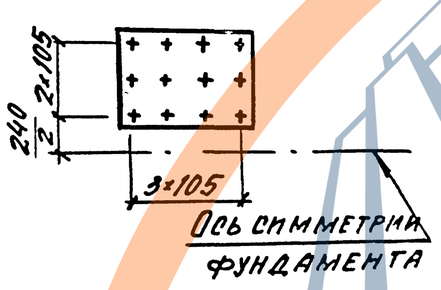

Поз.	Наименование	Кол. на схему 1	2	3	Обозначение документа
1	Монолитная плита ростверка				3.503.1-100.2-4
	ПФС-5	2	2		
	ПФС-4			2	
2	Железобетонные сваи				3.500.1-1
	СМЛ 35-ТП	16		24	
	СМЛ 40-ТП		16		

Номер схемы	Марка фундамента	Рис.
1	2ФС 35-8	1; 3
2	2ФС 40-8	
3	2ФС 35-12	2; 3

1. Технические требования см. 3.503.1-100.2-ТО.
2. Размеры в см.

Н. контр.	Прохоров		11.10.91	3.503.1-100.2-1
Нач. отд.	Постовой		11.10.91	Схема расположения элементов фундаментов 2ФС35-8; 2ФС40-8; 2ФС35-12
Гл. спец.	Прохоров		11.10.91	Стадия: Р; Лист: ; Листов: 1
ГИП	Родюшкин		11.10.91	Союздорпроект
Нач. пр. гр.	Егоров		11.10.91	
Инж. I к.	Понкратова		11.10.91	
Инж. II к.	Мосин		11.10.91	

Рис.1

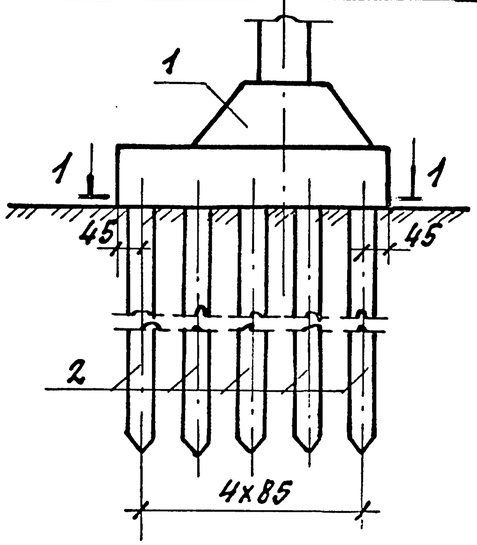

3-3

Рис.2

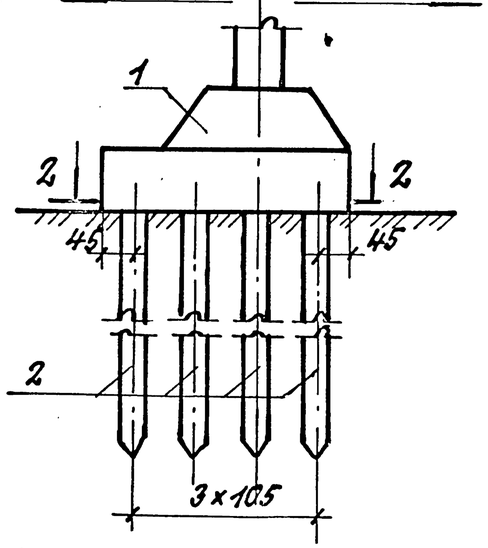

Рис.3

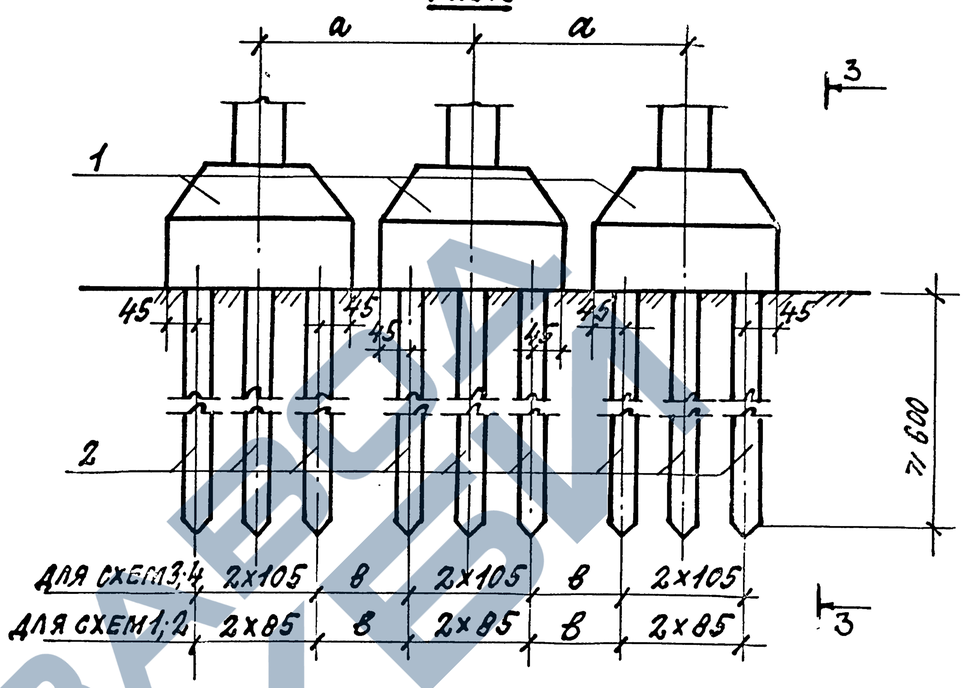

План свай

1-1

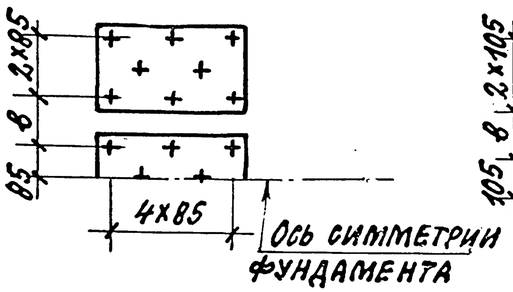

2-2

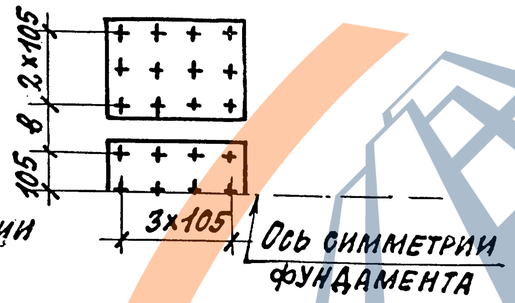

Номер схемы	Марка фундамента	Рис.	Размеры, см	
			a	в
1	3ФС35-8; 3ФС40-8	1;3	350	180
2			450	280
3	3ФС35-12	2;3	350	140
4			450	240

Поз.	Наименование	Колич. на схему 1	2	3	4	Обозначение
1	Монолитная плита ростверка					3.503.1-100.2-4
	ПФС-5	3	3			
	ПФС-4			3	3	
2	Железобетонные сваи					3.500.1-1
	СМЬ 35-Тп	24	24	36	36	
	СМЬ 40-Тп					

1. Технические требования см. 3.503.1-100.2-ТО.
2. Размеры в см.

Н.контр.	Прохоров		11.10.91	3.503.1-100.2-2
Нач.отд.	Постовой		11.10.91	
Гл.спец.	Прохоров		11.10.91	Схема расположения элементов фундаментов 3ФС35-8; 3ФС40-8; 3ФС36-12
ГИП	Родюшкин		11.10.91	
Нач.пр.гр.	Егоров		11.10.91	
Инж.Iк.	Понкратов		11.10.91	
Инж.IIк.	Мосин		11.10.91	

Стадия	Лист	Листов
Р		1

Союздорпроект

Копировал: № 25430-03 9 Формат А3

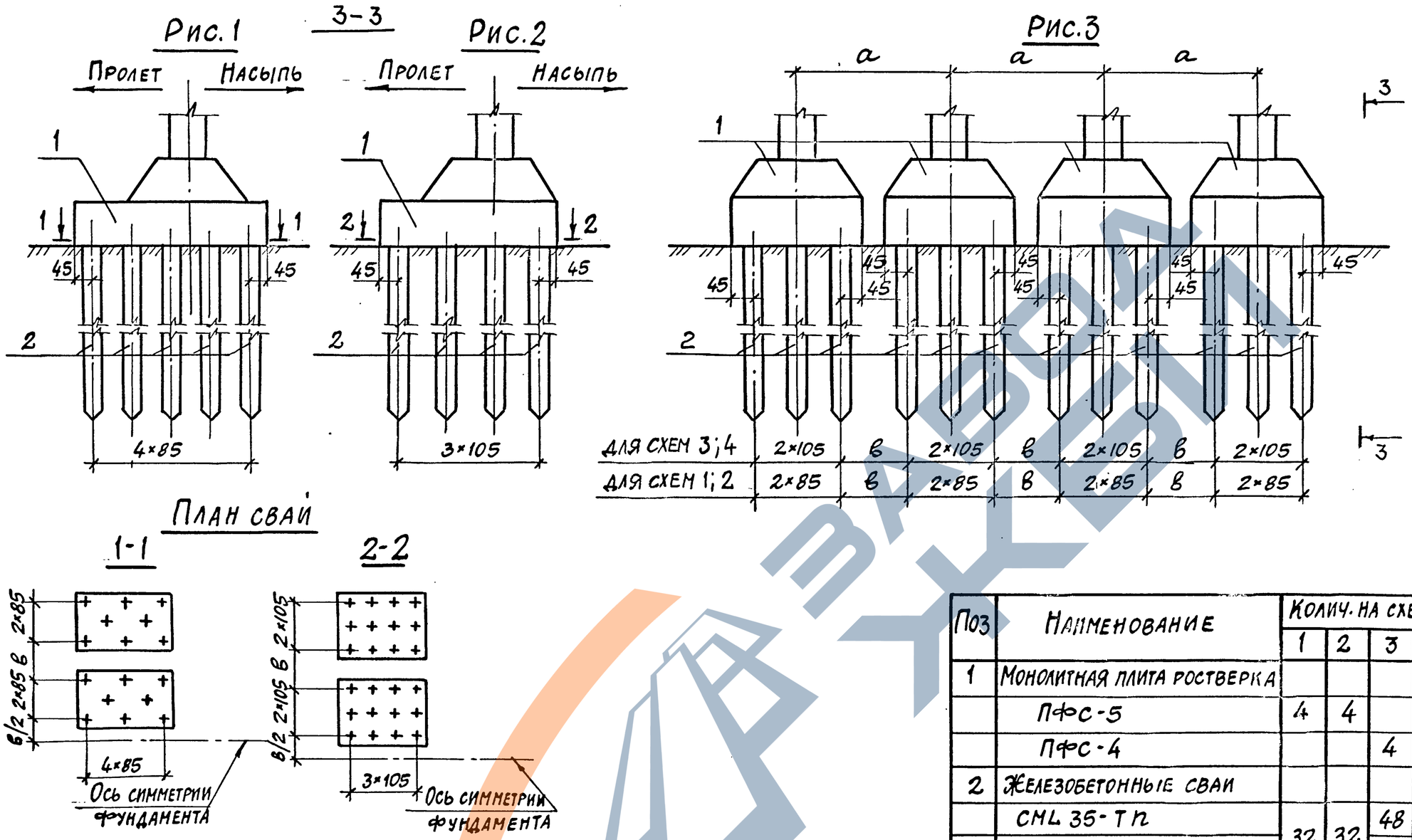

Поз	Наименование	Колич. на схему 1	2	3	4	Обозначение документа
1	Монолитная плита ростверка					3.503.1-100.2-4
	ПФС-5	4	4			
	ПФС-4			4	4	
2	Железобетонные сваи					3.500.1-1
	СМЛ 35-Тп	32	32	48	48	
	СМЛ 40-Тп					

1. Технические требования см. 3.503.1-100.2-ТО.
2. Размеры в см.

Номер схемы	Марка фундамента	Рис.	Размеры, см a	в
1	4ФС 35-8; 4ФС 40-8	1;3	350	180
2			450	280
3	4ФС 35-12	2;3	350	140
4			450	240

Н.контр.	Прохоров		11.10.91
Нач.отд.	Постовой		11.10.91
Гл.спец.	Прохоров		11.10.91
ГИП	Родюшкин		11.10.91
Нач.пр.гр.	Егоров		11.10.91
Инж. I к.	Понкратова		11.10.91
Инж. II к.	Носин		11.10.91

3.503.1-100.2-3

Схема расположения элементов фундаментов 4ФС35-8; 4ФС40-8; 4ФС35-12

Стадия	Лист	Листов
Р		1

СОЮЗДОРПРОЕКТ

Копировал: АЕ 25430-03 10 Формат А3

Рис.1

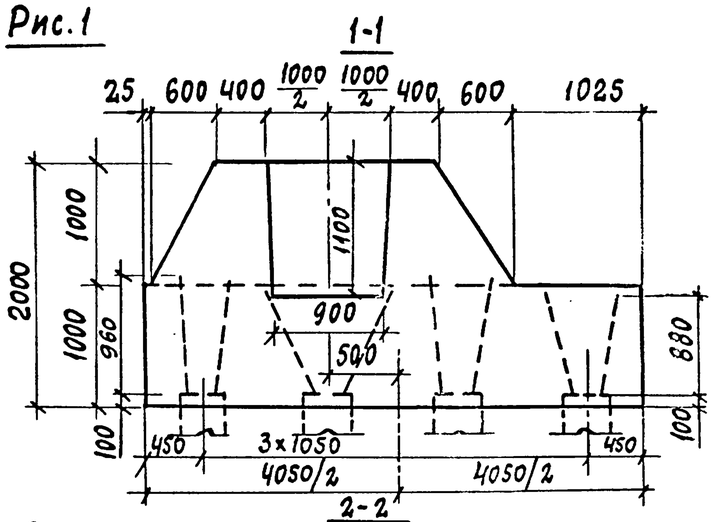

Рис.2

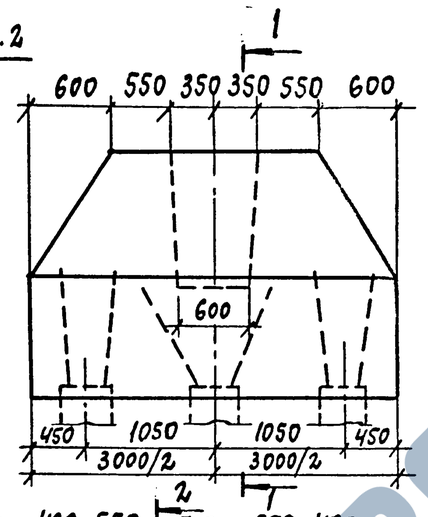

Рис.3

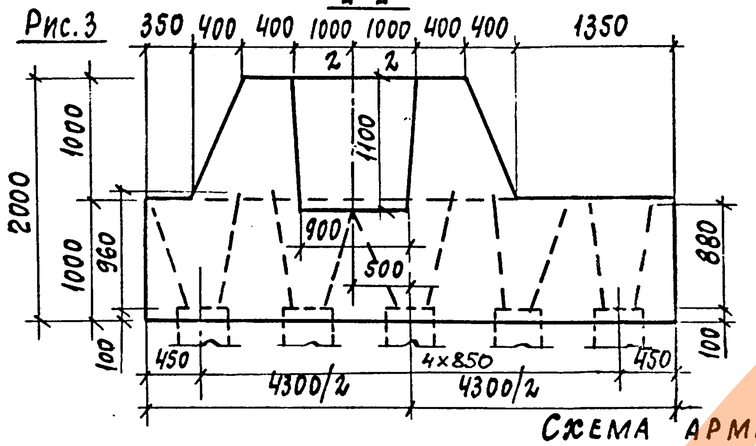

Рис.4

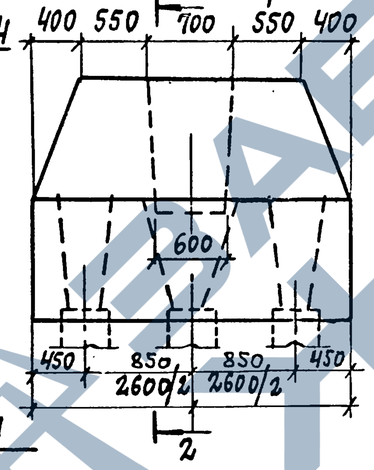

Схема армирования

Рис.5

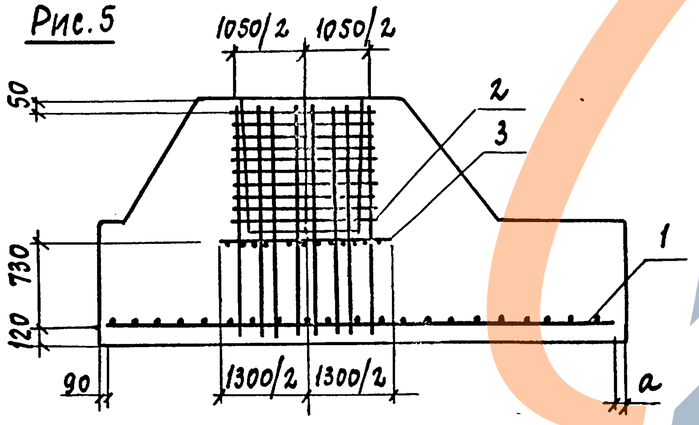

Рис.6

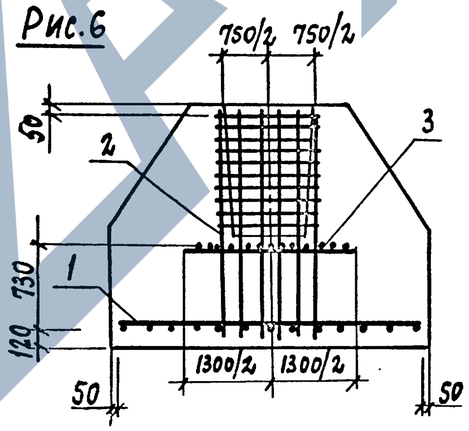

Номер исполнения	Марка плиты ростверка	Рис.	Размер a, мм
1	ПФС-4	1; 2; 5; 6	60
2	ПФС-5	3; 4; 5; 6	110

Поз.	Наименование	Кол. на исп. 1	Кол. на исп. 2	Обозначение документа
1	Сетка С-ТАIII(II)-14	1		3.503.1-100.2-45
	С-ТАIII(II)-15		1	
2	Каркас КП-ТАIII(II)-65	1	1	3.503.1-100.2-52
3	Сетка С-4	1	1	3.503.1-100.2-45
	Бетон, $м^3$	17,4	15,4	

Технические требования см. 3.503.1-100.2-ТО

Н.контр.	Прохоров		11.10.91
Нач.отд.	Постовой		11.10.91
Гл.спец.	Прохоров		11.10.91
ГИП	Родюшкин		11.10.91
Нач.пр.гр	Егоров		11.10.91
Инж.I к.	Понкратова		11.10.91
Инж.II к.	Мосин		11.10.91

3.503.1-100.2-4

Монолитные железобетонные плиты свайных ростверков. ПФС-4; ПФС-5

Стадия	Лист	Листов
Р		1

Союздорпроект

Копировал: Кз- 25430-03 11

Формат А3

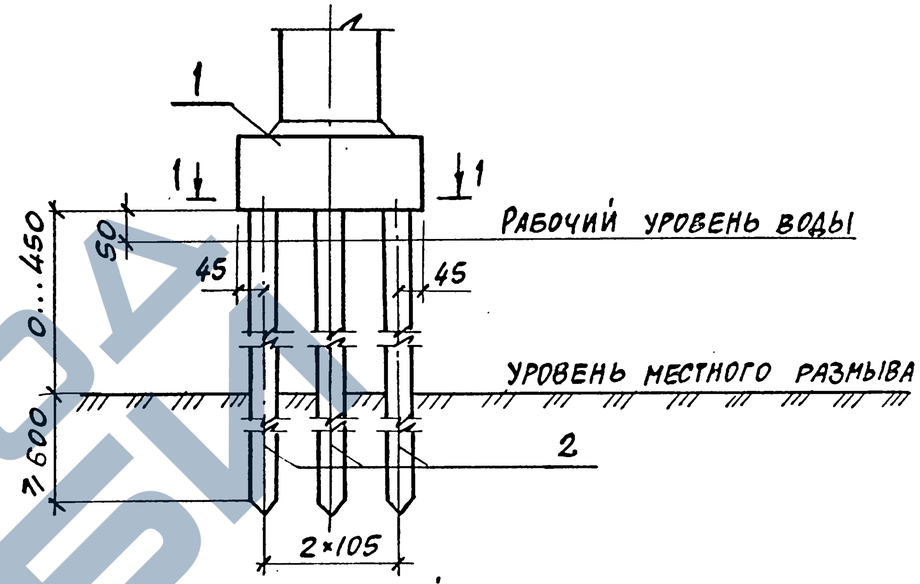

ПЛАН СВАЙ

1-1

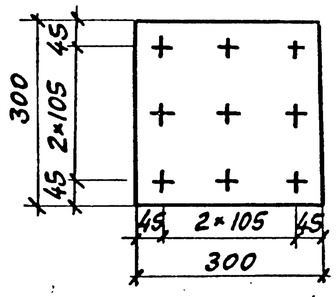

РАЗМЕРЫ - В СМ.

Поз.	Наименование	Кол.	Обозначение документа
1	Монолитная плита ростверка		3.503.1-100.2-9
	ПФС-1	1	
2	Железобетонные сваи		3.500.1-1
	СМЬ 35-ТП	9	

Н.контр.	Прохоров		11.10.91
Нач.отд.	Постовой		11.10.91
Гл.спец.	Прохоров		11.10.91
ГИП	Родюшкин		11.10.91
Нач.пр.гр.	Егоров		11.10.91
Инж. Iк.	Понкратова		11.10.91
Инж. IIк.	Мосин		11.10.91

3.503.1-100.2-5

Схема расположения элементов фундамента 1ФС35-9

Стадия	Лист	Листов
Р		1

СОЮЗДОРПРОЕКТ

Копировал: 25430-03 12 Формат А4

ЗАВОД ЖБИ

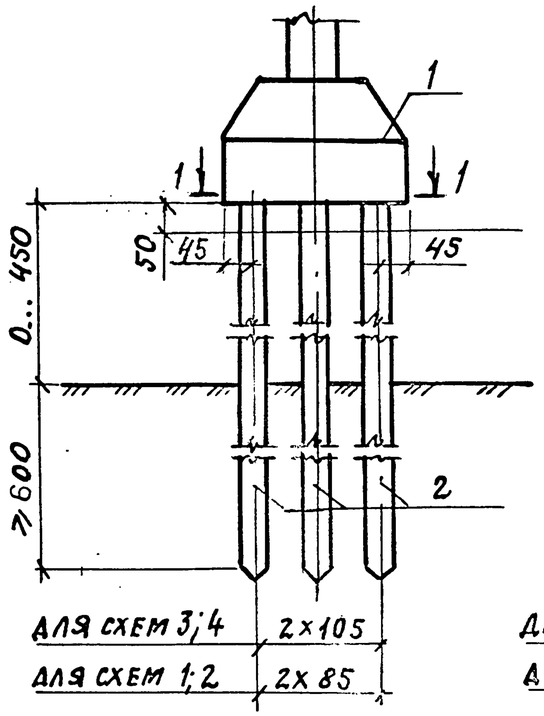

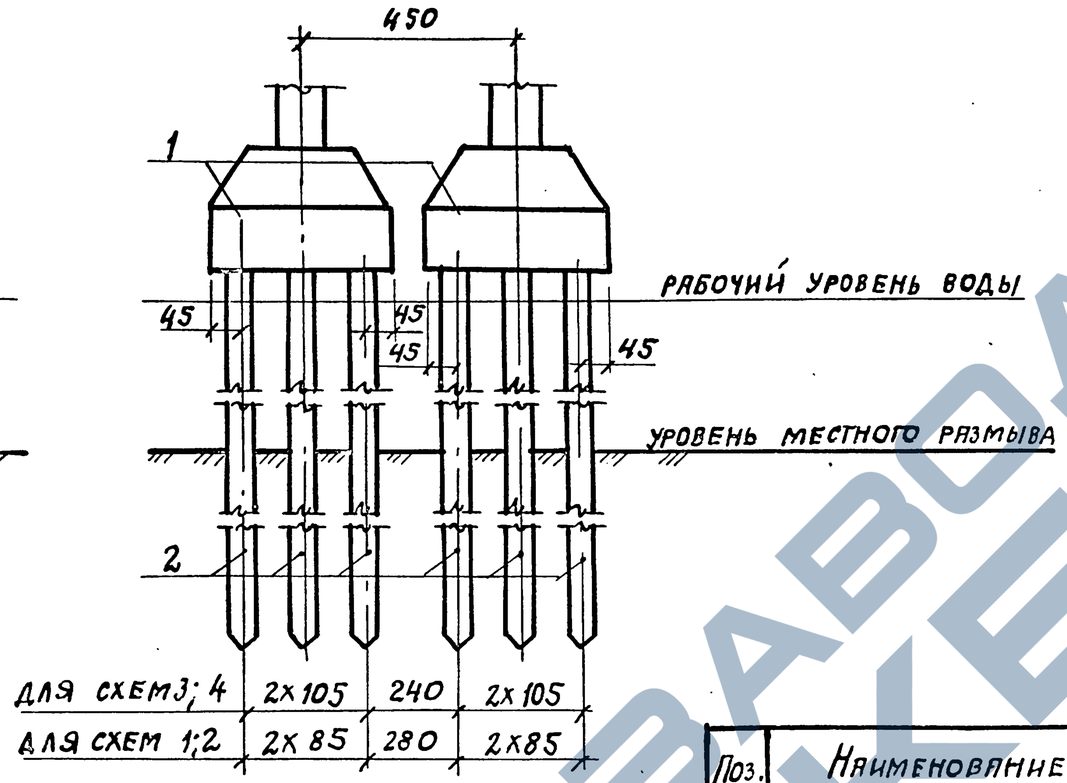

Номер схемы	Марка фундамента	Рис.
1	2ФС35-5	1
2	2ФС40-5	
3	2ФС35-7	2
4	2ФС35-9	3

План свай

1-1

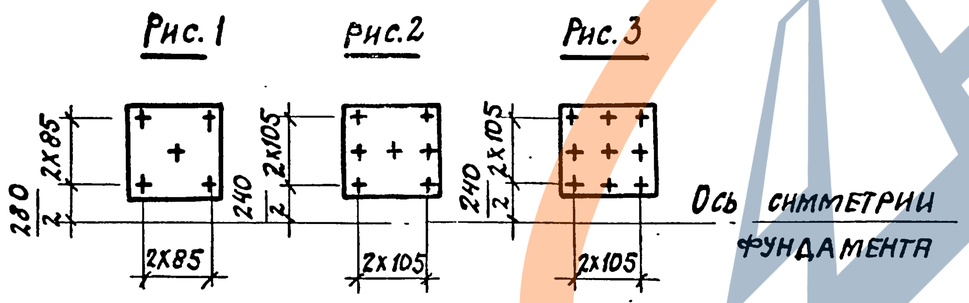

Поз.	Наименование	Кол. на схему 1	2	3	4	Обозначение документа
1	Монолитная плита ростверка					3.503.1-100.2-10
	ПФС-2	2	2			
	ПФС-3			2	2	
2	Железобетонные сваи					3.500.1-1
	СМЛ 35-Тр	10		14	18	
	СМЛ 40-Тр		10			

1. Технические требования см. 3.503.1-100.2-ТО.
2. Размеры в см.

Н. контр.	Прохоров		11.10.91
Нач. отд.	Постовой		11.10.91
Гл. спец.	Прохоров		11.10.91
ГИП	Родюшкин		11.10.91
Нач. пр. гр.	Егоров		11.10.91
Инж. I к.	Понкратова		11.10.91
Инж. II к.	Мосин		11.10.91

3.503.1-100.2-6

Схема расположения элементов фундаментов 2ФС35-5(7,9); 2ФС40-5

Стадия	Лист	Листов
Р		1

СОЮЗДОРПРОЕКТ

Копировал: № 25430-03 13 Формат А3

ЗАВОД ЖБИ

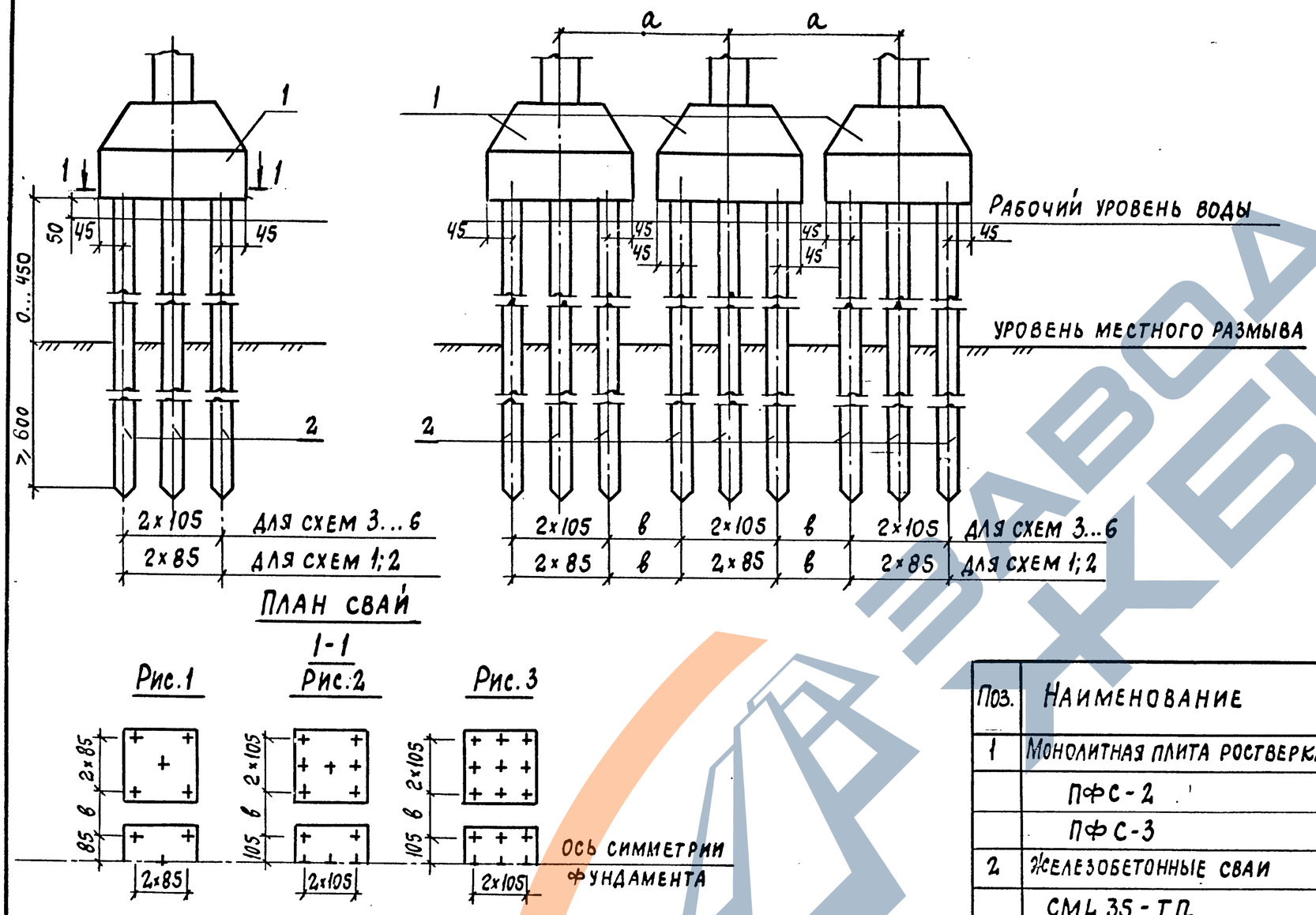

Номер схемы	Марка фундамента	Рис.	Размеры, см.	
			a	в
1	3ФС35-5; 3ФС40-5	1	350	180
2			450	280
3	3ФС35-7	2	350	140
4			450	240
5	3ФС35-9	3	350	140
6			450	240

Рис.1 Рис.2 Рис.3

Поз.	Наименование	Количество на схему						Обозначение документа
		1	2	3	4	5	6	
1	Монолитная плита ростверка							3.503.1-100.2-10
	ПФС-2	3	3					
	ПФС-3			3	3	3	3	
2	Железобетонные сваи							3.500.1-1
	СМЛ 35-ТП	15	15	21	21	27	27	
	СМЛ 40-ТП							

1. Технические требования см. 3.503.1-100.2-ТО.
2. Размеры в см.

Н. контр.	Прохоров		11.10.91
Нач. отд.	Постовой		11.10.91
Гл. спец.	Прохоров		11.10.91
ГИП	Родюшкин		11.10.91
Нач. пр. гр.	Егоров		11.10.91
Инж. I к.	Понкратова		11.10.91
Инж. II к.	Мосин		11.10.91

3.503.1-100.2-7

Схема расположения элементов фундаментов 3ФС35-5(7;9); 3ФС40-5

Стадия	Лист	Листов
Р		1

СОЮЗДОРПРОЕКТ

Копировал: Ks 25430-03 14 Формат А3

ЗАВОД ЖБИ

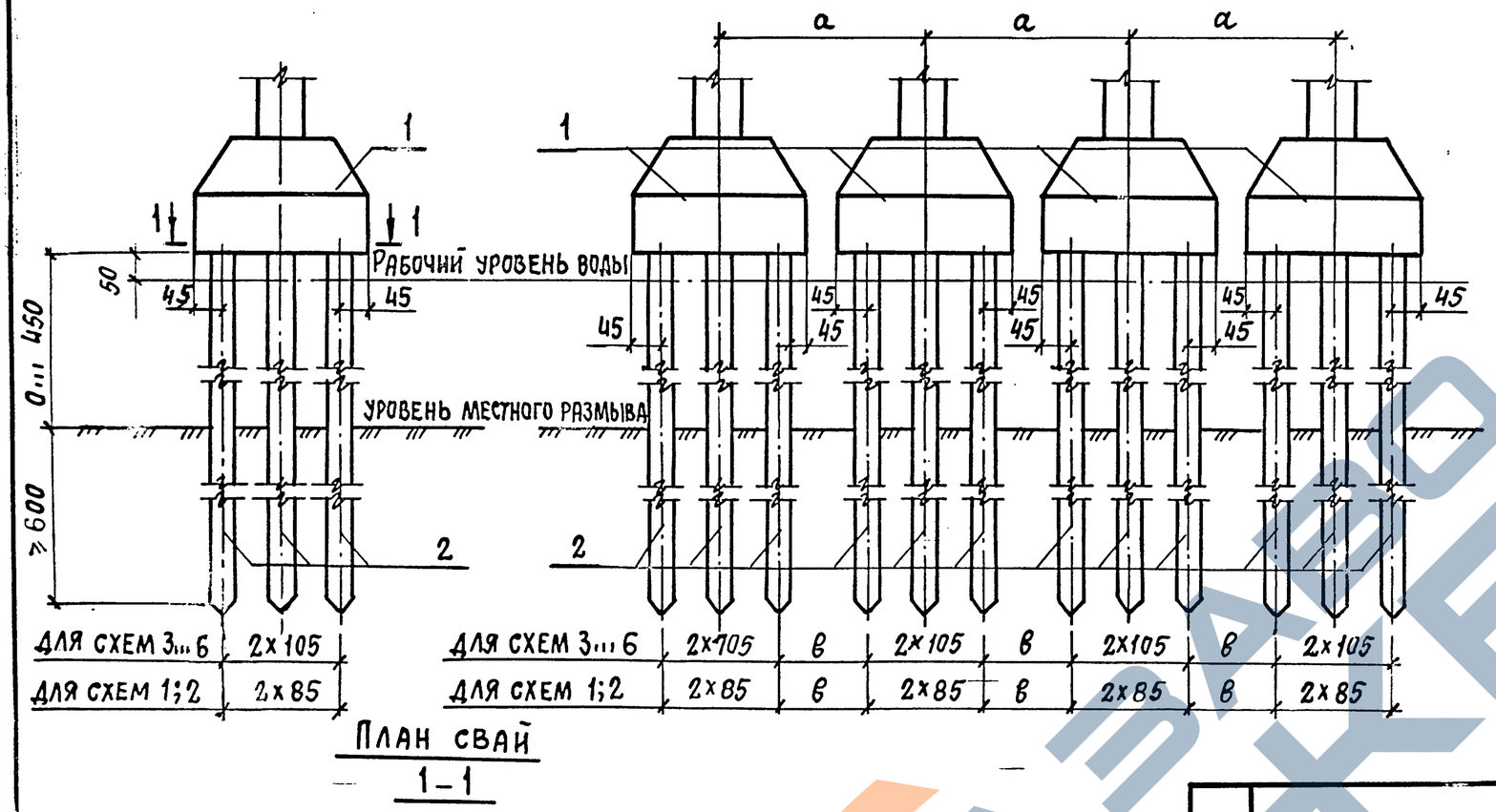

План свай

1–1

Номер схемы	Марка фундамента	Рис.	Размеры, см	
			а	в
1	4ФС35-5; 4ФС40-5	1	350	180
2			450	280
3	4ФС35-7	2	350	140
4			450	240
5	4ФС35-9	3	350	140
6			450	240

Рис.1 Рис.2 Рис.3

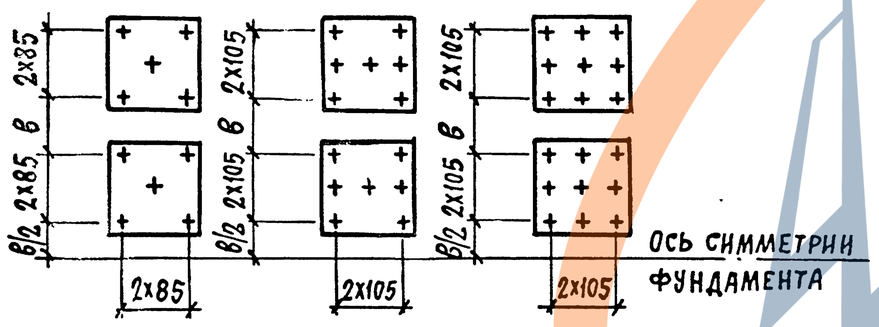

Поз.	Наименование	Количество на схему 1	2	3	4	5	6	Обозначение документа
1	Монолитная плита ростверка							3.503.1-100.2-10
	ПФС-2	4	4					
	ПФС-3			4	4	4	4	
2	Железобетонные сваи							3.500.1-1
	СМЬ 35-Тп	20	20	28	28	36	36	
	СМЬ 40-Тп							

1. Технические требования см. 3.503.1-100.2-ТО.
2. Размеры в см.

Н.контр.	Прохоров		11.10.91
Нач.отд.	Постовой		11.10.91
Гл.спец.	Прохоров		11.10.91
ГИП	Родюшкин		11.10.91
Нач.пр.гр.	Егоров		11.10.91
Инж.I к.	Понкратова		11.10.91
Инж.III к.	Мосин		11.10.91

3.503.1-100.2-8

Схема расположения элементов фундаментов 4ФС35-5(7;9); 4ФС40-5

Стадия	Лист	Листов
Р		1

Союздорпроект

Схема армирования

2-2

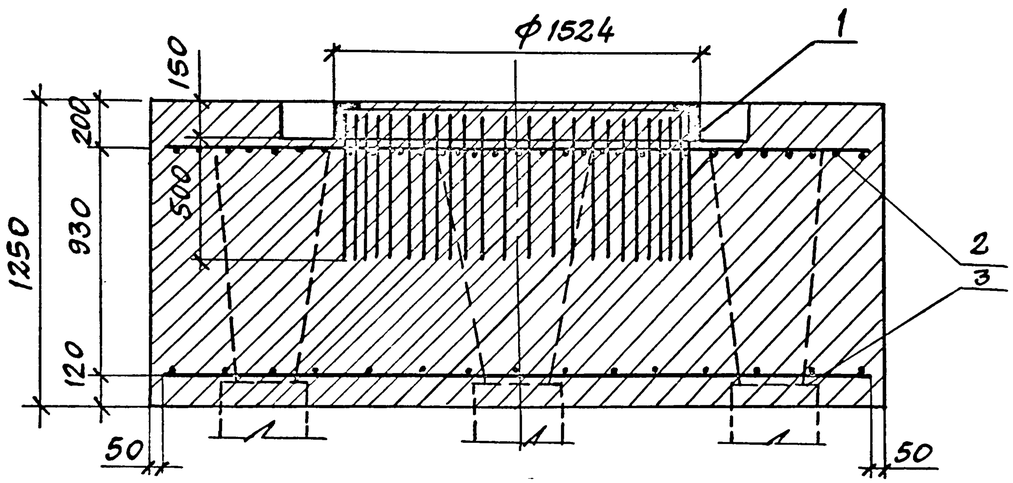

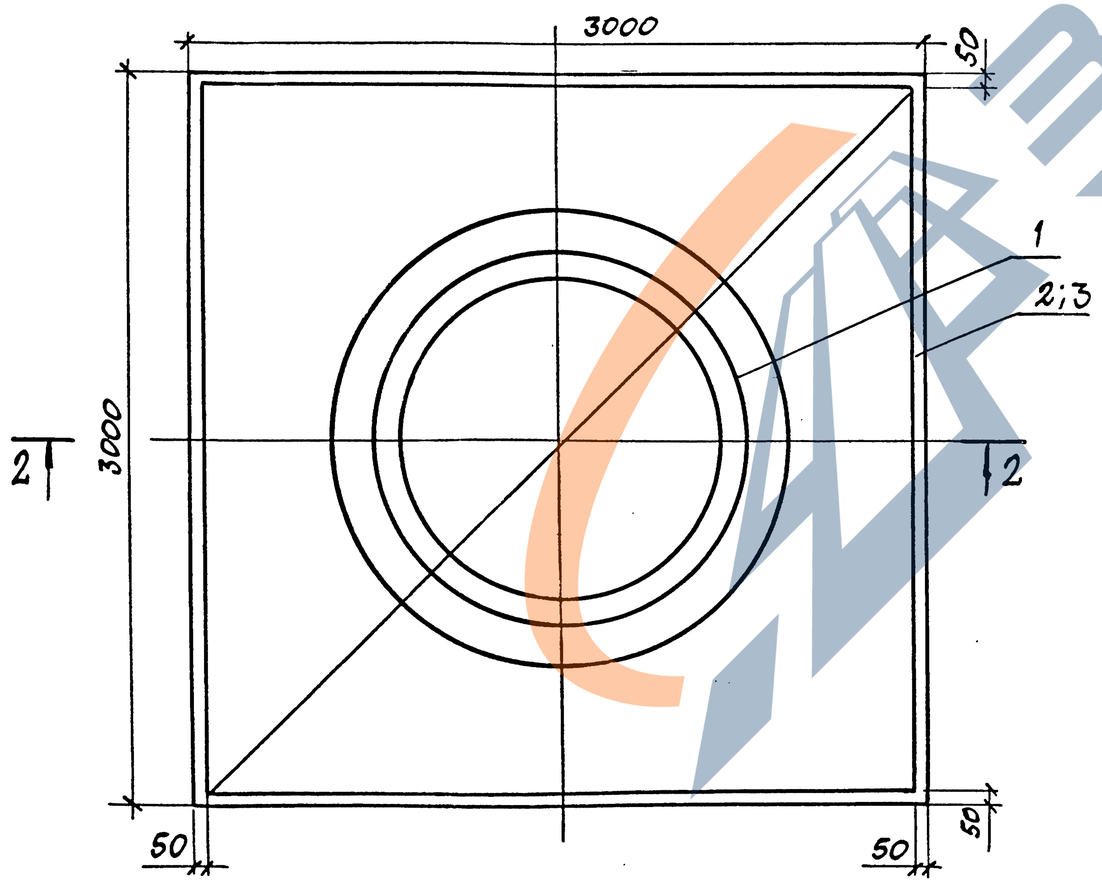

1-1

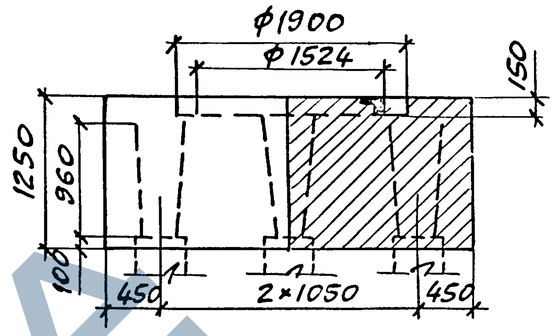

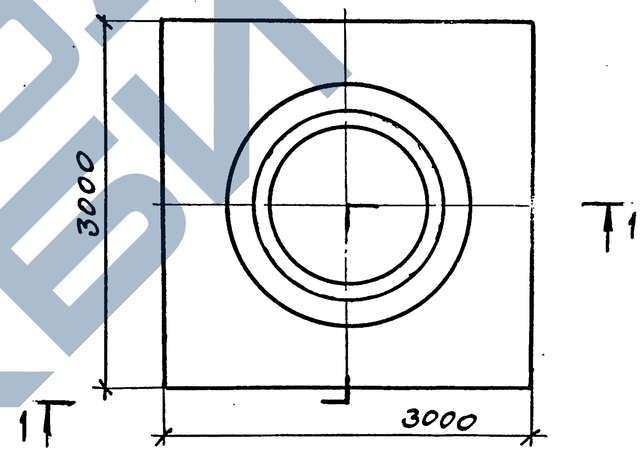

Поз.	Наименование	Кол.	Обозначение документа
1	МН-ТА III (II)-6	1	3.503.1-100.2-46
2	Сетка С-5	1	3.503.1-100.2-45
3	Сетка С-ТА III (II)-12	1	
	Бетон, $м^3$	10,8	

Технические требования см. 3.503.1-100.2-ТО

Н.контр.	Прохоров		11.10.91	3.503.1-100.2-9
Нач.отд	Постовой		11.10.91	
Гл.спец.	Прохоров		11.10.91	Монолитная железобетонная плита свайного ростверка ПФС-1
ГИП	Родюшкин		11.10.91	
Нач.пр.гр.	Егоров		11.10.91	
Инж.Iк.	Понкратова		11.10.91	
Инж.IIк.	Мосин		11.10.91	

Стадия	Лист	Листов
Р		1

Союздорпроект

Копировал: 25430-03 16 Формат А3

ЗАВОД ЖБИ

Рис.1 2-2

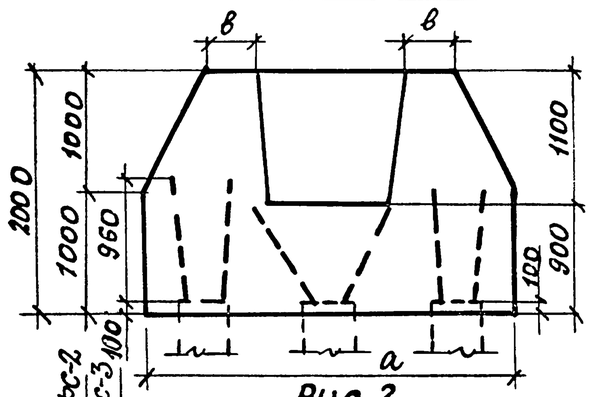

Рис.2
1-1

Номер исполнения	Марка плиты ростверка	Рис.	Размеры мм.				
			a	d_1	d_2	в	c
1	ПФС-3	1; 2; 4	3000	1000	900	400	400
2		1; 2; 4	3000	800	700	500	500
3		1; 3; 4	3000	—	—	400	550
4	ПФС-2	1; 2; 4	2600	1000	900	400	400
5		1; 2; 4	2600	800	700	500	500
6		1; 3; 4	2600	—	—	400	550

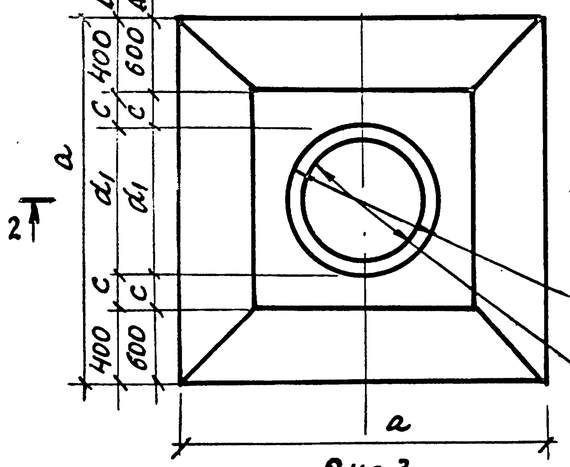

Рис.3
1-1

Схема армирования
Рис. 4

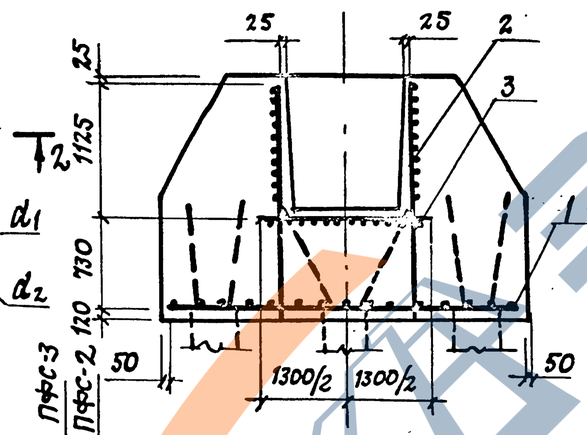

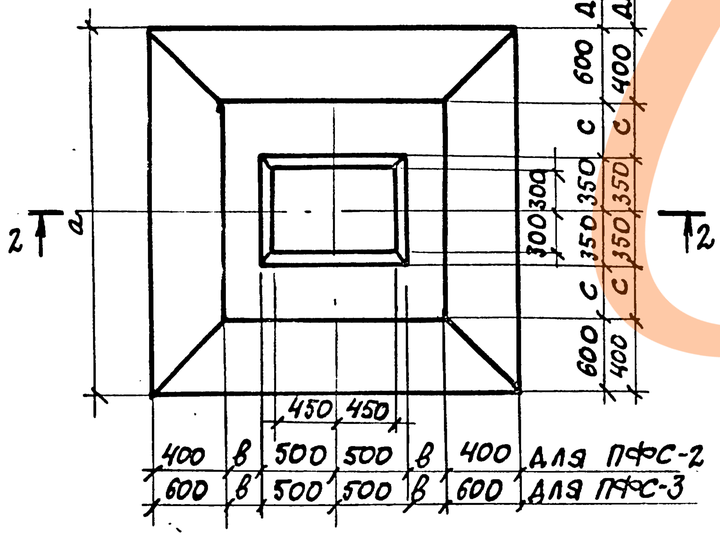

Поз.	Наименование	Кол. на исполнение 1	2	3	4	5	6	Обозначение документа
1	Сетка С-ТА III (II)-12	1	1	1				3.503.1-100.2-45
	Сетка С-ТА III (II)-13				1	1	1	
2	Каркас КП-ТА III (II)-63	1			1			3.503.1-100.2-52
	Каркас КП-ТА III (II)-64		1			1		
	Каркас КП-ТА III (II)-65			1			1	
3	Сетка С-4	1	1	1	1	1	1	3.503.1-100.2-45
	Бетон, $м^3$	14,1	14,4	14,2	10,9	11,2	11,0	

Технические требования см. 3.503.1-100.2-ТО

Н. контр.	Прохоров		11.10.91
Нач. отд.	Постовой		11.10.91
Гл. спец.	Прохоров		11.10.91
ГИП	Родюшкин		11.10.91
Нач. пр. гр.	Егоров		11.10.91
Инж. I к.	Понкратова		11.10.91
Инж. II к.	Мосин		11.10.91

3.503.1-100.2-10

Монолитные железобетонные плиты свайных ростверков ПФС-2; ПФС-3

Стадия	Лист	Листов
Р		1

СОЮЗДОРПРОЕКТ

Копировал: № 25430-03 17 Формат А3

ЗАВОД ЖБИ

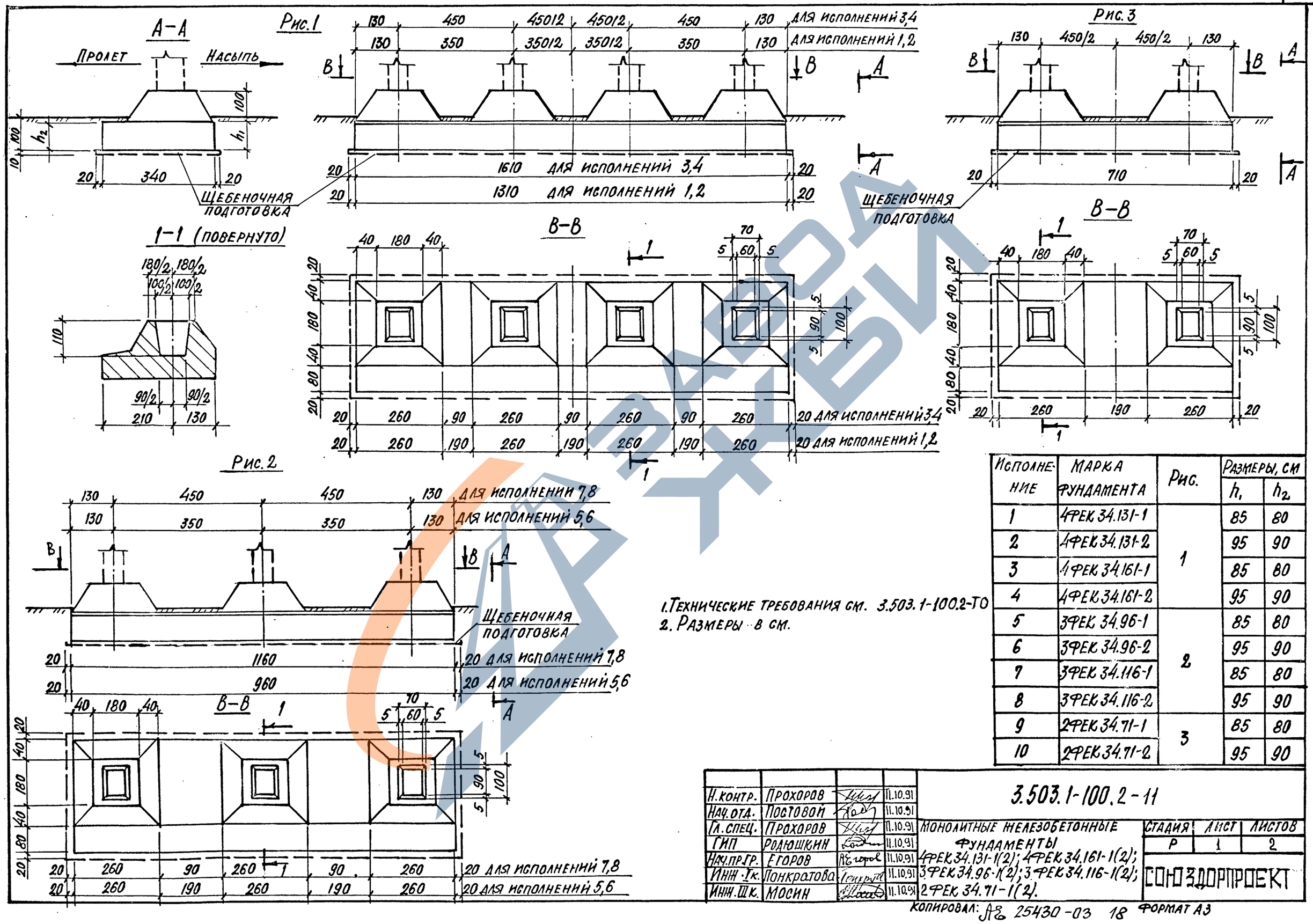

Исполнение	Марка фундамента	Рис.	Размеры, см h_1	h_2
1	4ФЕК 34.131-1	1	85	80
2	4ФЕК 34.131-2		95	90
3	4ФЕК 34.161-1		85	80
4	4ФЕК 34.161-2		95	90
5	3ФЕК 34.96-1	2	85	80
6	3ФЕК 34.96-2		95	90
7	3ФЕК 34.116-1		85	80
8	3ФЕК 34.116-2		95	90
9	2ФЕК 34.71-1	3	85	80
10	2ФЕК 34.71-2		95	90

1. Технические требования см. 3.503.1-100.2-ТО
2. Размеры в см.

Н.контр.	Прохоров		11.10.91
Нач.отд.	Постовой		11.10.91
Гл.спец.	Прохоров		11.10.91
ГИП	Родюшкин		11.10.91
Нач.пр.гр.	Егоров		11.10.91
Инж.I к.	Понкратова		11.10.91
Инж.III к.	Мосин		11.10.91

3.503.1-100.2-11

Монолитные железобетонные фундаменты 4ФЕК 34.131-1(2); 4ФЕК 34.161-1(2); 3ФЕК 34.96-1(2); 3ФЕК 34.116-1(2); 2ФЕК 34.71-1(2).

Стадия	Лист	Листов
Р	1	2

СОЮЗДОРПРОЕКТ

Копировал: Ас 25430-03 18 Формат А3

Исполнения 1...4

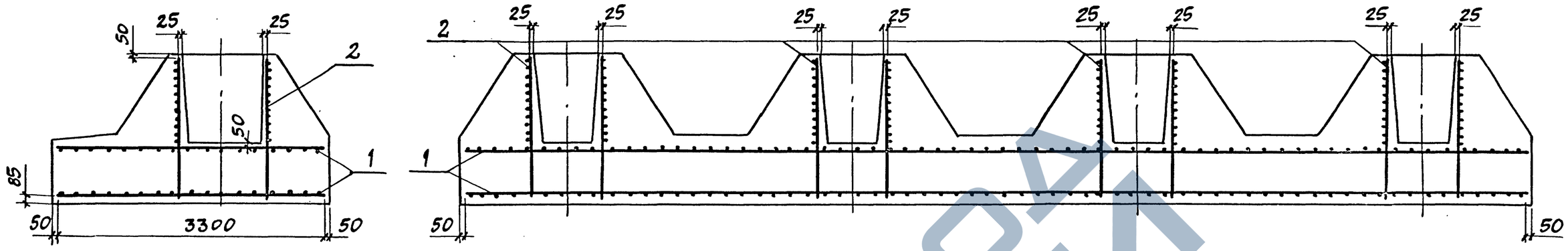

Исполнения 5...8

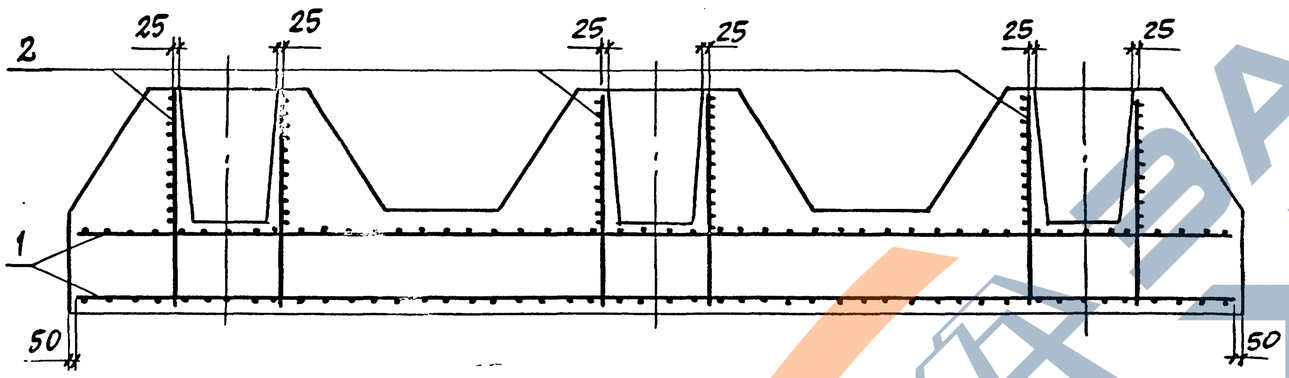

Исполнения 9;10

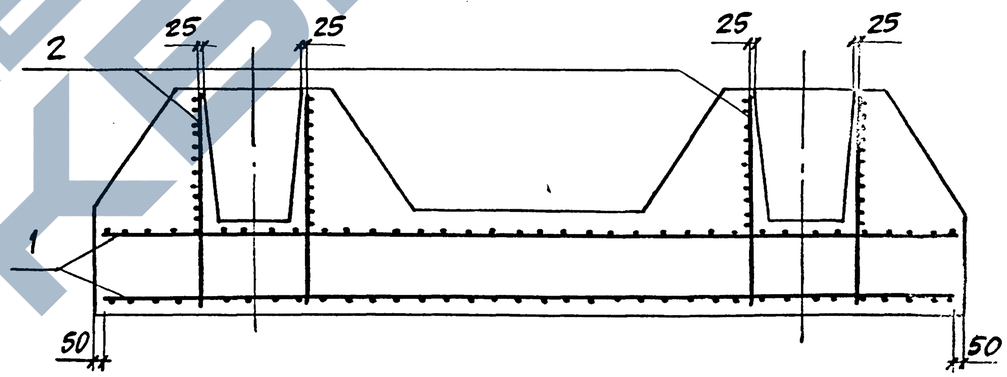

Поз.	Наименование	Количество на исполнение										Обозначение документа
		1	2	3	4	5	6	7	8	9	10	
1	Сетка С-ТА$\frac{III}{II}$-17	2	2									3.503.1-100.2-47
	С-ТА$\frac{III}{II}$-19			2	2							
	С-ТА$\frac{III}{II}$-21					2	2					
	С-ТА$\frac{III}{II}$-23							2	2			
	С-ТА$\frac{III}{II}$-25									2	2	
2	Каркас КП-ТА$\frac{III}{II}$-65	4	4	4	4	3	3	3	3	2	2	3.503.1-100.2-52
	Бетон, м³	51,6	56,1	60,2	65,8	38,1	41,4	43,8	47,8	27,4	29,8	
	Щебень, м³	5,1	5,1	6,3	6,3	3,8	3,8	4,6	4,6	2,9	2,9	

Технические требования см. 3.503.1-100.2-ТО

3.503.1-100.2-11

Лист 2

Копировал: Ле 25430-03 19 Формат А3

ЗАВОД ЖБИ

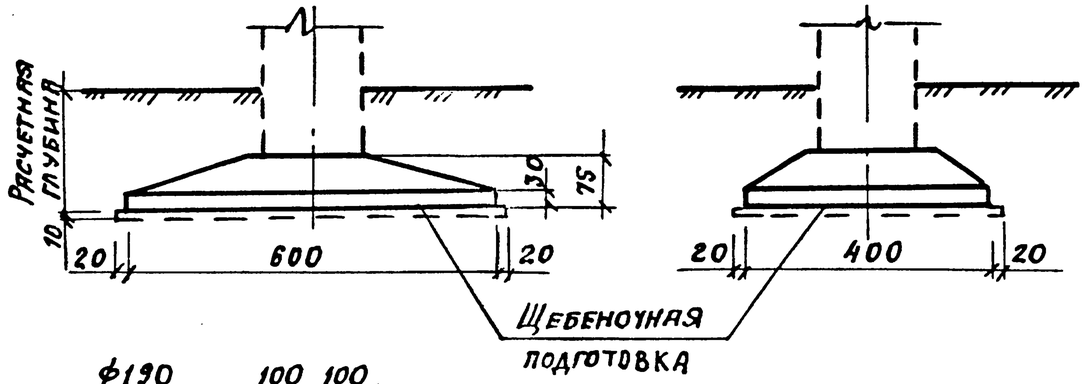

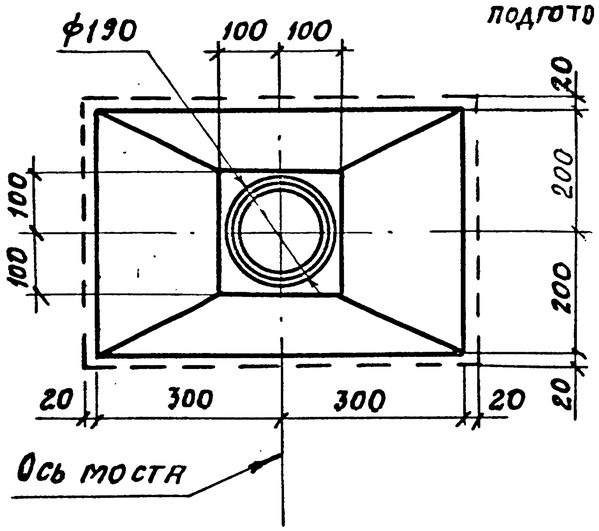

Схема армирования

1-1

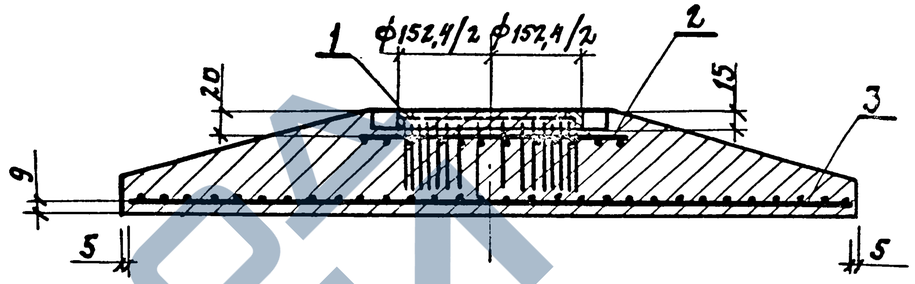

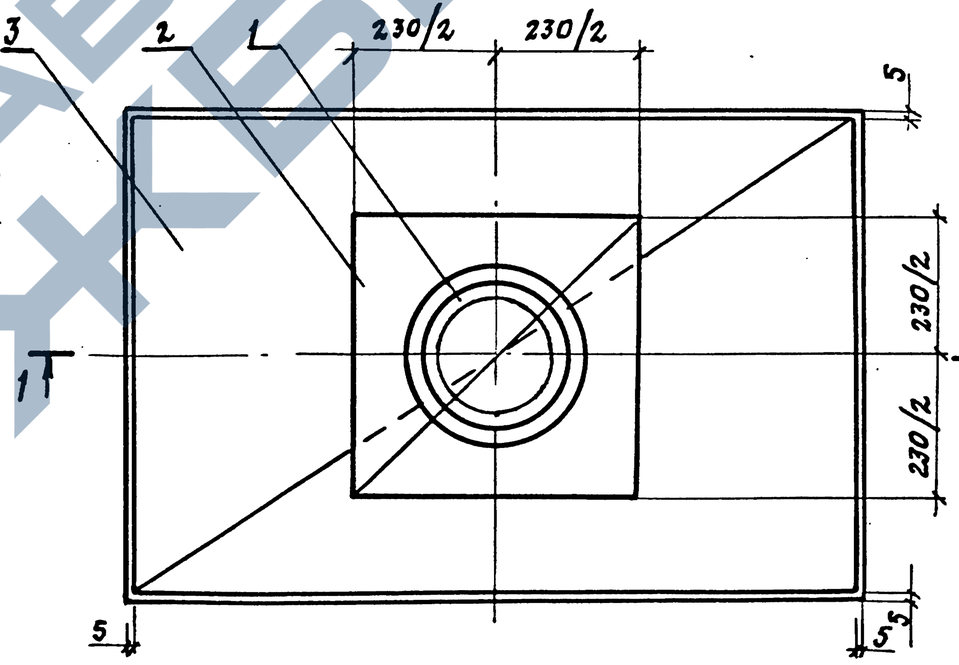

Поз.	Наименование	Кол.	Обозначение документа
1	МН-ТА III (II) - 6	1	3.503.1-100.2-46
2	Сетка С-6	1	3.503.1-100.2-47
3	Сетка С-ТА III (II) -26	1	3.503.1-100.2-47
	Бетон, $м^3$	12,7	
	Щебень, $м^3$	2,8	

1. Технические требования см. 3503.1-100.2-ТО
2. Размеры в см.

Н. контр.	Прохоров		11.10.91
Нач. отд.	Постовой		11.10.91
Гл. спец.	Прохоров		11.10.91
ГИП	Родюшкин		11.10.91
Нач. пр. гр.	Егоров		11.10.91
Инж I к	Понкратова		11.10.91
Инж. III к	Мосин		11.10.91

3.503.1-100.2-12

Монолитный железобетонный фундамент 1ФЕП 40.60

Стадия	Лист	Листов
Р		1

Союздорпроект

Копировал: А2 25430-03 20 Формат А3

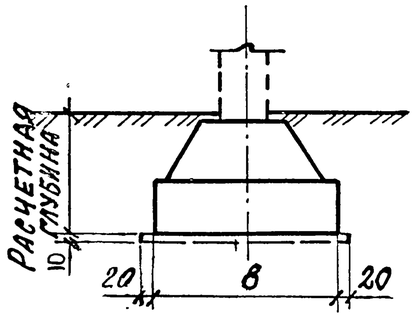

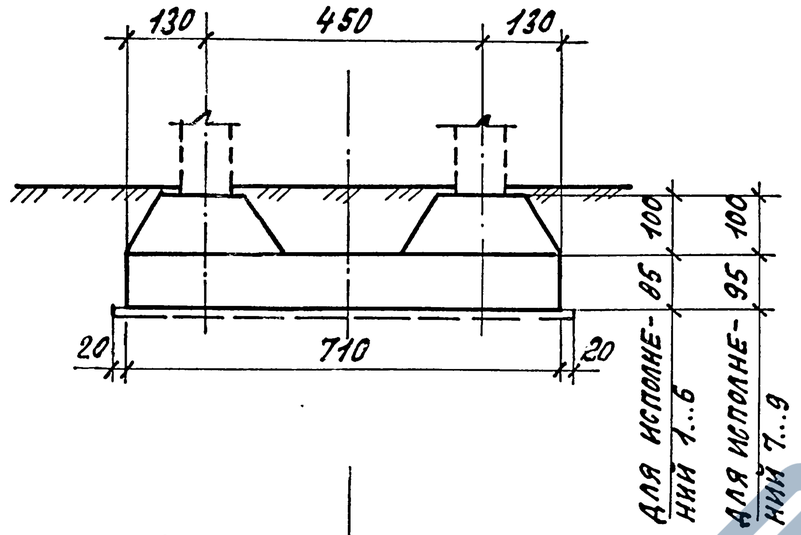

Рис.1

Рис.2

Исполнение	Марка фундамента	Рис.	Размеры, см. d_1	d_2	a	в
1	2ФЕП30.71-1	1	70	80	20	300
2			90	100		
3		2	—	—		
4	2ФЕП34.71-1	1	70	80	40	340
5			90	100		
6		2	—	—		
7	2ФЕП34.71-2	1	70	80	40	340
8			90	100		
9		2	—	—		

1-1 (повернуто)

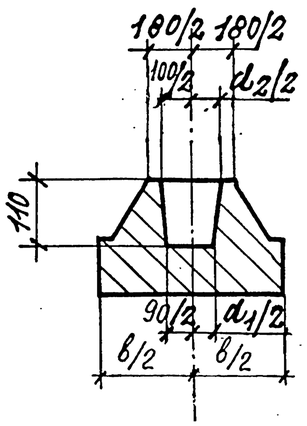

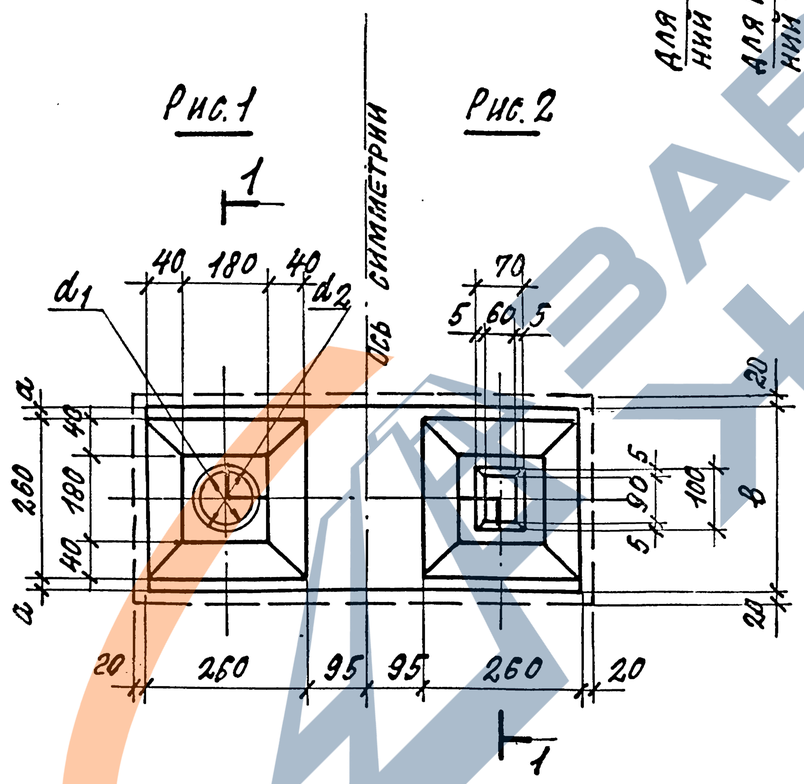

Размеры в см.

Н. контр.	Прохоров		11.10.91	3.503.1-100.2-13		
Нач. отд.	Постовой		11.10.91			
Гл. спец.	Прохоров		11.10.91	Монолитные железобетонные фундаменты 2ФЕП30.71-1; 2ФЕП34.71-1; 2ФЕП34.71-2	Стадия	Лист	Листов
ГИП	Родюшкин		11.10.91		Р	1	2
Нач. пр. гр.	Егоров		11.10.91		Союздорпроект		
Инж. IIк	Демидович		11.10.91				
Инж. IIк.	Мосин		11.10.91				

Копировал: АЕ 25430-03 21 Формат А3

Завод ЖБИ

Схема армирования

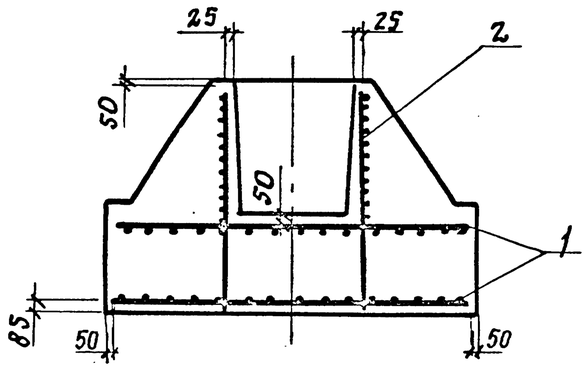

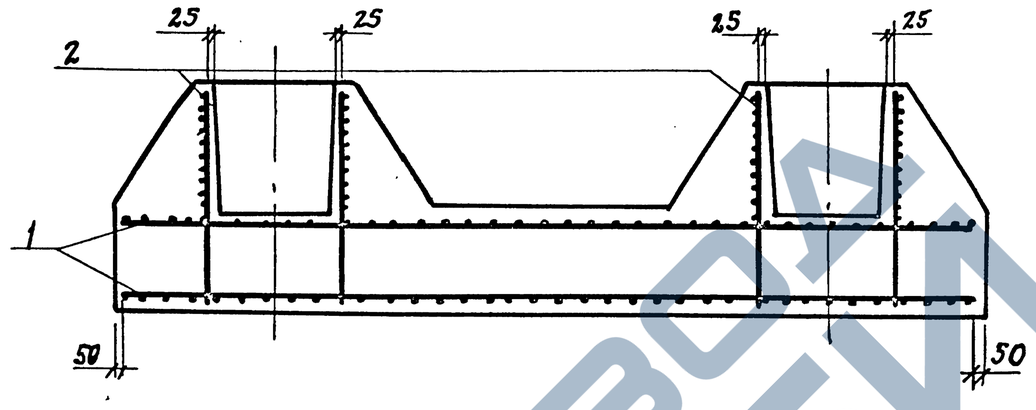

Поз.	Наименование	Количество на исполнение									Обозначение документа
		1	2	3	4	5	6	7	8	9	
1	Сетка С-ТА III (II) - 24	2	2	2							3.503.1 - 100.2 - 47
	С-ТА III (II) - 25				2	2	2	2	2	2	
2	Каркас КП-ТА III (II) - 63		2			2			2		3.503.1 - 100.2 - 52
	КП-ТА III (II) - 64	2			2			2			
	КП-ТА III (II) - 65			2			2			2	
	Бетон, $м^3$	26,9	26,3	26,5	29,3	28,7	28,9	31,7	31,2	31,4	
	Щебень, $м^3$	2,6	2,6	2,6	2,9	2,9	2,9	2,9	2,9	2,9	

Технические требования см. 3.503.1-100.2-ТО.

Копировал: 25430-03 22 Формат А3

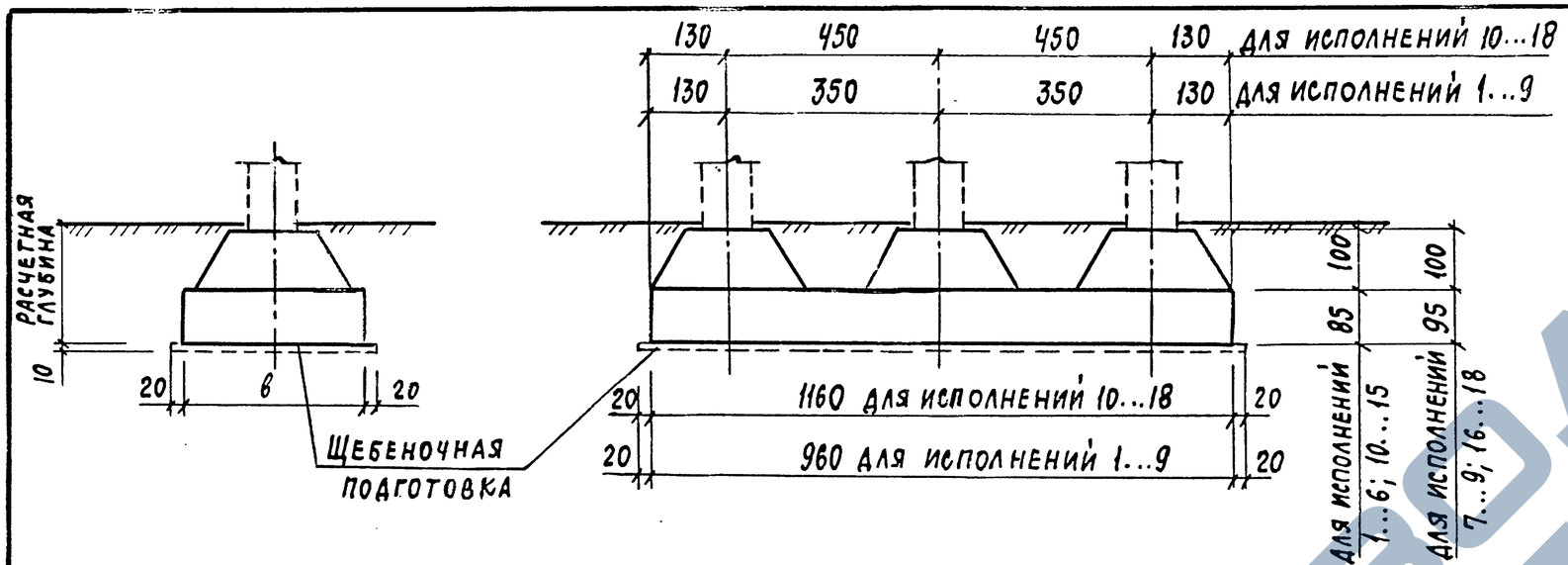

Рис.1

Рис.2

1-1 (повернуто)

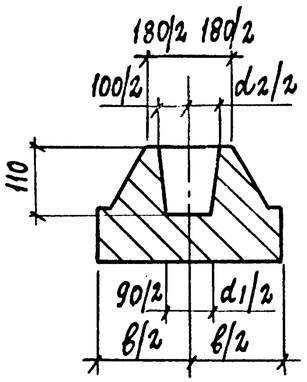

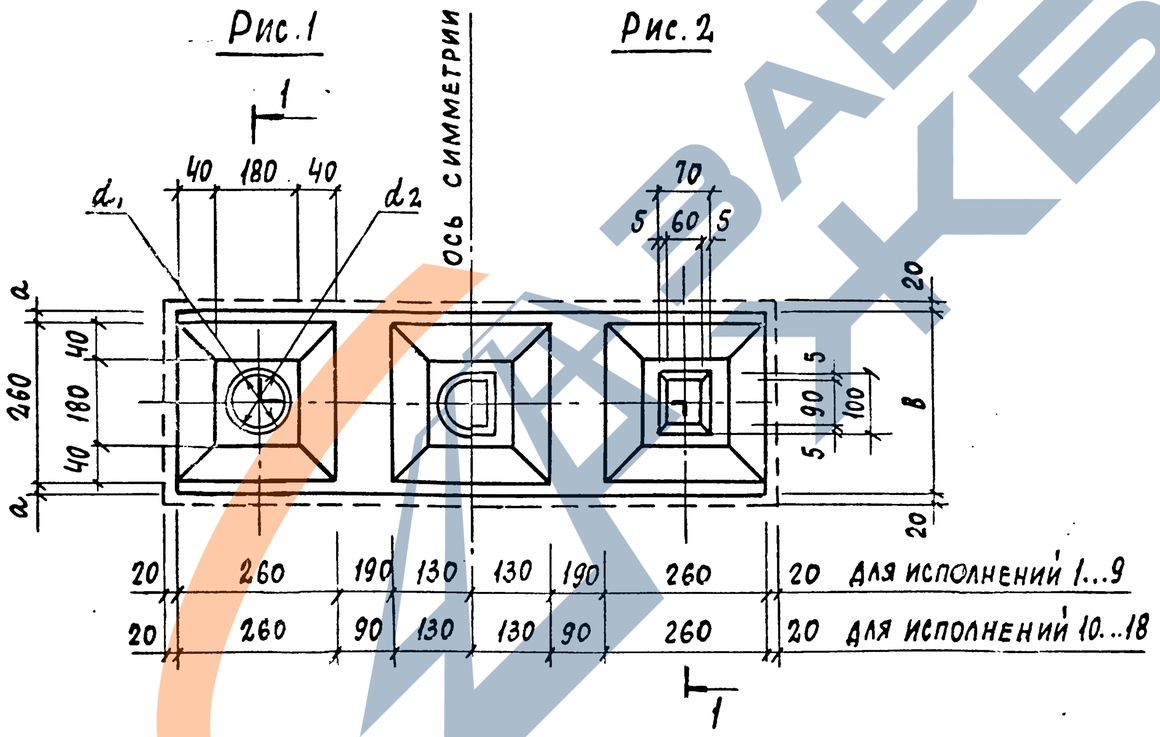

Исполнение	Марка фундамента	Рис.	Размеры, см d_1	d_2	a	в
1	3ФЕП30.96-1	1	70	80	20	300
2			90	100		
3		2	—	—		
4	3ФЕП34.96-1	1	70	80	40	340
5			90	100		
6		2	—	—		
7	3ФЕП34.96-2	1	70	80	40	340
8			90	100		
9		2	—	—		
10	3ФЕП30.116-1	1	70	80	20	300
11			90	100		
12		2	—	—		
13	3ФЕП34.116-1	1	70	80	40	340
14			90	100		
15		2	—	—		
16	3ФЕП34.116-2	1	70	80	40	340
17			90	100		
18		2	—	—		

Размеры в см.

Н. контр.	Прохоров		11.10.91	3.503.1-100.2-14
Нач. отд.	Постовой		11.10.91	
Гл. спец.	Прохоров		11.10.91	Монолитные железобетонные фундаменты 3ФЕП30.96-1; 3ФЕП34.96-1; 3ФЕП34.96-2; 3ФЕП30.116-1; 3ФЕП34.116-1; 3ФЕП34.116-2;
ГИП	Родюшкин		11.10.91	
Нач. пр. гр.	Егоров		11.10.91	
Инж. III к	Лисичкина		11.10.91	
Инж. III к	Мосин		11.10.91	

Стадия	Лист	Листов
Р	1	2

Союздорпроект

Копировал: 25430-03 23 Формат А3

Схема армирования

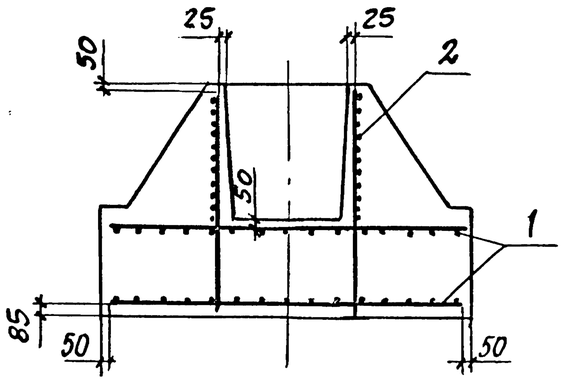

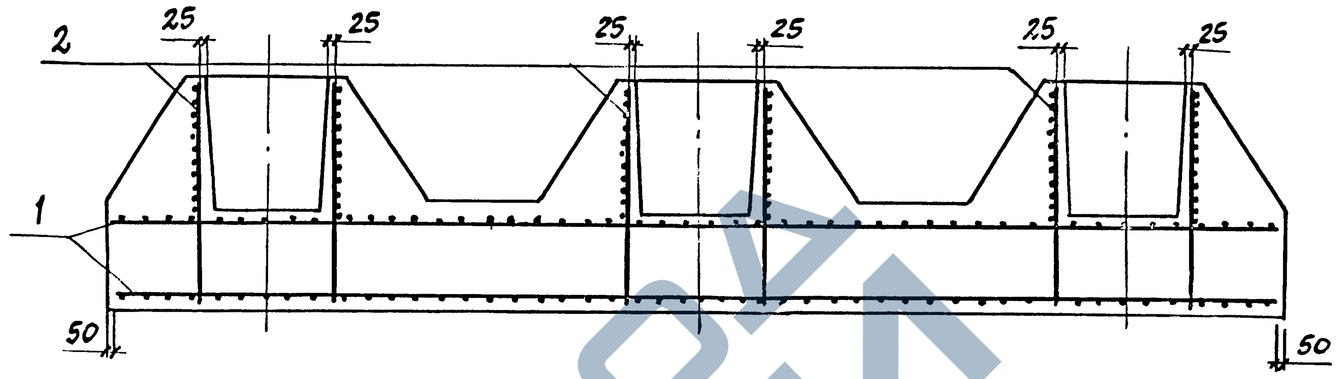

Поз.	Наименование	Количество на исполнение																		Обозначение документа
		1	2	3	4	5	6	7	8	9	10	11	12	13	14	15	16	17	18	
1	Сетка С-ТА III(II)-20	2	2	2																3.503.1-100.2-47
	С-ТА III(II)-21				2	2	2	2	2	2										
	С-ТА III(II)-22										2	2	2							
	С-ТА III(II)-23													2	2	2	2	2	2	
2	Каркас КП-ТА III(II)-63		3			3			3			3			3			3		3.503.1-100.2-52
	КП-ТА III(II)-64	3			3			3			3			3			3			
	КП-ТА III(II)-65			3			3			3			3			3			3	
	Бетон м³	37,7	36,8	37,1	40,9	40,1	40,4	44,2	43,3	43,6	42,8	41,9	42,2	46,7	45,9	46,2	50,7	49,8	50,1	
	Щебень м³	2,9	2,9	2,9	3,3	3,3	3,3	3,3	3,3	3,3	3,5	3,5	3,5	3,9	3,9	3,9	3,9	3,9	3,9	

Технические требования см. 3.503.1-100.2-ТО.

Копировал: 25430-03 24 Формат А3

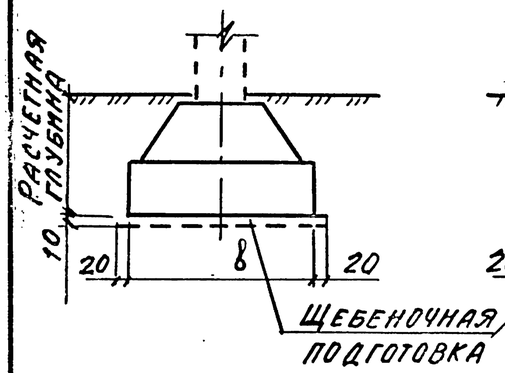

Рис. 1

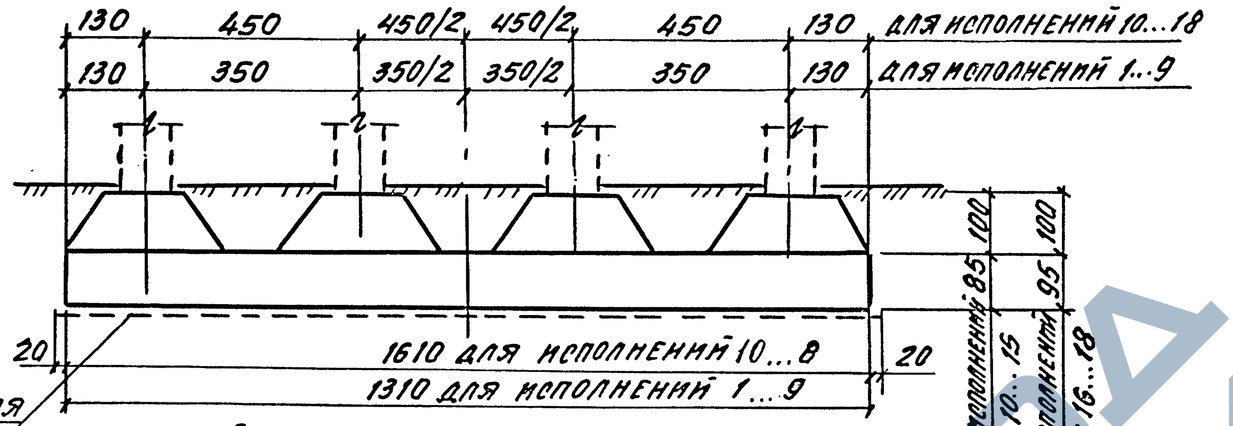

Рис. 2

1-1 (повернуто)

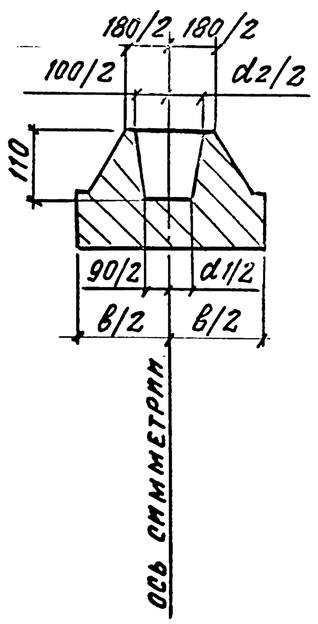

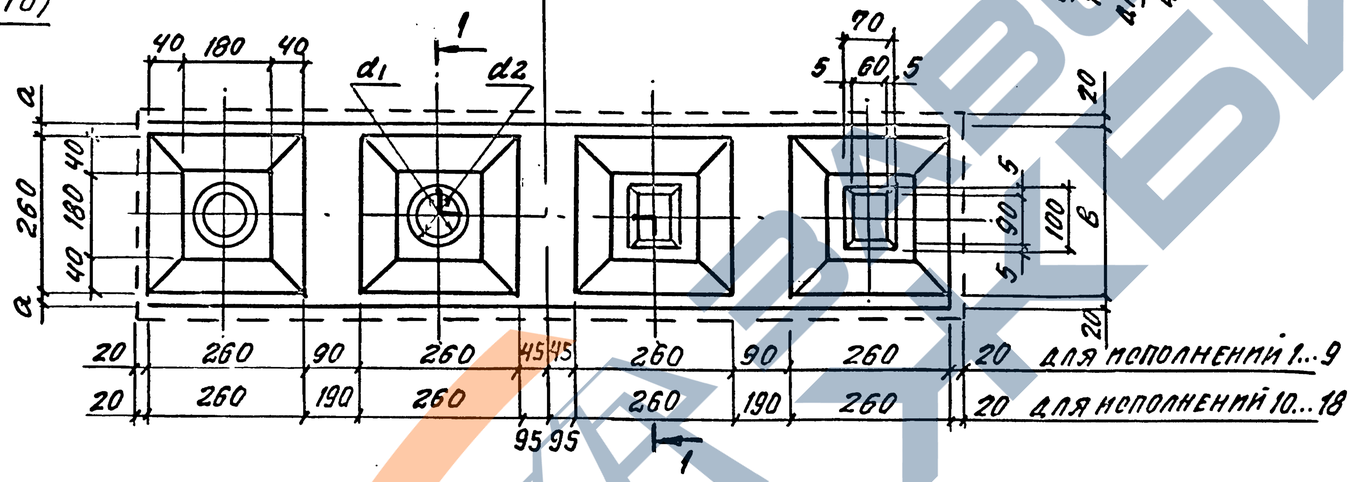

Исполнение	Марка фундамента	Рис.	Размеры, см d_1	d_2	а	в
1	4ФЕП30.131-1	1	70	80	20	300
2			90	100		
3		2	—	—		
4	4ФЕП34.131-1	1	70	80	40	340
5			90	100		
6		2	—	—		
7	4ФЕП34.131-2	1	70	80	40	340
8			90	100		
9		2	—	—		
10	4ФЕП30.161-1	1	70	80	20	300
11			90	100		
12		2	—	—		
13	4ФЕП34.161-1	1	70	80	40	340
14			90	100		
15		2	—	—		
16	4ФЕП34.161-2	1	70	80	40	340
17			90	100		
18		2	—	—		

Размеры в см.

Н. контр.	Прохоров		11.10.91
Нач. отд.	Постовой		11.10.91
Гл. спец.	Прохоров		11.10.91
ГИП	Родюшкин		11.10.91
Нач. пр. гр.	Егоров		11.10.91
Инж. I	Понкратова		11.10.91
Инж. IIк.	Мосин		11.10.91

3.503.1-100.2-15

Монолитные железобетонные фундаменты 4ФЕП30.131-1; 4ФЕП34.131-1; 4ФЕП34.131-2; 4ФЕП30.161-1; 4ФЕП34.161-1; 4ФЕП34.161-2

Стадия	Лист	Листов
Р	1	2

Союздорпроект

Копировал № 25430-03 25 Формат А3

Схема армирования

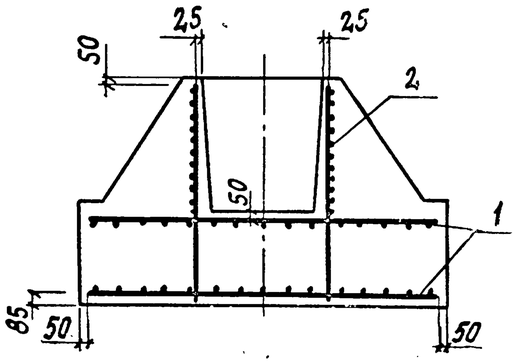

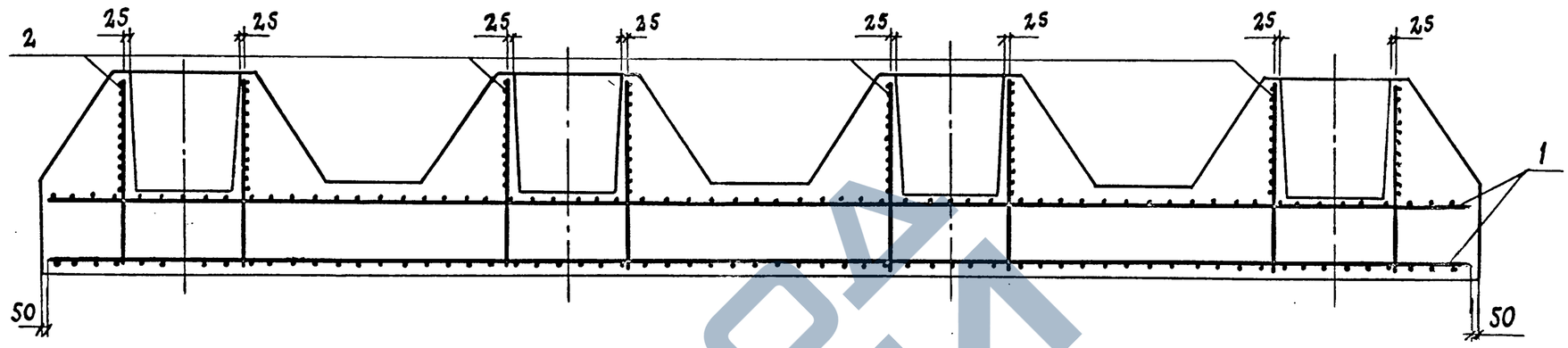

Поз.	Наименование	Количество на исполнение																		Обозначение документа
		1	2	3	4	5	6	7	8	9	10	11	12	13	14	15	16	17	18	
1	Сетка С-ТАIII(II)-16	2	2	2																3.503.1-100.2-47
	С-ТАIII(II)-17				2	2	2	2	2	2										
	С-ТАIII(II)-18										2	2	2							
	С-ТАIII(II)-19													2	2	2	2	2	2	
2	Каркас КП-ТАIII(II)-63		4			4			4			4			4			4		3.503.1-100.2-52
	КП-ТАIII(II)-64	4			4			4			4			4			4			
	КП-ТАIII(II)-65			4			4			4			4			4			4	
	Бетон, $м^3$	51,0	49,9	50,3	55,5	54,3	54,7	59,9	58,8	59,2	58,7	57,5	57,9	64,1	63,0	63,4	69,6	68,4	68,8	
	Щебень, $м^3$	3,9	3,9	3,9	4,5	4,5	4,5	4,5	4,5	4,5	4,8	4,8	4,8	5,5	5,5	5,5	5,5	5,5	5,5	

Технические требования см. 3.503.1-100.2-ТО.

Копировал: 25430-03 26 Формат А3

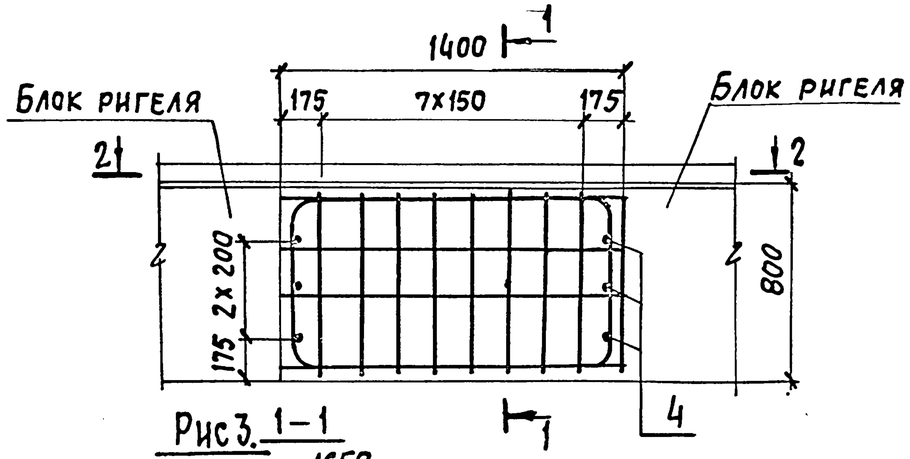

Рис. 1
1-1

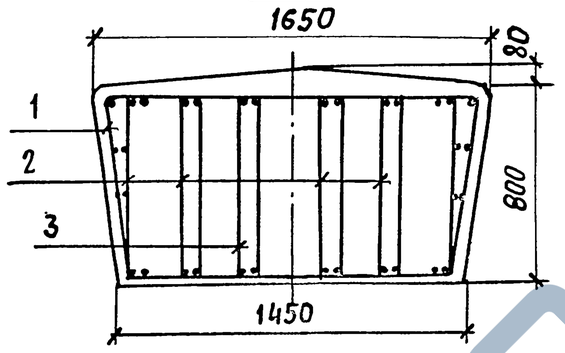

Рис. 2
1-1

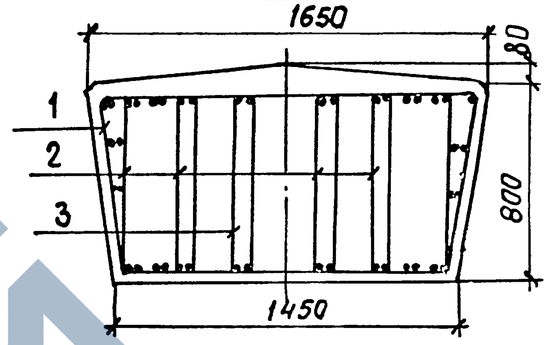

Рис 3. 1-1

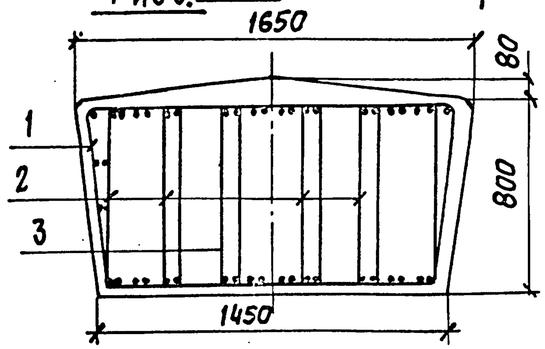

2-2

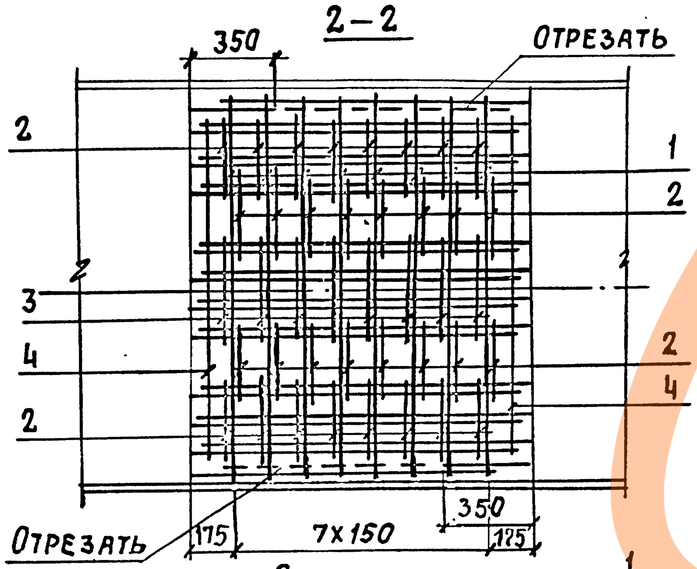

2-2

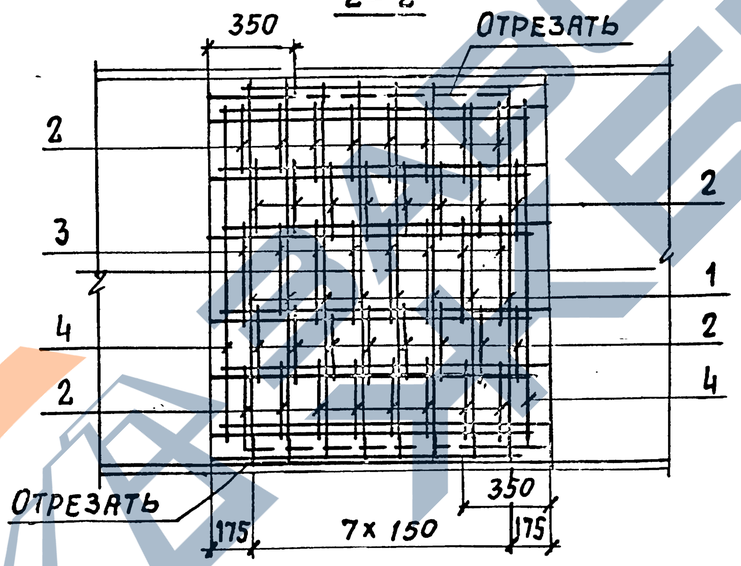

2-2

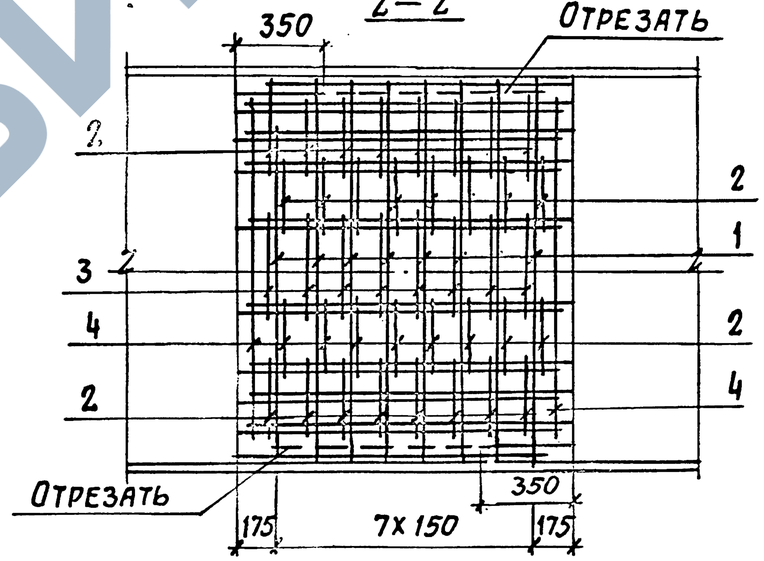

Марка узла	Поз.	Наименование	Кол.	Масса ед., кг.	Масса на узел, кг.
1-1	1	Ф8 AI, ℓ=4700	8	1,9	73,0
1-2	2	Ф8 AI, ℓ=2340	32	0,9	
1-3	3	Ф8 AI, ℓ=2550	8	1,0	
	4	Ф20 AI, ℓ=1430	6	3,5	

Марка узла	Марка сопрягаемых блоков	Рис.	Расход бетона, м3
1-1	2РП32-5,6ТА III(II) 4РП53-5,6ТА III(II) 4РП58-5,6ТА III(II)	1	1,8
1-2	4РП77-5,6ТА III(II)	2	
1-3	2РП34-5,6ТА III(II); 2РП40-5,6А III(II)	3	

Технические требования см. 3.503.1-100.2-ТО

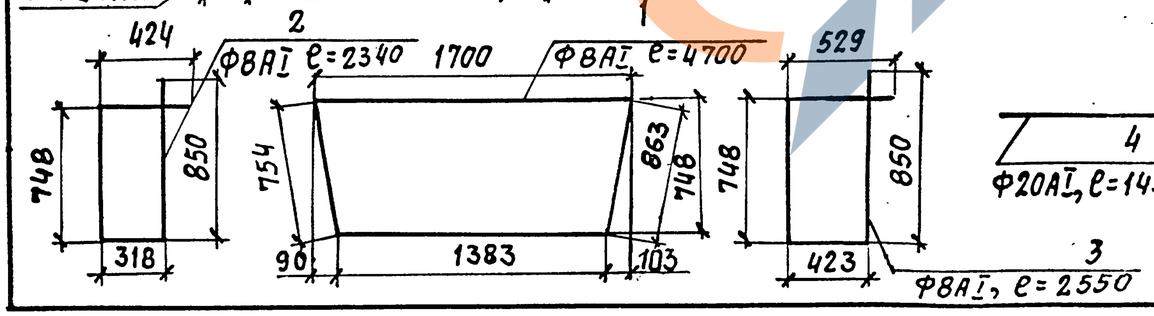

Н.контр.	Прохоров		11.10.91
Нач.отд.	Постовой		11.10.91
Гл.спец.	Прохоров		11.10.91
ГИП	Родюшкин		11.10.91
Нач.пр.гр.	Егоров		11.10.91
Инж.III к.	Лисичкина		11.10.91
Инж.I к.	Демидович		11.10.91

3.503.1-100.2-16

Узел 1.

Сопряжение блоков ригеля промежуточных опор

Стадия	Лист	Листов
Р		1

Союздорпроект

Копировал № 25430-03 27 Формат А3

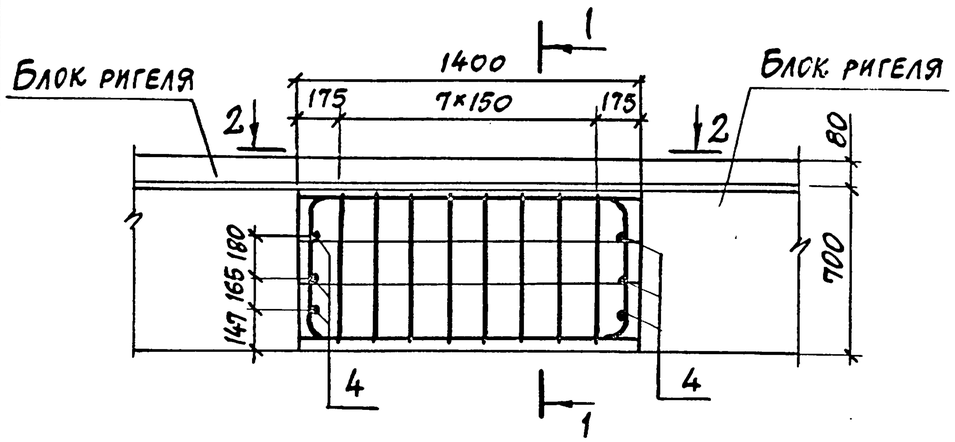

Рис. 1
1-1

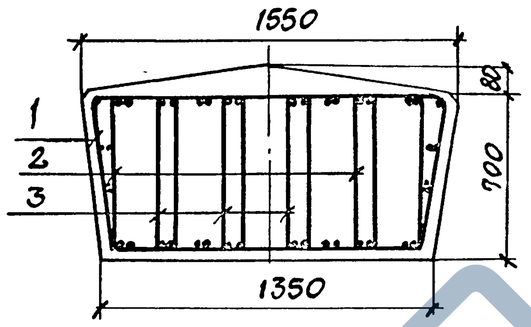

Рис. 2
1-1

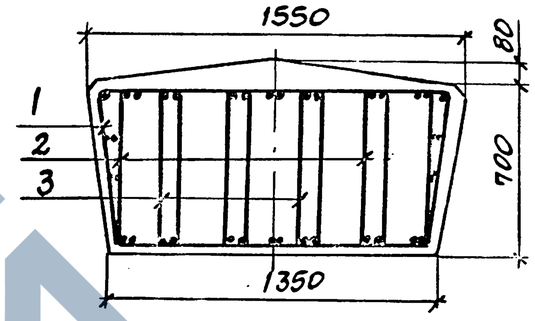

Рис. 3
1-1

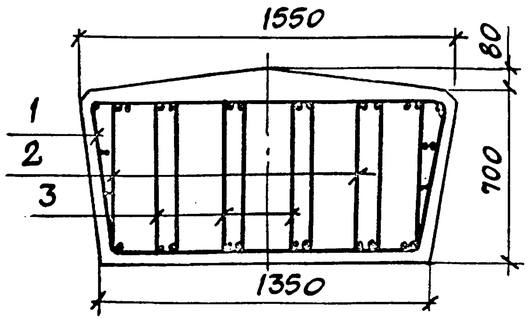

2-2

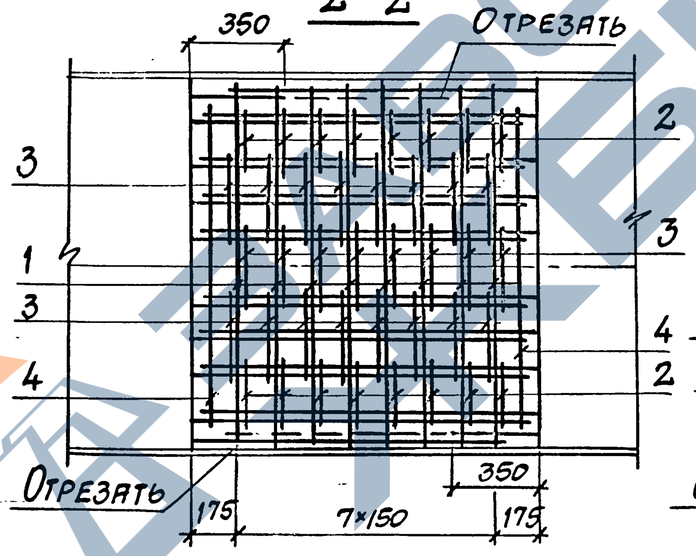

2-2

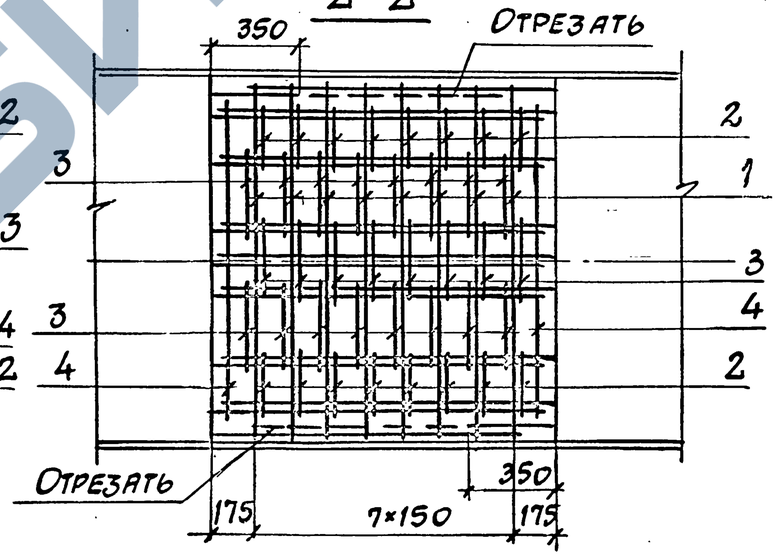

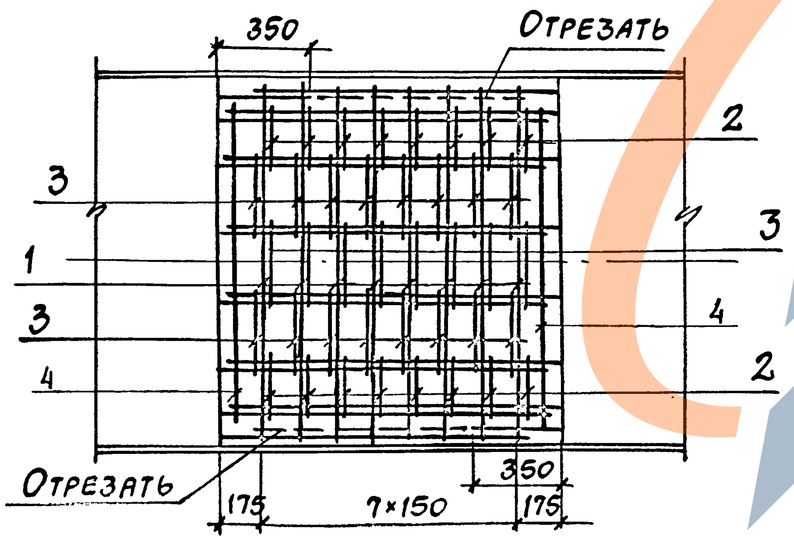

Технические требования см. 3.503.1-100.2-ТО

Н.контр.	Прохоров		11.10.91	3.503.1-100.2-17		
Нач.отд.	Постовой		11.10.91			
Гл.спец.	Прохоров		11.10.91	Узел 2. Сопряжение блоков ригеля промежуточных опор	Стадия	Лист	Листов
ГИП	Родюшкин		11.10.91		Р	1	2
Нач.пр.гр.	Егоров		11.10.91		СОЮЗДОРПРОЕКТ		
Инж.I к.	Лисичкина		11.10.91				
Инж.II к.	Демидович		11.10.91				

Копировал: № 25430-03 28 Формат А3

Рис. 4
1-1

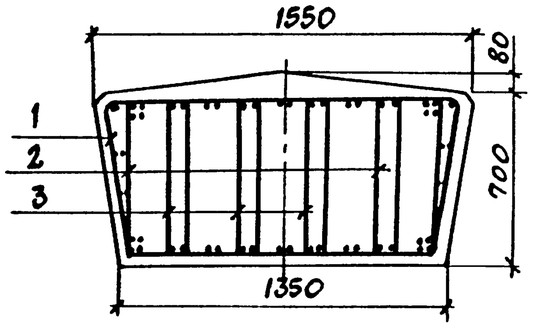

Рис. 5
1-1

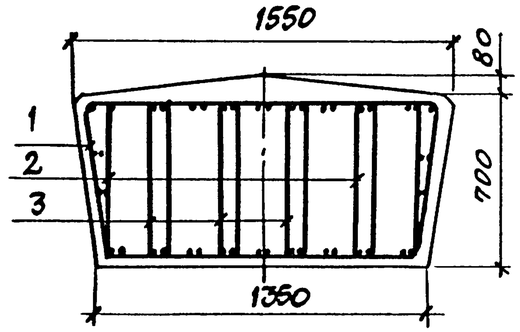

Марка узла	Марка сопрягаемых блоков	Рис.	Расход бетона, м3
2-1	2РП34-4ТА$\overline{III}$($\overline{II}$); 2РП40-4ТА$\overline{III}$($\overline{II}$)	1	1,51
2-2	2РП40-3ТА$\overline{III}$($\overline{II}$); 2РП34-3,4ТА$\overline{III}$($\overline{II}$)	2	
2-3	4РП53 - 1,2,3,4ТА$\overline{III}$($\overline{II}$); 4РП58 - 1,2,3,4ТА$\overline{III}$($\overline{II}$); 4РП77 - 1,2,3,4ТА$\overline{III}$($\overline{II}$)	3	
2-4	2РП40 - 1,2ТА$\overline{III}$($\overline{II}$)	4	
2-5	2РП32 - 1,2,3ТА$\overline{III}$($\overline{II}$)	5	

2-2
для Рис.4 и Рис.5

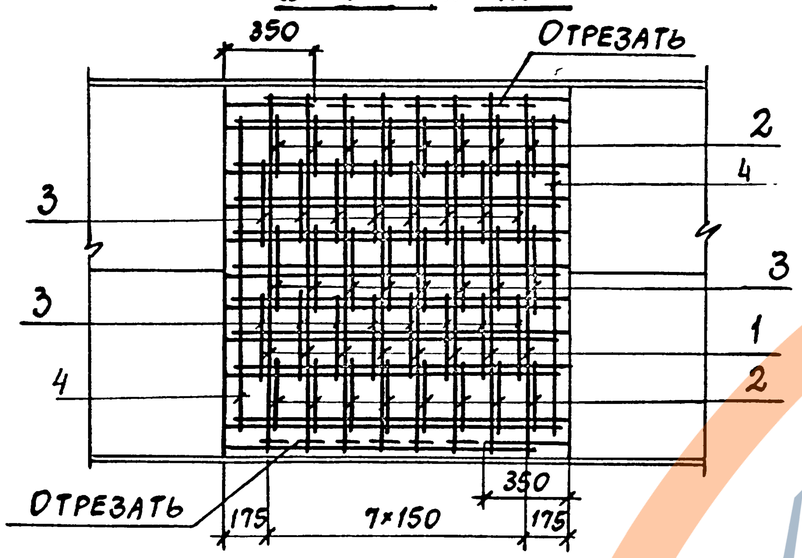

Марка узла	Поз.	Наименование	Кол.	Масса ед., кг	Масса на узел кг
2-1	1	ф8АI, е=4280	8	1,7	61,2
2-2, 2-3	2	ф8АI, е=2040	16	0,8	
2-4	3	ф8АI, е=2220	24	0,9	
2-5	4	ф20АI, е=1330	4	3,3	

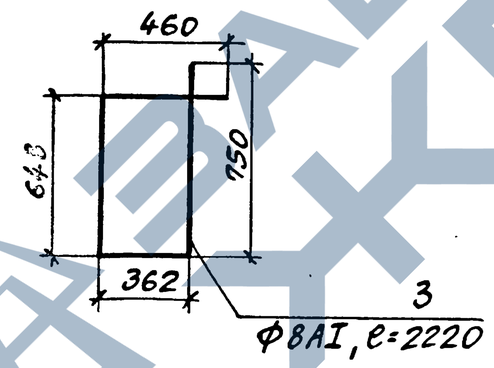

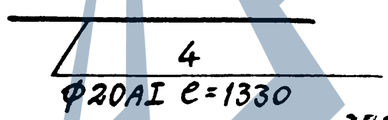

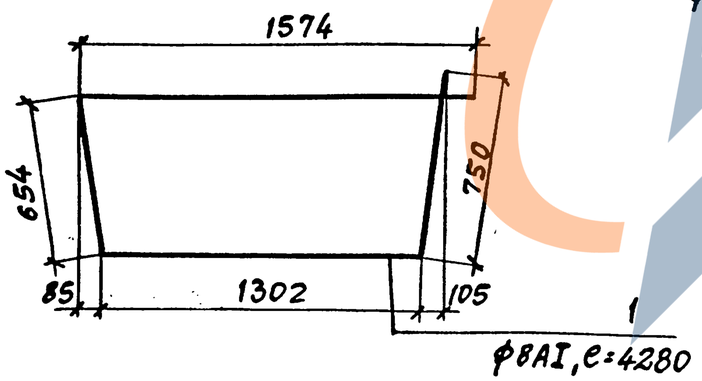

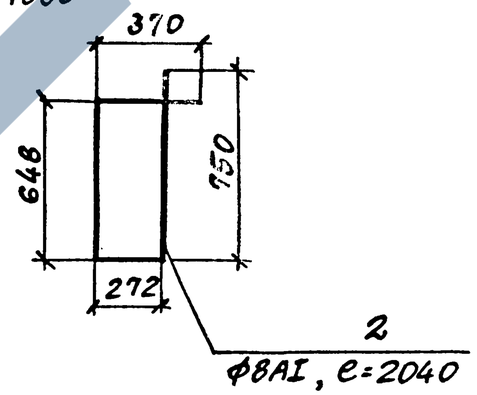

Копировал № 25430-03 29 Формат А3

Рис. 1

1-1

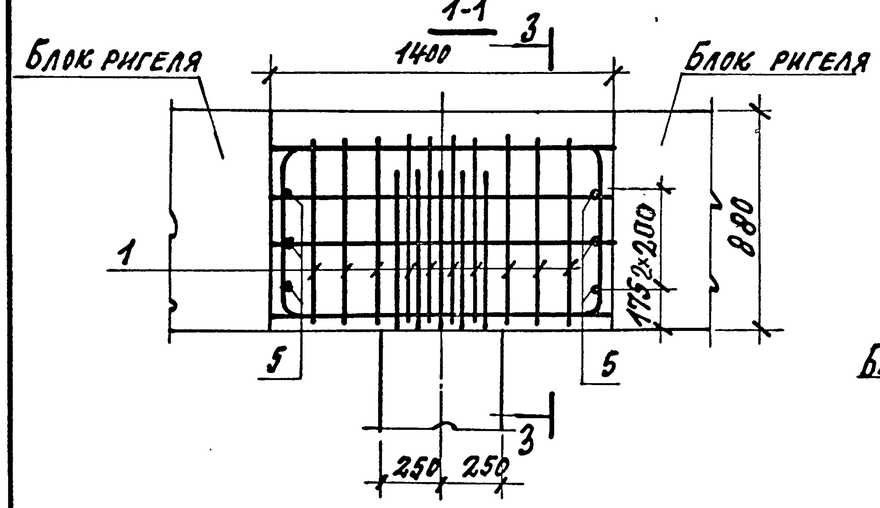

Рис. 2

4-4

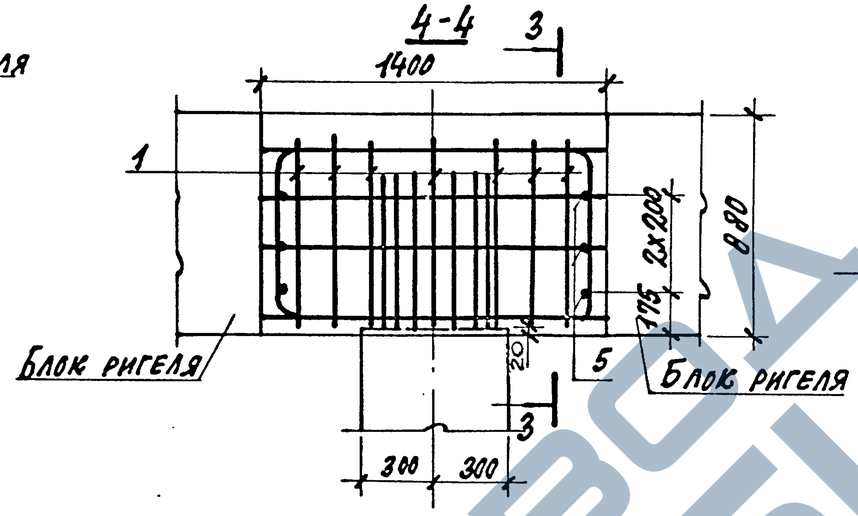

5-5 (при частичной замене петлевых стыков ванными)

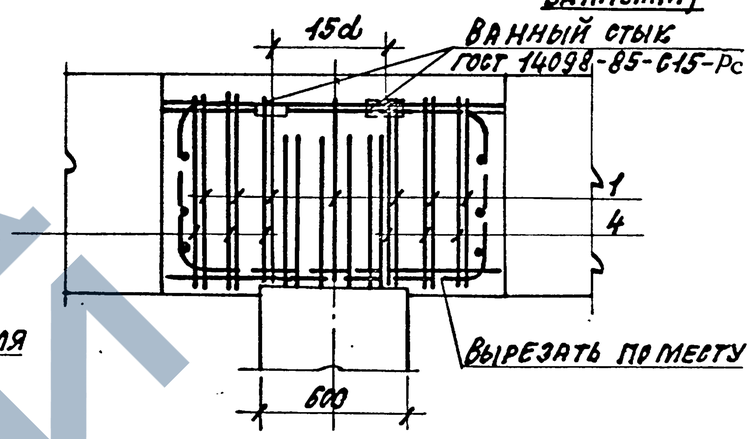

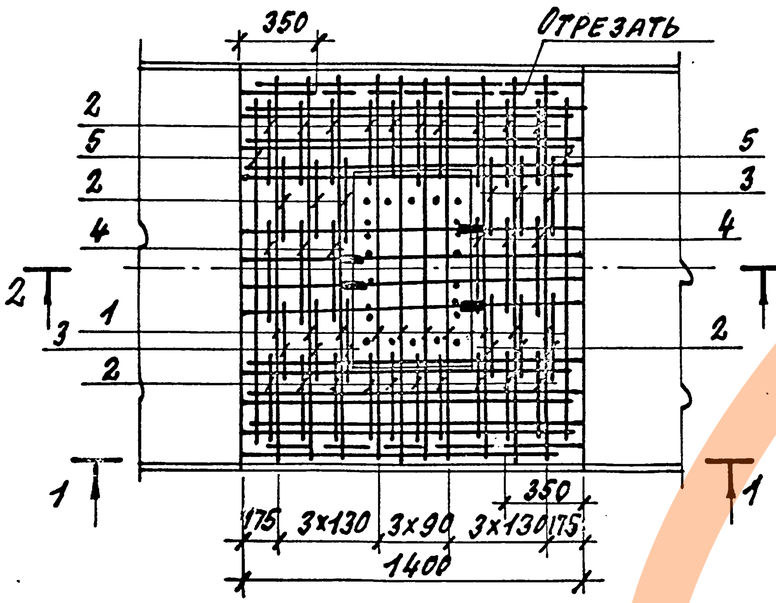

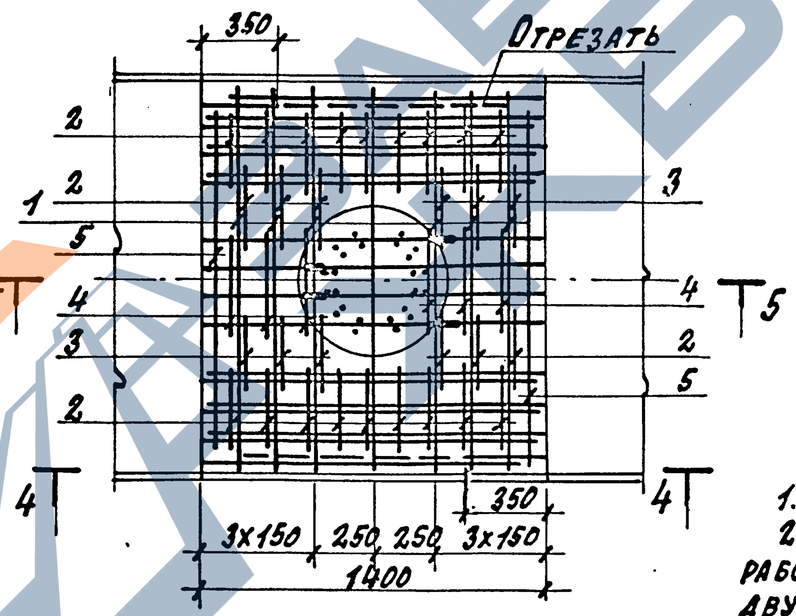

3-3 (для рис. 1 и рис. 2)

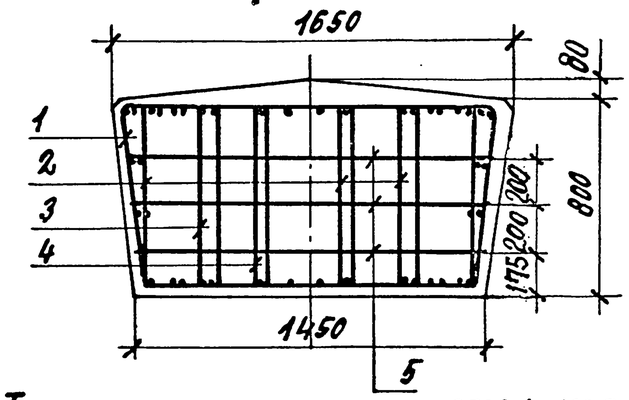

2-2 (при частичной замене петлевых стыков ванными)

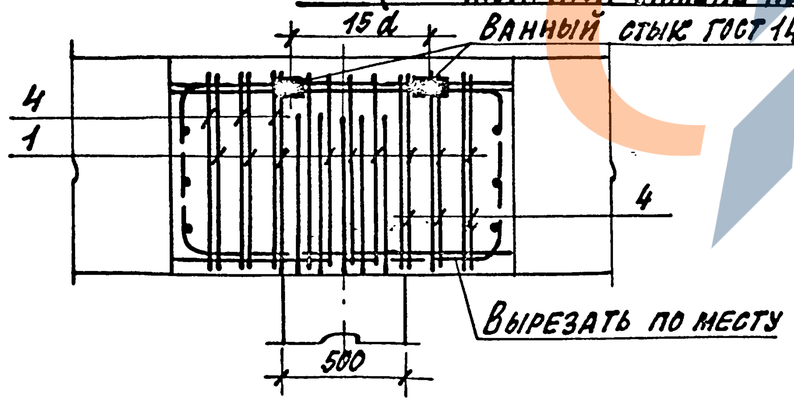

1. Технические требования см. 3.503.1-100.2-ТО
2. При необходимости до 50% петлевых стыков рабочей арматуры блоков ригеля можно заменить двумя группами ванных стыков на расстоянии 15d рабочей арматуры друг от друга.

Ванные стыки располагать симметрично относительно оси ригеля.

Н. контр.	Прохоров		11.10.91	3.503.1-100.2-18
Нач. отд.	Постовой		11.10.91	
Гл. спец.	Прохоров		11.10.91	Узел 3. Сопряжение блоков ригеля промежуточных опор и стойки
ГИП	Родюшкин		11.10.91	
Нач. пр. гр.	Егоров		11.10.91	
Инж. III к.	Лисичкина		11.10.91	
Инж. I к.	Демидович		11.10.91	

Стадия	Лист	Листов
Р	1	2

СОЮЗДОРПРОЕКТ

Копировал: 25430-03 30 Формат А3

Рис. 3

1-1

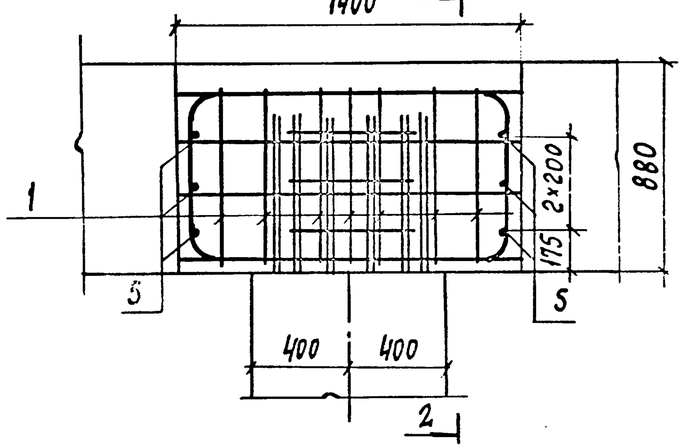

2-2

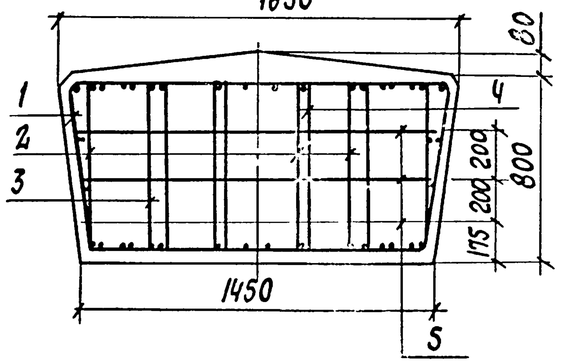

Марка узла	Сечение стойки, мм	Рис.	Расход бетона, м³
3-1	Стойка 500×800	1	1,83
3-2	Стойка D=600	2	
3-3	Стойка D=800	3	

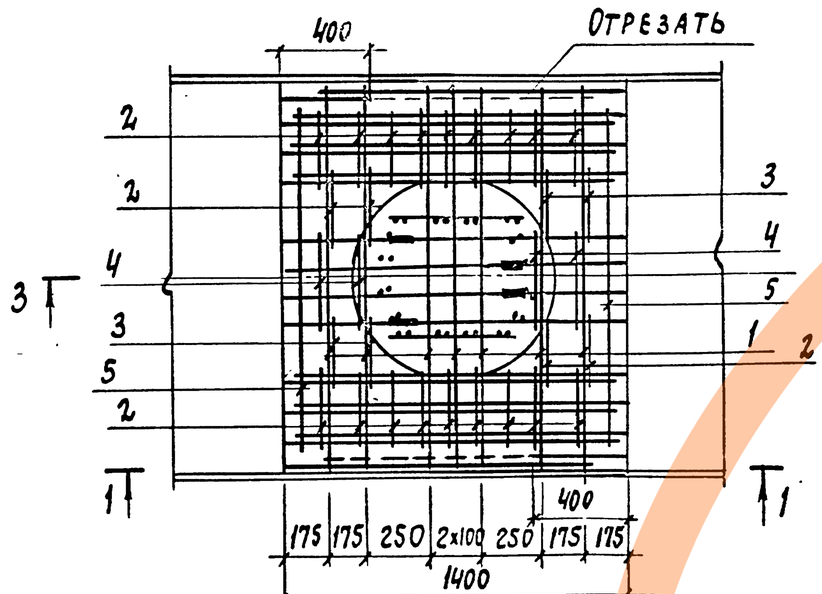

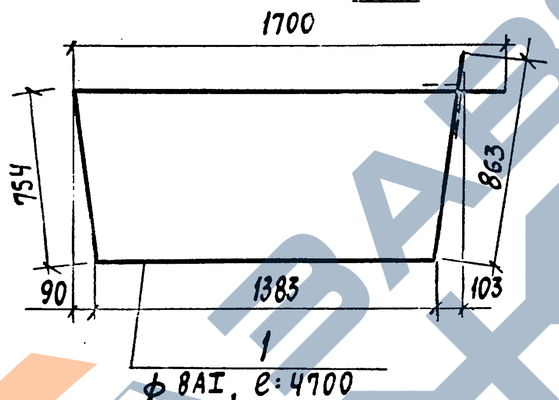

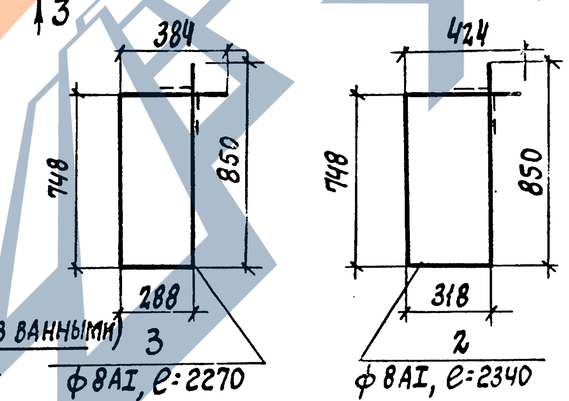

3-3 (при частичной замене петлевых стыков ванными)

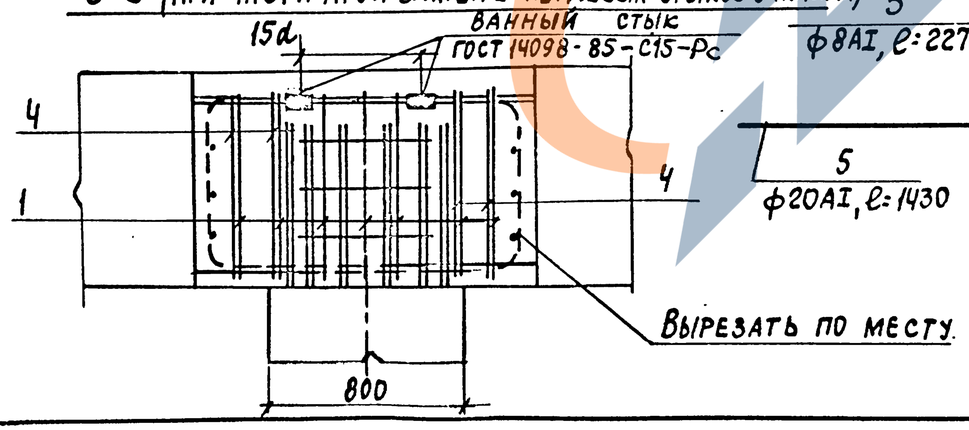

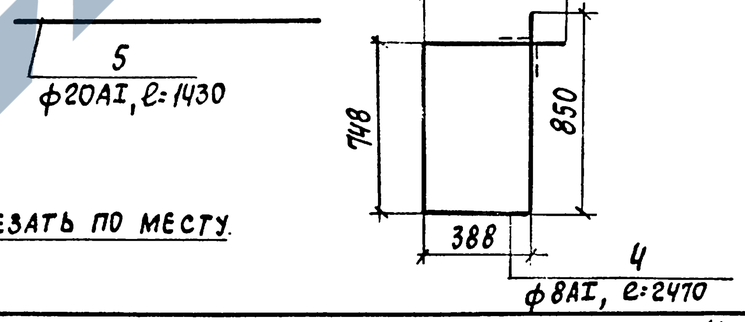

Марка узла	Поз.	Наименование	Кол.	Масса ед., кг	Масса на узел, кг
3-1	1	ф8AI, ℓ=4700	10	1,9	74,8
	2	ф8AI, ℓ=2340	26	0,9	
	3	ф8AI, ℓ=2270	6	0,9	
	4	ф8AI, ℓ=2470	6	1,0	
	5	ф20AI, ℓ=1430	6	3,5	
3-2	1	ф8AI, ℓ=4700	7	1,9	67,3
	2	ф8AI, ℓ=2340	24	0,9	
	3	ф8AI, ℓ=2270	6	0,9	
	4	ф8AI, ℓ=2470	6	1,0	
	5	ф20AI, ℓ=1430	6	3,5	
3-3	1	ф8AI, ℓ=4700	7	1,9	61,7
	2	ф8AI, ℓ=2340	22	0,9	
	3	ф8AI, ℓ=2270	4	0,9	
	4	ф8AI, ℓ=2470	4	1,0	
	5	ф20AI, ℓ=1430	6	3,5	

ЗАВОД ЖБИ

Рис. 1

1–1

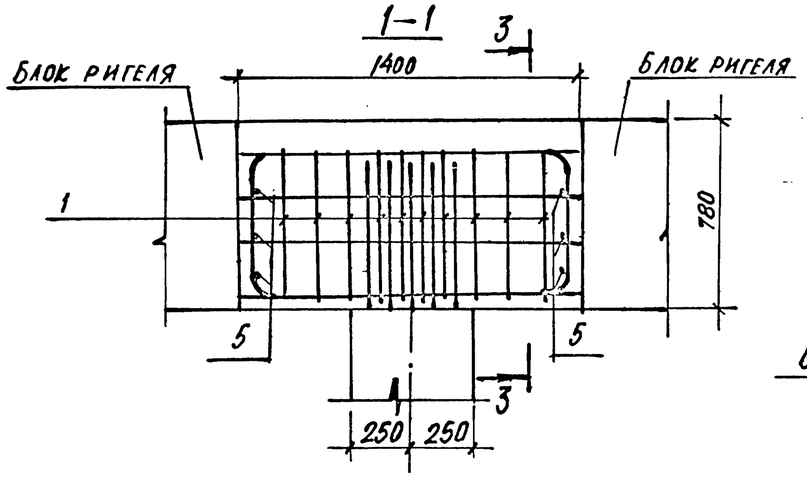

Рис. 2

4–4

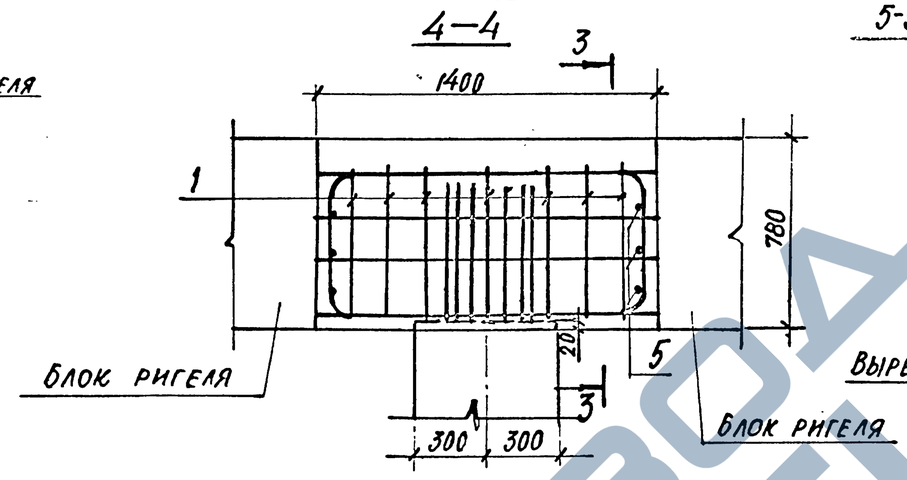

5-5 (при частичной замене петлевых стыков ванными)

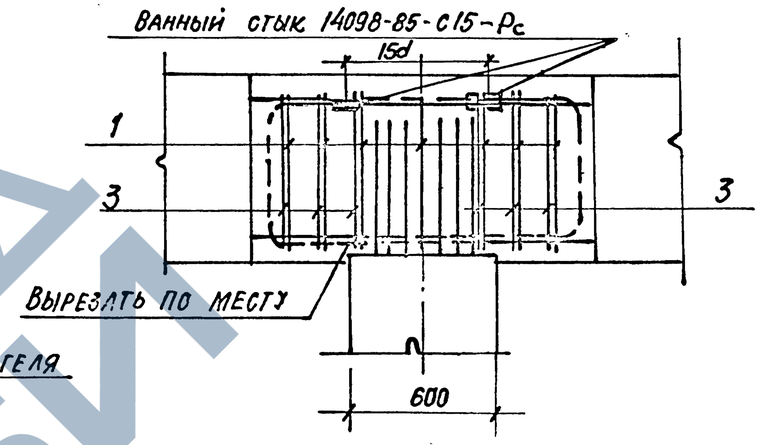

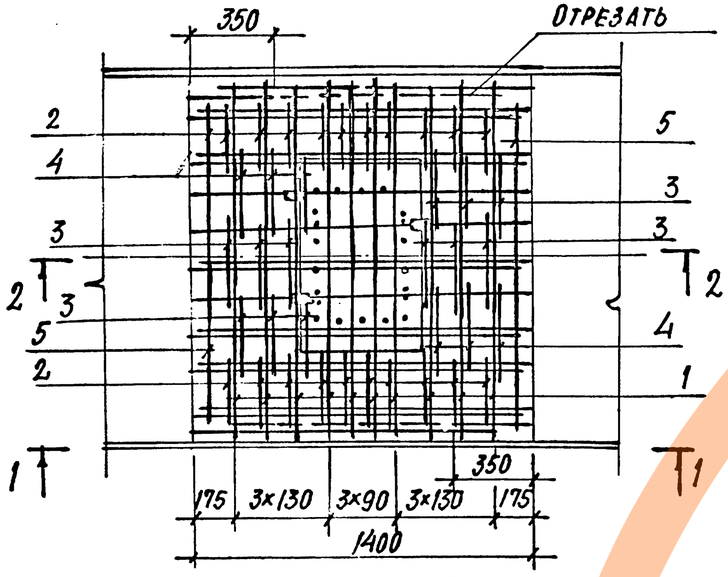

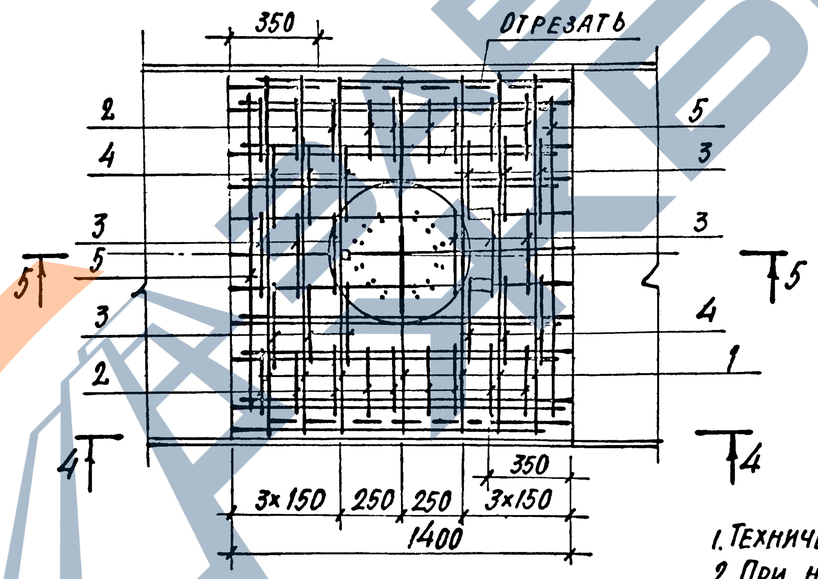

3–3

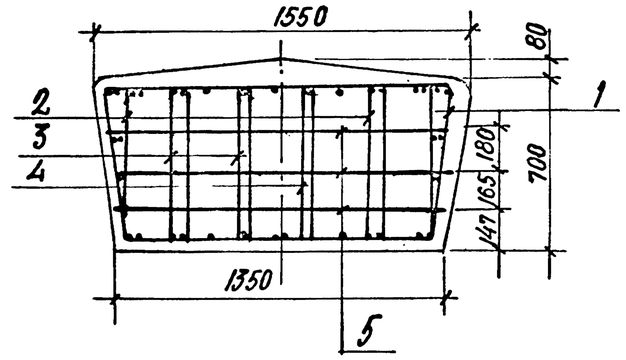

2 – 2 (при частичной замене петлевых стыков ванными)

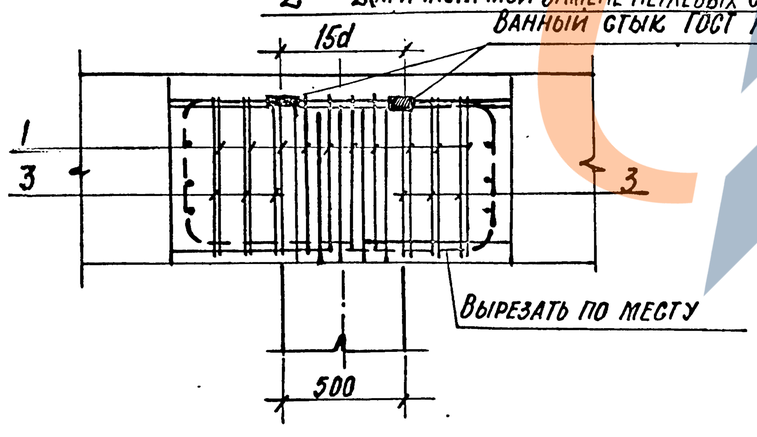

1. Технические требования см. 3.503.1-100.2-ТО
2. При необходимости до 50% петлевых стыков блоков ригеля можно заменить двумя группами ванных стыков на расстоянии 15d рабочей арматуры друг от друга. Ванные стыки располагать симметрично относительно оси ригеля.

Н. контр.	Прохоров		11.10.91	3.503.1-100.2-19
Нач. отд.	Постобой		11.10.91	
Гл. спец.	Прохоров		11.10.91	Узел 4. Сопряжение блоков ригеля промежуточных опор и стойки
ГИП	Родюшкин		11.10.91	
Нач. пр. гр.	Егоров		11.10.91	
Инж. III к.	Лисичкина		11.10.91	
Инж. II к.	Демидович		11.10.91	

Стадия	Лист	Листов
Р	1	2

СОЮЗДОРПРОЕКТ

Копировал: 25430-03 32 Формат А3

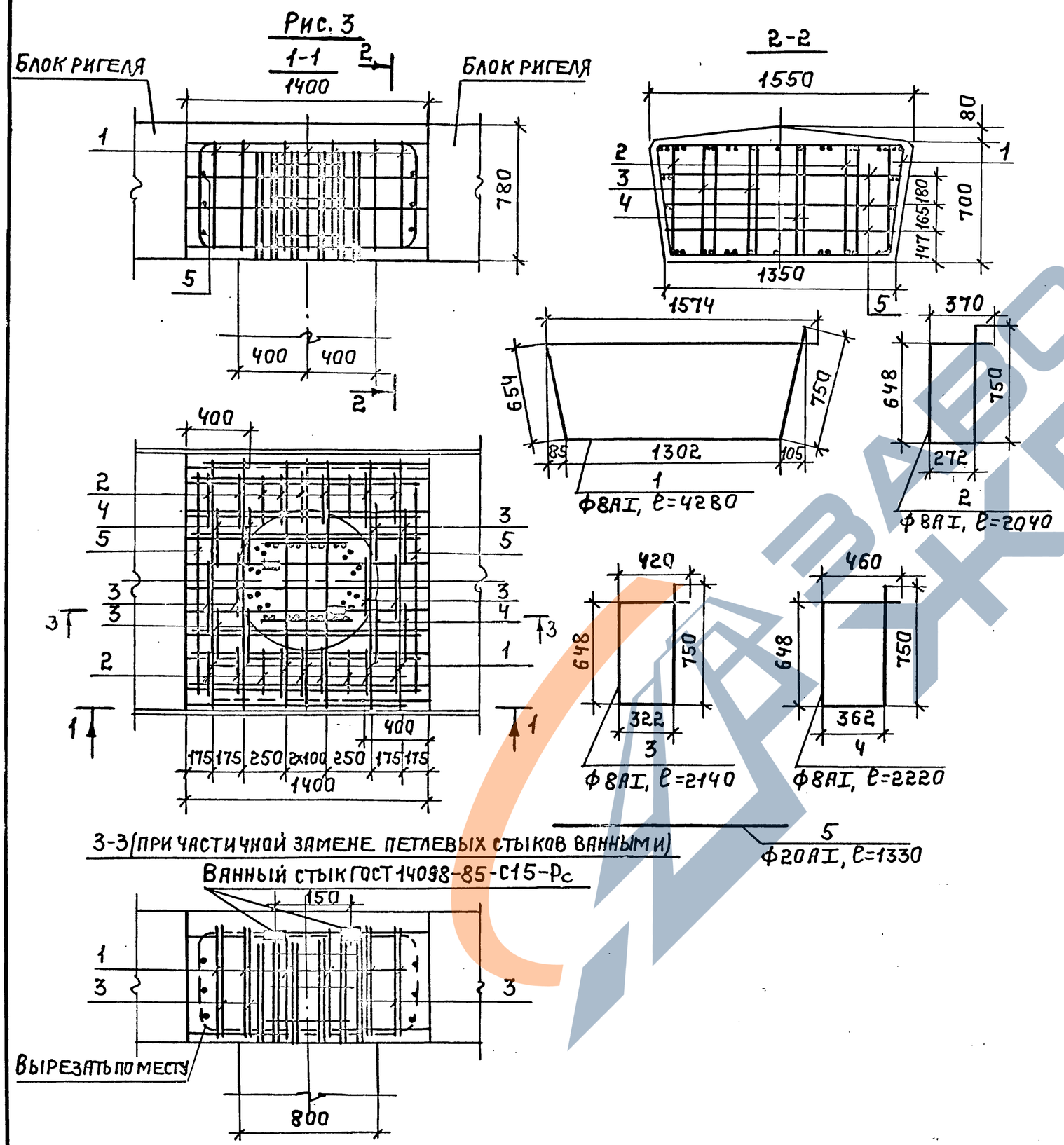

МАРКА УЗЛА	СЕЧЕНИЕ СТОЙКИ, ММ.	РИС.	РАСХОД БЕТОНА, $м^3$
4-1	СТОЙКА СЕЧ. 500×800	1	1,5
4-2	СТОЙКА Д=600	2	
4-3	СТОЙКА Д=800	3	

МАРКА УЗЛА	ПОЗ.	НАИМЕНОВАНИЕ	КОЛ	МАССА ЕД. КГ.	МАССА НА УЗЕЛ, КГ
4-1	1	Ф8АI, ℓ=4280	10	1,7	67,8
	2	Ф8АI; ℓ=2040	20	0,8	
	3	Ф8АI; ℓ=2140	12	0,8	
	4	Ф8АI; ℓ=2220	6	0,9	
	5	Ф20АI; ℓ=1330	6	3,3	
4-2	1	Ф8АI; ℓ=4280	7	1,7	61,1
	2	Ф8АI; ℓ=2040	18	0,8	
	3	Ф8АI; ℓ=2140	12	0,8	
	4	Ф8АI; ℓ=2220	6	0,9	
	5	Ф20АI; ℓ=1330	6	3,3	
4-3	1	Ф8АI; ℓ=4280	7	1,7	56,1
	2	Ф8АI; ℓ=2040	18	0,8	
	3	Ф8АI; ℓ=2150	8	0,8	
	4	Ф8АI; ℓ=2230	4	0,9	
	5	Ф20АI; ℓ=1330	6	3,3	

3.503.1-100.2-19 Лист 2

Копировал: Формат А3

Рис. 1

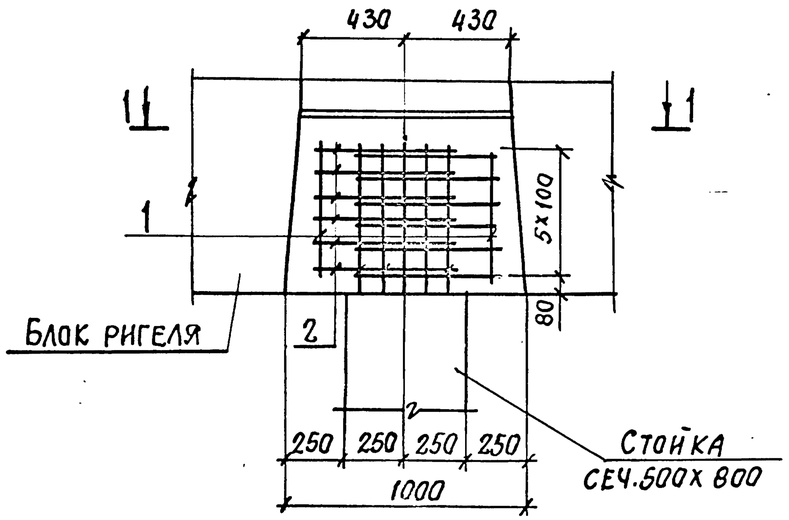

2–2

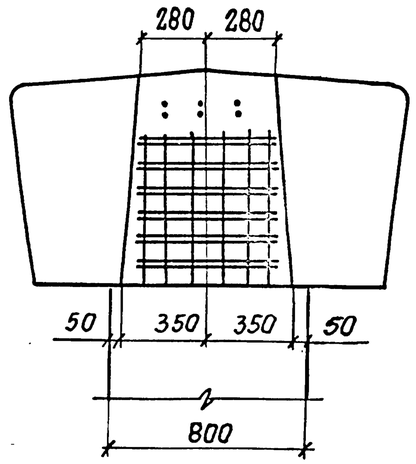

Рис. 2

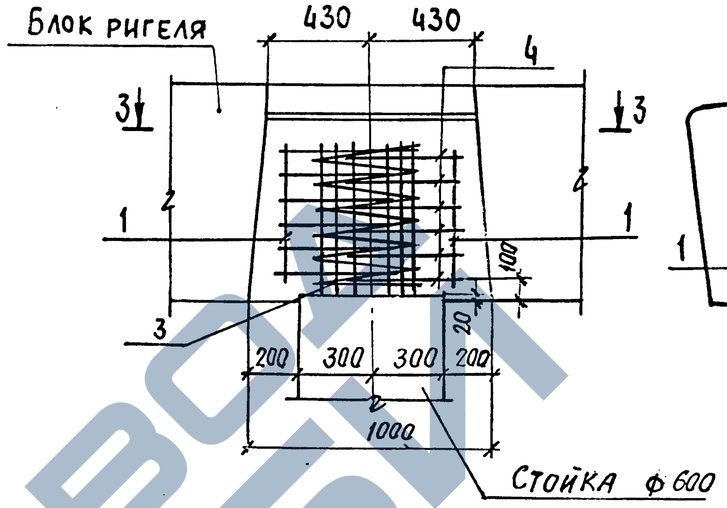

4–4

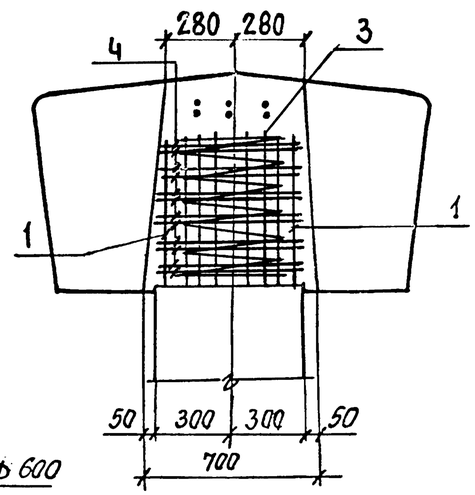

1–1

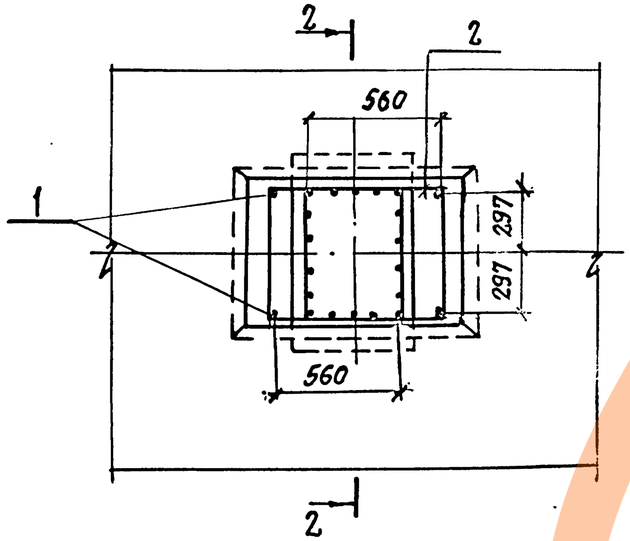

3–3

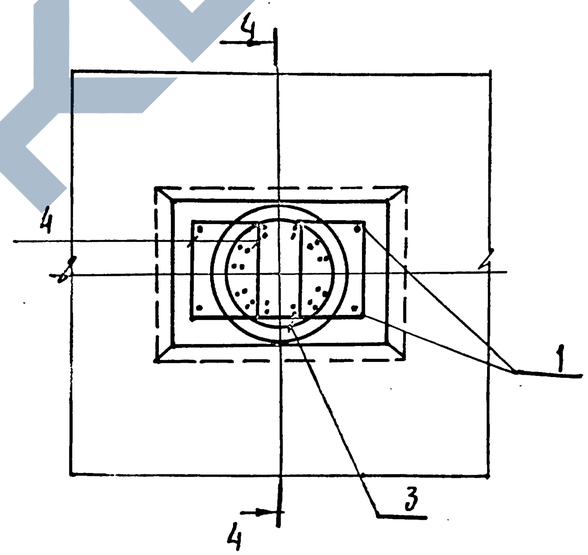

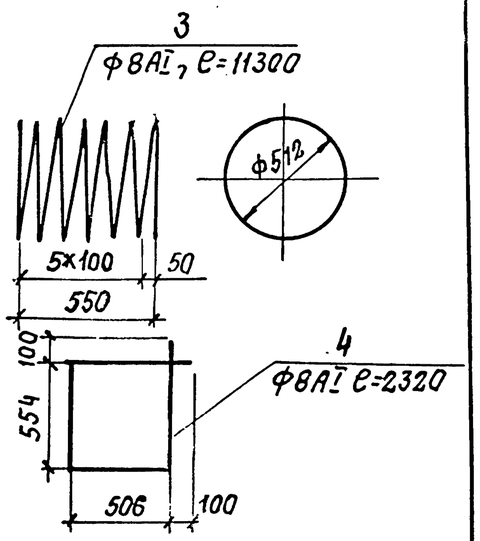

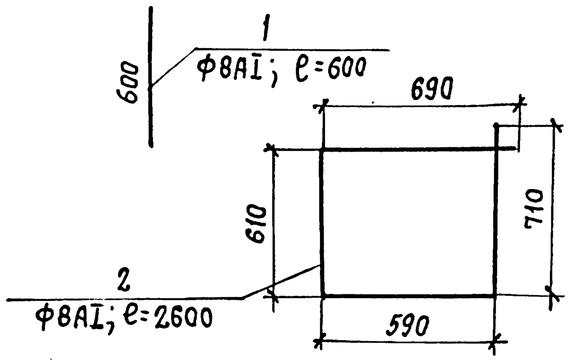

Технические требования см. 3.503.1-100.2-ТО.

Н.контр.	Прохоров		11.10.91	3503.1-100.2-20
Нач.отд.	Постовой		11.10.91	
Гл.спец.	Прохоров		11.10.91	Узел 5. Сопряжение стоек с ригелем
ГИП	Родюшкин		11.10.91	
Нач.пр.гр.	Егоров		11.10.91	
Инж. I к.	Лисичкина		11.10.91	
Инж. II к.	Демидович		11.10.91	

Стадия	Лист	Листов
Р	1	2

Союздорпроект

25430-03 34

Копировал: К

Формат А3

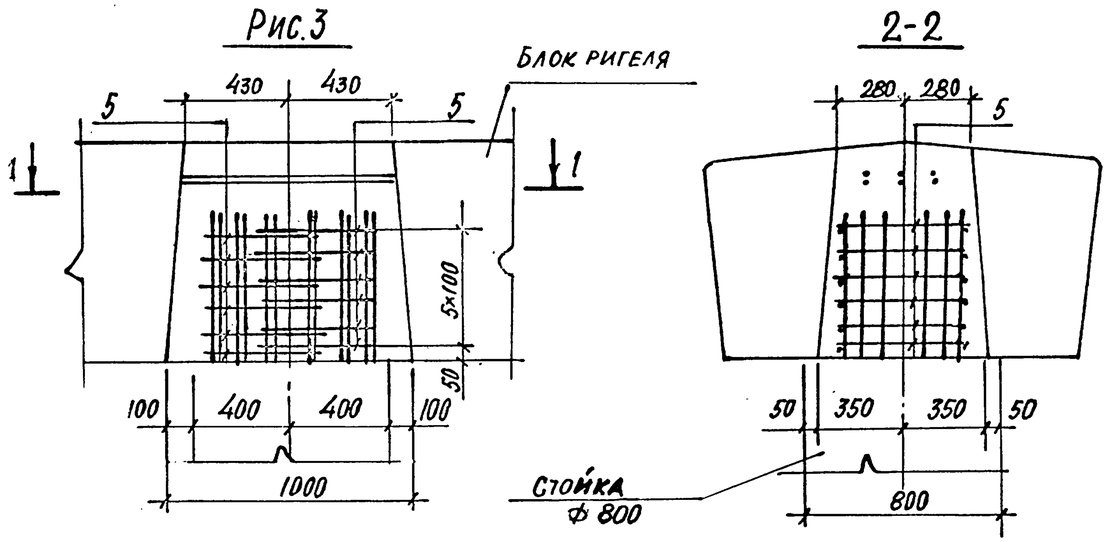

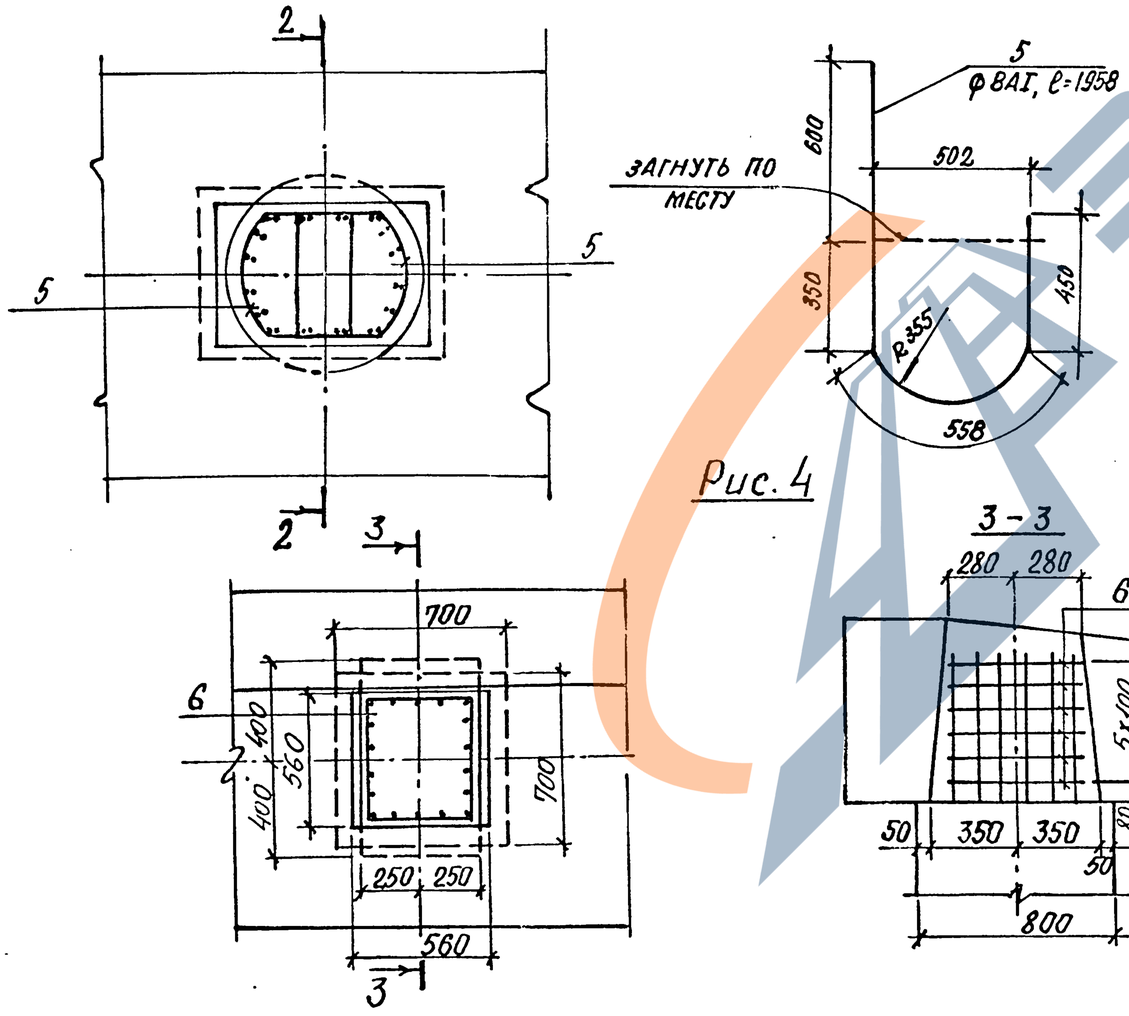

Рис.4

Марка узла	Сечение стойки, мм	Рис.	Расход бетона, м³
5-1	Стойка сеч. 500×800	1	0,5
5-2	Стойка ф 600	2	
5-3	Стойка ф 800	3	
5-4	Стойка сеч. 500×800	4	0,3

Марка узла	Поз.	Наименование	Кол.	Масса ед., кг	Масса на узел, кг
5-1	1	ф 8АI, ℓ=600	4	0,3	13,2
	2	ф 8АI, ℓ=2600	12	1,0	
5-2	1	ф 8АI, ℓ=600	4	0,3	16,5
	4	ф 8АI, ℓ=2320	12	0,9	
	3	ф 8АI, ℓ=11300	1	4,5	
5-3	5	ф 8АI, ℓ=1958	12	0,8	9,6
5-4	6	ф 8АI, ℓ=2230	6	0,9	5,4

ЗАВОД ЖБИ

3.503.1-100.2-20

Лист 2

Рис. 1

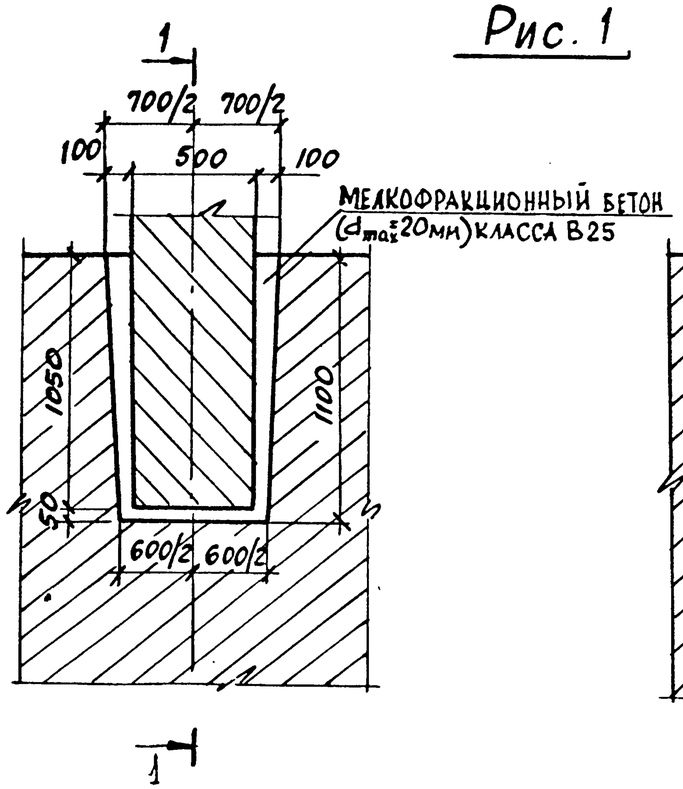

1-1

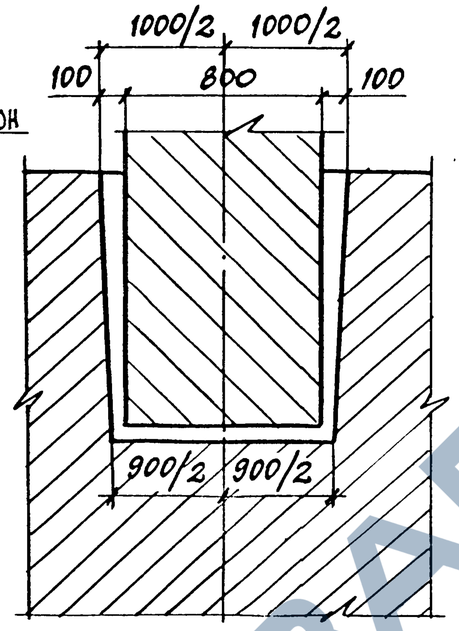

Рис. 2

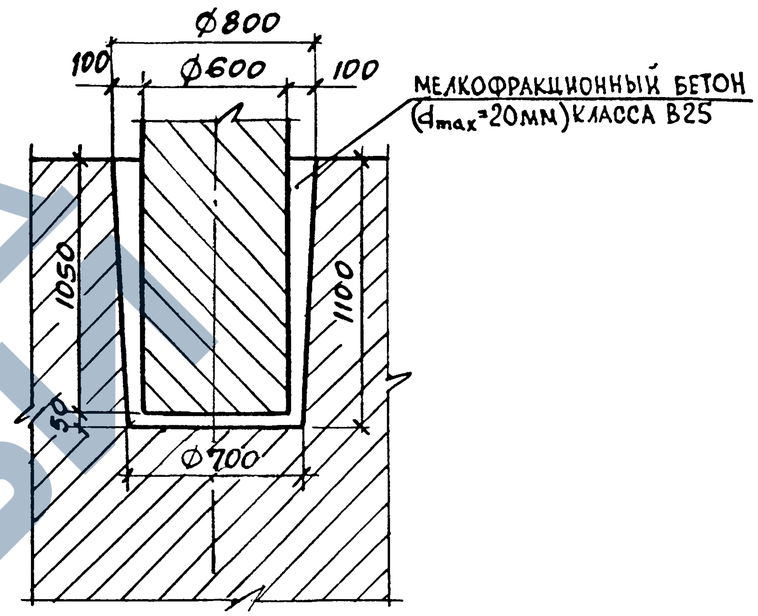

Рис. 3

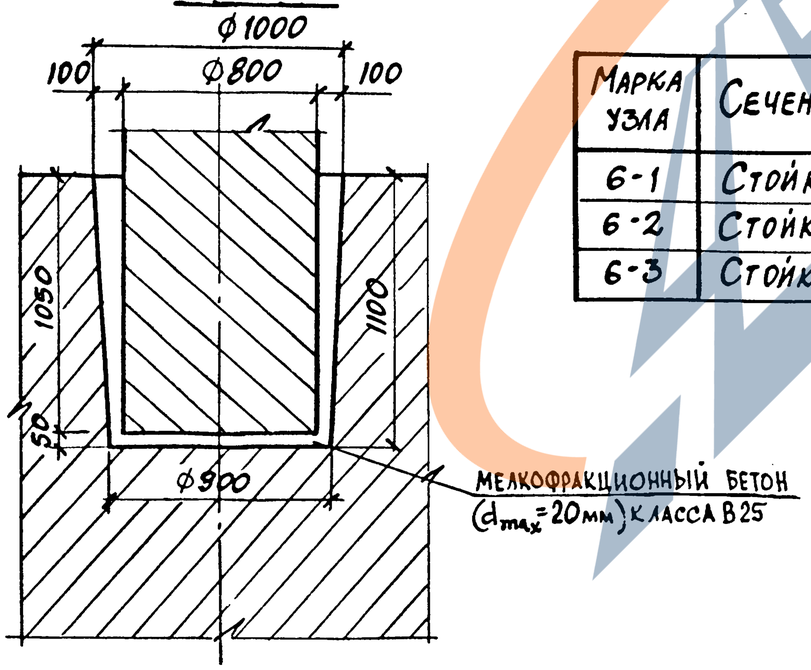

Марка узла	Сечение стойки, мм	Рис.	Расход бетона, м3
6-1	Стойка 500×800	1	0,3
6-2	Стойка Ø600	2	0,2
6-3	Стойка Ø800	3	0,3

Технические требования см. лист 3.503.1-100.2-ТО

Н.контр.	Прохоров		11.10.91	3.503.1-100.2-21
Нач.отд.	Постовой		11.10.91	
Гл.спец.	Прохоров		11.10.91	Узел 6. Омоноличивание стоек с фундаментом
ГИП	Родюшкин		11.10.91	Стадия: Р; Лист: ; Листов: 1
Нач.пр.гр.	Егоров		11.10.91	
Инж.I к.	Лисичкина		11.10.91	СОЮЗДОРПРОЕКТ
Инж.II к.	Демидович		11.10.91	

Копировал:

25430-03 36 Формат А3

ЗАВОД ЖБИ

Рис. 1

1-1

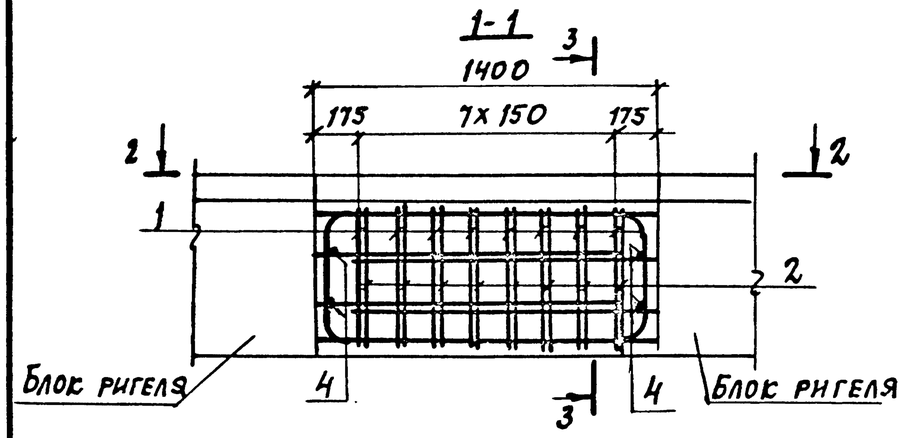

2-2

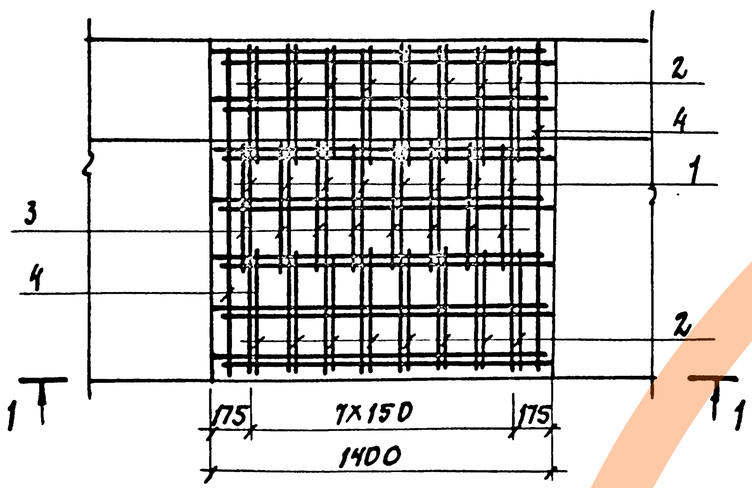

3-3

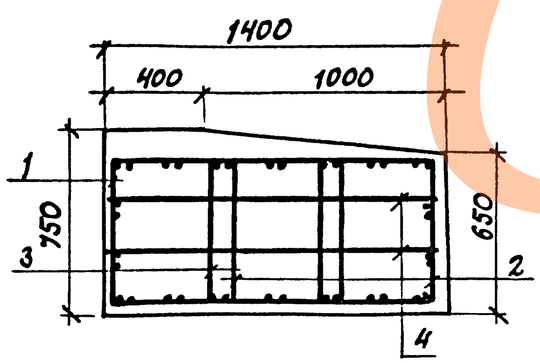

Рис. 2

4-4

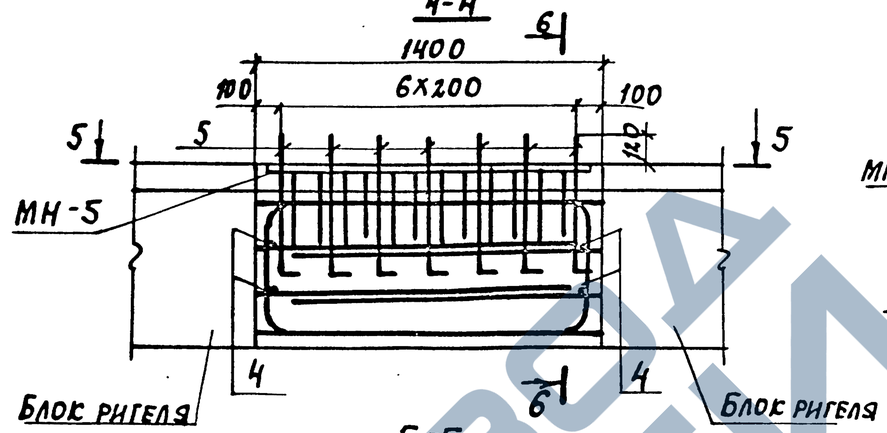

6-6

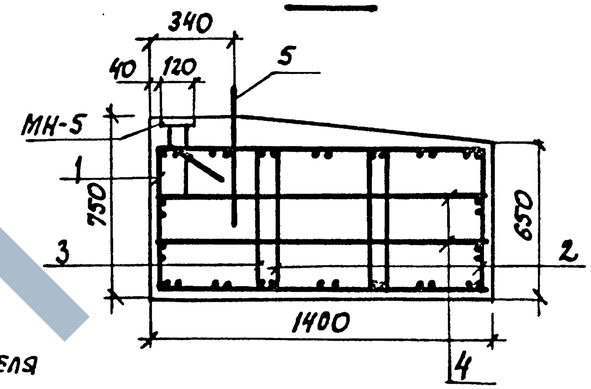

5-5

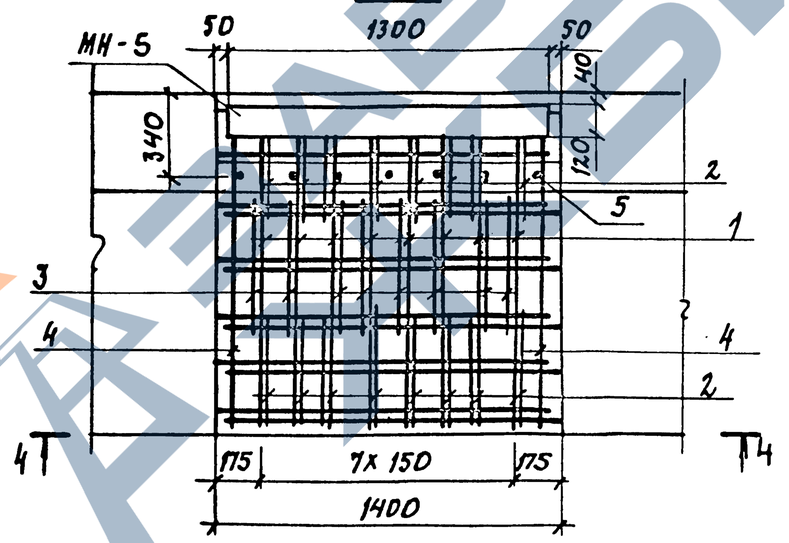

1. Технические требования см. 3.503.1-100.2-ТО.
2. Закладное изделие МН-5 см. 3.503.1-100.2-23.

Н. контр.	Прохоров		11.10.91	3.503.1-100.2-22		
Нач. отд.	Постовой		11.10.91			
Гл. спец.	Прохоров		11.10.91	Узел 7. Сопряжение блоков ригеля крайних опор	Стадия	Лист	Листов
ГИП	Родюшкин		11.10.91		Р	1	2
Нач. пр. гр.	Егоров		11.10.91		Союздорпроект		
Инж. IIк	Лисичкина		11.10.91				
Инж. IIк	Демидович		11.10.91				

Копировал: № 25430-03 37 Формат А3

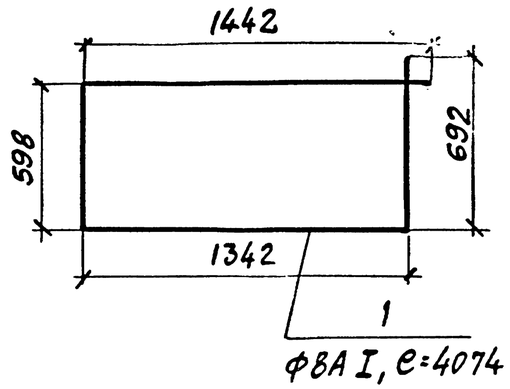

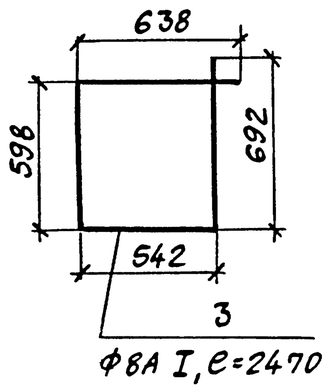

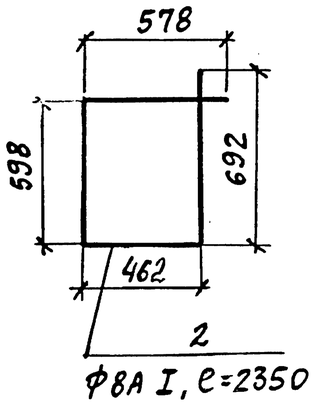

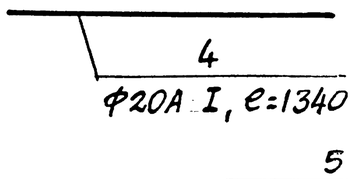

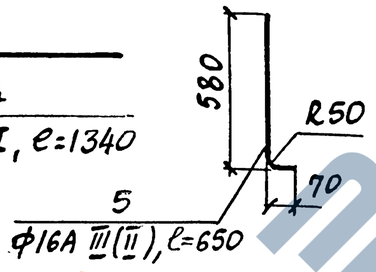

Марка узла	Марка сопрягаемых блоков	Рис.	Расход бетона м3
7-1	4РК81-ТА III(II)-1; 4РК81-ТА III(II)-2, 4РК81-ТА III(II)-3; 4РК81-ТА III(II)-4	1	1,4
7-2	4РК61-ТА III(II)-1; 4РК61-ТА III(II)-2 4РК64-ТА III(II)-1; 4РК64-ТА III(II)-2	2	

Марка узла	Поз.	Наименование	Кол.	Масса ед., кг	Масса на узел, кг
7-1	1	Ф8А I, ℓ=4074	8	1,6	48,4
	2	Ф8А I, ℓ=2350	16	0,9	
	3	Ф8А I, ℓ=2470	8	1,0	
	4	Ф20А I, ℓ=1340	4	3,3	
7-2	1	Ф8А I, ℓ=4074	8	1,6	77,3
	2	Ф8А I, ℓ=2350	16	0,9	
	3	Ф8А I, ℓ=2470	8	1,0	
	4	Ф20А I, ℓ=1340	4	3,3	
	5	Ф16А III(II), ℓ=650	7	1,0	
	8	-12×120, ℓ=1300	1	14,7	
	9	Ф16А III(II), ℓ=360	6	0,6	
	10	Ф16А III(II), ℓ=360	6	0,6	

Рис. 1

1-1

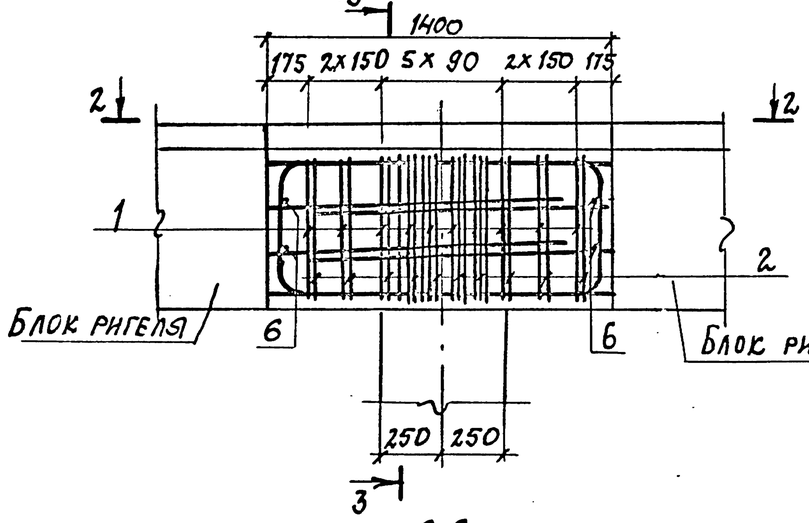

Рис. 2

4-4 (хомуты не показаны)

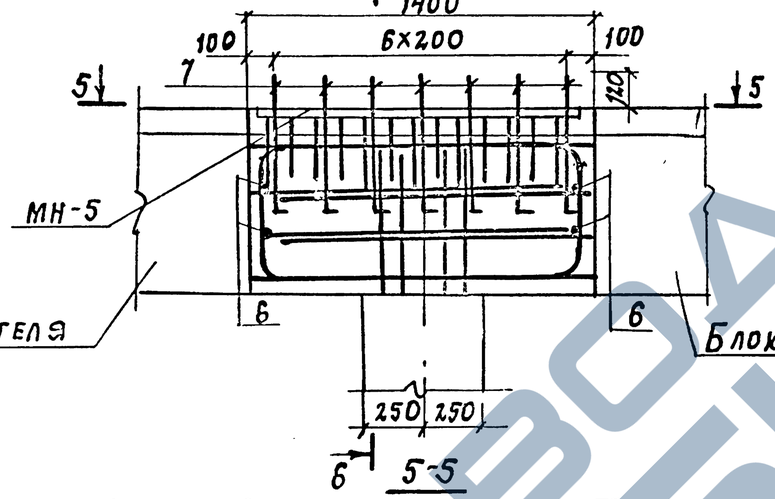

6-6

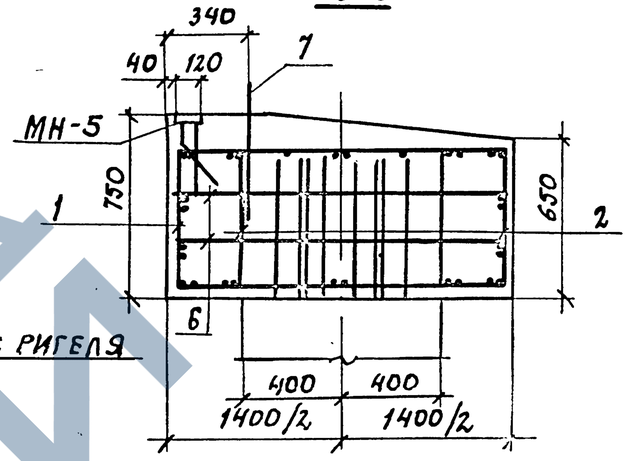

2-2

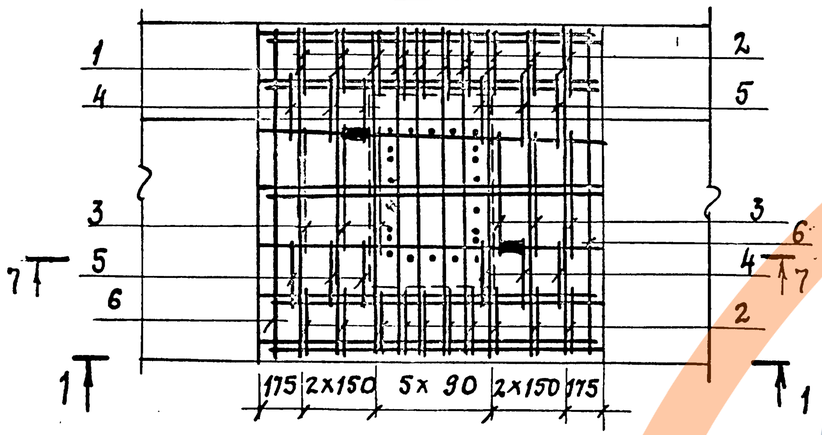

5-5

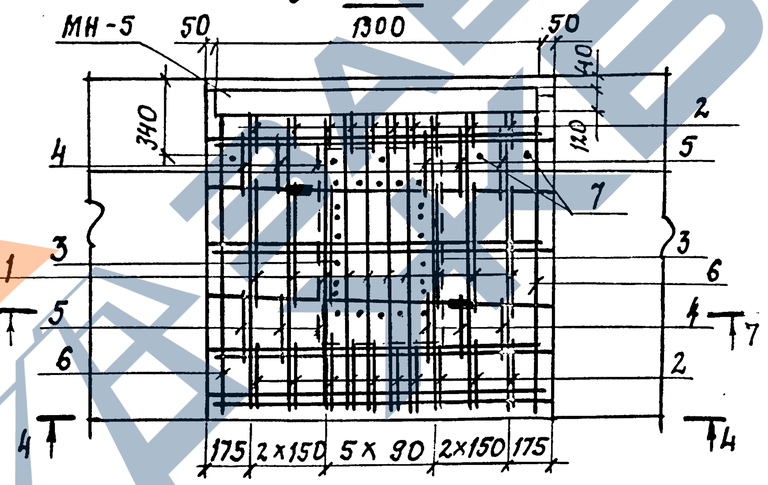

7-7 (при частичной замене петлевых стыков ванными)

Ванный стык ГОСТ14098-85-С15-Рс

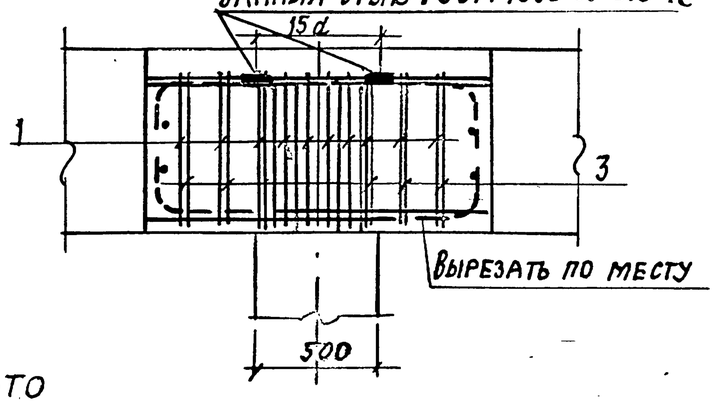

3-3

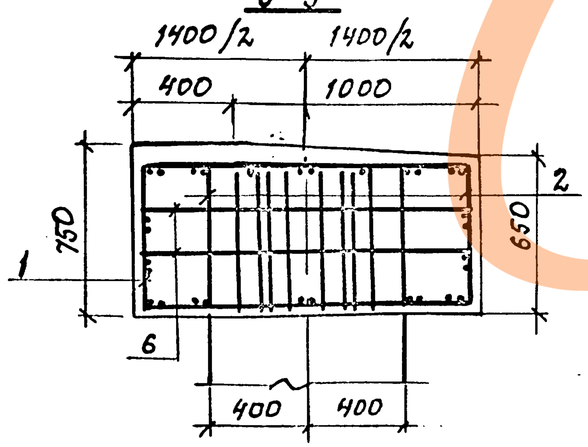

1. Технические требования см. 3.503.1-100.2-ТО
2. При необходимости до 50% петлевых стыков блоков ригеля можно заменить двумя группами ванных стыков на расстоянии 15d рабочей арматуры друг от друга, ванные стыки располагать симметрично относительно оси ригеля.

Н.контр.	Прохоров		11.10.91	3.503.1-100.2-23
Нач.отд.	Постовой		11.10.91	
Гл.спец.	Прохоров		11.10.91	Узел 8. Сопряжение блоков ригеля крайних опор и стоек
ГИП	Родюшкин		11.10.91	
Нач.пр.гр.	Егоров		11.10.91	
Инж.IIк	Лисичкина		11.10.91	
Инж.Iк	Демидович		11.10.91	

Стадия	Лист	Листов
Р	1	2

СОЮЗДОРПРОЕКТ

Копировал: Ф-1-25430-03 39 Формат А3

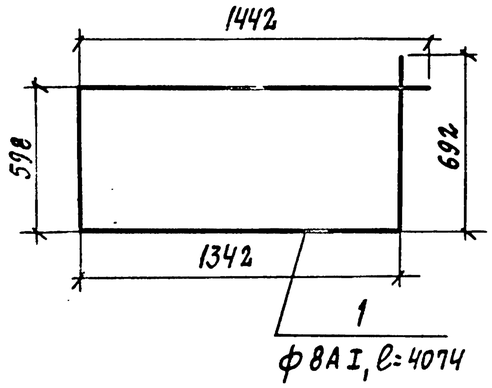

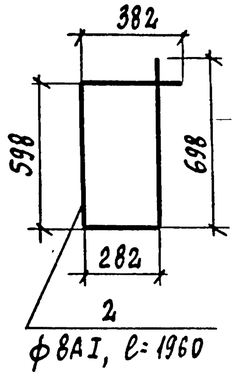

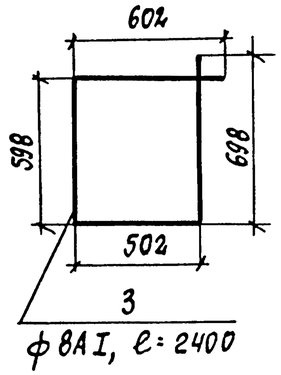

Марка узла	Марка сопрягаемых блоков	Рис.	Расход бетона, м³
8-1	3РК46-ТА III(II)-1; 3РК46-ТА III(II)-2	1	1,4
8-2	3РК56-ТА III(II)-1; 3РК56-ТА III(II)-2	2	

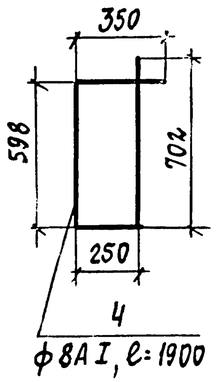

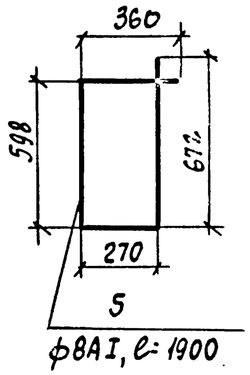

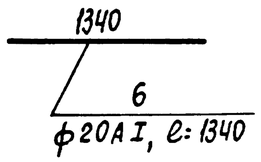

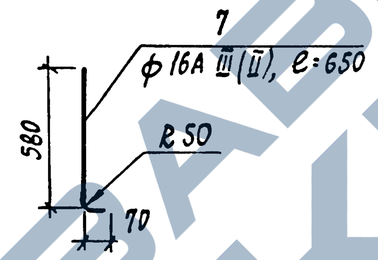

Марка узла	Поз.	Наименование	Кол.	Масса ед., кг	Масса на узел, кг
8-1	1	ф 8А I, ℓ=4074	10	1,6	60,2
	2	ф 8А I, ℓ=1960	20	0,8	
	3	ф 8А I, ℓ=2400	6	0,9	
	4	ф 8А I, ℓ=1900	6	0,8	
	5	ф 8А I, ℓ=1900	6	0,8	
	6	ф 20А I, ℓ=1340	4	3,3	
8-2	1	ф 8А I, ℓ=4074	10	1,6	89,1
	2	ф 8А I, ℓ=1960	20	0,8	
	3	ф 8А I, ℓ=2400	6	0,9	
	4	ф 8А I, ℓ=1900	6	0,8	
	5	ф 8А I, ℓ=1900	6	0,8	
	6	ф 20А I; ℓ=1340	4	3,3	
	7	ф 16А III(II), ℓ=650	7	1,0	
	8	−12×120, ℓ=1300	1	14,7	
	9	ф 16А III(II), ℓ=360	6	0,6	
	10	ф 16А III(II), ℓ=360	6	0,6	

МН-5

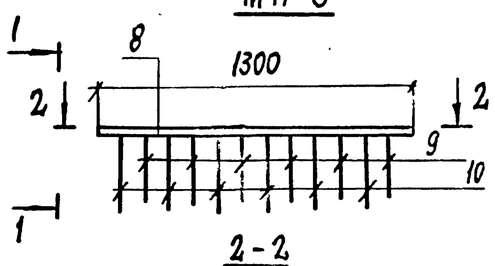

1-1

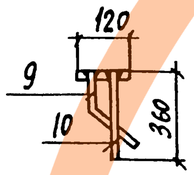

2-2

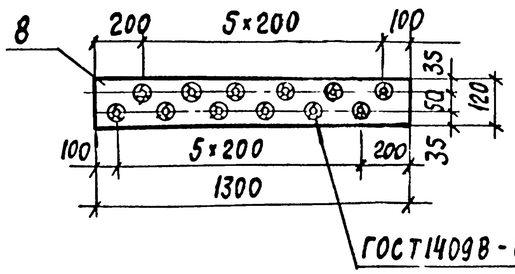

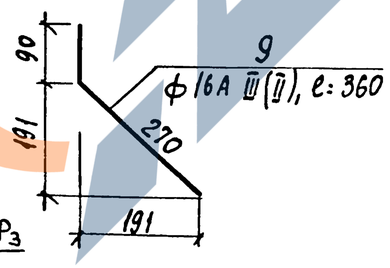

ЗАВОД ЖБИ

Копировал: Кр 25430-03 40 Формат А3

Рис.1

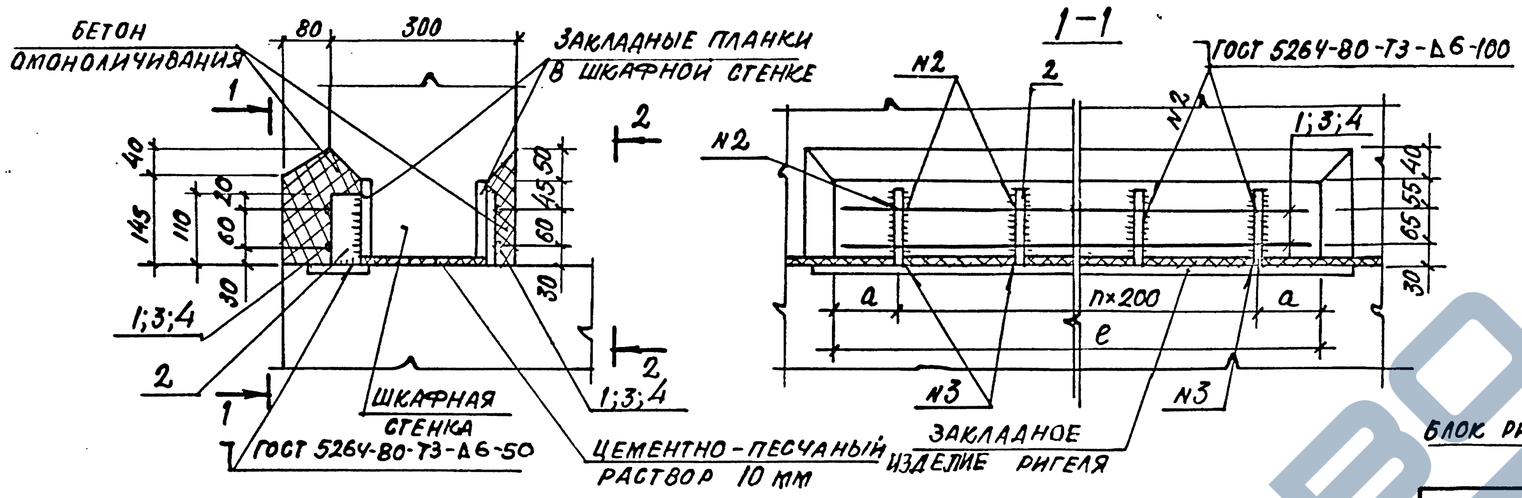

Рис.2

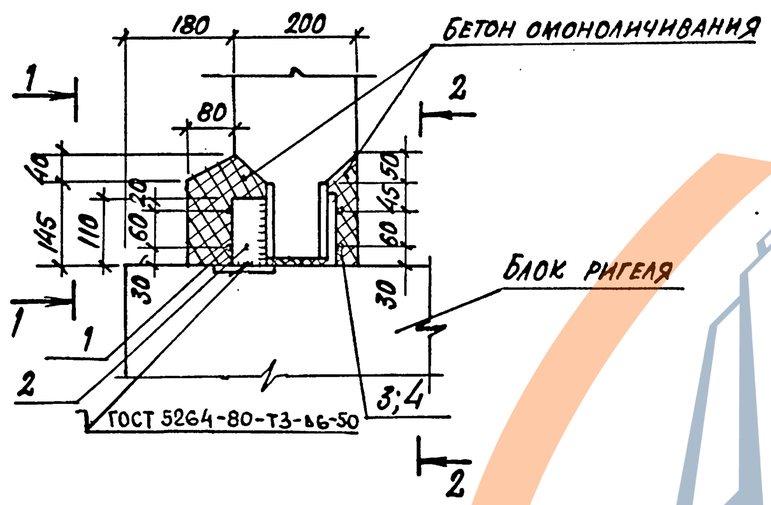

Марка узла	Марка блока шкафной стенки	Рис.	Размеры, мм a	Размеры, мм e	n	Расход бетона, $м^3$
9-1	БШ32.Н-ТА II(II); БШ37.Н-ТА II(II); БШ40.Н-ТА III(II)	1	100	1800	8	0,06
9-2	БШ.35.Н-ТА III(II)		300	1800	6	0,06
9-3	БШ10.Н-ТА III(IV)	2	40	680	3	0,02
9-4	БК ℓ.Н-ТА III(II)		50	1100	5	0,04

Марка узла	Поз.	Наименование	Кол.	Масса ед. кг	Масса на узел, кг
9-1	1	ф6АI; ℓ=1800	4	0,4	6,1
	2	полоса 10×50; ℓ=110	9	0,5	
9-2	1	ф6АI; ℓ=1800	4	0,4	5,1
	2	полоса 10×50; ℓ=110	7	0,5	
9-3	3	ф6АI; ℓ=650	4	0,2	2,8
	2	полоса 10×50; ℓ=110	4	0,5	
9-4	4	ф6АI; ℓ=1100	4	0,3	4,2
	2	полоса 10×50; ℓ=110	6	0,5	

1. Технические требования см. 3.503.1-100.2-ТО
2. Поз. 1;3;4 приварить к поз.2 и выпускам арматуры из ригеля.

Н.контр.	Прохоров		11.10.91
Нач.отд.	Постовой		11.10.91
Гл.спец.	Прохоров		11.10.91
ГИП	Родюшкин		11.10.91
Нач.пр.гр.	Егоров		11.10.91
инж.III к.	Лисичкина		11.10.91
инж.II к.	Демидович		11.10.91

3.503.1-100.2-24

Узел 9. Сопряжение шкафной стенки с ригелем

Стадия	Лист	Листов
Р		1

СОЮЗДОРПРОЕКТ

Копировал: 25430-03 41 Формат А3

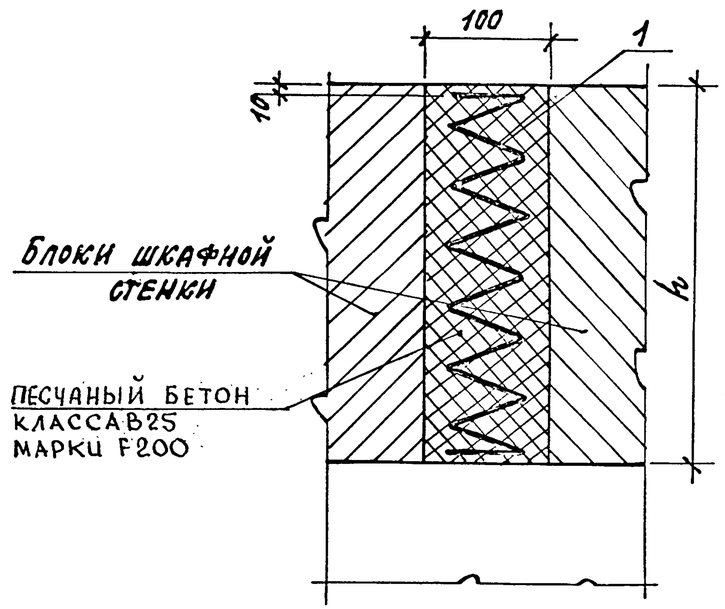

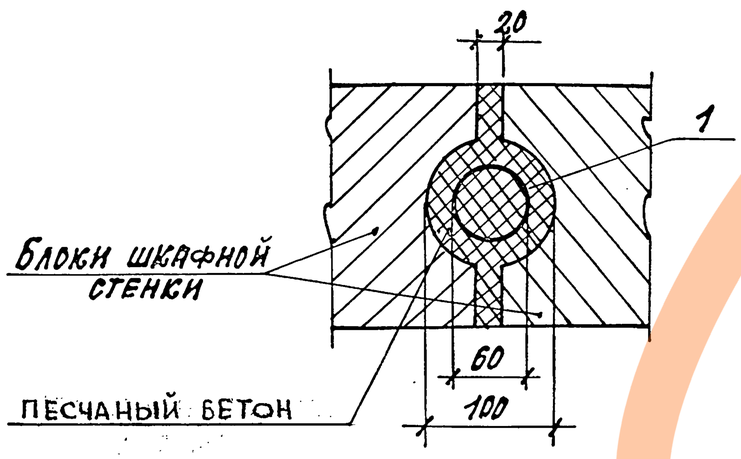

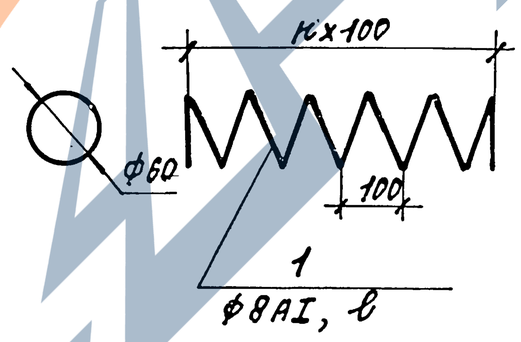

Ведомость расхода стали на узел, кг

Марка узла	Изделия арматурные		
	Арматура класса А-I		Всего
	ф8	Итого	
10-1	0,7	0,7	0,7
10-2	0,8	0,8	0,8
10-3	0,9	0,9	0,9
10-4	1,0	1,0	1,0
10-5	1,1	1,1	1,1
10-6	1,3	1,3	1,3
10-7	1,3	1,3	1,3
10-8	1,4	1,4	1,4

Марка узла	Марка сопрягаемых блоков	Размеры, мм		h	Расход бетона, м3
		b	в		
10-1	БШ32.9-ТАIII(II); БШ35.9-ТАIII(II) БШ40.9-ТАIII(II) БК29.17-ТАIII(II); БК33.17-ТАIII(II)	850	1700	8	0,01
10-2	БШ32.10-ТАIII(II); БШ35.10-ТАIII(II); БШ37.10-ТАIII(II); БШ40.10-ТАIII(II); БШ10.11-ТАIII(II); БК31.18-ТАIII(II); БК33.18-ТАIII(II)	1000	2080	10	0,01
10-3	БШ32.12-ТАIII(II); БШ35.12-ТАIII(II); БШ37.12-ТАIII(II); БШ40.12-ТАIII(II); БШ10.12-ТАIII(II); БШ31.20-ТАIII(II); БК35.20-ТАIII(II)	1150	2260	11	0,01
10-4	БШ37.13-ТАIII(II); БШ40.13-ТАIII(II); БШ10.14-ТАIII(II)	1300	2640	13	0,02
10-5	БШ32.15-ТАIII(II); БШ35.15-ТАIII(II) БШ40.15.ТАIII(II); БК33.23-ТАIII(II); БК37.23-ТАIII(II)	1450	2830	14	0,02
10-6	БШ37.16-ТАIII(II); БШ40.16-ТАIII(II) БШ10.17-ТАIII(II)	1600	3200	16	0,02
10-7	БШ32.17-ТАIII(II); БШ35.17-ТАIII(II) БШ40.17-ТАIII(II) БК35.25-ТАIII(II); БК39.25-ТАIII(II)	1650	3200	16	0,02
10-8	БШ37.18-ТАIII(II); БШ40.18-ТАIII(II) БШ10.19-ТАIII(II)	1800	3580	18	0,02

Технические требования см. 3.503.1-100.2-ТО

Н.контр.	Прохоров		11.10.91	3.503.1-100.2-25
Нач.отд.	Постовой		11.10.91	
Гл.спец.	Прохоров		11.10.91	Узел 10. Сопряжение блоков шкафной стенки
ГИП	Родюшкин		11.10.91	
Нач.пр.гр.	Егоров		11.10.91	
Инж.III к.	Лисичкина		11.10.91	
Инж.II к.	Демидович		11.10.91	

Стадия	Лист	Листов
Р		1

Союздорпроект

Копировал: 25430-03 42 Формат А3

Узел 11

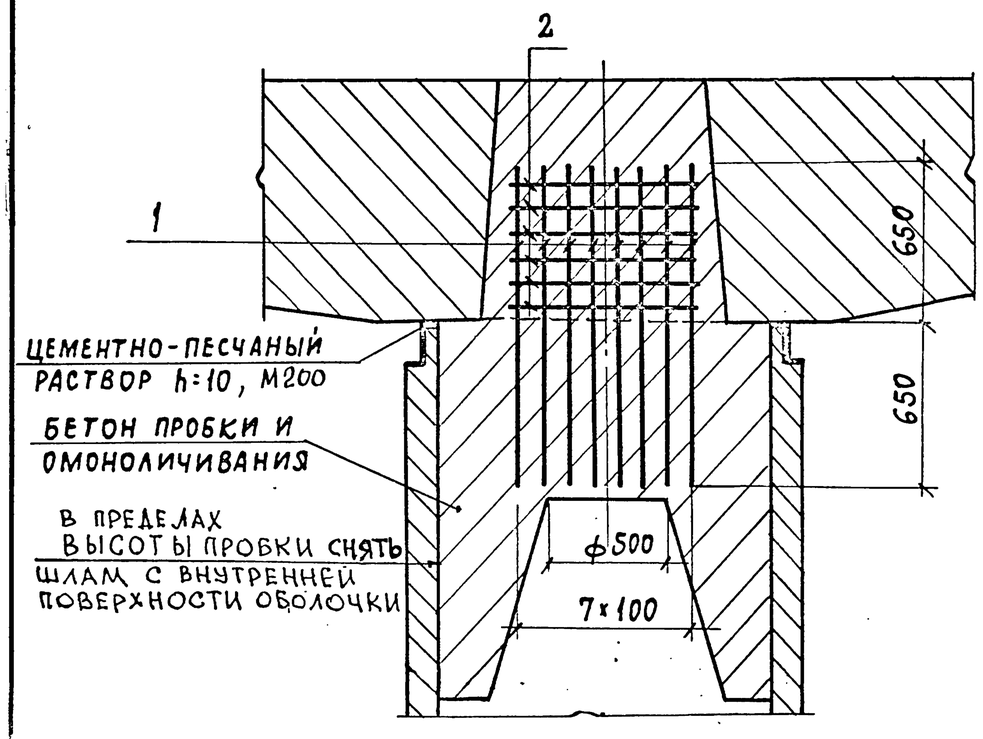

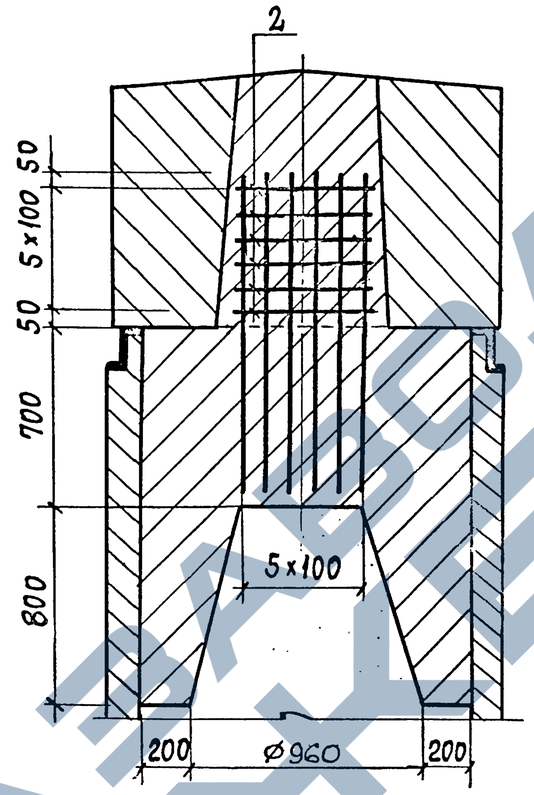

Поз. 2

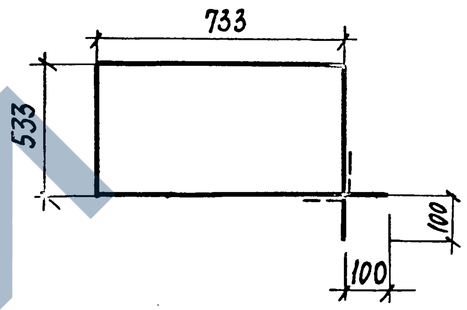

Требования к материалам см. 3.503.1-100.2-ТО.

Узел 12

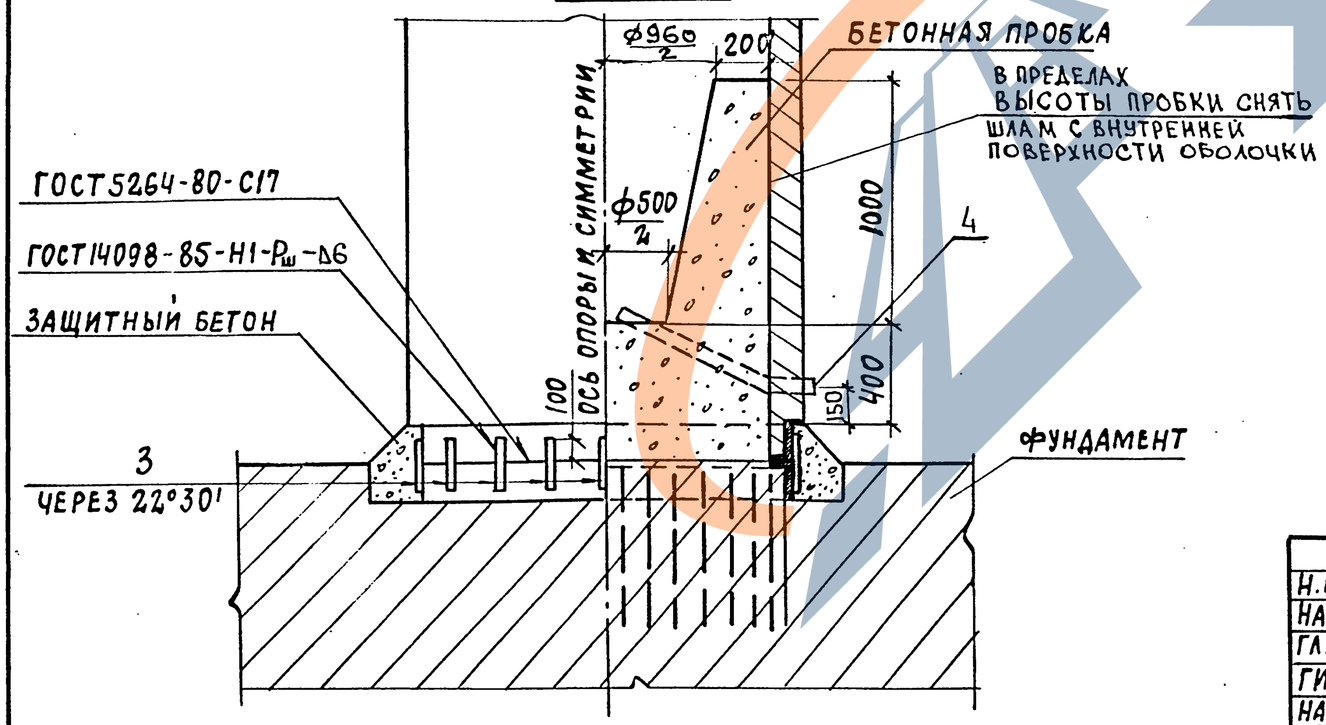

Расход материалов на узел

Марка узла	Поз.	Наименование	Кол.	Масса ед., кг	Масса на узел, кг	Объем бетона, м³
11-1	1	ф22АIII, ℓ=1300	24	3,9	93,6	2,4
	2	ф8АI, ℓ=2732	6	1,1		
11-2	1	ф25АII, ℓ=1300	24	5,0	120,0	2,4
	2	ф8АI, ℓ=2732	6	1,1		
12	3	ф25АIII(II), ℓ=200	16	0,8	12,8	2,1
	4	Труба 5×60, ℓ=900	1	6,1	6,1	

Н.контр.	Прохоров		11.10.91
Нач.отд.	Постовой		11.10.91
Гл.спец.	Прохоров		11.10.91
ГИП	Родюшкин		11.10.91
Нач.пр.гр.	Егоров		11.10.91
Нач.пр.гр.	Егоров		11.10.91
Инж. I	Панкратова		11.10.91

3.503.1-100.2-26

Узел 11. Сопряжение ригеля и стойки одностоечной опоры.
Узел 12. Сопряжение стойки и фундамента одностоечной опоры

Стадия	Лист	Листов
Р		1

Союздорпроект

Копировал:

25430-03 43

Формат А3

Рис.1 (поз.4 не показана)

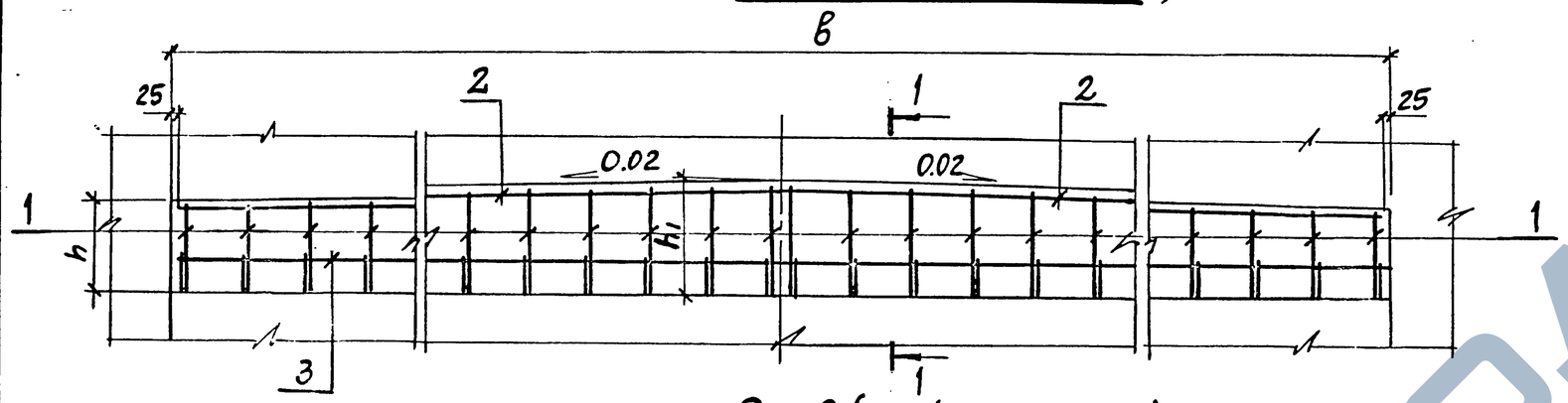

1-1

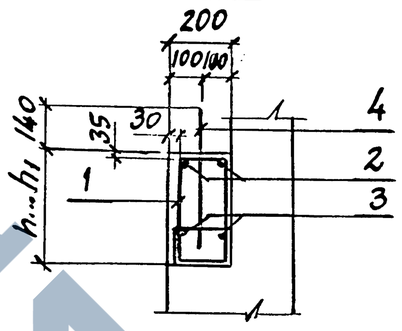

Рис.2 (поз.4 не показана)

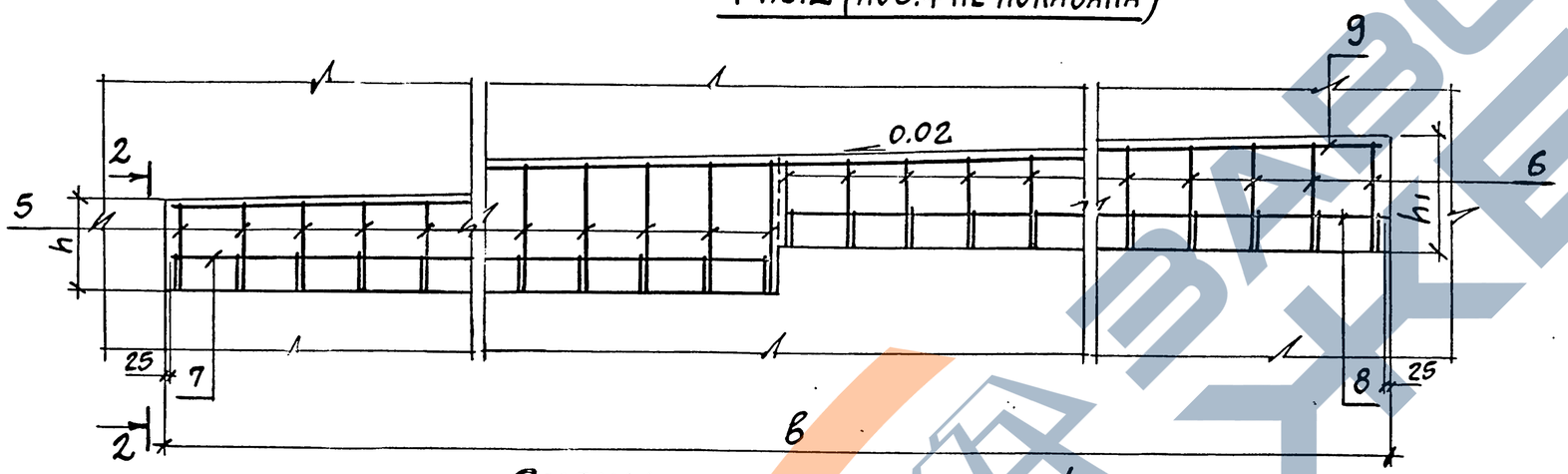

2-2

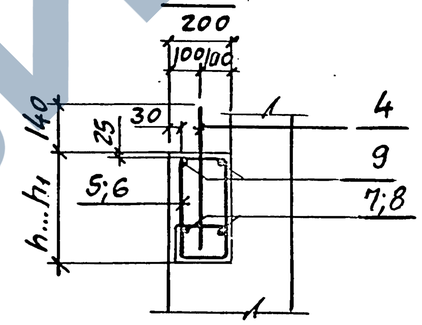

Схемы размещения поз.4

Схема N1

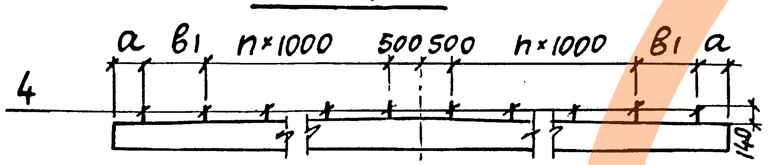

Схема N4

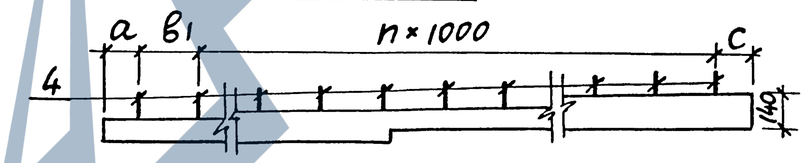

Схема N2

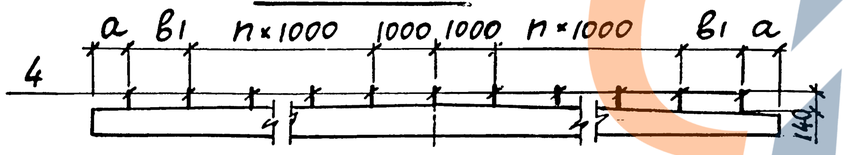

Схема N3

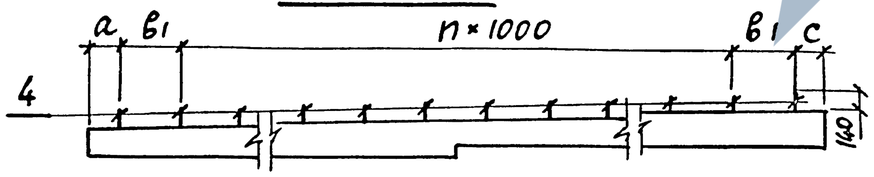

1. Стержни поз.1,4,5,6 привязываются к выпускам из блоков шкафной стенки.
2. Стержни поз.2,3,7,8,9 допускается выполнять составными по длине с перехлестом не менее 200 мм.
3. Технические требования см. 3.503.1-100.2-ТО
4. Спецификацию см. листы 3 и 4.

Н.контр.	Прохоров		11.10.91	3.503.1-100.2-27		
Нач.отд.	Постовой		11.10.91			
Гл.спец.	Прохоров		11.10.91	Узлы монолитные ПБ в.е-ТАIII(II); 2ПБ в.е-ТАIII(II)	Стадия	Лист	Листов
ГИП	Родюшкин		11.10.91		Р	1	4
Нач.пр.гр.	Егоров		11.10.91		Союздорпроект		
Инж.IIIк	Лисичкина		11.10.91				
Инж.IIIк	Мосин		11.10.91				

25430-03 44

Копировал:

Формат А3

Марка узла	Рис.	NN схемы	n	Размеры, мм						Объем бетона, $м^3$
				b	h	h_1	a	b_1	c	
ПБ 6.4-ТА III (II)	1	1	1	6500	290	355	620	1130	—	0,43
ПБ 6.6-ТА III (II)	1	1	1	6500	240	305	620	1130	—	0,36
ПБ 6.8-ТА III (II)	1	1	1	6500	140	205	620	1130	—	0,25
ПБ 8.4-ТА III (II)	1	1	2	8000	290	370	500	1000	—	0,53
ПБ 8.6-ТА III (II)	1	1	2	8000	240	320	500	1000	—	0,45
ПБ 8.8-ТА III (II)	1	1	2	8000	140	220	500	1000	—	0,29
ПБ 10.4-ТА III (II)	1	1	3	10000	290	390	500	1000	—	0,68
ПБ 10.6-ТА III (II)	1	1	3	10000	240	340	500	1000	—	0,58
ПБ 10.8-ТА III (II)	1	1	3	10000	140	240	500	1000	—	0,38
ПБ 11.4-ТА III (II)	1	2	3	11500	290	405	620	1130	—	0,80
ПБ 11.6-ТА III (II)	1	2	3	11500	240	355	620	1130	—	0,68
ПБ 11.8-ТА III (II)	1	2	3	11500	140	255	620	1130	—	0,45
2ПБ 11.4-ТА III (II)	2	3	8	11500	290	370	620	1130	620	0,81
2ПБ 11.6-ТА III (II)	2	3	8	11500	240	320	620	1130	620	0,70
2ПБ 11.8-ТА III (II)	2	3	8	11500	140	220	620	1130	620	0,49
2ПБ 15.4-ТА III (II)	2	4	13	15250	290	445	625	1130	495	1,14
2ПБ 15.6-ТА III (II)	2	4	13	15250	240	395	625	1130	495	1,00
2ПБ 15.8-ТА III (II)	2	4	13	15250	140	295	625	1130	495	0,69

Требования к бетону см. Технические требования 3.503.1-100.2-ТО

Копировал: 25430-03 45 Формат А4

Марка узла	Поз.	Наименование	Кол.	Обозначение документа	Масса ед., кг	Общая масса, кг
ПБ6.4-ТАIII	1	ф10А III, Отогнутый стержень	34	3.503.1-100.2-50	0,7	48,2
	2	ф10А III, ℓ=3230	4	БЕЗ ЧЕРТ.	2,0	
	3	10А III, ℓ=6450	2	БЕЗ ЧЕРТ.	4,0	
	4	ф22А III, ℓ=460	6	3.503.1-100.2-51	1,4	
ПБ6.4-ТАII	1	ф12А II, Отогнутый стержень	34	3.503.1-100.2-50-01	1,0	65,4
	2	ф12А II, ℓ=3230	4	БЕЗ ЧЕРТ.	2,9	
	3	12А II, ℓ=6450	2	БЕЗ ЧЕРТ.	5,7	
	4	ф22А II, ℓ=460	6	3.503.1-100.2-51-01	1,4	
ПБ6.6-ТАIII	1	ф10А III, Отогнутый стержень	34	3.503.1-100.2-50-02	0,6	44,8
		Поз.2...4 по ПБ6.4-ТАIII				
ПБ6.6-ТАII	1	ф12А II, Отогнутый стержень	34	3.503.1-100.2-50-03	0,9	62,0
		Поз.2...4 по ПБ6.4-ТАII				
ПБ6.8-ТАIII	1	ф10А-III, Отогнутый стержень	34	3.503.1-100.2-50-04	0,5	41,4
		Поз.2...4 по ПБ6.4-ТАIII				
ПБ6.8-ТАII	1	ф12А II, Отогнутый стержень	34	3.503.1-100.2-50-05	0,7	55,2
		Поз.2...4 по ПБ6.4-ТАII				
ПБ8.4-ТАIII	1	ф10А III, Отогнутый стержень	42	3.503.1-100.2-50-06	0,7	60,4
	2	ф10А III, ℓ=3980	4	БЕЗ ЧЕРТ.	2,5	
	3	ф10А III, ℓ=7950	2	БЕЗ ЧЕРТ.	4,9	
	4	ф22А III, ℓ=460	8	3.503.1-100.2-51	1,4	
ПБ8.4-ТАII	1	ф12А II, Отогнутый стержень	42	3.503.1-100.2-50-07	1,0	81,4
	2	ф12А II, ℓ=3980	4	БЕЗ ЧЕРТ.	3,5	
	3	12А II, ℓ=7950	2	БЕЗ ЧЕРТ.	7,1	
	4	ф22А II, ℓ=460	8	3.503.1-100.2-51-01	1,4	
ПБ8.6-ТАIII	1	ф10А III, Отогнутый стержень	42	3.503.1-100.2-50-08	0,6	56,2
		Поз.2...4 по ПБ8.4-ТАIII				
ПБ8.6-ТАII	1	ф12А II, Отогнутый стержень	42	3.503.1-100.2-50-09	0,9	77,2
		Поз 2...4 по ПБ8.4-ТАIII				
ПБ8.8-ТАIII	1	ф10А III, Отогнутый стержень	42	3.503.1-100.2-50-10	0,5	52,0
		Поз.2...4 по ПБ8.4-ТАIII				

Марка узла	Поз.	Наименование	Кол.	Обозначение документа	Масса ед., кг	Общая масса, кг
ПБ8.8-ТАII	1	ф12А II, Отогнутый стержень	42	3.503.1-100.2-50-11	0,7	68,8
		Поз.2...4 по ПБ8.4-ТАII				
ПБ10.4-ТАIII	1	ф10А III, Отогнутый стержень	52	3.503.1-100.2-50-12	0,7	75,0
	2	ф10А III, ℓ=4980	4	БЕЗ ЧЕРТ.	3,1	
	3	10А III, ℓ=9950	2	БЕЗ ЧЕРТ.	6,1	
	4	ф22А III, ℓ=460	10	3.503.1-100.2-51	1,4	
ПБ10.4-ТАII	1	ф12А II, Отогнутый стержень	52	3.503.1-100.2-50-13	1,0	101,2
	2	ф12А II, ℓ=4980	4	БЕЗ ЧЕРТ.	4,4	
	3	12А II, ℓ=9950	2	БЕЗ ЧЕРТ.	8,8	
	4	ф22А II, ℓ=460	10	3.503.1-100.2-51-01	1,4	
ПБ10.6-ТАIII	1	ф10А III, Отогнутый стержень	52	3.503.1-100.2-50-14	0,6	69,8
		Поз.2...4 по ПБ10.4-ТАIII				
ПБ10.6-ТАII	1	ф12А-II, Отогнутый стержень	52	3.503.1-100.2-50-15	0,9	96,0
		Поз.2...4 по ПБ.10.4-ТАII				
ПБ10.8-ТАIII	1	ф10А III, Отогнутый стержень	52	3.503.1-100.2-50-16	0,5	64,6
		Поз.2...4 по ПБ10.4-ТАIII				
ПБ10.8-ТАII	1	ф12А II, Отогнутый стержень	52	3.503.1-100.2-50-17	0,7	85,6
		Поз.2...4 по ПБ10.4-ТАII				
ПБ11.4-ТАIII	1	ф10А III, Отогнутый стержень	60	3.503.1-100.2-50-18	0,7	85,6
	2	ф10А III, ℓ=5730	4	БЕЗ ЧЕРТ.	3,5	
	3	10А III, ℓ=11450	2	БЕЗ ЧЕРТ.	7,1	
	4	ф22А III, ℓ=460	11	3.503.1-100.2-51	1,4	

ГОСТы НА СОРТАМЕНТ И МАРКИ СТАЛИ СМ. 3.503.1-100.3-ТТ

Копировал: 25430-03 46 ФОРМАТ А3

Марка узла	Поз.	Наименование	Кол.	Обозначение документа	Масса ед. кг.	Общая масса, кг
ПБ11.4-ТА III	1	Ф12А II, Отогнутый стержень	60	3.503.1-100.2-50-19	1,0	116,2
	2	Ф12А II, ℓ=5730	4	БЕЗ ЧЕРТ.	5,1	
	3	12А II, ℓ=11450	2	БЕЗ ЧЕРТ.	10,2	
	4	Ф22А III, ℓ=460	11	3.503.1-100.2-51-01	1,4	
ПБ11.6-ТА III	1	Ф10А III, Отогнутый стержень	60	3.503.1-100.2-50-20	0,6	79,6
		Поз. 2...4 по ПБ11.4-ТА III				
ПБ.11.6-ТА II	1	Ф12А II, Отогнутый стержень	60	3.503.1-100.2-50-21	0,9	110,2
		Поз. 2...4 по ПБ11.4-ТА II				
ПБ11.8-ТА III	1	Ф10А III, Отогнутый стержень	60	3.503.1-100.2-50-22	0,5	73,6
		Поз. 2...4 по ПБ11.4-ТА III				
ПБ11.8-ТА II	1	Ф12А II, Отогнутый стержень	60	3.503.1-100.2-50-23	0,7	98,2
		Поз. 2...4 по ПБ11.4-ТА II				
2ПБ11.4-ТА III	4	Ф22А III, ℓ=460	11	3.503.1-100.2-51	1,4	85,6
	5	Ф10А III, Отогнутый стержень	39	3.503.1-100.2-50-24	0,7	
	6	10А III, Отогнутый стержень	21	-06	0,7	
	7	Ф10А III, ℓ=7450	2	БЕЗ ЧЕРТ.	4,6	
	8	10А III, ℓ=3950	2	БЕЗ ЧЕРТ.	2,4	
	9	10А III, ℓ=11450	2	БЕЗ ЧЕРТ.	7,1	
2ПБ11.4-ТА II	4	Ф22А II, ℓ=460	11	3.503.1-100.2-51-01	1,4	116
	5	Ф10А II, Отогнутый стержень	39	3.503.1-100.2-50-25	1,0	
	6	10А II, Отогнутый стержень	21	-07	1,0	
	7	Ф12А II, ℓ=7450	2	БЕЗ ЧЕРТ.	6,6	
	8	12А II, ℓ=3950	2	БЕЗ ЧЕРТ.	3,5	
	9	12А II, ℓ=11450	2	БЕЗ ЧЕРТ.	10,2	
2ПБ11.6-ТА III	5	Ф10А III, Отогнутый стержень	39	3.503.1-100.2-50-26	0,7	83,5
	6	10А III, Отогнутый стержень	21	-08	0,6	
		Поз. 4,7...9 по 2ПБ11.4-ТА III				
2ПБ11.6-ТА II	5	Ф12А II, Отогнутый стержень	39	3.503.1-100.2-50-27	0,9	110
	6	Ф12А II, Отогнутый стержень	21	-09	0,9	
		Поз. 4,7...9 по 2ПБ11.4-ТА II				

Марка узла	Поз.	Наименование	Кол.	Обозначение документа	Масса ед. кг.	Общая масса, кг
2ПБ11.8-ТА III	5	Ф10А III, Отогнутый стержень	39	3.503.1-100.2-50-28	0,5	73,6
	6	10А III, Отогнутый стержень	21	-10	0,5	
		Поз. 4;7...9 по 2ПБ11.4-ТА III				
2ПБ11.8-ТА II	5	Ф12А II, Отогнутый стержень	39	3.503.1-100.2-50-29	0,8	101,9
	6	12А II, Отогнутый стержень	21	-11	0,7	
		Поз. 4;7...9 по 2ПБ11.4-ТА II				
2ПБ15.4-ТА III	4	Ф22А III, ℓ=460	15	3.503.1-100.2-51	1,4	114,6
	5	Ф10А III, Отогнутый стержень	39	3.503.1-100.2-50-24	0,7	
	6	10А III, Отогнутый стержень	41	-30	0,7	
	7	Ф10А III, ℓ=7450	2	БЕЗ ЧЕРТ.	4,6	
	8	10А III, ℓ=7700	2	БЕЗ ЧЕРТ.	4,8	
	9	10А III, ℓ=15200	2	БЕЗ ЧЕРТ.	9,4	
2ПБ15.4-ТА II	4	Ф22А III, ℓ=460	15	3.503.1-100.2-51-01	1,4	154,8
	5	Ф12А II, Отогнутый стержень	39	3.503.1-100.2-50-25	1,0	
	6	12А II, Отогнутый стержень	41	-31	1,0	
	7	Ф12А II, ℓ=7450	2	БЕЗ ЧЕРТ.	6,6	
	8	12А II, ℓ=7700	2	БЕЗ ЧЕРТ.	6,8	
	9	12А II, ℓ=15200	2	БЕЗ ЧЕРТ.	13,5	
2ПБ15,6-ТА III	5	Ф10А III, Отогнутый стержень	39	3.503.1-100.2-50-26	0,7	114,6
	6	10А III, Отогнутый стержень	41	-32	0,7	
		Поз. 4,7...9 по 2ПБ15.4-ТА III				
2ПБ15,6-ТА II	5	Ф12А II, Отогнутый стержень	39	3.503.1-100.2-50-27	0,9	150,9
	6	12А II, Отогнутый стержень	41	-33	1,0	
		Поз. 4,7...9 по 2ПБ15.4-ТА II				
2ПБ15.8-ТА III	5	Ф10А II, Отогнутый стержень	39	3.503.1-100.2-50-28	0,5	102,7
	6	10А II, Отогнутый стержень	41	-34	0,6	
		Поз. 4,7...9 по 2ПБ15.4-ТА III				
2ПБ15.8-ТА II	5	Ф12А II, Отогнутый стержень	39	3.503.1-100.2-50-29	0,8	142,9
	6	12А II, Отогнутый стержень	41	-35	0,9	
		Поз. 4,7...9 по 2ПБ15.4-ТА II				

3.503.1-100.2-27

Лист 4

Копировал: Формат А3

ЗАВОД ЖБИ

Рис. 1 (Выпуски из блоков не показаны)

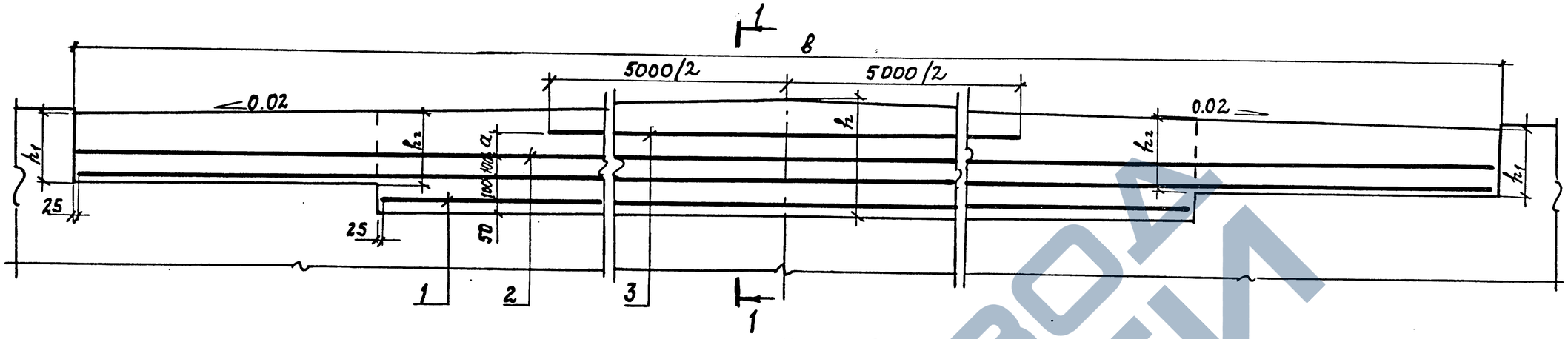

Рис. 2 (выпуски из блоков не показаны)

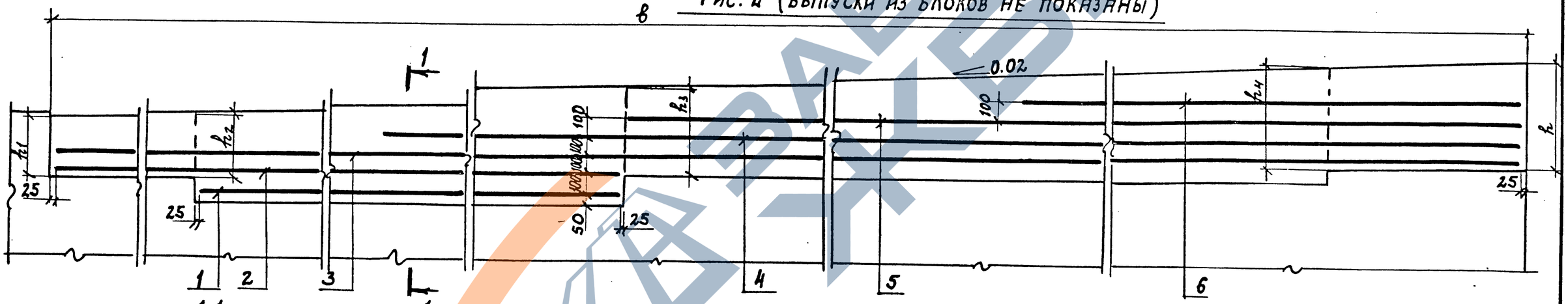

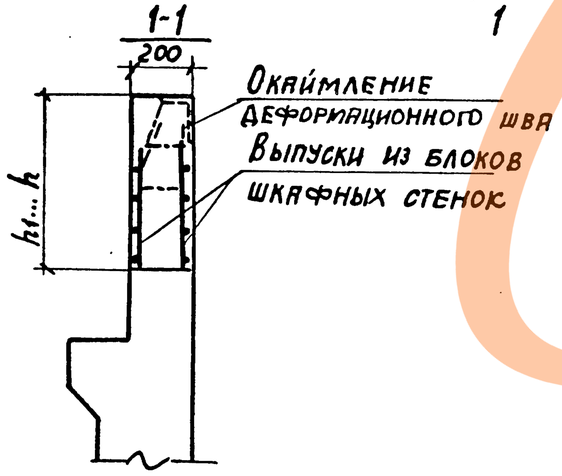

1. Стержни поз 1...6 допускается выполнять составными по длине с перехлестом не менее 200мм
2. Выпуски из блоков шкафных стенок, мешающие установке элементов окаймления деформационного шва, обрезать по месту.

Н. контр.	Прохоров		11.10.91	3.503.100.2-28		
Нач. отд.	Постовой		11.10.91			
Гл. спец.	Прохоров		11.10.91	Узлы монолитные Д61... Д611	Стадия	Лист	Листов
ГИП	Родюшкин		11.10.91		Р	1	3
Нач. пр. гр.	Егоров		11.10.91		Союздорпроект		
Инж. III к.	Лисичкина		11.10.91				
Инж. III к.	Мосин		11.10.91				

Марка узла	Рис	Размеры, мм							Объем бетона, м3
		в	h	a	h_1	h_2	h_3	h_4	
ДБ-1	1	9240	515	65	290	320	—	—	0,71
ДБ-2	1	10740	530	80	290	320	—	—	0,87
ДБ-3	1	12240	530	80	300	340	—	—	0,92
ДБ-4	1	12740	550	100	290	320	—	—	1,09
ДБ-5	1	14240	550	100	300	340	—	—	1,14
ДБ-6	1	14240	565	115	290	320	—	—	1,25
ДБ-7	1	15740	565	115	300	340	—	—	1,31
ДБ-8	2	13880	470	—	290	320	450	450	1,39
ДБ-9	2	14630	470	—	300	340	450	450	1,41
ДБ-10	2	17630	545	—	290	320	450	525	1,76
ДБ-11	2	18380	545	—	300	340	450	525	1,82

Копировал: 25430-03 49 Формат А4

Марка узла	Поз.	Наименование	Кол.	Масса ед., кг	Общая масса, кг
ДБ-1	1	Ф6А I, ℓ=6490	2	1,4	13,0
	2	6АI, ℓ=9190	4	2,0	
	3	6АI, ℓ=5000	2	1,1	
ДБ-2	1	Ф6А I, ℓ=7990	2	1,8	15,4
	2	6АI, ℓ=10690	4	2,4	
	3	6АI, ℓ=5000	2	1,1	
ДБ-3	1	Ф6А I, ℓ=7990	2	1,8	16,6
	2	6АI, ℓ=12190	4	2,7	
	3	6АI, ℓ=5000	2	1,1	
ДБ-4	1	Ф6А I, ℓ=9990	2	2,2	17,8
	2	6АI, ℓ=12690	4	2,8	
	3	6АI, ℓ=5000	2	1,1	
ДБ-5	1	Ф6А I, ℓ=9990	2	2,2	19,4
	2	6АI, ℓ=14190	4	3,2	
	3	6АI, ℓ=5000	2	1,1	
ДБ-6	1	Ф6А I, ℓ=11490	2	2,6	20,2
	2	6АI, ℓ=14190	4	3,2	
	3	6АI, ℓ=5000	2	1,1	
ДБ-7	1	Ф6А I, ℓ=11490	2	2,6	21,4
	2	6АI, ℓ=15690	4	3,5	
	3	6АI, ℓ=5000	2	1,1	
ДБ-8	1	Ф6А I, ℓ=7480	2	1,7	20,2
	2	6АI, ℓ=8830	2	2,0	
	3	6АI, ℓ=13830	2	3,1	
	4	6АI, ℓ=9965	2	2,2	
	5	6АI, ℓ=4965	2	1,1	

Марка узла	Поз.	Наименование	Кол.	Масса ед., кг.	Общая масса, кг.
ДБ-9	1	Ф6А I, ℓ=7480	2	1,7	20,6
	2	6АI, ℓ=9580	2	2,1	
	3	6АI, ℓ=14580	2	3,2	
	4	6АI, ℓ=9965	2	2,2	
	5	6АI, ℓ=4965	2	1,1	
ДБ-10	1	Ф6А I, ℓ=7480	2	1,7	26,6
	2	6АI, ℓ=8830	2	2,0	
	3	6АI, ℓ=17580	2	3,9	
	4	6АI, ℓ=13735	2	3,0	
	5	6АI, ℓ=8715	2	1,9	
	6	6АI, ℓ=3725	2	0,8	
ДБ-11	1	Ф6А I, ℓ=7480	2	1,7	27,2
	2	6АI, ℓ=9580	2	2,1	
	3	6АI, ℓ=18330	2	4,1	
	4	6АI, ℓ=13735	2	3,0	
	5	6АI, ℓ=8715	2	1,9	
	6	6АI, ℓ=3725	2	0,8	

ГОСТы на сортамент и марки стали см. 3.503.1-100.3-ТТ

25430-03 50

Копировал:

Формат А3

Рис.1

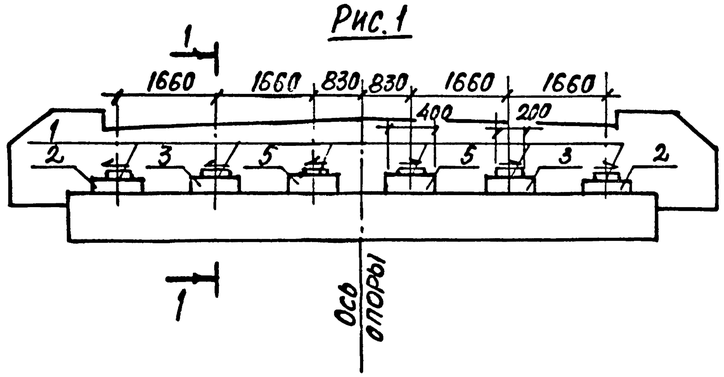

Рис.2

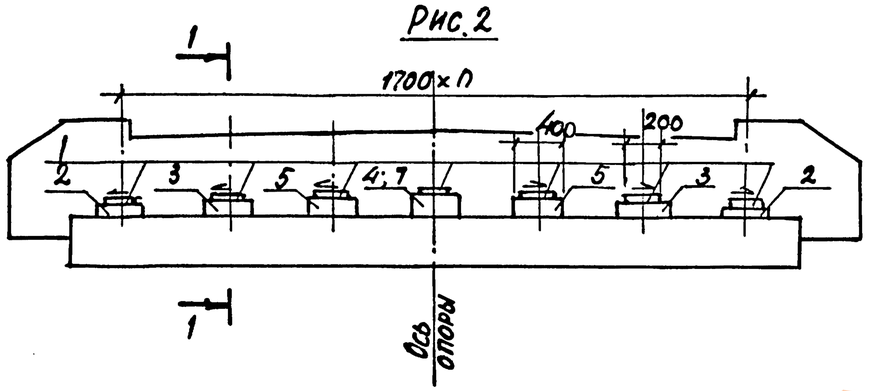

Рис.3

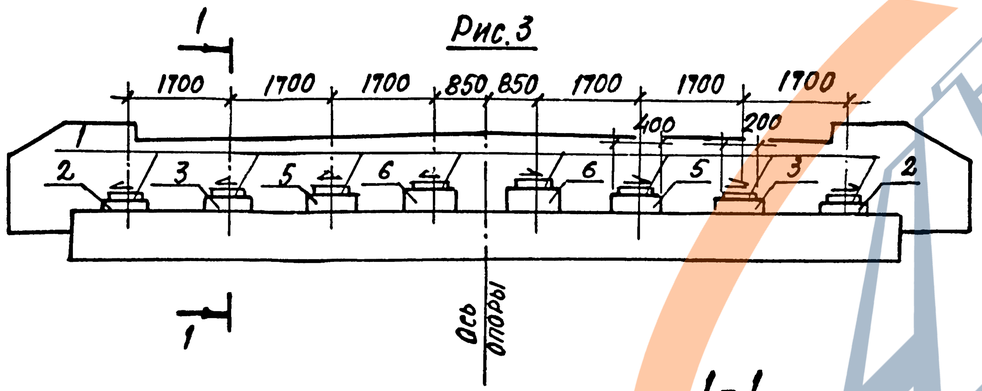

1-1

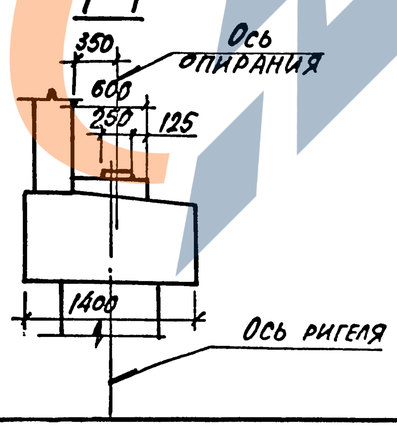

Поз.	Наименование	Кол. на схему 1	2	3	4	Обозначение документа
	Резиновые опорные части					
1	РОЧ 20×25×6,2-0,8; 7,3кг					
	Подферменники					
2	ПК-1	2	2	2	2	3.503.1-100.2-41
3	ПК-2	2	2	2	2	
4	ПК-3		1			
5	ПК-4	2		2	2	
6	ПК-5				2	
7	ПК-6			1		

Номер схемы	Габарит, м	Нагрузка	Рис.	n
1	8+2×0,75(1,5)	А11; НК-80	1	—
2	6+2×0,75		2	4
3	10+2×0,75(1,5)		2	6
4	11,5+2×0,75(1,5)		3	—

Н.контр.	Прохоров		11.10.91
Нач.отд.	Постовой		11.10.91
Гл.спец.	Прохоров		11.10.91
ГИП	Родюшкин		11.10.91
Нач.пр.гр.	Егоров		11.10.91
Инж. III к.	Лисичкина		11.10.91
Инж. II к.	Демидович		11.10.91

3.503.1-100.2-29

Крайняя опора.
Схемы расположения подферменников и опорных частей под разрезные и неразрезные пролетные строения серии 3.503.1-73.
Одиночные габариты.

Стадия	Лист	Листов
Р		1

СОЮЗДОРПРОЕКТ

Копировал: 25430-03 51

Формат А3

ЗАВОД ЖБИ

Рис. 1

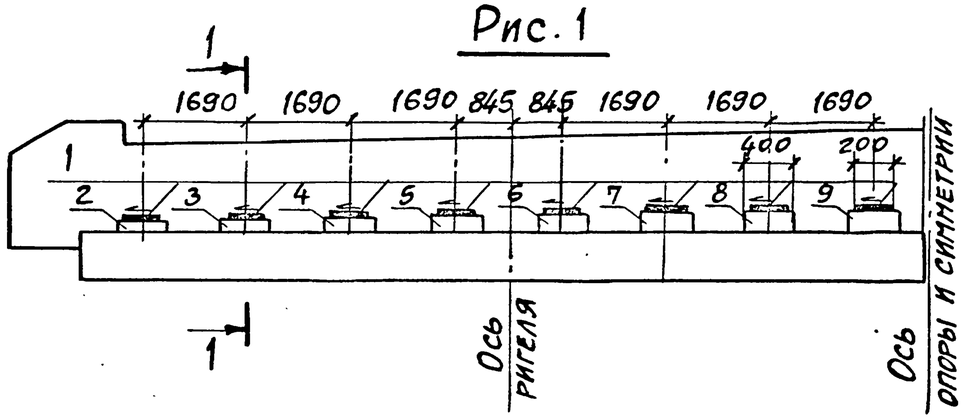

Рис. 2

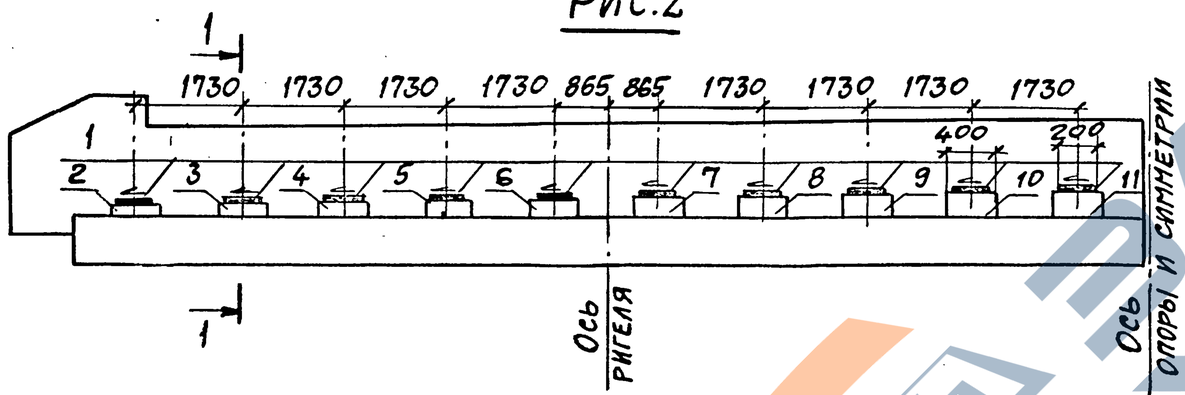

1-1

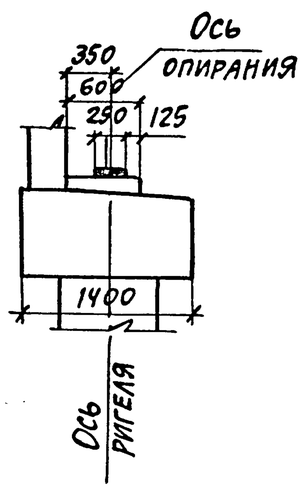

Поз.	Наименование	Кол. на схему 1	Кол. на схему 2	Обозначение документа
	Резиновые опорные части			
1	РОЧ 20×25×6,2-0,8; 7,3кг			
	Подферменники			
2	ПК-1	2	2	3.503.1-100.2-41
3	ПК-2	2	2	
4	ПК-4	2	2	
5	ПК-5	2	2	
6	ПК-7	2	2	
7	ПК-8	2	2	
8	ПК-9	2	2	
9	ПК-10	2	2	
10	ПК-11		2	
11	ПК-12		2	

Номер схемы	Габарит, м	Нагрузка	Рис.
1	2(Г-11,5+0,75) 2(Г-11,5+1,5)	А11; НК-80	1
2	2(Г-15,25+0,75) 2(Г-15,25+1,5)		2

Н. контр.	Прохоров		11.10.91
Нач. отд.	Постовой		11.10.91
Гл. спец.	Прохоров		11.10.91
ГИП	Родюшкин		11.10.91
Нач. пр. гр.	Егоров		11.10.91
Инж. IIIк.	Лисичкина		11.10.91
Инж. IIк.	Демидович		11.10.91

3.503.1-100.2-30

Крайняя опора. Схемы расположения подферменников и опорных частей под разрезные и неразрезные пролетные строения серии 3.503.1-73. Двойные габариты

Стадия	Лист	Листов
Р		1

СОЮЗДОРПРОЕКТ

Копировал: 25430-03 52 Формат А3

ЗАРА ЖЕБИ

Рис.1

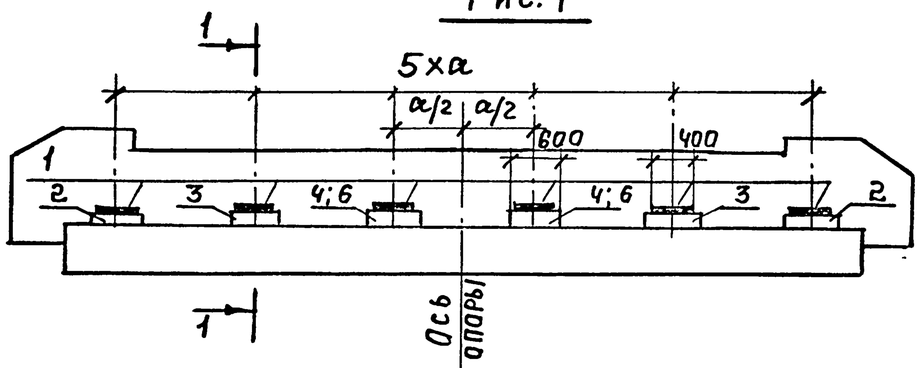

Рис.2

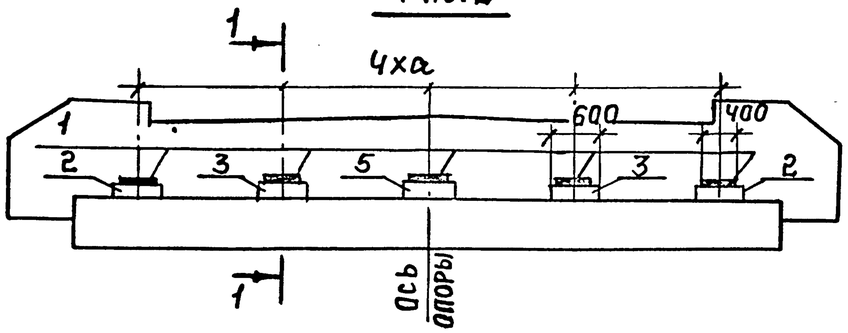

Рис.3

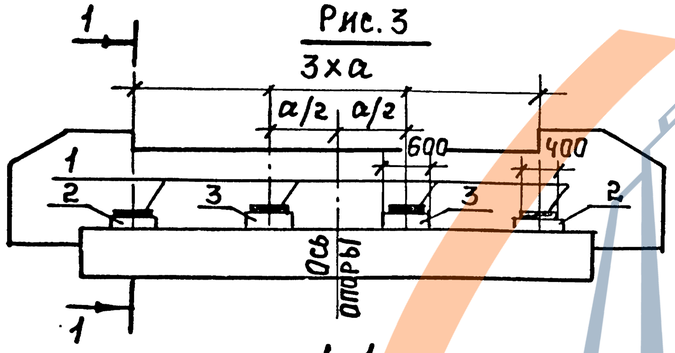

1-1

ДЛЯ БАЛОК ℓ=12; 15; 18; 21; 24м

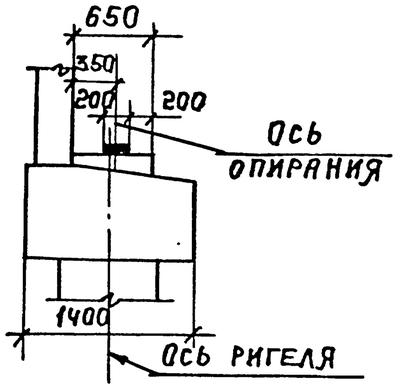

ДЛЯ БАЛОК ℓ=33м.

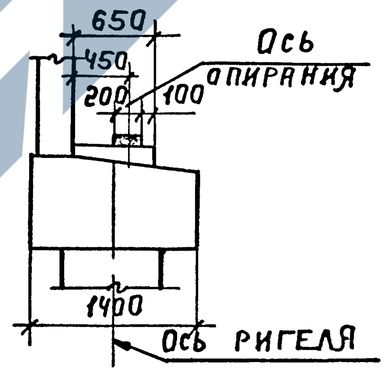

Поз	Наименование	Количество на схему 1	2	3	4	5	6	7	8	9	Обозначение документа
	Резиновые опорные части										
1	РОЧ 20х40-0,8; 10,0кг										
	Подферменники										
2	ПК-14	2	2	2	2	2	2	2	2	2	3.503.1-100.2-42
3	ПК-16	2	2	2	2	2	2	2	2	2	
4	ПК-18	2		2							
5	ПК-17				1	1	1				
6	ПК-19		2								

Номер схемы	Габарит, м.	Нагрузка	Рис.	a, мм.
1	11,5+2х0,75(1,5)	А11; НК-80	1	2300
2	11,5+2х0,76(1,5)		1	2400
3	10+2х0,76(1,5)		1	2100
4	10+2х0,75(1,5)		2	2400
5	8,18+2х0,75 8+2х1,5		2	2100
6	8+2х0,76		2	2060
7	8+2х0,75		3	2400
8	6,5+2х0,75		3	2200
9	6,5+2х0,7		3	2240

Н.контр.	Прохоров		11.10.91
Нач.отд.	Постовой		11.10.91
Гл.спец.	Прохоров		11.10.91
ГИП	Родюшкин		11.10.91
Нач.пр.г.	Егоров		11.10.91
Инж.IIIк	Лисичкина		11.10.91
Инж.IIк	Демидович		11.10.91

3.503.1-100.2-31

Крайняя опора. Схемы расположения подферменников и опорных частей под разрезные пролетные строения серии 3.503.1-81. Одинарные габариты.

Стадия	Лист	Листов
Р		1

Союздорпроект

Копировал: 25430-03 53 Формат А3

ЗАВОД ЖБИ

Рис.1

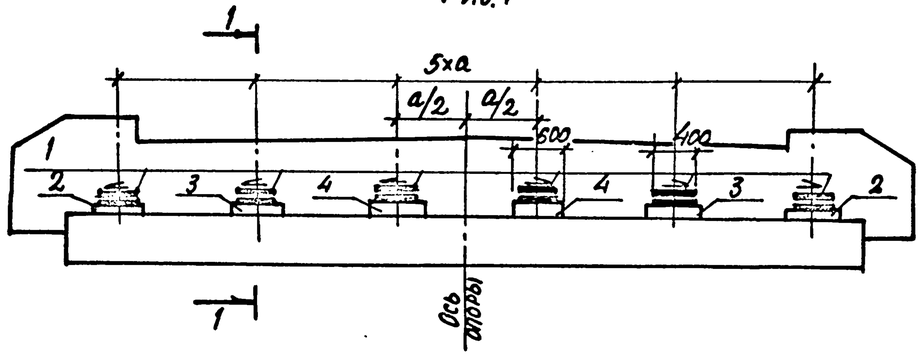

Рис.2

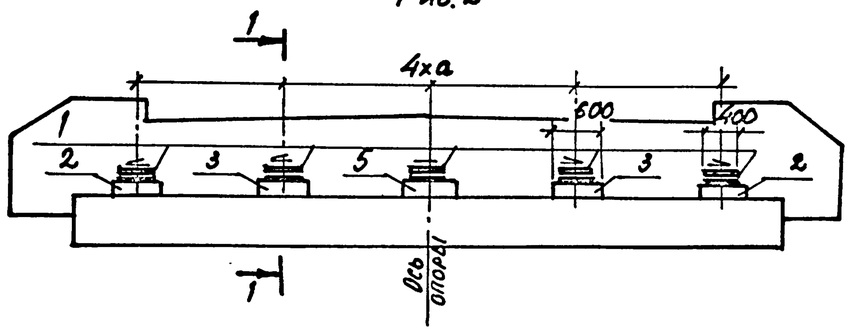

Рис.3

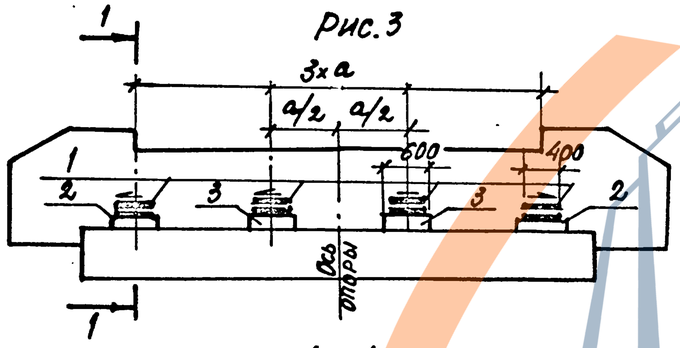

1—1

Поз.	Наименование	Количество на схему									Обозначение документа
		1	2	3	4	5	6	7	8	9	
	Резиновые опорные части										
1	РОЧ 20×40-0,8; 10,0кг										
	Подферменники										
2	ПК-13	2	2	2	2	2	2	2	2	2	3.503.1-100.2-42
3	ПК-14	2	2	2	2	2	2	2	2	2	
4	ПК-16	2	2	2							
5	ПК-15				1	1	1				

Номер схемы	Габарит, м	Нагрузка	Рис.	a мм
1	11,5+2×0,75(1,5)	А11; НК-80	1	2300
2	11,5+2×0,76(1,5)		1	2400
3	10+2×0,76(1,5)		1	2100
4	10+2×0,75(1,5)		2	2400
5	8,18+2×0,75 8+2×1,5		2	2100
6	8+2×0,76		2	2060
7	8+2×0,75		3	2400
8	6,5+2×0,75		3	2200
9	6,5+2×0,75		3	2240

Для балок l = 12; 15; 18; 21; 24м

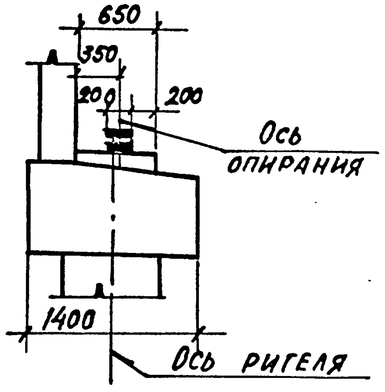

Для балок l = 33м

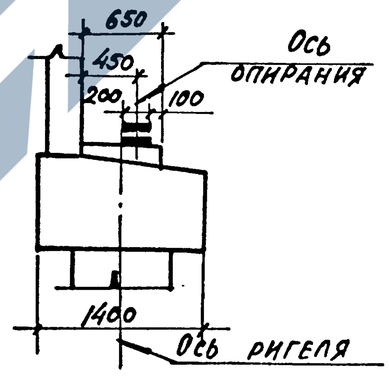

Н.контр.	Прохоров		11.10.91
Нач.отд.	Постовой		11.10.91
Гл.спец.	Прохоров		11.10.91
ГИП.	Родюшкин		11.10.91
Нач.пр.гр.	Егоров		11.10.91
Инж.IIк	Лисичкина		11.10.91
Инж.IIк	Демидович		11.10.91

3.503.1-100.2-32

Крайняя опора. Схемы расположения подферменников и опорных частей под неразрезные пролетные строения серии 3.503.1-81. Одинарные габариты

Стадия	Лист	Листов
Р		1

СОЮЗДОРПРОЕКТ

Копировал: АГ

25430-03 54

Формат А3

ЗАВОД ЖБИ

Рис.1

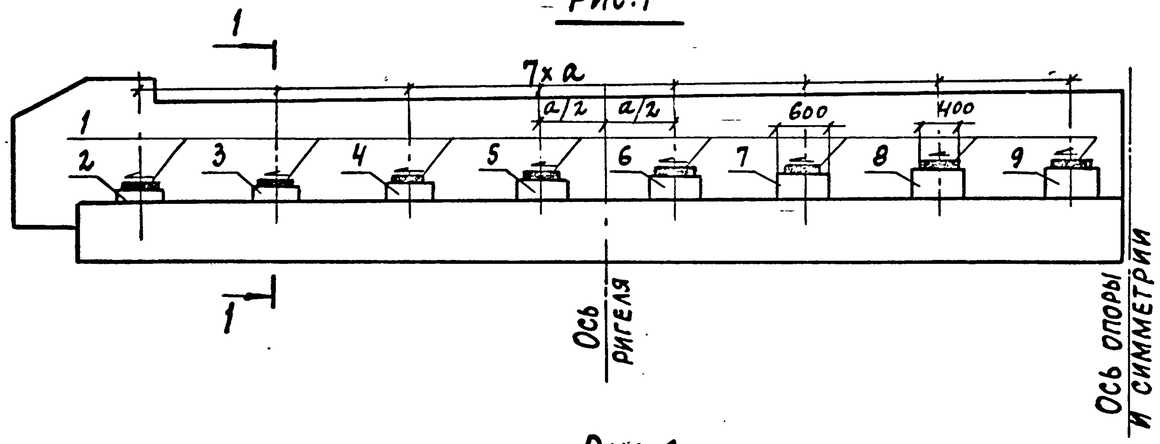

Рис.2

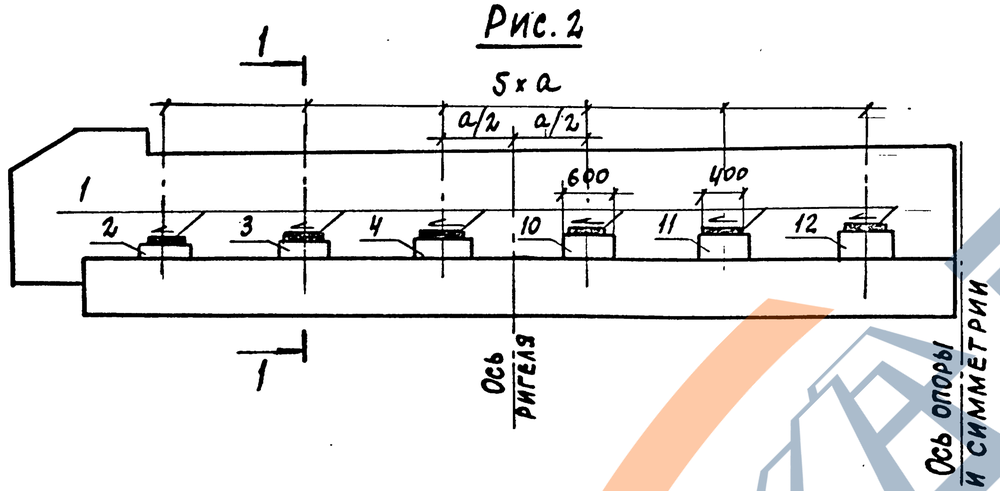

1-1

ДЛЯ БАЛОК ℓ = 12; 15; 18; 21; 24м

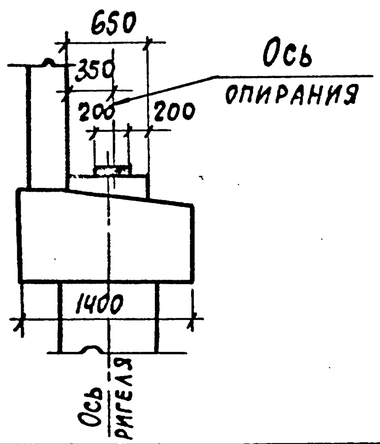

ДЛЯ БАЛОК ℓ = 33м

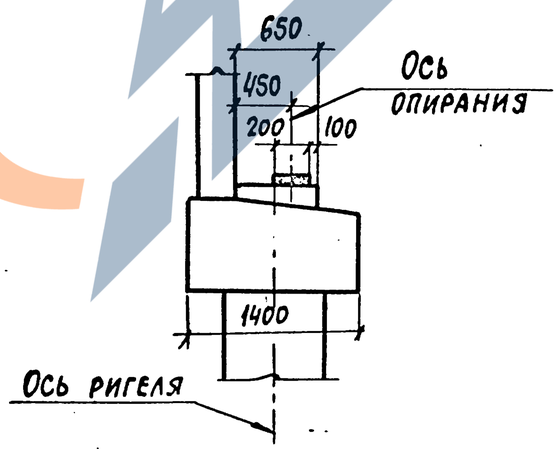

Поз.	Наименование	Кол. на схему 1	2	3	4	Обозначение документа
	Резиновые опорные части					
1	РОЧ 20×40-0,8; 10,0кг					
	Подферменники					
2	ПК-14	2	2	2	2	3.503.1-100.2-42
3	ПК-16	2	2	2	2	
4	ПК-18	2	2	2	2	
5	ПК-20	2	2			
6	ПК-22	2	2			
7	ПК-24	2	2			
8	ПК-26	2	2			
9	ПК-27	2	2			
10	ПК-21			2	2	
11	ПК-23			2	2	
12	ПК-25			2	2	

Номер схемы	Габарит, м	Нагрузка	Рис.	a мм
1	2(Г-15,25+0,75) 2(Г-15,25+1,5)	А11; НК-80	1	2170
2	2(Г-15,25+0,78) 2(Г-15,25+1,5)		1	2210
3	2(Г-11,5+0,75) 2(Г-11,5+1,5)		2	2290
4	2(Г-11,5+0,76) 2(Г-11,5+1,5)		2	2340

Н. контр.	Прохоров		11.10.91
Нач. отд.	Постовой		11.10.91
Гл. спец.	Прохоров		11.10.91
ГИП	Родюшкин		11.10.91
Нач. пр. гр.	Егоров		11.10.91
Инж. II к.	Лисичкина		11.10.91
Инж. II к.	Демидович		11.10.91

3.503.1-100.2-33

Крайняя опора. Схемы расположения подферменников и опорных частей под разрезные пролетные строения серии 3.503.1-81. Двойные габариты.

Стадия	Лист	Листов
Р		1

СОЮЗДОРПРОЕКТ

Копировал: Кг 25430-03 55 Формат А3

ЗАВОДА ЖЕЛЕЗОБЕТОНИЗИ

Рис.1

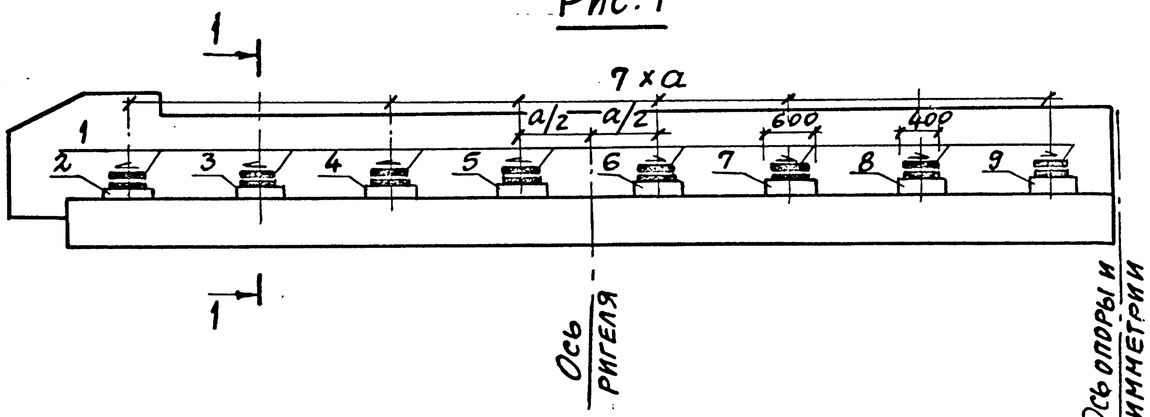

Рис.2

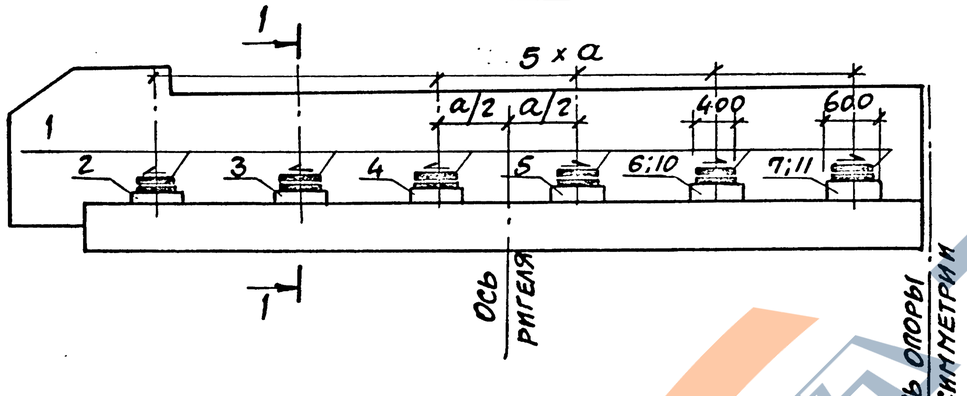

1-1

для балок l=12;15;18;21;24м

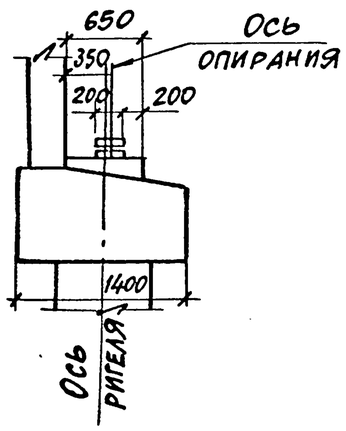

для балок l=33м

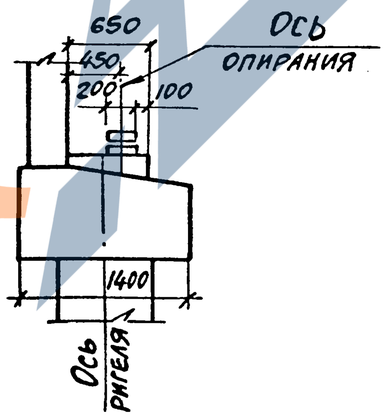

Поз.	Наименование	Кол. на схему 1	2	3	4	Обозначение документа
	Резиновые опорные части					
1	РОЧ 20×40-0,8 ; 10,0кг					
	Подферменники					
2	ПК-13	2	2	2	2	3.503.1-100.2-42
3	ПК-14	2	2	2	2	
4	ПК-16	2	2	2	2	
5	ПК-18	2	2	2	2	
6	ПК-20	2	2	2		
7	ПК-22	2	2	2		
8	ПК-24	2	2			
9	ПК-26	2	2			
10	ПК-21				2	
11	ПК-23				2	

Номер схемы	Габарит, м	Нагрузка	Рис.	a, мм
1	2(Г-15,25+0,75) 2(Г-15,25+15)	А-11; НК-80	1	2170
2	2(Г-15,25+0,78) 2(Г-15,25+1,5)		1	2210
3	2(Г-11,5+0,75) 2(Г-11,5+1,5)		2	2290
4	2(Г-11,5+0,76) 2(Г-11,5+1,5)		2	2340

Н.контр.	Прохоров		11.10.91
Нач.отд.	Постовой		11.10.91
Гл.спец.	Прохоров		11.10.91
ГИП	Родюшкин		11.10.91
Нач.пр.гр.	Егоров		11.10.91
Инж.IIIк.	Лисичкина		11.10.91
Инж.IIк	Демидович		11.10.91

3.503.1-100.2-34

Крайняя опора. Схемы расположения подферменников и опорных частей под неразрезные пролетные строения серии 3.503.1-81. Двойные габариты.

Стадия	Лист	Листов
Р		1

СОЮЗДОРПРОЕКТ

Копировал: 25430-03 56 Формат А3

ЗАВЕДА ЖЕЗИ

Рис.1

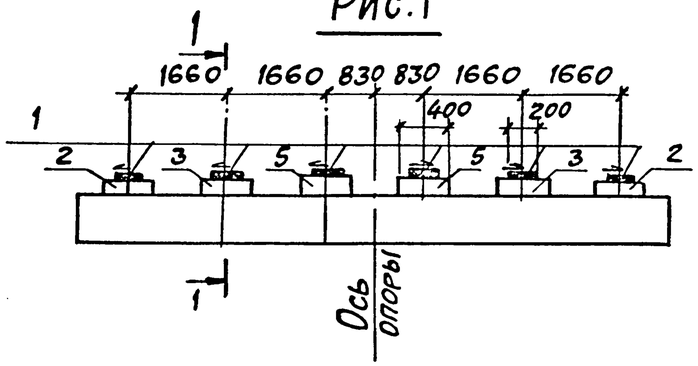

Рис.2

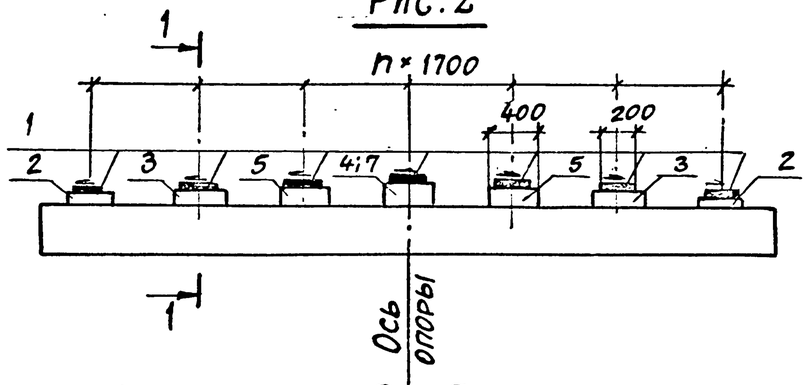

Рис.3

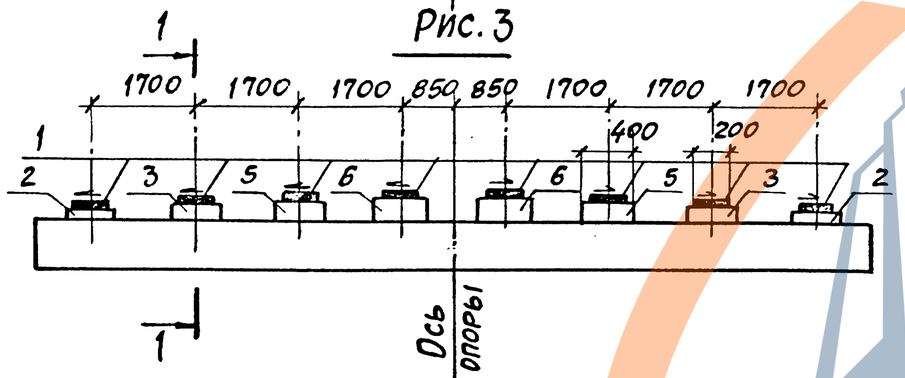

1 - 1

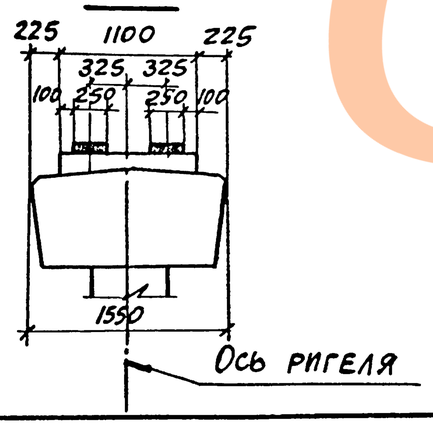

Поз.	Наименование	Кол. на схему 1	2	3	4	Обозначение документа
	Резиновые опорные части					
1	РОЧ 20×25×6,2-0,8; 7,3кг					
	Подферменники					
2	ПП-1	2	2	2	2	3.503.1-100.2-43
3	ПП-2	2	2	2	2	
4	ПП-3		1			
5	ПП-4	2		2	2	
6	ПП-5				2	
7	ПП-6			1		

Номер схемы	Габарит, м	Нагрузка	Рис.	n
1	8+2×0,75(1,5)	А11; НК-80	1	—
2	6+2×0,75	А11; НК-80	2	4
3	10+2×0,75(1,5)	А11; НК-80	2	6
4	11,5+2×0,75(1,5)	А11; НК-80	3	—

Н.контр.	Прохоров		11.10.91
Нач.отд.	Постовой		11.10.91
Гл.спец.	Прохоров		11.10.91
ГИП	Родюшкин		11.10.91
Нач.пр.гр.	Егоров		11.10.91
Инж.III к.	Лисичкина		11.10.91
Инж. II к.	Демидович		11.10.91

3.503.1-100.2-35

Промежуточная опора. Схемы расположения подферменников и опорных частей под разрезные и неразрезные пролетные строения серии 3.503.1-73. Одинарные габариты.

Стадия	Лист	Листов
Р		1

СОЮЗДОРПРОЕКТ

Копировал: 25430-03 57 Формат А3

ЗАВОД СКБИ

Рис.1

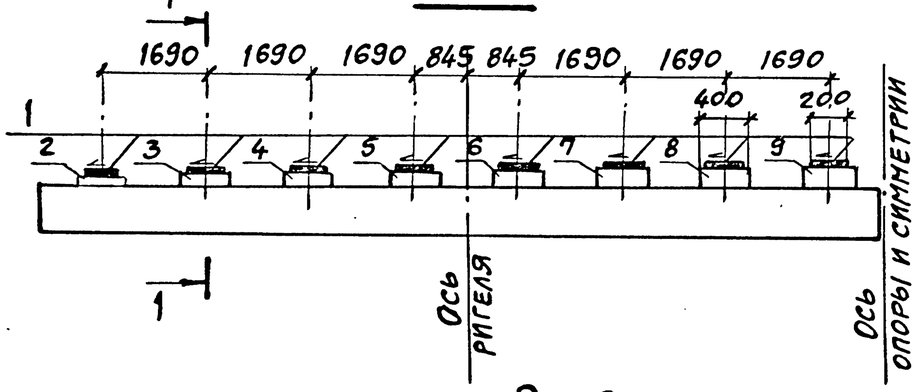

Рис.2

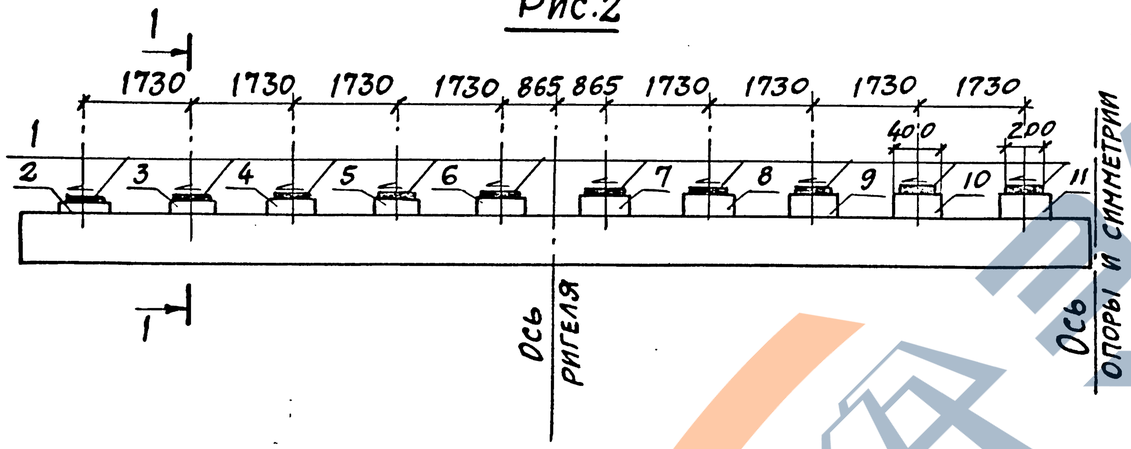

1-1

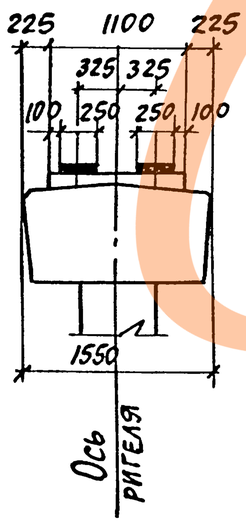

Поз.	Наименование	Кол. на схему 1	Кол. на схему 2	Обозначение документа
	Резиновые опорные части			
1	РОЧ 20×25×6,2-0,8 ; 7,3кг			
	Подферменники			
2	ПП-1	2	2	3.503.1-100.2-43
3	ПП-2	2	2	
4	ПП-4	2	2	
5	ПП-5	2	2	
6	ПП-7	2	2	
7	ПП-8	2	2	
8	ПП-9	2	2	
9	ПП-10	2	2	
10	ПП-11		2	
11	ПП-12		2	

Номер схемы	Габарит, м	Нагрузка	Рис.
1	2(Г-11,5+0,75) 2(Г-11,5+1,5)	А11; НК-80	1
2	2(Г-15,25+0,75) 2(Г-15,25+1,5)		2

Н.контр.	Прохоров		11.10.91
Нач.отд.	Постовой		11.10.91
Гл.спец.	Прохоров		11.10.91
ГИП	Родюшкин		11.10.91
Нач.пр.гр.	Егоров		11.10.91
Инж. I к	Лисичкина		11.10.91
Инж. II к.	Денидович		11.10.91

3.503.1-100.2-36

Промежуточная опора. Схемы расположения подфермников и опорных частей под разрезные и неразрезные пролетные строения серии 3.503.1-73. Двойные габариты

Стадия	Лист	Листов
Р		1

Союздорпроект

Копировал: 25430-03 58 Формат А3

ЗАРА ЧЕБИ

Рис. 1

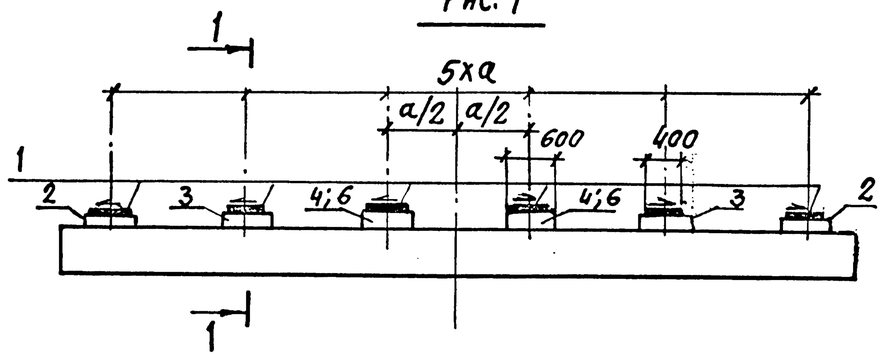

Рис. 2

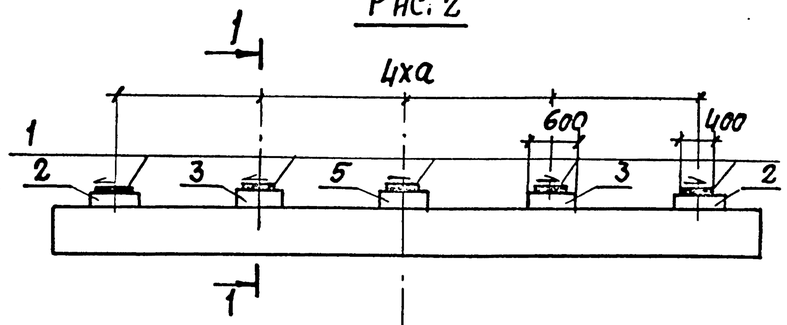

Рис. 3

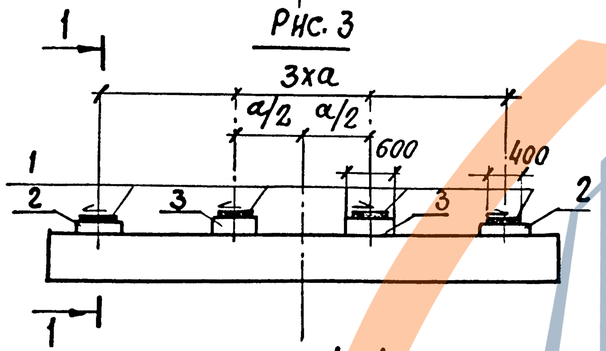

Поз.	Наименование	Количество на схему									Обозначение документа
		1	2	3	4	5	6	7	8	9	
	Резиновые опорные части										
1	РОЧ 20х40-0,8; 10,0кг										
	Подферменники										
2	ПП-14	2	2	2	2	2	2	2	2	2	3.503.1-100.2-44
3	ПП-16	2	2	2	2	2	2	2	2	2	
4	ПП-18	2		2							
5	ПП-17				1	1	1				
6	ПП-19		2								

Номер схемы	Габарит, м	Нагрузка	Рис.	a мм
1	11,5+2х0,75(1,5)	А11; НК-80	1	2300
2	11,5+2х0,76(1,5)		1	2400
3	10+2х0,76(1,5)		1	2100
4	10+2х0,75(1,5)		2	2400
5	8,18+2х0,75 8+2х1,5		2	2100
6	8+2х0,76		2	2060
7	8+2х0,75		3	2400
8	6,5+2х0,75		3	2200
9	6,5+2х0,75		3	2240

Для балок ℓ = 12;15;18;21;24м

1–1

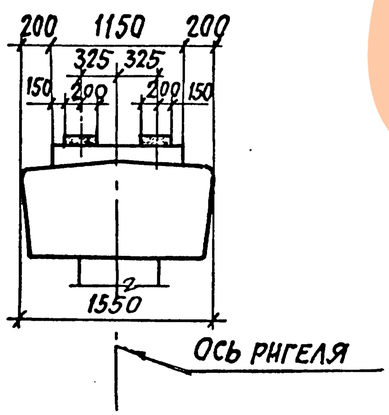

Для балок ℓ = 33м

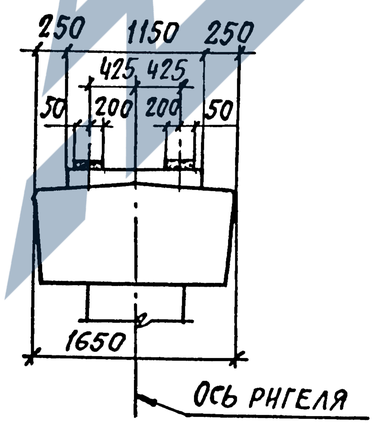

Н.контр.	Прохоров		11.10.91
Нач.отд.	Постовой		11.10.91
Гл.спец.	Прохоров		11.10.91
ГИП	Родюшкин		11.10.91
Нач.пр.гр.	Егоров		11.10.91
Инж.III к.	Лисичкина		11.10.91
Инж.II к.	Демидович		11.10.91

3.503.1-100.2-37

Промежуточная опора. Схемы расположения подферменников и опорных частей под разрезные пролетные строения серии 3.503.1-81. Одинарные габариты.

Стадия	Лист	Листов
Р		1

СОЮЗДОРПРОЕКТ

Копировал: 25430-03 59

Формат А3

ЗАВОД ЧЕРТЕЖЕЙ

Рис.1

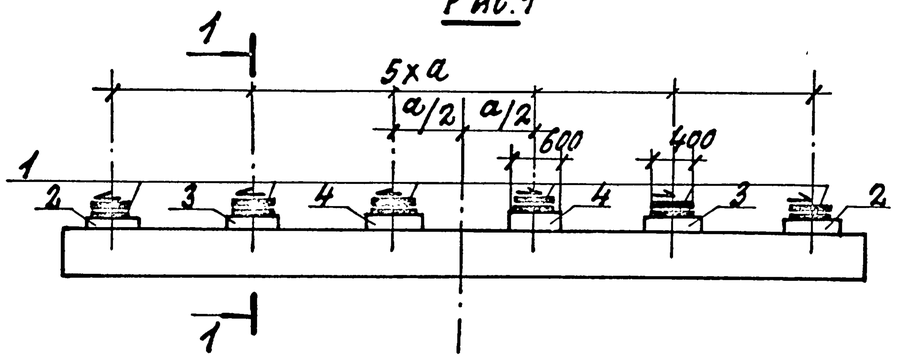

Рис.2

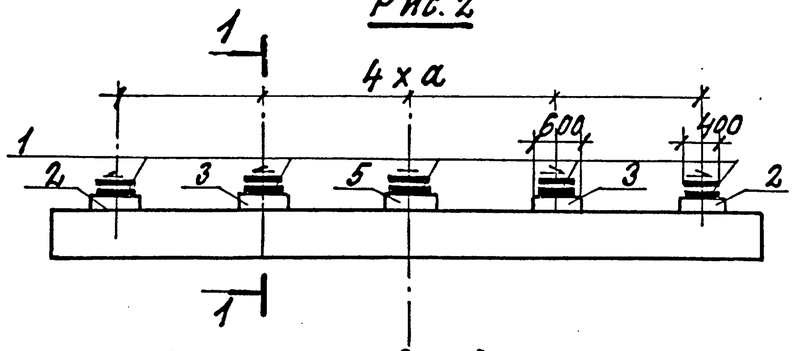

Рис.3

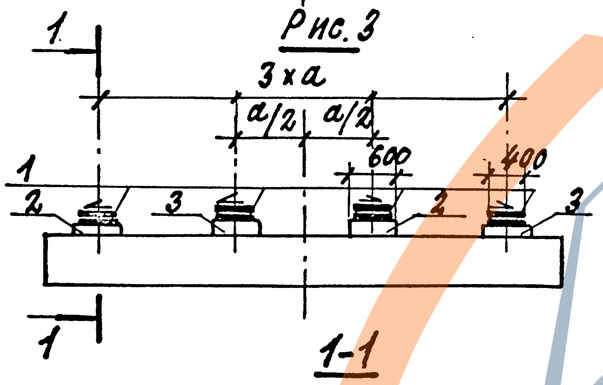

Поз.	Наименование	Количество на схему									Обозначение документа
		1	2	3	4	5	6	7	8	9	
	Резиновые опорные части										
1	РОА 20х40-0.8 ; 10.0кг										
	Подферменники										
2	ПП-13	2	2	2	2	2	2	2	2	2	3.503.1-100.2-44
3	ПП-14	2	2	2	2	2	2	2	2	2	
4	ПП-16	2	2	2							
5	ПП-15				1	1	1				

Номер схемы	Габарит м	Нагрузка	Рис.	a мм
1	11,5+2×0,75(1,5)	А11; НК-80	1	2300
2	11,5+2×0,76(1,5)		1	2400
3	10+2×0,76(1,5)		1	2100
4	10+2×0,75(1,5)		2	2400
5	8,18+2×0,75 8+2×1,5		2	2100
6	8+2×0,76		2	2060
7	8+2×0,75		3	2400
8	6,5+2×0,75		3	2200
9	6,5+2×0,75		3	2240

Для балок l=12; 15; 18; 21; 24м

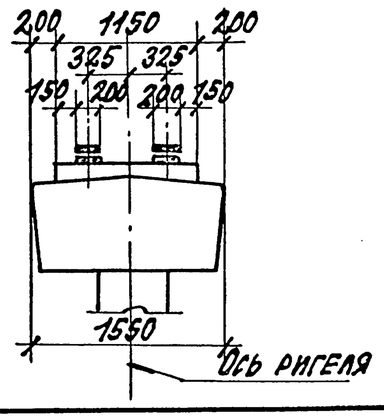

Для балок l=33м

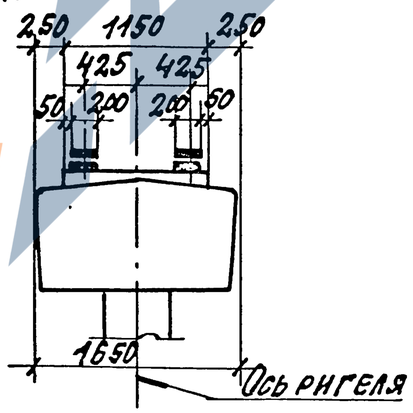

Н.контр.	Прохоров		11.10.91	3.503.1-100.2-38
Нач.отд.	Постовой		11.10.91	
Гл.спец.	Прохоров		11.10.91	Промежуточная опора. Схемы расположения подферменников и опорных частей под неразрезные пролетные строения серии 3.503.1-81. Одинарные габариты
ГИП	Родюшкин		11.10.91	
Нач.пр.гр.	Егоров		11.10.91	
Инж.II к.	Лисичкина		11.10.91	
Инж.II к.	Демидович		11.10.91	

Стадия	Лист	Листов
Р		1

СОЮЗДОРПРОЕКТ

Копировал: Д 25430-03 60 формат А3

ЗАВОД ЖБИ

Рис. 1

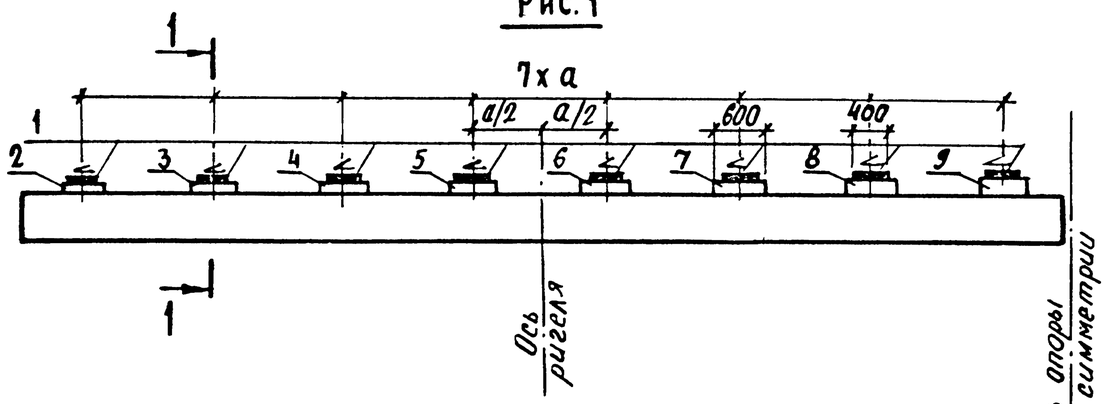

Рис. 2

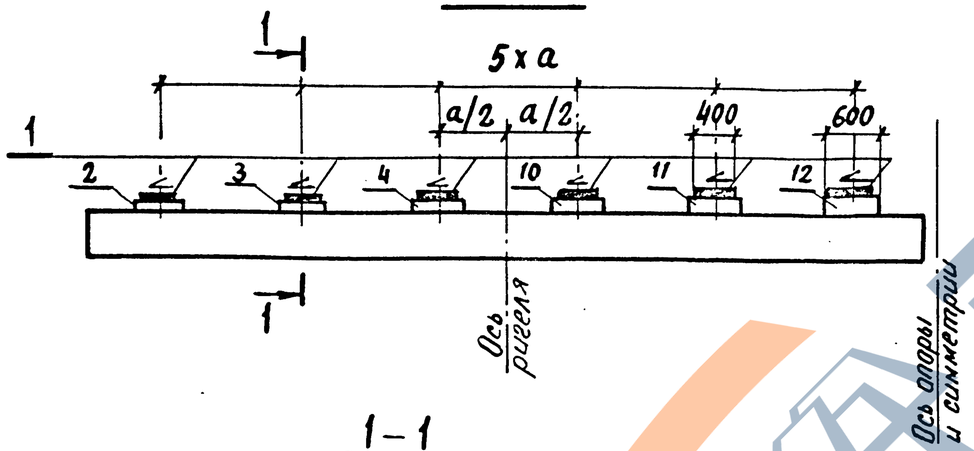

1–1

Для балок l = 12; 15; 18; 21; 24 м

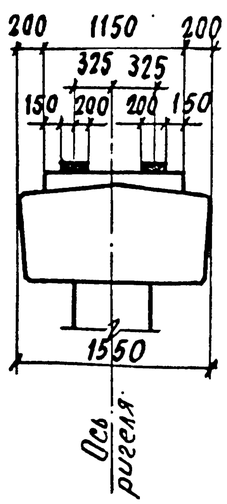

Для балок l = 33 м

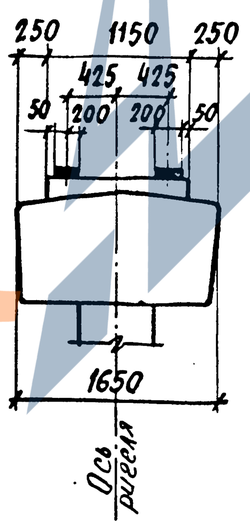

Поз.	Наименование	Кол. на схему 1	2	3	4	Обозначение документа
	Резиновые опорные части					
1	РОЧ 20 x 40 - 0,8 ; 10,0 кг					
	Подферменники					
2	ПП - 14	2	2	2	2	3.503.1-100.2-44
3	ПП - 16	2	2	2	2	
4	ПП - 18	2	2	2	2	
5	ПП - 20	2	2			
6	ПП - 22	2	2			
7	ПП - 24	2	2			
8	ПП - 26	2	2			
9	ПП - 27	2	2			
10	ПП - 21			2	2	
11	ПП - 23			2	2	
12	ПП - 25			2	2	

Номер схемы	Габарит, м	Нагрузка	Рис	a, мм
1	2(Г-15,25+0,75) 2(Г-15,25+1,5)	А11; НК-80	1	2170
2	2(Г-15,25+0,78) 2(Г-15,25+1.5)		1	2210
3	2(Г-11,5+0,75) 2(Г-11,5+1,5)		2	2290
4	2(Г-11,5+0,76) 2(Г-11,5+1,5)		2	2340

Н. контр.	Прохоров		11.10.91
Нач. отд.	Постовой		11.10.91
Гл. спец.	Прохоров		11.10.91
ГИП	Родышкин		11.10.91
Нач. пр. гр.	Егоров		11.10.91
Инж. II к.	Лисичкина		11.10.91
Инж. II к.	Демидович		11.10.91

3.503.1-100.2-39

Промежуточная опора. Схемы расположения подферменников и опорных частей под разрезные пролетные строения серии 3.503.1-81 Двойные габариты

Стадия	Лист	Листов
Р		1

Союздорпроект

Копировал: Стерт 25430-03 61 Формат А3

ЗАВОД ЖБИ

Рис. 1

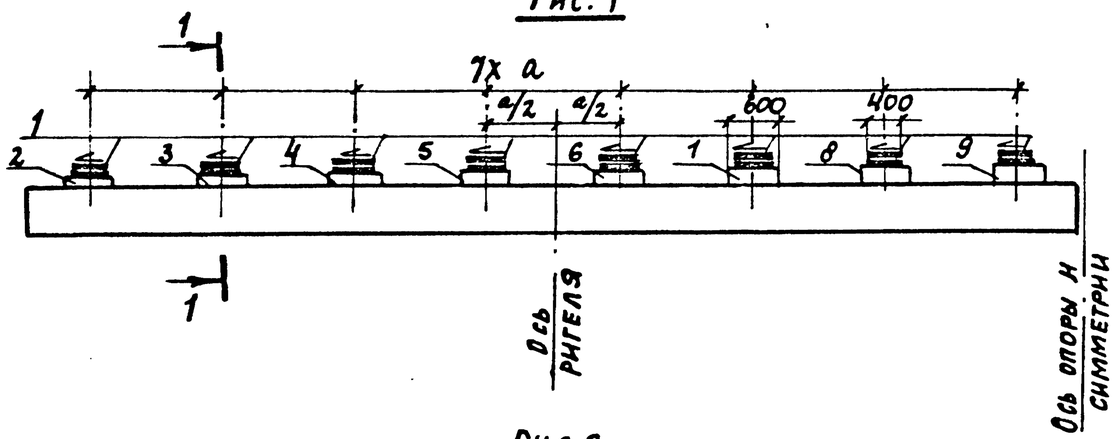

Рис. 2

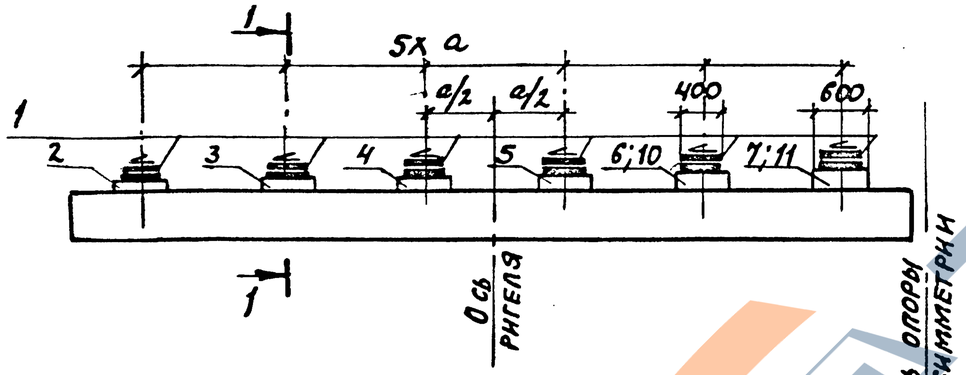

1-1

для балок ℓ= 12; 15; 18; 21; 24 м

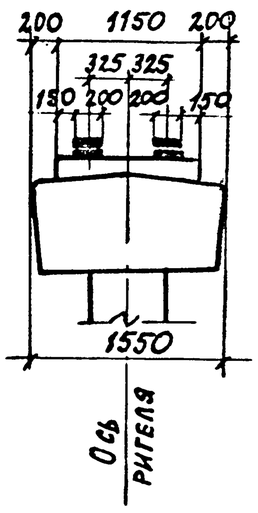

для балок ℓ= 33 м

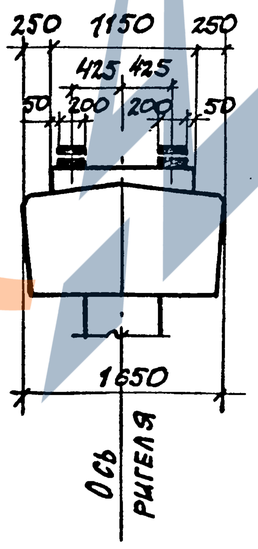

Поз.	Наименование	Кол. на схему 1	2	3	4	Обозначение документа
	Резиновые опорные части					
1	РОЧ 20х40-0,8; 10,0кг					
	Подферменники					
2	ПП-13	2	2	2	2	3.503.1-100.2-44
3	ПП-14	2	2	2	2	
4	ПП-16	2	2	2	2	
5	ПП-18	2	2	2	2	
6	ПП-20	2	2	2		
7	ПП-22	2	2	2		
8	ПП-24	2	2			
9	ПП-26	2	2			
10	ПП-21				2	
11	ПП-23				2	

Номер схемы	Габарит, м	Нагрузка	Рис.	а, мм
1	2(Г-15,25+0,75) 2(Г-15,25+1,5)	А11; НК-80	1	2170
2	2(Г-15,25+0,78 2(Г-15,25+1,5)		1	2210
3	2(Г-11,5+0,75) 2(Г-11,5+1,5)		2	2290
4	2(Г-11,5+0,76) 2(Г-11,5+1,5)		2	2340

Н. контр.	Прохоров		11.10.91
Нач. отд.	Постовой		11.10.91
Гл. спец.	Прохоров		11.10.91
ГИП	Родюшкин		11.10.91
Нач. пр. гр.	Егоров		11.10.91
Инж. II к.	Лисичкина		11.10.91
Инж. I к.	Демидович		11.10.91

3.503.1-100.2-40

Промежуточная опора. Схемы расположения подферменников и опорных частей под неразрезные пролетные строения серии 3.503.1-81. Двойные габариты.

Стадия	Лист	Листов
Р		1

Союздорпроект

Копировал: Д 25430-03 62 Формат А3

ЗАВОД ЖБИ

Рис.1

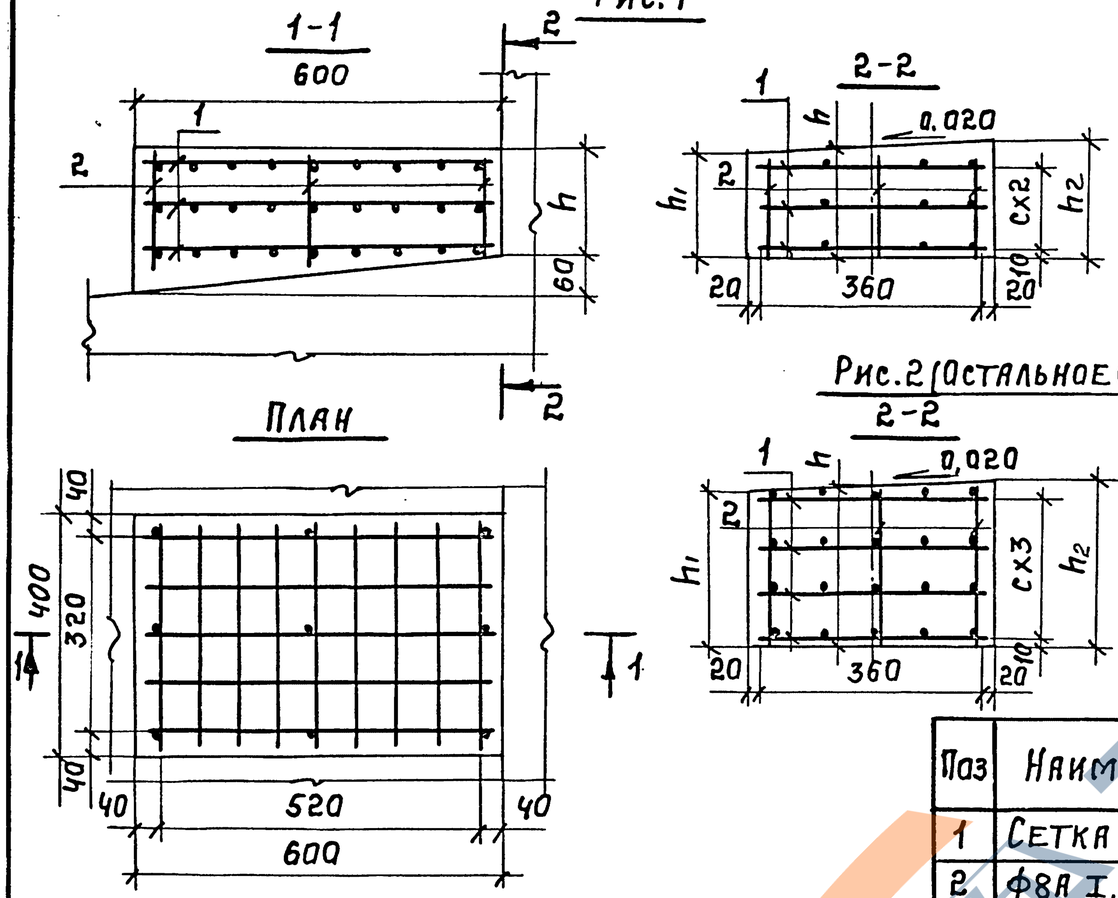

Марка подферменника	Рис.	Размеры, мм. h	h_1	h_2	c	Объем бетона $м^3$
ПК-1	1	180	176	184	70	0,05
ПК-2	1	215	211	219	85	0,06
ПК-3	4	245	—	—	65	0,07
ПК-4	1	250	246	254	100	0,07
ПК-5	2	280	276	284	80	0,07
ПК-6	4	285	—	—	80	0,08
ПК-7	2	315	311	319	90	0,08
ПК-8	2	350	346	354	100	0,09
ПК-9	3	385	381	389	70	0,10
ПК-10	3	420	416	424	75	0,11
ПК-11	3	455	451	459	80	0,12
ПК-12	3	490	486	494	90	0,13

Поз	Наименование		Количество на ПК- 1	2	3	4	5	6	7	8	9	10	11	12	Обозначение документа
1	Сетка С-7;	2,4 кг	3	3	4	3	4	4	4	4	6	6	6	6	3.503.1-100.2-49
2	⌀8А I, ℓ=160;	0,06 кг	9												БЕЗ ЧЕРТЕЖА
	ℓ=210;	0,08 кг		9	9	9									БЕЗ ЧЕРТЕЖА
	ℓ=260;	0,10 кг					9	9							БЕЗ ЧЕРТЕЖА
	ℓ=290;	0,11 кг							9						БЕЗ ЧЕРТЕЖА
	ℓ=330;	0,13 кг								9					БЕЗ ЧЕРТЕЖА
	ℓ=360;	0,14 кг									9				БЕЗ ЧЕРТЕЖА
	ℓ=400;	0,16 кг										9			БЕЗ ЧЕРТЕЖА
	ℓ=430;	0,17 кг											9		БЕЗ ЧЕРТЕЖА
	ℓ=470;	0,19 кг												9	БЕЗ ЧЕРТЕЖА

ГОСТ НА СОРТАМЕНТ И МАРКИ СТАЛИ СМ.
ТЕХНИЧЕСКИЕ ТРЕБОВАНИЯ 3.503.1-100.3 -ТТ

Н.конт.	Прохоров		11.10.91
Нач.отд.	Постовой		11.10.91
Гл.спец.	Прохоров		11.10.91
ГИП	Родюшкин		11.10.91
Нач.пр.г.	Егоров		11.10.91
Инж.IIк	Лисичкина		11.10.91
Инж.IIк	Демидович		11.10.91

3.503.1-100.2-41

Подферменник ПК-1 ... ПК-12.

Стадия	Лист	Листов
Р		1

СОЮЗДОРПРОЕКТ

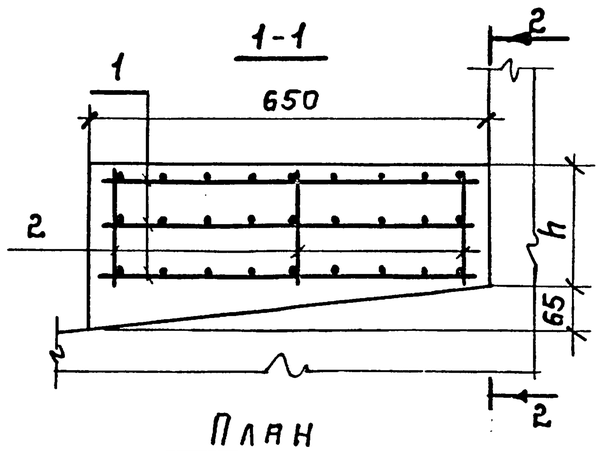

Рис.1

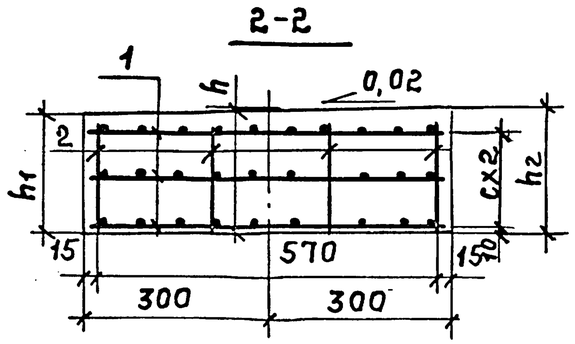

План

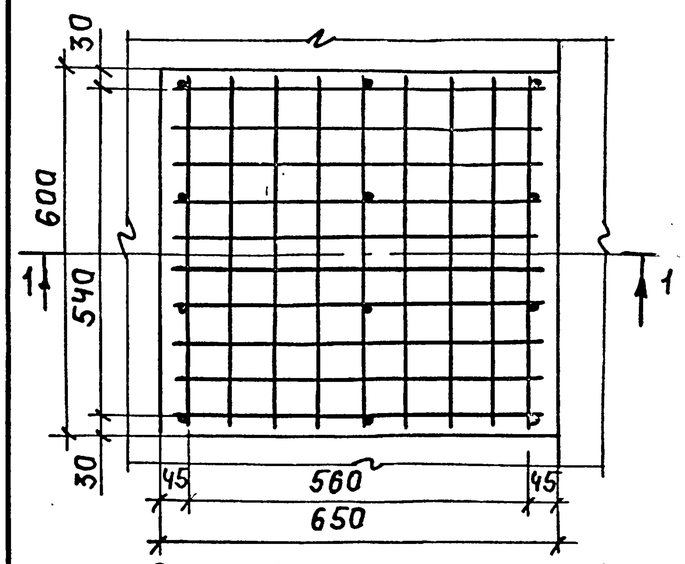

Рис.2 (остальное см. рис.1)

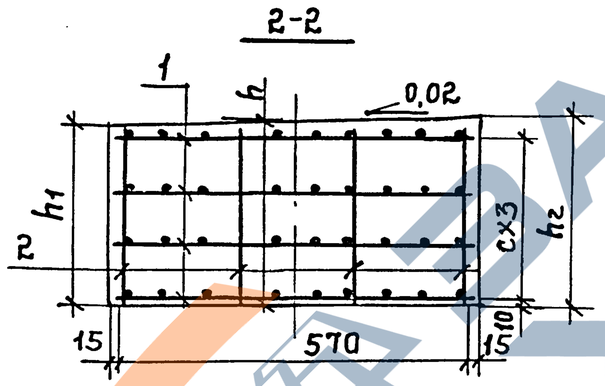

Рис.3 (Остальное см.рис.1)

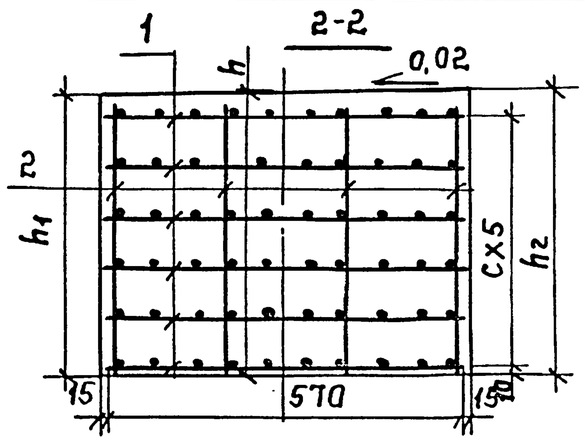

Рис.4 (Остальное см.рис.1)

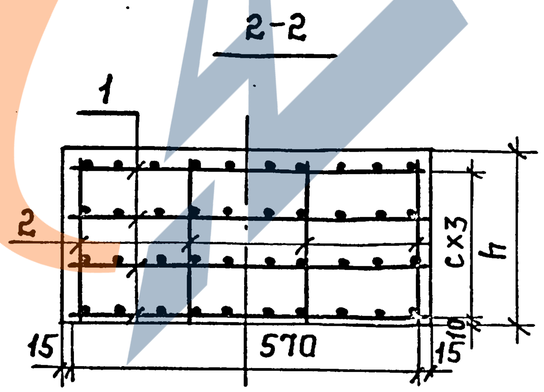

Марка подферменника	Рис.	Размеры, мм.				Объем бетона, $м^3$
		h	h1	h2	c	
ПК-13	1	150	144	156	50	0,07
ПК-14	1	200	194	206	75	0,09
ПК-15	4	230	—	—	60	0,10
ПК-16	1	245	239	251	100	0,11
ПК-17	4	280	—	—	80	0,12
ПК-18	2	290	284	296	80	0,13
ПК-19	2	300	294	306	85	0,13
ПК-20	2	330	324	336	95	0,14
ПК-21	2	340	334	346	100	0,15
ПК-22	3	375	369	381	65	0,16
ПК-23	3	385	379	391	65	0,16
ПК-24	3	420	414	426	75	0,18
ПК-25	3	430	424	436	75	0,18
ПК-26	3	460	454	466	80	0,19
ПК-27	3	505	499	511	90	0,21

Н.контр.	Прохоров		11.10.91	3.503.1-100.2-42
Нач.отд.	Постовой		11.10.91	
Гл.спец.	Прохоров		11.10.91	Подферменник ПК-13... ПК-27
ГИП	Родюшкин		11.10.91	
Нач.пр.гр.	Егоров	Егоров	11.10.91	
Инж.II к.	Демидович		11.10.91	
Инж.III к.	Лисичкина		11.10.91	

Стадия	Лист	Листов
Р	1	2

Союздорпроект

Копировал: 25430-03 64 Формат А3

Поз.	Наименование	Количество на ПК-															Обозначение документа
		13	14	15	16	17	18	19	20	21	22	23	24	25	26	27	
1	Сетка С-9; 4,5кг	3	3	4	3	4	4	4	4	4	6	6	6	6	6	6	3.503.1-100.2-49
2	ф8А I ℓ= 130; 0,05кг	12															Без чертежа
	ℓ= 190; 0,08кг		12														
	ℓ= 220; 0,09кг			12	12												
	ℓ= 270; 0,11кг					12	12	12									
	ℓ= 320; 0,13кг								12	12							
	ℓ= 360; 0,14кг										12	12					
	ℓ= 410; 0,16кг												12	12			
	ℓ= 450; 0,18кг														12		
	ℓ= 490; 0,19кг															12	

ГОСТ на сортамент и марки стали см.
Технические требования 3.503.1-100.3-ТТ

Копировал: 25430-03 65 Формат А3

Рис. 1

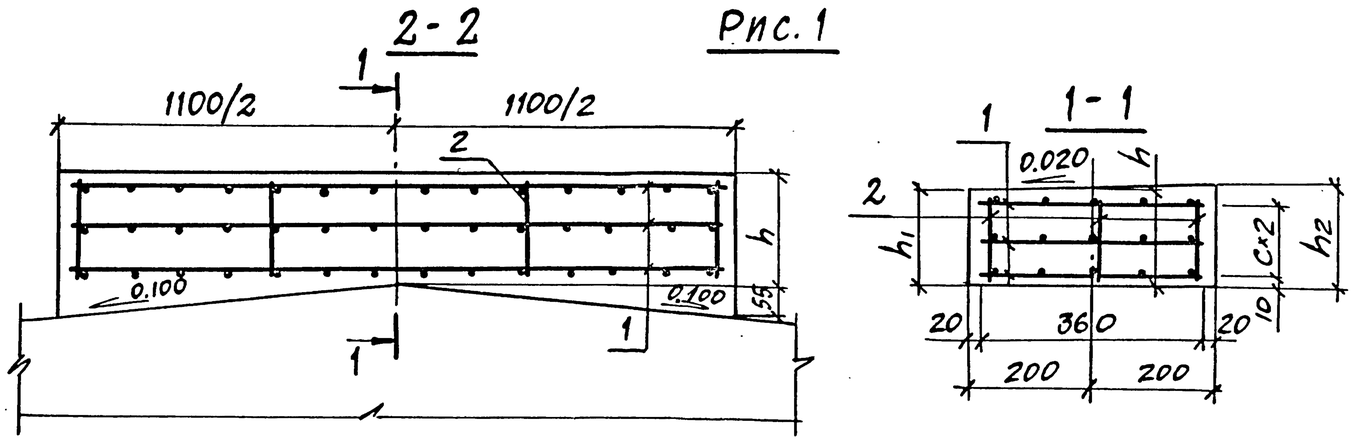

Рис.2 (остальное см. рис.1)

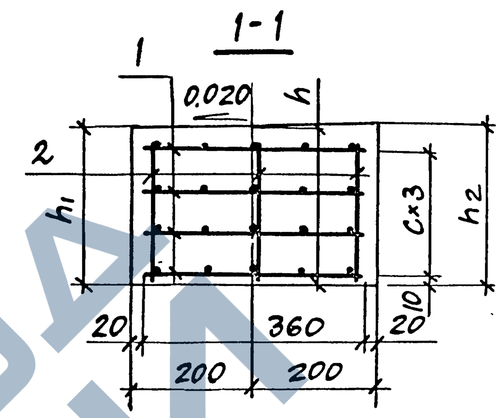

План

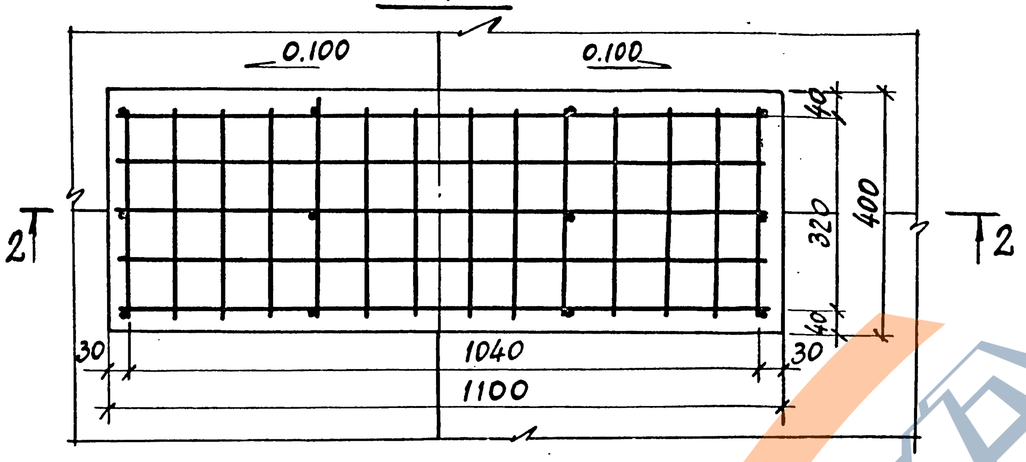

Рис. 3 (остальное см. рис.1)

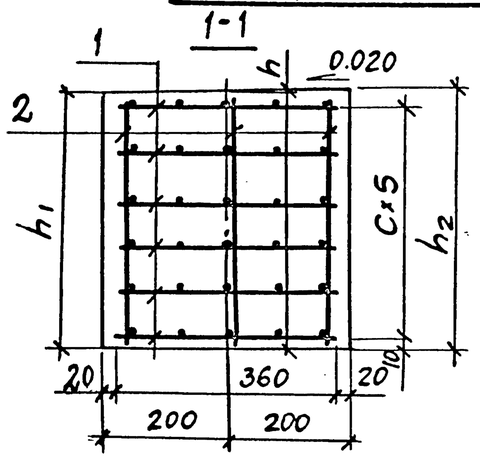

Рис.4 (остальное см. рис.1)

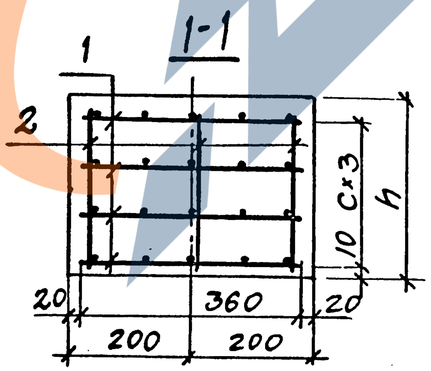

Марка подферменника	Рис.	Размеры, мм				Объем бетона, м³
		h	h_1	h_2	c	
ПП-1	1	180	176	184	70	0,09
ПП-2	1	215	211	219	85	0,11
ПП-3	4	245	—	—	65	0,12
ПП-4	1	250	246	254	100	0,12
ПП-5	2	280	276	284	80	0,14
ПП-6	4	285	—	—	80	0,14
ПП-7	2	315	311	319	90	0,15
ПП-8	2	350	346	354	100	0,17
ПП-9	3	385	381	389	70	0,18
ПП-10	3	420	416	424	75	0,20
ПП-11	3	455	451	459	80	0,21
ПП-12	3	490	486	494	90	0,23

Норн.к.	Прохоров		11.10.91	3.503.1-100.2-43
Нач.отд.	Постовой		11.10.91	Подферменник ПП-1 ... ПП-12
Гл.спец.	Прохоров		11.10.91	Стадия: Р; Лист: 1; Листов: 2
ГИП	Родюшкин		11.10.91	
Нач.пр-та	Егоров		11.10.91	
Инж.III к.	Лисичкина		11.10.91	Союздорпроект
Инж.II к.	Демидович		11.10.91	

Копировал: 25430-03 66 Формат А3

ЗАВОД ЖБИ

Рис.1

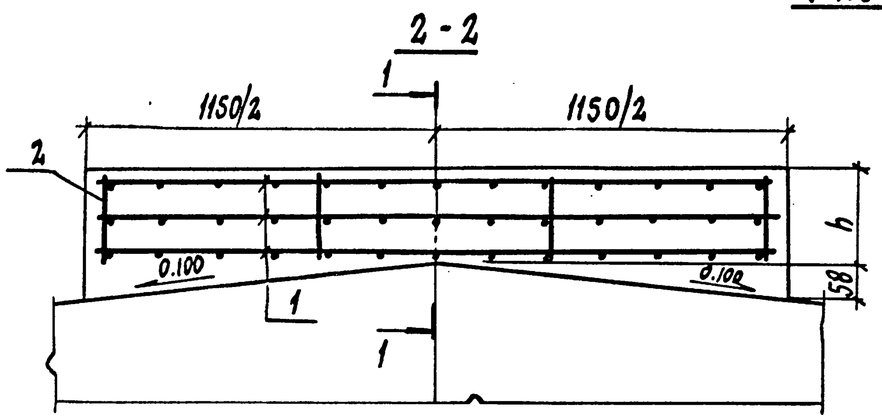

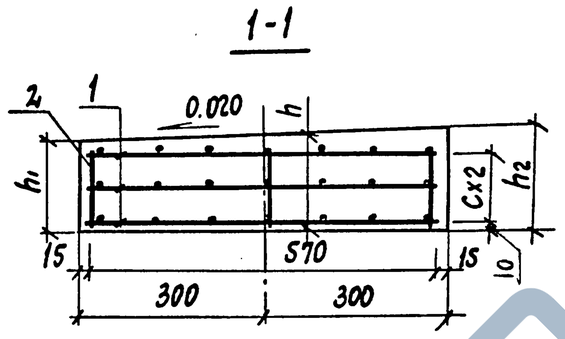

Рис.2 (Остальное см. рис.1)

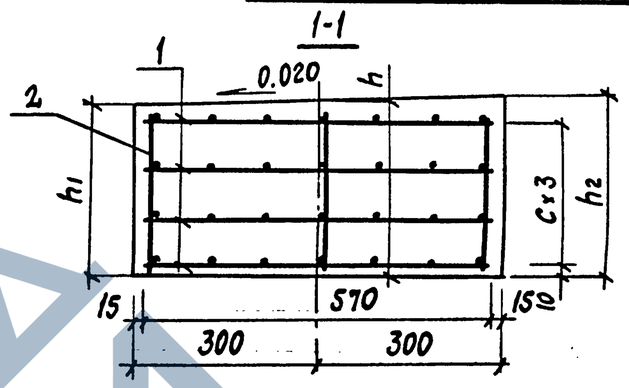

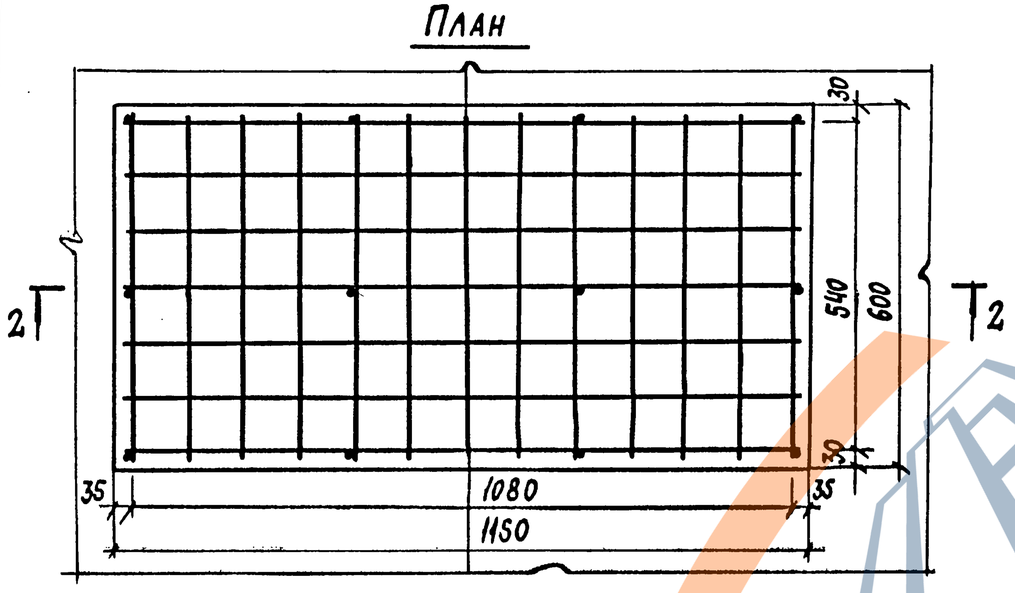

Рис.3 (Остальное см. Рис.1)

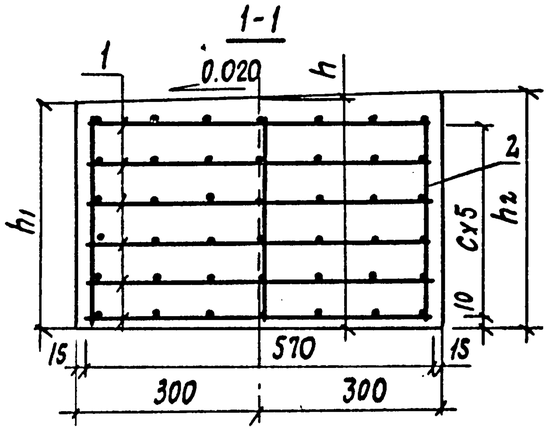

Рис.4 (Остальное см. рис.1)

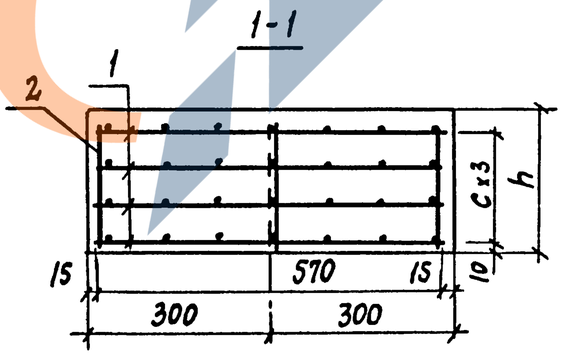

Марка подферменника	Рис.	Размеры, мм				Объем бетона, м³
		h	h1	h2	C	
ПП-13	1	150	144	156	50	0,12
ПП-14	1	200	194	206	75	0,16
ПП-15	4	230	—	—	60	0,18
ПП-16	1	245	239	251	100	0,19
ПП-17	4	280	—	—	80	0,21
ПП-18	2	290	284	296	80	0,22
ПП-19	2	300	294	306	85	0,23
ПП-20	2	330	324	336	95	0,25
ПП-21	2	340	334	346	100	0,26
ПП-22	3	375	369	381	65	0,28
ПП-23	3	385	379	391	65	0,29
ПП-24	3	420	414	426	75	0,31
ПП-25	3	430	424	436	75	0,32
ПП-26	3	460	454	466	80	0,34
ПП-27	3	505	499	511	90	0,37

Норм. к.	Прохоров		11.10.91	3.503.1-100.2-44
Нач. отд.	Постовой		11.10.91	
Гл. спец.	Прохоров		11.10.91	Подферменник ПП-13 ... ПП-27
ГИП	Родюшкин		11.10.91	
Нач. пр. гр.	Егоров		11.10.91	
Инж. IIIк	Лисичкина		11.10.91	
Инж. IIк	Демидович		11.10.91	

Стадия	Лист	Листов
Р	1	2

СОЮЗДОРПРОЕКТ

Поз.	Наименование	Количество на ПП- 1	2	3	4	5	6	7	8	9	10	11	12	Обозначение документа
1	Сетка С-10; 4,1 кг	3	3	4	3	4	4	4	4	6	6	6	6	3.503.1-100.2-48
2	ФВАI, ℓ=160; 0,06 кг	12												БЕЗ ЧЕРТЕЖА
	ℓ=210; 0,08 кг		12	12	12									БЕЗ ЧЕРТЕЖА
	ℓ=260; 0,10 кг					12	12							БЕЗ ЧЕРТЕЖА
	ℓ=290; 0,11 кг							12						БЕЗ ЧЕРТЕЖА
	ℓ=330; 0,13 кг								12					БЕЗ ЧЕРТЕЖА
	ℓ=360; 0,14 кг									12				БЕЗ ЧЕРТЕЖА
	ℓ=400; 0,16 кг										12			БЕЗ ЧЕРТЕЖА
	ℓ=430; 0,17 кг											12		БЕЗ ЧЕРТЕЖА
	ℓ=470; 0,19 кг												12	БЕЗ ЧЕРТЕЖА

ГОСТ НА СОРТАМЕНТ И МАРКИ СТАЛИ СМ.
ТЕХНИЧЕСКИЕ ТРЕБОВАНИЯ 3.503.1-100.3-ТТ

КОПИРОВАЛ: ФОРМАТ А4

Поз.	Наименование	Количество на ПП- 13	14	15	16	17	18	19	20	21	22	23	24	25	26	27	Обозначение документа
1	Сетка С-8 6,1 кг	3	3	4	3	4	4	4	4	4	6	6	6	6	6	6	3.503.1-100.2-48
2	ФВА I ℓ=130; 0,05 кг	12															БЕЗ ЧЕРТЕЖА
	ℓ=190; 0,08 кг		12														
	ℓ=220; 0,09 кг			12	12												
	ℓ=270; 0,11 кг					12	12	12									
	ℓ=320; 0,13 кг								12	12							
	ℓ=360; 0,14 кг										12	12					
	ℓ=410; 0,16 кг												12	12			
	ℓ=450; 0,18 кг														12		
	ℓ=490; 0,19 кг															12	

ГОСТ НА СОРТАМЕНТ И МАРКИ СТАЛИ СМ.
ТЕХНИЧЕСКИЕ ТРЕБОВАНИЯ 3.503.1-100.3-ТТ

25430-03 68

Марка	Размеры, мм		
	a	в	c
С-4	100	1300	1300
С-5	100	2900	2900
С-ТА III(II)-12	200	2900	2900
С-ТА III(II)-13	200	2500	2500
С-ТА III(II)-14	200	2900	3900
С-ТА III(II)-15	200	2500	4100

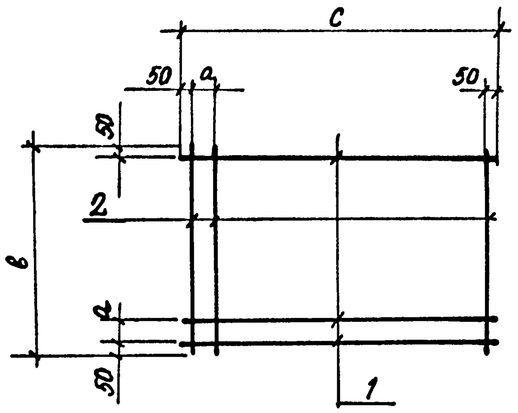

Марка	Поз.	Наименование	Кол.	Масса, кг
С-4	1	Стержень ф8АI; ℓ=1300; 0,5кг	13	13,0
	2	Стержень ф8АI; ℓ=1300; 0,5кг	13	
С-5	1	Стержень ф8АI; ℓ=2900; 1,2кг	29	69,6
	2	Стержень ф8АI; ℓ=2900; 1,2кг	29	
С-ТА III(II)-12	1	Стержень ф16АIII(II), ℓ=2900; 4,6кг	15	138,0
	2	Стержень ф16АIII(II) ℓ=2900; 4,6кг	15	
С-ТА III(II)-13	1	Стержень ф16АIII(II) ℓ=2500; 4,0кг	13	104,0
	2	Стержень ф16АIII(II), ℓ=2500; 4,0кг	13	
С-ТА III-14	1	Стержень ф22АIII, ℓ=3900; 11,6кг	15	266,0
	2	Стержень ф16АIII; ℓ=2900; 4,6кг	20	
С-ТА II-14	1	Стержень ф25АII, ℓ=3900; 15,0кг	15	317,0
	2	Стержень ф16АII, ℓ=2900; 4,6кг	20	
С-ТА III-15	1	Стержень ф25АIII, ℓ=4100; 12,2кг	13	242,6
	2	Стержень ф16АIII, ℓ=2500; 4,0кг	21	
С-ТА II-15	1	Стержень ф28АII, ℓ=4100; 15,8кг	13	289,6
	2	Стержень ф16АII, ℓ=2500; 4,0кг	21	

ГОСТ на сортамент и марки стали смотри Технические требования 3.503.1-100.3-ТТ

Н. контр.	Прохоров		11.10.91
Нач. отд.	Постовой		11.10.91
Гл. спец.	Прохоров		11.10.91
ГИП	Родюшкин		11.10.91
Нач. пр. гр.	Егоров		11.10.91
Инж. I к.	Понкратова		11.10.91
Инж. II к.	Мосин		11.10.91

3.503.1-100.2-45

Сетка С-ТА III(II)-12; С-ТА III(II)-13; СТА III(II)-14; С-ТА III(II)-15; С-4; С-5

Стадия	Лист	Листов
Р		1

СОЮЗДОРПРОЕКТ

Формат А4

Копировал:

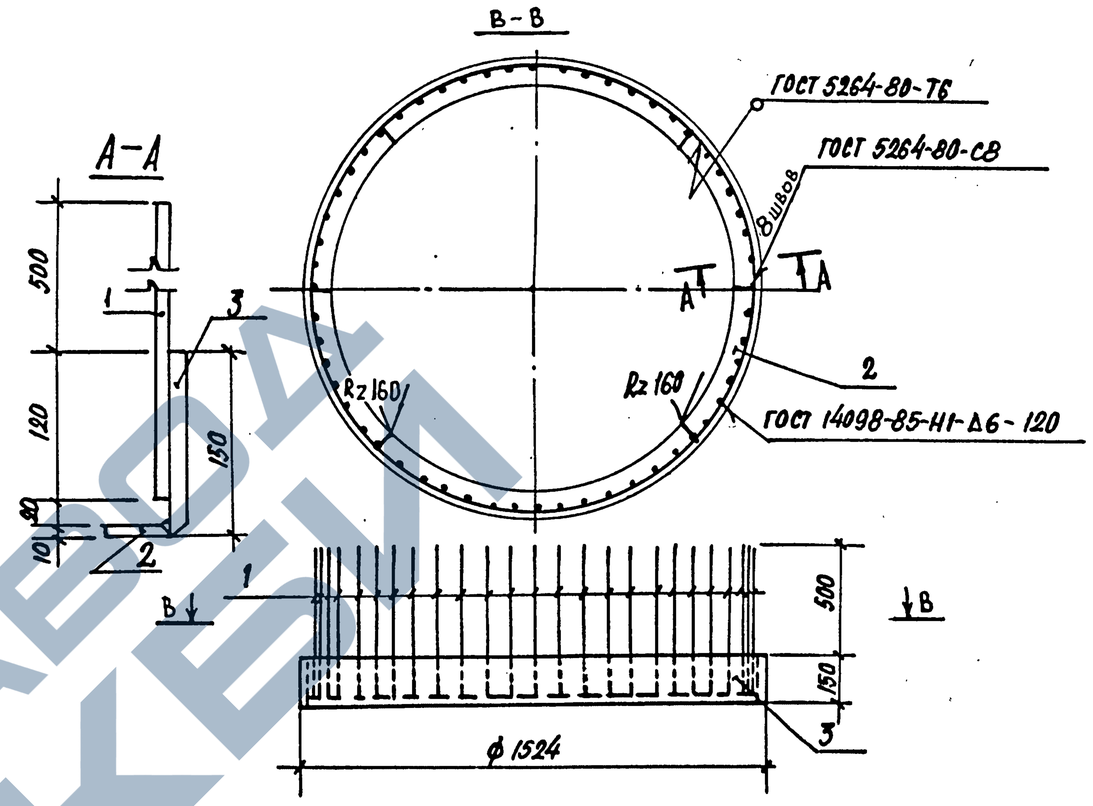

Марка	Поз.	Наименование	Кол.	Обозначение документа	Масса, кг
МН-ТА III-6	1	Анкер, ф22АIII, ℓ=620; 1,9 кг	56	Без чертежа	209,4
	2	Сектор; 3,1 кг	8	3.503.1-100.2-54	
	3	Обечайка, 78,2	1	3.503.1-100.2-55	
МН-ТА II-6	1	Анкер, ф22АII, ℓ=620; 1,9 кг	56	Без чертежа	209,4
	2	Сектор, 3,1 кг	8	3.503.1-100.2-54	
	3	Обечайка, 78,2 кг	1	3.503.1-100.2-55	

ГОСТ на сортамент и марки стали см. Технические требования 3.503.1-100.3-ТТ

Н. контр.	Прохоров		11.10.91
Нач. отд.	Постовой		11.10.91
Гл. спец.	Прохоров		11.10.91
ГИП	Родюшкин		11.10.91
Нач. пр. гр.	Егоров		11.10.91
Инж. I к.	Понкратова		11.10.91
Инж. II к.	Мосин		11.10.91

3.503.1-100.2-46

Изделие закладное МН-ТА III(II)-6

Стадия	Лист	Листов
Р		1

СОЮЗДОРПРОЕКТ

Копировал:

Формат А4

ЗАВОД ЖЕЛЕЗОБЕТОННЫХ ИЗДЕЛИЙ

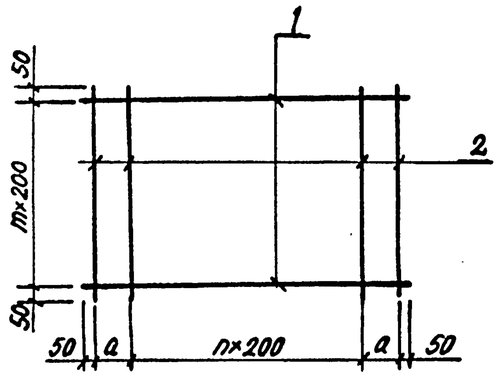

Марка сетки	Поз.	Наименование	Кол.	Масса сетки, кг
С-6	1	ф8АI, ℓ=2300; 0,9кг	12	21,6
	2	8АI, ℓ=2300; 0,9кг	12	
С-ТАIII-16	1	ф20АIII, ℓ=13000; 32,1кг	15	956,7
	2	20АIII, ℓ=2900; 7,2кг	66	
С-ТАII-16	1	ф22АII, ℓ=13000; 38,7кг	15	1148,1
	2	22АII, ℓ=2900; 8,6кг	66	
С-ТАIII-17	1	ф20АIII, ℓ=13000; 32,1кг	17	1086,9
	2	20АIII, ℓ=3300; 8,2кг	66	
С-ТАII-17	1	ф22АII, ℓ=13000; 38,7кг	17	1304,7
	2	22АII, ℓ=3300; 9,8кг	66	
С-ТАIII-18	1	ф20АIII, ℓ=16000; 39,5кг	15	1175,7
	2	20АIII, ℓ=2900; 7,2кг	81	
С-ТАII-18	1	ф22АII, ℓ=16000; 47,7кг	15	1412,1
	2	22АII, ℓ=2900; 8,6кг	81	
С-ТАIII-19	1	ф20АIII, ℓ=16000; 39,5кг	17	1335,7
	2	20АIII, ℓ=3300; 8,2кг	81	
С-ТАII-19	1	ф22АII, ℓ=16000; 47,7кг	17	1604,7
	2	22АII, ℓ=3300; 9,8кг	81	
С-ТАIII-20	1	ф20АIII, ℓ=9500; 23,5кг	15	698,1
	2	20АIII, ℓ=2900; 7,2кг	48	

Марка сетки	Переменные данные		
	a, мм	n	m
С-6	200	9	11
С-ТАIII(II)-16	150	63	14
С-ТАIII(II)-17	150	63	16
С-ТАIII(II)-18	150	78	14
С-ТАIII(II)-19	150	78	16
С-ТАIII(II)-20	200	45	14
С-ТАIII(II)-21	200	45	16
С-ТАIII(II)-22	200	55	14
С-ТАIII(II)-23	200	55	16
С-ТАIII(II)-24	150	33	14
С-ТАIII(II)-25	150	33	16
С-ТАIII(II)-26	200	27	19

1. В сетках С-ТАIII(II)16... С-ТАIII(II)-26 стержни поз.1 допускается выполнять составными по длине с обеспечением перехлеста согласно требованиям п. 3.163 СНиП 2.05.03-84.

2. ГОСТ на сортамент и марки стали см. технические требования 3.503.1-100.3-ТТ

Марка сетки	Поз.	Наименование	Кол.	Масса сетки, кг
С-ТАII-20	1	ф22АII, ℓ=9500; 28,3кг	15	837,3
	2	22АII, ℓ=2900; 8,6кг	48	
С-ТАIII-21	1	ф20АIII, ℓ=9500; 23,5кг	17	793,1
	2	20АIII, ℓ=3300; 8,2кг	48	
С-ТАII-21	1	ф22АII, ℓ=9500 28,3кг	17	951,5
	2	22АII, ℓ=3300, 9,8кг	48	
С-ТАIII-22	1	ф20АIII, ℓ=11500; 28,4кг	15	843,6
	2	20АIII, ℓ=2900; 7,2кг	58	
С-ТАII-22	1	ф22АII, ℓ=11500; 34,3кг	15	1013,3
	2	22АII, ℓ=2900; 8,6кг	58	
С-ТАIII-23	1	ф20АIII, ℓ=11500; 28,4кг	17	958,4
	2	20АIII ℓ=3300; 8,2кг	58	
С-ТАII-23	1	ф22АII, ℓ=11500; 34,3кг	17	1151,5
	2	22АII ℓ=3300; 9,8кг	58	
С-ТАIII-24	1	ф20АIII, ℓ=7000; 17,3кг	15	518,7
	2	20АIII, ℓ=2900; 7,2кг	36	
С-ТАII-24	1	ф22АII, ℓ=7000; 20,9кг	15	623,1
	2	22АII, ℓ=2900; 8,6кг	36	
С-ТАIII-25	1	ф20АIII, ℓ=7000; 17,3кг	17	589,3
	2	20АIII, ℓ=3300; 8,2кг	36	
С-ТАII-25	1	ф22АII, ℓ=7000; 20,9кг	17	708,1
	2	22АII, ℓ=3300; 9,8кг	36	
С-ТАIII-26	1	ф22АIII, ℓ=5900; 17,6кг	20	700,0
	2	22АIII, ℓ=3900; 11,6кг	30	
С-ТАII-26	1	ф25АII, ℓ=5900; 22,7кг	20	904,0
	2	25АII, ℓ=3900; 15,0кг	30	

Н.контр.	Прохоров		11.10.91
Нач.отд.	Постовой		11.10.91
Гл.спец.	Прохоров		11.10.91
ГИП	Родюшкин		11.10.91
Нач.пр.гр.	Егоров		11.10.91
Инж.I к.	Понкратова		11.10.91
Инж.III к.	Мосин		11.10.91

3.503.1-100.2-47

Сетка С-6; С-ТАIII(II)-16... С-ТАIII(II)-26.

Стадия	Лист	Листов
Р		1

СОЮЗДОРПРОЕКТ

Копировал: 25430-03 70 Формат А3

С-10

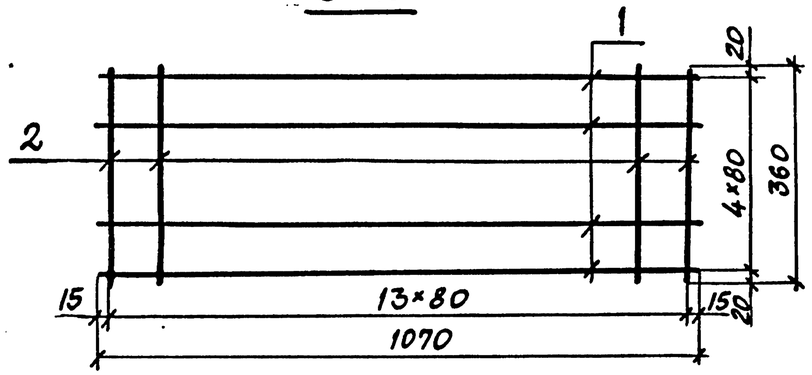

С-8

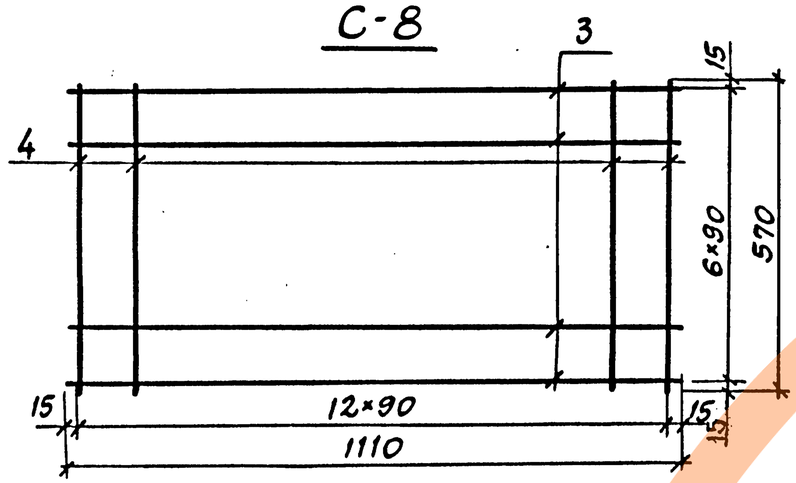

Марка сетки	Поз.	Наименование	Кол.	Масса ед., кг	Масса сетки, кг
С-10	1	ф 8А I ℓ=1070	5	0,42	4,1
	2	ф 8А I ℓ=360	14	0,14	
С-8	3	ф 8А I ℓ=1110	7	0,44	6,1
	4	ф 8А I ℓ=570	13	0,23	

ГОСТ на сортамент и марки стали см. технические требования 3.503.1-100.3-ТТ

Н.контр.	Прохоров		11.10.91	3.503.1-100.2-48
Нач.отд.	Постовой		11.10.91	
Гл.спец.	Прохоров		11.10.91	Сетка С-10; С-8
ГИП	Родюшкин		11.10.91	Стадия: Р; Лист: ; Листов: 1
Нач.пр.гр.	Егоров		11.10.91	
Инж. III к.	Лисичкина		11.10.91	Союздорпроект
Инж. II к.	Демидович		11.10.91	

Копировал: Формат А4

С-7

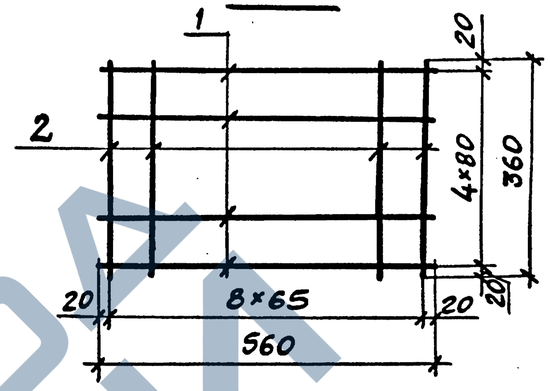

С-9

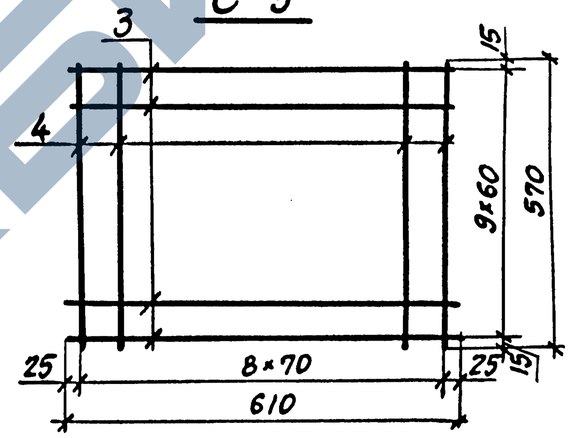

Марка сетки	Поз.	Наименование	Кол.	Масса ед., кг	Масса сетки, кг
С-7	1	ф 8А I ℓ=560	5	0,22	2,4
	2	ф 8А I ℓ=360	9	0,14	
С-9	3	ф 8А I ℓ=610	10	0,24	4,5
	4	ф 8А I ℓ=570	9	0,23	

ГОСТ на сортамент и марки стали см. технические требования 3.503.1-100.3-ТТ

Н.контр.	Прохоров		11.10.91	3.503.1-100.2-49
Нач.отд.	Постовой		11.10.91	
Гл.спец.	Прохоров		11.10.91	Сетка С-7; С-9
ГИП	Родюшкин		11.10.91	Стадия: Р; Лист: ; Листов: 1
Нач.пр.гр.	Егоров		11.10.91	
Инж. III к.	Лисичкина		11.10.91	Союздорпроект
Инж. II к.	Демидович		11.10.91	

Копировал: 25430-03 71 Формат А4

ЗАВОД ЖЕЛЕЗКА

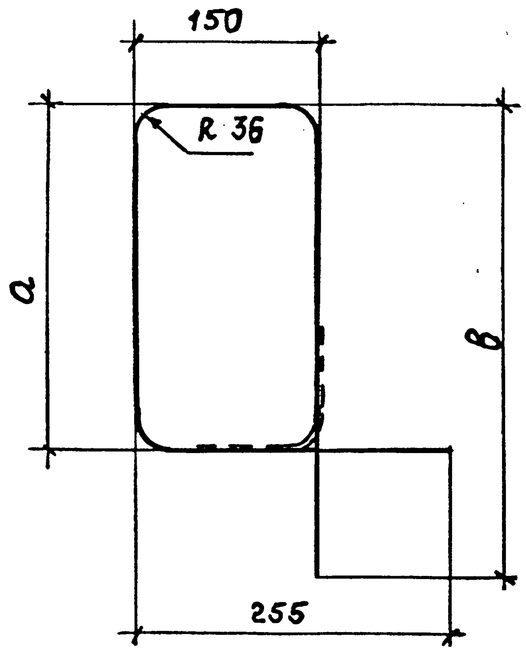

Обозначение	Диаметр и класс арматуры	Размеры, мм. а	Размеры, мм. в	Длина стержня, мм.	Масса, кг.
3.503.1-100.2-50-	Ф10А III	от260до325 4ер.4	от395до460 4ер.4	$l_{ср}=1080\frac{от1015до1145}{через 8}$	0,7
-01	Ф12А II	от260до325 4ер.4	от395до460 4ер.4	$l_{ср}=1080\frac{от1015до1145}{через 8}$	1,0
-02	Ф10А III	от210до275 4ер.4	от345до410 4ер.4	$l_{ср}=980\frac{от915до1045}{через 8}$	0,6
-03	Ф12А II	от210до275 4ер.4	от345до410 4ер.4	$l_{ср}=980\frac{от915до1045}{через 8}$	0,9
-04	Ф10А III	от110до175 4ер.4	от245до310 4ер.4	$l_{ср}=780\frac{от715до845}{через 8}$	0,5
-05	Ф12А II	от110до175 4ер.4	от245до310 4ер.4	$l_{ср}=780\frac{от715до845}{через 8}$	0,7
-06	Ф10А III	от260до340 4ер.4	от395до475 4ер.4	$l_{ср}=1095\frac{от1015до1175}{через 8}$	0,7
-07	Ф12А II	от260до340 4ер.4	от395до475 4ер.4	$l_{ср}=1095\frac{от1015до1175}{через 8}$	1,0
-08	Ф10А III	от210до290 4ер.4	от345до425 4ер.4	$l_{ср}=995\frac{от915до1075}{через 8}$	0,6
-09	Ф12А II	от210до290 4ер.4	от345до425 4ер.4	$l_{ср}=995\frac{от915до1075}{через 8}$	0,9
-10	Ф10А III	от110до190 4ер.4	от245до325 4ер.4	$l_{ср}=795\frac{от715до875}{через 8}$	0,5
-11	Ф12А II	от110до190 4ер.4	от245до325 4ер.4	$l_{ср}=795\frac{от715до875}{через 8}$	0,7
-12	Ф10А III	от260до360 4ер.4	от395до495 4ер.4	$l_{ср}=1115\frac{от1015до1215}{через 8}$	0,7
-13	Ф12А II	от260до360 4ер.4	от395до495 4ер.4	$l_{ср}=1115\frac{от1015до1215}{через 8}$	1,0
-14	Ф10А III	от210до310 4ер.4	от345до445 4ер.4	$l_{ср}=1015\frac{от915до1115}{через 8}$	0,6
-15	Ф12А II	от210до310 4ер.4	от345до445 4ер.4	$l_{ср}=1015\frac{от915до1115}{через 8}$	0,9
-16	Ф10А III	от110до210 4ер.4	от245до345 4ер.4	$l_{ср}=815\frac{от715до915}{через 8}$	0,5
-17	Ф12А II	от110до210 4ер.4	от245до345 4ер.4	$l_{ср}=815\frac{от715до915}{через 8}$	0,7
-18	Ф10А III	от260до375 4ер.4	от395до510 4ер.4	$l_{ср}=1130\frac{от1015до1245}{через 8}$	0,7
-19	Ф12А II	от260до375 4ер.4	от395до510 4ер.4	$l_{ср}=1130\frac{от1015до1245}{через 8}$	1,0
-20	Ф10А III	от210до325 4ер.4	от345до460 4ер.4	$l_{ср}=1030\frac{от915до1145}{через 8}$	0,6
-21	Ф12А II	от210до325 4ер.4	от345до460 4ер.4	$l_{ср}=1030\frac{от915до1145}{через 8}$	0,9
-22	Ф10А III	от110до225 4ер.4	от245до360 4ер.4	$l_{ср}=830\frac{от715до945}{через 8}$	0,5
-23	Ф12А II	от110до225 4ер.4	от245до360 4ер.4	$l_{ср}=830\frac{от715до945}{через 8}$	0,7
-24	Ф10А III	от260до410 4ер.4	от395до545 4ер.4	$l_{ср}=1165\frac{от1015до1315}{через 8}$	0,7
-25	Ф12А II	от260до410 4ер.4	от395до545 4ер.4	$l_{ср}=1165\frac{от1015до1315}{через 8}$	1,0
-26	Ф10А III	от210до360 4ер.4	от345до495 4ер.4	$l_{ср}=1065\frac{от915до1215}{через 8}$	0,7
-27	Ф12А II	от210до360 4ер.4	от345до495 4ер.4	$l_{ср}=1065\frac{от915до1215}{через 8}$	0,9
-28	Ф10А III	от110до260 4ер.4	от245до395 4ер.4	$l_{ср}=865\frac{от715до1015}{через 8}$	0,5
-29	Ф12А II	от110до260 4ер.4	от245до395 4ер.4	$l_{ср}=865\frac{от715до1015}{через 8}$	0,8
-30	Ф10А III	от260до415 4ер.4	от395до550 4ер.4	$l_{ср}=1170\frac{от1015до1325}{через 8}$	0,7
-31	Ф12А II	от260до415 4ер.4	от395до550 4ер.4	$l_{ср}=1170\frac{от1015до1325}{через 8}$	1,0
-32	Ф10А III	от210до365 4ер.4	от345до500 4ер.4	$l_{ср}=1070\frac{от915до1225}{через 8}$	0,7
-33	Ф12А II	от210до365 4ер.4	от345до500 4ер.4	$l_{ср}=1070\frac{от915до1225}{через 8}$	1,0
-34	Ф10А III	от110до265 4ер.4	от245до400 4ер.4	$l_{ср}=875\frac{от715до1025}{через 8}$	0,6
-35	Ф12А II	от110до265 4ер.4	от245до400 4ер.4	$l_{ср}=875\frac{от715до1025}{через 8}$	0,9

Н.контр.	Прохоров		11.10.91
Нач.отд.	Постовой		11.10.91
Гл.спец.	Прохоров		11.10.91
ГИП	Родюшкин		11.10.91
Нач.пр.гр.	Егоров		11.10.91
Инж.III к	Лисичкина		11.10.91
Инж.III к	Мосин		11.10.91

3.503.1-100.2-50

Отогнутый стержень.

Стадия	Масса	Масштаб
Р	см. табл.	1:5
Лист	Листов 1	

ГОСТ 5781-82*
Марку стали см. 3.503.1-100.3-ТТ

Союздорпроект

Копировал: 25430-03 72 Формат А3

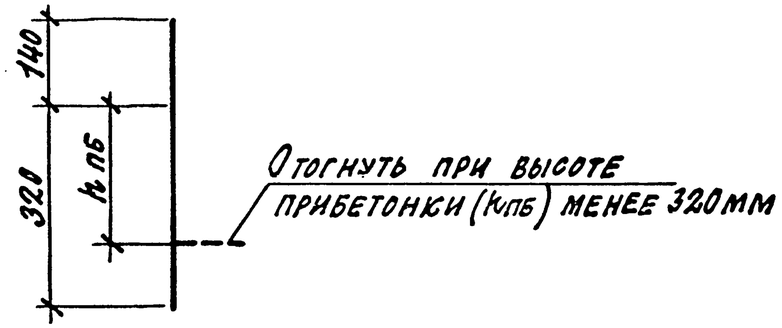

Обозначение	Диаметр, мм и класс арматуры	Длина, мм	Масса, кг
3.503.1-100.2-51-	ф22А III	460	1.4
-01	ф22А II	460	1.4

Н. контр.	Прохоров		11.10.91
Нач. отд.	Постовой		11.10.91
Гл. спец.	Прохоров		11.10.91
ГИП	Родюшкин		11.10.91
Нач. пр. гр.	Егоров		11.10.91
Инж. III к.	Лисичкина		11.10.91
Инж. III к.	Мосин		11.10.91

3.503.1-100.2-51

Отогнутый стержень

Стадия	Масса	Масштаб
Р	см. табл.	1:10

Лист | Листов 1

ГОСТ 5781-82*
марки стали см. 3.503.1-100.3-ТТ

СОЮЗДОРПРОЕКТ

Копировал: | Формат А4

Рис.1

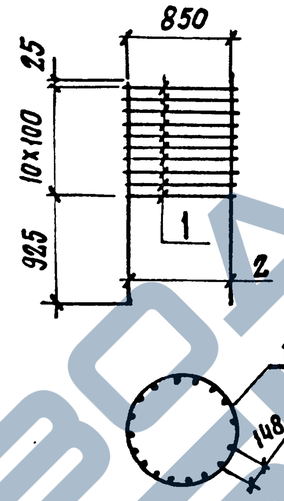

Рис.2

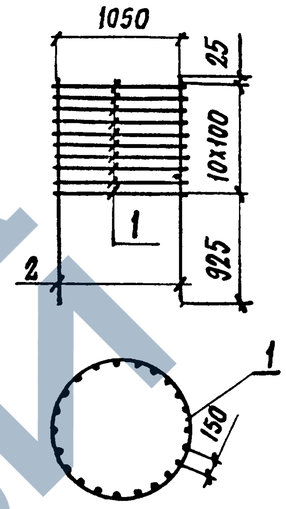

Рис.3

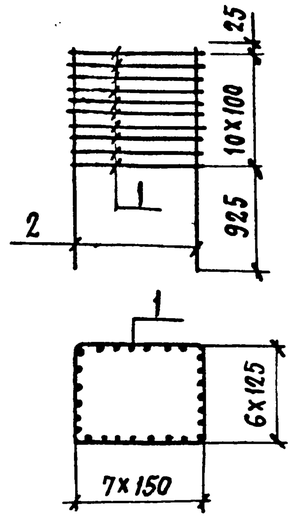

Марка	Поз.	Наименование	Кол.	Обозначение документа	Масса, кг
КП-ТА III (II)-63 Рис.2	1	Хомут	11	3.503.1-100.2-53-(01)	165,0
	2	Стержень ф18А III (II), ℓ=1950, 3,9кг	22	БЕЗ ЧЕРТЕЖА	
КП-ТА III (II)-64 Рис.1	1	Хомут	11	3.503.1-100.2-53-02(03)	135,1
	2	Стержень ф18А III (II), ℓ=1950, 3,9кг	18	БЕЗ ЧЕРТЕЖА	
КП-ТА III (II)-65 Рис.3	1	Хомут	11	3.503.1-100.2-53-04(05)	193,8
	2	Стержень ф18А III (II), ℓ=1950, 3,9кг	26	БЕЗ ЧЕРТЕЖА	

ГОСТ на сортамент и марки стали см.
Технические требования 3.503.1-100.3-ТТ

Н. контр.	Прохоров		11.10.91
Нач. отд.	Постовой		11.10.91
Гл. спец.	Прохоров		11.10.91
ГИП	Родюшкин		11.10.91
Нач. пр. гр.	Егоров		11.10.91
Инж. III к.	Мосин		11.10.91
Инж. I к.	Понкратова		11.10.91

3.503.1-100.2-52

Каркас пространственный КП-ТА III (II)-63; КП-ТА III (II)-64; КП-ТА III (II)-65

Стадия	Лист	Листов
Р		1

СОЮЗДОРПРОЕКТ

Копировал: | Формат А4

ЗАВОД ЖБИ

Рис. 1

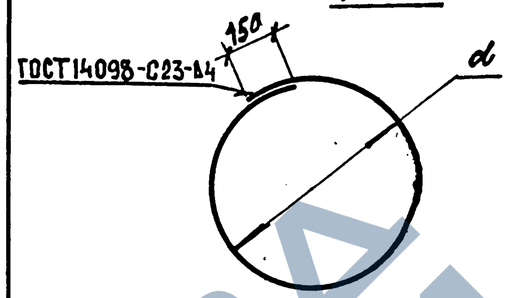

Рис. 2

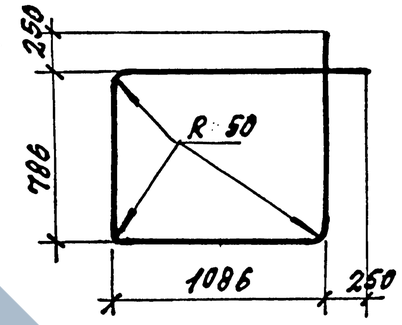

Обозначение документа	Рис.	Класс армат.	Диаметр, мм	d, мм	Длина мм	Масса, кг
3.503.1-100.2-53-	1	A III	18	1086	3560	7,2
-01		A II		1086	3560	7,2
-02		A III		886	2932	5,9
-03		A II		886	2932	5,9
-04	2	A III		—	4180	8,4
-05		A II		—	4180	8,4

Н. контр.	Прохоров		11.10.91	3.503.1-100.2-53		
Нач. отд.	Постовой		11.10.91	Хомут	Стадия: Р	Масса: см. табл.	Масштаб: 1:20
Гл. спец.	Прохоров		11.10.91		Лист	Листов 1
ГИП	Родюшкин		11.10.91			
Нач. пр. гр.	Егоров		11.10.91	ГОСТ 5781-82* марки стали см. 3.503.1-100.3-ТТ	СОЮЗДОРПРОЕКТ
Инж. I к.	Понкратова		11.10.91			
Инж. II к.	Лисичкина		11.10.91			

ЗАВОД ЖБИ

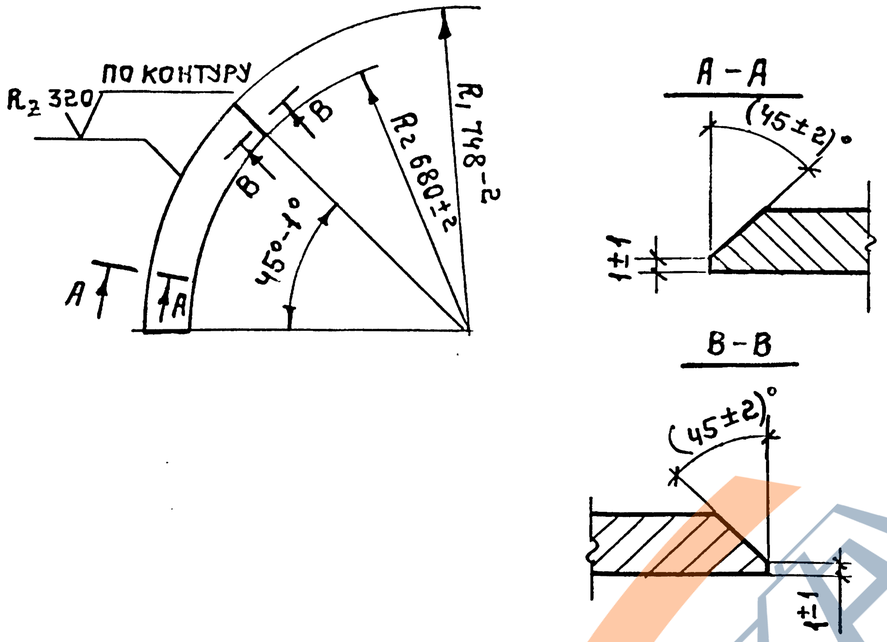

Н.контр	Прохоров		11.10.91	3.503.1-100.2-54		
Нач.отд	Постовой		11.10.91	Сектор	Стадия: Р	Масса: 3,1	Масштаб: 1:10
Гл.спец	Прохоров		11.10.91		Лист	Листов 1
ГИП	Родюшкин		11.10.91			
Нач.пр.г	Егоров		11.10.91	Полоса 10×70 ГОСТ 103-76*	СОЮЗДОРПРОЕКТ
Нач.пр.гр	Егоров		11.10.91	Марка стали см.3.503.1-100.3-ТТ	
Инж.Iк	Понкратова		11.10.91		

Копировал: Формат А4

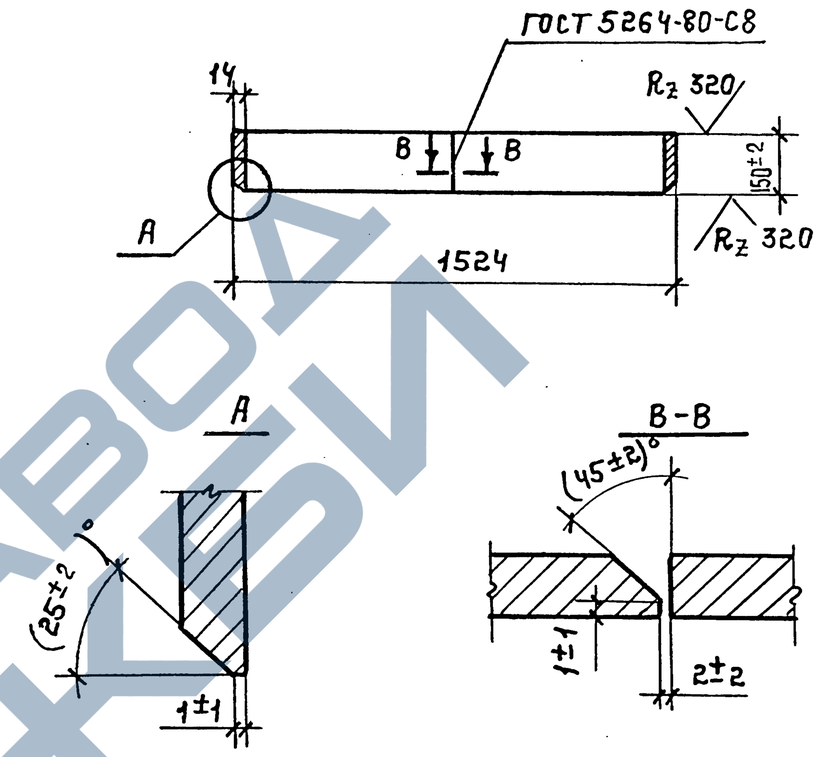

Н.контр	Прохоров		11.10.91	3.503.1-100.2-55		
Н.конт	Постовой		11.10.91	Обечайка	Стадия: Р	Масса: 78,2	Масштаб: 1:20
Гл.спец	Прохоров		11.10.91		Лист	Листов 1
ГИП	Родюшкин		11.10.91			
Нач.пр.г	Егоров		11.10.91	Полоса 14×150 ГОСТ 103-76*	СОЮЗДОРПРОЕКТ
Нач.пр.гр	Егоров		11.10.91	Марка стали см.3.503.1-100.3-ТТ	
Инж.Iк	Понкратова		11.10.91		

Копировал: 25430-03 75 Формат А4

ЗАВОД ЖБИ

Марка плиты свайного ростверка	Исполнения	Класс рабочей арматуры	Изделия арматурные. Арматура класса А-I ГОСТ 5781-82* ⌀8	Итого	А-II ГОСТ 5781-82* ⌀16	⌀18	⌀22	⌀25	⌀28	Итого	А-III ГОСТ 5781-82* ⌀16	⌀18	⌀20	⌀22	⌀25	Итого	Всего	Прокат листовой ГОСТ 103-76* -10×68	-14×150	Итого	Всего	Общий расход, кг
ПФС-1	-	А-II	69,6	69,6	138,0	—	106,4	—	—	244,4	—	—	—	—	—	—	314,0	3,1	78,2	81,3	81,3	395,3
		А-III	69,6	69,6	—	—	—	—	—	—	138,0	—	—	106,4	—	244,4	314,0	3,1	78,2	81,3	81,3	395,3
ПФС-2	1	А-II	13,0	13,0	104,0	165,0	—	—	—	269,0	—	—	—	—	—	—	282,0	—	—	—	—	282,0
		А-III	13,0	13,0	—	—	—	—	—	—	104,0	165,0	—	—	—	269,0	282,0	—	—	—	—	282,0
	2	А-II	13,0	13,0	104,0	135,1	—	—	—	239,1	—	—	—	—	—	—	252,1	—	—	—	—	252,1
		А-III	13,0	13,0	—	—	—	—	—	—	104,0	135,1	—	—	—	239,1	252,1	—	—	—	—	252,1
	3	А-II	13,0	13,0	104,0	193,8	—	—	—	297,8	—	—	—	—	—	—	310,8	—	—	—	—	310,8
		А-III	13,0	13,0	—	—	—	—	—	—	104,0	193,8	—	—	—	297,8	310,8	—	—	—	—	310,8
ПФС-3	1	А-II	13,0	13,0	138,0	165,0	—	—	—	303,0	—	—	—	—	—	—	316,0	—	—	—	—	316,0
		А-III	13,0	13,0	—	—	—	—	—	—	138,0	165,0	—	—	—	303,0	316,0	—	—	—	—	316,0
	2	А-II	13,0	13,0	138,0	135,1	—	—	—	273,1	—	—	—	—	—	—	286,1	—	—	—	—	286,1
		А-III	13,0	13,0	—	—	—	—	—	—	138,0	135,1	—	—	—	273,1	286,1	—	—	—	—	286,1
	3	А-II	13,0	13,0	138,0	193,8	—	—	—	331,8	—	—	—	—	—	—	344,8	—	—	—	—	344,8
		А-III	13,0	13,0	—	—	—	—	—	—	138,0	193,8	—	—	—	331,8	344,8	—	—	—	—	344,8
ПФС-4	1	А-II	13,0	13,0	92,0	135,1	—	225,0	—	452,1	—	—	—	—	—	—	465,1	—	—	—	—	465,1
		А-III	13,0	13,0	—	—	—	—	—	—	92,0	135,1	—	174,0	—	401,1	414,1	—	—	—	—	414,1
ПФС-5	2	А-II	13,0	13,0	84,0	135,1	—	—	205,6	424,7	—	—	—	—	—	—	437,7	—	—	—	—	437,7
		А-III	13,0	13,0	—	—	—	—	—	—	84,0	135,1	—	—	158,6	377,7	390,7	—	—	—	—	390,7

Н.контр.	Прохоров		11.10.91
Нач.отд.	Постовой		11.10.91
Гл.спец.	Прохоров		11.10.91
ГИП	Родюшкин		11.10.91
Нач.пр.гр.	Егоров		11.10.91
Инж. I к.	Понкратова		11.10.91
Инж. II к.	Демидович		11.10.91

3.503.1-100.2-56РС

Ведомость расхода стали на свайные фундаменты

Стадия	Лист	Листов
Р		1

СОЮЗДОРПРОЕКТ

Копировал:

25430-03 76 Формат А3

Марка фундамента на естественном основании	Класс рабочей арматуры	Изделия арматурные							Общий расход, кг
		Арматура класса						Всего	
		А-II			А-III				
		ГОСТ 5781-82*			ГОСТ 5781-82*				
		⌀18	⌀22	Итого	⌀18	⌀20	Итого		
2ФЕК 34.71-1	А-II	387,6	1416,2	1803,8	—	—	—	1803,8	1803,8
2ФЕК 34.71-2	А-III	—	—	—	387,6	1178,6	1566,2	1566,2	1566,2
3ФЕК 34.96-1	А-II	581,4	1903,0	2484,4	—	—	—	2484,4	2484,4
3ФЕК 34.96-2	А-III	—	—	—	581,4	1586,2	2167,6	2167,6	2167,6
3ФЕК 34.116-1	А-II	581,4	2302,4	2883,8	—	—	—	2883,8	2883,8
3ФЕК 34.116-2	А-III	—	—	—	581,4	1916,8	2498,2	2498,2	2498,2
4ФЕК 34.131-1	А-II	775,2	2609,4	3384,6	—	—	—	3384,6	3384,6
4ФЕК 34.131-2	А-III	—	—	—	775,2	2173,8	2949,0	2949,0	2949,0
4ФЕК 34.161-1	А-II	775,2	3209,4	3984,6	—	—	—	3984,6	3984,6
4ФЕК 34.161-2	А-III	—	—	—	775,2	2671,4	3446,6	3446,6	3446,6

Н. контр.	Прохоров		11.10.91
Нач. отд.	Постовой		11.10.91
Гл. спец.	Прохоров		11.10.91
ГИП	Родюшкин		11.10.91
Нач. пр. гр.	Егоров		11.10.91
Инж. I к.	Понкратова		11.10.91
Инж. II к.	Демидович		11.10.91

3.503.1-100.2-57РС

Ведомость расхода стали на фундаменты крайних опор на естественном основании

Стадия	Лист	Листов
Р		1

Союздорпроект

Копировал: Е

25430-03 77 Формат А3

Марка фундамента на естественном основании	№исполнения	Класс рабочей арматуры	Изделия арматурные															Общий расход, кг
			Арматура класса											Прокат				
			А-I		А-II				А-III				Всего	листовой			Всего	
			ГОСТ 5781-82*		ГОСТ 5781-82*				ГОСТ 5781-82*					ГОСТ 103-76*				
			⌀8	Итого	⌀18	⌀22	⌀25	Итого	⌀18	⌀20	⌀22	Итого		-10х68	-14х150	Итого		
1ФЕП 40.60	–	А-II	21,6	21,6	—	106,4	904,0	1010,4	—	—	—	—	1032,0	3,1	78,2	81,3	81,3	1113,3
		А-III	21,6	21,6	—	—	—	—	—	—	806,4	806,4	828,0	3,1	78,2	81,3	81,3	909,3
2 ФЕП 30.71-1	1	А-II	—	—	270,2	1246,2	—	1516,4	—	—	—	—	1516,4	—	—	—	—	1516,4
		А-III	—	—	—	—	—	—	270,2	1037,4	—	1307,6	1307,6	—	—	—	—	1307,6
	2	А-II	—	—	330,0	1246,2	—	1576,2	—	—	—	—	1576,2	—	—	—	—	1576,2
		А-III	—	—	—	—	—	—	330,0	1037,4	—	1367,4	1367,4	—	—	—	—	1367,4
	3	А-II	—	—	387,6	1246,2	—	1633,8	—	—	—	—	1633,8	—	—	—	—	1633,8
		А-III	—	—	—	—	—	—	387,6	1037,4	—	1425,0	1425,0	—	—	—	—	1425,0
2 ФЕП 34.71-1 2 ФЕП 34.71-2	4;7	А-II	—	—	270,2	1416,2	—	1686,4	—	—	—	—	1686,0	—	—	—	—	1686,4
		А-III	—	—	—	—	—	—	270,2	1178,6	—	1448,8	1448,8	—	—	—	—	1448,8
	5;8	А-II	—	—	330,0	1416,2	—	1746,2	—	—	—	—	1746,2	—	—	—	—	1746,2
		А-III	—	—	—	—	—	—	330,0	1178,6	—	1508,6	1508,6	—	—	—	—	1508,6
	6;9	А-II	—	—	387,6	1416,2	—	1803,8	—	—	—	—	1803,8	—	—	—	—	1803,8
		А-III	—	—	—	—	—	—	387,6	1178,6	—	1566,2	1566,2	—	—	—	—	1566,2
3 ФЕП 30.96-1	1	А-II	—	—	405,3	1674,6	—	2079,9	—	—	—	—	2079,9	—	—	—	—	2079,9
		А-III	—	—	—	—	—	—	405,3	1396,2	—	1801,5	1801,5	—	—	—	—	1801,5
	2	А-II	—	—	495,0	1674,6	—	2169,6	—	—	—	—	2169,6	—	—	—	—	2169,6
		А-III	—	—	—	—	—	—	495,0	1396,2	—	1891,2	1891,2	—	—	—	—	1891,2
	3	А-II	—	—	581,4	1674,6	—	2256,0	—	—	—	—	2256,0	—	—	—	—	2256,0
		А-III	—	—	—	—	—	—	581,4	1396,2	—	1977,6	1977,6	—	—	—	—	1977,6

Н.контр.	Прохоров		11.10.91	3.503.1-100.2-58РС
Нач.отд.	Постовой		11.10.91	
Гл.спец.	Прохоров		11.10.91	Ведомость расхода стали на фундаменты промежуточных опор на естественном основании.
ГИП	Родюшкин		11.10.91	
Нач.пр.гр.	Егоров		11.10.91	
инж.I к.	Понкратова		11.10.91	
инж.II к.	Демидович		11.10.91	

Стадия	Лист	Листов
Р	1	2

СОЮЗДОРПРОЕКТ

Копировал: 25430-03 78 Формат А3

ЗАВОД ЖЕЛЕЗОБЕТОННЫХ ИЗДЕЛИЙ

Марка фундамента на естественном основании	№ исполнения	Класс рабочей арматуры	Изделия арматурные. Арматура класса А-II ГОСТ 5781-82* ⌀18	А-II ⌀22	А-II Итого	А-III ГОСТ 5781-82* ⌀18	А-III ⌀20	А-III Итого	Всего	Общий расход, кг
3ФЕП34.96-1 3ФЕП34.96-2	4;7	А-II	405,3	1903,0	2308,3	—	—	—	2308,3	2308,3
		А-III	—	—	—	405,3	1586,2	1991,5	1991,5	1991,5
	5;8	А-II	495,0	1903,0	2398,0	—	—	—	2398,0	2398,0
		А-III	—	—	—	495,0	1586,2	2081,2	2081,2	2081,2
	6;9	А-II	581,4	1903,0	2484,4	—	—	—	2484,4	2484,4
		А-IV	—	—	—	581,4	1586,2	2167,6	2167,6	2167,6
3ФЕП30.116-1	10	А-II	405,3	2026,6	2431,9	—	—	—	2431,9	2431,9
		А-III	—	—	—	405,3	1687,2	2092,5	2092,5	2092,5
	11	А-II	495,0	2026,6	2521,6	—	—	—	2521,6	2521,6
		А-III	—	—	—	495,0	1687,2	2182,2	2182,2	2182,2
	12	А-II	581,4	2026,6	2608,0	—	—	—	2608,0	2608,0
		А-III	—	—	—	581,4	1687,2	2268,6	2268,6	2268,6
3ФЕП34.116-1 3ФЕП34.116-2	13;16	А-II	405,3	2303,0	2708,3	—	—	—	2708,3	2708,3
		А-III	—	—	—	405,3	1916,8	2322,1	2322,1	2322,1
	14;17	А-II	495,0	2303,0	2798,0	—	—	—	2798,0	2798,0
		А-III	—	—	—	495,0	1916,8	2411,8	2411,8	2411,8
	15;18	А-II	581,4	2303,0	2884,4	—	—	—	2884,4	2884,4
		А-III	—	—	—	581,4	1916,8	2498,2	2498,2	2498,2
4ФЕП30.131-1	1	А-II	540,4	2296,2	2836,6	—	—	—	2836,6	2836,6
		А-III	—	—	—	540,4	1913,4	2453,8	2453,8	2453,8
	2	А-II	660,0	2296,2	2956,2	—	—	—	2956,2	2956,2
		А-III	—	—	—	660,0	1913,4	2573,4	2573,4	2573,4
	3	А-II	775,2	2296,2	3071,4	—	—	—	3071,4	3071,4
		А-III	—	—	—	775,2	1913,4	2688,6	2688,6	2688,6

Марка фундамента на естественном основании	№ исполнения	Класс рабочей арматуры	Изделия арматурные. Арматура класса А-II ГОСТ 5781-82* ⌀18	А-II ⌀22	А-II Итого	А-III ГОСТ 5781-82* ⌀18	А-III ⌀20	А-III Итого	Всего	Общий расход, кг
4ФЕП34.131-1 4ФЕП34.131-2	4;7	А-II	540,4	2609,4	3149,8	—	—	—	3149,8	3149,8
		А-III	—	—	—	540,4	2173,8	2714,2	2714,2	2714,2
	5;8	А-II	660,0	2609,4	3269,4	—	—	—	3269,4	3269,4
		А-III	—	—	—	660,0	2173,8	2833,8	2833,8	2833,8
	6;9	А-II	775,2	2609,4	3384,6	—	—	—	3384,6	3384,6
		А-III	—	—	—	775,2	2173,8	2949,0	2949,0	2949,0
4ФЕП30.161-1	10	А-II	540,4	2824,2	3364,6	—	—	—	3364,6	3364,6
		А-III	—	—	—	540,4	2351,4	2891,8	2891,8	2891,8
	11	А-II	660,0	2824,2	3484,2	—	—	—	3484,2	3484,2
		А-III	—	—	—	660,0	2351,4	3011,4	3011,4	3011,4
	12	А-II	775,2	2824,2	3599,4	—	—	—	3599,4	3599,4
		А-IV	—	—	—	775,2	2351,4	3126,6	3126,6	3126,6
4ФЕП34.161-1 4ФЕП34.161-2	13;16	А-II	540,4	3209,4	3749,8	—	—	—	3749,8	3749,8
		А-III	—	—	—	540,4	2671,4	3211,8	3211,8	3211,8
	14;17	А-II	660,0	3209,4	3869,4	—	—	—	3869,4	3869,4
		А-III	—	—	—	660,0	2671,4	3331,4	3331,4	3331,4
	15;18	А-II	775,2	3209,4	3984,6	—	—	—	3984,6	3984,6
		А-III	—	—	—	775,2	2671,4	3446,6	3446,6	3446,6

Наименование	Единица измерения	Марка фундамента																													
		1ФЕП40.60		2 ФЕП 30.71-1						2 ФЕП 34.71-1				2 ФЕП 34.71-2				3 ФЕП 30.96-1						3ФЕП34.96-1							
				Сечение стойки, см																											
				Ø80		Ø60		50×80		Ø80		Ø60		50×80		Ø80		Ø60		50×80		Ø80		Ø60		50×80		Ø80	
Класс рабочей арматуры	—	A-III	A-II	A-III	A-II	A-III	A-II	A-III	A-II	A-III	A-II	A-III	A-II	A-II	A-II	A-III	A-II	A-III	A-II	A-III	A-II	A-III	A-II	A-III	A-II	A-III	A-II	A-III	A-II	A-III	A-II
Бетон	м³	12,7		26,9		26,3		26,5		29,3		28,7		28,9		31,7		31,2		31,4		37,7		36,8		37,1		40,9	
Сталь арматурная, класс A-I	кг	21,6		—		—		—		—		—		—		—		—		—		—		—		—		—	
Сталь арматурная, класс A-II	кг	—	1010,4	—	1516,4	—	1576,2	—	1633,8	—	1686,4	—	1746,2	—	1803,8	—	1686,4	—	1746,2	—	1803,8	—	2151,9	—	2241,6	—	2328,0	—	2308,3
Сталь арматурная, класс A-III	кг	806,4	—	1307,6	—	1367,4	—	1425,0	—	1448,8	—	1508,6	—	1566,2	—	1448,8	—	1508,6	—	1566,2	—	1801,5	—	1891,2	—	1977,6	—	1991,5	—
Сталь полосовая	кг	103,0		—		—		—		—		—		—		—		—		—		—		—		—		—	
Итого стали	кг	931,0	1135,0	1307,6	1516,4	1367,4	1576.2	1425,0	1633,8	1448,8	1686,4	1508,6	1746,2	1566,2	1803,8	1448,8	1686,4	1508,6	1746,2	1566,2	1803,8	1801.5	2151,9	1891,2	2241,6	1977,6	2328,0	1991,5	2308,3

Наименование	Единица измерения	Марка фундамента																											
		3 ФЕП 34.96-1				3 ФЕП 34.96-2						3 ФЕП 30.116-1				3 ФЕП 34.116-1				3 ФЕП 34.116-2							
		Сечение стойки, см																									
		Ø60		50×80		Ø80		Ø60		50×80		Ø80		Ø60		50×80		Ø80		Ø60		50×80		Ø80		Ø60		50×80	
Класс рабочей арматуры	—	A-III	A-III	A-III	A-II	A-III	A-II	A-III	A-II	A-III	A-II	A-III	A-II	A-III	A-II	A-III	A-II	A-III	A-II	A-III	A-II	A-III	A-II	A-III	A-II	A-III	A-II	A-III	A-II
Бетон	м³	40,1		40,4		44,2		43,3		43,6		42,8		41,9		42,2		46,7		45,9		46,2		50,7		49,8		50,1	
Сталь арматурная, класс A-I	кг	—		—		—		—		—		—		—		—		—		—		—		—		—		—	
Сталь арматурная, класс A-II	кг	—	2398,0	—	2484,4	—	2308,3	—	2398,0	—	2484,4	—	2431,9	—	2521,6	—	2608,0	—	2708,3	—	2798,0	—	2884,4	—	2708,3	—	2798,0	—	2884,0
Сталь арматурная, класс A-III	кг	2081,2	—	2167,6	—	1991,5	—	2081,2	—	2167,6	—	2092,5	—	2182,2	—	2268,8	—	2322,1	—	2411,8	—	2498,2	—	2322,1	—	2411,8	—	2497,8	—
Сталь полосовая	кг	—		—		—		—		—		—		—		—		—		—		—		—		—		—	
Итого стали	кг	2081,2	2398,0	2167,6	2484,4	1991,5	2308,3	2081,2	2398,0	2167,6	2484,4	2092,5	2431,9	2182,2	2521,6	2268,8	2608,0	2322,1	2708,3	2411,8	2798,0	2498,2	2884,4	2322,1	2708,3	2411,8	2798,0	2497,8	2884,0

Н. контр.	Прохоров		11.10.91
Нач. отд.	Постовой		11.10.91
Гл. спец.	Прохоров		11.10.91
ГИП	Родюшкин		11.10.91
Нач. пр. гр.	Егоров		11.10.91
Инж. I	Понкратова		11.10.91
Инж.	Музыченкова		11.10.91

3.503.1-100.2-59 ВМ

Ведомость расхода материалов на фундаменты

Стадия	Лист	Листов
Р	1	3

Союздорпроект

Копировал: АЕ 25430-03 80 Формат А3

Наименование		Единица измерения	Марка фундамента																							
			4 ФЕП 30.131-1						4 ФЕП 34.131-1						4 ФЕП 34.131-2						4 ФЕП 30.161-1						4 ФЕП 34.161-1			
			Сечение стойки, см																											
			⌀80		⌀60		50×80		⌀80		⌀60		50×80		⌀80		⌀60		50×80		⌀80		⌀60		50×80		⌀80		⌀60	
Класс рабочей арматуры			A-III	A-II	A-III	A-II	A-III	A-II	A-III	A-II	A-III	A-II	A-III	A-II	A-III	A-II	A-III	A-II	A-III	A-II	A-III	A-II	A-III	A-II	A-III	A-II	A-III	A-II	A-III	A-II
Бетон		м³	51,0		49,9		50,3		55,5		54,3		54,7		59,9		58,8		59,2		58,7		57,5		57,9		64,1		63,0	
Сталь арматурная	класс A-I	кг	—		—		—		—		—		—		—		—		—		—		—		—		—		—	
	класс A-II	кг	—	2836,6	—	2956,2	—	3071,4	—	3149,8	—	3269,4	—	3384,6	—	3149,8	—	3269,4	—	3384,6	—	3364,6	—	3484,2	—	3599,4	—	3749,8	—	3869,4
	класс A-III	кг	2453,8	—	2573,4	—	2688,6	—	2714,2	—	2833,8	—	2949,0	—	2714,2	—	2833,8	—	2949,0	—	2891,8	—	3011,4	—	3126,6	—	3211,8	—	3331,4	—
Сталь полосовая		кг	—		—		—		—		—		—		—		—		—		—		—		—		—		—	
Итого стали		кг	2453,8	2836,6	2573,4	2956,2	2688,6	3071,4	2714,2	3149,8	2833,8	3269,4	2949,0	3384,6	2714,2	3149,8	2833,8	3269,4	2949,0	3384,6	2891,8	3364,6	3011,4	3484,2	3126,6	3599,4	3211,8	3749,8	3331,4	3869,4

Наименование		Единица измерения	Марка фундамента																											
			4ФЕП34.161-1		4 ФЕП 34.161-2						4ФЕК34.131-1		4ФЕК34.131-2		4ФЕК34.161-1		4ФЕК34.161-2		3ФЕК34.96-1		3ФЕК34.96-2		3ФЕК34.116-1		3ФЕК34.116-2		2ФЕК34.71-1		2ФЕК34.71-2	
			Сечение стойки, см																											
			50×80		⌀80		⌀60		50×80																					
Класс рабочей арматуры			A-III	A-II	A-III	A-II	A-III	A-II	A-III	A-II	A-III	A-II	A-III	A-II	A-III	A-II	A-III	A-II	A-III	A-II	A-III	A-II	A-III	A-II	A-III	A-II	A-III	A-II	A-III	A-II
Бетон		м³	63,4		69,6		68,4		68,8		51,6		56,1		60,2		65,8		38,1		41,4		43,8		47,8		27,4		29,8	
Сталь арматурная	класс A-I	кг	—		—		—		—		—		—		—		—		—		—		—		—		—		—	
	класс A-II	кг	—	3984,6	—	3749,8	—	3869,4	—	3984,6	—	3384,6	—	3384,6	—	3984,6	—	3984,6	—	2484,0	—	2484,0	—	2884,0	—	2884,0	—	1803,8	—	1803,8
	класс A-III	кг	3446,6	—	3211,8	—	3331,4	—	3446,6	—	2949,0	—	2949,0	—	3446,6	—	3446,6	—	2167,2	—	2167,2	—	2497,8	—	2497,8	—	1566,2	—	1566,2	—
Сталь полосовая		кг	—		—		—		—		—		—		—		—		—		—		—		—		—		—	
Итого стали		кг	3446,6	3984,6	3211,8	3749,8	3331,4	3869,4	3446,6	3984,6	2949,0	3384,6	2949,0	3384,6	3446,6	3984,6	3446,6	3984,6	2167,2	2484,0	2167,2	2484,0	2497,8	2884,0	2497,8	2884,0	1566,2	1803,8	1566,2	1803,8

Наименование	Единица измерения	Марка фундамента																							
		17ФС-1		4ФС35-5; 4ФС40-5						4ФС35-7; 4ФС35-9						3ФС35-5; 3ФС40-5						3ФС35-7; 3ФС35-9			
				Сечение стойки, см																					
				Ф80		Ф60		50×80		Ф80		Ф60		50×80		Ф80		Ф60		50×80		Ф80		Ф60		50×80	
Класс рабочей арматуры	—	A-III	A-II	A-III	A-II	A-III	A-II	A-III	A-II	A-III	A-II	A-III	A-II	A-III	A-II	A-III	A-II	A-III	A-II	A-III	A-II	A-III	A-II	A-III	A-II	A-III	A-II
Бетон	м³	10,8		43,6		44,8		44,0		56,4		57,6		56,8		32,7		33,6		33,0		42,3		43,2		42,6	
Сталь арматурная, класс A-I	кг	69,6		52,0		52,0		52,0		52,0		52,0		52,0		39,0		39,0		39,0		39,0		39,0		39,0	
Сталь арматурная, класс A-II	кг	—	244,4	—	1076,0	—	956,4	—	1191,2	—	1212,0	—	1092,0	—	1327,2	—	807,0	—	717,3	—	893,4	—	909,0	—	819,3	—	995,4
Сталь арматурная, класс A-III	кг	244,4	—	1076,0	—	956,4	—	1191,2	—	1212,0	—	1092,0	—	1327,2	—	807,0	—	717,3	—	893,4	—	909,0	—	819,3	—	995,4	—
Сталь полосовая	кг	103,0		—		—		—		—		—		—		—		—		—		—		—		—	
Итого стали	кг	417,0	417,0	1128,0	1128,0	1008,4	1008,4	1243,2	1243,2	1264,0	1264,0	1144,0	1144,0	1379,2	1379,2	846,0	846,0	756,3	756,3	932,4	932,4	948,0	948,0	858,3	858,3	1034,4	1034,4

Наименование	Единица измерения	Марка фундамента																							
		2ФС35-5; 2ФС40-5						2ФС35-7; 2ФС35-9						4ФС35-8 4ФС40-8		4ФС35-12		3ФС35-8 3ФС40-8		3ФС35-12		2ФС35-8 2ФС40-8		2ФС35-12	
		Сечение стойки, см																							
		Ф80		Ф60		50×80		Ф80		Ф60		50×80													
Класс рабочей арматуры	—	A-III	A-II	A-III	A-II	A-III	A-II	A-III	A-II	A-III	A-II	A-III	A-II	A-III	A-II	A-III	A-II	A-III	A-II	A-III	A-II	A-III	A-II	A-III	A-II
Бетон	м³	21,8		22,4		22,0		28,2		28,8		28,4		61,6		69,6		46,2		52,2		30,8		34,8	
Сталь арматурная, класс A-I	кг	26,0		26,0		26,0		26,0		26,0		26,0		52,0		52,0		39,0		39,0		26,0		26,0	
Сталь арматурная, класс A-II	кг	—	538,0	—	478,2	—	595,6	—	606,0	—	546,2	—	663,6	—	1933,6	—	2043,2	—	1450,2	—	1532,4	—	966,8	—	1021,6
Сталь арматурная, класс A-III	кг	538,0	—	478,2	—	595,6	—	606,0	—	546,2	—	663,6	—	1745,6	—	1839,2	—	1309,2	—	1379,4	—	872,8	—	1919,6	—
Сталь полосовая	кг	—		—		—		—		—		—		—		—		—		—		—		—	
Итого стали	кг	564,0	564,0	504,2	504,2	621,6	621,6	632,0	632,0	572,2	572,2	689,6	689,6	1797,6	1985,6	1891,2	2095,2	1348,2	1489,2	1418,4	1571,4	898,8	932,8	945,6	1047,6

Расход материалов на сваи не дан.

3.503.1-100.2-59ВМ

Лист 3