https://zavodjbi.com/

ТИПОВЫЕ СТРОИТЕЛЬНЫЕ КОНСТРУКЦИИ, ИЗДЕЛИЯ И УЗЛЫ

СЕРИЯ 1.011.1-10

СВАИ ЗАБИВНЫЕ ЖЕЛЕЗОБЕТОННЫЕ

ВЫПУСК 3

СВАИ КВАДРАТНОГО СЕЧЕНИЯ БЕЗ ПОПЕРЕЧНОГО АРМИРОВАНИЯ СТВОЛА

РАБОЧИЕ ЧЕРТЕЖИ

Ц00096

https://zavodjbi.com/

https://zavodjbi.com/

ТИПОВЫЕ СТРОИТЕЛЬНЫЕ КОНСТРУКЦИИ, ИЗДЕЛИЯ И УЗЛЫ

СЕРИЯ 1.011.1-10

СВАИ ЗАБИВНЫЕ ЖЕЛЕЗОБЕТОННЫЕ

ВЫПУСК 3

СВАИ КВАДРАТНОГО СЕЧЕНИЯ БЕЗ ПОПЕРЕЧНОГО АРМИРОВАНИЯ СТВОЛА

РАБОЧИЕ ЧЕРТЕЖИ

РАЗРАБОТАНЫ ИНСТИТУТОМ ФУНДАМЕНТПРОЕКТ

Дир. ин-та В.К. Демидов

Нач. ПО-4 А.В. Сиванбаев

Нач. сектора Н.А. Ремезова

УТВЕРЖДЕНЫ ГЛАВНЫМ УПРАВЛЕНИЕМ ПРОЕКТИРОВАНИЯ И ИНЖЕНЕРНЫХ ИЗЫСКАНИЙ ГОССТРОЯ РОССИИ

ПИСЬМО ОТ 20.07.93 г. № 9-3-2/155

ВВЕДЕНЫ В ДЕЙСТВИЕ ИНСТИТУТОМ ФУНДАМЕНТПРОЕКТ

С 01.01.94 г.

ПРИКАЗ ОТ 08.07.93 г № 38

Ц00096 2

https://zavodjbi.com/

https://zavodjbi.com/

Обозначение документа	Наименование	Стр.
1.011.1-10.3-ТО	Техническое описание.	3
1.011.1-10.3-1000-ФЧ	Свая СЦ 50.25-ВрII...СЦ90.30-К7-4.	23
1.011.1-10.3-1100	Арматурный чертеж сваи СЦ 50.25-ВрII... СЦ90.30-К7-4.	30
1.011.1-10.3-1110	Спираль СПц1.	40
1.011.1-10.3-1101	Сетка С25; С30.	41
1.011.1-10.3-1102	Петля Пц1... Пц3.	42
1.011.1-10.3-РС	Ведомость расхода стали, кг.	43

ЗАВОД ЖБИ

Взам. инв. №

Подп. и дата

Инв. № подл. 18549

Нач. по-ч	Сивандаев		2.06.93	1.011.1-10.3		
Нач. сект.	Ремезова		2.06.93	Содержание	Стадия	Лист	Листов
Инж. IIк.	Хачатурян		2.06.93		Р		1
Гл. спец по ч. к.	Сивандаев		2.06.93		фундаментпроект		

формат А4

Ц00096 3

https://zavodjbi.com/

https://zavodjbi.com/

I. Общая часть.

Настоящий выпуск содержит рабочие чертежи свай забивных железобетонных квадратного сечения без поперечного армирования ствола с напрягаемой проволочной, стержневой и арматурой из канатов.

Сваи должны изготавливаться из тяжелого бетона класса по прочности на сжатие В25.

2. Область применения и основные конструктивные решения.

2.I. Сваи предназначены для зданий и сооружений в фундаментах которых: сваи погружены на всю глубину в грунт; сваи выступают над поверхностью грунта на высоту не более 2 м и расположены внутри помещения с положительной расчетной температурой воздуха. На сваи не должны передаваться растягивающие усилия.

2.2. При изготовлении свай должны соблюдаться основные технические требования, значения действительных отклонений, методы приемки и контроля, условия транспортирования и хранения, а также область применения свай по грунтовым условиям, изложенные в ГОСТ I9804-9I.

2.3. Номенклатура свай принята в соответствии с таблицей.

Сечение свай, мм	250x250	300x300
Длина свай, м	5...6	3...9

2.4. Допускается изготавливать сваи с технологическим уклоном двух противоположных граней, не превышающим I:I5, без изменения площади поперечного сечения.

Центр тяжести продольной напрягаемой арматуры должен быть расположен в центре тяжести поперечного сечения сваи.

2.5. Для армирования свай следует применять арматурную сталь следующих видов и классов:

высокопрочную проволоку периодического профиля класса Вр-П по ГОСТ 7348-8I;

горячекатаную стержневую классов А-УI, А-У и А-IУ по ГОСТ 578I-82;

Гл.инж.ин.	Михальчук		2.06.93	1.011.1-10.3-ТО			
Нач.ПО-4	Сиванбаев		2.06.93	Техническое описание	Стадия	Лист	Листов
Нач.сект.	Ремезова		2.06.93		Р	1	20
Инж.IIк.	Хачатурян		2.06.93		Фундаментпроект		
Гл.спец. по н.к.	Сиванбаев		2.06.93				

Инв. № подл. 18549 | Подп. и дата | Взам. инв. №

формат А4

https://zavodjbi.com/

https://zavodjbi.com/

термомеханически упрочненную стержневую классов Ат-УI; Ат-У и Ат-IУС по ГОСТ I0884-8I;

арматурные канаты класса А-7 по ГОСТ I3840-68.

В качестве конструктивной арматуры - проволоку обыкновенную периодического профиля класса Вр-I по ГОСТ 6727-80; стержневую горячекатаную гладкую класса А-I по ГОСТ 578I-82.

2.6. Расстояние между осями проволок должно быть не менее I5 мм. Максимальное расстояние от центра тяжести поперечного сечения сваи до оси наиболее удаленной проволоки не должно превышать 25 мм.

Расстояние между осями канатов должно быть не менее диаметра каната, но не более 50 мм.

2.7. Натяжение арматуры классов Вр-П и К-7 следует осуществлять механическим способом; натяжение арматуры классов А-УI; А-У; А-IУ; Ат-УI; Ат-У и Ат-IУС - электротермическим или механическим способами.

Допускается применять электротермический способ для натяжения проволочной арматуры класса Вр-П.

При натяжении электротермическим способом проволочной и термически упрочненной стержневой арматуры дополнительно должны производиться контрольные испытания арматуры на растяжение после электронагрева.

Отпуск натяжения следует производить после достижения бетоном требуемой передаточной прочности, составляющей 70% прочности бетона на сжатие.

2.8. Предельная величина предварительного напряжения арматуры σ_{sp} принята:

при механическом способе натяжения

$$\sigma_{sp} = 0{,}95 R_s \text{ , sez}$$

при электротермическом способе натяжения

$$\sigma_{sp} = R_s \text{ , sez} - 30 - \frac{360}{\ell} \text{ ,}$$ где

ℓ - длина натягиваемого стержня, м.

После отпуска натяжения арматура должна быть срезана заподлицо с бетоном.

2.9. В качестве крупного заполнителя для бетона свай должен применяться фракционированный щебень из естественного камня и гравия по ГОСТ 26633-9I, размер фракции должен быть не более 40 мм.

Инв. № подл.	Подп. и дата	Взам. инв. №
18549		

Формат А4

https://zavodjbi.com/

https://zavodjbi.com/

2.10. Голова свай должна быть усилена сетками, острие - спиралью. Сетки устанавливаются попарно.

2.11. Штыри для фиксации места строповки свай при подъеме на копер устанавливаются после формирования бетонной смеси.

Допускается изготавливать штыри из отходов арматуры.

Сваи длиной до 6 м включительно допускается изготавливать без штырей. При этом строповку свай при подъеме на копер следует производить у подъемной петли.

2.12. Строповка свай непосредственно за подъемные петли ЗАПРЕЩАЕТСЯ.

2.13. Сетки головы и спираль острия должны быть привязаны к продольной арматуре сваи вязальной проволокой.

2.14. Сваи должны быть испытаны на трещиностойкость путем укладки их на две опоры по схеме, указанной на чертеже.

Схема испытания свай

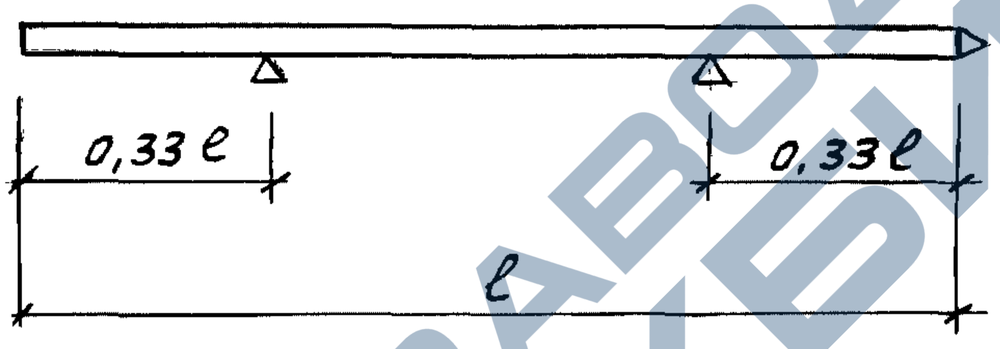

2.15. После укладки свай на две опоры через 10 мин производят осмотр её верхней грани над опорами.

Сваю считают выдержавшей испытания если на её гранях не появятся трещины.

2.16. Нормируемая отпускная прочность бетона свай должна быть равна 100% класса бетона по прочности на сжатие.

3. Маркировка свай.

Сваи по настоящему выпуску маркируются в соответствии с ГОСТ 19804-91.

Примеры маркировки.

СЦ 50.25-ВрП (К7-2)

- ВрП — класс продольной арматуры
- 50.25 — длина (дм) сечение (см)
- СЦ — свая забивная квадратного сечения без поперечного армирования ствола (с центральным армированием)

Инв. № подл.	Подп. и дата	Взам. инв. №
18549		

ЦЛ00096 6

https://zavodjbi.com/

https://zavodjbi.com/

4. Условия расчета свай.

4.I. Сваи, разработанные в настоящем выпуске, рассчитаны на изгиб от усилий, возникающих при подъеме на копер за одну точку, расположенную от торца на расстоянии, равном 0,294 длины призматической части сваи, по прочности и образованию трещин.

Коэффициент динамичности принят равным:

I,6 - при расчете по прочности;

I,4 - при расчете по образованию трещин.

4.2. При проектировании свайных фундаментов сваи должны быть рассчитаны на нагрузки, передаваемые на сваю в строительный период по прочности и трещиностойкости.

4.3. Для проверки свай по прочности и образованию трещин на внецентренное сжатие от эксплуатационных нагрузок допускается пользоваться графиками, приведенными на листах. 5...20.

На графиках приведены предельные усилия - М (изгибающий момент относительно продольной оси сваи) в кНм, и N (нормальная сила вдоль оси сваи) в кН, воспринимаемые нормальным сечением сваи, по прочности и образованию трещин.

Предполагается, что свая по всей длине находится в грунте и коэффициент продольного изгиба сваи равен единице.

4.4. Порядок пользования графиками следующий:

по геологическим условиям строительной площадки выбирается длина и поперечное сечение сваи;

по чертежам настоящей серии устанавливается продольное армирование сваи;

в соответствии со СНиП 2.02.03-85 определяют усилия "М" и "N" в сечении сваи от внешних нагрузок;

по графикам, приведенным на листах 5...20, определяют положение точки с координатами "М" и "N" по прочности и образованию трещин.

Если точка с координатами "М" и "N" лежит ниже линии, соответствующей принятому сечению и армированию свай, то выбранная свая удовлетворяет расчету на внецентренное сжатие по прочности и образованию трещин, если точка лежит выше - не удовлетворяет.

В этом случае следует повысить марку бетона по прочности на сжатие или увеличить диаметр или класс продольной арматуры.

Инв. № подл.	Подп. и дата	Взам. инв. №
18549		

формат А4

Ц00096 7

https://zavodjbi.com/

https://zavodjbi.com/

Сваи сечением 25×25 см. Бетон В25

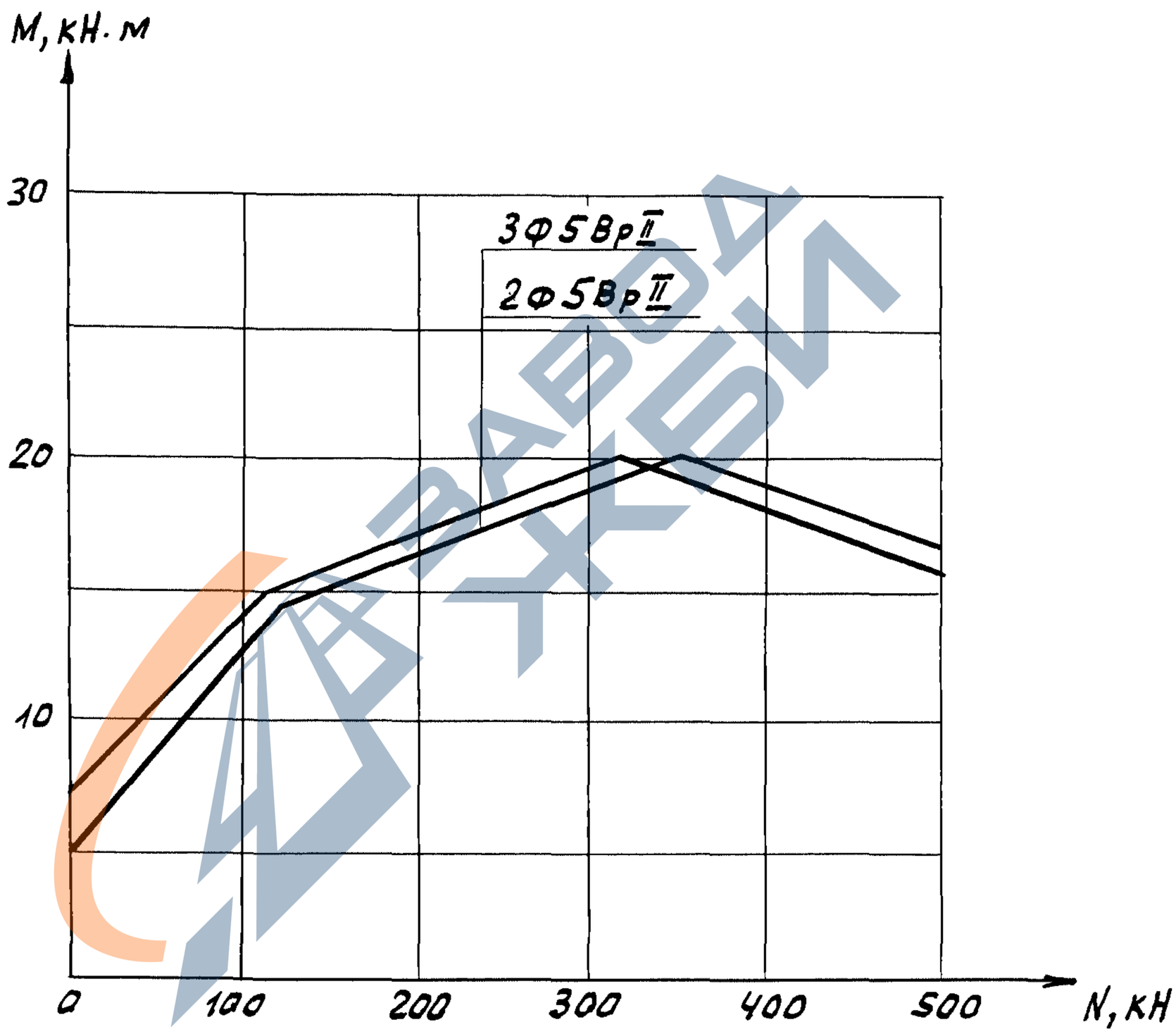

Инв. № подл.	Подп. и дата	Взам. инв. №
18549		

Формат А4

Ц00096 8

https://zavodjbi.com/

https://zavodjbi.com/

Сваи сечением 25×25см. Бетон В25.

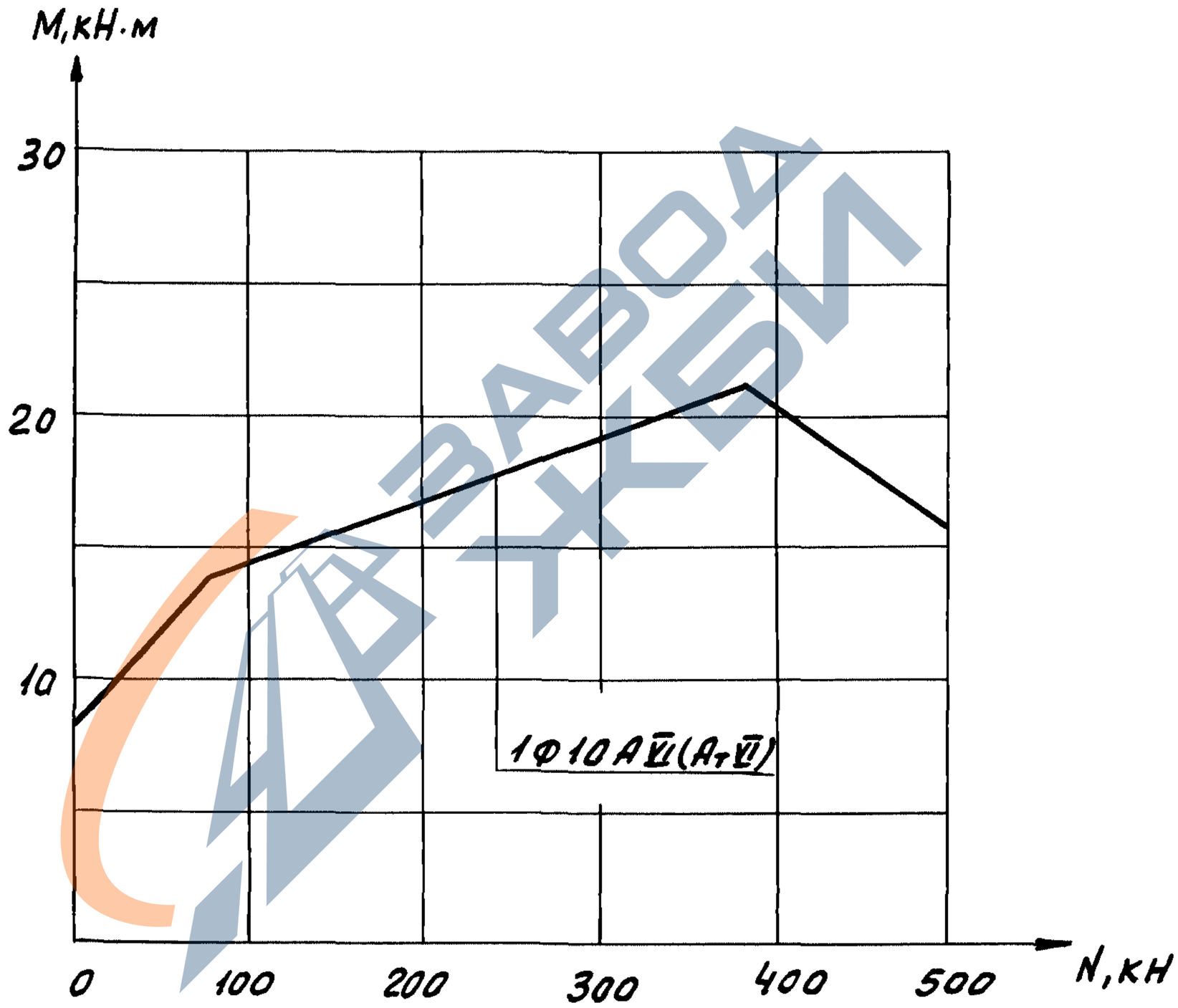

Инв. № подл.	Подп. и дата	Взам. инв. №
18549		

Формат А4

https://zavodjbi.com/

https://zavodjbi.com/

Сваи сечением 25×25см. Бетон В25

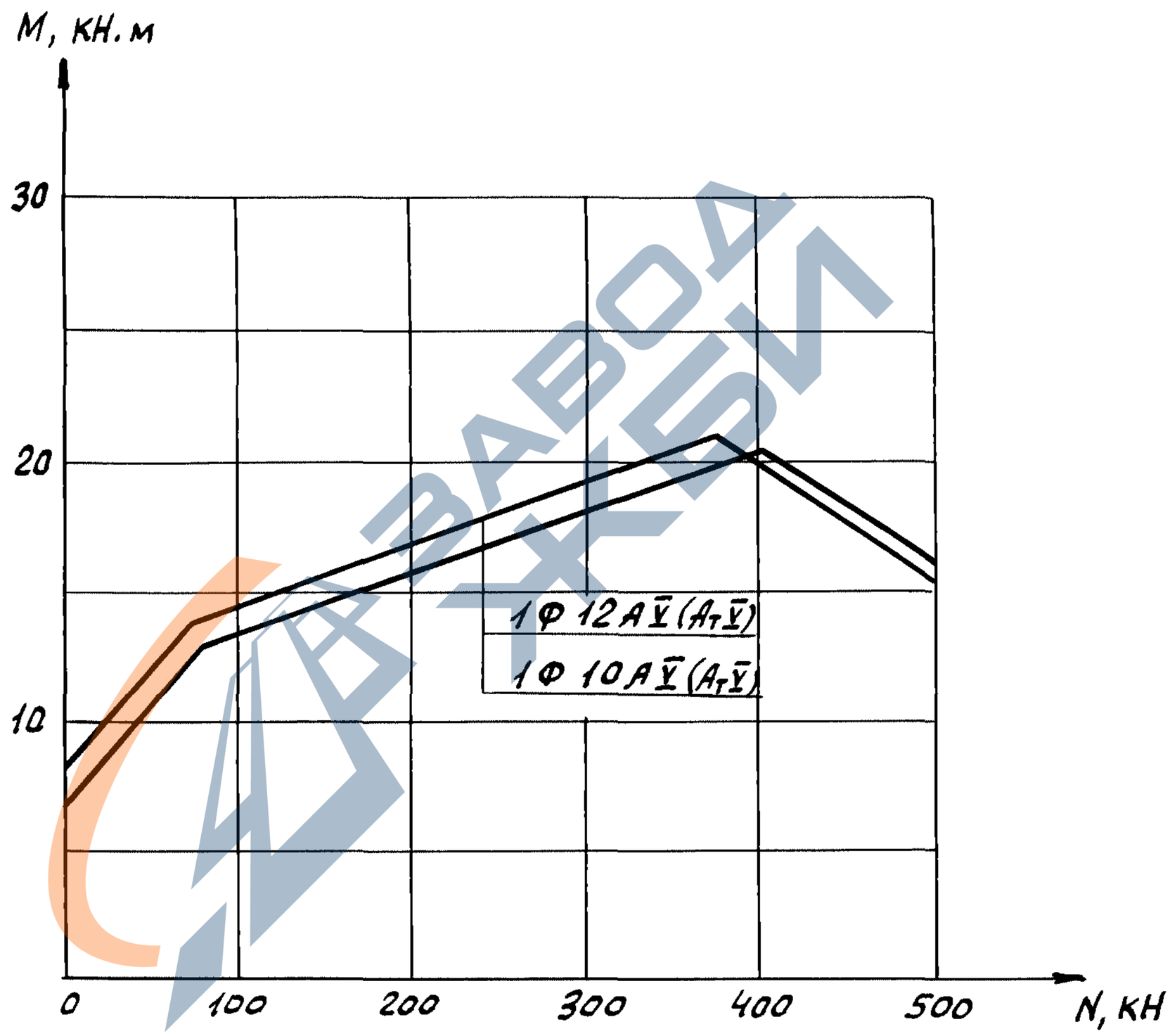

Инв.№ подл.	Подп. и дата	Взам.инв.№
18549		

формат А4

https://zavodjbi.com/

https://zavodjbi.com/

Свай сечением 25×25см. Бетон В25.

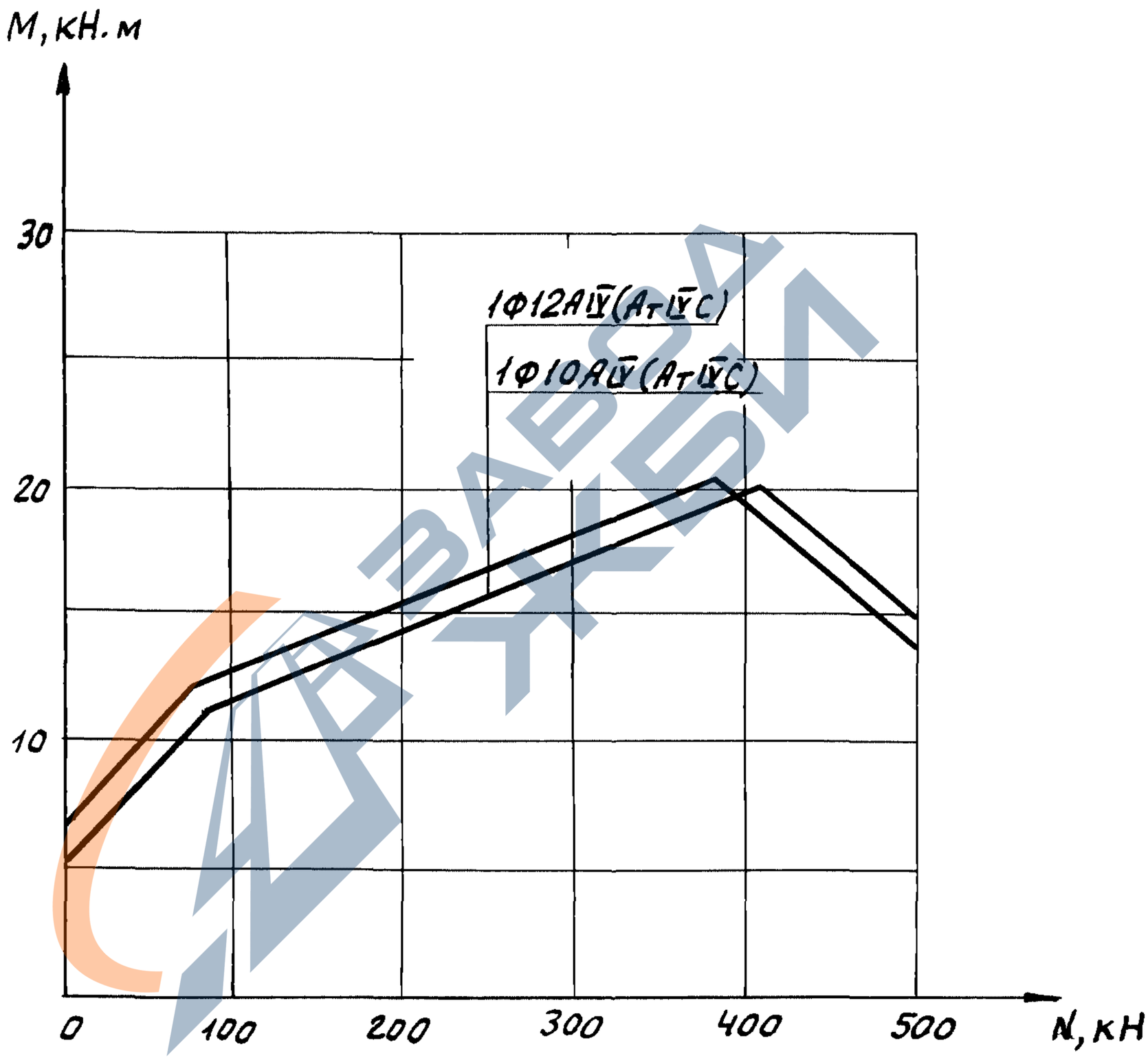

Инв.№подл.	Подп. и дата	Взам.инв.№
18549		

Формат А4

https://zavodjbi.com/

https://zavodjbi.com/

Сваи сечением 25×25см. Бетон В25.

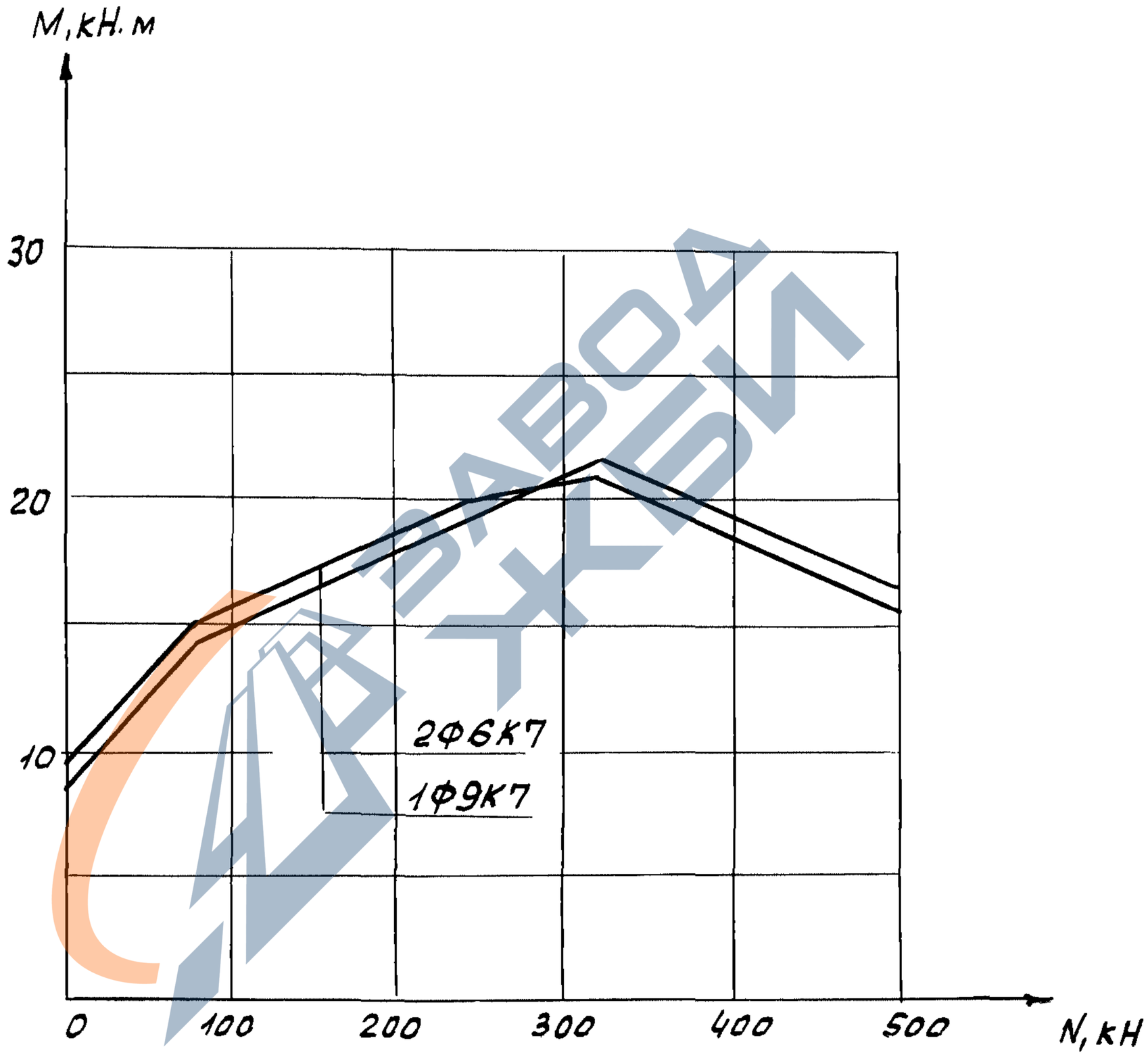

Инв. № подл.	Подп. и дата	Взам. инв. №
18549		

формат А4

Ц00096 12

https://zavodjbi.com/

https://zavodjbi.com/

Сваи сечением 30×30см. Бетон В25

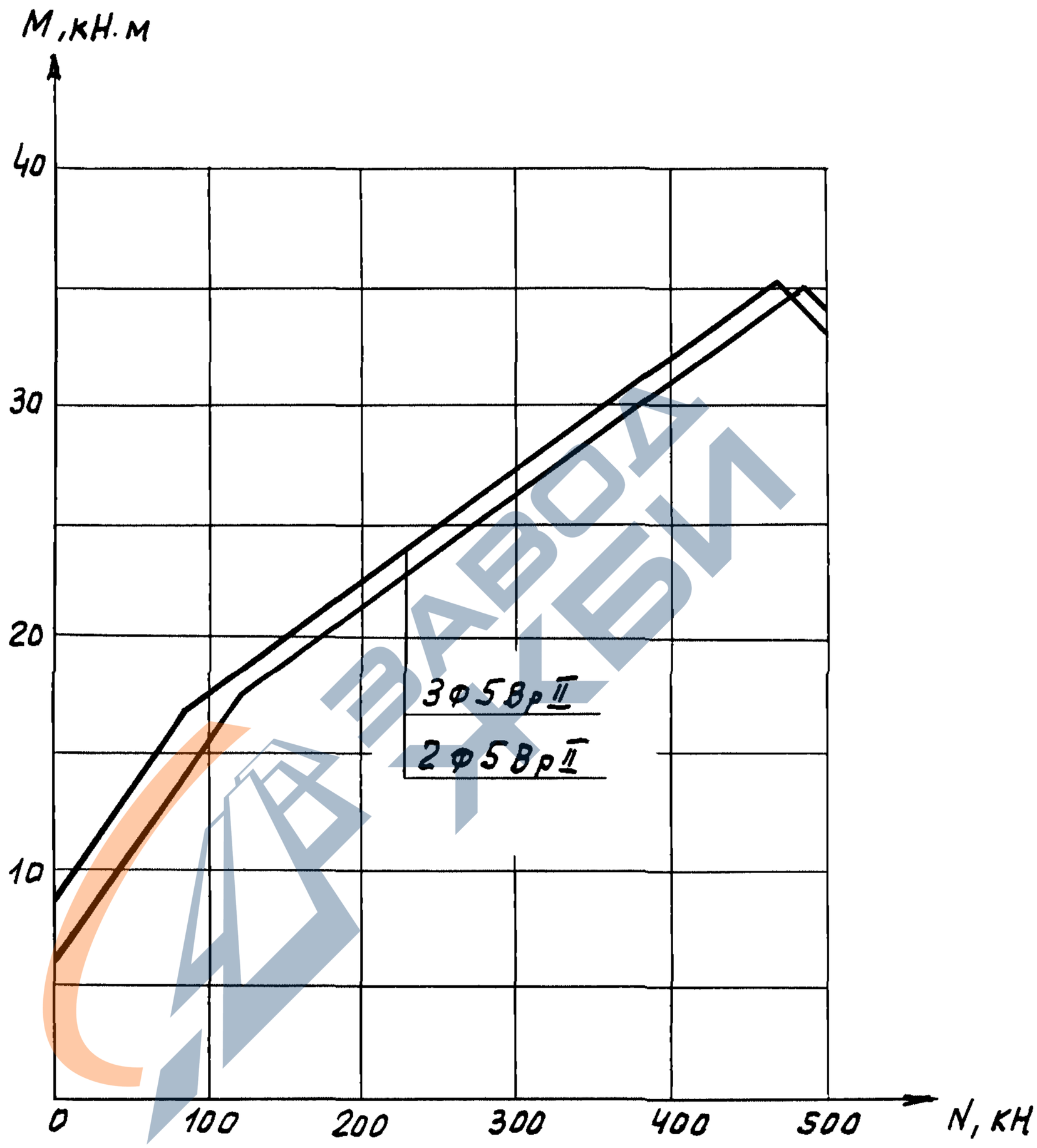

Инв. № подл.	Подп. и дата	Взам. инв. №
18549		

формат А4

Ц00096 13

https://zavodjbi.com/

https://zavodjbi.com/

Сваи сечением 30×30 см. бетон В25

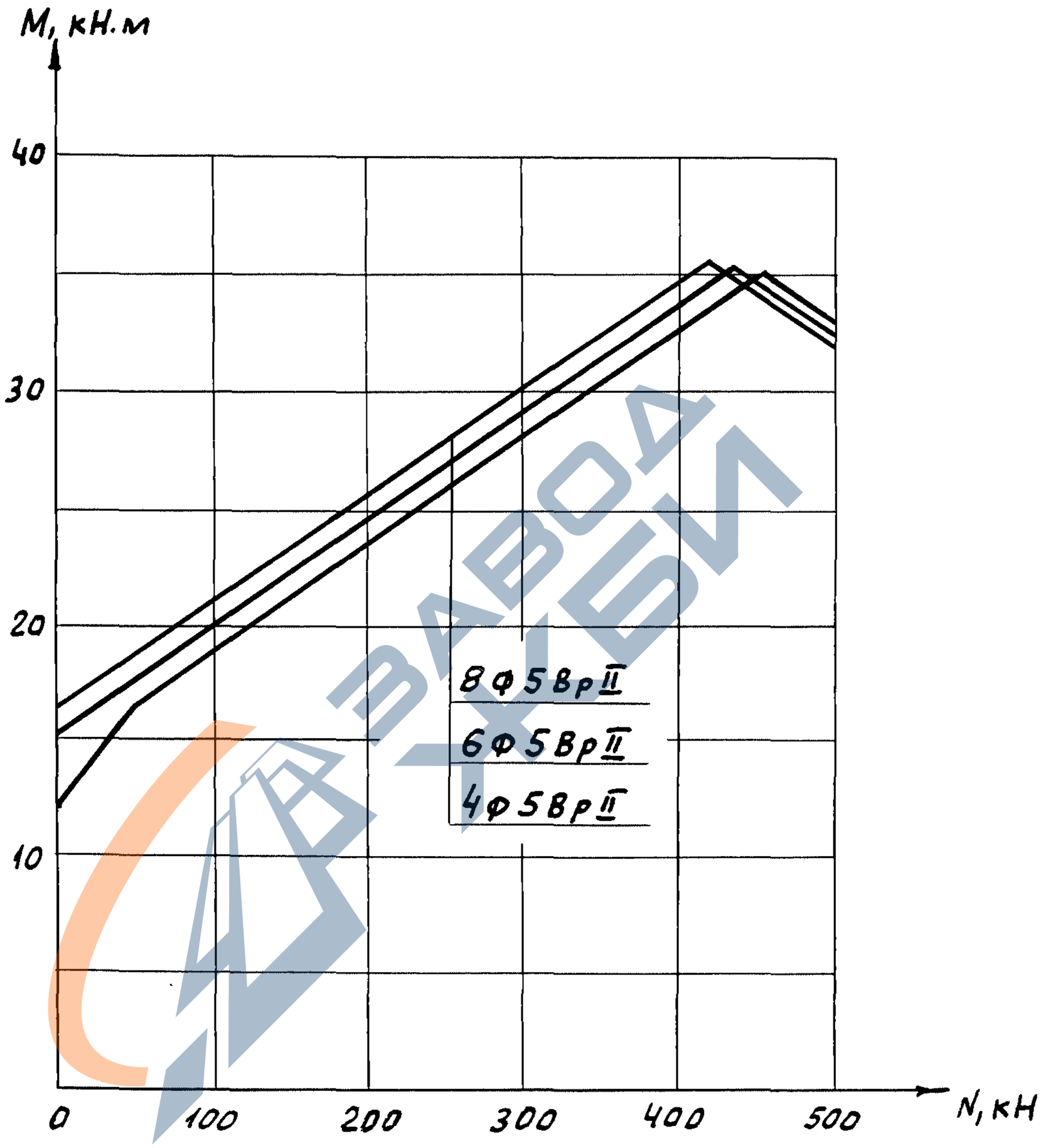

Инв. № подл.	Подп. и дата	Взам. инв. №
18549		

https://zavodjbi.com/

https://zavodjbi.com/

Сваи сечением 30×30см. Бетон В25.

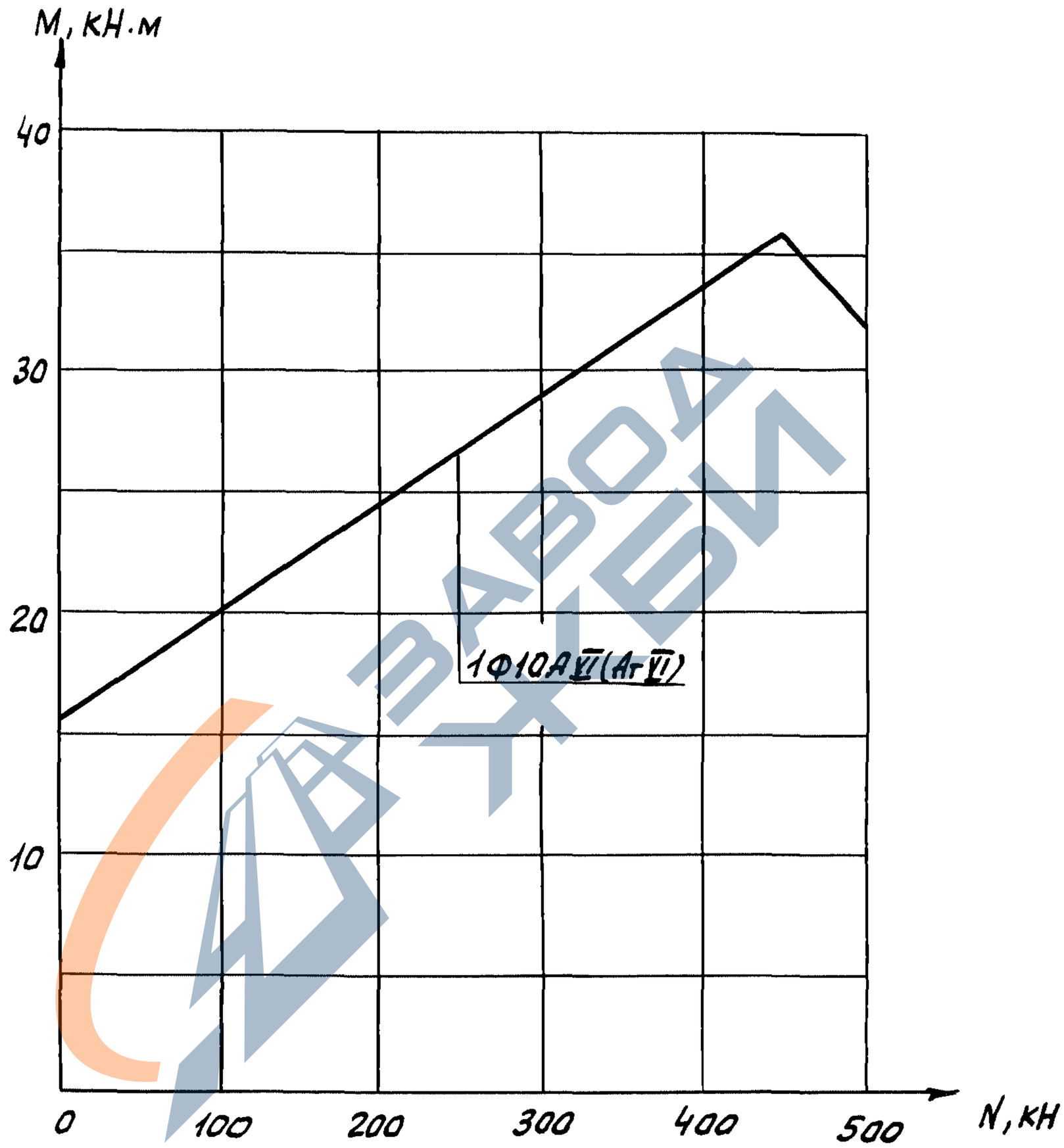

Инв.№подл.	Подп. и дата	Взам.инв.№
18549		

1.011.1-10.3 - ТО

Лист 12

Формат А4

https://zavodjbi.com/

https://zavodjbi.com/

Сваи сечением 30×30см. Бетон В25

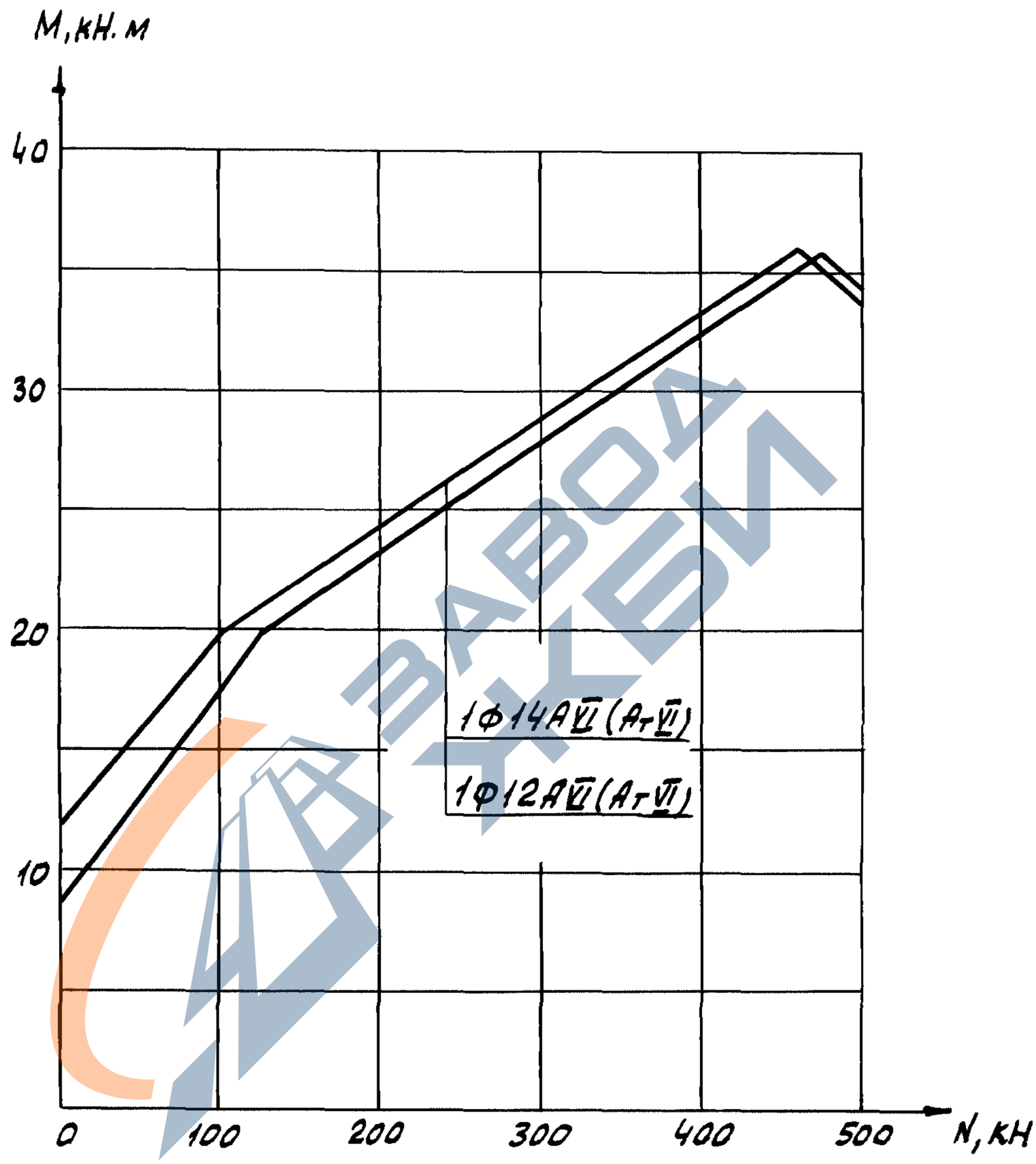

Инв.№ подл.	Подп. и дата	Взам.инв.№
18549		

1.011.1-10.3 - ТО

Лист 13

Формат А4

https://zavodjbi.com/

https://zavodjbi.com/

Сваи сечением 30×30 см. Бетон В25.

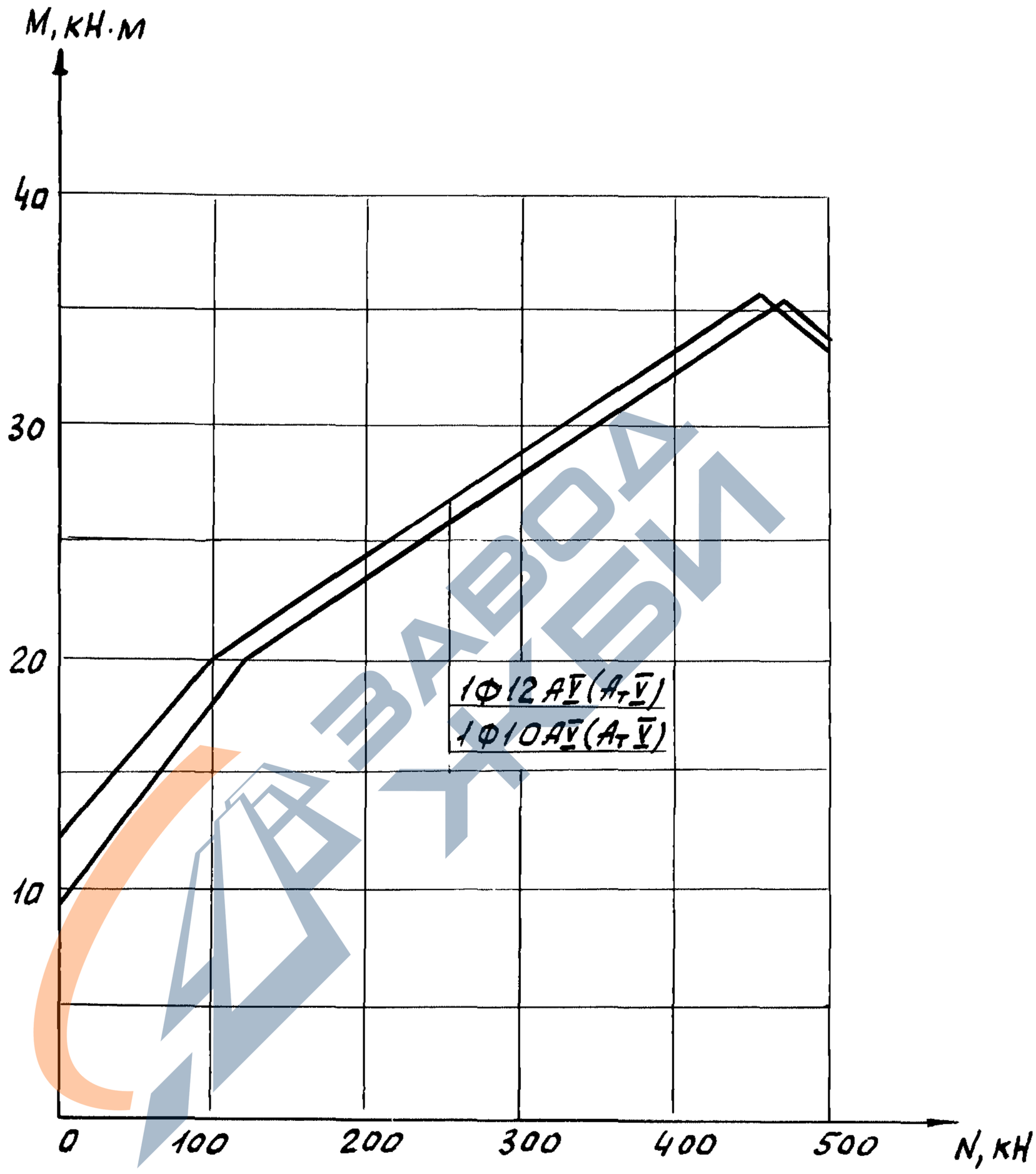

Инв. № подл.	Подп. и дата	Взам. инв. №
18549		

1.011.1-10.3-ТО

Лист 14

Формат А4

https://zavodjbi.com/

https://zavodjbi.com/

Сваи сечением 30×30 см. бетон В25

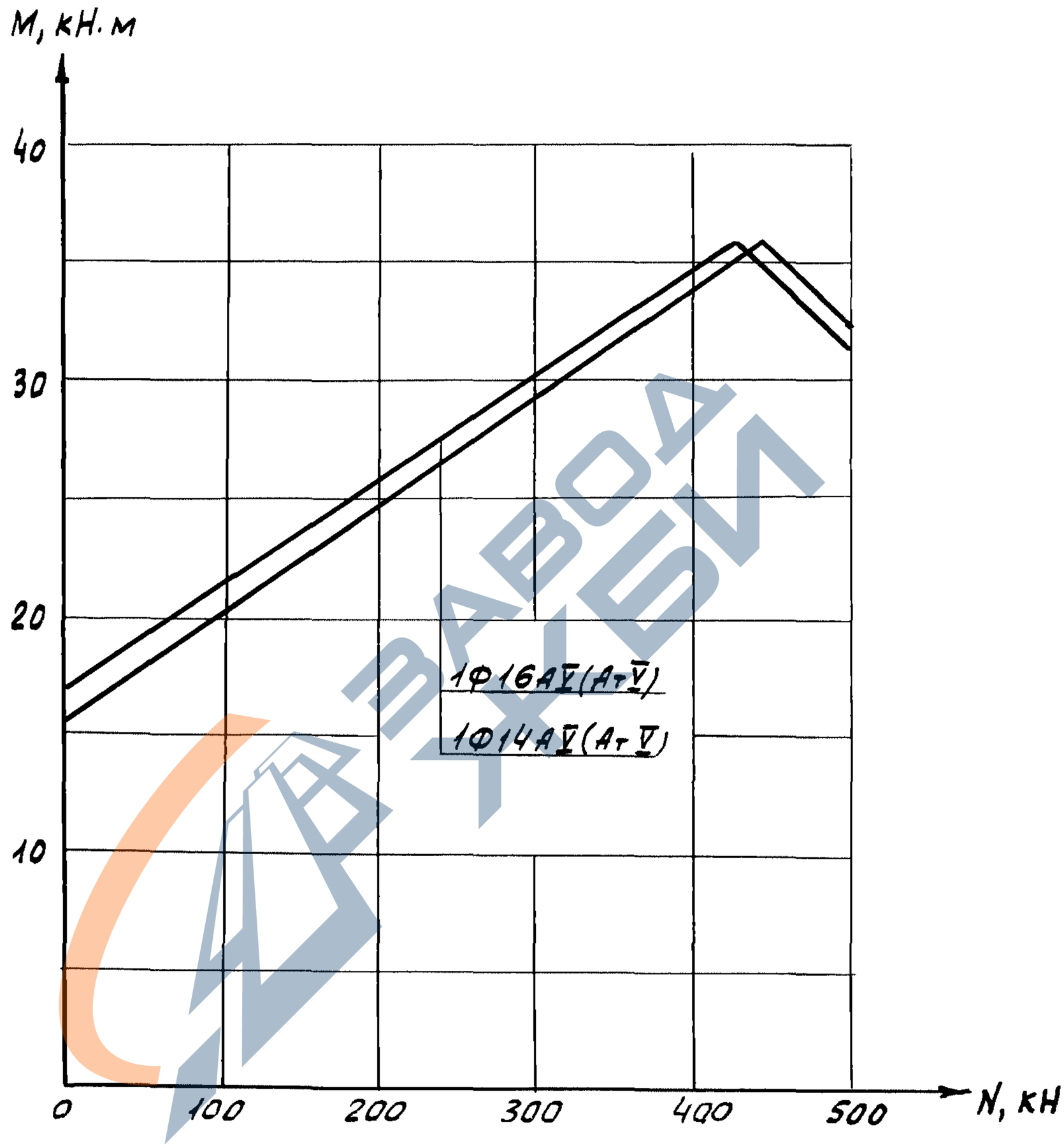

Инв. № подл.	Подп. и дата	Взам. инв. №
18549		

формат А4

https://zavodjbi.com/

https://zavodjbi.com/

Сваи сечением 30×30см. Бетон В25.

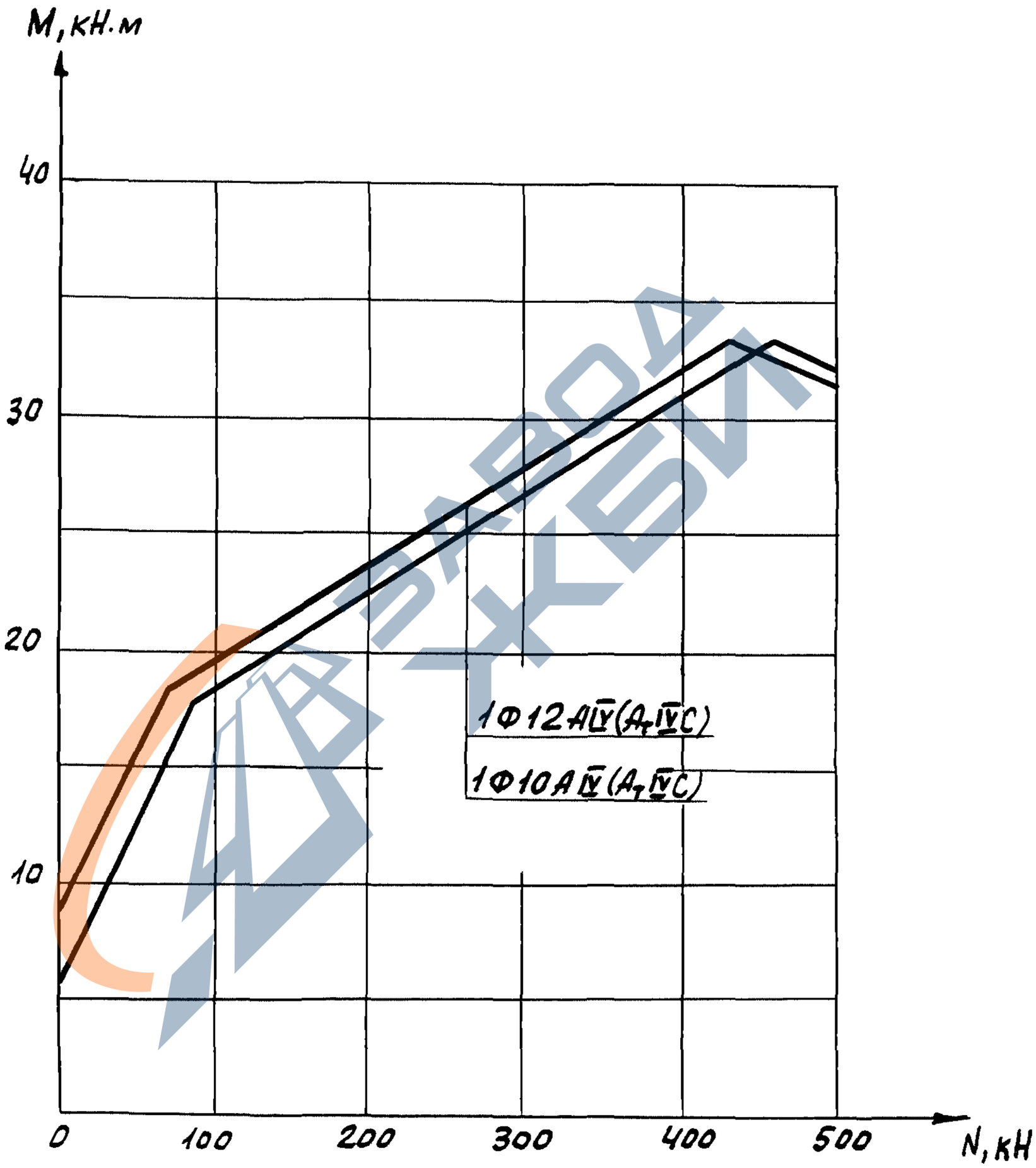

Инв.№подл.	Подп. и дата	Взам. инв.№
18549		

Формат А4

https://zavodjbi.com/

https://zavodjbi.com/

Сваи сечением 30×30см. Бетон В25

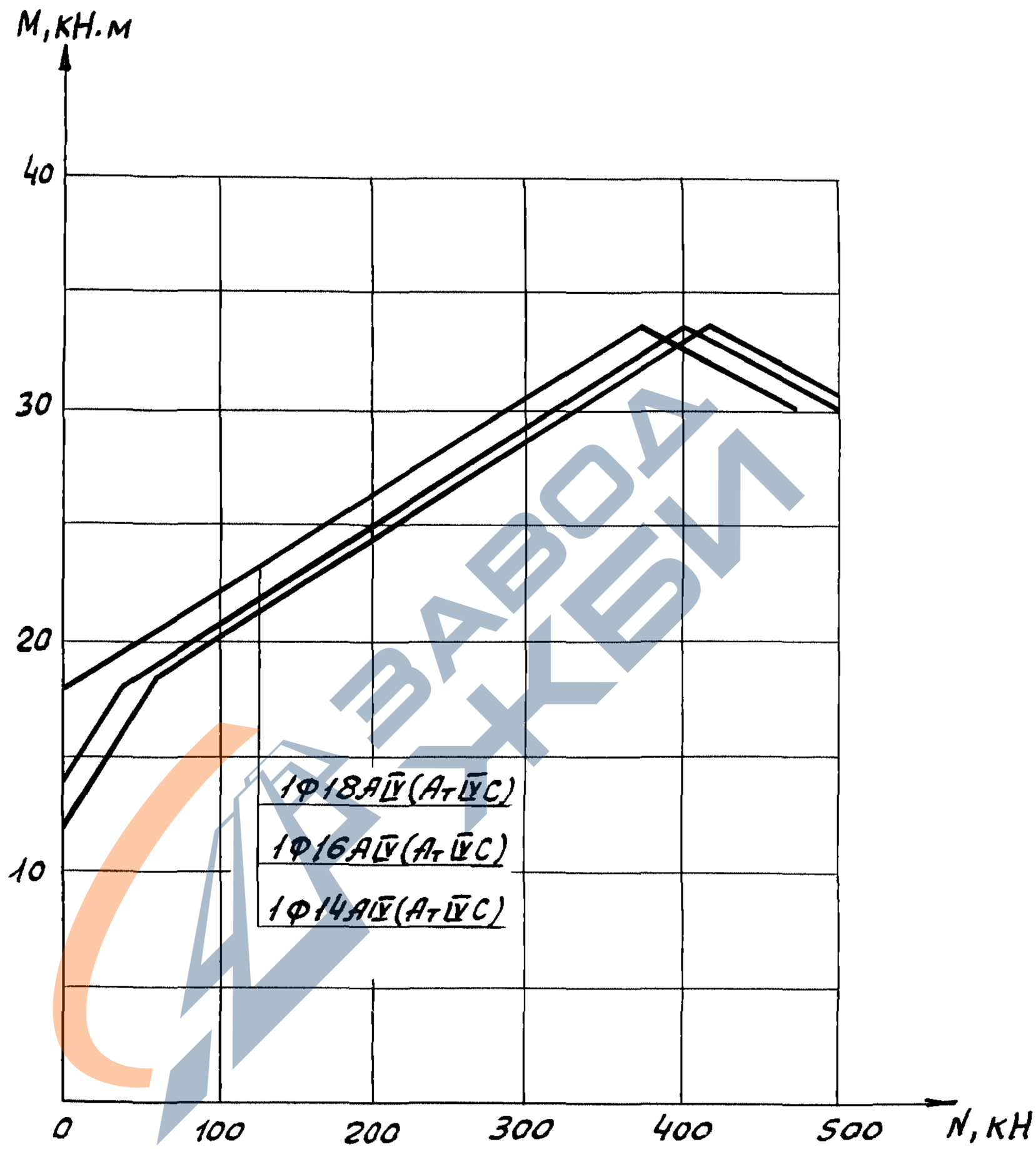

Инв. № подл.	Подп. и дата	Взам. инв. №
18549		

1.011.1-10.3 – ТО

Лист 17

Формат А4

https://zavodjbi.com/

https://zavodjbi.com/

Сваи сечением 30×30см. Бетон В25

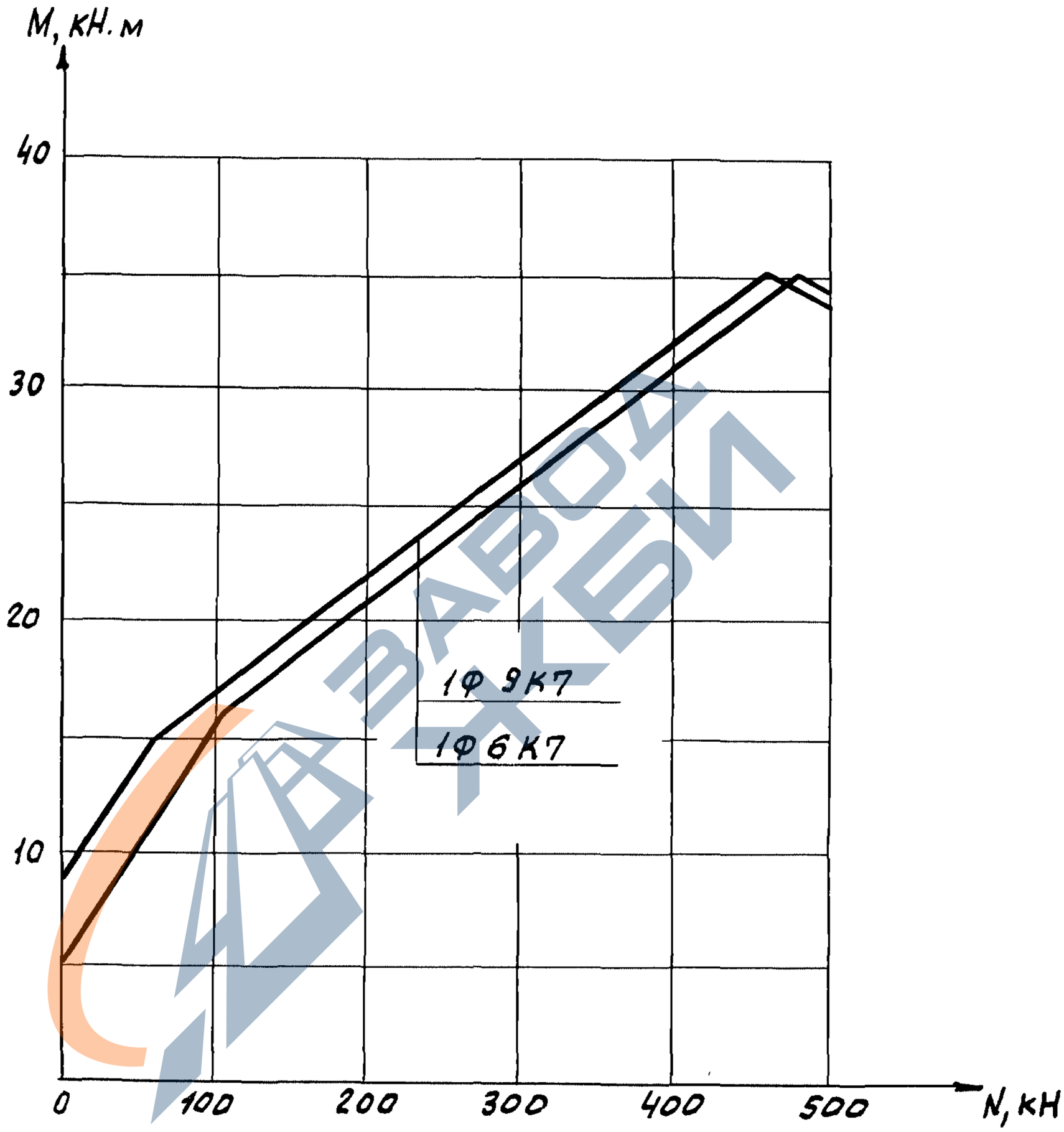

Инв. № подл.	Подп. и дата	Взам. инв. №
18549		

1.011.1-10.3 – ТО

Лист 18

https://zavodjbi.com/

https://zavodjbi.com/

Сваи сечением 30×30 см. Бетон В25

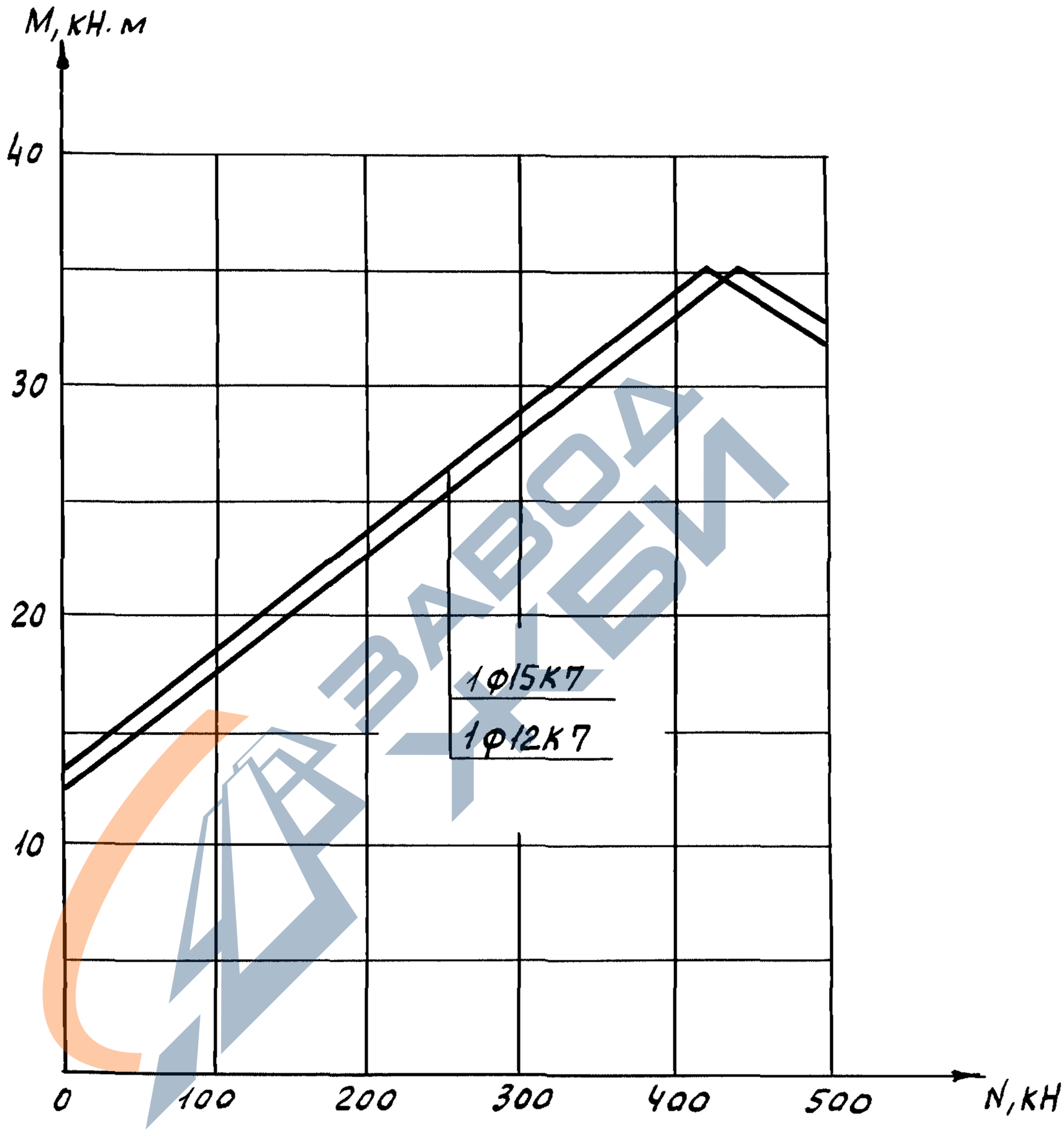

Инв. № подл.	Подп. и дата	Взам. инв. №
18549		

https://zavodjbi.com/

https://zavodjbi.com/

Сваи сечением 30×30см. Бетон В25.

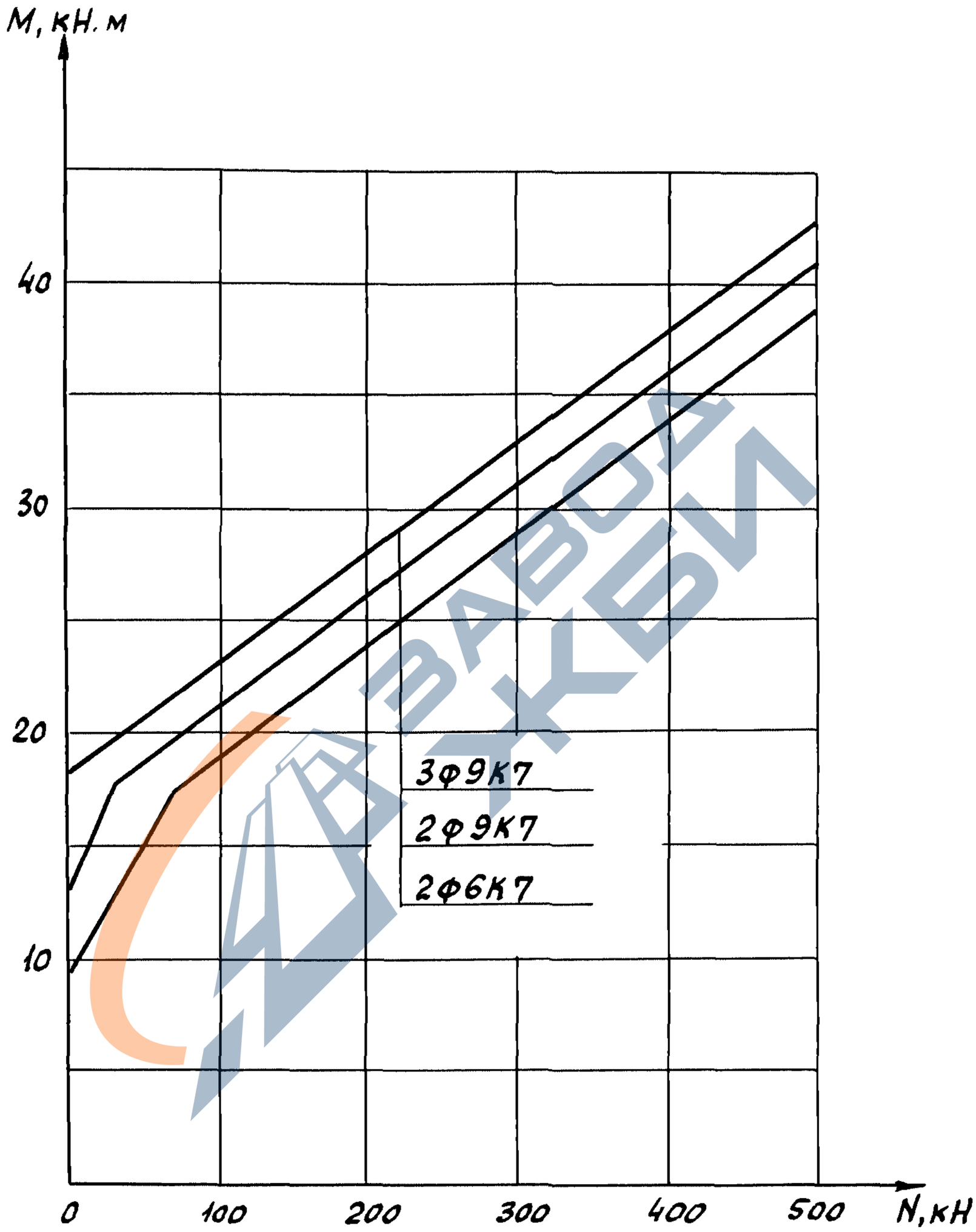

Инв. № подл.	Подп. и дата	Взам. инв. №
18549		

https://zavodjbi.com/

https://zavodjbi.com/

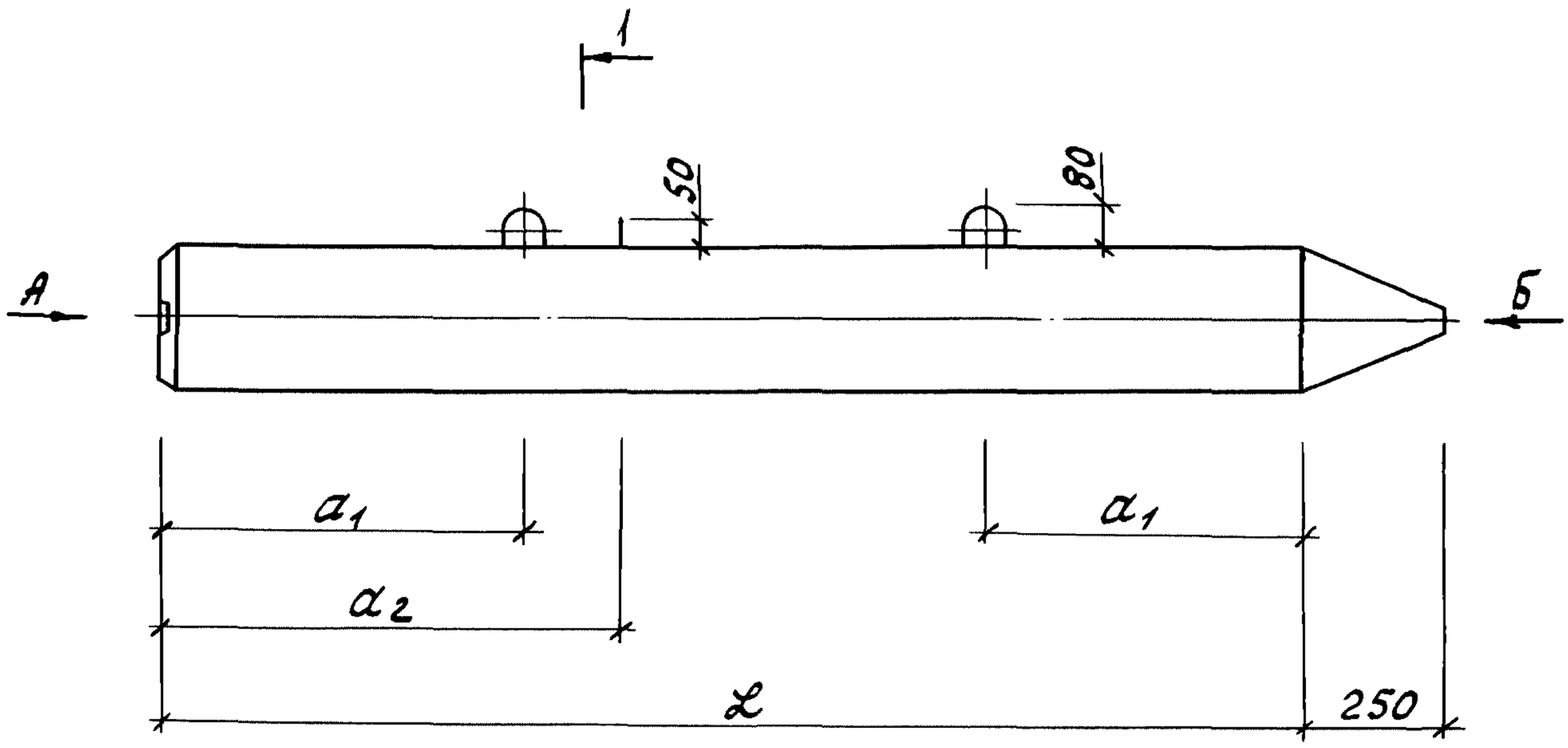

1-1

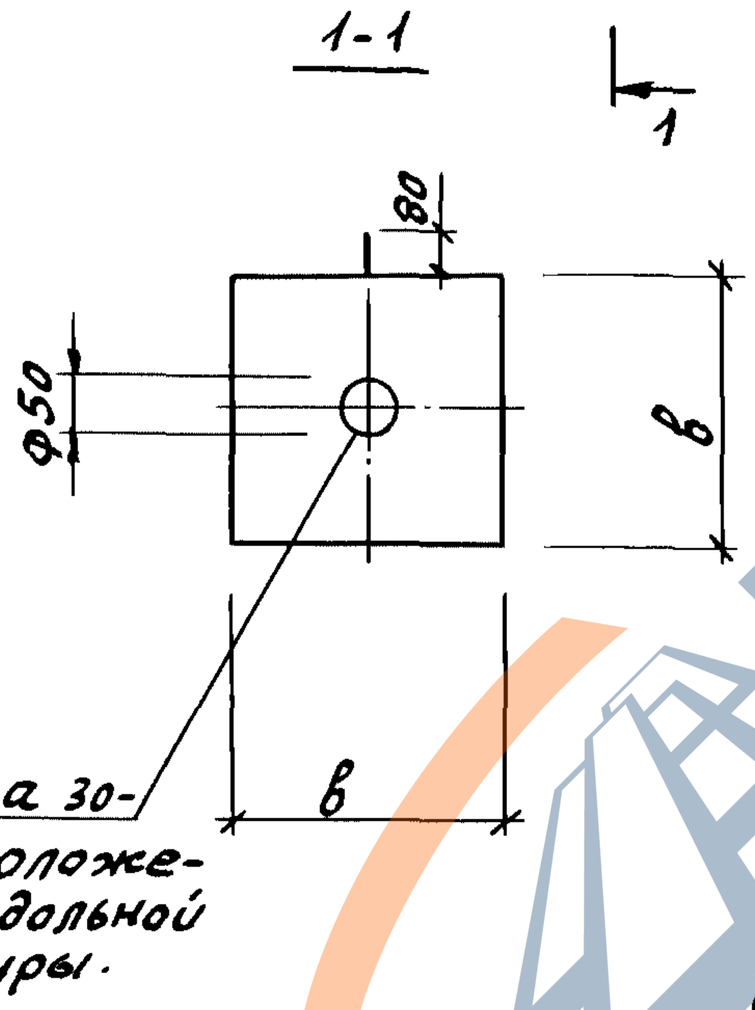

А

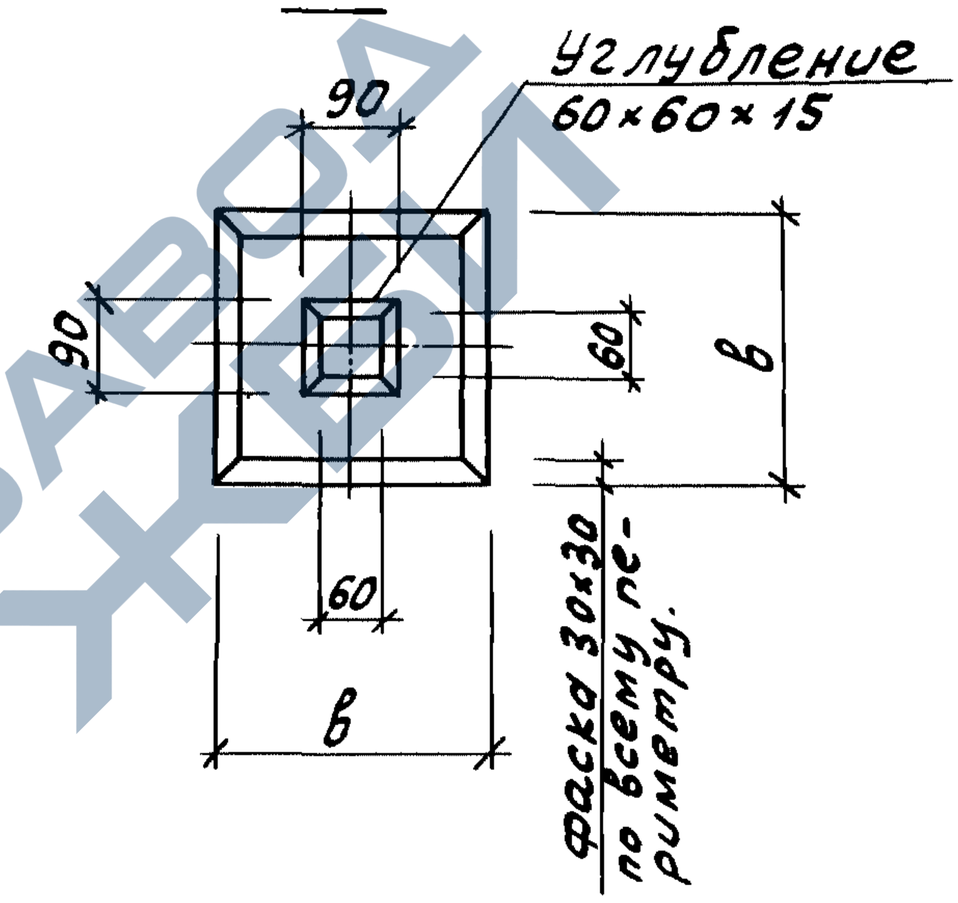

Б

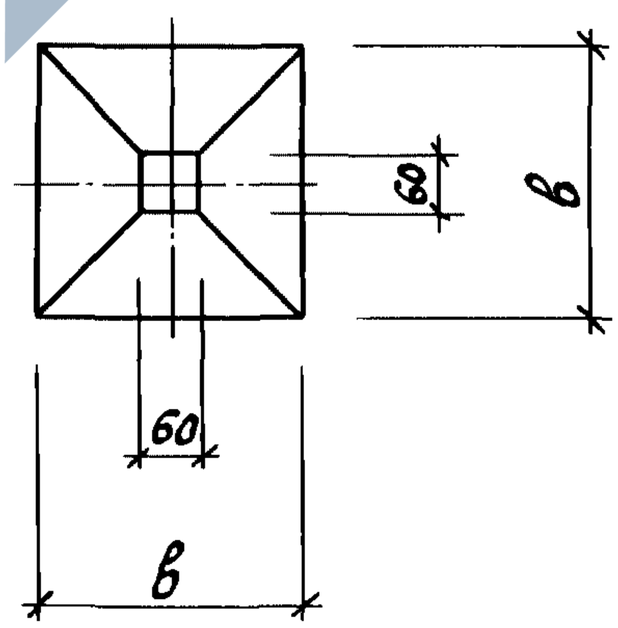

Инв.№ подл. 18549	Подп. и дата	Взам.инв.№			1.011.1-10.3-1000-ФЦ		
	Нач.по-я	Сиванбаев		2.06.93	Свая	Стадия	Лист	Листов
	Нач.сект.	Ремезова		2.06.93		Р	1	7
	Инж.IIк.	Хачатурян		2.06.93	СЦ 50.25-ВрII ... СЦ90.30-К7-4	фундаментпроект		
	Гл.спец. по н.к.	Сиванбаев		2.06.93				

Формат А4

Ц00096 24

https://zavodjbi.com/

https://zavodjbi.com/

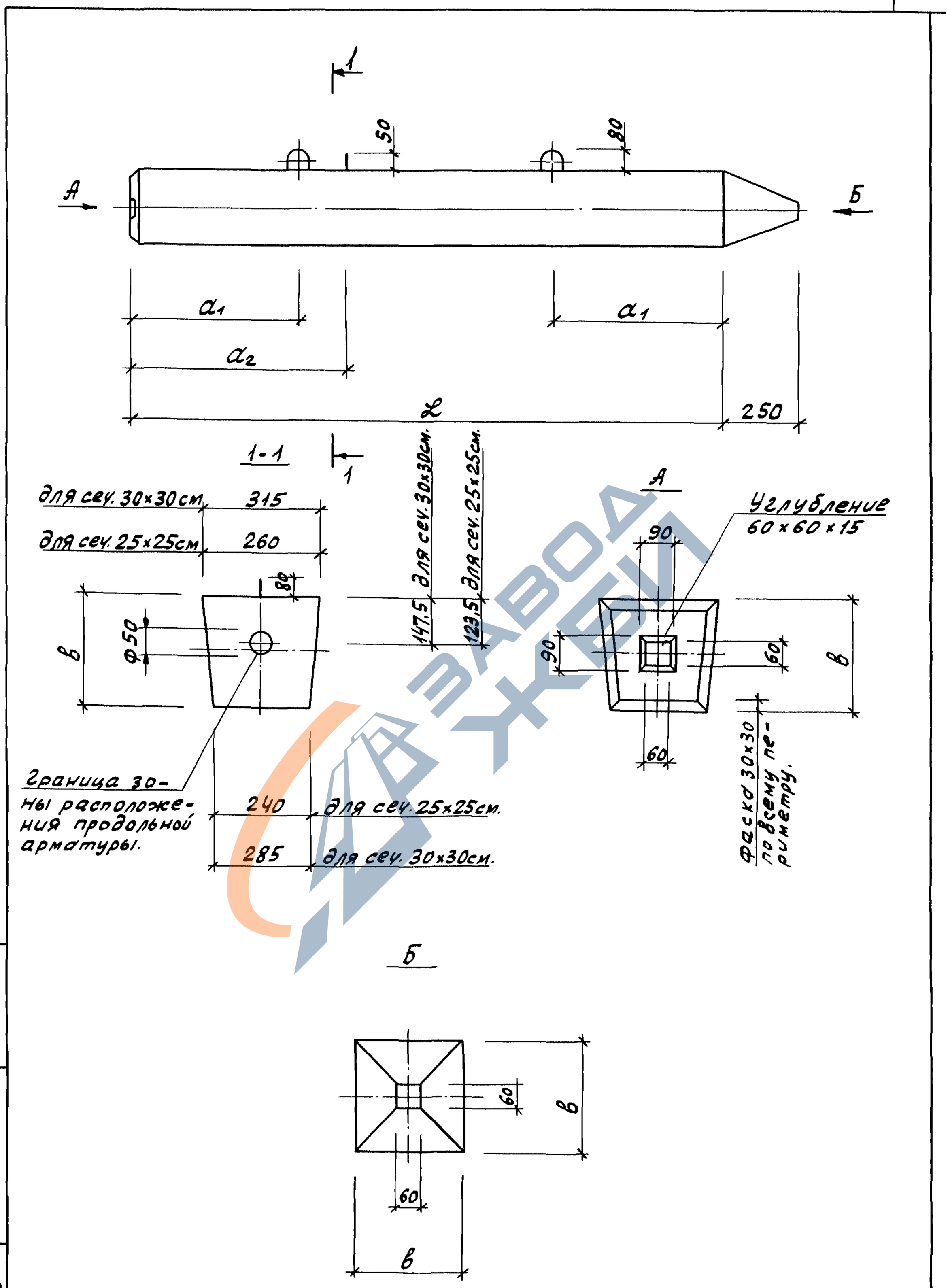

Инв. № подл.	Подп. и дата	Взам. инв. №
18549		

1.011.1-10.3-1000-ФЧ

Лист 2

Формат А4

https://zavodjbi.com/

https://zavodjbi.com/

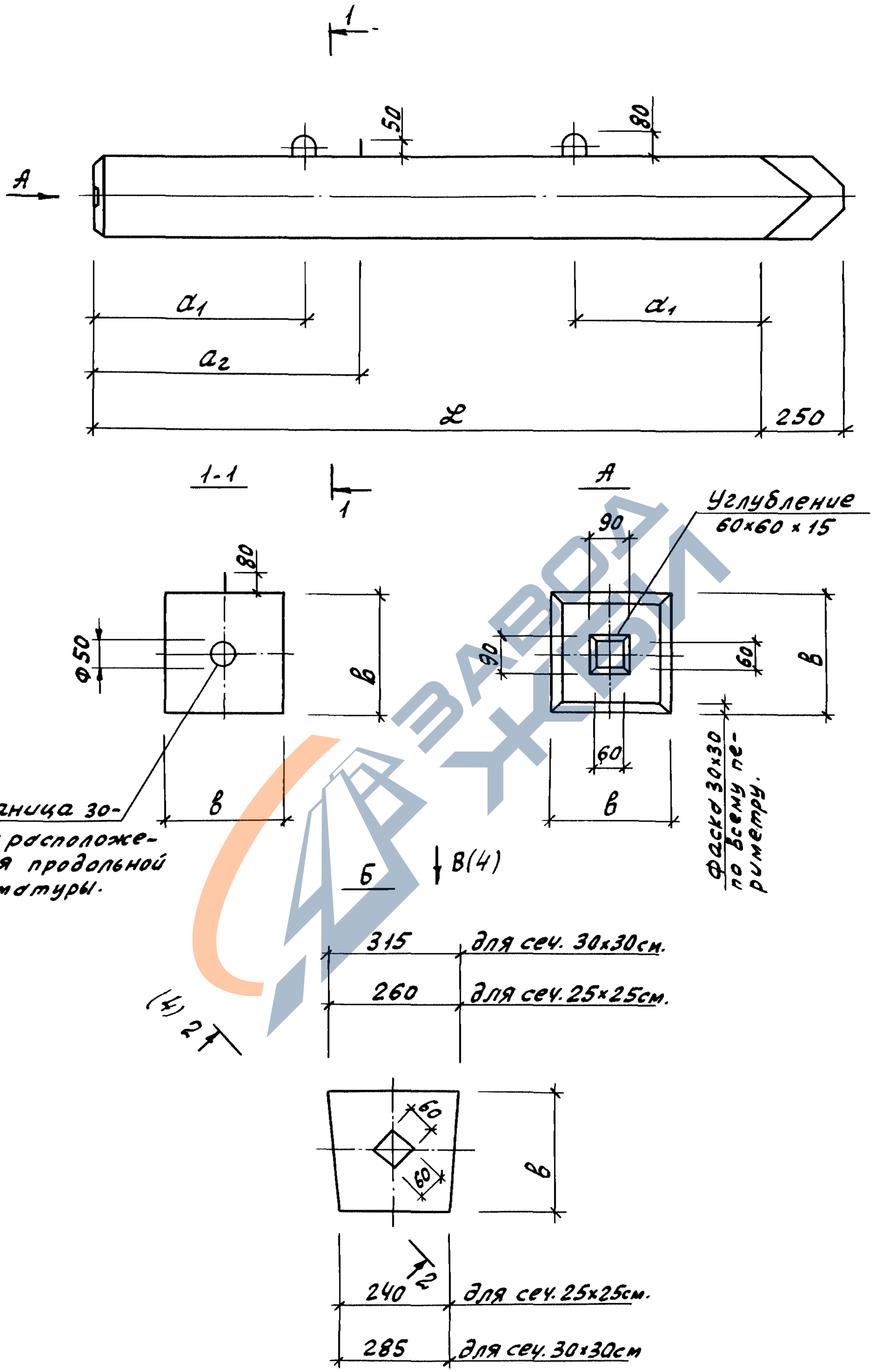

Взам. инв. №	
Подп. и дата	
Инв. № подл.	18549

1.011.1-10.3-1000-ФЦ

Лист 3

Формат А4

https://zavodjbi.com/

https://zavodjbi.com/

В (3)

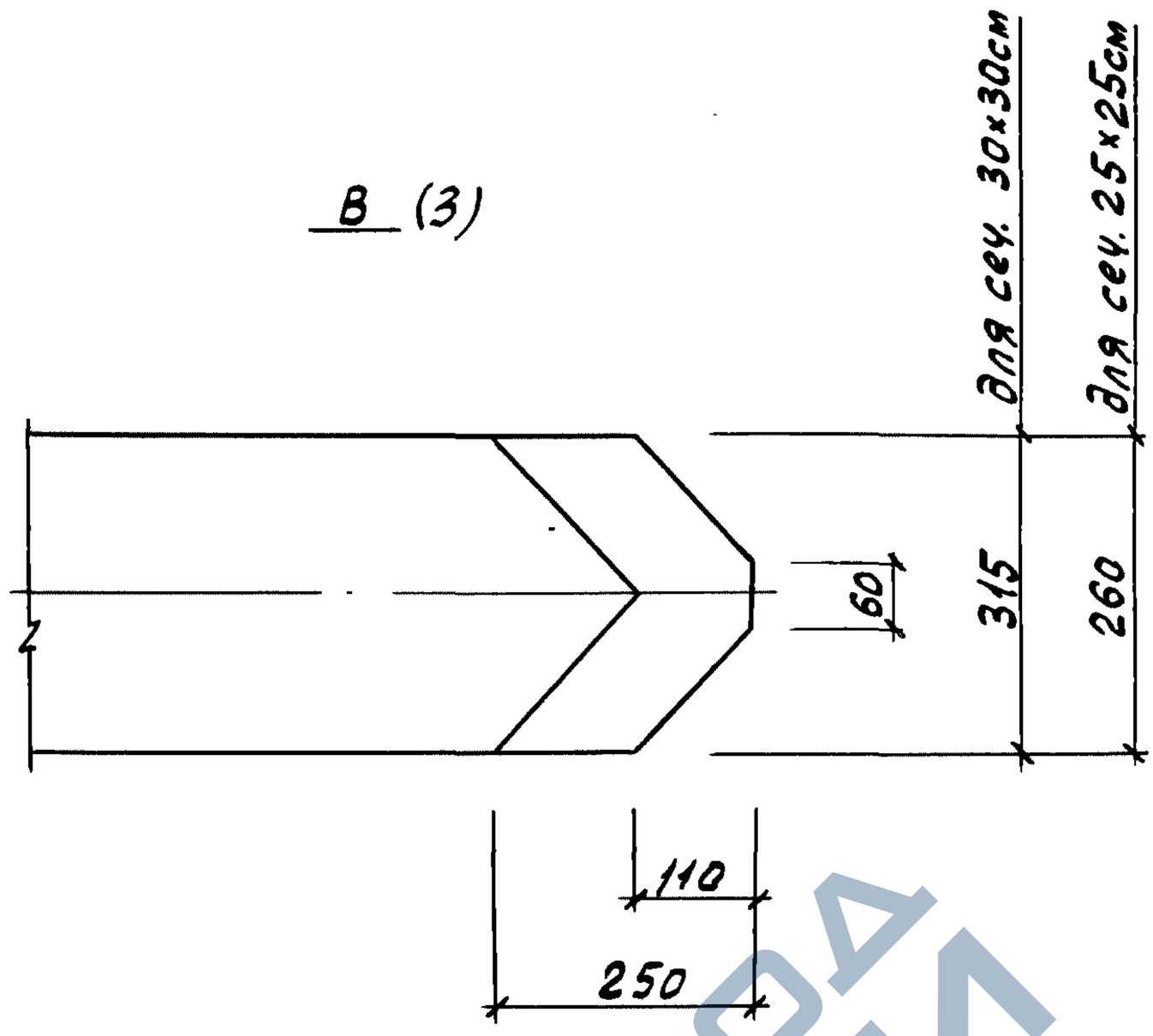

2-2 (3)

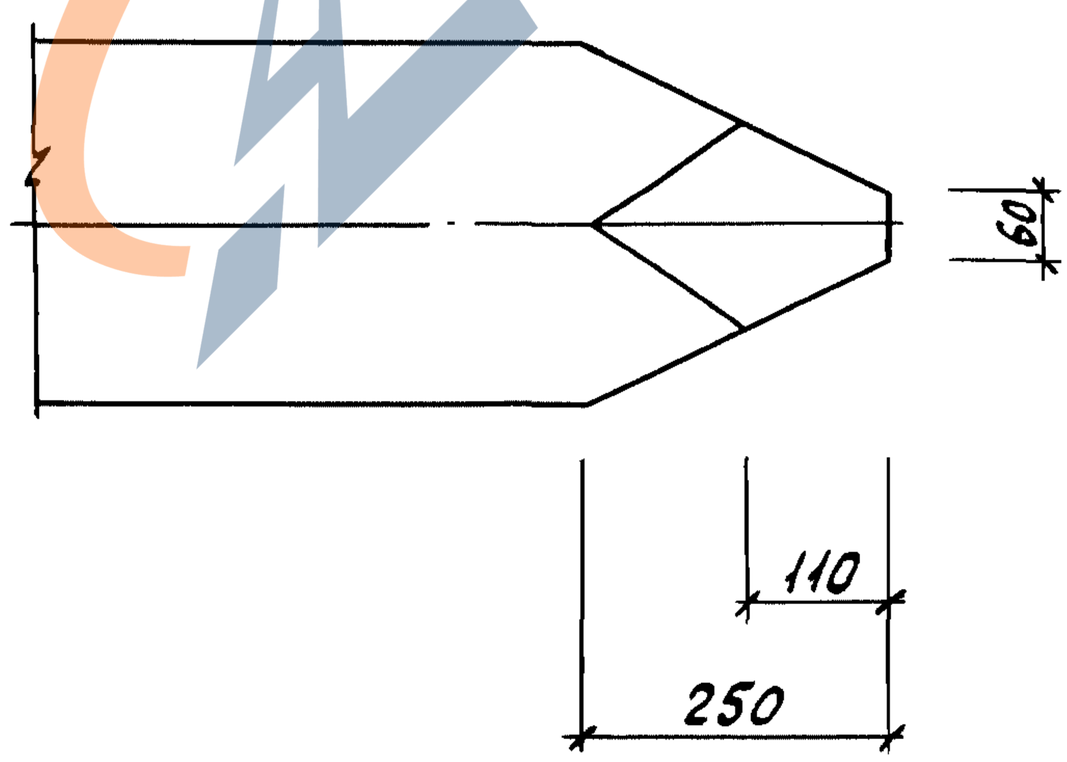

Инв. №подл.	Подп. и дата	Взам. инв. №
18549		

1.011.1-10.3-1000-ФЧ

Лист 4

Формат А4

https://zavodjbi.com/

https://zavodjbi.com/

Марка свай	Размеры, мм				Масса, т
	L	a_1	a_2	b	
СЦ 50.25-Вр II	5000	1000	—	250	0,80
СЦ 50.25-А VI (АТ VI)					
СЦ 50.25-А V (АТ V)					
СЦ 50.25-А IV (АТ IVС)					
СЦ 50.25-К7-1					
СЦ 50.25-К7-2					
СЦ 60.25-Вр II	6000	1200			0,95
СЦ 60.25-А VI (АТ VI)					
СЦ 60.25-А V (АТ V)					
СЦ 60.25-А IV (АТ IVС)					
СЦ 60.25-К7-1					
СЦ 60.25-К7-2					
СЦ 30.30-Вр II	3000	600		300	0,70
СЦ 30.30-А VI (АТ VI)					
СЦ 30.30-А V (АТ V)					
СЦ 30.30-А IV (АТ IVС)					
СЦ 30.30-К7-1					
СЦ 40.30-Вр II	4000	800			0,93
СЦ 40.30-А VI (АТ VI)					
СЦ 40.30-А V (АТ V)					
СЦ 40.30-А IV (АТ IVС)					
СЦ 40.30-К7-1					
СЦ 40.30-К7-2					

Инв. № подл. 18549 | Подп. и дата | Взам. инв. №

1.011.1-10.3-1000-ФЦ

Лист 5

Формат А4

https://zavodjbi.com/

https://zavodjbi.com/

Марка сваи	Размеры, мм				Масса, т
	L	a_1	a_2	b	
СЦ 50.30-Вр II	5000	1000	—	300	1,15
СЦ 50.30-AVI (AтVI)					
СЦ 50.30-AV (AтV)					
СЦ 50.30-AIV (AтIVС)					
СЦ 50.30-К7-1					
СЦ 50.30-К7-2					
СЦ 60.30-Вр II	6000	1200			1,38
СЦ 60.30-AVI (AтVI)					
СЦ 60.30-AV (AтV)					
СЦ 60.30-AIV (AтIVС)					
СЦ 60.30-К7-2					
СЦ 60.30-К7-3					
СЦ 70.30-Вр II	7000	1400	2100		1,60
СЦ 70.30-AVI (AтVI)					
СЦ 70.30-AV (AтV)					
СЦ 70.30-AIV (AтIVС)					
СЦ 70.30-К7-2					
СЦ 70.30-К7-3					
СЦ 80.30-Вр II	8000	1600	2400		1,83
СЦ 80.30-AVI (AтVI)					
СЦ 80.30-AV (AтV)					
СЦ 80.30-AIV (AтIVС)					
СЦ 80.30-К7-2					
СЦ 80.30-К7-3					

Взам. инв. №

Подп. и дата

Инв. № подл. 18549

Формат А4

ЦОО096 29

https://zavodjbi.com/

https://zavodjbi.com/

Марка свай	Размеры, мм				Масса, т
	L	a_1	a_2	b	
СЦ 90.30-Вр II	9000	1800	2600	300	2,05
СЦ 90.30-А VI (АТ VI)					
СЦ 90.30-А V (АТ V)					
СЦ 90.30-А IV (АТ IVС)					
СЦ 90.30-К7-2					
СЦ 90.30-К7-4					

ЗАВОД ЖБИ

Инв. № подл.	Подп. и дата	Взам. инв. №
18549		

https://zavodjbi.com/

https://zavodjbi.com/

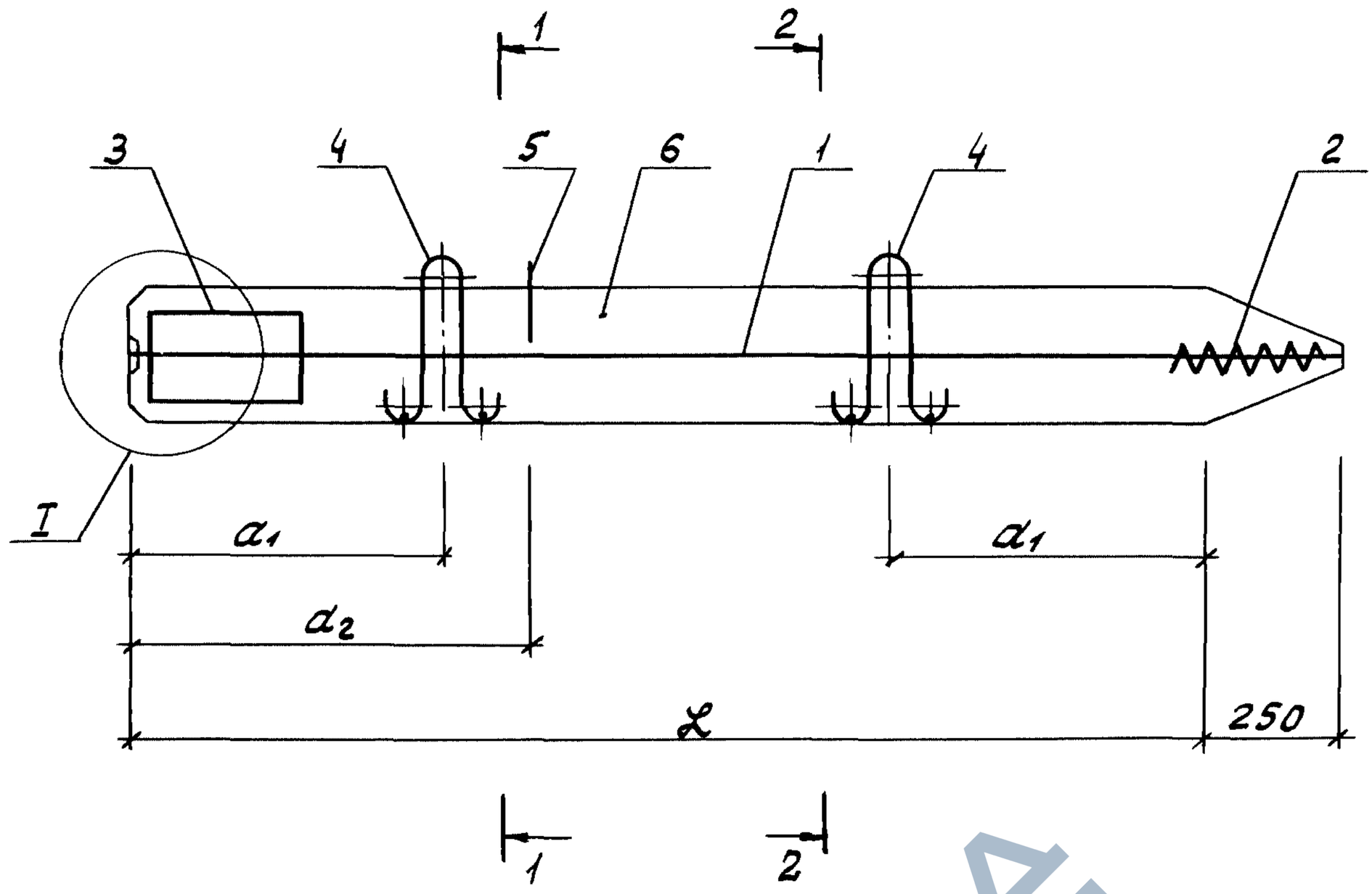

1-1; 2-2

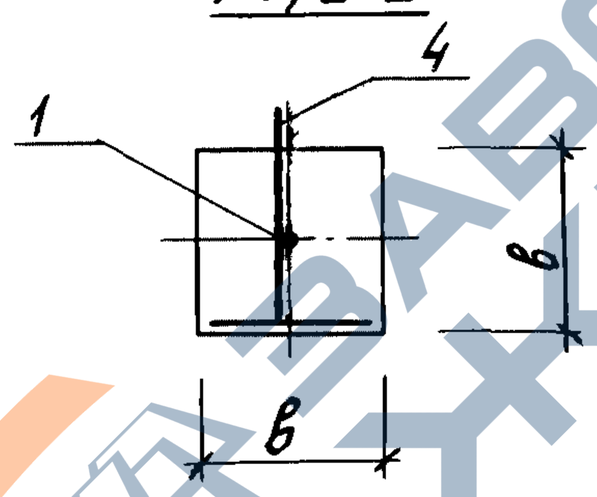

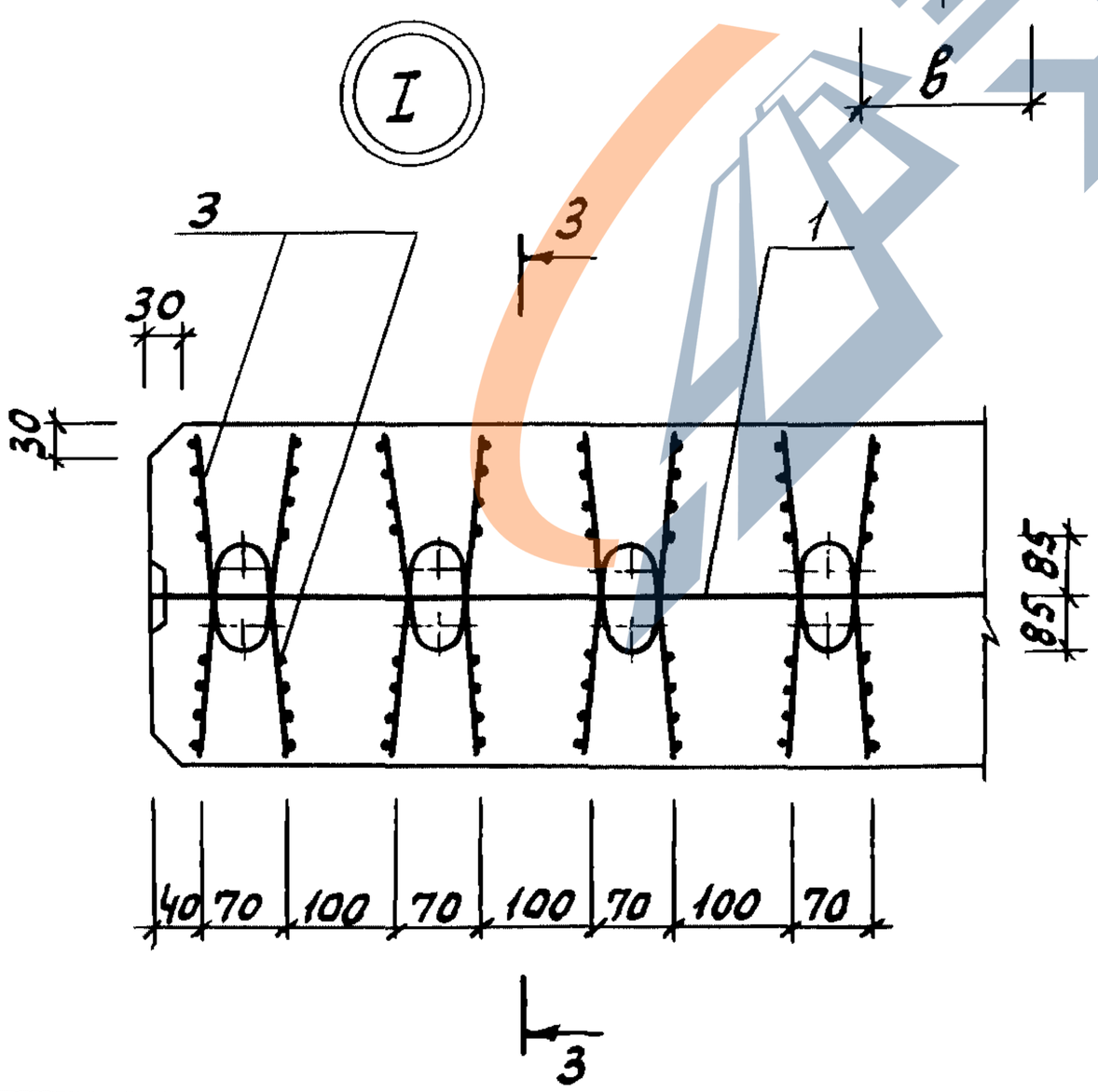

3-3

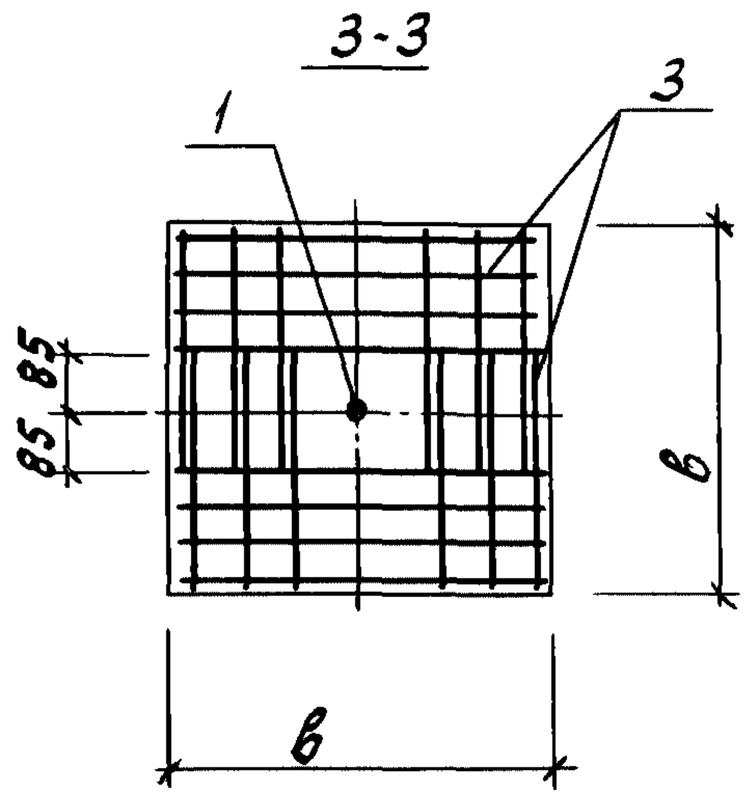

Инв. № подл. 18549	Подп. и дата	Взам. инв. №			1.011.1-10.3-1100		
	Нач. ПО-4	Сиванбаев		2.06.93	Арматурный чертеж сваи СЦ50.25-Вр II...СЦ90.30-К7-4	Стадия	Лист	Листов
	Нач. сект.	Ремезова		2.06.93		Р	1	10
	Инж. II к.	Хачатурян		2.06.93		фундаментпроект		
	Гл. спец. по н. к.	Сиванбаев		2.06.93				

формат А4

https://zavodjbi.com/

https://zavodjbi.com/

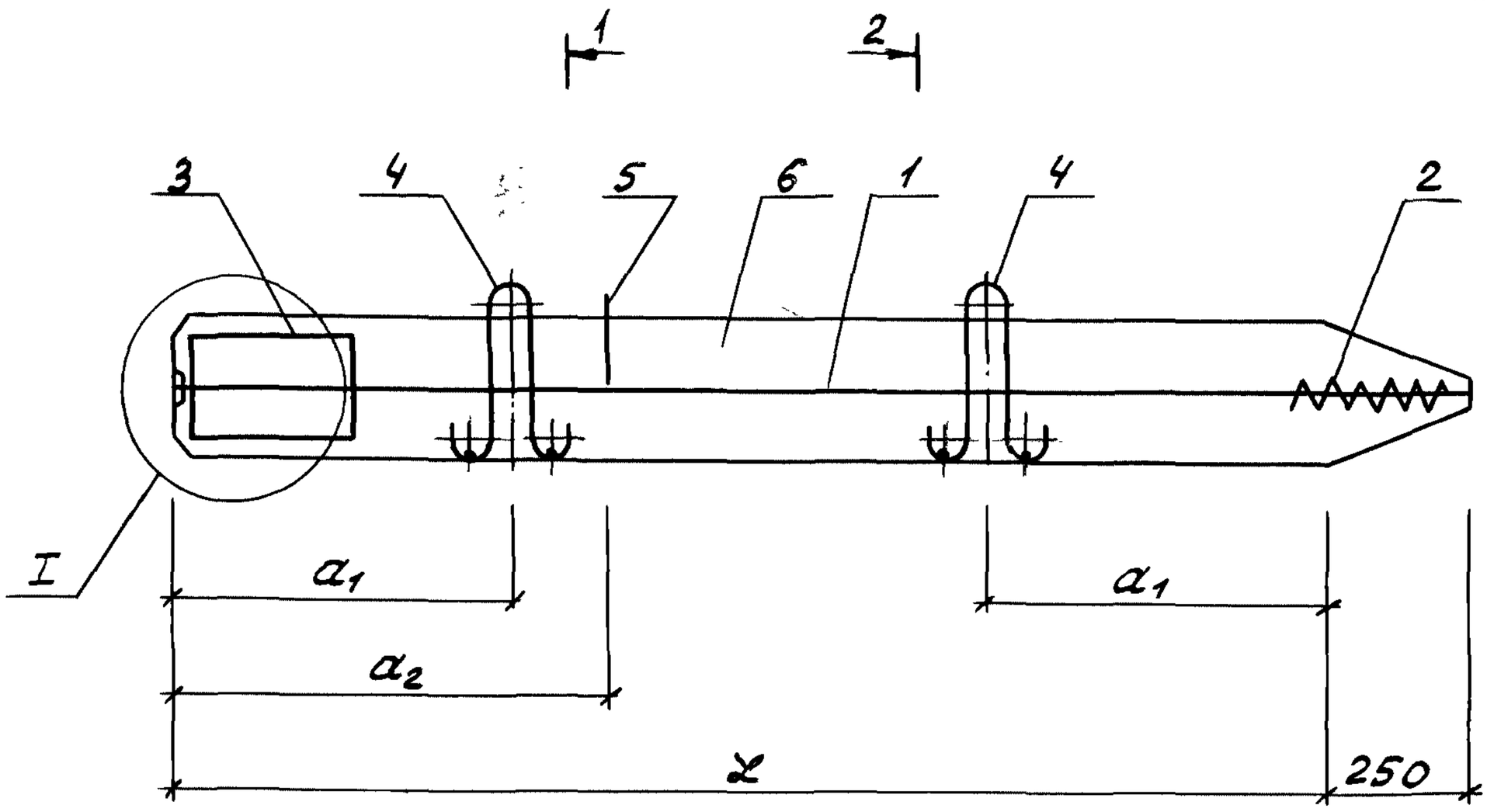

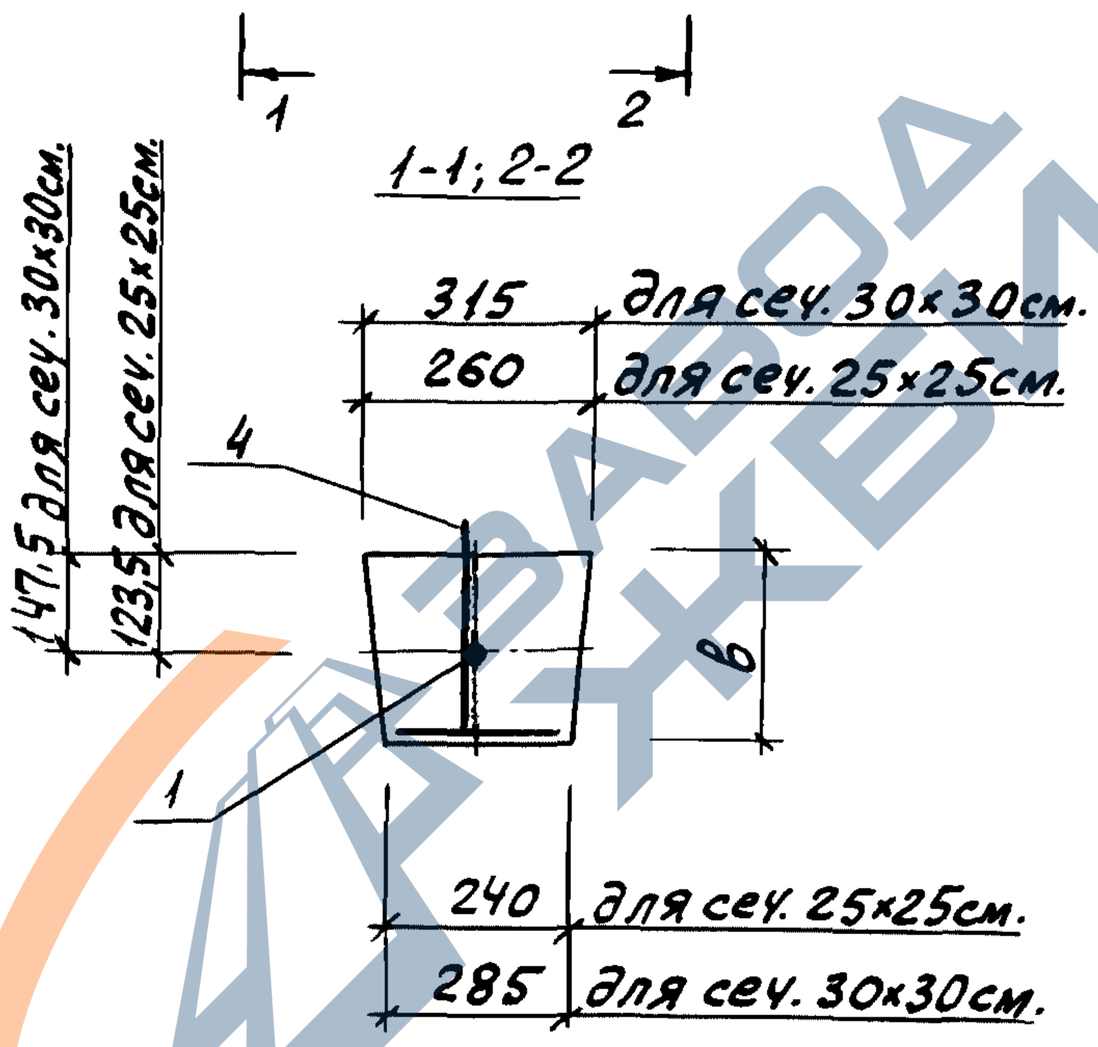

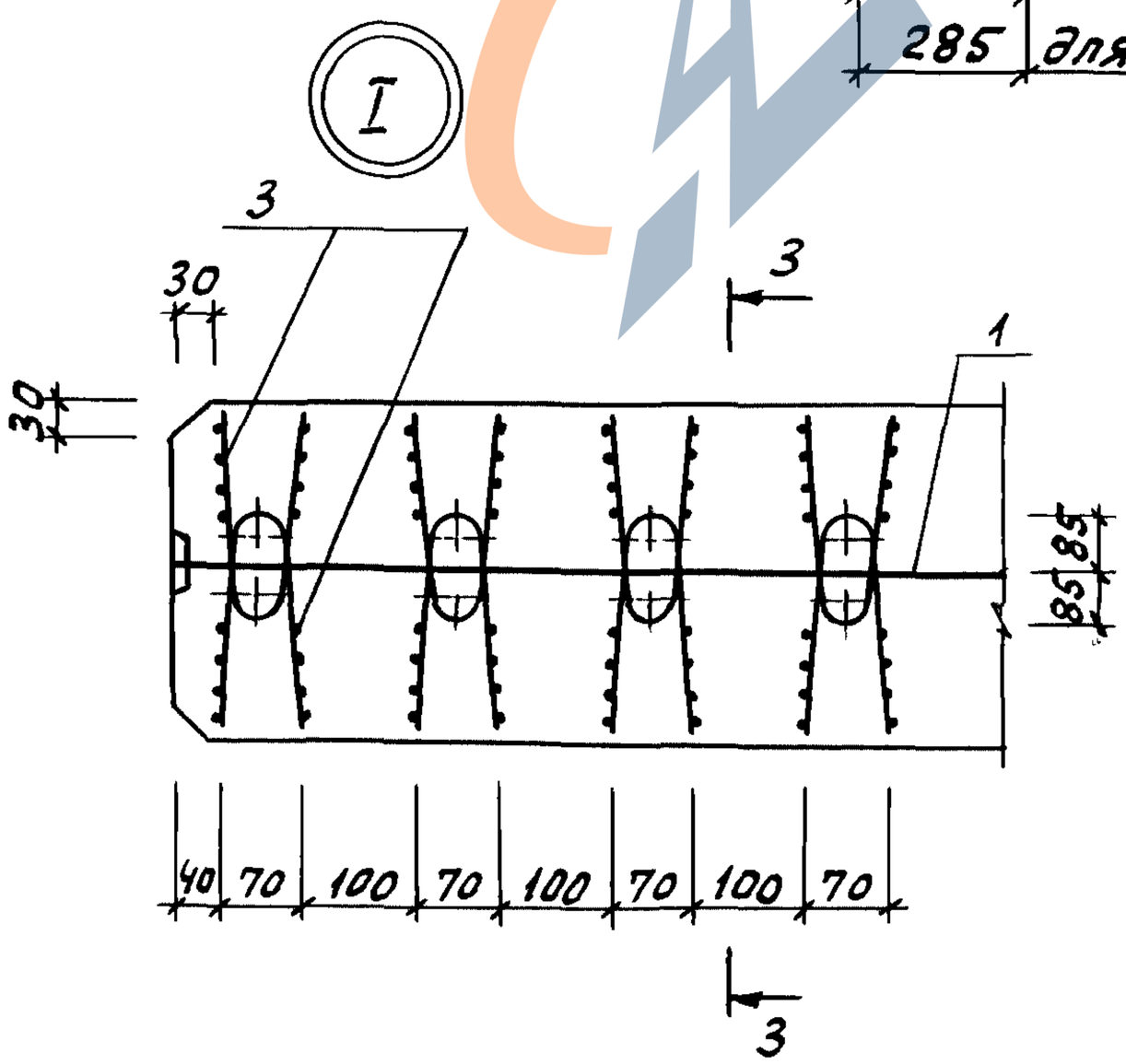

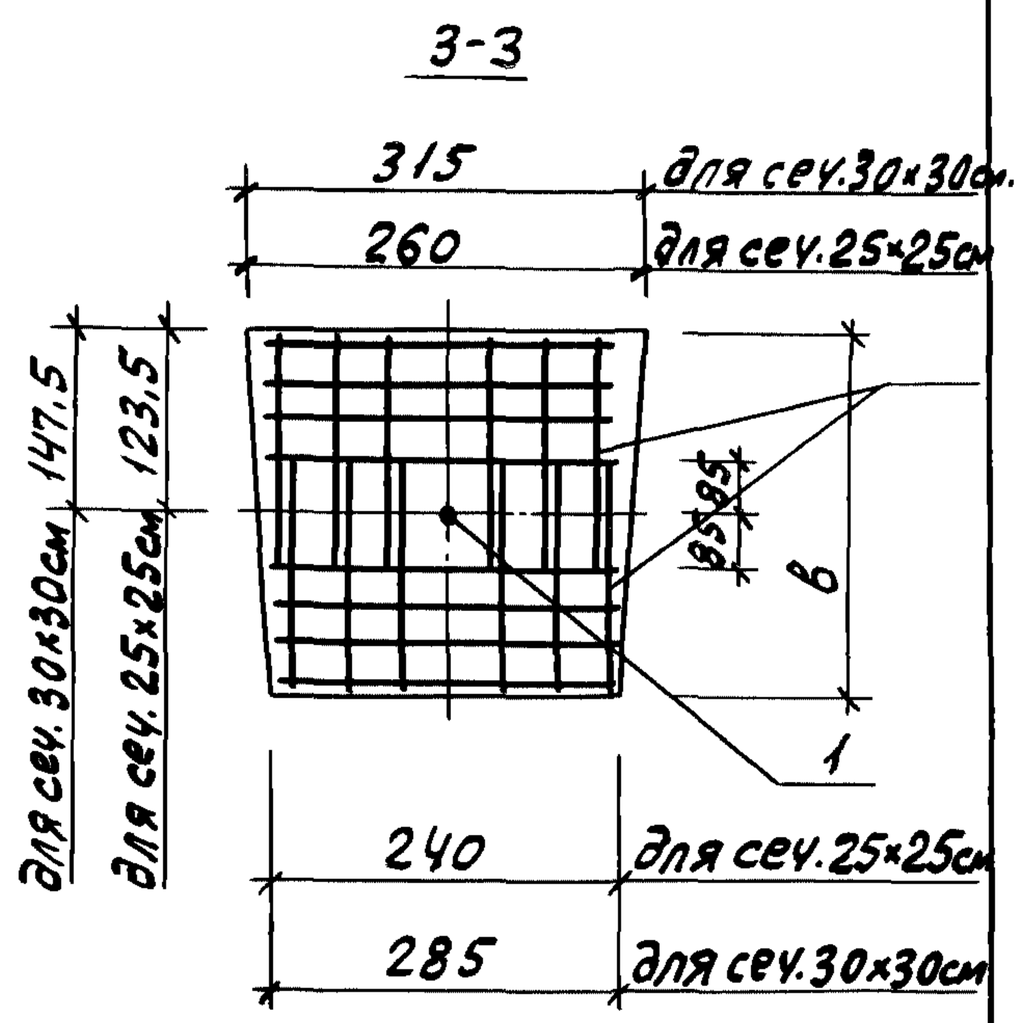

Инв.№ подл.	Подп. и дата	Взам.инв.№
18549		

1.011.1-10.3-1100

Лист 2

Формат А4

Ц00096 32

https://zavodjbi.com/

https://zavodjbi.com/

Марка сваи	Поз.	Наименование	Кол.	Обозначение документа	Расход стали, кг
СЦ 50.25-Вр II	1	ф 5 Вр II, ℓ = 5250	2	без черт.	7,2
	2	Спираль СПц 1	1	1.011.1-10.3-1110	
	3	Сетка С25	6	1.011.1-10.3-1101	
	4	Петля Пц 1	2	1.011.1-10.3-1102	
	6	Бетон класса В25, м³	0,32		
СЦ 50.25-АVI(АтVI)		Поз. 2...4, 6 по СЦ 50.25-Вр II			8,9
	1	ф 10 АVI(АтVI), ℓ = 5250	1	без черт.	
СЦ 50.25-АV(АтV)		Поз. 2...4, 6 по СЦ 50.25-Вр II			8,9
	1	ф 10 АV (АтV), ℓ = 5250	1	без черт.	
СЦ 50.25-АIV(АтIVС)		Поз. 2...4, 6 по СЦ 50.25-Вр II			8,9
	1	ф 10 АIV(АтIVС), ℓ = 5250	1	без черт.	
СЦ 50.25-К7-1		Поз. 2...4, 6 по СЦ 50.25-Вр II			7,5
	1	ф 6 К7, ℓ = 5250	2	без черт.	
СЦ 50.25-К7-2		Поз. 2...4, 6 по СЦ 50.25-Вр II			7,9
	1	ф 9 К7, ℓ = 5250	1	без черт.	
СЦ 60.25-Вр II		Поз. 2...4 по СЦ 50.25-Вр II			8,4
	1	ф 5 Вр II, ℓ = 6250	3	без черт.	
	6	Бетон класса В25, м³	0,38		
СЦ 60.25-АVI(АтVI)		Поз. 2...4 по СЦ 50.25-Вр II			9,6
		Поз. 6 по СЦ 60.25-Вр II			
	1	ф 10 АVI(АтVI), ℓ = 6250	1	без черт.	
СЦ 60.25-АV(АтV)		Поз. 2...4 по СЦ 50.25-Вр II			11,2
		Поз. 6 по СЦ 60.25-Вр II			
	1	ф 12 АV(АтV), ℓ = 6250	1	без черт.	
СЦ 60.25-АIV(АтIVС)		Поз. 2...4 по СЦ 50.25-Вр II			11,2
		Поз. 6 по СЦ 60.25-Вр II			
	1	ф 12 АIV(АтIVС), ℓ = 6250	1	без черт.	
СЦ 60.25-К7-1		Поз. 2...4 по СЦ 50.25-Вр II			7,9
		Поз. 6 по СЦ 60.25-Вр II			
	1	ф 6 К7, ℓ = 6250	2	без черт.	

Взам. инв. №
Подп. и дата
Инв. № подл. 18549

Формат А4

ЦООD96

https://zavodjbi.com/

https://zavodjbi.com/

Марка сваи	Поз.	Наименование	Кол.	Обозначение документа	Расход стали, кг
СЦ 60.25-К7-2		Поз.2...4 по СЦ 50.25-Вр II			8,2
		Поз.6 по СЦ 60.25-Вр II			
	1	Ф9К7, ℓ=6250	1	без черт.	
СЦ 30.30-Вр II		Поз.2 по СЦ 50.25-Вр II			6,0
	1	Ф5Вр II, ℓ= 3250	2	без черт.	
	3	Сетка С30	4	1.011.1-10.3-1101	
	4	Петля Пц2	2	1.011.1-10.3-1102	
	6	Бетон класса В25, $м^3$	0,28		
СЦ 30.30-АVI ($А_т$VI)		Поз.2 по СЦ 50.25-Вр II			7,1
		Поз.3,4,6 по СЦ 30.30-Вр II			
	1	Ф10АVI ($А_т$VI), ℓ=3250	1	без черт.	
СЦ 30.30-АV ($А_т$V)		Поз.2 по СЦ 50.25-Вр II			7,1
		Поз.3,4,6 по СЦ 30.30-Вр II			
	1	Ф10АV ($А_т$V), ℓ= 3250	1	без черт.	
СЦ 30.30-АIV ($А_т$IVС)		Поз.2 по СЦ 50.25-Вр II			7,1
		Поз.3,4,6 по СЦ 30.30-Вр II			
		Ф10АIV ($А_т$IVС), ℓ=3250	1	без черт.	
СЦ 30.30-К7-1		Поз.2 по СЦ 50.25-Вр II			5,7
		Поз.3,4,6 по СЦ 30.30-Вр II			
	1	Ф6К7, ℓ= 3250	1	без черт.	
СЦ 40.30-Вр II		Поз.2 по СЦ 50.25-Вр II			6,3
		Поз.3,4 по СЦ 30.30-Вр II			
	1	Ф5Вр II, ℓ= 4250	2	без черт.	
	6	Бетон класса В25, $м^3$	0,37		
СЦ 40.30-АVI ($А_т$VI)		Поз.2 по СЦ 50.25-Вр II			7,7
		Поз.3,4 по СЦ 30.30-Вр II			
		Поз.6 по СЦ 40.30-Вр II			
	1	Ф10АVI ($А_т$VI), ℓ= 4250	1	без черт.	

Взам. инв. №

Подп. и дата

Инв. № подл. 18549

формат А4

https://zavodjbi.com/

https://zavodjbi.com/

Марка сваи	Поз.	Наименование	Кол.	Обозначение документа	Расход стали, кг
СЦ 40.30-АV (АтV)		Поз.2 по СЦ 50.25-ВрII			7,7
		Поз. 3,4 по СЦ 30.30-ВрII			
		Поз. 6 по СЦ 40.30-ВрII			
	1	ф10АV (АтV), ℓ = 4250	1	без черт.	
СЦ 40.30-АIV (АтIVС)		Поз. 2 по СЦ 50.25-ВрII			7,7
		Поз. 3,4 по СЦ 30.30-ВрII			
		Поз. 6 по СЦ 40.30-ВрII			
	1	ф10АIV (АтIVС), ℓ = 4250	1	без черт.	
СЦ 40.30-К7-1		Поз. 2 по СЦ 50.25-ВрII			6,6
		Поз. 3,4 по СЦ 30.30-ВрII			
		Поз. 6 по СЦ 40.30-ВрII			
	1	ф6К7, ℓ = 4250	2	без черт.	
СЦ 40.30-К7-2		Поз. 2 по СЦ 50.25-ВрII			6,8
		Поз. 3,4 по СЦ 30.30-ВрII			
		Поз. 6 по СЦ 40.30-ВрII			
	1	ф9К7, ℓ = 4250	1	без черт.	
СЦ 50.30-ВрII		Поз. 2 по СЦ 50.25-ВрII			8,9
		Поз. 4 по СЦ 30.30-ВрII			
	1	ф5ВрII, ℓ = 5250	3	без черт.	
	3	Сетка С30	6	1.011.1-10.3-1101	
	6	Бетон класса В25, м³	0,46		
СЦ 50.30-АVI (АтVI)		Поз. 2 по СЦ 50.25-ВрII			9,8
		Поз. 4 по СЦ 30.30-ВрII			
		Поз. 3,6 по СЦ 50.30-ВрII			
	1	ф10АVI (АтVI), ℓ = 5250	1	без черт.	
СЦ 50.30-АV (АтV)		Поз. 2 по СЦ 50.25-ВрII			9,8
		Поз. 4 по СЦ 30.30-ВрII			
		Поз. 3,6 по СЦ 50.30-ВрII			
	1	ф10АV (АтV), ℓ = 5250	1	без черт.	

Взам. инв. №

Подп. и дата

Инв. № подл. 18549

формат А4

ЗАВОД ЖБИ

https://zavodjbi.com/

https://zavodjbi.com/

Марка сваи	Поз.	Наименование	Кол.	Обозначение документа	Расход стали, кг
СЦ 50.30-АIV(АтIVС)		Поз.2 по СЦ 50.25-ВрII			11,3
		Поз.4 по СЦ 30.30-ВрII			
		Поз.3,6 по СЦ 50.30-ВрII			
	1	ф12АIV(АтIVС), ℓ=5250	1	без черт.	
СЦ 50.30-К7-1		Поз.2 по СЦ 50.25-ВрII			8,4
		Поз.4 по СЦ 30.30-ВрII			
		Поз.3,6 по СЦ 50.30-ВрII			
	1	ф6К7, ℓ=5250	2	без черт.	
СЦ 50.30-К7-2		Поз.2 по СЦ 50.25-ВрII			8,7
		Поз.4 по СЦ 30.30-ВрII			
		Поз.3,6 по СЦ 50.30-ВрII			
	1	ф9К7, ℓ=5250	1	без черт.	
СЦ 60.30-ВрII		Поз.2 по СЦ 50.25-ВрII			10,2
		Поз.4 по СЦ 30.30-ВрII			
		Поз.3 по СЦ 50.30-ВрII			
	1	ф5ВрII, ℓ=6250	4	без черт.	
	6	Бетон класса В25, м³	0,55		
СЦ 60.30-АVI(АтVI)		Поз.2 по СЦ 50.25-ВрII			10,5
		Поз.4 по СЦ 30.30-ВрII			
		Поз.3 по СЦ 50.30-ВрII			
		Поз.6 по СЦ 60.30-ВрII			
	1	ф10АVI(АтVI), ℓ=6250	1	без черт.	
СЦ 60.30-АV(АтV)		Поз.2 по СЦ 50.25-ВрII			12,1
		Поз.4 по СЦ 30.30-ВрII			
		Поз.3 по СЦ 50.30-ВрII			
		Поз.6 по СЦ 60.30-ВрII			
	1	ф12АV(АтV), ℓ=6250	1	без черт.	

Взам.инв.№ | Подп. и дата | Инв.№ подл. 18549

формат А4

https://zavodjbi.com/

https://zavodjbi.com/

Марка свай	Поз.	Наименование	Кол.	Обозначение документа	Расход стали, кг
СЦ 60.30-АIV(АтIVС)		Поз.2 по СЦ 50.25-ВрII			14,1
		Поз.4 по СЦ 30.30-ВрII			
		Поз.3 по СЦ 50.30-ВрII			
		Поз.6 по СЦ 60.30-ВрII			
	1	ф14АIV(АтIVС), ℓ=6250	1	без черт.	
СЦ 60.30-К7-2		Поз.2 по СЦ 50.25-ВрII			11,6
		Поз.4 по СЦ 30.30-ВрII			
		Поз.3 по СЦ 50.30-ВрII			
		Поз.6 по СЦ 60.30-ВрII			
	1	ф9К7, ℓ=6250	2	без черт.	
СЦ 60.30-К7-3		Поз.2 по СЦ 50.25-ВрII			11,1
		Поз.4 по СЦ 30.30-ВрII			
		Поз.3 по СЦ 50.30-ВрII			
		Поз.6 по СЦ 60.30-ВрII			
	1	ф12К7, ℓ=6250	1	без черт.	
СЦ 70.30-ВрII		Поз.2 по СЦ 50.25-ВрII			13,6
		Поз.3 по СЦ 50.30-ВрII			
	1	ф5ВрII, ℓ=7250	6	без черт.	
	4	Петля ПцЗ	2	1.011.1-10.3-1102	
	5	ф10АI, ℓ=250, 0,15кг	1	без черт.	
	6	Бетон класса В25, м³	0,64		
СЦ 70.30-АVI(АтVI)		Поз.2 по СЦ 50.25-ВрII			11,8
		Поз.3 по СЦ 50.30-ВрII			
		Поз.4...6 по СЦ 70.30-ВрII			
	1	ф10АVI(АтVI), ℓ=7250	1	без черт.	
СЦ 70.30-АV(АтV)		Поз.2 по СЦ 50.25-ВрII			13,7
		Поз.3 по СЦ 50.30-ВрII			
		Поз.4...6 по СЦ 70.30-ВрII			
	1	ф12АV(АтV), ℓ=7250	1	без черт.	

Инв.№ подл. 18549 | Подп. и дата | Взам. инв.№

Формат А4

https://zavodjbi.com/

https://zavodjbi.com/

Марка свай	Поз.	Наименование	Кол.	Обозначение документа	Расход стали, кг
СЦ70.30-АIV (АтIVС)		Поз.2 по СЦ 50.25-ВрII			18,7
		Поз.3 по СЦ 50.30-ВрII			
		Поз.4...6 по СЦ 70.30-ВрII			
	1	ф16АIV (АтIVС), ℓ=7250	1	без черт.	
СЦ70.30-К7-2		Поз.2 по СЦ 50.25-ВрII			13,1
		Поз.3 по СЦ 50.30-ВрII			
		Поз.4...6 по СЦ 70.30-ВрII			
	1	ф9К7, ℓ=7250	2	без черт.	
СЦ70.30-К7-3		Поз.2 по СЦ 50.25-ВрII			12,5
		Поз.3 по СЦ 50.30-ВрII			
		Поз.4...6 по СЦ 70.30-ВрII			
	1	ф12К7, ℓ=7250	1	без черт.	
СЦ80.30-ВрII		Поз.2 по СЦ 50.25-ВрII			14,4
		Поз.3 по СЦ 50.30-ВрII			
		Поз.4,5 по СЦ 70.30-ВрII			
	1	ф5ВрII, ℓ=8250	6	без черт.	
	6	Бетон класса В25, м³	0,73		
СЦ80.30-АVI (АтVI)		Поз.2 по СЦ 50.25-ВрII			14,6
		Поз.3 по СЦ 50.30-ВрII			
		Поз.4,5 по СЦ 70.30-ВрII			
		Поз.6 по СЦ 80.30-ВрII			
	1	ф12АVI (АтVI), ℓ=8250	1	без черт.	
СЦ80.30-АV (АтV)		Поз.2 по СЦ 50.25-ВрII			17,3
		Поз.3 по СЦ 50.30-ВрII			
		Поз.4,5 по СЦ 70.30-ВрII			
		Поз.6 по СЦ 80.30-ВрII			
	1	ф14АV (АтV), ℓ=8250	1	без черт.	

Инв.№подл. 18549 | Подп. и дата | Взам.инв.№

Формат А4

ЦОО096

https://zavodjbi.com/

https://zavodjbi.com/

Марка свай	Поз.	Наименование	Кол.	Обозначение документа	Расход стали, кг
СЦ 80.30-АIV (АтIVС)		Поз.2 по СЦ 50.25-ВрII			20,3
		Поз.3 по СЦ 50.30-ВрII			
		Поз.4,5 по СЦ 70.30-ВрII			
		Поз.6 по СЦ 80.30-ВрII			
	1	ф16 АIV(АтIVС), ℓ=8250	1	без черт.	
СЦ 80.30-К7-2		Поз.2 по СЦ 50.25-ВрII			13,9
		Поз.3 по СЦ 50.30-ВрII			
		Поз.4,5 по СЦ 70.30-ВрII			
		Поз.6 по СЦ 80.30-ВрII			
	1	ф9 К7, ℓ=8250	2	без черт.	
СЦ 80.30-К7-3		Поз.2 по СЦ 50.25-ВрII			13,2
		Поз.3 по СЦ 50.30-ВрII			
		Поз.4,5 по СЦ 70.30-ВрII			
		Поз.6 по СЦ 80.30-ВрII			
	1	ф12К7, ℓ=8250	1	без черт.	
СЦ 90.30-ВрII		Поз.2 по СЦ 50.25-ВрII			17,9
		Поз.3 по СЦ 50.30-ВрII			
		Поз.4,5 по СЦ 70.30-ВрII			
	1	ф5ВрII, ℓ=9250	8	без черт.	
	6	Бетон класса В25, м³	0,82		
СЦ 90.30-АVI(АтVI)		Поз.2 по СЦ 50.25-ВрII			18,5
		Поз.3 по СЦ 50.30-ВрII			
		Поз.4,5 по СЦ 70.30-ВрII			
		Поз.6 по СЦ 90.30-ВрII			
	1	ф14АVI(АтVI), ℓ=9250	1	без черт.	
СЦ 90.30-АV(АтV)		Поз.2 по СЦ 50.25-ВрII			21,9
		Поз.3 по СЦ 50.30-ВрII			
		Поз.4,5 по СЦ 70.30-ВрII			
		Поз.6 по СЦ 90.30-ВрII			
	1	ф16АV(АтV), ℓ=9250	1	без черт.	

Взам.инв.№ | Подп. и дата | Инв.№ подл. 18549

Формат А4

https://zavodjbi.com/

https://zavodjbi.com/

Марка сваи	Поз.	Наименование	Кол.	Обозначение документа	Расход стали, кг
СЦ 90.30-АIV (АтIVС)		Поз.2 по СЦ 50.25-ВрII			25,8
		Поз.3 по СЦ 50.30-ВрII			
		Поз.4,5 по СЦ 70.30-ВрII			
		Поз.6 по СЦ 90.30-ВрII			
	1	ф18АIV (АтIVС), ℓ=9250	1	без черт.	
СЦ 90.30-К7-2		Поз.2 по СЦ 50.25-ВрII			18,4
		Поз.3 по СЦ 50.30-ВрII			
		Поз.4,5 по СЦ 70.30-ВрII			
		Поз.6 по СЦ 90.30-ВрII			
	1	ф9К7, ℓ=9250	3	без черт.	
СЦ 90.30-К7-4		Поз.2 по СЦ 50.25-ВрII			17,6
		Поз.3 по СЦ 50.30-ВрII			
		Поз.4,5 по СЦ 70.30-ВрII			
		Поз.6 по СЦ 90.30-ВрII			
	1	ф15К7, ℓ=9250	1	без черт.	

Опалубочный чертеж см. 1.011.1-10.3-1000 фч.

Арматура: класса Вр-II по ГОСТ 7348-81; класса К7 по ГОСТ 13840-68; класса А-I; А-VI (АТ-VI); А-V (АТ-V) и А-IV (АТ-IVС) по ГОСТ 5781-82 (ГОСТ 10884-81).

ЗАВОД ЖБИ

Инв. № подл.	Подп. и дата	Взам. инв. №
18549		

Формат А4

https://zavodjbi.com/

https://zavodjbi.com/

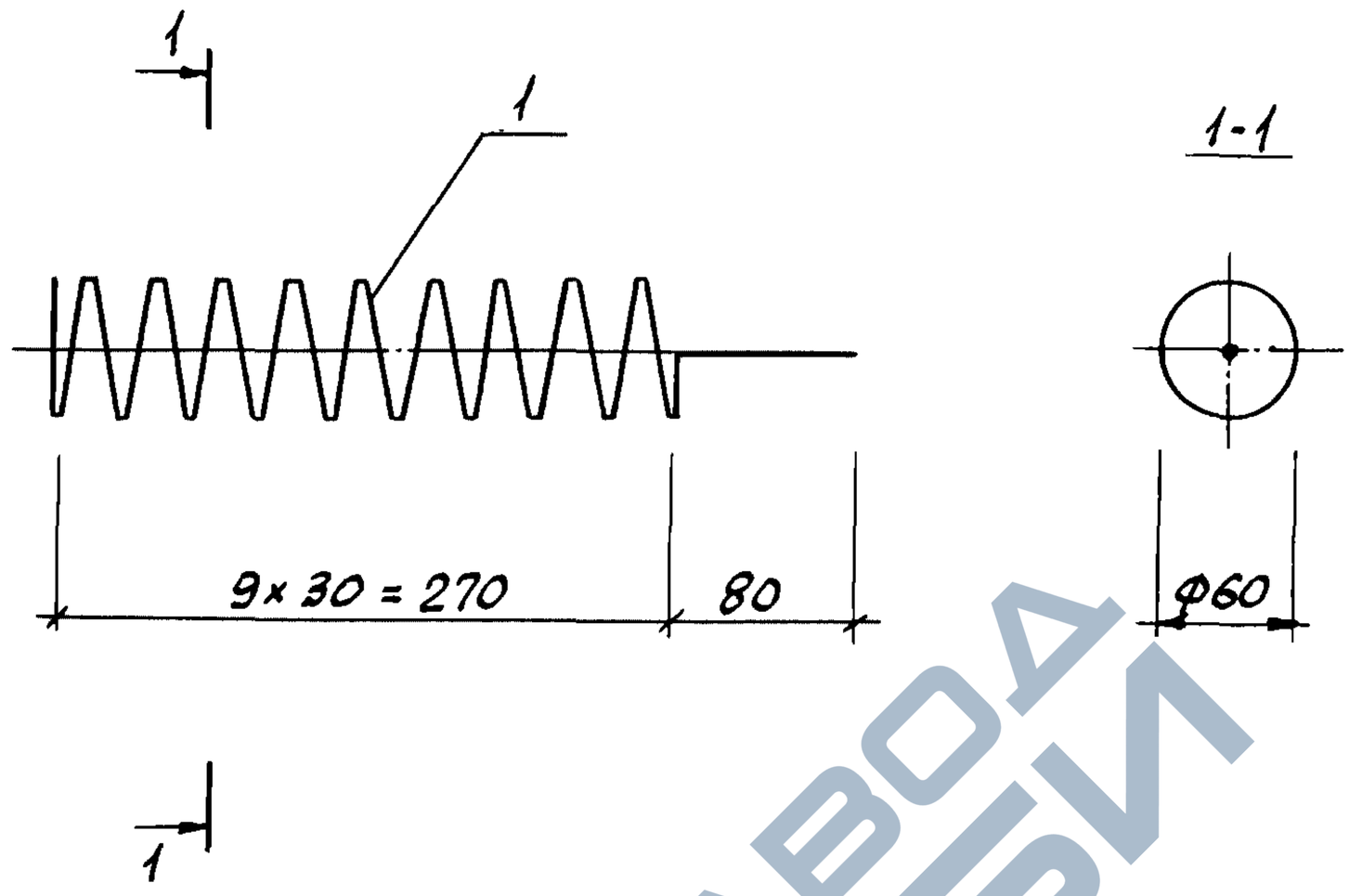

Марка спирали	Поз.	Наименование	Кол.	Масса ед., кг	Масса спирали, кг
СПц 1	1	Ф5ВрI, ℓ=2350	1	0,34	0,3

Арматура: класса Вр-I по ГОСТ 6727-80

				1.011.1-10.3 - 1110			
Нач. пр-ч	Сиванбаев		2.06.93	Спираль СПц 1	Стадия	Лист	Листов
Нач. сект.	Ремезова		2.06.93		Р		1
Инж. IIк.	Хачатурян		2.06.93		фундаментпроект		
Гл. спец. по н.к.	Сиванбаев		2.06.93				

Взам. инв. № | Подп. и дата | Инв. № подл. 18549

формат А4

https://zavodjbi.com/

https://zavodjbi.com/

Развёртка

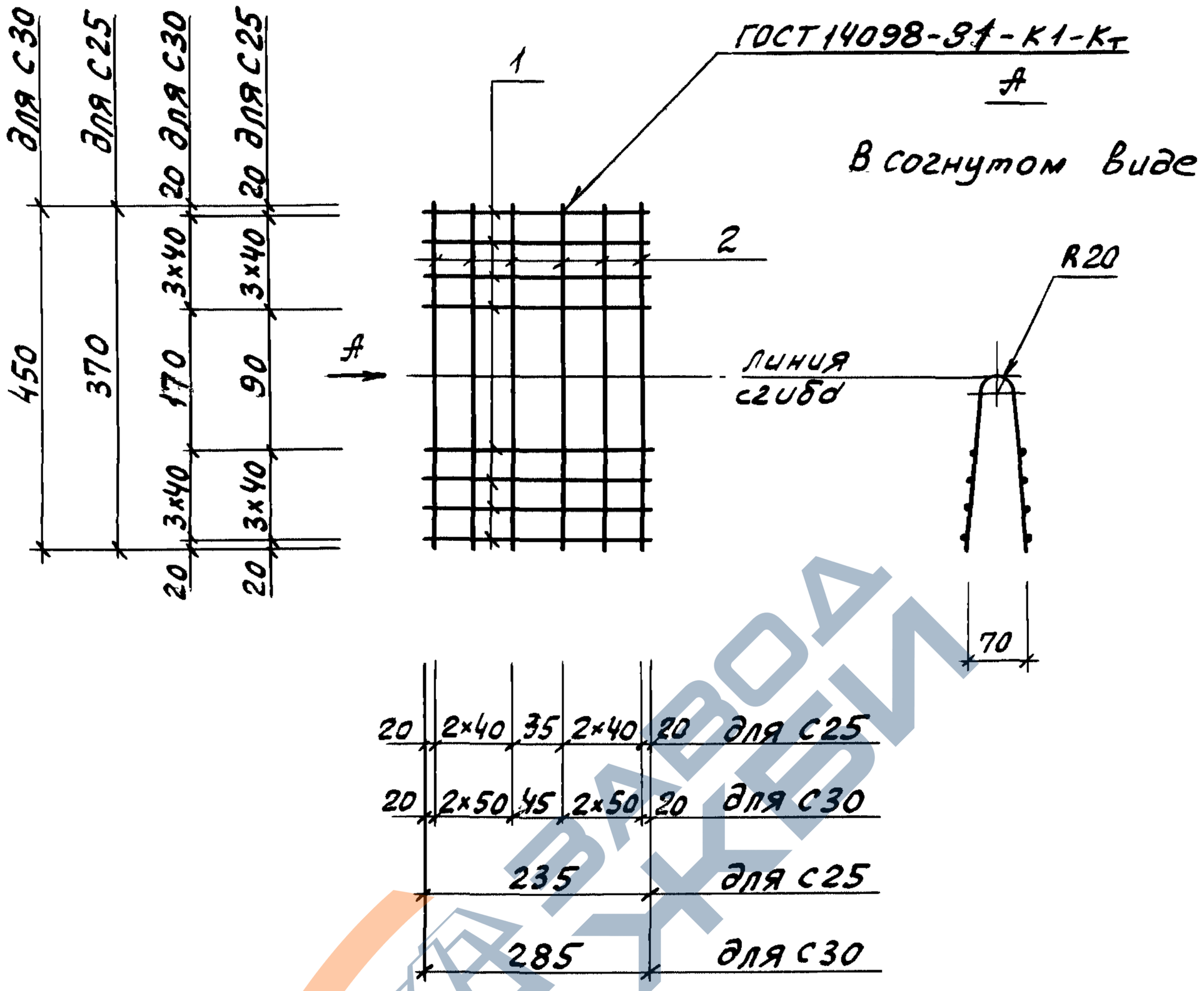

Марка сетки	Поз.	Наименование	Кол.	Масса ед., кг	Масса сетки, кг
С25	1	ф5ВрI, ℓ=235	8	0,03	0,5
	2	ф5ВрI, ℓ=370	6	0,05	
С30	1	ф5ВрI, ℓ=285	8	0,04	0,7
	2	ф5ВрI, ℓ=450	6	0,06	

Арматура: класса Вр-I по ГОСТ 6727-80.

Нач.по-ч	Сиванбаев		12.06.93	1.011.1-10.3-1101
Нач.сект.	Ремезова		12.06.93	Сетка С25; С30
Инж.IIк.	Хачатурян		12.06.93	
Гл.спец. по н.к	Сиванбаев		12.06.93	

Стадия	Лист	Листов
Р		1

фундаментпроект

Инв.№ подл. | Подп. и дата | Взам.инв.№ 18549

Формат А4

https://zavodjbi.com/

https://zavodjbi.com/

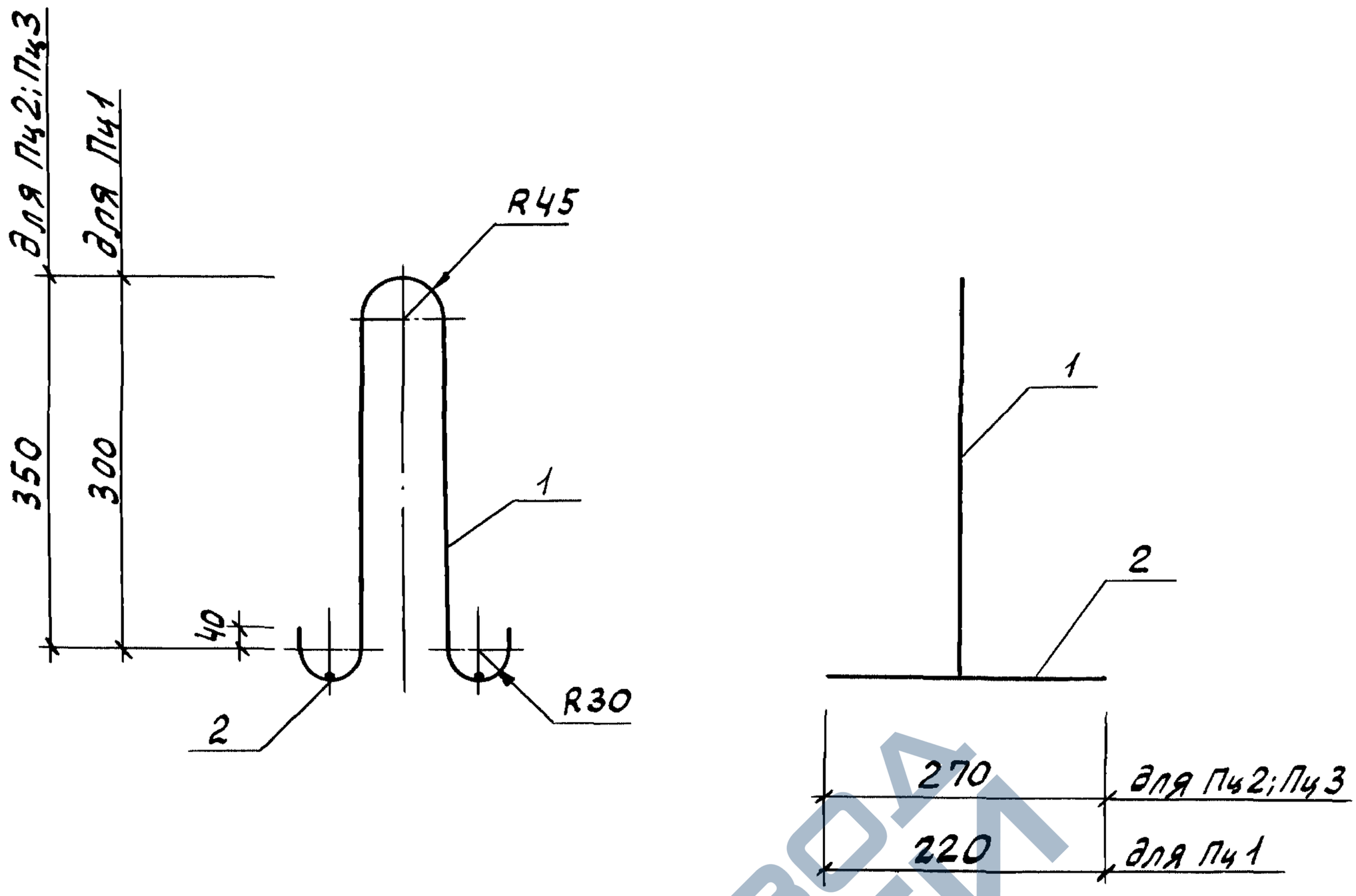

Марка петли	Поз.	Наименование	Кол.	Масса ед., кг	Масса петли, кг
Пц 1	1	ф 10 AI, ℓ = 920	1	0,57	0,9
	2	ф 10 AI, ℓ = 220	2	0,14	
Пц 2	1	ф 10 AI, ℓ = 1020	1	0,63	1,0
	2	ф 10 AI, ℓ = 270	2	0,17	
Пц 3	1	ф 12 AI, ℓ = 1020	1	0,91	1,2
	2	ф 10 AI, ℓ = 270	2	0,17	

Арматура: класса А-I по ГОСТ 5781-82.

Нач. по-ч	Сиванбаев		2.06.93	1.011.1-10.3 - 1102
Нач. сект.	Ремезова		2.06.93	Петля Пц 1... Пц 3.
Инж. IIк	Хачатурян		2.06.93	
Гл. спец. по н. к.	Сиванбаев		2.06.93	

Стадия	Лист	Листов
Р		1

Фундаментпроект

Инв. № подл. 18549 | Подп. и дата | Взам. инв. №

Формат А4

https://zavodjbi.com/

https://zavodjbi.com/

Инв. № подл.	Подп. и дата	Взам. инв. №
18549		

Нач. по-ч	Сиванбаев	
Нач. сект.	Ремезова	
Инж. I к.	Захаратурян	
Гл. спец.	Сиванбаев	
Гл. инж. пр.		

Ведомость расхода стали, кг

Марка сваи	Напрягаемая арматура класса														Всего
	Вр-II ГОСТ 7348-81		К-7 ГОСТ 13840-68			А-VI (Ат-VI) ГОСТ 5781-82 (ГОСТ 10884-81)		А-V (Ат-V)			А-IV (Ат-IV)				
	Ф5	Итого	Ф6	Ф9	Итого	Ф10	Итого	Ф10	Ф12	Итого	Ф10	Ф12	Итого		
СЦ 50.25-Вр II	1,5	1,5	—	—	—	—	—	—	—	—	—	—	—		1,5
СЦ 50.25-А VI (Ат VI)	—	—	—	—	—	3,2	3,2	—	—	—	—	—	—		3,2
СЦ 50.25-А V (Ат V)	—	—	—	—	—	—	—	3,2	—	3,2	—	—	—		3,2
СЦ 50.25-А IV (Ат IVС)	—	—	—	—	—	—	—	—	—	—	3,2	—	3,2		3,2
СЦ 50.25-К7-1	—	—	1,8	—	1,8	—	—	—	—	—	—	—	—		1,8
СЦ 50.25-К7-2	—	—	—	2,2	2,2	—	—	—	—	—	—	—	—		2,2
СЦ 60.25-Вр II	2,7	2,7	—	—	—	—	—	—	—	—	—	—	—		2,7
СЦ 60.25-А VI (Ат VI)	—	—	—	—	—	3,9	3,9	—	—	—	—	—	—		3,9
СЦ 60.25-А V (Ат V)	—	—	—	—	—	—	—	—	5,5	5,5	—	—	—		5,5
СЦ 60.25-А IV (Ат IVС)	—	—	—	—	—	—	—	—	—	—	—	5,5	5,5		5,5
СЦ 60.25-К7-1	—	—	2,2	—	2,2	—	—	—	—	—	—	—	—		2,2
СЦ 60.25-К7-2	—	—	—	2,5	2,5	—	—	—	—	—	—	—	—		2,5
СЦ 30.30-Вр II	0,9	0,9	—	—	—	—	—	—	—	—	—	—	—		0,9
СЦ 30.30-А VI (Ат VI)	—	—	—	—	—	2,0	2,0	—	—	—	—	—	—		2,0
СЦ 30.30-А V (Ат V)	—	—	—	—	—	—	—	2,0	—	2,0	—	—	—		2,0
СЦ 30.30-А IV (Ат IVС)	—	—	—	—	—	—	—	—	—	—	2,0	—	2,0		2,0

1.011.1-10.3-РС

Стадия	Лист	Листов
Р	1	7

Фундаментпроект

Формат А4 960096 44

43

https://zavodjbi.com/

https://zavodjbi.com/

г	Изделия арматурные					Общий расход
	Арматура класса				Всего	
	А-I ГОСТ 5781-82		Вр-I ГОСТ 6727-80			
	Ф10	Итого	Ф5	Итого		
	1,8	1,8	3,9	3,9	5,7	7,2
	1,8	1,8	3,9	3,9	5,7	8,9
	1,8	1,8	3,9	3,9	5,7	8,9
	1,8	1,8	3,9	3,9	5,7	8,9
	1,8	1,8	3,9	3,9	5,7	7,5
	1,8	1,8	3,9	3,9	5,7	7,9
г	1,8	1,8	3,9	3,9	5,7	8,4
	1,8	1,8	3,9	3,9	5,7	9,6
	1,8	1,8	3,9	3,9	5,7	11,2
	1,8	1,8	3,9	3,9	5,7	11,2
	1,8	1,8	3,9	3,9	5,7	7,9
	1,8	1,8	3,9	3,9	5,7	8,2
	1,9	1,9	3,2	3,2	5,1	6,0
	1,9	1,9	3,2	3,2	5,1	7,1
	1,9	1,9	3,2	3,2	5,1	7,1
	1,9	1,9	3,2	3,2	5,1	7,1

Инв. № подл.	Подп. и дата	Взам. инв. №
18549		

https://zavodjbi.com/

https://zavodjbi.com/

Инв. № подл.	Подп. и дата	Взам. инв. №
18549		

Марка свай	Напрягаемая арматура класса														Всего
	Вр-II ГОСТ 7348-81		К-7 ГОСТ 13840-68			А-VI (АтVI) ГОСТ 5781-82 (ГОСТ 10884-81)		А-V (Ат-V) ГОСТ 5781-82 (ГОСТ 10884-81)			А-IV (Ат-IV) ГОСТ 5781-82 (ГОСТ 10884-81)				
	Ф5	Итого	Ф6	Ф9	Итого	Ф10	Итого	Ф10	Ф12	Итого	Ф10	Ф12	Итого		
СЦ 30.30-К7-1	—	—	0,6	—	0,6	—	—	—	—	—	—	—	—		0,6
СЦ 40.30-Вр II	1,2	1,2	—	—	—	—	—	—	—	—	—	—	—		1,2
СЦ 40.30-А VI (Ат VI)	—	—	—	—	—	2,6	2,6	—	—	—	—	—	—		2,6
СЦ 40.30-А V (Ат V)	—	—	—	—	—	—	—	2,6	—	2,6	—	—	—		2,6
СЦ 40.30-А IV (Ат IVС)	—	—	—	—	—	—	—	—	—	—	2,6	—	2,6		2,6
СЦ 40.30-К7-1	—	—	1,5	—	1,5	—	—	—	—	—	—	—	—		1,5
СЦ 40.30-К7-2	—	—	—	1,7	1,7	—	—	—	—	—	—	—	—		1,7
СЦ 50.30-Вр II	2,3	2,3	—	—	—	—	—	—	—	—	—	—	—		2,3
СЦ 50.30-А VI (Ат VI)	—	—	—	—	—	3,2	3,2	—	—	—	—	—	—		3,2
СЦ 50.30-А V (Ат V)	—	—	—	—	—	—	—	3,2	—	3,2	—	—	—		3,2
СЦ 50.30-А IV (Ат IVС)	—	—	—	—	—	—	—	—	—	—	—	4,7	4,7		4,7
СЦ 50.30-К7-1	—	—	1,8	—	1,8	—	—	—	—	—	—	—	—		1,8
СЦ 50.30-К7-2	—	—	—	2,1	2,1	—	—	—	—	—	—	—	—		2,1
СЦ 60.30-Вр II	3,6	3,6	—	—	—	—	—	—	—	—	—	—	—		3,6
СЦ 60.30-А VI (Ат VI)	—	—	—	—	—	3,9	3,9	—	—	—	—	—	—		3,9
СЦ 60.30-А V (Ат V)	—	—	—	—	—	—	—	—	5,5	5,5	—	—	—		5,5

1.011.1-10.3 - РС

Лист 3

Формат А4 46

https://zavodjbi.com/

https://zavodjbi.com/

	Изделия арматурные					
	Арматура классов				Всего	Общий расход
	А-I ГОСТ 5781-82		Вр-I ГОСТ 6727-80			
	Ф10	Итого	Ф5	Итого		
2	1,9	1,9	3,2	3,2	5,1	5,7
	1,9	1,9	3,2	3,2	5,1	6,3
	1,9	1,9	3,2	3,2	5,1	7,7
	1,9	1,9	3,2	3,2	5,1	7,7
	1,9	1,9	3,2	3,2	5,1	7,7
	1,9	1,9	3,2	3,2	5,1	6,6
7	1,9	1,9	3,2	3,2	5,1	6,8
	1,9	1,9	4,7	4,7	6,6	8,9
	1,9	1,9	4,7	4,7	6,6	9,8
	1,9	1,9	4,7	4,7	6,6	9,8
	1,9	1,9	4,7	4,7	6,6	11,3
	1,9	1,9	4,7	4,7	6,6	8,4
	1,9	1,9	4,7	4,7	6,6	8,7
	1,9	1,9	4,7	4,7	6,6	10,2
	1,9	1,9	4,7	4,7	6,6	10,5
	1,9	1,9	4,7	4,7	6,6	12,1

Инв. № подл.	Подп. и дата	Взам. инв. №
18549		

https://zavodjbi.com/

https://zavodjbi.com/

Инв. № подл.	Подпись и дата	Взам. инв. №
18549		

Марка свай	Напрягаемая арматура класса														Всего
	Вр-II ГОСТ 7348-81		К-7 ГОСТ 13840-68			А-VI (Ат-VI) ГОСТ 5781-82 (ГОСТ 10884-81)			А-V (Ат-V) ГОСТ 5781-82 (ГОСТ 10884-81)			А-IV (Ат-IV) ГОСТ 5781-82 (ГОСТ 10884-81)			
	Ф5	Итого	Ф9	Ф12	Итого	Ф10	Ф12	Итого	Ф12	Ф14	Итого	Ф14	Ф16	Итого	
СЦ 60.30-АIV(АтIVС)	—	—	—	—	—	—	—	—	—	—	—	7,5	—	7,5	7,5
СЦ 60.30-К7-2	—	—	5,0	—	5,0	—	—	—	—	—	—	—	—	—	5,0
СЦ 60.30-К7-3	—	—	—	4,5	4,5	—	—	—	—	—	—	—	—	—	4,5
СЦ 70.30-ВрII	6,3	6,3	—	—	—	—	—	—	—	—	—	—	—	—	6,3
СЦ 70.30-АVI(АтVI)	—	—	—	—	—	4,5	—	4,5	—	—	—	—	—	—	4,5
СЦ 70.30-АV(АтV)	—	—	—	—	—	—	—	—	6,4	—	6,4	—	—	—	6,4
СЦ 70.30-АIV(АтIVС)	—	—	—	—	—	—	—	—	—	—	—	—	11,4	11,4	11,4
СЦ 70.30-К7-2	—	—	5,8	—	5,8	—	—	—	—	—	—	—	—	—	5,8
СЦ 70.30-К7-3	—	—	—	5,2	5,2	—	—	—	—	—	—	—	—	—	5,2
СЦ 80.30-ВрII	7,1	7,1	—	—	—	—	—	—	—	—	—	—	—	—	7,1
СЦ 80.30-АVI(АтVI)	—	—	—	—	—	—	7,3	7,3	—	—	—	—	—	—	7,3
СЦ 80.30-АV(АтV)	—	—	—	—	—	—	—	—	—	10,0	10,0	—	—	—	10,0
СЦ 80.30-АIV(АтIVС)	—	—	—	—	—	—	—	—	—	—	—	—	13,0	13,0	13,0
СЦ 80.30-К7-2	—	—	6,6	—	6,6	—	—	—	—	—	—	—	—	—	6,6
СЦ 80.30-К7-3	—	—	—	5,9	5,9	—	—	—	—	—	—	—	—	—	5,9
СЦ 90.30-ВрII	10,6	10,6	—	—	—	—	—	—	—	—	—	—	—	—	10,6

1.011.1-10.3 - РС

Лист 5

Формат А4 ЭЬ0001

https://zavodjbi.com/

https://zavodjbi.com/

	Изделия арматурные						
	Арматура класса					Всего	Общий расход
	А-I			Вр-I			
	ГОСТ 5781-82			ГОСТ 6727-80			
	Ф10	Ф12	Итого	Ф5	Итого		
	1,9	—	1,9	4,7	4,7	6,6	14,1
	1,9	—	1,9	4,7	4,7	6,6	11,6
	1,9	—	1,9	4,7	4,7	6,6	11,1
	0,8	1,8	2,6	4,7	4,7	7,3	13,6
	0,8	1,8	2,6	4,7	4,7	7,3	11,8
	0,8	1,8	2,6	4,7	4,7	7,3	13,7
	0,8	1,8	2,6	4,7	4,7	7,3	18,7
	0,8	1,8	2,6	4,7	4,7	7,3	13,1
	0,8	1,8	2,6	4,7	4,7	7,3	12,5
	0,8	1,8	2,6	4,7	4,7	7,3	14,4
	0,8	1,8	2,6	4,7	4,7	7,3	14,6
	0,8	1,8	2,6	4,7	4,7	7,3	17,3
	0,8	1,8	2,6	4,7	4,7	7,3	20,3
	0,8	1,8	2,6	4,7	4,7	7,3	13,9
	0,8	1,8	2,6	4,7	4,7	7,3	13,2
	0,8	1,8	2,6	4,7	4,7	7,3	17,9

Взам. инв. №

Подп. и дата

Инв. № подл. 18549

https://zavodjbi.com/

https://zavodjbi.com/

Инв. N подл.	Подп. и дата	Взам. инв. N
18549		

Марка сваи	Напрягаемая арматура класса										Изделия арматурные						Общий расход
											Арматура класса					Всего	
	К-7			А-VI (Ат-VI)		А-V (Ат-V)		А-IV (Ат-IV)		Всего	А-I			Вр-I			
	ГОСТ 13840-68			ГОСТ 5781-82 (ГОСТ 10884-81)							ГОСТ 5781-82			ГОСТ 6727-80			
	Ф9	Ф15	Итого	Ф14	Итого	Ф16	Итого	Ф18	Итого		Ф10	Ф12	Итого	Ф5	Итого		
СЦ90.30-АVI (АтVI)	—	—	—	11,2	11,2	—	—	—	—	11,2	0,8	1,8	2,6	4,7	4,7	7,3	18,5
СЦ90.30-АV (АтV)	—	—	—	—	—	14,6	14,6	—	—	14,6	0,8	1,8	2,6	4,7	4,7	7,3	21,9
СЦ90.30-АIV (АтIVС)	—	—	—	—	—	—	—	18,5	18,5	18,5	0,8	1,8	2,6	4,7	4,7	7,3	25,8
СЦ90.30-К7-2	11,1	—	11,1	—	—	—	—	—	—	11,1	0,8	1,8	2,6	4,7	4,7	7,3	18,4
СЦ90.30-К7-4	—	10,3	10,3	—	—	—	—	—	—	10,3	0,8	1,8	2,6	4,7	4,7	7,3	17,6

1.011.1-10.3-РС

Лист 7

Формат А4

Ц00096 (50)

(49)

https://zavodjbi.com/