ТИПОВЫЕ СТРОИТЕЛЬНЫЕ КОНСТРУКЦИИ, ИЗДЕЛИЯ И УЗЛЫ

СЕРИЯ 3.900.1-10

КОНСТРУКЦИИ ЖЕЛЕЗОБЕТОННЫЕ ПРЯМОУГОЛЬНЫХ ЕМКОСТНЫХ СООРУЖЕНИЙ ДЛЯ ВОДОСНАБЖЕНИЯ И КАНАЛИЗАЦИИ

ВЫПУСК 1-1

ПАНЕЛИ СТЕНОВЫЕ ПЛОСКИЕ

РАБОЧИЕ ЧЕРТЕЖИ

24394 — 02

ЗАВОД ЖБИ

ТИПОВЫЕ СТРОИТЕЛЬНЫЕ КОНСТРУКЦИИ, ИЗДЕЛИЯ И УЗЛЫ

СЕРИЯ 3.900.1-10

КОНСТРУКЦИИ ЖЕЛЕЗОБЕТОННЫЕ ПРЯМОУГОЛЬНЫХ ЕМКОСТНЫХ СООРУЖЕНИЙ ДЛЯ ВОДОСНАБЖЕНИЯ И КАНАЛИЗАЦИИ

ВЫПУСК 1-1

ПАНЕЛИ СТЕНОВЫЕ ПЛОСКИЕ

РАБОЧИЕ ЧЕРТЕЖИ

РАЗРАБОТАНЫ

ЦНИИПРОМЗДАНИЙ ГОССТРОЯ СССР

ЗАМ ДИРЕКТОРА ИН-ТА В.В. ГРАНЕВ

ЗАВ ОТДЕЛОМ В.Т. ИЛЬИН

ГЛ ИНЖ ПРОЕКТА А.П. ЧЕРНОМАЗ

С УЧАСТИЕМ НИИЖБА

ЗАМ ДИРЕКТОРА ИН-ТА Т.И. МАМЕДОВ

И.О ЗАВ ЛАБОРАТОРИЕЙ Ф.А. ИССЕРС

СТ НАУЧ СОТРУДНИК С.И. ДОКУДОВСКИЙ

УТВЕРЖДЕНЫ

ГЛАВНЫМ УПРАВЛЕНИЕМ ОРГАНИЗАЦИИ ПРОЕКТИРОВАНИЯ ГОССТРОЯ СССР

ПИСЬМО ОТ 29.03.90 № 5/5-289

ВВЕДЕНЫ В ДЕЙСТВИЕ

С 01.10.90 ЦНИИПРОМЗДАНИЙ

ПРИКАЗ ОТ 29.03.90 № 49

Обозначение	Наименование	Стр.
3.900.1-10.1-1-ПЗ	Пояснительная записка	2
3.900.1-10.1-1-1	Панель стеновая ПС1-24-Б...	6
3.900.1-10.1-1-2	Панель стеновая ПС1-30-Б...	8
3.900.1-10.1-1-3	Панель стеновая ПС1-36-Б...	10
3.900.1-10.1-1-4	Панель стеновая ПС2-36-Б...	13
3.900.1-10.1-1-5	Панель стеновая ПС1-42-Б...	16
3.900.1-10.1-1-6	Панель стеновая ПС1-48-Б...	19
3.900.1-10.1-1-7	Панель стеновая ПС2-48-Б...	22
3.900.1-10.1-1-8	Панель стеновая ПС1-54-Б...	25
3.900.1-10.1-1-9	Панель стеновая ПС1-60-Б...	28
3.900.1-10.1-1-10	Панель стеновая ПС2-24-К...	31
3.900.1-10.1-1-11	Панель стеновая ПС2-24-К... У	33
3.900.1-10.1-1-12	Панель стеновая ПС2-30-К...	35
3.900.1-10.1-1-13	Панель стеновая ПС2-30-К... У	37
3.900.1-10.1-1-14	Панель стеновая ПС2-36-К...	39
3.900.1-10.1-1-15	Панель стеновая ПС2-36-К... У	41
3.900.1-10.1-1-16	Панель стеновая ПС2-42-К...	43
3.900.1-10.1-1-17	Панель стеновая ПС2-42-К... У	45
3.900.1-10.1-1-18	Панель стеновая ПС2-48-К...	48
3.900.1-10.1-1-19	Панель стеновая ПС2-48-К... У	51
3.900.1-10.1-1-20	Панель стеновая ПС2-54-К...	54
3.900.1-10.1-1-21	Панель стеновая ПС2-54-К... У	56
3.900.1-10.1-1-22	Панель стеновая ПС2-60-К...	59
3.900.1-10.1-1-23	Панель стеновая ПС2-60-К... У	62
3.900.1-10.1-1-24	Панель стеновая ПС... Узлы	65
3.900.1-10.1-1-РС	Ведомость расхода стали	70

Инв. № подл. | Подпись и дата | Взам. инв. №

Разраб.	Черномаз	
Чертил	Антонтрева	
Провер.	Рыбасова	
Н. контр.	Черномаз	

3.900.1-10.1-1

Содержание

Стадия	Лист	Листов
Р		1

ЦНИИПРОМЗДАНИЙ

1. Выпуск 1-1 серии 3.900.1-10 содержит рабочие чертежи плоских стеновых панелей для прямоугольных емкостных сооружений водоснабжения и канализации высотой от 2.4 до 6,0м через 0,6м (см. таблицу).

2. Панели по настоящим рабочим чертежам должны изготавливаться в соответствии с техническими условиями, изложенными в выпуске 1-2.

3. Для изготовления панелей следует использовать металлические опалубочные формы по проекту ПИ-1 (190000, Ленинград, Майорова, 1/12) и распространяемые ЛенЦНТИ (191011, Ленинград, Садовая, 2)

Для всей номенклатуры панелей предусмотрено четыре опалубочных формы

1- для панелей высотой 2,4 и 3,0 м
2- для панелей высотой 3,6 м
3- для панелей высотой 4,2 м и 4,8 м
4- для панелей высотой 5,4 м и 6,0 м.

Могут быть применены также существующие формы для панелей по серии 3.900-3, так как размеры панелей по настоящей и ранее действующим сериям одинаковы, а изменения касаются в основном их бетонирования, а именно:

-изменена ориентация панелей при бетонировании (сторона панелей, контактирующая с водой, при бетонировании обращена к поддону);

-изменен угол наклона вута (скоса)

Разраб.	Черномаз	
Чертил	Антонтрева	
Провер.	Рыбасова	
Н. контр.	Черномаз	

3.900.1-10.1-1-ПЗ

Пояснительная записка

Стадия	Лист	Листов
Р	1	4

ЦНИИПРОМЗДАНИЙ

Основные размеры стеновых панелей

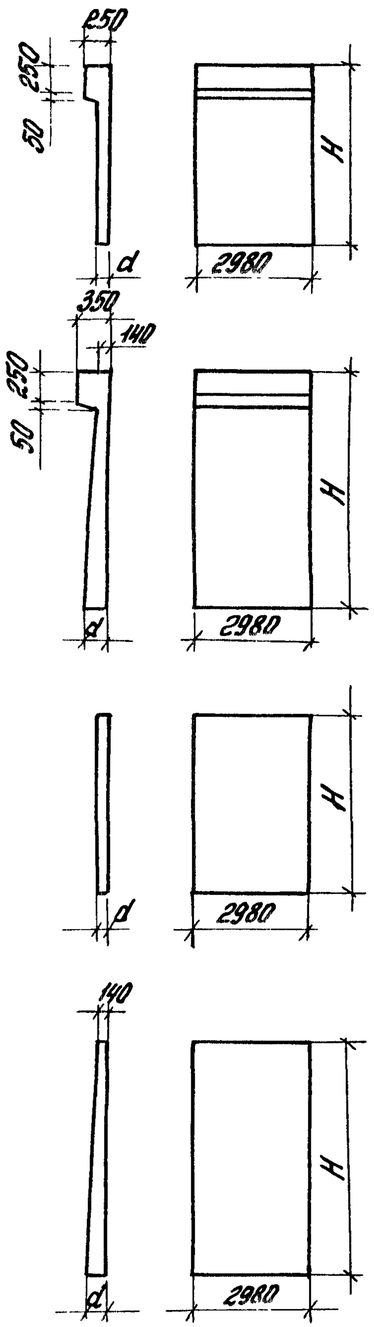

Марка	Размеры H	Размеры d	Объем бетона, м³	Масса, т
ПС1-24-Б...	2400	140	1,08	2,7
ПС1-30-Б...	3000	140	1,33	3,3
ПС1-36-Б...	3600	180	1,86	4,7
ПС1-42-Б...	4200	230	2,45	6,1
ПС1-48-Б...	4800	240	2,85	7,1
ПС1-54-Б...	5400	300	3,66	9,2
ПС1-60-Б...	6000	320	4,23	10,6
ПС2-24-К...	2400	140	0,99	2,5
ПС2-30-К...	3000	140	1,24	3,1
ПС2-36-К...	3600	180	1,70	4,3
ПС2-36-Б...	3600	180	1,70	4,3
ПС2-42-К...	4200	230	2,29	5,7
ПС2-48-К...	4800	240	2,69	6,7
ПС2-48-Б...	4800	240	2,69	6,7
ПС2-54-К...	5400	300	3,50	8,8
ПС2-60-К...	6000	320	4,07	10,2

обвязочной балки панелей типа ПС1;

-унифицированы и приняты единые размеры ниш для закладных изделий.

3.1. При использовании имеющихся форм панелей по серии 3.900-3, панели типа ПС2 допускается бетонировать без всякого изменения форм.

Для изготовления в существующих формах панелей типа ПС1 они должны быть дополнены по рекомендациям института ПИ1 насадкой, обеспечивающей формование обвязочной балки, обращенной вверх, с изменением угла наклона торцевых граней форм. При использовании существующих форм должен применяться комплект не унифицированных каркасов КР6 и КР7, размеры которых соответствуют гнездам этих форм (см. документ 3.900.1-10.1-2-16)

3.2. В исключительных случаях, при обязательном согласовании с проектной организацией, допускается бетонирование панелей ПС1 в существующих формах без переналадки обвязочной балкой, обращенной вниз. При этом необходимо обеспечить:

-соответствующую ориентацию арматурных сеток и каркасов, учитывая, что обвязочная балка в сооружении всегда обращена наружу, в сторону грунта;

-установленное техническими условиями качество бетонной поверхности, обращенной к воде;

-изменения конструкции каркасов КП в связи с другим уклоном бута обвязочной балки;

4. Армирование панелей предусмотрено плоскими арматурными сетками по ГОСТ23279-85 и

Инв.№подл. | Подпись и дата | Взам.инв.№

плоскими арматурными каркасами. Пространственные каркасы используются только для обвязочной балки панелей типа ПС1. Рабочие чертежи арматурных изделий приведены в выпуске 1-2.

5. Сборка арматурных изделий в пространственный каркас предусмотрена непосредственно в опалубочной форме. Для фиксации арматурных изделий в проектном положении предусмотрены плоские арматурные каркасы и фиксаторы из цементно-песчаного раствора или пластмассовые фиксаторы. Применение стальных фиксаторов, выходящих на поверхность изделий, не допускается. Проектное положение закладных изделий должно обеспечиваться предусмотренными в формах фиксаторами-шпырями.

6. Расположение закладных изделий по высоте панелей должно соответствовать рабочим чертежам. По согласованию с заказчиком допускается при ограниченном объеме производства изготавливать панели с нишами, не имеющими закладных изделий. Количество ниш, не имеющих закладных изделий, не должно превышать двух пар с каждой стороны панели.

7. Получение гладких поверхностей панелей необходимого качества, предусмотренного техническими условиями, может быть достигнуто применением смазок форм ОПЛ-С и ЖК-С, разработанных ВНИИжелезобетоном (111524. Москва Плеханова, 7)

При использовании опалубочных форм панелей по отмененной серии 3.900-3 без переналадки, т.е. когда обвязочная балка обращена в сторону поддона, допускается гладкую поверхность, обращенную в сооружении к воде, получать путем механической затирки дисковыми машинами до термо-влажностной обработки. В этом случае необходимо обеспечить соответствующую ориентацию арматуры панелей.

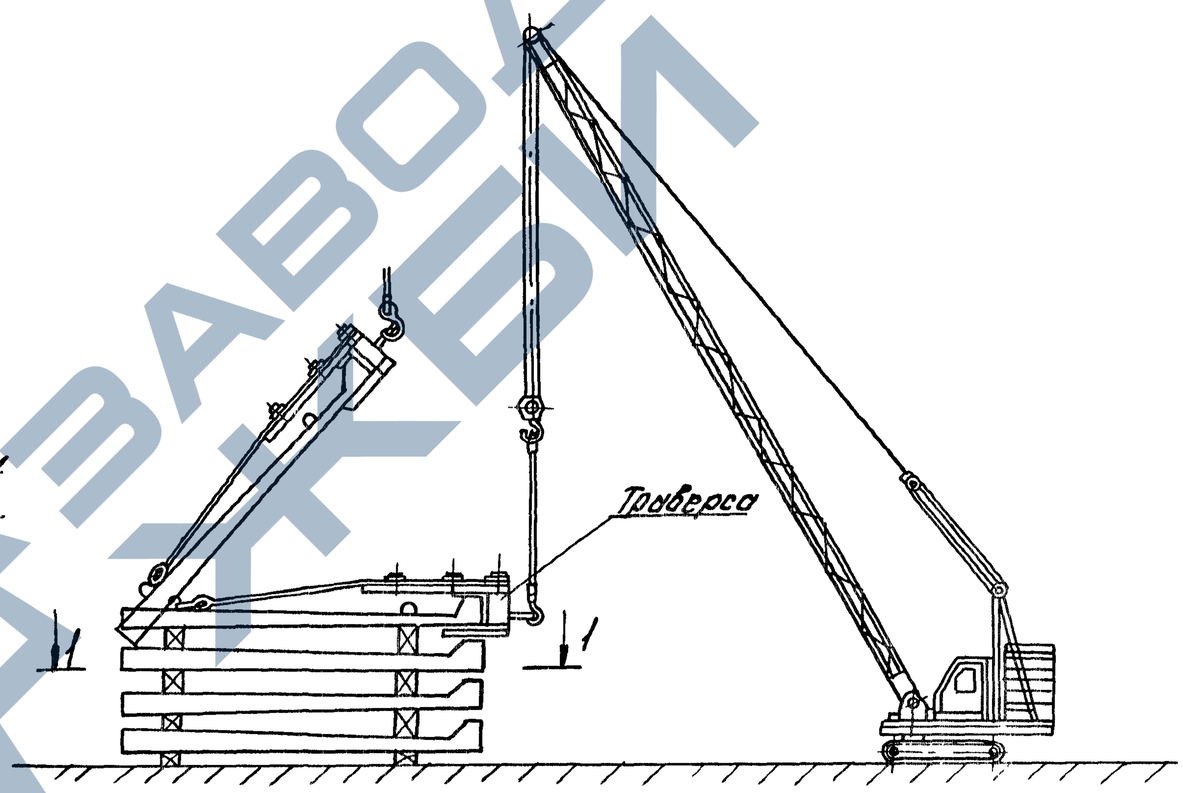

1-1

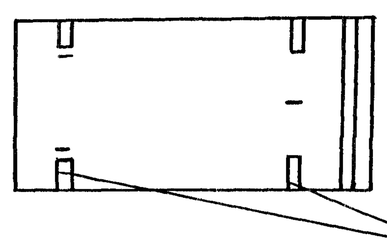

Схема складирования и подъема панелей

8. Подъем стеновых панелей в горизонтальном положении предусмотрен за три петли.

При складировании и транспортировании панели должны устанавливаться на четыре деревянные прокладки, расположенные в местах строповочных петель одна над другой строго по вертикали

9 Перекантовка панелей из горизонтального положения в вертикальное и их монтаж предусмотрен за две нижние строповочные петли при помощи специальной траверсы Рабочие чертежи траверсы и технология монтажа панелей разработаны и распространяются ЦНИИпромзданий.

(127238, Москва. Дмитровское шоссе, 46)

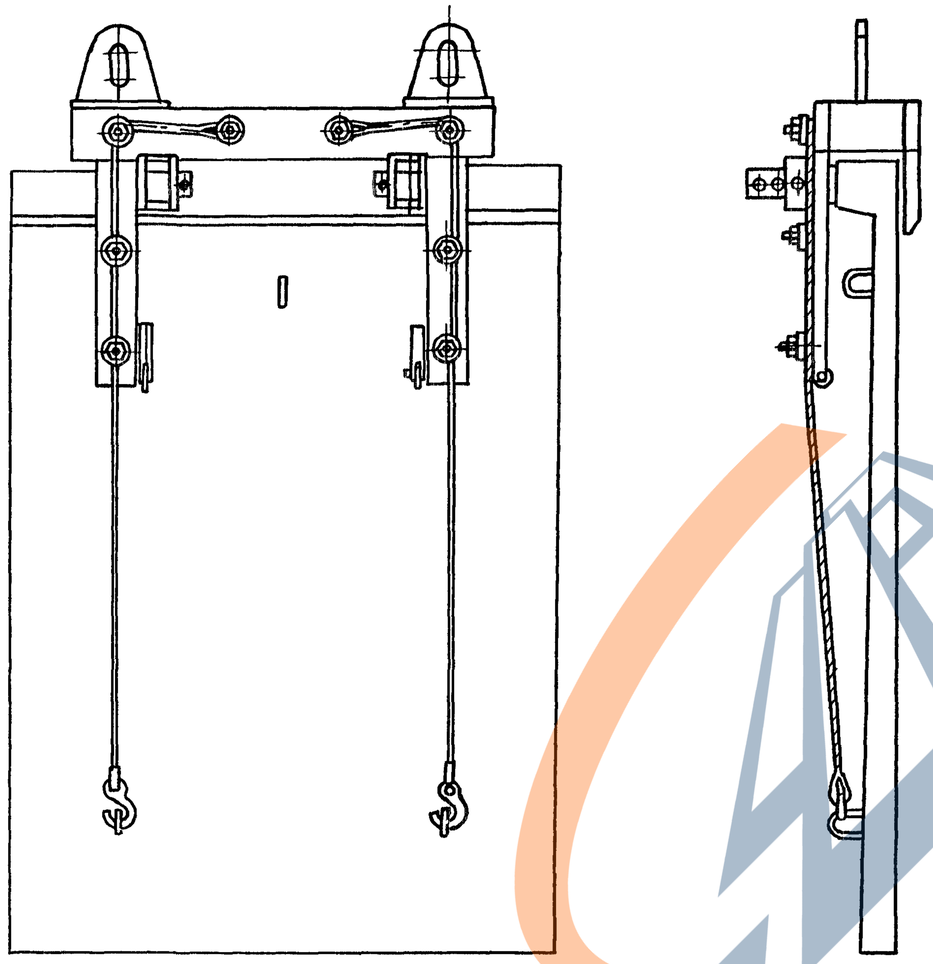

Траверса для монтажа панелей.

(Заявка на изобретение N4724562/11 Положительное решение от 6.03.90г.)

Инв.№подл. | Подпись и дата | Взам.инв.№

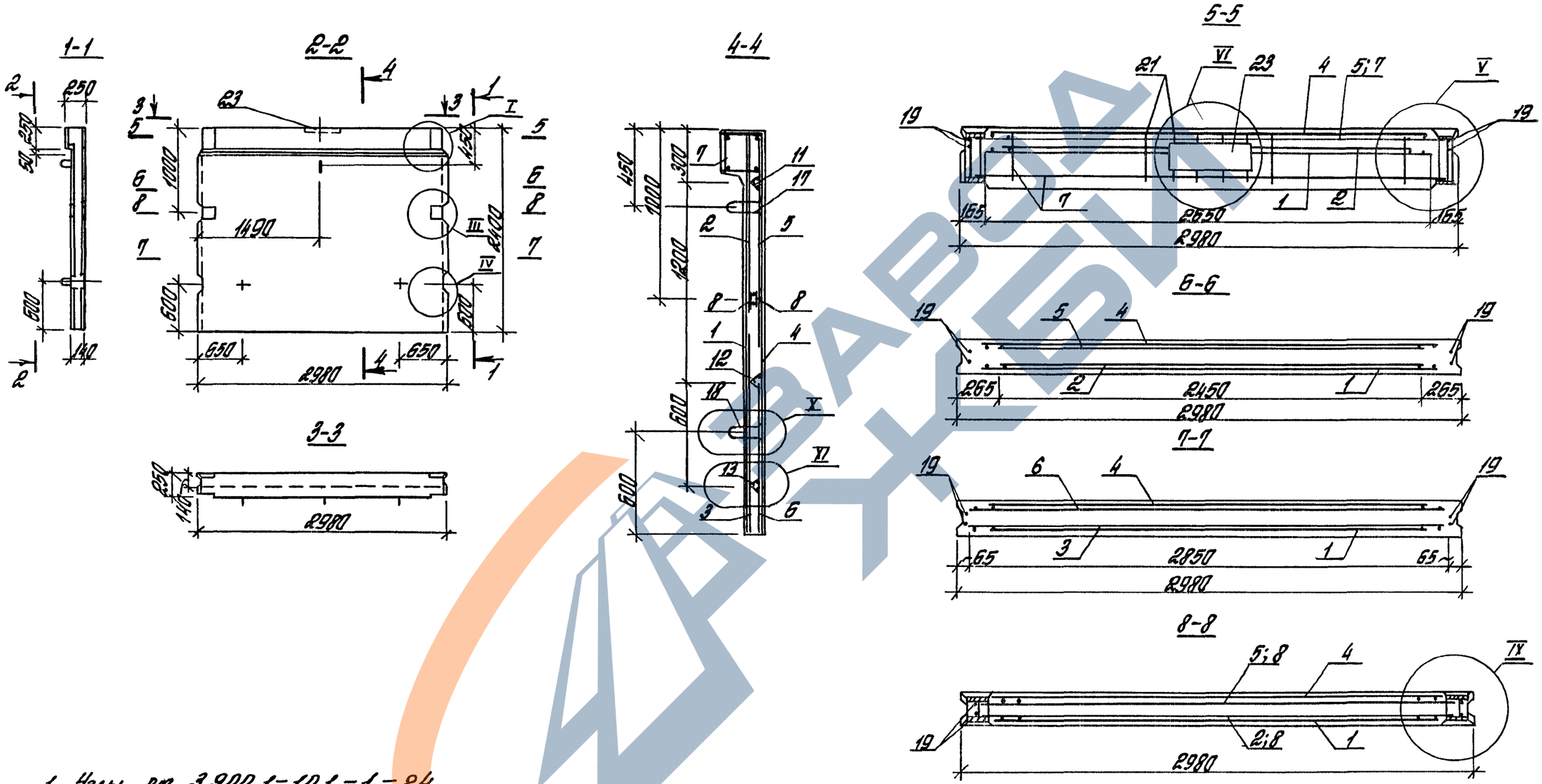

1. Узлы см. 3.900.1-10.1-1-24
2. Спецификацию см. лист 2
3. Сетки поз. 1...6 ориентировать
   Выпусками длиной 225мм к верхнему торцу панели.
4. Защитный слой до любой арматуры не менее 20мм.

Разраб.	Шишкина		3.900. 1-10. 1-1-1
Чертил	Антонтеева		Панель стеновая ПС 1-24-Б...
Проверил	Черномаз		Стадия Р · Лист 1 · Листов 2
Н.контр	Черномаз		ЦНИИПРОМЗДАНИЙ

Инв. № подл. | Подпись и дата | Взам. инв. №

24394-02 7

Исполнение	Поз	Наименование	Кол.	Обозначение документа	Масса, кг
Г1	1	Сетка С4 – 24.26 – 6	1	3.900.1-10.1-2 – 3	78,73
	2	—	—	—	
	3	С5-9.28-6	1	–3	
	4	С4-24.26-6	1	–3	
	5	—	—	—	
	6	С5-9.28-6	1	–3	
	7	Каркас КП1-8.10	1	–15	
	8	КР1-10а	2	–9	
	11	КР5-2	1	–12	
	12	КР5-2	1	–12	
	13	КР5-2	1	–12	
	17	Изделие закладное МН1-10	1	–13	
	18	МН1-10	2	–13	
	19	Стержень арматурный ф5 АIII ℓ=2350, 0,52кг	4	без. черт.	
	21	Сетка С15-7.8-6	1	3.900.1-10.1-2 –8	
	23	Изделие закладное МН14-14	1	–14	
Г1П	Поз.	1÷8; 11÷13; 17÷19 по „Г1"			67,75
Г2	Поз.	1;2;4÷8; 11÷13; 17÷19; 21÷23 по „Г1"			83,04
	3	Сетка С5-12.28-8	1	3.900.1-10.1-2 – 3	
Г2П	Поз	1;2;4÷8; 11÷13; 17÷19; по „Г1"			72,06
	3	Сетка С5-12.28-8	1	3.900.1-10.1-2 – 3	
Г3	Поз	1;2;4÷6;8; 11÷13; 17÷19; 21÷23 по „Г1"			88,22
	3	Сетка С5-12.28-10	1	3.900.1-10.1-2 – 3	
	7	Каркас КП1-10.10	1	–15	

Исполнение	Поз.	Наименование	Кол.	Обозначение документа	Масса, кг
Г3П	Поз.	1;2;4÷6;8; 11÷13; 17÷19 по „Г1"			75,96
	3	Сетка С5-12.28-10	1	3.900.1-10.1-2 – 3	
	7	Каркас КП1-8.10	1	–15	
В1	Поз.	1÷6; 8; 11÷13; 17÷19; 21; 23 по „Г1"			80,01
	7	Каркас КП1-10.10	1	3.900.1-10.1-2 – 15	
В1П	Поз.	1÷6; 8; 11÷13; 17÷19 по „Г1"			69,03
	7	Каркас КП1-10.10	1	3.900.1-10.1-2 – 15	
В2	Поз.	1; 4; 5; 8; 11÷13; 17÷19; 21, 23 по „Г"			98,27
	2	Сетка С1-21.24-8	1	3.900.1-10.1-2 – 1	
	3	—	—	—	
	6	С5-12.28-10	1	–3	
	7	Каркас КП1-10.12	1	–15	
В2П	Поз.	1; 4; 5; 8; 11÷13; 17÷19 по „Г1"			85,73
	2	Сетка С1-21.24-8	1	3.900.1-10.1-2 – 1	
	3	—	—	—	
	6	С5-12.28-10	1	– 3	
	7	Каркас КП1-10.10	1	–15	

Бетон класса В15, 1,08 $м^3$
Арматура класса А-III по ГОСТ 5781-82
Масса панели 2,7т
Технические условия ст. 3.900.1-10.1-3-ТУ

Инв. № подл. | Подпись и дата | Взам. инв. №

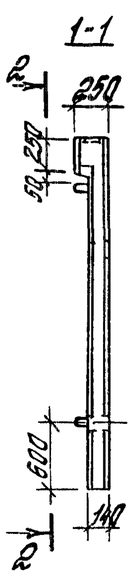

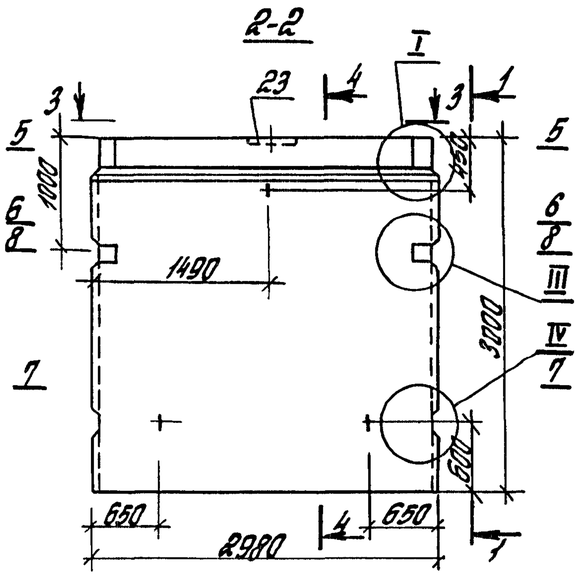

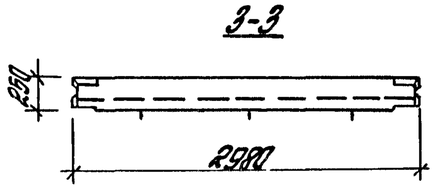

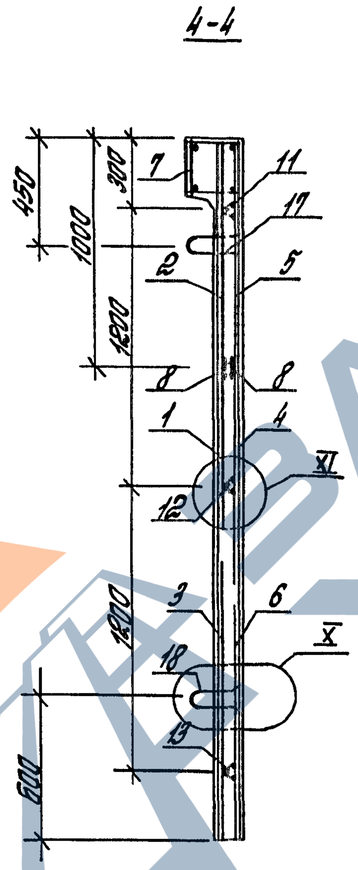

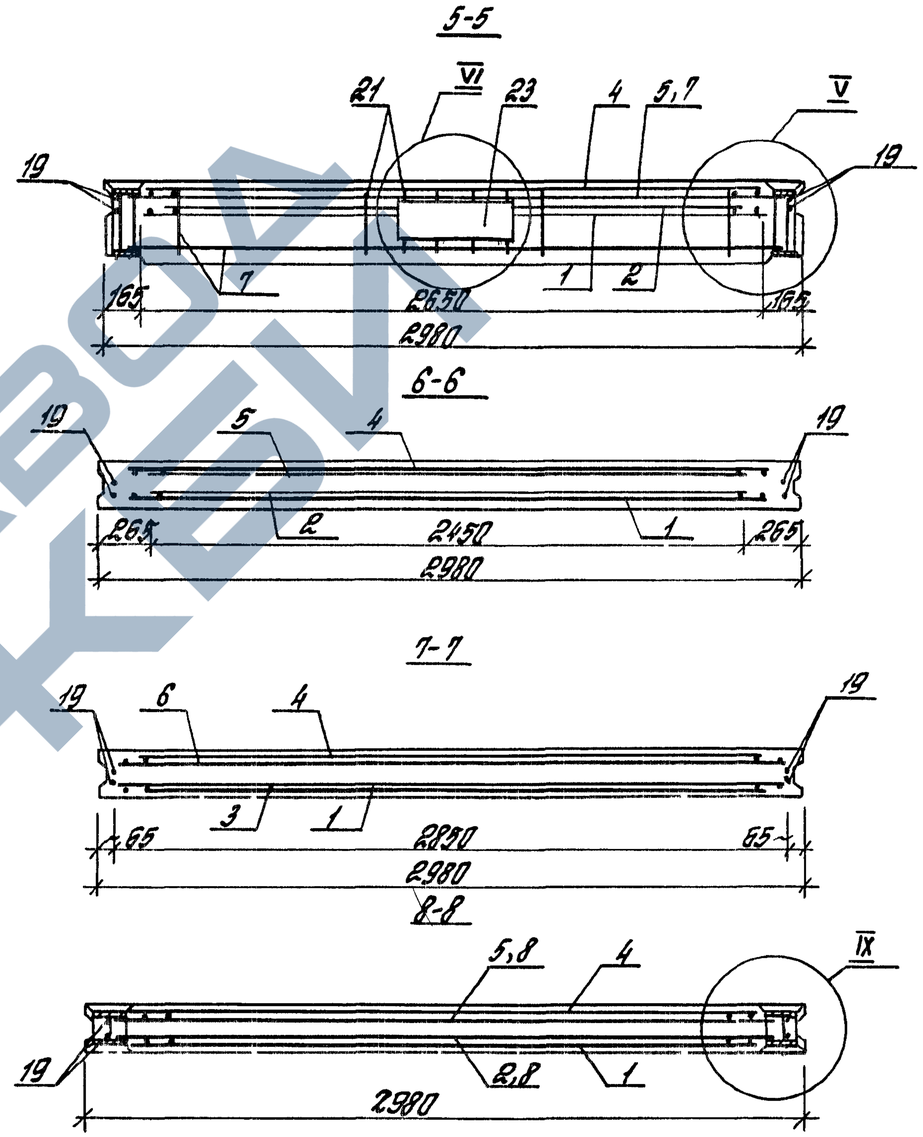

1 Узлы см 3 900 1-10 1-1-24
2 Спецификацию см лист 2
3 Сетки поз. 1...6 ориентировать выпусками длиной 225 мм к верхнему торцу панели
4 Защитный слой до любой арматуры не менее 20мм

Разраб	Шишкина		
Чертил	Антюфеева		
Провер	Чернопаз		
Н контр	Чернопаз		

3 900 1-10. 1-1-2

Панель стеновая ПС1-30-Б

Стадия	Лист	Листов
Р	1	2

ЦНИИПРОМЗДАНИЙ

Инв. № подл. | Подпись и дата | Взам. инв. №

24394-02 9

Исполнение	Поз.	Наименование	Кол.	Обозначение документа	Масса, кг
Г1	1	Сетка С4-30.26-8	1	3.900.1-10.1-2-3	98,75
	2	—	—	—	
	3	С5-9.28-6	1	-3	
	4	С4-30.26-6	1	-3	
	5	—	—	—	
	6	С5-9.28-8	1	-3	
	7	Каркас КП1-8.12	1	-15	
	8	Кр1-10а	2	-9	
	11	Кр5-2	1	-12	
	12	Кр5-2	1	-12	
	13	Кр5-2	1	-12	
	17	Изделие закладное МН-12	1	-13	
	18	МН1-12	2	-13	
	19	Стержень арматурный ⌀8 А III, ℓ=2950; 1,17кг	4	без черт.	
	21	Сетка С15-7,8-6	1	3.900.1-10.1-2-8	
	23	Изделие закладное МН-14	1	-14	
Г1П	Поз.	1÷6; 8; 11÷13; 17÷19 по „Г1"			86,21
	7	Каркас КП1-8.10	1	3.900.1-10.1-2-15	
Г2	Поз.	1;2;4÷6;8;11÷13;17÷19;21;23 по „Г1"			104,34
	3	Сетка С5-12.28-8	1	3.900.1-10.1-2-3	
	7	Каркас КП1-10.12	1	-15	
Г2П	Поз.	1;2;4÷6;8;11÷13;17÷19 по „Г1"			90,52
	3	Сетка С5-12.28-8	1	3.900.1-10.1-2-3	
	7	Каркас КП1-8.10	1	-15	
Г3	Поз.	1;2;4;6;8;11÷13;17÷19;21;23 по „Г1"			116,97
	3	Сетка С5-12.28-10	1	3.900.1-10.1-2-3	
	5	С1-18.24-6	1	-1	
	7	Каркас КП1-12.12	1	-15	

Исполнение	Поз.	Наименование	Кол.	Обозначение документа	Масса, кг
Г3П	Поз.	1;2;4;6;8;11÷13;17÷19;21,23 по „Г1"			103,15
	3	Сетка С5-12.28-10	1	3.900.1-10.1-2-3	
	5	С1-18.24-6	1	-1	
	7	Каркас КП1-8.12	1	-15	
В1	Поз.	2;4÷6;8;11÷13;17;18 по „Г1"			94,48
	1	Сетка С4-30.26-6	1	3.900.1-10.1-2-3	
	3	С5-9.28-8	1	-3	
	7	Каркас КП1-12.12	1	-15	
	19	Стержень арматурный ⌀6 А III, ℓ=2950; 0,65кг	4	без черт.	
В1П	Поз.	2;4÷6;8;11÷13,17,18 по „Г1"			80,38
	1	Сетка С4-30,26-6	1	3.900.1-10.1-2-3	
	3	С5-9.28-8	1	-3	
	7	Каркас КП1-10.10	1	-15	
	19	Стержень арматурный ⌀6 А III; ℓ=2950; 0,65кг	4	без черт.	
В2	Поз.	1;4;5;11÷13;17÷19;21;23 по „Г1"			137,42
	2	Сетка С1-24.24-8	1	3.900.1-10.1-2-1	
	3	—	—	—	
	6	С14-12.28-14	1	-7	
	7	Каркас КП1-14.14	1	-15	
	8	Кр1-12а	2	-9	
В2П	Поз.	1;4;5;11÷13;17÷19 по „Г1"			124,6
	2	Сетка С1-24.24-8	1	3.900.1-10.1-2-1	
	3	—	—	—	
	6	С14-12.28-14	1	-7	
	7	Каркас КП1-12.14	1	-15	
	8	Кр1-12а	2	-9	
		Бетон класса В15;	1,33 м³		
		Арматура класса А-III	по ГОСТ 5781-82		
		Масса панели 3.3т			

Технические условия см. 3.900.1-10.1-3-ТУ

3.900.1-10.1-1-2

Лист 2

24394-02 10

Инв.№подл. | Подпись и дата | Взам.инв.№

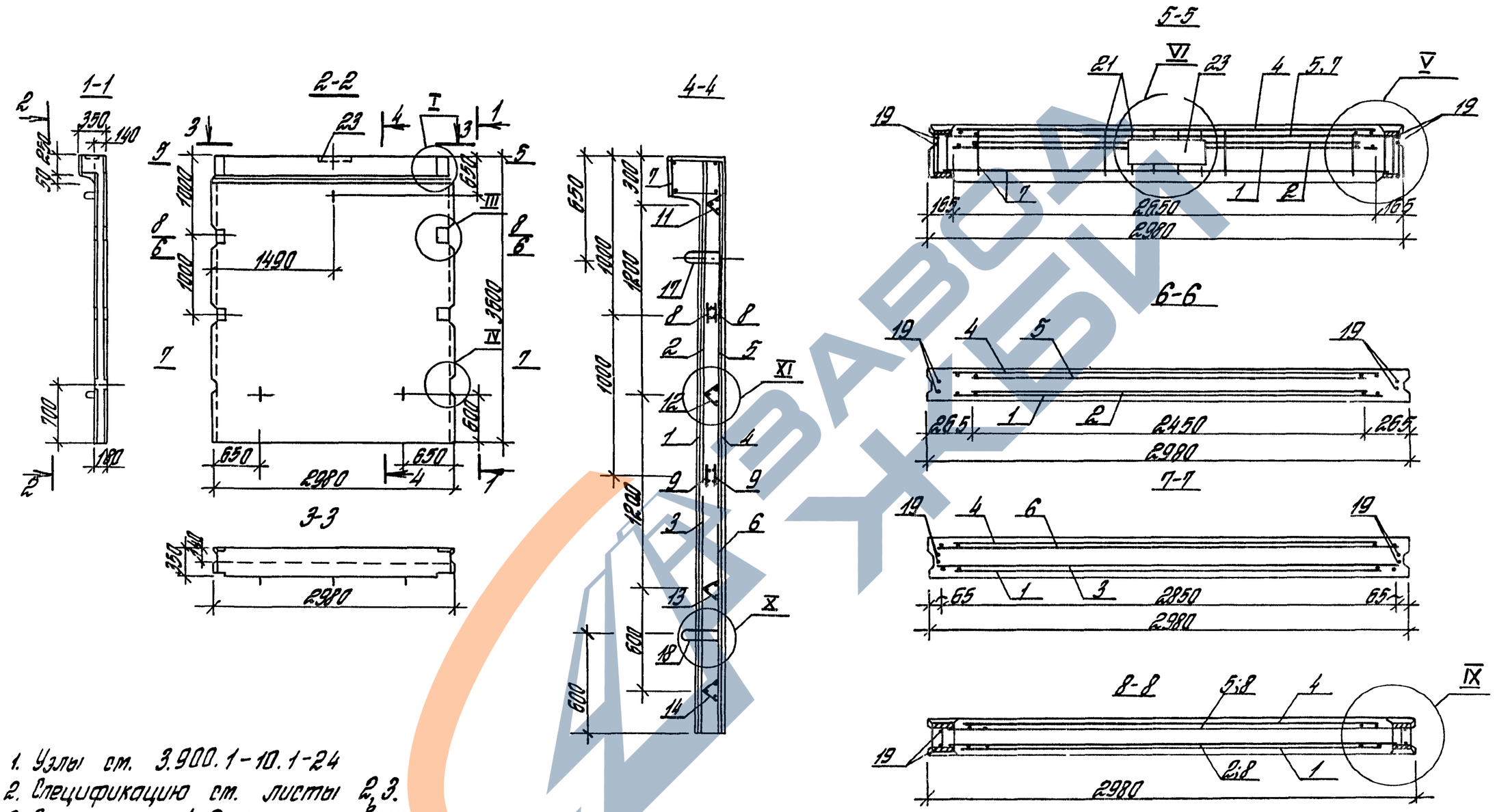

1. Узлы см. 3.900.1-10.1-24
2. Спецификацию см. листы 2,3.
3. Сетки поз. 1...6 ориентировать выпусками длиной 225 мм к верхнему торцу панели.
4. Защитный слой до любой арматуры не менее 20 мм.

Разраб.	Гадбасова	Гадба	3.900.1-10.1-1-3
Чертил.	Лунькаерва		Панель стеновая ПС1-36-Б...
Провер.	Черномаз		Стадия Р · Лист 1 · Листов 3
Н. контр.	Черномаз		ЦНИИПРОМЗДАНИЙ

24394-02 11

Инв. № подл. | Подпись и дата | Взам. инв. №

Исполнение	Поз.	Наименование	Кол.	Обозначение документа	Масса, кг
Г1	1	Сетка С4-36.26-8	1	3.900.1-10.1-2-3	148,35
	2	С1-27.24-6	1	-1	
	3	С5-9.28-8	1	-3	
	4	С4-36.26-8	1	-3	
	5	—	—	—	
	6	С5-9.28-8	1	-3	
	7	Каркас КП2-10.12	1	-15	
	8	Кр1-10д	2	-9	
	9	Кр1-10д	2	-9	
	11	Кр5-2	1	-12	
	12	Кр5-2	1	-12	
	13	Кр5-2,5	1	-12	
	14	Кр5-2,5	1	-12	
	17	Изделие закладное МН1-14	1	-13	
	18	МН1-14	2	-13	
	19	Стержень арматурный Ф8АⅢ, ℓ=3550; 1,4кг	4	без чертежа	
	21	Сетка С16-8.8-6	1	3.900.1-10.1-2-8	
	23	Изделие закладное МН4-14	1	-14	
Г1П	Поз.	1÷6;8;9;11÷14;17÷19 по „Г1"			135,63
	7	Каркас КП2-10.10	1	3.900.1-10.1-2-15	
Г2	Поз.	1;2;4÷6;8;9;11÷14;17÷19;21;23 по „Г1"			152,61
	3	Сетка С5-9.28-10	1	3.900.1-10.1-2-3	
	7	Каркас КП2-12.12	1	-15	
Г2П	Поз.	1;2;4÷6;8;9;11÷14;17÷19 по „Г1"			138,33
	3	Сетка С5-9.28-10	1	3.900.1-10.1-2-3	
	7	Каркас КП2-10.10	1	-15	

Исполнение	Поз.	Наименование	Кол.	Обозначение документа	Масса, кг
Г3	Поз.	1;2;4;6;8;9;11÷14;17÷19;21;23 по „Г1"			173,13
	3	Сетка С14-12.28-12	1	3.900.1-10.1-2-7	
	5	С1-21.24-6	1	-1	
	7	Каркас КП2-14.12	1	-15	
Г3П	Поз.	1;2;4;6;8;9;11÷14;17÷19 по „Г1"			157,01
	3	Сетка С14-12,28-12	1	3.900.1-10.1-2-7	
	5	С1-21.24-6	1	-1	
	7	Каркас КП2-10.10	1	-15	
Г4	Поз.	1;2;4;6;8;9;11÷14;17÷19;21 по „Г1"			184,43
	3	Сетка С9-15.28-14	1	3.900.1-10.1-2-5	
	5	С1-21.24-6	1	-1	
	7	Каркас КП2-14.12	1	-15	
	23	Изделие закладное МН4-16	1	-14	
Г4П	Поз.	1;2;4;6;8;9;11÷14;17÷19 по „Г1"			167,96
	3	Сетка С9-15.28-14	1	3.900.1-10.1-2-5	
	5	С1-21.24-6	1	-1	
	7	Каркас КП2-10.10	1	-15	
Г5	Поз.	1;2;4;6;8;9;11÷14;17÷19;21 по „Г1"			206,90
	3	Сетка С9-15.28-16	1	3.900.1-10.1-2-5	
	5	С1-21.24-8	1	-1	
	7	Каркас КП2-16.12	1	-15	
	23	Изделие закладное МН4-20	1	-14	
Г5П	Поз.	1;2;4;6;8;9;11÷14;17÷19 по „Г1"			184,82
	3	Сетка С9-15.28-16	1	3.900.1-10.1-2-5	
	5	С1-21.24-8	1	-1	
	7	Каркас КП2-10.12	1	-15	
		Арматура класса А-III по ГОСТ 5781-82			

Продолжение спецификации см. лист 3.

3.900.1-10.1-1-3 Лист 2

Инв.№ подл. | Подпись и дата | Взам.инв.№

Исполнение	Поз	Наименование	Кол.	Обозначение документа	Масса, кг
	1	Сетка С4-36 26-8	1	3.900.1-10.1-2-3	
	2	—	—	—	
	3	С5-9 28-8	1	—3	
	4	С4-36 26-8	1	—3	
	5	—	—	—	
В1	6	С5-9 28-8	1	—3	139,09
	7	Каркас КП2-12.12	1	—15	
	8	Кр1-10д	2	—9	
	9	Кр1-10д	2	—9	
	11	Кр5-2	1	—12	
	12	Кр5-2	1	—12	
	13	Кр5-2,5	1	—12	
	14	Кр5-2,5	1	—12	
	17	Изделие закладное МН1-14	1	—13	
	18	МН1-14	2	—13	
	19	Стержень арматурный Ф8АIII, ℓ=3550, 1,4кг	4	без чертежа	
	21	Сетка С16-8,8-6	1	3.900.1-10.1-2-8	
	23	Изделие закладное МН4-14	1	—14	
	Поз	1÷9; 11÷14, 17÷19 по „В1"			
В1П	7	Каркас КП2-10 10	1	3.900.1-10.1-2-15	124,81
	Поз	1,4,8,9,11÷14,17÷19,21;23 по „В1"			
В2	2	Сетка С10-30,24-12	1	3.900.1-10.1-2-5	201,32
	6	С14-12.28-14	1	—7	
	7	Каркас КП2-16.16	1	—15	
	Поз.	1;4;5;8,9;11÷14;17÷19 по „В1"			
	2	Сетка С10-30.24-12	1	3.900.1-10.1-2-5	
В2-П	6	С14-12 28-14	1	—7	184,93
	7	Каркас КП2-16 12	1	—15	
		Бетон класса В15; 1,86 м³			
		Арматура класса А-III по ГОСТ 5781-82			
		Масса панели 4,7 т			

Исполнение	Поз	Наименование	Кол.	Обозначение документа	Масса, кг
		Технические условия		см 3.900.1-10.1-3-ТУ	

Взам. инв№ | Подпись и дата | Инв.№ подл.

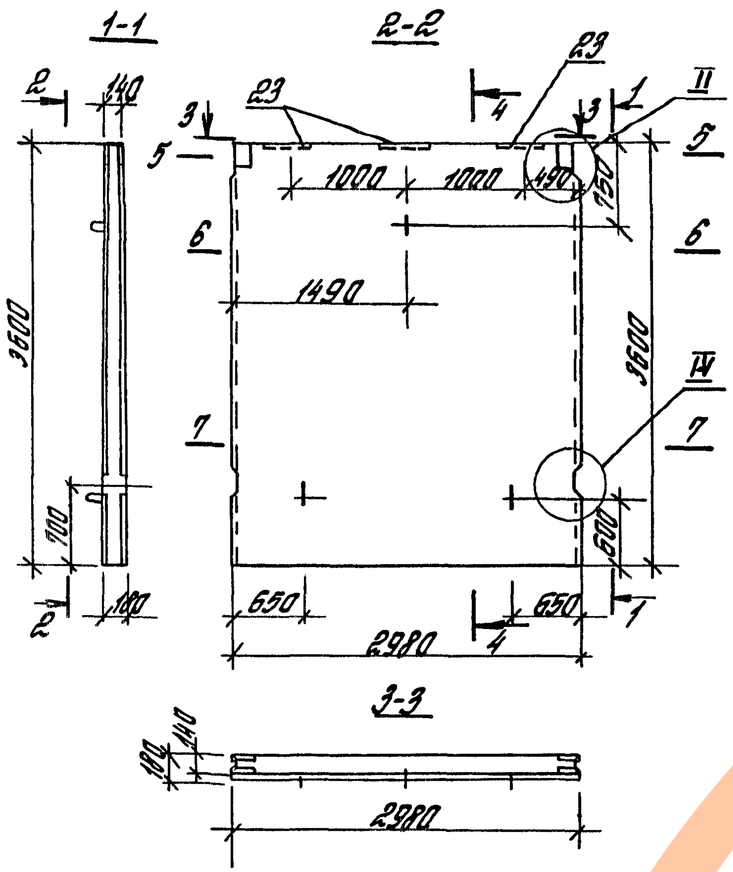

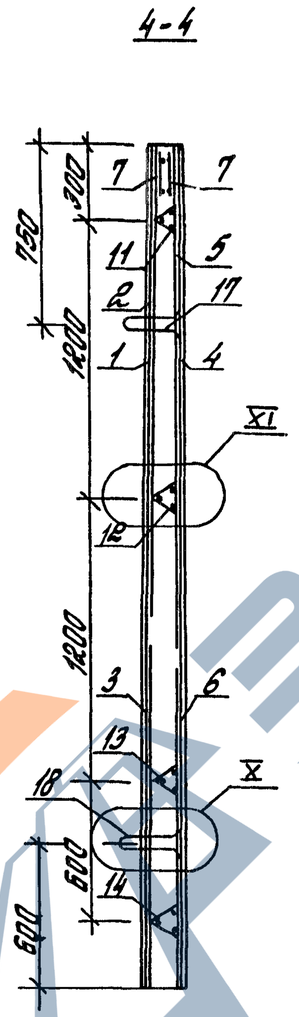

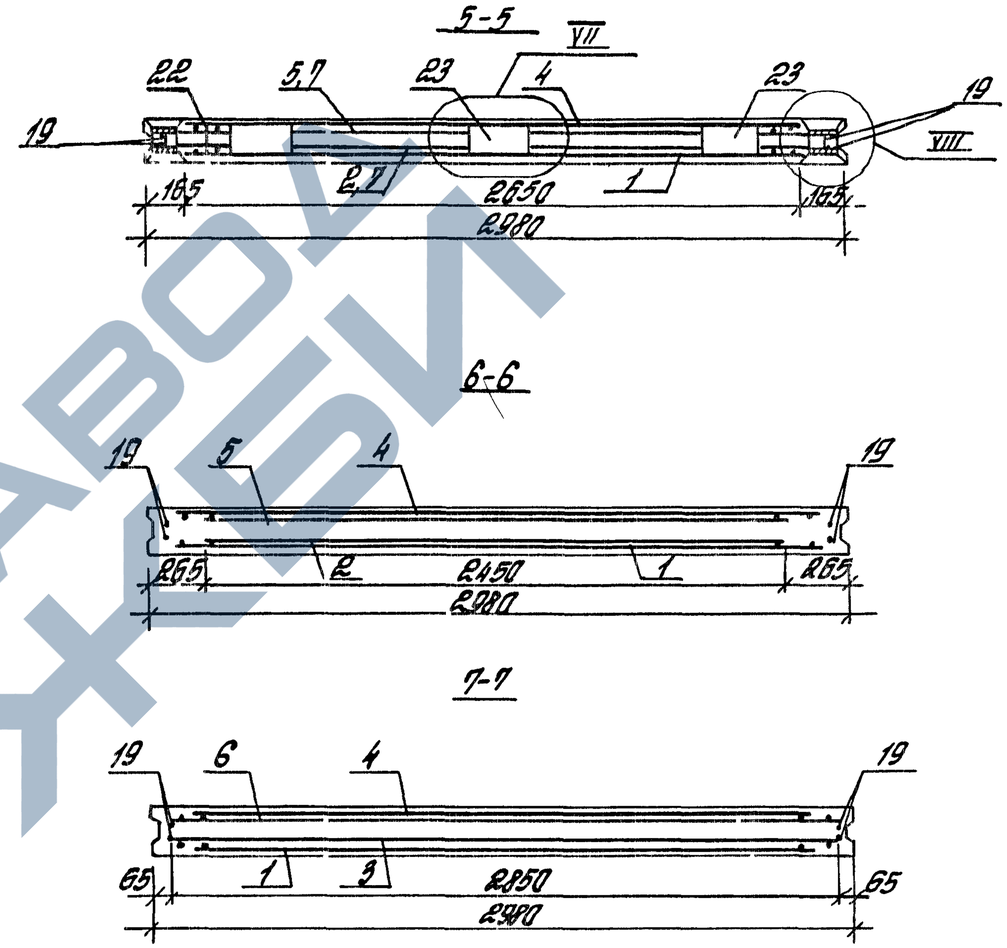

1 Узлы см 3.900.1-10.1-1-24
2 Спецификацию см листы 2,3
3 Сетки поз 1...6 ориентировать выпусками длиной 225мм к верхнему торцу панели
4 Защитный слой до любой арматуры не менее 20мм

Разраб	Раббасова		
Чертил	Антюфеева		
Провер	Чернамаз		
Н.контр	Чернамаз		

3.900.1-10.1-1-4

Панель стеновая ПС2-36-Б..

Стадия	Лист	Листов
Р	1	3

ЦНИИПРОМЗДАНИЙ

Инв № подл | Подпись и дата | Взам инв №

24394-02 14

Исполнение	Поз.	Наименование	Кол.	Обозначение документа	Масса, кг
Г1	1	Сетка С4-36.26-8	1	3.900.1-10.1-2-3	118,97
	2	С1-24.24-6	1	-1	
	3	С5-9.28-8	1	-3	
	4	С4-36.26-8	1	-3	
	5	—	—	—	
	6	С5-9.28-8	1	-3	
	7	Каркас КР1-10а	2	-9	
	11	КР5-2	1	-12	
	12	КР5-2	1	-12	
	13	КР5-2.5	1	-12	
	14	КР5-2.5	1	-12	
	17	Изделие закладное МН1-14	1	-13	
	18	МН1-14	2	-13	
	19	Стержень арматурный ф8 А-III, ℓ=3550; 1.4кг	4	без чертежа	
	22	Сетка С17-8.26-8	1	3.900.1-10.1-2-8	
	23	Изделие закладное МН2-8	3	-14	
Г1-а	Поз.	1÷7; 11÷14; 17÷19; 22 по „Г1"			116,65
	23	Изделие закладное МН2-8	2	3.900.1-10.1-2-14	
Г2	Поз.	1;2;4÷7;11÷14;17÷19;22;23 по „Г1"			124,93
	3	Сетка С5-12.28-10	1	3.900.1-10.1-2-3	
Г2-а	Поз.	1;2;4÷7;11÷14;17÷19;22 по „Г1"			122,61
	3	Сетка С5-12.28-10	1	3.900.1-10.1-2-3	
	23	Изделие закладное МН2-8	2	-14	
Г3	Поз.	1;2;4;6;7;11÷14;17÷19;22;23 по „Г1"			140,35
	3	Сетка С14-12.28-12	1	3.900.1-10.1-2-7	
	5	С1-21.24-6	1	-1	
Г3-а	Поз.	1;2;4;6;7;11÷14;17÷19;22 по „Г1"			138,21
	3	Сетка С14-12.28-12	1	3.900.1-10.1-2-7	
	5	С1-21.24-6	1	-1	
	23	Изделие закладное МН3-8	2	-14	

Исполнение	Поз.	Наименование	Кол.	Обозначение документа	Масса, кг
Г4	Поз.	1;2;4;6;7;11÷14;17÷19;22;23 по „Г1"			152,49
	3	Сетка С14-12.28-14	1	3.900.1-10.1-2-7	
	5	С1-24.24-8	1	-1	
Г4-а	Поз.	1;2;4;6;7;11÷14;17÷19;22 по „Г1"			150,35
	3	Сетка С9-15.28-14	1	3.900.1-10.1-2-5	
	5	С1-24.24-8	1	-1	
	23	Изделие закладное МН3-8	2	-14	
Г5	Поз.	1;2;4;6;7;11÷14;17÷19;22 по „Г1"			159,52
	3	Сетка С14-12.28-14	1	3.900.1-10.1-2-7	
	5	С1-24.24-10	1	-1	
	23	Изделие закладное МН3-8	3	-14	
Г5-а	Поз.	1;2;4;6;7;11÷14;17÷19;22 по „Г1"			157,11
	3	Сетка С14-12.28-14	1	3.900.1-10.1-2-7	
	5	С1-24.24-10	1	-1	
	23	Изделие закладное МН3-8	2	-14	
В1	Поз.	1÷4;6;7;11÷14;17÷19;22;23 по „Г1"			128,53
	5	Сетка С1-24.24-6	1	3.900.1-10.1-2-1	
В1-а	Поз.	1;3;4÷7;11÷14;17÷19;22 по „Г1"			126,21
	5	Сетка С1-24.24-6	1	3.900.1-10.1-2-1	
	23	Изделие закладное МН2-8	2	-14	
		Арматура класса А-III по ГОСТ 5781-82			

Продолжение спецификации см. лист 3.

3.900.1-10.1-1-4

Лист 2

Инв.№ подл. | Подпись и дата | Взам. инв.№

Исполнение	Поз	Наименование	Кол.	Обозначение документа	Масса, кг
	1	Сетка С4-36 26-8	1	3.900 1-101-2-3	
	2	С1-27 24-10	1	-1	
	3	—	—	—	
	4	С4-36 26-8	1	-3	
	5	—	—	—	
	6	С9-9.28-12	4	-5	
	7	Каркас КР1-10а	2	-9	
В2	11	КР5-2	1	-12	135,04
	12	КР5-2	1	-12	
	13	КР5-2.5	1	-12	
	14	КР5-25	1	-12	
	17	Изделие закладное МН1-14	1	-13	
	18	МН1-14	2	-13	
	19	Стержень арматурный ⌀8АIII, ℓ=3550, 1,4кг	4	Без чертежа	
	22	Сетка С17-8.26-8	1	3.900 1-101-2-8	
	23	Изделие закладное МН2-8	3	-14	
	Поз.	1÷7; 11÷14; 17÷19; 22 по „В2"			
В2-а	23	Изделие закладное МН2-8	2	3.900 1-101-2-14	132,72
		Арматура класса А-III по ГОСТ 5781-82			
		Бетон класса В15; 1,7 м³			
		Масса панели 4,3т			
		Технические условия см 3.900.1-101-3-ТУ			

Исполнение	Поз	Наименование	Кол	Обозначение документа	Масса, кг

Инв. № подл. | Подпись и дата | Взам. инв. №

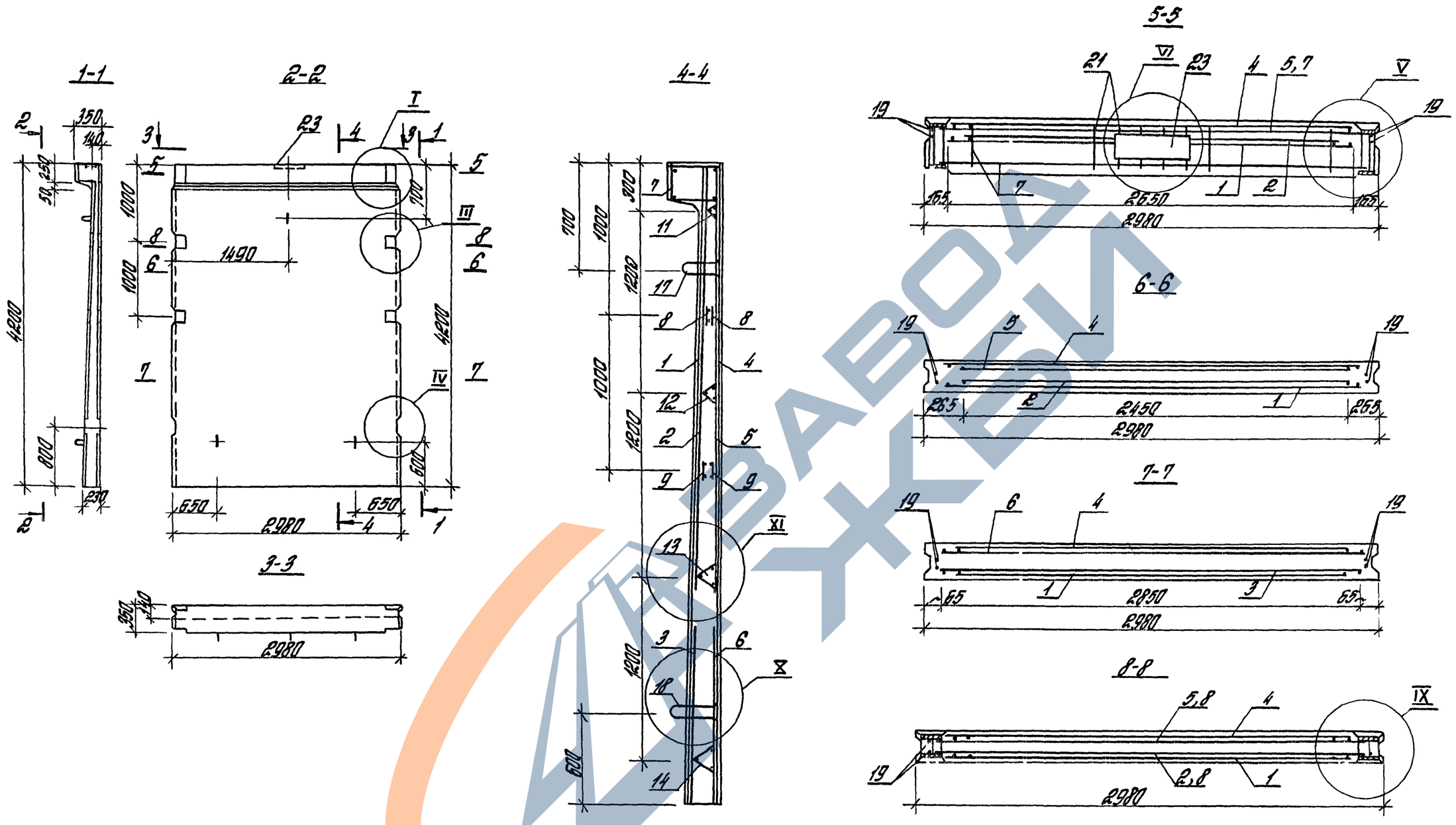

1 Узлы см 3.900 1-10 1-1-24
2 Спецификацию см листы 2, 3
3 Сетки поз 1..6 ориентировать выпусками длиной 225мм к верхнему торцу панели
4 Защитный слой до любой арматуры не менее 20мм

Разраб.	Шишкина		3.900 1-10. 1-1-5
Чертил	Антонова		Панель стеновая ПС 1-42-Б
Провер.	Черноглаз		Стадия Р · Лист 1 · Листов 3
Н.контр.	Черноглаз		ЦНИИПРОМЗДАНИЙ

Инв. № подл. | Подпись и дата | Взам. инв. №

Исполнение	Поз.	Наименование	Кол.	Обозначение документа	Масса, кг
Г1	1	Сетка С4-42.26-8	1	3.900.1-10.1-2-3	174,36
	2	С1-30.24-6	1	-1	
	3	С5-12.28-6	1	-3	
	4	С4-42.26-8	1	-3	
	5	—			
	6	С5-12.28-10	1	-3	
	7	Каркас КП2-10,14	1	-15	
	8	Кр1-12а	2	-9	
	9	Кр1-12б	2	-9	
	11	Кр5-2	1	-12	
	12	Кр5-2,5	1	-12	
	13	Кр5-3,5	1	-12	
	14	Кр5-3,5	1	-12	
	17	Изделие закладное МН1-16а	1	-13	
	18	МН1-16б	2	-13	
	19	Стержень арматурный ф8 А-III, l=4150, 1,64 кг	4	Без чертежа	
	21	Сетка С16-8.8-6	1	3.900.1-10.1-2-8	
	23	Изделие закладное МН4-14	1	-14	
Г1П	Поз.	1÷6;9;11÷14;17÷19 по Г1"			161,36
	7	Каркас КП2-10.12	1	3.900.1-10.1-2-15	
Г2	Поз.	1;2;4;6÷9;11÷14;17÷19;21;23 по Г1"			186,77
	3	Сетка С5-12.28-8	1	3.900.1-10.1-2-3	
	5	С1-24.24-6	1	-1	
Г2П	Поз.	1;2;4;6;8;9;11÷14;17÷19			173,77
	3	Сетка С5-12.28-8	1	3.900.1-10.1-2-3	
	5	С1-24.24-6	1	-1	
	7	Каркас КП2-10.12	1	-15	

Исполнение	Поз.	Наименование	Кол.	Обозначение документа	Масса, кг
Г3	Поз.	1;2;4;6;8;9;11÷14;17÷19;21;23 по Г1"			197,56
	3	Сетка С5-12.28-10	1	3.900.1-10.1-2-3	
	5	С1-24.24-8	1	-1	
	7	Каркас КП2-12.14	1	-15	
Г3П	Поз.	1;2;4;6;8;9;11÷14;17÷19 по Г1"			183,00
	3	Сетка С5-12.28-10	1	3.900.1-10.1-2-3	
	5	С1-24.24-8	1	-1	
	7	Каркас КП2-10.12	1	-15	
Г4	Поз.	1;2;4;6;8;9;11÷14;17÷19 по Г1"			209,32
	3	Сетка С14-12.28-12		3.900.1-10.1-2-7	
	5	С1-27.24-8		-1	
	7	Каркас КП2-14.14		-15	
	21	Сетка С16-8.8-6		-8	
	23	Изделие закладное МН5-14		-14	
Г4П	Поз.	1;2;4;6;8;9;11÷14;17÷19 по Г1"			193,87
	3	Сетка С14-12.28-12	1	3.900.1-10.1-2-7	
	5	С1-27.24-8	1	-1	
	7	Каркас КП2-10.14	1	-15	

Продолжение спецификации см. лист 3

3.900.1-10.1-1-5 Лист 2

Инв.№ подл. | Подпись и дата | Взам. инв.№

Исполнение	Поз.	Наименование	Кол	Обозначение документа	Масса, кг
В1	1	Сетка С4-42 26-8	1	3 900 1-10 1-2-3	191,68
	2	С1-24 24-6	1	-1	
	3	С5-12 28-10	1	-3	
	4	С4-42 26-8	1	-3	
	5	С1-24 24-6	1	-1	
	6	С5-12 28-10	1	-3	
	7	Каркас КП2-14 14	1	-15	
	8	Кр1-12а	2	-9	
	9	Кр1-12б	2	-9	
	11	Кр5-2	1	-12	
	12	Кр5-2.5	1	-12	
	13	Кр5-3.5	1	-12	
	14	Кр5-3.5	1	-12	
	17	Изделие закладное МН1-16а	1	-13	
	18	МН1-16б	2	-13	
	19	Стержень арматурный ⌀8 A-III, ℓ=4150, 1.64кг	4	без чертежа	
	21	Сетка С16-88-6	1	3,900 1-10 1-2-8	
	23	Изделие закладное МН4-14	1	-14	
В1П	Поз	1-6, 8, 9, 11-14, 17-19 по „В1"			176,84
	7	Каркас КП2-12 12	1	3,900 1-10 1-2-15	
В2	Поз.	1, 4; 11÷14, 17÷19, 21, 23 по „В1"			276,80
	2	Сетка С10-36 24-14	1	3 900. 1-10 1-2-5	
	6	С9-15 28-16	1	-5	
	7	Каркас КП2-16 18	1	-15	
	8	Кр1-16а	2	-9	
	9	Кр1-14б	2	-9	
	21	Сетка С16-8 8-6	1	-8	
	23	Изделие закладное МН5-14	1	-14	

Исполнение	Поз	Наименование	Кол	Обозначение документа	Масса, кг
В2П	Поз.	1; 4; 11÷14; 17÷19 по „В1"			258,94
	2	Сетка С13-36 24-14	1	3 900 1-10 1-2-7	
	6	С9-15 28-16	1	-6	
	7	Каркас КП2-14 16	1	-15	
	8	Кр1-16а	2	-9	
	9	Кр1-14б	2	-9	

Арматура класса A-III по ГОСТ 5781-82

Бетон класса В 15; 2,45 м³

Масса панели 6,1 т

Технические условия см 3 9001-101-3-ТУ

Инв. № подл.	Подпись и дата	Взам. инв. №

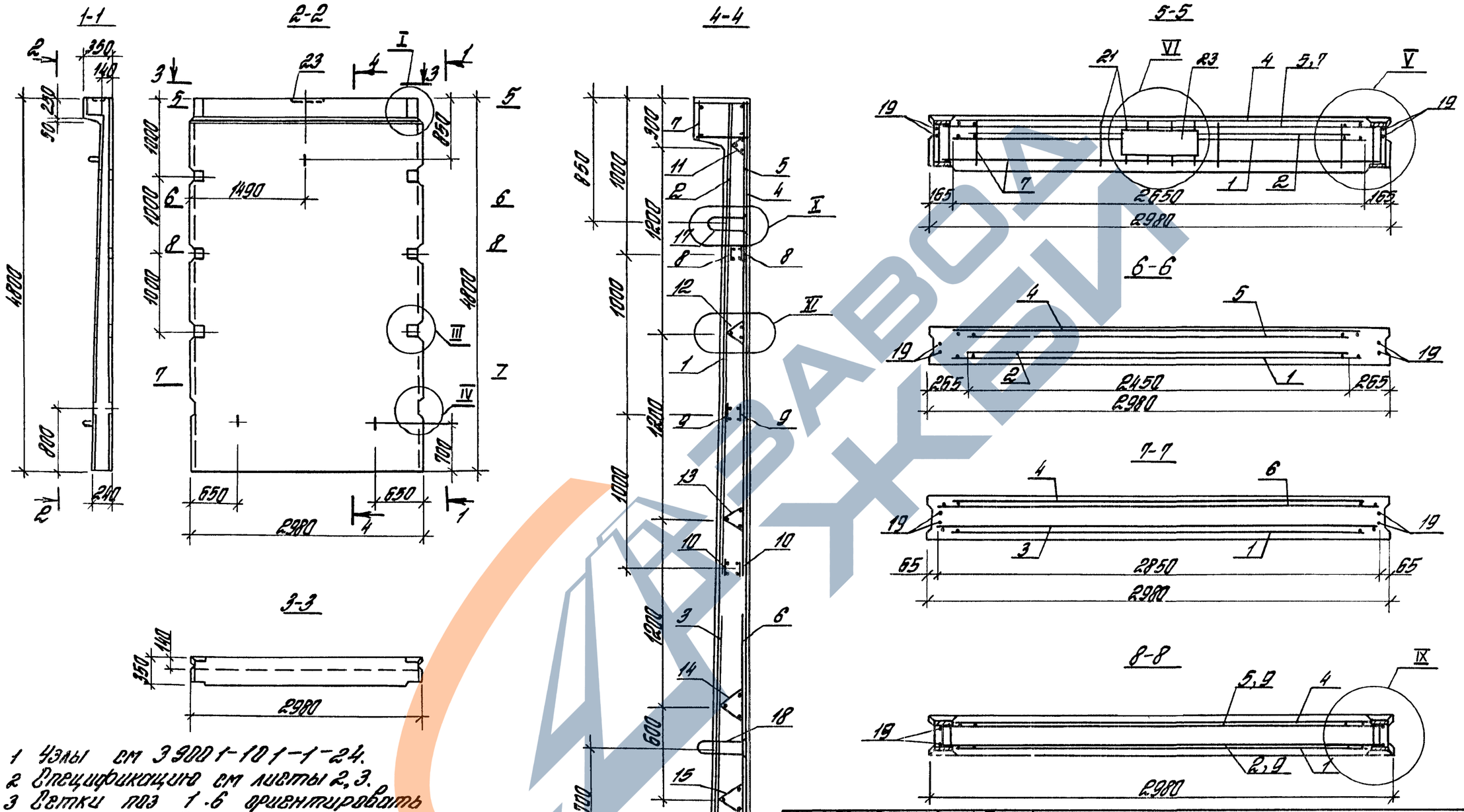

1 Узлы см 3.900.1-10.1-1-24.
2 Спецификацию см листы 2, 3.
3 Сетки поз 1-6 ориентировать выпусками длиной 225 мм к верхнему торцу панели
4 Защитный слой до любой арматуры не менее 20 мм

Разраб.	Раббасова		3.900.1-10.1-1-6
Чертил	Антонтреева		Панель стеновая ПС1-48-Б
Провер.	Чернотаз		Стадия Р · Лист 1 · Листов 3
Н.контр	Чернотаз		ЦНИИПРОМЗДАНИЙ

Инв.№ подл. | Подпись и дата | Взам.инв.№

Исполнение	Поз.	Наименование	Кол.	Обозначение документа	Масса, кг
Г1	1	Сетка С4-48.26-10	1	3.900.1-10.1-2-3	259,57
	2	С1-33.24-8	1	-1	
	3	С5-12.28-8	1	-3	
	4	С4-48.26-10	1	-3	
	5	—	—	—	
	6	С14-12.28-12	1	-7	
	7	Каркас КП2-12.14	1	-15	
	8	Кр1-12а	2	-9	
	9	Кр1-12б	2	-9	
	10	Кр1-12б	2	-9	
	11	Кр5-2	1	-12	
	12	Кр5-2,5	1	-12	
	13	Кр5-3,5	1	-12	
	14	Кр5-3,5	1	-12	
	15	Кр5-3,5	1	-12	
	17	Изделие закладное МН1-18а	1	-13	
	18	МН1-18б	2	-13	
	19	Стержень арматурный ф16 А III, l=4750, 2,93кг	4	без чертежа	
	21	Сетка С16-8.8-8	1	3.900.1-10.1-2-8	
	23	Изделие закладное МН4-14	1	-14	
Г1П		Поз 1÷6; 8÷15; 17÷19 по „Г1"			245,79
	7	Каркас КП2-12 12	1	3.900.1-10 1-2-15	
Г2		Поз. 1;2;4÷15; 17÷19; 21;	23	по „Г1"	263,47
	3	Сетка С5-12 28-10	1	3.900.1-10.1-2-3	
Г2П		Поз. 1;2;4÷6;8÷15;17÷19	по	„Г1"	249,69
	3	Сетка С5-12.28-10	1	3.900.1-10 1-2-3	
	7	Каркас КП2-12 12	1	-15	
Г3		Поз. 1;2;4;6;8;8÷15;17÷19;	21	по „Г1"	283,60
	3	Сетка С14-12.28-12	1	3.900.1-10.1-2-7	
	5	С1-27.24-6	1	-1	
	7	Каркас КП2-14.14	1	-15	
	23	Изделие закладное МН4-16	1	-14	

Исполнение	Поз	Наименование	Кол.	Обозначение документа	Масса, кг
Г3П		Поз. 1;2;4;6;8÷15;17÷19 по „Г1"			267,63
	3	Сетка С14-12.28-12	1	3.900.1-10.1-2-7	
	5	С1-27.24-6	1	-1	
	7	Каркас КП2-12.12	1	-15	
Г4		Поз. 1;2;4;6;8÷15;17÷19;21	по	„Г1"	307,69
	3	Сетка С9-15.28-14	1	3.900.1-10.1-2-5	
	5	С1-30.24-8	1	-1	
	7	Каркас КП2-16.14	1	-15	
	23	Изделие закладное МН4-18	1	-14	
Г4П		Поз. 1;2;4;6;8÷15;17÷19 по	„Г1"		286,47
	3	Сетка С9-15.28-14	1	3.900.1-10.1-2-5	
	5	С1-30.24-8	1	-1	
	7	Каркас КП2-12.12	1	-15	
Г5		Поз. 1;2;4,6,8÷15; 17÷19;	21	по „Г1"	320,23
	3	Сетка С9-15.28-16	1	3.900 1-10.1-2-5	
	5	С1-30.24-8	1	-1	
	7	Каркас КП2-16.14	1	-15	
	23	Изделие закладное МН4-20	1	-14	
Г5П		Поз. 1;2;4;6;8÷15;17÷19 по	„Г1"		297,09
	3	Сетка С9-15.28-16	1	3.900 1-10 1-2-5	
	5	С1-30.24-8	1	-1	
	7	Каркас КП2-12.12	1	-15	

Продолжение спецификации см. лист 3

3.900.1-10.1-1-6

Лист 2

Инв. № подл. | Подпись и дата | Взам. инв. №

Исполнение	Поз	Наименование	Кол.	Обозначение документа	Масса, кг
Г6	1	Сетка С4-48 26-10	1	3900 1-10.1-2-3	353,72
	2	С1-33 24-8	1	-1	
	3	С9-15 28-18	1	-5	
	4	С4-48.26-10	1	-3	
	5	С1-30.24-10	1	-1	
	6	С14-12 28-12	1	-7	
	7	Каркас КП2-18.14	1	-15	
	8	Кр1-14а	2	-9	
	9	Кр1-14б	2	-9	
	10	Кр2-14б	2	-10	
	11	Кр5-2	1	-12	
	12	Кр5-2,5	1	-12	
	13	Кр5-3,5	1	-12	
	14	Кр5-3,5	1	-12	
	15	Кр5-3,5	1	-12	
	17	Изделие закладное МН1-18а	1	-13	
	18	МН1-18б	2	-13	
	19	Стержень арматурный ⌀10А III, ℓ=4750, 2,93кг	4	Без чертежа	
	21	Сетка С16-8.8-8	1	3.900.1-10.1-2-8	
	23	Изделие закладное МН5-20	1	-14	
Г6П		Поз.1÷6;8÷15;17÷19 по „Г6"			328,61
	7	Каркас КП2-12.14	1	3.900.1-10 1-2-15	
Г7		Поз.1÷4;6;8÷15;17÷19,21;23		по „Г6"	372,65
	5	Сетка С6-33.24-12	1	3900.1-10 1-2-4	
	7	Каркас КП2-20 14	1	-15	
Г7П		Поз.1÷4;6;8-15;17÷19	по	„Г6"	344,84
	5	Сетка С6-33.24-12	1	3 900 1-10 1-2-4	
	7	Каркас КП2-12.14	1	-15	

Исполнение	Поз	Наименование	Кол	Обозначение документа	Масса, кг
В1		Поз 1;4;6;11÷15;17÷19;21	по	„Г6"	285,89
	2	Сетка С1-27 24-8	1	3.900. 1-10 1-2-1	
	3	С14-12 28-12	1	-7	
	5	С1-27 24-8	1	-1	
	7	Каркас КП2-14 14	1	-15	
	8	Кр1-12а	2	-9	
	9	Кр1-12б	2	-9	
	10	Кр1-12б	2	-9	
	23	Изделие закладное МН4-16	1	-14	
В1П		Поз. 1,4;6,11÷15,17÷19	по	„Г6"	269,92
	2	Сетка С1-27.24-8	1	3.900 1-10 1-2-1	
	3	С14-12.28-12	1	-7	
	5	С1-27.24-8	1	-1	
	7	Каркас КП2-12 12	1	-15	
	8	Кр1-12а	2	-9	
	9	Кр1-12б	2	-9	
	10	Кр1-12б	2	-9	
В2		Поз 1;4;8;9;11÷15,17÷19;	21	по „Г6"	359,47
	2	Сетка С6-39 24-14	1	3.900 1-10 1-2-4	
	6	С9-15.28-18	1	-5	
	7	Каркас КП2-20.20	1	-15	
	10	Кр1-14б	2	-9	
	23	Изделие.закладное МН5-16	1	-14	
В2П		Поз.1,4,8;9;11÷15;17÷19 по		„Г6"	337,69
	2	Сетка С6-39.24-14	1	3 900 1-10 1-2-4	
	6	С9-15.28-18	1	-5	
	7	Каркас КП2-20 14	1	-15	
	10	Кр1-14б	2	-9	
		Арматура класса А-III		по ГОСТ 5781-82	

Бетон класса В15; 2,85 м³
Масса панели 7,1т

3.900.1-10.1-1-6

Лист 3

Инв.№подл. | Подпись и дата | Взам.инв.№

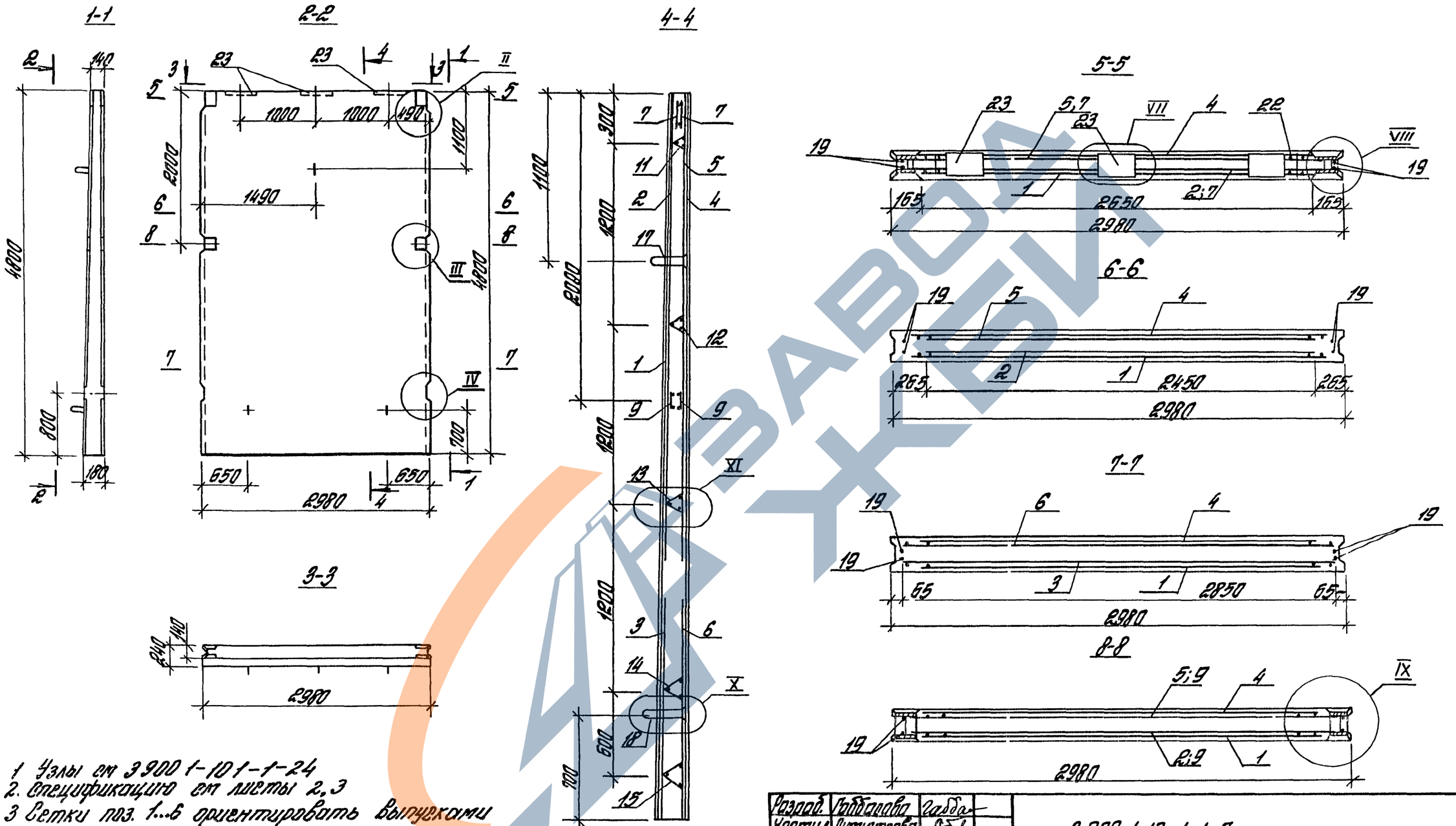

1. Узлы см 3.900 1-10 1-1-24
2. Спецификацию см листы 2, 3
3. Сетки поз. 1...6 ориентировать выпусками длиной 225 мм к верхнему торцу панели.
4. Защитный слой до любой арматуры не менее 20 мм.

Разраб.	Габбасова	Габбас	3.900 1-10 1-1-7
Чертил.	Антонтеева		Панель стеновая ПС2-48-Б...
Проверил	Чернатоз		Стадия Р · Лист 1 · Листов 3
Н контр.	Чернатоз		ЦНИИПРОМЗДАНИЙ

Инв. № подл. | Подпись и дата | Взам. инв. №

Исполнение	Поз.	Наименование	Кол.	Обозначение документа	Масса, кг
Г1	1	Сетка С4-48.26-10	1	3.900.1-10.1-2-3	224,15
	2	С1-33.24-8	1	-1	
	3	С5-12.28-8	1	-3	
	4	С4-48.26-10	1	-3	
	5	—	—	—	
	6	С14-12.28-12	1	-7	
	7	Каркас Кр1-12а	2	-9	
	9	Кр1-12б	2	-9	
	11	Кр5-2	1	-12	
	12	Кр5-2,5	1	-12	
	13	Кр5-3,5	1	-12	
	14	Кр5-3,5	1	-12	
	15	Кр5-3,5	1	-12	
	17	Изделие закладное МН1-18а	1	-13	
	18	МН1-18б	2	-13	
	19	Стержень арматурный ф10 АIII, ℓ=4750; 2,93кг	4	без чертежа	
	22	Сетка С17-8.26-8	1	3.900.1-10.1-2-8	
	23	Изделие закладное МН2-8	3	-14	
Г1-а	Поз.	1÷7;9;11÷15;17÷19;22 по „Г1"			221,81
	23	Изделие закладное МН2-8	2	3.900.1-10.1-2-14	
Г2	Поз.	1;2;4÷7;9;11÷15;17÷19;22;23 по „Г1"			228,05
	3	Сетка С5-12.28-10	1	3.900.1-10.1-2-3	
Г2-а	Поз.	1;2;4÷7;9;11÷15;17÷19;22 по „Г1"			225,73
	3	Сетка С5-12.28-10	1	3.900.1-10.1-2-3	
	23	Изделие закладное МН2-8	2	-14	

Исполнение	Поз.	Наименование	Кол.	Обозначение документа	Масса, кг
Г3	Поз.	1;2;4;6;7;9;11÷15;17÷19;22;23 по „Г1"			245,99
	3	Сетка С14-12.28-12	1	3.900.1-10.1-2-7	
	5	С1-27.24-6	1	-1	
Г3-а	Поз.	1;2;4;6;7;9;11÷15;17÷19;22 по „Г1"			243,85
	3	Сетка С14-12.28-12	1	3.900.1-10.1-2-7	
	5	С1-27.24-6	1	-1	
	23	Изделие закладное МН3-8	2	-14	
Г4	Поз.	1;2;4;6;7;9;11÷15;17÷19;22;23 по „Г1"			257,52
	3	Сетка С14-12.28-14	1	3.900.1-10.1-2-7	
	5	С1-27.24-8	1	-1	
Г4-а	Поз.	1;2;4;6;7;9;11÷15;17÷19;22 по „Г1"			255,38
	3	Сетка С14-12.28-14	1	3.900.1-10.1-2-7	
	5	С1-27.24-8	1	-1	
	23	Изделие закладное МН3-8	2	-14	
Г5	Поз.	1;2;4;6;7;9;11÷15;17÷19;22 по „Г1"			266,61
	3	Сетка С14-12.28-16	1	3.900.1-10.1-2-7	
	5	С1-27.24-8	1	-1	
	23	Изделие закладное МН3-8	3	-14	
Г5-а	Поз.	1;2;4;6;7;9;11÷15;17÷19;22 по „Г1"			264,20
	3	Сетка С14-12.28-16	1	3.900.1-10.1-2-7	
	5	С1-27.24-8	1	-1	
	23	Изделие закладное МН3-8	2	-14	
Г6	Поз.	1;2;4;6;7;9;11÷15;17÷19;22 по „Г1"			276,97
	3	Сетка С14-12.28-16	1	3.900.1-10.1-2-7	
	5	С1-30.24-10	1	-1	
	23	Изделие закладное МН3-8	3	-14	
Г6-а	Поз.	1;2;4;6;7;9;11÷15;17÷19;22 по „Г1"			274,56
	3	Сетка С14-12.28-16	1	3.900.1-10.1-2-7	
	5	С1-30.24-10	1	-1	
	23	Изделие закладное МН3-8	2	-14	

Продолжение спецификации см. лист 3

3.900.1-10.1-1-7

Лист 2

Инв.N подл. | Подпись и дата | Взам.инв.N

Исполнение	Поз	Наименование	Кол	Обозначение документа	Масса, кг
Г7	1	Сетка С4-48 26-10	1	3900 1-10 1-2-3	293,20
	2	С1-33 24-8	1	-1	
	3	С14-12 28-16	1	-7	
	4	С4-48 26-10	1	-3	
	5	С6-33 24-12	1	-4	
	6	С14-12 28-12	1	-7	
	7	Каркас Кр1-12а	2	-9	
	9	Кр1-12б	2	-9	
	11	Кр5-2	1	-12	
	12	Кр5-2.5	1	-12	
	13	Кр5-3.5	1	-12	
	14	Кр5-3.5	1	-12	
	15	Кр5-3.5	1	-12	
	17	Изделие закладное МН1-18а	1	-13	
	18	МН1-18б	2	-13	
	19	Стержень арматурный ф10 А-III, l=4750; 2,93кг	4	без чертежа	
	22	Сетка С17-8 26-8	1	3.900 1-10 1-2-8	
	23	Изделие закладное МН3-8	3	-14	
Г7-а	Поз	1÷7;9, 11÷15;17÷19, 22 по „Г7"			290,79
	23	Изделие закладное МН3-8	2	3.900 1-10 1-2-14	
В1	Поз.	1,4,6,7,9,11-15;17-19, 22 по „Г7"			248,28
	2	Сетка С1-27 24-8	1	3.900 1-10 1-2-1	
	3	С14-12 28-12	1	-7	
	5	С1-27 24-8	1	-1	
	23	Изделие закладное МН2-8	3	-14	
В1-а	Поз.	1;4;6;7;9;11÷15;17÷19, 22 по „Г7"			246,14
	2	Сетка С1-27.24-8	1	3.900.1-10 1-2-1	
	3	С14-12 28-12	1	-7	
	5	С1-27.24-8	1	-1	
	23	Изделие закладное МН3-8	2	-14	

Исполнение	Поз	Наименование	Кол	Обозначение документа	Масса, кг
В2	Поз	1;4,7;9,11-15,17-19,22 по „Г7"			292,82
	2	Сетка С6-39 24-14	1	3.900 1-10 1-2-4	
	6	С9-15 28-18	1	-5	
	23	Изделие закладное МН2-8	3	-14	
В2-а	Поз.	1;4;7;9;11-15;17÷19;22 по „Г7"			290,68
	2	Сетка С6-39.24-14	1	3.900.1-10.1-2-4	
	6	С9-15 28-18	1	-5	
	23	Изделие закладное МН3-8	2	-14	
		Арматура класса А-II по ГОСТ 5781-82			
		Бетон класса В15; 2,69 м³			
		Масса панели 6,7т			
		Технические условия см 3900 1-101-3-ТУ			

Инв. № подл. | Подпись и дата | Взам. инв. №

3.900.1-10.1-1-7

Лист 3

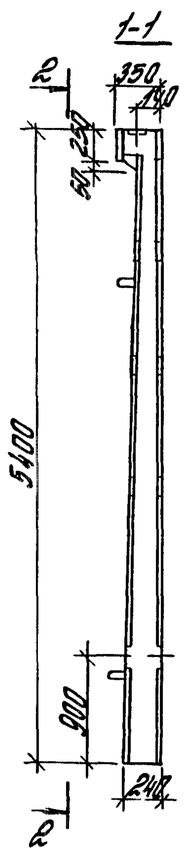

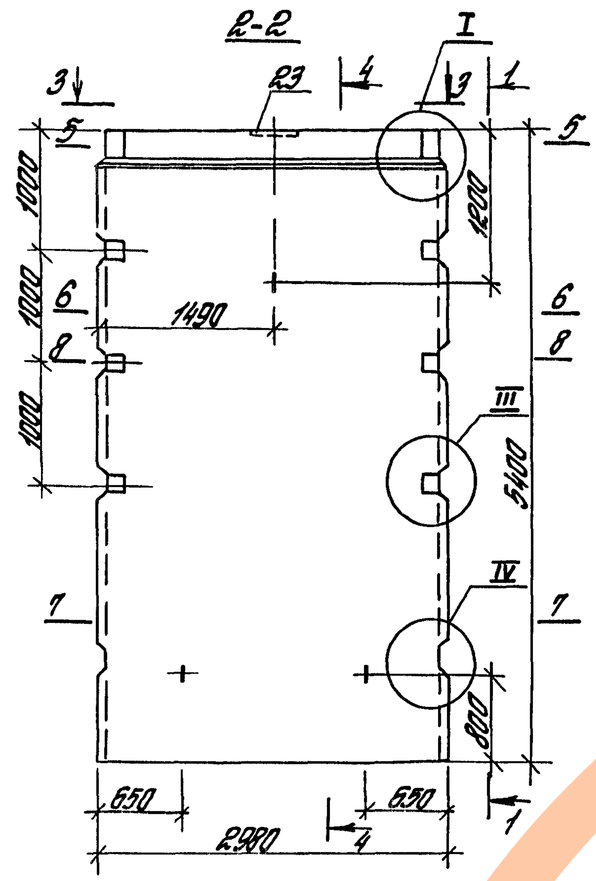

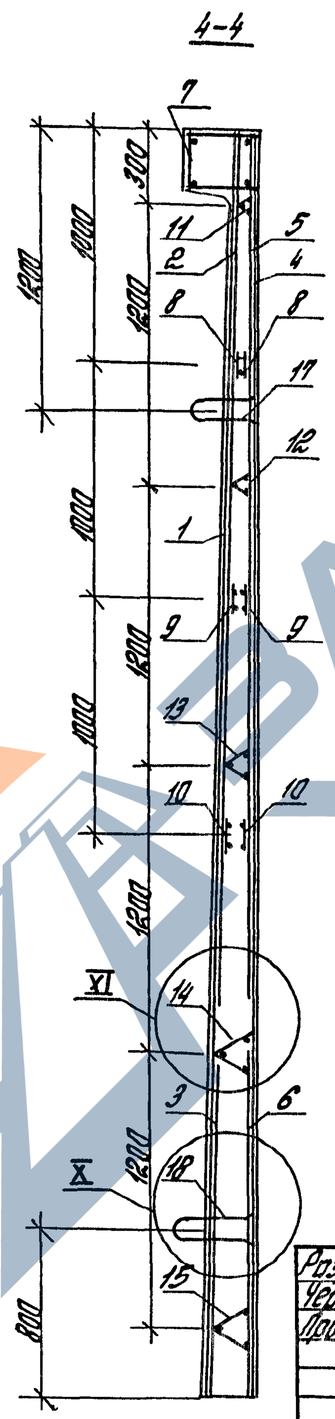

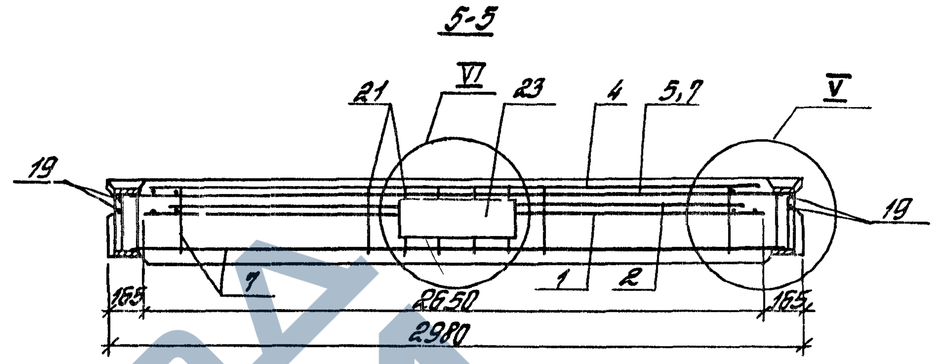

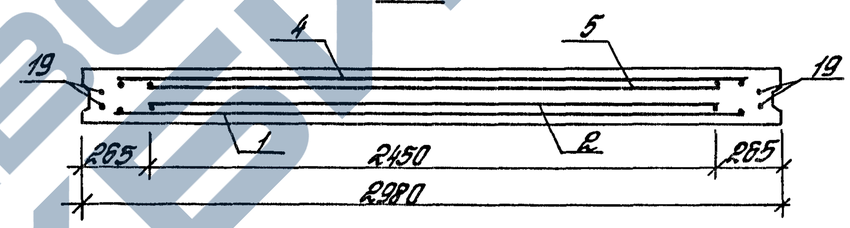

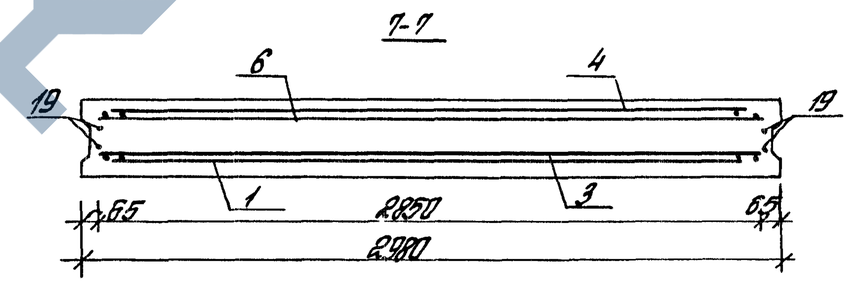

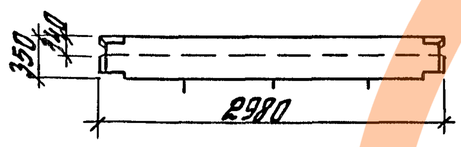

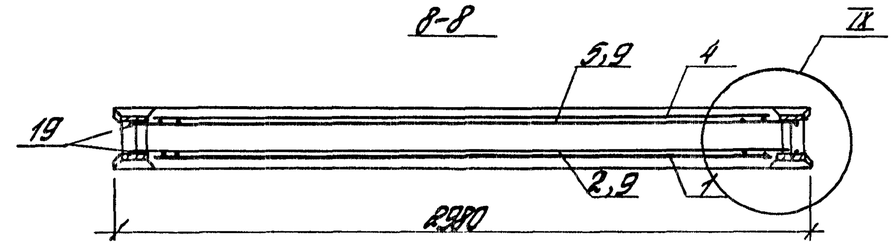

1 Узлы см 3900 1-10 1-1-24
2 Спецификацию см листы 2,3
3 Сетки поз 1...6 ориентировать выпусками длиной 225мм к верхнему торцу панели
4 Защитный слой до любой арматуры не менее 20мм

Разраб	Сосова	Сосова	3900.1-10 1-1-8
Чертил	Антюфеева		Панель стеновая ПС1-54-Б
Провер	Черноглаз		Стадия Р · Лист 1 · Листов 3
Н.контр.	Черноглаз		ЦНИИПРОМЗДАНИЙ

Инв.№ подл. | Подпись и дата | Взам.инв.№

Исполнение	Поз.	Наименование	Кол.	Обозначение документа	Масса, кг
Г1	1	Сетка С4-54.26-10	1	3.900.1-10.1-2-3	333,68
	2	С10-42.24-12	1	-5	
	3	С5-12.28-8	1	-3	
	4	С4-54.26-10	1	-3	
	5	—	—	—	
	6	С9-15.28-12	1	-5	
	7	Каркас КП2-12.16	1	-15	
	8	Кр1-14а	2	-9	
	9	Кр1-14б	2	-9	
	10	Кр1-14б	2	-9	
	11	Кр5-2	1	-12	
	12	Кр5-2.5	1	-12	
	13	Кр5-3.5	1	-12	
	14	Кр5-4.5	1	-12	
	15	Кр5-5.5	1	-12	
	17	Изделие закладное МН1-20а	1	-13	
	18	МН1-20б	2	-13	
	19	Стержень арматурный Ф10 А III; ℓ=5350; 3.3 кг	4	без чертежа	
	21	Сетка С16-8.8-10	1	3.900.1-10.1-2-8	
	23	Изделие закладное МН4-18	1	-14	
Г1П		Поз. 1÷6; 8÷15; 17÷19 по „Г1"			313,35
	7	Каркас КП2-12.12	1	3.900.1-10.1-2-15	
Г2	Поз.	1;2;4;6÷15;17÷19;21;23	по „Г1"		350,79
	3	Сетка С5-12.28-10	1	3.900.1-10.1-2-3	
	5	С1-33.24-6	1	-1	
Г2П	Поз.	1;2;4;6;8÷15;17÷19 по „Г1"			330,46
	3	Сетка С5-12.28-10	1	3.900.1-10.1-2-3	
	5	С1-33.24-6	1	-1	
	7	Каркас КП2-12.12	1	-15	

Исполнение	Поз.	Наименование	Кол.	Обозначение документа	Масса, кг
Г3	Поз.	1;2;4;6;8÷15;17÷19;21;23	по „Г1"		371,08
	3	Сетка С9-15.28-12	1	3.900.1-10.1-2-5	
	5	С1-33.24-8	1	-1	
	7	Каркас КП2-14.16	1	-15	
Г3П	Поз.	1;2;4;6;8÷15;17÷19 по „Г1"			350,75
	3	Сетка С9-15.28-12	1	3.900.1-10.1-2-5	
	5	С1-33.24-8	1	-1	
	7	Каркас КП2-12.14	1	-15	
Г4	Поз.	1;2;4;6;8÷15;17÷19;21;23	по „Г1"		383,96
	3	Сетка С9-15.28-14	1	3.900.1-10.1-2-5	
	5	С1-33.24-10	1	-1	
	7	Каркас КП2-16.16	1	-15	
Г4П	Поз.	1;2;4;6;8÷15;17÷19 по „Г1"			363,63
	3	Сетка С9-15.28-14	1	3.900.1-10.1-2-5	
	5	С1-33.24-10	1	-1	
	7	Каркас КП2-12.16	1	-15	
Г5	Поз.	1;2;4;6;8÷15;17÷19;21 по „Г1"			421,17
	3	Сетка С9-15.28-16	1	3.900.1-10.1-2-5	
	5	С10-36.24-12	1	-5	
	7	Каркас КП2-16.16	1	-15	
	23	Изделие закладное МН4-20	1	-14	
Г5П	Поз.	1;2;4;6;8÷15;17÷19 по „Г1"			398,91
	3	Сетка С9-15.28-16	1	3.900.1-10.1-2-5	
	5	С10-36.24-12	1	-5	
	7	Каркас КП2-12.16	1	-15	

Инв. № подл. | Подпись и дата | Взам. инв. №

Продолжение спецификации см. лист 3

3.900.1-10.1-1-8

Лист 2

Исполнение	Поз.	Наименование	Кол.	Обозначение документа	Масса, кг
	1	Сетка С4-54.26-10	1	3.900.1-10.1-2-3	
	2	С1-36 24-10	1	-1	
	3	С9-15.28-16	1	-5	
	4	С4-54 26-10	1	-3	
	5	С1-36 24-10	1	-1	
	6	С9-15 28-16	1	-5	
	7	Каркас КП2-18.18	1	-15	
	8	Кр1-14а	2	-9	
	9	Кр1-14б	2	-9	
	10	Кр1-14б	2	-9	
В1	11	Кр5-2	1	-12	405,40
	12	Кр5-2.5	1	-12	
	13	Кр5-3.5	1	-12	
	14	Кр5-4.5	1	-12	
	15	Кр5-5.5	1	-12	
	17	Изделие закладное МН1-20а	1	-13	
	18	МН1-20б	2	-13	
	19	Стержень арматурный ф10АIII, ℓ=5350, 3,3кг	4	без чертежа	
	21	Сетка С16-8.8-10	1	3.900.1-10.1-2-8	
	23	Изделие закладное МН4-20	1	-14	
	Поз.	1÷6, 8÷15, 17-19 по „В1"			
В1П	7	Каркас КП2-14.14	1	3.900 1-10.1-2-15	376,75
		Арматура класса АIII по ГОСТ 5781-82			
		Бетон класса В15; 3,66 м³			
		Масса панели 9,2 т			

Исполнение	Поз	Наименование	Кол	Обозначение документа	Масса, кг

Инв.№ подл. | Подпись и дата | Взам. инв.№

3.900.1-10.1-1-8

Лист 3

ЗАВОД ЖБИ

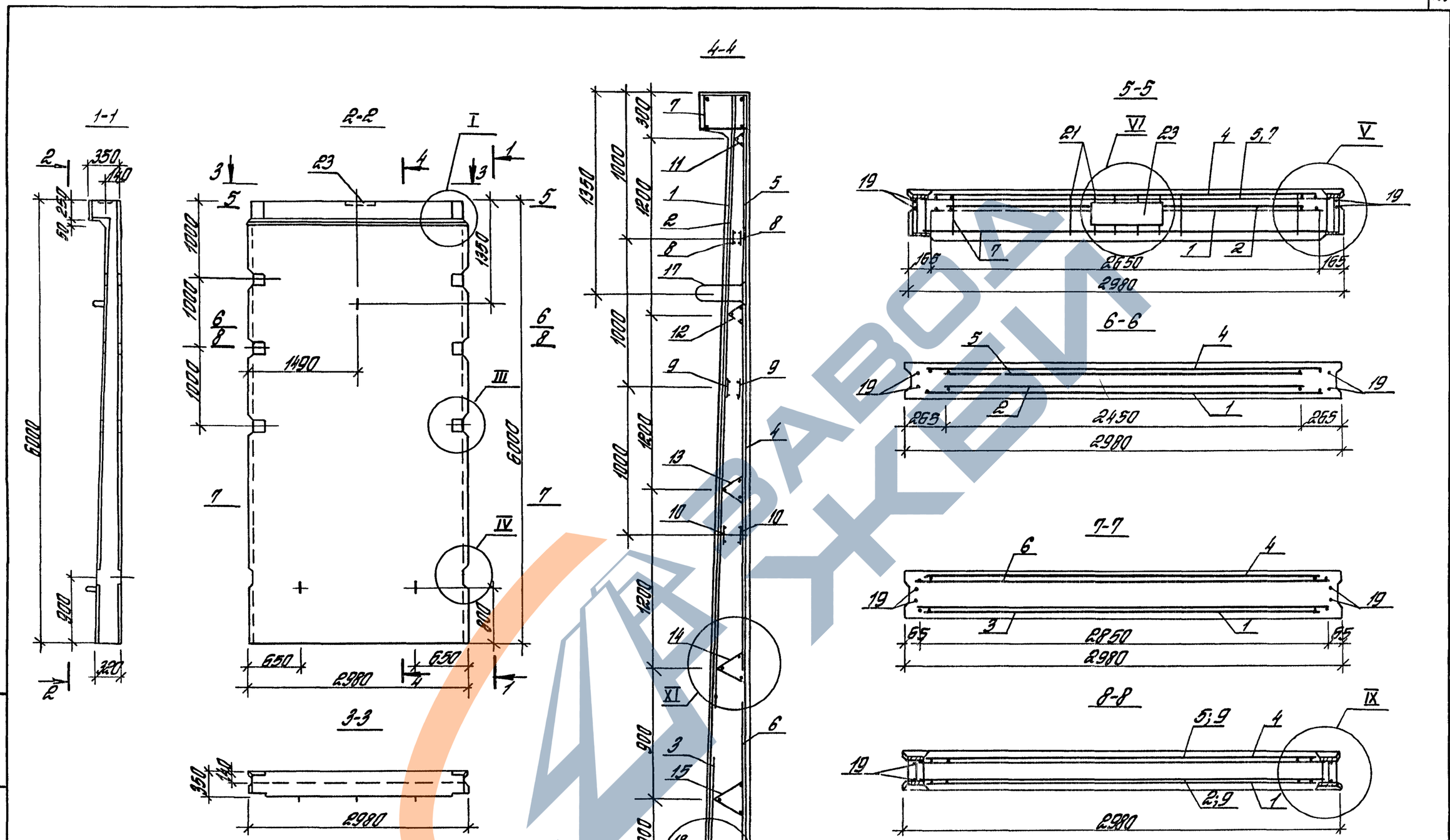

1 Узлы см 3.900.1-10 1-1-24
2 Спецификацию см листы 2,3
3 Сетки поз 1...6 ориентировать выпусками длиной 225 мм к верхнему торцу панели
4 Защитный слой до любой арматуры не менее 20 мм

Разраб.	Сосова	Сосова	3.900.1-10 1-1-9
Чертил	Антюшкина		Панель стеновая ПС1-60-Б
Провер.	Чернатаз		Стадия Р · Лист 1 · Листов 4
Н.контр.	Чернатаз		ЦНИИПРОМЗДАНИЙ

Инв. № подл. | Подпись и дата | Взам. инв. №

Исполнение	Поз	Наименование	Кол	Обозначение документа	Масса, кг
Г1	1	Сетка С13-60.26-12	1	3.900.1-10 1-2-7	413,47
	2	С6-45 24-12	1	-4	
	3	С5-12 28-8	1	-3	
	4	С4-60 26-10	1	-3	
	6	С14-18.28-16	1	-7	
	7	Каркас КП2-14 18	1	-15	
	8	Кр1-14а	2	-9	
	9	Кр1-14б	2	-9	
	10	Кр1-14б	2	-9	
	11	Кр5-2	1	-12	
	12	Кр5-2,5	1	-12	
	13	Кр5-3.5	1	-12	
	14	Кр5-4.5	1	-12	
	15	Кр5-5.5	1	-12	
	16	Кр5-5.5	1	-12	
	17	Изделие закладное МН1-22а	1	-13	
	18	МН1-22б	2	-13	
	19	Стержень арматурный ф10А III, ℓ=5950, 3,67кг	4	Без чертежа	
	21	Сетка С16-8 8-10	1	3.900.1-10.1-2-8	
	23	Изделие закладное МН5-18	1	-14	
Г1П	Поз.	1÷4;6;8÷19 по „Г1"			391,38
	7	Каркас КП2-14 14	1	3.900 1-10 1-2-15	
Г2	Поз.	1;2;4;6÷19,21;23 по „Г1"			442,88
	3	Сетка С5-15 28-10	1	3.900.1-10.1-2-3	
	5	С1-36 24-8	1	-1	
Г2П	Поз	1;2;4;6,8÷19 по „Г1"			420,79
	3	Сетка С5-15.28-10	1	3.900 1-10.1-2-3	
	5	С1-36 24-8	1	-1	
	7	Каркас КП2-14.14	1	-15	

Исполнение	Поз	Наименование	Кол.	Обозначение документа	Масса, кг
Г3	Поз.	1;2;4,6;8÷19;21;23 по „Г1"			454,33
	3	Сетка С9-15 28-12	1	3.900 1-10 1-2-5	
	5	С1-36 24-8	1	-1	
	7	Каркас КП2-16 18	1	-15	
Г3П	Поз.	1;2,4,6;8÷19 по „Г1"			432,24
	3	Сетка С9-15.28-12	1	3.900 1-10 1-2-5	
	5	С1-36 24-8	1	-1	
	7	Каркас КП2-14.16	1	-15	
Г4	Поз.	1;2,4;6;8÷19,21,23			474,32
	3	Сетка С9-15.28-14	1	3.900.1-10 1-2-5	
	5	С1-39,24-10	1	-1	
	7	Каркас КП2-16.18	1	-15	
Г4П	Поз	1;2;4,6,8÷19 по „Г1"			452,23
	3	Сетка С9-15.28-14	1	3.900.1-10 1-2-5	
	5	С1-39 24-10	1	-1	
	7	Каркас КП2-14.16	1	-15	
Г5	Поз.	1;2,4;6;8÷19;21,23 по „Г1"			511,93
	3	Сетка С14-18 28-16	1	3.900 1-10 1-2-7	
	5	С6-39.24-12	1	-4	
	7	Каркас КП2-18 18	1	-15	
Г5П	Поз.	1;2;4;6,8÷19 по „Г1"			489,84
	3	Сетка С14-18.28-16	1	3.900.1-10 1-2-7	
	5	С6-39 24-12	1	-4	
	7	Каркас КП2-14 18	1	-15	

Продолжение спецификации см лист 3

3.900 1-10 1-1-9

Лист 2

Инв. № подл. | Подпись и дата | Взам. инв. №

Исполнение	Поз	Наименование	Кол	Обозначение документа	Масса, кг
Г6	1	Сетка С13-60.26-12	1	3.900.1-10.1-2-7	549,51
	2	С6-45.24-12	1	-4	
	3	С14-18.28-18	1	-7	
	4	С4-60.26-10	1	-3	
	5	С10-42.24-14	1	-5	
	6	С14-18.28-16	1	-7	
	7	Каркас КП2-20.18	1	-15	
	8	Кр1-14а	2	-9	
	9	Кр1-14б	2	-9	
	10	Кр1-14б	2	-9	
	11	Кр5-2	1	-12	
	12	Кр5-2,5	1	-12	
	13	Кр5-3.5	1	-12	
	14	Кр5-4.5	1	-12	
	15	Кр5-5.5	1	-12	
	16	Кр5-5.5	1	-12	
	17	Изделие закладное МН1-22а	1	-13	
	18	МН1-22б	2	-13	
	19	Стержень арматурный ф10 А III, ℓ=5950; 3,67кг	4	без чертежа	
	21	Сетка С16-8.8-10	1	3.900.1-10.1-2-8	
	23	Изделие закладное МН5-20	1	-14	
Г6П	Поз.	1÷6, 8÷19 по „Г6"			525,28
	7	Каркас КП2-14.20	1	3.900.1-10.1-2-15	

Исполнение	Поз	Наименование	Кол	Обозначение документа	Масса, кг
В1	1	Сетка С13-60.26-12	1	3.900.1-10.1-2-7	527,29
	2	С1-39.24-10	1	-1	
	3	С14-18.28-18	1	-7	
	4	С13-60.26-12	1	-7	
	5	С1-39.24-10	1	-1	
	6	С14-18.28-18	1	-7	
	7	Каркас КП2-20.20	1	-15	
	8	Кр1-14а	2	-9	
	9	Кр1-14б	2	-9	
	10	Кр1-14б	2	-9	
	11	Кр5-2	1	-12	
	12	Кр5-2.5	1	-12	
	13	Кр5-3.5	1	-12	
	14	Кр5-4.5	1	-12	
	15	Кр5-5.5	1	-12	
	16	Кр5-5.5	1	-12	
	17	Изделие закладное МН1-22а	1	-13	
	18	МН1-22б	2	-13	
	19	Стержень арматурный ф10 А III; ℓ=5950; 3,67кг	4	без чертежа	
	21	Сетка С16-8.8-10	1	3.900.1-10.1-2-8	
	23	Изделие закладное МН5-20	1	-14	
В1П	Поз.	1÷6, 8÷19 по „В1"			498,63
	7	Каркас КП2-16.16	1	3.900.1-10.1-2-15	
		Бетон класса В15; 4,23 м³			
		Арматура класса А III по ГОСТ 5781-82			
		Масса панели 10,6 т.			
		Технические условия ТУ 3.900.1-10.1-3-ТУ			

Инв.№подл. | Подпись и дата | Взам.инв.№

ПС2-24-КГ1...КГ3, КВ1, КВ2

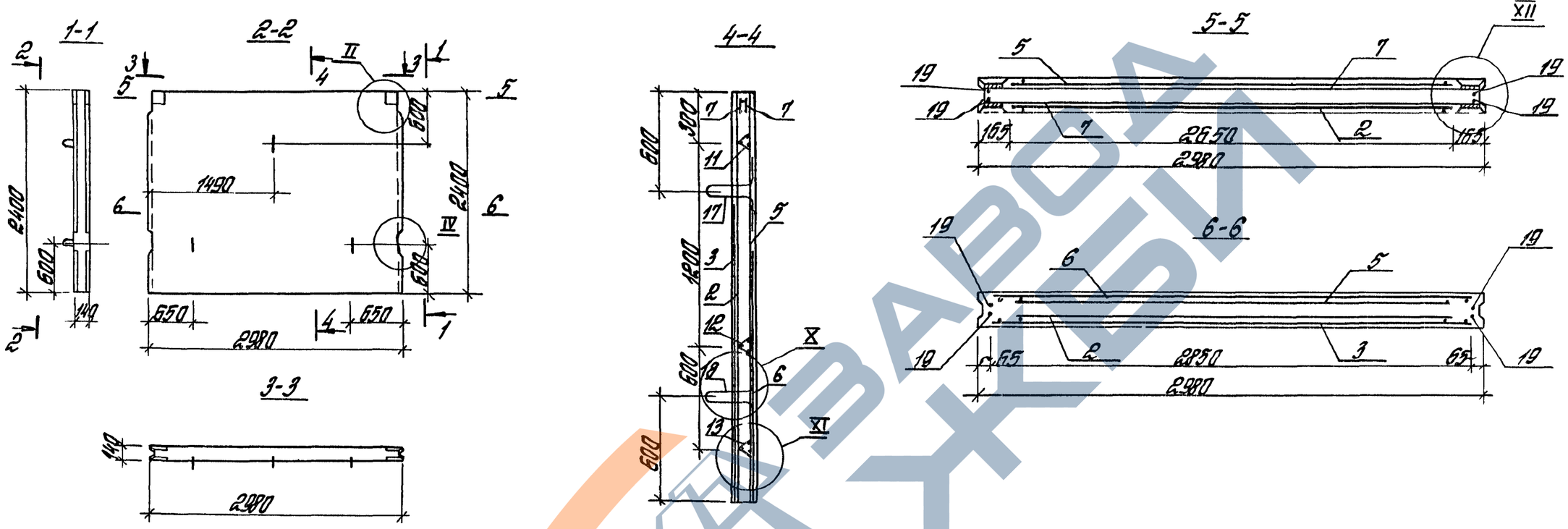

1 Узлы см 3.900 1-10 1-1-24.
2 Спецификацию см. лист 2.
3 Сетки поз 2,3,5,6 ориентировать выпусками длиной 225мм к верхнему торцу панели
4 Защитный слой до любой арматуры не менее 20мм

Разраб	Уреднаменская		3.900 1-10 1-1-10
Чертил	Никифорова		
Провер	Чернолаз		Панель стеновая ПС2-24-К
Н.контр	Чернолаз		Стадия Р · Лист 1 · Листов 2 · ЦНИИПромзданий

Инв.№ подл | Подпись и дата | Взам.инв.№

Исполнение	Поз.	Наименование	Кол	Обозначение документа	Масса, кг
Г1	2	Сетка С2-24.26-8	1	3.900.1-10.1-2-2	56,35
	5	С2-24.26-8	1	-2	
	7	Каркас КР1-10а	2	-9	
	11	КР5-2	1	-12	
	12	КР5-2	1	-12	
	13	КР5-2	1	-12	
	17	Изделие закладное МН1-10	1	-13	
	18	МН1-10	2	-13	
	19	Стержень арматурный ф8АIII, ℓ=2350, 0,93кг	4	без чертежа	
Г2	Поз.	2;5;7;11÷13;17÷19 по „Г1"			62,68
	3	Сетка С3-9.28-8	1	3.900.1-10.1-2-2	
Г3	Поз.	2;5;7;11÷13;17÷19 по „Г1"			80,22
	3	Сетка С9-15.28-12	1	3.900.1-10.1-2-5	
В1	Поз.	7;11÷13;17÷19 по „Г1"			70,91
	2	Сетка С2-24.26-10	1	3.900.1-10.1-2-2	
	5	С2-24.26-10	1	-2	
В2	Поз.	2;5;7;11÷13;17÷19 по „Г1"			79,09
	6	Сетка С8-15.28-12	1	3.900.1-10.1-2-4	
		Арматура класса А-III по ГОСТ 5781-82			
		Бетон класса В15; 0,99 м³			
		Масса панели 2,5 т			
		Технические условия см. 3.900.1-10.1-3-ТУ			

Исполнение	Поз	Наименование	Кол.	Обозначение документа	Масса, кг

Инв. № подл. | Подпись и дата | Взам. инв. №

ПС2-24-КГ1У... КГ3У, КВ1У, КВ2У

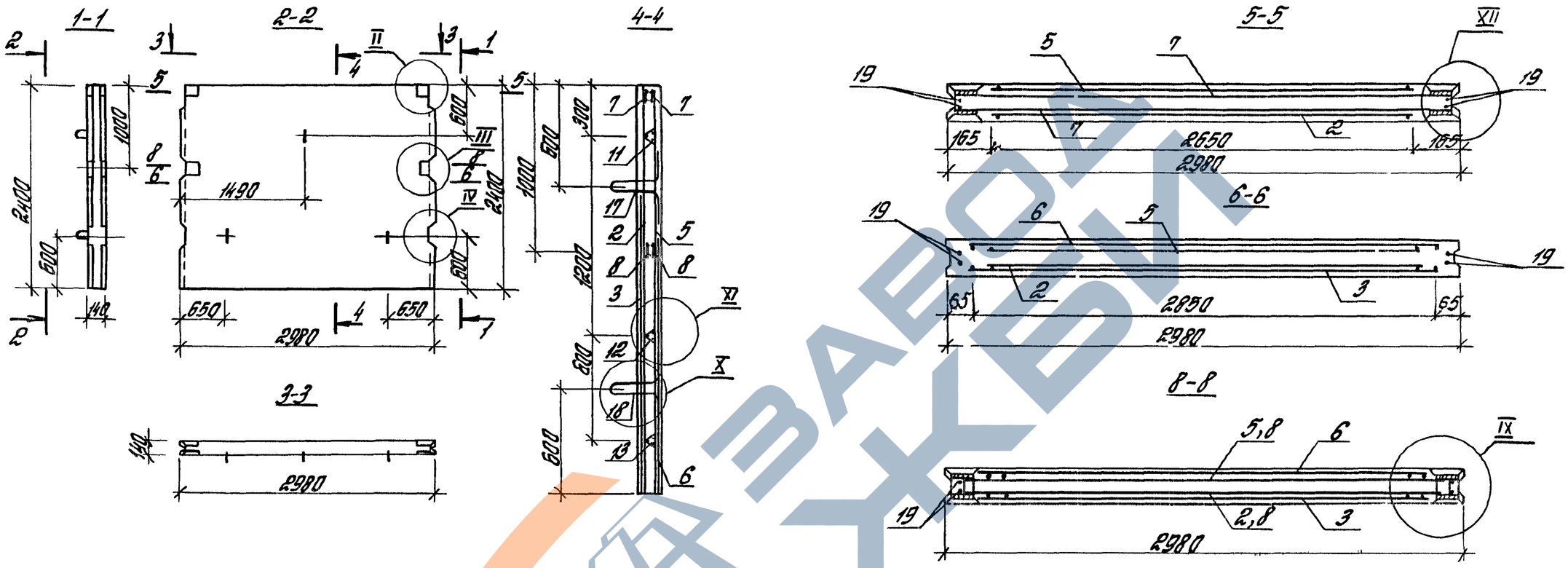

1 Узлы см 3.900.1-10.1-1-24
2 Спецификацию см лист 2.
3 Сетки поз 2,3,5,6 ориентировать выпусками длиной 225 мм к верхнему торцу панели
4 Защитный слой до любой арматуры не менее 20 мм

Разраб.	Преображенская		
Чертил	Антипрева		
Провер.	Чернотаз		
Н. контр.	Чернотаз		

3.900.1-10.1-1-11

Панель стеновая ПС2-24-К. У

Стадия	Лист	Листов
Р	1	2

ЦНИИПРОМЗДАНИЙ

Инв № подл. | Подпись и дата | Взам. инв №

Исполнение	Поз.	Наименование	Кол	Обозначение документа	Масса, кг
Г1	2	Сетка С2-24.26-8	1	3.900.1-10.1-2-2	70,05
	5	С2-24.26-8	1	-2	
	7	Каркас КР1-10а	2	-9	
	8	КР1-10а	2	-9	
	11	КР5-2	1	-12	
	12	КР5-2	1	-12	
	13	КР5-2	1	-12	
	17	Изделие закладное МН1-10	1	-13	
	18	МН1-10	2	-13	
	19	Стержень арматурный ф8 А-III; ℓ=2350; 0,93 кг	4	без чертежа	
Г2	Поз.	2;5;7;8;11÷13;17÷19 по „Г1"			76,38
	3	Сетка С3-9.28-8	1	3.900.1-10.1-2-2	
Г3	Поз.	2;5;7;8;11÷13;17÷19 по „Г1"			93,92
	3	Сетка С9-15.28-12	1	3.900.1-10.1-2-5	
В1	Поз.	7;8;11÷13;17÷19 по „Г1"			84,61
	2	Сетка С2-24.26-10	1	3.900.1-10.1-2-2	
	5	С2-24.26-10	1	-2	
В2	Поз.	2;5;7;8,11÷13;17÷19 по „Г1"			92,79
	6	Сетка С8-15.28-12	1	3.900.1-10.1-2-4	
		Арматура класса А-III по ГОСТ 5781-82			
		Бетон класса В15; 0,99 м³			
		Масса панели 2,5 т.			
		Технические условия см 3.900.1-10.1-3-ТУ			

Исполнение	Поз.	Наименование	Кол	Обозначение документа	Масса, кг

Инв.№ подл. | Подпись и дата | Взам. инв.№

ПСР-30- КГ1...КГ4, КВ1, КВ2

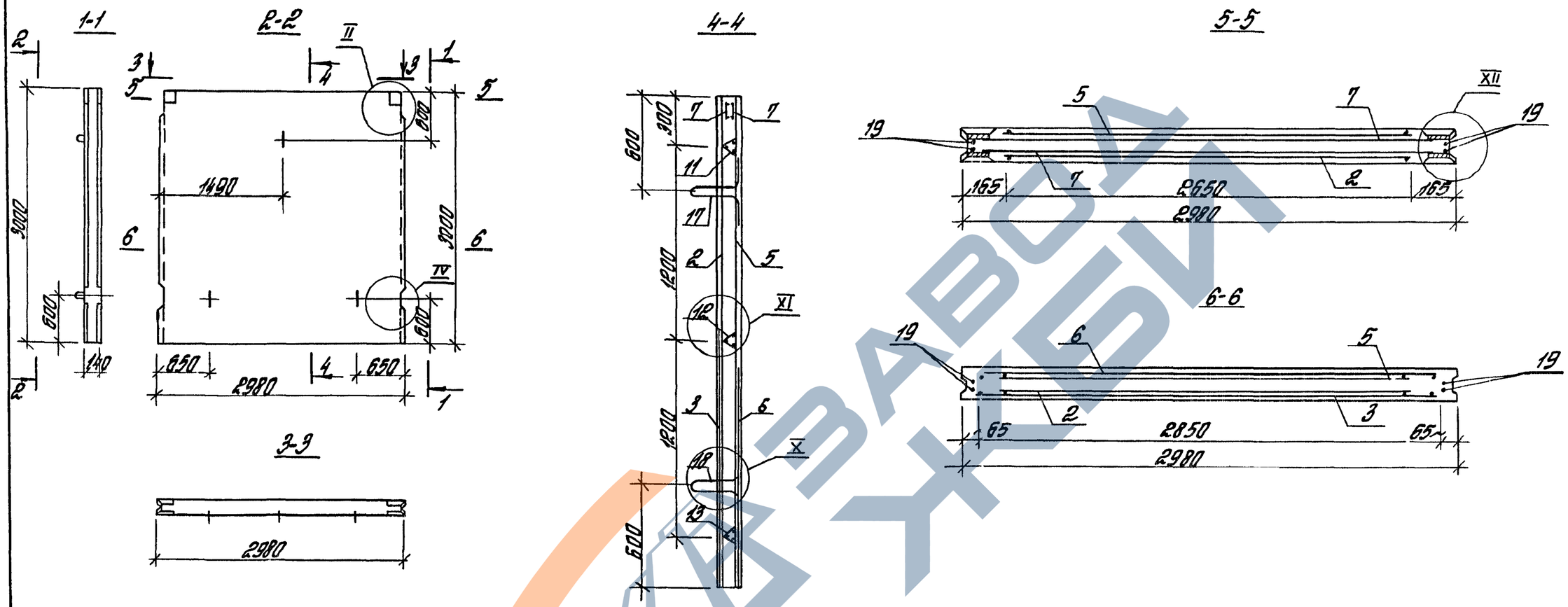

1 Узлы см 3.900.1-10 1-1-24.
2. Спецификацию см лист 2.
3 Сетки поз 2,3,5,6 ориентировать выпусками длиной 225мм к верхнему торцу панели
4 Защитный слой до любой арматуры не менее 20 мм

Разраб	Преображенская		3.900.1-10 1-1-12
Чертил	Антропова		
Проверил	Черномаз		Панель стеновая ПСР-30-К.
Н.контр	Черномаз		Стадия Р · Лист 1 · Листов 2 · ЦНИИПРОМЗДАНИЙ

Инв.№ подл. | Подпись и дата | Взам.инв.№

24394-02 36

Исполнение	Поз	Наименование	Кол.	Обозначение документа	Масса, кг
Г1	2	Сетка С2-30 26-10	1	3900 1-10 1-2-2	95,91
	5	С2-30 26-10	1	-2	
	6	С3-12 28-8	1	-2	
	7	Каркас КР1-10а	2	-9	
	11	КР5-2	1	-12	
	12	КР5-2	1	-12	
	13	КР5-2	1	-12	
	17	Изделие закладное МН1-12	1	-13	
	18	МН1-12	2	-13	
	19	Стержень арматурный ф10 А-III, ℓ=2950, 1,82кг	4	без чертежа	
Г2	Поз	2,5÷7, 11÷13, 17÷19 по „Г1"			
	3	Сетка С3-12 28-8	1	3900 1-10 1-2-2	104,30
Г3	Поз	2,5÷7; 11÷13, 17÷19 по „Г1"			
	3	Сетка С9-15.28-14	1	3900 1-10.1-2-5	126,68
Г4	Поз	2,5-7, 11-13, 17-19 по „Г1"			
	3	Сетка С9-21 28-18	1	3900 1-10 1-2-5	166,21
В1	Поз	2,5,7, 11-13, 17-19 по „Г1"			
	3	Сетка С9-15 28-12	1	3900 1-10 1-2-5	135,26
	6	С9-15.28-12	1	3,900 1-10 1-2-5	
В2	Поз	2,5,7, 11-13;17-19 по „Г1"			
	6	Сетка С9-21.28-18	1	3900 1-10 1-2-5	157,82
		Арматура класса А-III по ГОСТ 5781-82			
		Технические условия ст 3,900 1-10 1-3-ТУ			
		Бетон класса В15; 1,24 м³			
		Масса панели 3,1 т			

Исполнение	Поз	Наименование	Кол	Обозначение документа	Масса, кг

Инв. № подл. | Подпись и дата | Взам. инв. №

3,900 1-10 1-1-12

Лист 2

ПС2-30-КГ1У...КГ4У, КВ1У, КВ2У

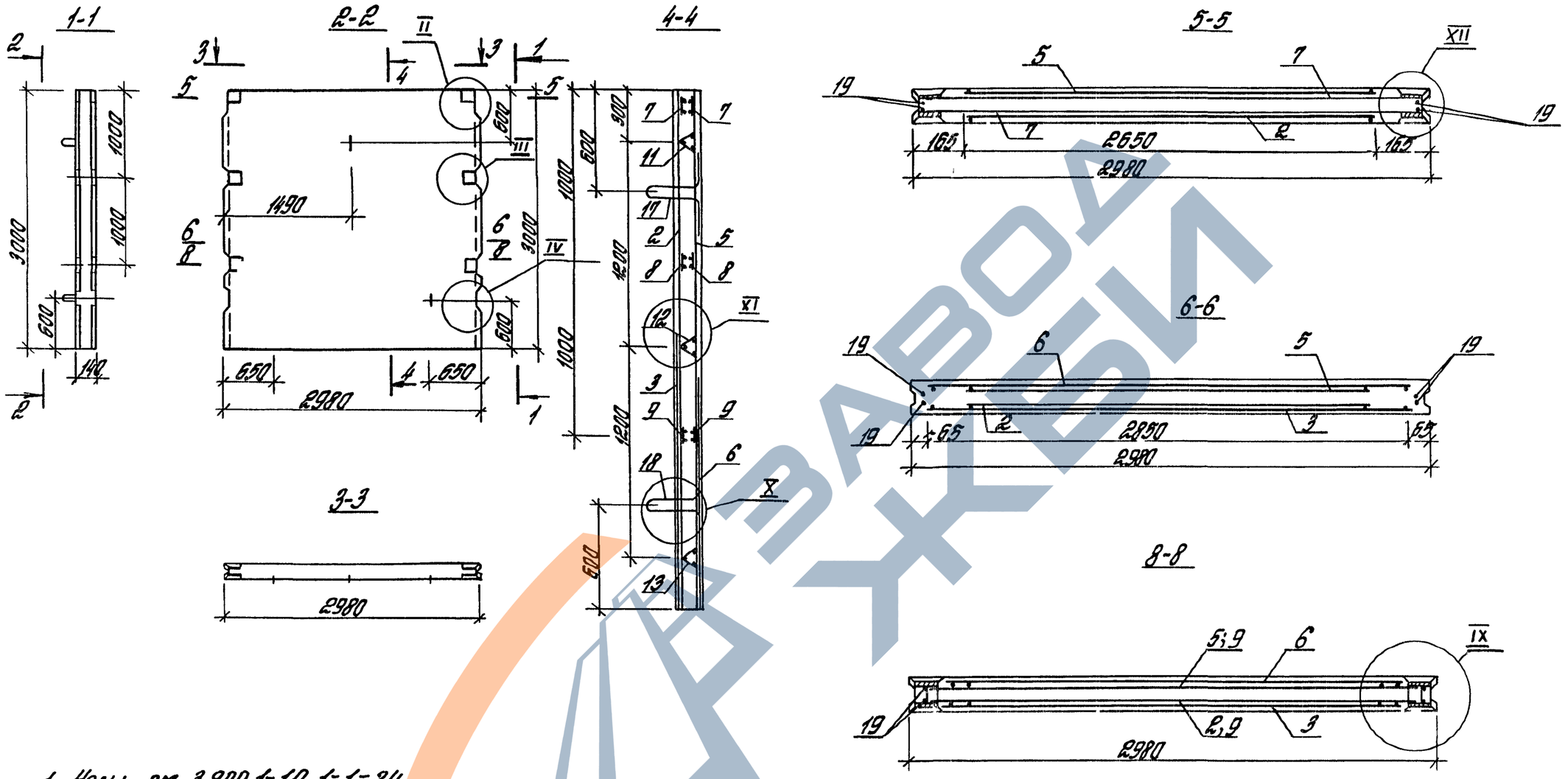

1 Узлы см. 3.900 1-10 1-1-24
2 Спецификация см лист 2
3 Сетки поз 2,3,5,6 ориентировать выпусками длиной 225мм к верхнему торцу панели.
4 Защитный слой до любой арматуры не менее 20мм

Разраб.	Преображенская		3.900 1-10 1-1-13
Чертил	Антютеева		
Проверил	Черномаз		Панель стеновая ПС2-30-К..У
Н.контр.	Черномаз		Стадия Р · Лист 1 · Листов 2 · ЦНИИПРОТЗДАНИЙ

Инв.№ подл. | Подпись и дата | Взам.инв.№

Исполнение	Поз.	Наименование	Кол.	Обозначение документа	Масса, кг
Г1	2	Сетка С2-30.26-10	1	3.900.1-10.1-2-2	123,31
	5	С2-30.26-10	1	-2	
	6	С3-12.28-8	1	-2	
	7	Каркас Кр1-10а	2	-9	
	8	Кр1-10а	2	-9	
	9	Кр1-10а	2	-9	
	11	Кр5-2	1	-12	
	12	Кр5-2	1	-12	
	13	Кр5-2	1	-12	
	17	Изделие закладное МН1-12	1	-13	
	18	МН1-12	2	-13	
	19	Стержень арматурный ф10А-III; ℓ=2950; 1,82 кг	4	Без чертежа	
Г2	Поз.	2;5÷9;11÷13;17÷19 по „Г1"	"		131,70
	3	Сетка С3-12.28-8	1	3.900.1-10.1-2-2	
Г3	Поз.	2;5÷9;11÷13;17÷19 по „Г1"	"		154,08
	3	Сетка С9-15.28-14	1	3.900.1-10.1-2-5	
Г4	Поз.	2;5÷8;11÷13;17÷19 по „Г1"	"		194,65
	3	Сетка С9-21.28-18	1	3.900.1-10.1-2-5	
	9	Каркас Кр2-10а	2	-10	
В1	Поз.	2;5;7÷9;11÷13;17÷19 по „Г1"	"		162,66
	3	Сетка С9-15.28-12	1	3.900.1-10.1-2-5	
	6	С9-15.28-12	1	-5	
В2	Поз.	2;5;7÷9;11÷13;17÷19 по „Г1"	"		185,22
	6	Сетка С9-21.28-18	1	3.900.1-10.1-2-5	
		Арматура класса А-III по ГОСТ 5781-82			
		Технические условия	см.	3.900.1-10.1-3-ТУ	

Исполнение	Поз.	Наименование	Кол.	Обозначение документа	Масса, кг
		Бетон класса В15; 1,24 $м^3$			
		Масса панели 3,1 т			

Инв.№ подл. | Подпись и дата | Взам. инв.№

3.900.1-10.1-1-13

Лист 2

ПС2-36-КГ1...КГ4, КВ1, КВ2

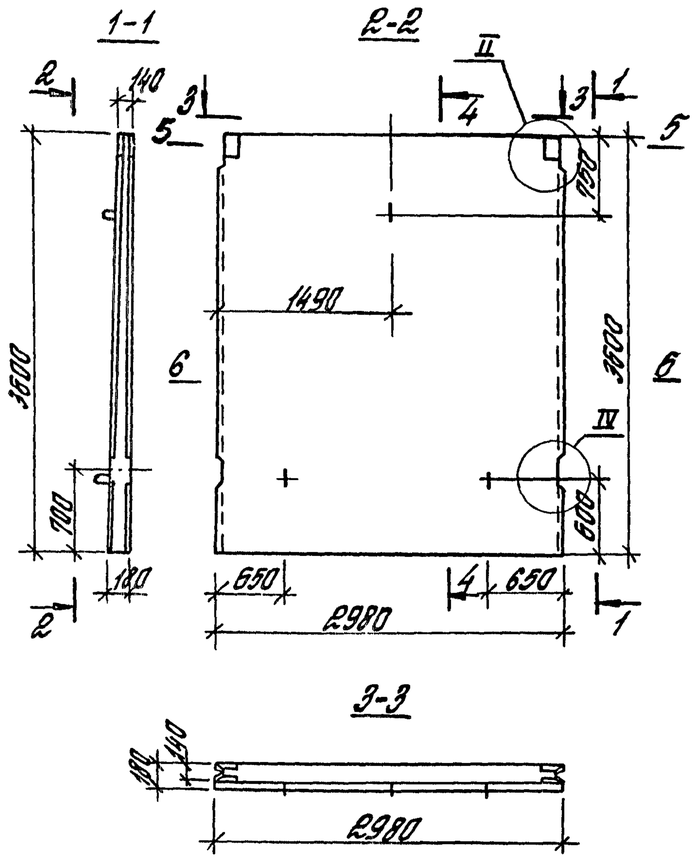

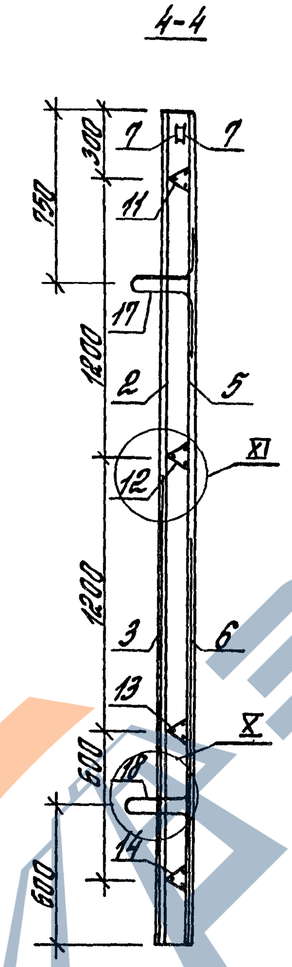

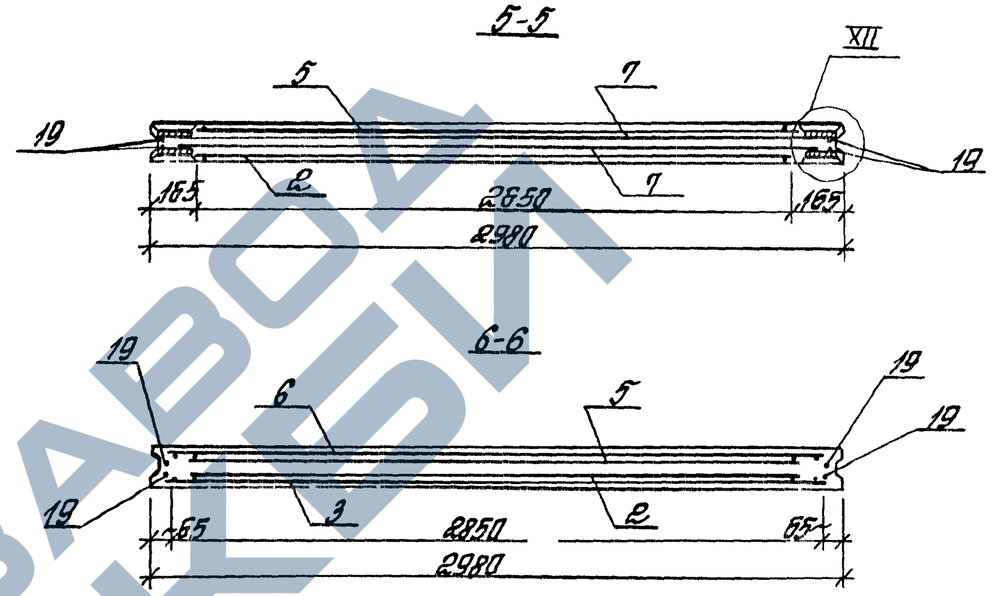

1. Узлы см 3.900.1-10.1-1-24.
2. Спецификацию см лист 2.
3. Сетки поз. 2,3,5,6 ориентировать выпусками длиной 225 мм верхнему торцу панели.
4. Защитный слой до любой арматуры не менее 20 мм

Разраб.	Преображенская		3.900.1-10.1-1-14
Чертил	Антонова		
Проверил	Чернатаз		Панель стеновая ПС2-36-К...
Н. контр.	Чернатаз		Стадия Р / Лист 1 / Листов 2
			ЦНИИПРОМЗДАНИЙ

24394-02 40

ЗАВОД ЖБИ

Исполнение	Поз	Наименование	Кол	Обозначение документа	Масса, кг
Г1	2	Сетка С2-36 26-10	1	3.900 1-10 1-2-2	127,37
	5	С2-36 26-10	1	-2	
	6	С8-15 28-12	1	-4	
	7	Каркас КР1-10а	2	-9	
	11	КР5-2	1	-12	
	12	КР5-2	1	-12	
	13	КР5-2,5	1	-12	
	14	КР5-2,5	1	-12	
	17	Изделие закладное МН1-14	1	-13	
	18	МН1-14	2	-13	
	19	Стержень арматурный ф10АIII, ℓ=3550, 2,19кг	4	Без чертежа	
Г2	Поз	2,5-7,11-14;17-19 по „Г1"			
	3	Сетка С8-15 28-12	1	3.900 1-10.1-2-4	150,11
Г3	Поз	2;5÷7;11,12;14;17÷19 по „Г1"			
	3	Сетка С9-21.28-16	1	3.900 1-10 1-2-5	184,62
	13	Каркас КР5-2	1	-12	
Г4	Поз	2;5÷7,11,12;14;17÷19 по „Г1"			
	3	Сетка С14-24.28-20	1	3.900.1-10.1-2-7	224,93
	13	Каркас КР5-2	1	-12	
В1	Поз.	2;5,7,11,12,14,17÷19 по „Г1"			
	3	Сетка С9-21 28-16	1	3.900 1-10.1-2-5	
	6	С9-21 28-16	1	-5	219,13
	13	Каркас КР5-2	1	-12	
В2	Поз	2,5,7,11,12;14;17÷19 по „Г1"			
	6	Сетка С14-18.28-16	1	3.900 1-10 1-2-7	154,83
	13	Каркас КР5-2	1	-12	
		Арматура класса АIII по ГОСТ 5781-82			

Исполнение	Поз.	Наименование	Кол	Обозначение документа	Масса, кг
		Технические условия	см	3.900 1-10 1-3-ТУ	
		Бетон класса В15,	1,7 м³		
		Масса панели 4,3т			

Инв. № подл. | Подпись и дата | Взам. инв. №

ПС2-36-КГ1У...КГ4У, КВ1У, КВ2У

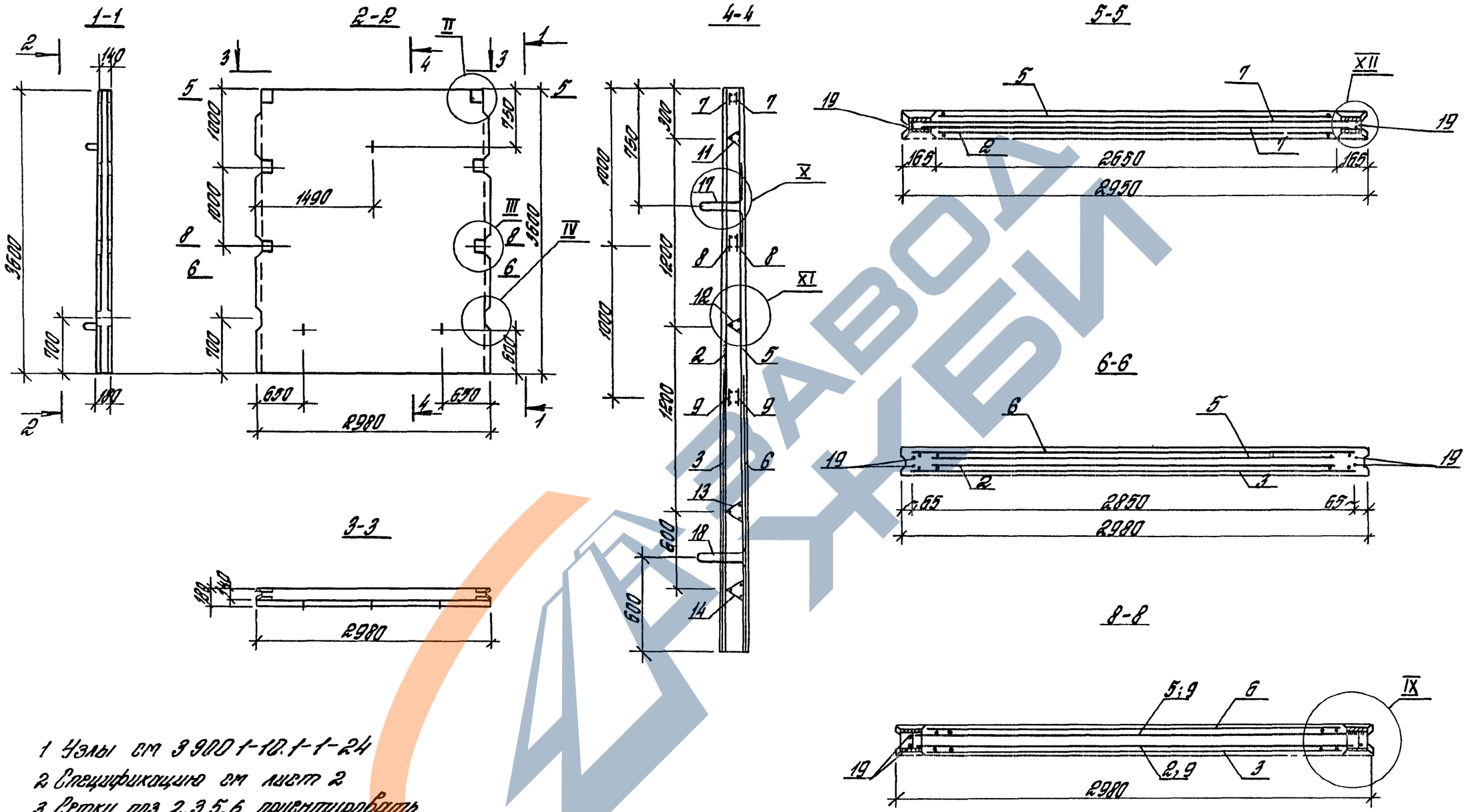

1 Узлы см 3.900.1-10.1-1-24
2 Спецификацию см лист 2
3 Сетки поз 2,3,5,6 ориентировать выпусками длиной 225 мм к верхнему торцу панели
4. Защитный слой до любой арматуры не менее 20мм

Разраб.	Преображенская		3.900.1-10.1-1-15
Чертил.	Антропова		Панель стеновая ПС2-36-К У
Проверил	Чернолаз		Стадия Р · Лист 1 · Листов 2
Н.контр.	Чернолаз		ЦНИИПРОМЗДАНИЙ

Инв.№ подл. | Подпись и дата | Взам.инв.№

Исполнение	Поз	Наименование	Кол	Обозначение документа	Масса, кг
Г1	2	Сетка С2-36 26-10	1	3 900 1-10 1-2-2	154,77
	5	С2-36 26-10	1	-2	
	6	С8-15 28-12	1	-4	
	7	Каркас КР1-10а	2	-9	
	8	КР1-10а	2	-9	
	9	КР1-10а	2	-9	
	11	КР5-2	1	-12	
	12	КР5-2	1	-12	
	13	КР5-2,5	1	-12	
	14	КР5-2 5	1	-12	
	17	Изделие закладное МН1-14	1	-13	
	18	МН1-14	2	-13	
	19	Стержень арматурный ф10АIII, ℓ=3550, 2,19 кг	4	Без чертежа	
Г2	Поз.	2;5-9, 11-14;17-19 по „Г1"			
	3	Сетка С8-15 28-12	1	3 900 1-10 1-2-4	177,51
Г3	Поз.	2,5÷9;11, 12, 14, 17-19 по „Г1"			
	3	Сетка С9-21 28-16	1	3 900 1-10 1-2-5	212,02
	13	Каркас КР5-2	1	-12	
Г4	Поз	2, 5-8, 11, 12;14;17÷19 по „Г1"			
	3	Сетка С11-24, 28-20	1	3 900 1-10.1-2-6	253,37
	9	Каркас КР2-10а	2	-10	
	13	КР5-2	1	-12	
В1	Поз	2,5, 7-9;11;12, 14, 17÷19 по „Г1"			
	3	Сетка С9-21 28-16	1	3 900 1-10 1-2-5	246,53
	6	С9-21 28-16	1	-5	
	13	Каркас КР5-2	1	-12	

Исполнение	Поз	Наименование	Кол	Обозначение документа	Масса, кг
В2	Поз	2,5, 7, 8, 11, 12, 14, 17-19 по „Г1"			
	6	Сетка С14-18, 28-16	1	3,900 1-10 1-2-7	182,23
	9	Каркас КР2-10а	2	-10	
	13	КР5-2	1	-12	
		Арматура класса А-III по ГОСТ 5781-82			
		Технические условия	рм	3 900 1-10 1-3-74	
		Бетон класса В15;	1,7 м³		
		Марка панели 4,3т			

Инв.№ подл. | Подпись и дата | Взам. инв.№

ПС2-42-КГ1, КГ2, КВ2

ПС2-42-КГ3..КГ5, КВ1

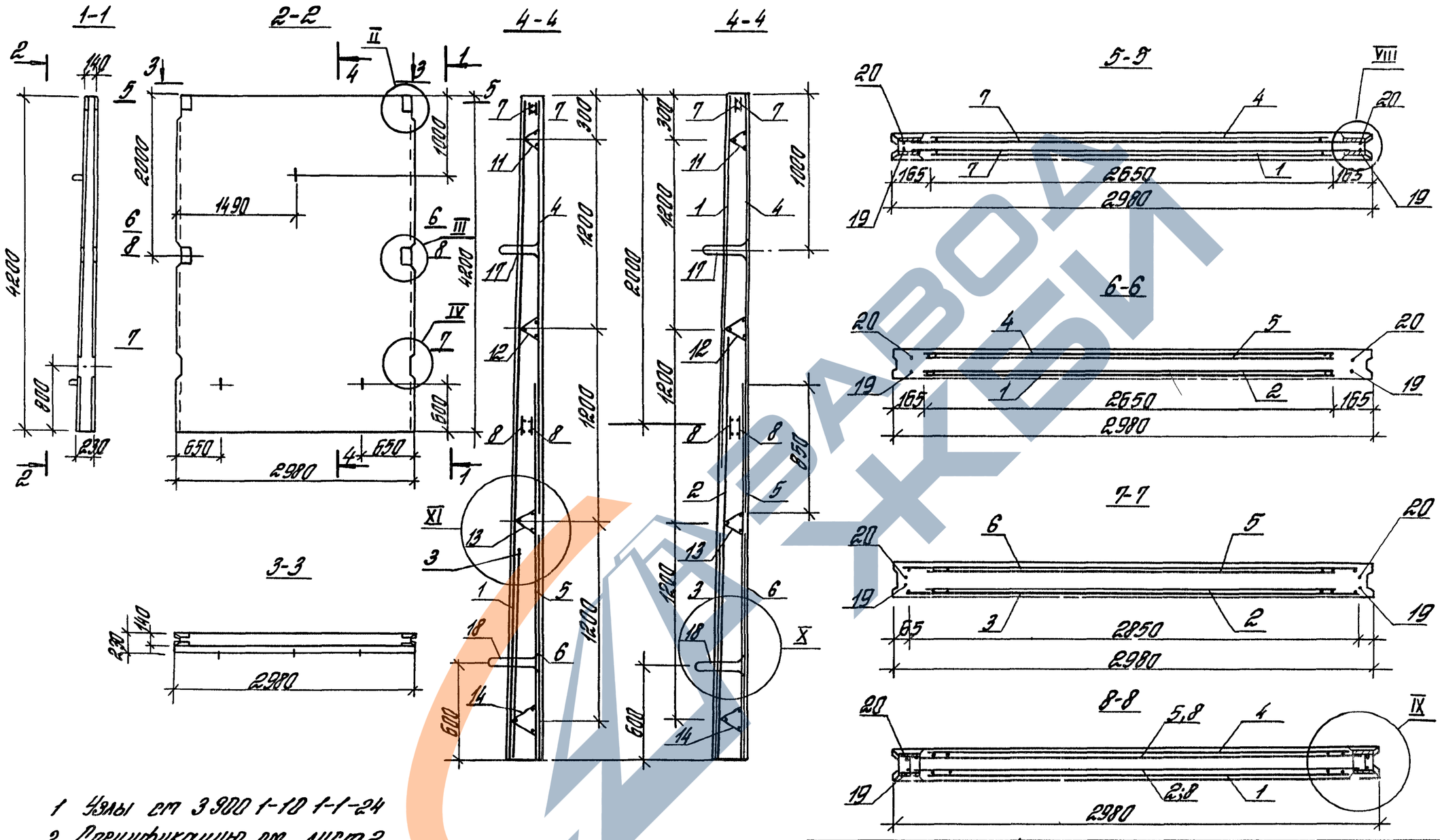

1 Узлы см 3.900.1-10 1-1-24
2. Спецификацию см лист 2
3 Сетки поз 1...6 ориентировать выпусками длиной 225мм к верхнему торцу панели
4 Защитный слой до любой арматуры не менее 20мм

Разраб.	Преображенская		3.900.1-10 1-1-16
Чертил	Антыкарева		Панель стеновая ПС2-42-К
Провер	Чернатаз		Стадия Р · Лист 1 · Листов 2
Н.контр	Чернатаз		ЦНИИПРОМЗДАНИЙ

Инв.№ подл. | Подпись и дата | Взам. инв.№

Исполнение	Поз.	Наименование	Кол	Обозначение документа	Масса, кг
Г1	1	Сетка С2-42.26-10	1	3.900.1-10.1-2-2	184,94
	4	С2-27.26-10	1	-2	
	5	С11-24.26-12	1	-6	
	6	С8-15.28-12	1	-4	
	7	Каркас КР1-12а	2	-9	
	8	КР1-12б	2	-9	
	11	КР5-2	1	-12	
	12	КР5-2	1	-12	
	13	КР5-3.5	1	-12	
	14	КР5-3.5	1	-12	
	17	Изделие закладное МН1-16а	1	-13	
	18	МН1-16б	2	-13	
	19	Стержень арматурный ф10АIII; ℓ=4150, 2.56кг	2	Без чертежа	
	20	ф12АIII; ℓ=4150, 3.69кг	2	—"—	
Г2	Поз	1;4÷8,11÷14;17÷20 по „Г1"			200,34
	3	Сетка С3-15.28-10	1	3.900.1-10.1-2-2	
Г3	Поз	4÷8;11÷14;17;18;20 по „Г1"			229,67
	1	Сетка С2-27.26-10	1	3.900.1-10.1-2-2	
	2	С11-24.26-12	1	-6	
	3	С8-15.28-12	1	-4	
	19	Стержень арматурный ф12АIII; ℓ=4150; 3.69кг	2	Без чертежа	
Г4	Поз.	4÷8,11÷14;17;18;20 по „Г1"			249,71
	1	Сетка С2-27.26-10	1	3.900.1-10.1-2-2	
	2	С11-24.26-14	1	-6	
	3	С8-15.28-14	1	-4	
	19	Стержень арматурный ф14АIII, ℓ=4150, 5.01кг	2	Без чертежа	
Г5	Поз	4÷8;11,12;14;17;18,20 по „Г1"			287,01
	1	Сетка С2-24.26-10	1	3.900.1-10.1-2-2	
	2	С7-27.26-16	1	-4	
	3	С12-18.28-16	1	-6	
	13	Каркас КР5-2.5	1	-12	
	19	Стержень арматурный ф16АIII; ℓ=4150; 6.55кг	2	Без чертежа	

Исполнение	Поз	Наименование	Кол.	Обозначение документа	Масса, кг
В1	1	Сетка С2-27.26-10	1	3.900.1-10.1-2-2	269,45
	2	С11-24.26-14	1	-6	
	3	С8-15.28-14	1	-4	
	4	С2-27.26-10	1	-2	
	5	С11-24.26-14	1	-6	
	6	С8-15.28-14	1	-4	
	7	Каркас КР1-12а	2	-9	
	8	КР1-12б	2	-9	
	11	КР5-2	1	-12	
	12	КР5-2.5	1	-12	
	13	КР5-2.5	1	-12	
	14	КР5-3.5	1	-12	
	17	Изделие закладное МН1-16а	1	-13	
	18	МН1-16б	2	-13	
	19	Стержень арматурный ф14АIII; ℓ=4150; 5.01кг	2	Без чертежа	
	20	ф14АIII; ℓ=4150, 5.01кг	2	—"—	
В2	Поз.	7,11÷14;17;18;20 по „В1"			246,62
	1	Сетка С2-42.26-10	1	3.900.1-10.1-2-5	
	4	С2-24.26-10	1	-5	
	5	С7-27.26-14	1	-4	
	6	С8-21.28-18	1	-4	
	8	Каркас КР2-12б	2	-10	
	19	Стержень арматурный ф10АIII; ℓ=4150; 2.56кг	2	Без чертежа	
		Арматура класса АIII по ГОСТ 5781-82			
		Технические условия см 3.900.1-10.1-3-ТУ			
		Бетон класса В15; 1,24 м³			
		Масса панели 3,1 т			

3.900.1-10.1-1-16

Лист 2

Инв. № подл. | Подпись и дата | Взам. инв. №

ПС2-42-КГ1У, КВ2У ПС2-42-КГ3У...КГ5У, КВ1У

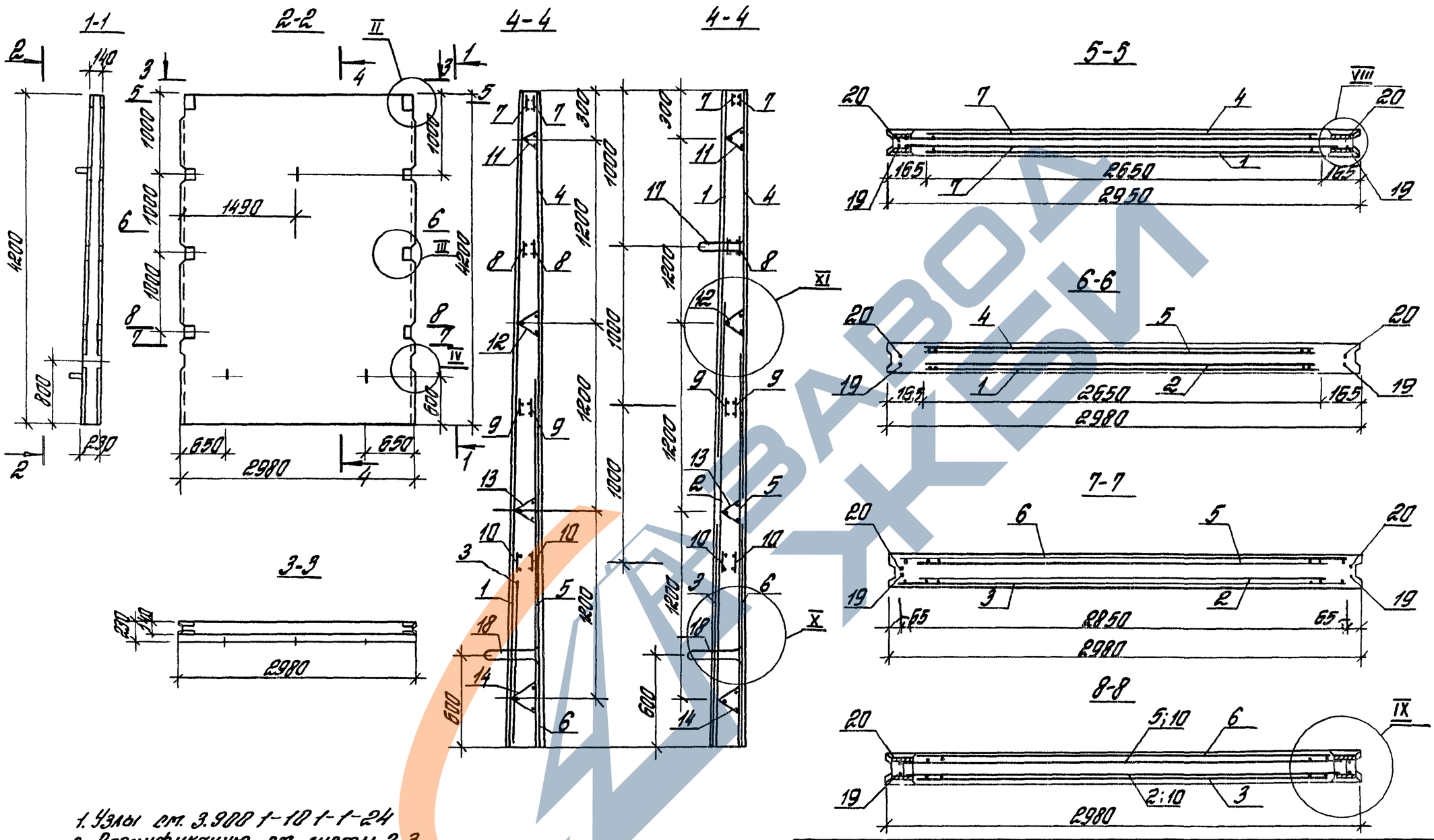

1. Узлы см. 3.900 1-10 1-1-24
2. Спецификацию см. листы 2, 3
3. Сетки поз. 1...6 ориентировать выпусками длиной 225 мм к верхнему торцу панели.
4. Защитный слой до любой арматуры не менее 20мм.

Разраб.	Преображенская		3.900.1-10.1-1-17
Чертил.	Антюфеева		Панель стеновая ПС2-42-К...У
Провер.	Чернотаз		Стадия Р · Лист 1 · Листов 3
Н.контр.	Чернотаз		ЦНИИПРОМЗДАНИЙ

Инв. № подл. | Подпись и дата | Взам. инв. №

24394-02 46

Исполнение	Поз.	Наименование	Кол.	Обозначение документа	Масса, кг
Г1	1	Сетка С2-42.26-10	1	3.900.1-10.1-2-2	218,58
	4	С2-27.26-10	1	-2	
	5	С11-24.26-12	1	-6	
	6	С8-15.28-12	1	-4	
	7	Каркас КР1-12а	2	-9	
	8	КР1-12а	2	-9	
	9	КР1-12б	2	-9	
	10	КР1-12б	2	-9	
	11	КР5-2	1	-12	
	12	КР5-2	1	-12	
	13	КР5-3.5	1	-12	
	14	КР5-3.5	1	-12	
	17	Изделие закладное МН1-16а	1	-13	
	18	МН1-16б	2	-13	
	19	Стержень арматурный ф10АIII; ℓ=4150; 2.56кг	2	без чертежа	
	20	ф12АIII; ℓ=4150; 3.69кг	2	——"——	
Г2	Поз.	1;4÷14;17÷20 по „Г1"			233,98
	3	Сетка С3-15.28-10	1	3.900.1-10.1-2-2	
Г3	Поз.	4÷14;17;18;20 по „Г1"			263,31
	1	Сетка С2-27.26-10	1	3.900.1-10.1-2-2	
	2	С11-24.26-12	1	-6	
	3	С8-15.28-12	1	-4	
	19	Стержень арматурный ф12АIII; ℓ=4150; 3.69кг	2	без чертежа	
Г4	Поз.	4÷9;11÷14;17;18;20 по „Г1"			284,39
	1	Сетка С2-27.26-10	1	3.900.1-10.1-2-2	
	2	С11-24.26-14	1	-6	
	3	С8-15.28-14	1	-4	
	10	Каркас КР2-12б	2	-10	
	19	Стержень арматурный ф14АIII; ℓ=4150; 5.01кг	2	без чертежа	

Исполнение	Поз.	Наименование	Кол.	Обозначение документа	Масса, кг
Г5	Поз.	4÷9;11÷14;17;18;20 по „Г1"			321,99
	1	Сетка С2-24.26-10	1	3.900.1-10.1-2-2	
	2	С7-27.26-16	1	-4	
	3	С12-18.28-16	1	-6	
	10	Каркас КР2-12б	2	-10	
	19	Стержень арматурный ф16АIII; ℓ=4150; 6.55кг	2	без чертежа	
В1	1	Сетка С2-27.26-10	1	3.900.1-10.1-2-2	304,26
	2	С11-24.26-14	1	-6	
	3	С8-15.28-14	1	-4	
	4	С2-27.26-10	1	-2	
	5	С11-24.26-14	1	-6	
	6	С8-15.28-14	1	-4	
	7	Каркас КР1-12а	2	-9	
	8	КР1-12а	2	-9	
	9	КР1-12б	2	-9	
	10	КР2-12б	2	-10	
	11	КР5-2	1	-12	
	12	КР5-2.5	1	-12	
	13	КР5-2.5	1	-12	
	14	КР5-3.5	1	-12	
	17	Изделие закладное МН1-16а	1	-13	
	18	МН1-16б	2	-13	
	19	Стержень арматурный ф14АIII; ℓ=4150; 5.01кг	2	без чертежа	
	20	ф14АIII; ℓ=4150; 5.01кг	2	——"——	
		Арматура класса А-III по ГОСТ 5781-82			

Продолжение спецификации см. лист 3.

3.900.1-10.1-1-17

Лист 2

Инв.№ подл. | Подпись и дата | Взам. инв.№

24394-02

Исполнение	Поз	Наименование	Кол.	Обозначение документа	Масса, кг
В2	Поз	7;8,10÷14,17;18;20 по „В1"			281,43
	1	Сетка С2-42.26-10	1	3.900.1-10.1-2-2	
	4	С2-24.26-10	1	-2	
	5	С7-27.26-14	1	-4	
	6	С8-21.28-18	1	-4	
	9	Каркас КР2-12Б	2	-10	
	19	Стержень арматурный ф10АIII; ℓ=4150; 2,56кг	2	без чертежа	
		Арматура класса А-III		по ГОСТ 5781-82	
		Технические условия	ст.	3.900.1-10.1-3-ТУ	
		Бетон класса В15; 2,29	$м^3$		
		Масса панели 5,7т.			

Исполнение	Поз.	Наименование	Кол.	Обозначение документа	Масса, кг

Инв.№подл. | Подпись и дата | Взам. инв.№

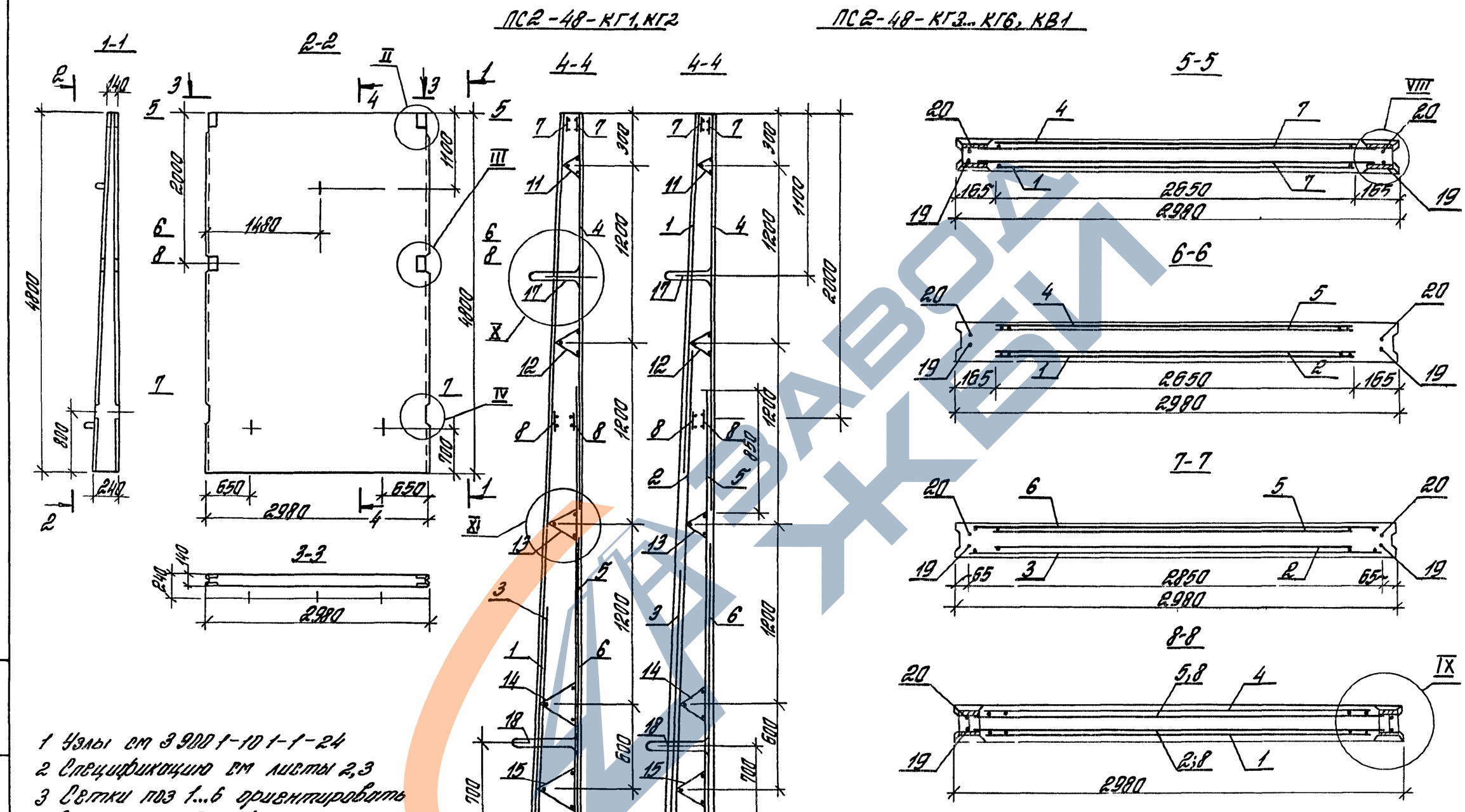

1 Узлы см 3.900.1-10.1-1-24
2 Спецификацию см листы 2,3
3 Сетки поз 1...6 ориентировать выпусками длиной 225мм к верхнему торцу панели
4 Защитный слой до любой арматуры не менее 20мм

Разраб.	Преображенская		3.900.1-10.1-1-18
Чертил	Антюфреева		
Провер.	Чернолаз		Панель стеновая ПС2-48-К
Н.контр.	Чернолаз		Стадия Р · Лист 1 · Листов 3
			ЦНИИПРОМЗДАНИЙ

Инв.№ подл. | Подпись и дата | Взам. инв.№

24394-02 49

Исполнение	Поз.	Наименование	Кол.	Обозначение документа	Масса, кг
Г1	1	Сетка С2-48.26-10	1	3.900.1-10.1-2-2	270,40
	4	С2-27.26-10	1	-2	
	5	С11-30.26-16	1	-6	
	6	С12-18.28-16	1	-6	
	7	Каркас КР1-12а	2	-9	
	8	КР1-12б	2	-9	
	11	КР5-2	1	-12	
	12	КР5-2.5	1	-12	
	13	КР5-2.5	1	-12	
	14	КР5-4.5	1	-12	
	15	КР5-5.5	1	-12	
	17	Изделие закладное МН1-18а	1	-13	
	18	МН1-18б	2	-13	
	19	Стержень арматурный ф10 А III; ℓ=4750; 2,93кг	2	без чертежа	
	20	ф16 А III; ℓ=4750; 7,5кг	2	—"—	
Г2	1	Сетка С2-48.26-10	1	3.900.1-10.1-2-2	285,50
	3	С3-15.28-10	1	-2	
	4	С2-27.26-10	1	-2	
	5	С11-30.26-16	1	-6	
	6	С12-18.28-16	1	-6	
	7	Каркас КР1-12а	2	-9	
	8	КР1-12б	2	-9	
	11	КР5-2	1	-12	
	12	КР5-2.5	1	-12	
	13	КР5-2.5	1	-12	
	14	КР5-3.5	1	-12	
	15	КР5-3.5	1	-12	
	17	Изделие закладное МН1-18а	1	-13	
	18	МН1-18б	2	-13	
	19	Стержень арматурный ф10 А III; ℓ=4750; 2,93кг	2	без чертежа	
	20	ф16 А III; ℓ=4750; 7,5кг	2	—"—	

Исполнение	Поз.	Наименование	Кол.	Обозначение документа	Масса, кг
Г3	Поз.	4÷8; 11÷15; 17; 18; 20 по „Г2"			320,78
	1	Сетка С2-30.26-10	1	3.900.1-10.1-2-2	
	2	С7-27.26-12	1	-4	
	3	С12-18.28-12	1	-6	
	19	Стержень арматурный ф12 А III; ℓ=4750; 4,22кг	2	без чертежа	
Г4	Поз.	4÷8; 11÷15; 17; 18; 20 по „Г2"			344,12
	1	Сетка С2-30.26-10	1	3.900.1-10.1-2-2	
	2	С7-27.26-14	1	-4	
	3	С12-18.28-14	1	-6	
	19	Стержень арматурный ф14 А III; ℓ=4750; 5,74кг	2	без чертежа	
Г5	Поз.	4÷8; 11÷15; 17; 18; 20 по „Г2"			389,09
	1	Сетка С2-27.26-10	1	3.900.1-10.1-2-2	
	2	С11-30.26-16	1	-6	
	3	С8-21.28-16	1	-4	
	19	Стержень арматурный ф16 А III; ℓ=4750; 7,5кг	2	без чертежа	
Г6	Поз.	4÷8; 11÷15; 17; 18; 20 по „Г2"			441,22
	1	Сетка С2-24.26-10	1	3.900.1-10.1-2-2	
	2	С7-33.26-18	1	-4	
	3	С14-24.28-18	1	-7	
	19	Стержень арматурный ф18 А III; ℓ=4750; 9,49кг	2	без чертежа	
		Арматура класса А-III по ГОСТ 5781-82			

Продолжение спецификации см. лист 3.

3.900.1-10.1-1-18

Лист 2

Инв.№ подл. | Подпись и дата | Взам. инв.№

Исполнение	Поз.	Наименование	Кол.	Обозначение документа	Масса, кг
	1	Сетка С2-24.26-10	1	3.900.1-10.1-2-2	
	2	С7-33.26-16	1	-4	
	3	С14-24.28-18	1	-7	
	4	С2-24.26-10	1	-2	
	5	С7-33.26-16	1	-4	
	6	С14-24.28-18	1	-7	
В1	7	Каркас КР1-12а	2	-9	454,36
	8	КР1-12б	2	-9	
	11	КР5-2	1	-12	
	12	КР5-2.5	1	-12	
	13	КР5-2.5	1	-12	
	14	КР5-3.5	1	-12	
	15	КР5-3.5	1	-12	
	17	Изделие закладное МН1-18а	1	-13	
	18	МН1-18б	2	-13	
	19	Стержень арматурный ф16 А III; ℓ=4750; 7,5кг	2	без чертежа	
	20	ф16 А III; ℓ=4750; 7,5 кг	2	—— // ——	

Арматура класса А-III по ГОСТ 5781-82
Технические условия см. 3.900.1-10.1-3-ТУ
Бетон класса В15; 2,69 $м^3$
Масса панели 6,7 т

Исполнение	Поз.	Наименование	Кол.	Обозначение документа	Масса, кг

Инв. № подл. | Подпись и дата | Взам. инв. №

ПС2-48-КГ1У, КГ2У

ПС2-48-КГ3У... КГ6У, КВ1У

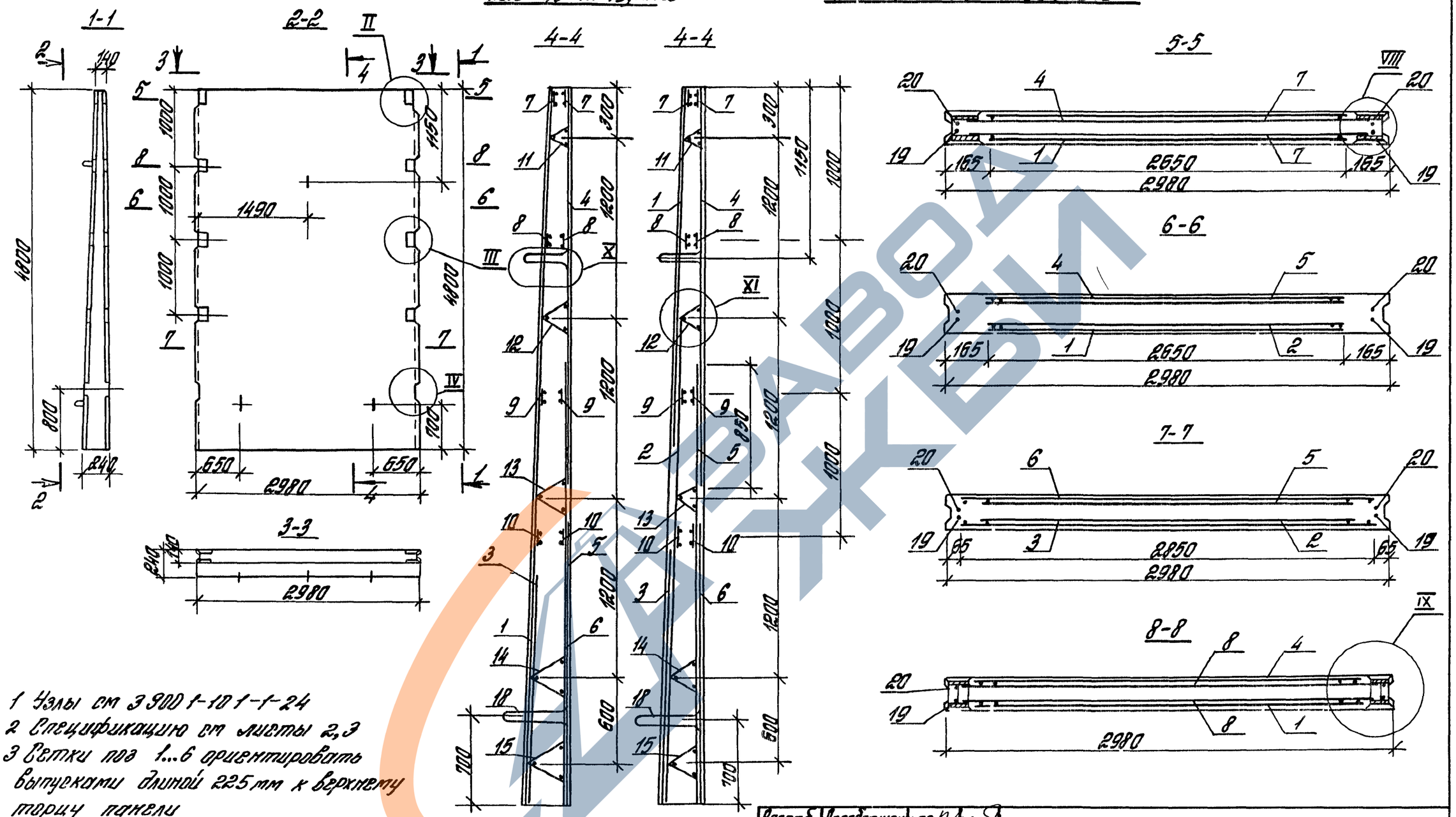

1 Узлы см 3.900.1-10.1-1-24
2 Спецификацию см листы 2,3
3 Сетки поз 1...6 ориентировать выпусками длиной 225 мм к верхнему торцу панели
4 Защитный слой до любой арматуры не менее 20мм

Разраб.	Преображенская		
Чертил	Антюшеева		
Провер.	Чернолоз		
Н.контр.	Чернолоз		

3.900.1-10.1-1-19

Панель стеновая ПС2-48-К У

Стадия	Лист	Листов
Р	1	3

ЦНИИПРОМЗДАНИЙ

Инв. № подл. | Подпись и дата | Взам. инв. №

Исполнение	Поз.	Наименование	Кол.	Обозначение документа	Масса, кг
Г1	1	Сетка С2-48.26-10	1	3.900.1-10.1-2-2	305,08
	4	С2-27.26-10	1	-2	
	5	С11-30.26-16	1	-6	
	6	С12-18,28-16	1	-6	
	7	Каркас Кр1-12а	2	-9	
	8	Кр1-12а	2	-9	
	9	Кр1-12б	2	-9	
	10	Кр2-12б	2	-10	
	11	Кр5-2	1	-12	
	12	Кр5-2,5	1	-12	
	13	Кр5-2,5	1	-12	
	14	Кр5-4.5	1	-12	
	15	Кр5-5,5	1	-12	
	17	Изделие закладное МН1-18а	1	-13	
	18	МН1-18б	2	-13	
	19	Стержень арматурный ф10АIII; ℓ=4750; 2,93кг	2	без чертежа	
	20	ф16АIII; ℓ=4750; 7,5кг	2	——"——	

Исполнение	Поз.	Наименование	Кол.	Обозначение документа	Масса, кг
Г2	1	Сетка С2-48.26-10	1	3.900.1-10.1-2-2	320,18
	3	С3-15.28-10	1	-2	
	4	С2-27.26-10	1	-2	
	5	С11-30.26-16	1	-6	
	6	С12-18.28-16	1	-6	
	7	Каркас Кр1-12а	2	-9	
	8	Кр1-12а	2	-9	
	9	Кр1-12б	2	-9	
	10	Кр2-12б	2	-10	
	11	Кр5-2	1	-12	
	12	Кр5-2.5	1	-12	
	13	Кр5-2.5	1	-12	
	14	Кр5-3.5	1	-12	
	15	Кр5-3.5	1	-12	
	17	Изделие закладное МН1-18а	1	-13	
	18	МН1-18б	2	-13	
	19	Стержень арматурный ф10АIII; ℓ=4750; 2.93кг	2	без чертежа	
	20	ф16АIII; ℓ=4750; 7.5кг	2	——"——	
Г3	Поз.	4÷15; 17; 18; 20 по „Г2"			355,46
	1	Сетка С2-30.28-10	1	3.900.1-10.1-2-2	
	2	С7-27.26-12	1	-4	
	3	С12-18.28-12	1	-6	
	19	Стержень арматурный ф12АIII; ℓ=4750; 4,22кг	2	без чертежа	
Г4	Поз.	4÷15; 17; 18; 20 по „Г2"			378,80
	1	Сетка С2-30.26-10	1	3.900.1-10.1-2-2	
	2	С7-27.26-14	1	-4	
	3	С12-18.28-14	1	-6	
	19	Стержень арматурный ф14АIII; ℓ=4750; 5.74кг	2	без чертежа	

Инв.№подл. | Подпись и дата | Взам.инв.№

Продолжение спецификации см. лист 3.

3.900.1-10.1-1-19

Лист 2

Исполнение	Поз.	Наименование	Кол	Обозначение документа	Масса, кг
Г5	Поз.	4÷15, 17, 18, 20 по „Г2"			423,77
	1	Сетка С2-27 26-10	1	3.900.1-101-2-2	
	2	С11-30.26-16	1	-6	
	3	С8-21 28-16	1	-4	
	19	Стержень арматурный ф16 А III; ℓ=4750; 7,5кг	2	без чертежа	
Г6	Поз.	4÷10; 11-15, 17; 18, 20 по „Г2"			475,90
	1	Сетка С2-24 26-10	1	3.900.1-10.1-2-2	
	2	С7-33.26-18	1	-4	
	3	С14-24 28-18	1	-7	
	19	Стержень арматурный ф18 А III, ℓ=4750, 9,49кг	2	без чертежа	
В1	1	Сетка С2-24 26-10	1	3.900.1-10.1-2-2	489,04
	2	С7-33.26-16	1	-4	
	3	С14-24.28-18	1	-7	
	4	С2-24.26-10	1	-2	
	5	С7-33.26-16	1	-4	
	6	С14-24 28-18	1	-7	
	7	Каркас КР1-12а	2	-9	
	8	КР1-12а	2	-9	
	9	КР1-12б	2	-9	
	10	КР2-12б	2	-10	
	11	КР5-2	1	-12	
	12	КР5-2.5	1	-12	
	13	КР5-2.5	1	-12	
	14	КР5-3,5	1	-12	
	15	КР5-3,5	1	-12	
	17	Изделие закладное МН1-18а	1	-13	
	18	МН1-18б	2	-13	
	19	Стержень арматурный ф16 А III; ℓ=4750, 7,5 кг	2	без чертежа	
	20	ф16 А III; ℓ=4750, 7,5кг	2	—"—	
		Арматура класса А-III по ГОСТ 5781-82			
		Технические условия		см 3.900.1-101-3-ТУ	

Исполнение	Поз.	Наименование	Кол	Обозначение документа	Масса, кг
		Бетон класса В15; 2,69 м³			
		Масса панели 6,7т			

Инв. № подл. | Подпись и дата | Взам. инв. №

3.900-3.1-10.1-1-19

Лист 3

ПС2-54-КГ1,КГ2 ПС2-54-КГ3...КГ6, КВ1

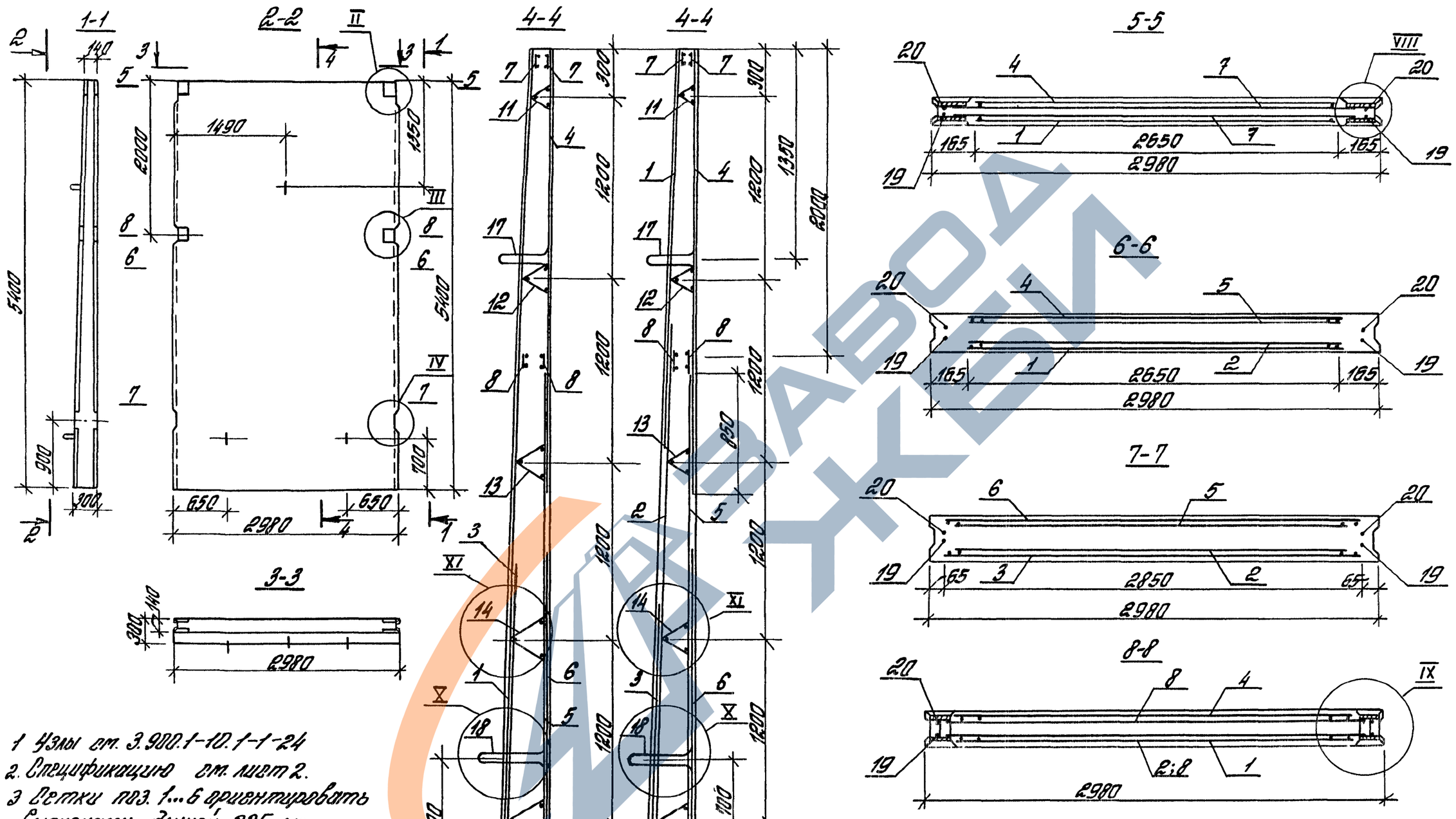

1. Узлы см. 3.900.1-10.1-1-24
2. Спецификацию см. лист 2.
3. Сетки поз. 1...6 ориентировать выпусками длиной 225 мм к верхнему торцу панели.
4. Защитный слой до любой арматуры не менее 20 мм.

Разраб.	Непоборенко		
Чертил	Интинфеева		
Провер.	Чернотаз		
Н. контр.	Чернотаз		

3.900.1-10.1-1-20

Панель стеновая ПС2-54-К...

Стадия	Лист	Листов
Р	1	2

ЦНИИПРОМЗДАНИЙ

24394-02 SS

Инв. № подл. | Подпись и дата | Взам. инв. №

Исполнение	Поз.	Наименование	Кол.	Обозначение документа	Масса, кг
Г1	1	Сетка С2-54.26-10	1	3.900.1-10.1-2-2	303,18
	4	С2-33.26-10	1	-2	
	5	С11-30.26-16	1	-6	
	6	С8-21.28-16	1	-4	
	7	Каркас КР1-14а	2	-9	
	8	КР1-14б	2	-9	
	11	КР5-2	1	-12	
	12	КР5-2,5	1	-12	
	13	КР5-3,5	1	-12	
	14	КР5-4,5	1	-12	
	15	КР5-5,5	1	-12	
	17	Изделие закладное МН1-20а	1	-13	
	18	МН1-20б	2	-13	
	19	Стержень арматурный ф10А III; ℓ=5350; 3,3кг	2	без чертежа	
	20	ф16А III; ℓ=5350; 8.44кг	2	——— " ———	
Г2	Поз.	1;4÷8;11÷15;17÷20 по „Г1"			324,95
	3	Сетка С3-21.28-10	1	3.900.1-10.1-2-2	
Г3	Поз.	4÷8;11÷15;17;18;20 по „Г1"			365,34
	1	Сетка С2-33.26-10	1	3.900.1-10.1-2-2	
	2	С11-30.26-12	1	-6	
	3	С12-24.28-12	1	-6	
	19	Стержень арматурный ф12А III; ℓ=5350; 4.75кг	2	без чертежа	
Г4	Поз.	4÷8;11÷15;17;18;20 по „Г1"			393,17
	1	Сетка С2-33.26-10	1	3.900.1-10.1-2-2	
	2	С11-30.26-14	1	-6	
	3	С12-24.28-14	1	-6	
	19	Стержень арматурный ф14А III; ℓ=5350; 6.46кг	2	без чертежа	
Г5	Поз.	4÷8;11÷15;17;18;20 по „Г1"			450,66
	1	Сетка С2-30.26-10	1	3.900.1-10.1-2-2	
	2	С7-33.26-16	1	-4	
	3	С12-24.28-18	1	-6	
	19	Стержень арматурный ф16А III; ℓ=5350; 8.44кг	2	без чертежа	

Исполнение	Поз.	Наименование	Кол.	Обозначение документа	Масса, кг
Г6	Поз.	4÷7;11÷15;17;18;20 по „Г1"			498,88
	1	Сетка С2-27.26-10	1	3.900.1-10.1-2-2	
	2	С11-36.26-18	1	-6	
	3	С12-24.28-20	1	-6	
	8	Каркас КР2-14б	2	-10	
	19	Стержень арматурный ф18А III; ℓ=5350; 10.69кг	2	без чертежа	
В1	1	Сетка С2-27.26-10	1	3.900.1-10.1-2-2	518,89
	2	С11-36.26-18	1	-6	
	3	С8-21.28-18	1	-4	
	4	С2-27.26-10	1	-2	
	5	С11-36.26-18	1	-6	
	6	С8-21.28-18	1	-4	
	7	Каркас КР1-14а	2	-9	
	8	КР2-14б	2	-10	
	11	КР5-2	1	-12	
	12	КР5-2.5	1	-12	
	13	КР5-3.5	1	-12	
	14	КР5-4.5	1	-12	
	15	КР5-5.5	1	-12	
	17	Изделие закладное МН1-20а	1	-13	
	18	МН1-20б	2	-13	
	19	Стержень арматурный ф18А III; ℓ=5350; 10.69кг	2	без чертежа	
	20	ф18А III; ℓ=5350; 10.69кг	2	——— " ———	
		Арматура класса А-III		по ГОСТ 5781-82	
		Технические условия		см. 3.900.1-10.1-3-ТУ	
		Бетон класса В15; 3,5 $м^3$			
		Масса панели 8,8 т			

Инв.№ подл.	Подпись и дата	Взам.инв.№

3.900.1-10.1-1-20

Лист 2

ПС2-54-КГ1У, КГ2У

ПС2-54-КГ3У...КГ6У, КВ1У

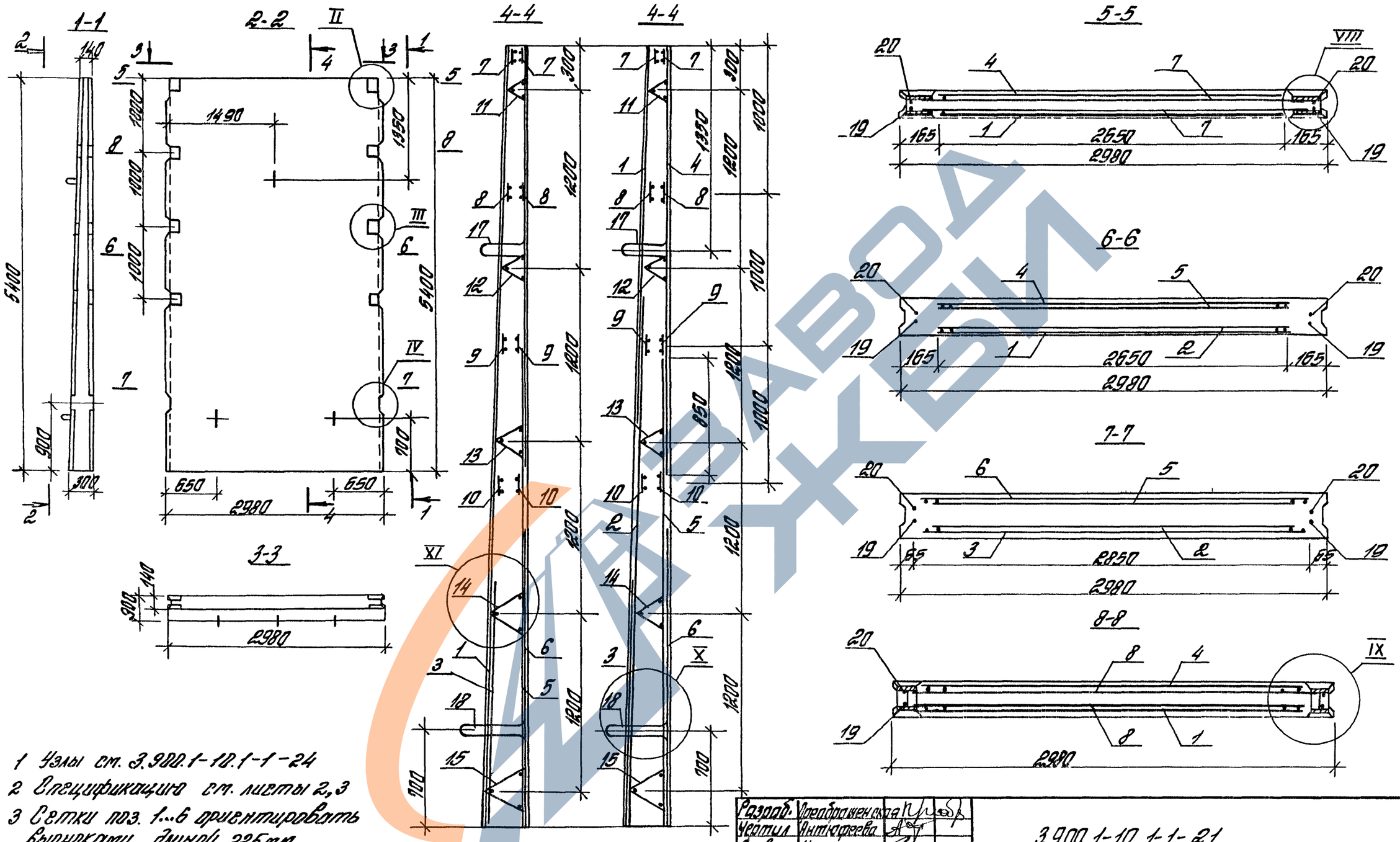

1. Узлы см. 3.900.1-10.1-1-24
2. Спецификацию см. листы 2,3
3. Сетки поз. 1...6 ориентировать выпусками длиной 225мм. к верхнему торцу панели.
4. Защитный слой до любой арматуры не менее 20мм.

Разраб.	Преображенская		
Чертил	Антикафеева		
Проверил	Чернатаз		
Н. контр.	Чернатаз		

3.900.1-10.1-1-21

Панель стеновая ПС2-54-К... У

Стадия	Лист	Листов
Р	1	9

ЦНИИПРОМЗДАНИЙ

Инв.№ подл. | Подпись и дата | Взам. инв.№

24394-02 57

Исполнение	Поз.	Наименование	Кол.	Обозначение документа	Масса, кг
Г1	1	Сетка С2-54.26-10	1	3.900.1-10.1-2-2	344,18
	4	С2-33.26-10	1	-2	
	5	С11-30.26-16	1	-6	
	6	С8-21.28-16	1	-4	
	7	Каркас Кр1-14а	2	-9	
	8	Кр1-14а	2	-9	
	9	Кр1-14б	2	-9	
	10	Кр1-14б	2	-9	
	11	Кр5-2	1	-12	
	12	Кр5-2.5	1	-12	
	13	Кр5-3.5	1	-12	
	14	Кр5-4.5	1	-12	
	15	Кр5-5.5	1	-12	
	17	Изделие закладное МН1-20а	1	-13	
	18	МН1-20б	2	-13	
	19	Стержень арматурный ф10А$\overline{III}$; ℓ=5350; 3.3кг	2	без чертежа	
	20	ф16А$\overline{III}$; ℓ=5350; 8.44кг	2	—— " ——	
Г2	Поз.	1;4÷15;17÷20 по „Г1"			365,95
	3	Сетка С3-21.28-10	1	3.900.1-10.1-2-2	
Г3	Поз.	4÷15;17;18;20 по „Г1"			406,34
	1	Сетка С2-33.26-10	1	3.900.1-10.1-2-2	
	2	С11-30.26-12	1	-6	
	3	С12-24.28-12	1	-6	
	19	Стержень арматурный ф12А$\overline{III}$; ℓ=5350; 4.75кг	2	без чертежа	
Г4	Поз.	4÷15; 17;18;20 по „Г1"			434,17
	1	Сетка С2-33.26-10	1	3.900.1-10.1-2-2	
	2	С11-30.26-14	1	-6	
	3	С12-24.28-14	1	-6	
	19	Стержень арматурный ф14А$\overline{III}$; ℓ=5350; 6.48кг	2	без чертежа	

Исполнение	Поз.	Наименование	Кол.	Обозначение документа	Масса, кг
Г5	Поз.	4÷15;17;18;20 по „Г1"			491,66
	1	Сетка С2-30.26-10	1	3.900.1-10.1-2-2	
	2	С7-33.26-16	1	-4	
	3	С12-24.28-18	1	-6	
	19	Стержень арматурный ф16А$\overline{III}$; ℓ=5350; 8.44кг	2	без чертежа	
Г6	Поз.	4÷8;11÷15;17;18;20 по „Г1"			540,92
	1	Сетка С2-27.26-10	1	3.900.1-10.1-2-2	
	2	С11-36.26-18	1	-6	
	3	С12-24.28-20	1	-6	
	9	Каркас Кр2-14б	2	-10	
	10	Кр2-14б	2	-10	
	19	Стержень арматурный ф18А$\overline{III}$; ℓ=5350; 10.69кг	2	без чертежа	
		Арматура класса	А-$\overline{III}$ по ГОСТ 5781-		82

Продолжение спецификации см. лист 3.

Инв.№ подл. | Подпись и дата | Взам.инв.№

Исполнение	Поз.	Наименование	Кол.	Обозначение документа	Масса, кг
	1	Сетка С2-27.26-10	1	3.900.1-10.1-2-2	
	2	С11-36.26-18	1	-6	
	3	С8-21.28-18	1	-4	
	4	С2-27.26-10	1	-2	
	5	С11-36.26-18	1	-6	
	6	С8-21.28-18	1	-4	
	7	Каркас КР1-14а	2	-9	
	8	КР1-14д	2	-9	
В1	9	КР2-14б	2	-10	560,93
	10	КР2-14б	2	-10	
	11	КР5-2	1	-12	
	12	КР5-2.5	1	-12	
	13	КР5-3.5	1	-12	
	14	КР5-4.5	1	-12	
	15	КР5-5.5	1	-12	
	17	Изделие закладное МН1-20а	1	-13	
	18	МН1-20б	2	-13	
	19	Стержень арматурный ф18АIII; ℓ=5350; 10.69кг	2	без чертежа	
	20	ф18АIII; ℓ=5350; 10.69кг	2	—"—	
		Арматура класса АIII по ГОСТ 5781-82			
		Технические условия см. 3.900.1-10.1-3-ТУ			
		Бетон класса В15; 3,5 $м^3$			
		Масса панели 8,8 т			

Исполнение	Поз.	Наименование	Кол.	Обозначение документа	Масса, кг

Инв.№подл. | Подпись и дата | Взам.инв.№

ПС2-60-КГ1,КГ2

ПС2-60КГ3...КГ7, КВ1

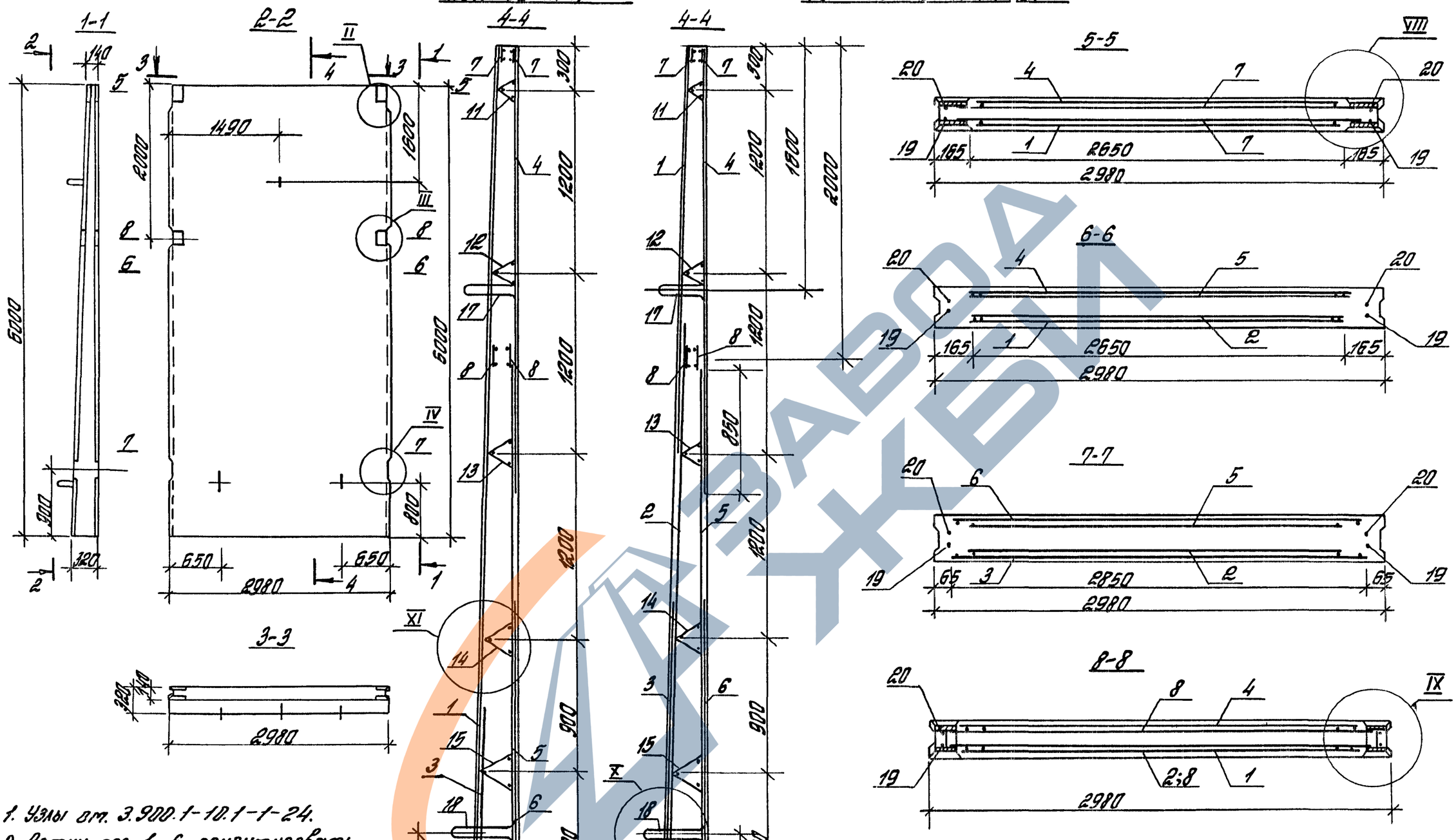

1. Узлы см. 3.900.1-10.1-1-24.
2. Сетки поз. 1...6 ориентировать выпусками длиной 225мм. к верхнему торцу панели.
3. Спецификацию см. листы 2,3.
4. Защитный слой до любой арматуры не менее 20мм.

Разраб.	Чередраненская Г.		
Чертил	Антонтеева		
Провер.	Чернатаз		
Н. контр.	Чернатаз		

3.900.1-10.1-1-22

Панель стеновая ПС2-60-К...

Стадия	Лист	Листов
Р	1	3

ЦНИИПРОМЗДАНИЙ

Инв. № подл. | Подпись и дата | Взам. инв. №

Исполнение	Поз	Наименование	Кол.	Обозначение документа	Масса, кг
Г1	1	Сетка С2-60.26-10	1	3.900.1-10.1-2-2	389,81
	4	С2-30.26-10	1	-2	
	5	С7-39.26-18	1	-4	
	6	С12-24.28-18	1	-6	
	7	Каркас КР1-14а	2	-9	
	8	КР1-14б	2	-9	
	11	КР5-2	1	-12	
	12	КР5-2.5	1	-12	
	13	КР5-3.5	1	-12	
	14	КР5-4.5	1	-12	
	15	КР5-5.5	1	-12	
	16	КР5-5.5	1	-12	
	17	Изделие закладное МН1-22а	1	-13	
	18	МН1-22б	2	-13	
	19	Стержень арматурный ф10 А III; ℓ=5950; 3.67кг	2	без чертежа	
	20	ф18 А III, ℓ=5950, 11.89кг	2	—"—	
Г2	Поз.	1;4÷8;11÷20 по „Г1"			414,84
	3	Сетка С3-24.28-10	1	3.900.1-10.1-2-2	
Г3	Поз.	4÷8;11÷18;20 по „Г1"			453,03
	1	Сетка С2-36.26-10	1	3.900.1-10.1-2-2	
	2	С7-33.26-12	1	-4	
	3	С12-24.28-12	1	-6	
	19	Стержень арматурный ф12 А III; ℓ=5950; 5.28кг	2	без чертежа	
Г4	Поз	4÷8,11÷18;20 по „Г1"			482,66
	1	Сетка С2-36.26-10	1	3.900.1-10.1-2-2	
	2	С7-33.26-14	1	-4	
	3	С12-24.28-14	1	-6	
	19	Стержень арматурный ф14 А III, ℓ=5950, 7.19кг	2	без чертежа	

Исполнение	Поз	Наименование	Кол.	Обозначение документа	Масса, кг
Г5	Поз.	4÷8;11÷18,20 по „Г1"			528,92
	1	Сетка С2-33.26-10	1	3.900.1-10.1-2-2	
	2	С11-36.26-16	1	-6	
	3	С12-24.28-16	1	-6	
	19	Стержень арматурный ф16 А III; ℓ=5950; 9.39кг	2	без чертежа	
Г6	Поз	4÷8,11÷18,20 по „Г1"			574,99
	1	Сетка С2-30.26-10	1	3.900.1-10.1-2-2	
	2	С7-39.26-18	1	-4	
	3	С12-24.28-18	1	-6	
	19	Стержень арматурный ф18 А III; ℓ=5950; 11.89кг	2	без чертежа	
Г7	Поз	4÷7;11÷18;20 по „Г1"			635,79
	1	Сетка С2-27.26-10	1	3.900.1-10.1-2-2	
	2	С13-42.26-20	1	-7	
	3	С14-24.28-20	1	-7	
	8	Каркас КР2-14б	2	-10	
	19	Стержень арматурный ф20 А III; ℓ=5950; 14.67кг	2	без чертежа	
Г8	Поз	4÷7;11-18,20 по „Г1"			701,21
	1	Сетка С2-27.26-10	1	3.900.1-10.1-2-2	
	2	С13-42.26-22	1	-7	
	3	С14-24.28-22	1	-7	
	8	Каркас КР2-14б	2	-10	
	19	Стержень арматурный ф22 А III; ℓ=5950, 17.75кг	2	без чертежа	
		Арматура класса А-III		по ГОСТ 5781-82	

Продолжение спецификации см лист 3

3.900.1-10.1-1-22

Лист 2

Инв № подл | Подпись и дата | Взам инв №

Исполнение	Поз	Наименование	Кол.	Обозначение документа	Масса, кг
	1	Сетка С2-27.26-10	1	3.900.1-10.1-2-2	
	2	С13-42.26-20	1	-7	
	3	С14-24.28-20	1	-7	
	4	С2-27.26-10	1	-2	
	5	С13-42.26-20	1	-7	
	6	С14-24.28-20	1	-7	
	7	Каркас КР1-14а	2	-9	
	8	КР2-14б	2	-10	
В1	11	КР5-2	1	-12	695,55
	12	КР5-2.5	1	-12	
	13	КР5-3.5	1	-12	
	14	КР5-4.5	1	-12	
	15	КР5-5.5	1	-12	
	16	КР5-5.5	1	-12	
	17	Изделие закладное МН1-22а	1	-13	
	18	МН1-22б	2	-13	
	19	Стержень арматурный ф20 А III; ℓ=5950; 14,67кг	2	без чертежа	
	20	ф20 А III; ℓ=5950; 14,67кг	2	—— " ——	

Арматура класса А-III по ГОСТ 5781-82

Технические условия см. 3.900.1-10.1-3-ТУ

Бетон класса В15; 4,07 $м^3$

Масса панели 10,2 т

Исполнение	Поз.	Наименование	Кол.	Обозначение документа	Масса, кг

Инв. № подл. | Подпись и дата | Взам. инв. №

3.900.1-10.1-1-22

Лист 3

ЗАВОД ЖБИ

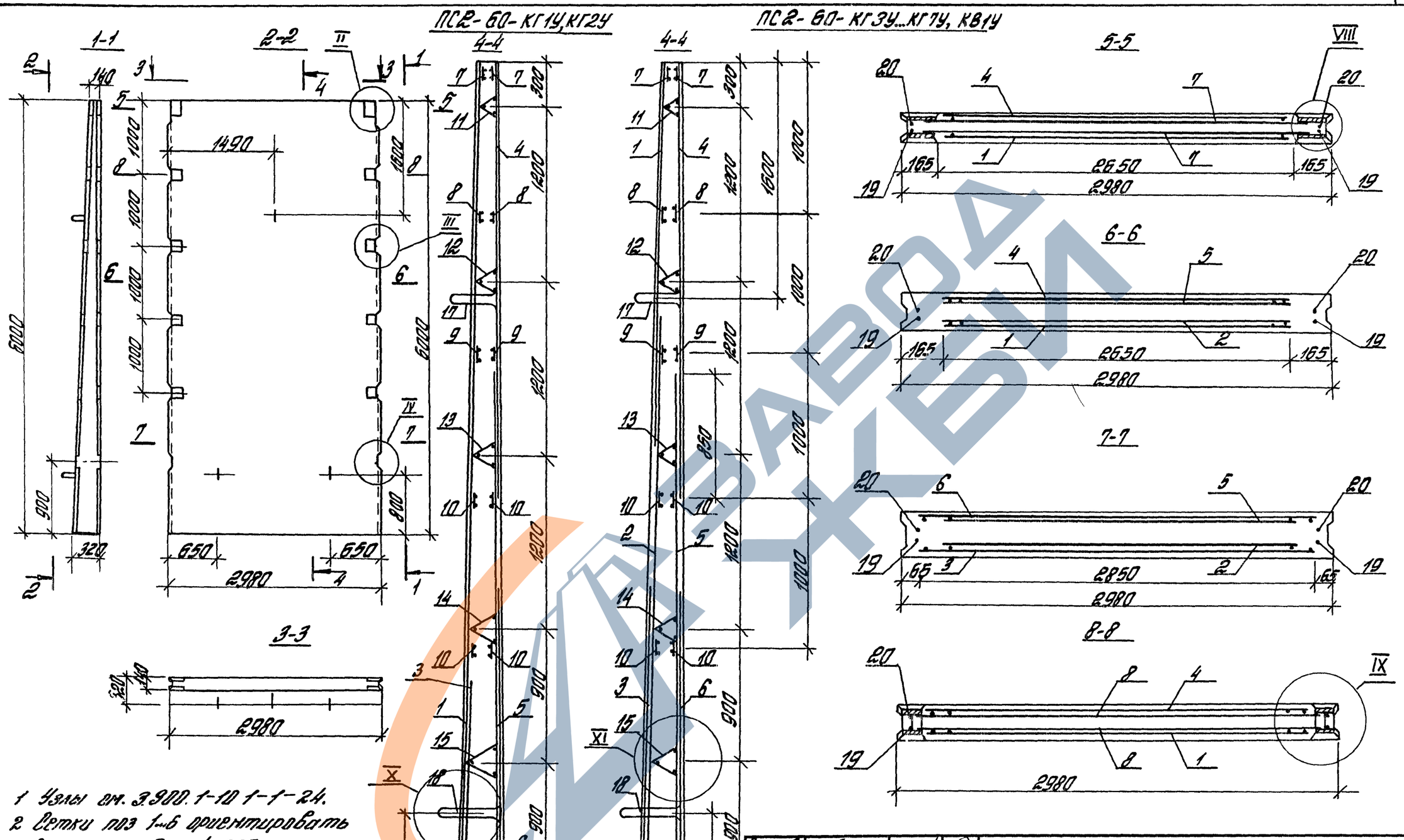

1. Узлы см. 3.900.1-10 1-1-24.
2. Сетки поз 1...6 ориентировать выпусками длиной 225мм к верхнему торцу панели
3. Спецификацию см листы 2,3
4. Защитный слой до любой арматуры не менее 20мм.

Разраб.	Преображенская		3.900.1-10.1-1-23
Чертил	Антифеева		
Провер.	Чернатаз		Панель стеновая ПС2-60-К...У
Н.контр.	Чернатаз		Стадия Р · Лист 1 · Листов 3
			ЦНИИПРОМЗДАНИЙ

Инв.№ подл. | Подпись и дата | Взам.инв.№

Исполнение	Поз.	Наименование	Кол.	Обозначение документа	Масса, кг
Г1	1	Сетка С2-60.26-10	1	3.900.1-10.1-2-2	453,39
	4	С2-30.26-10	1	-2	
	5	С7-39.26-18	1	-4	
	6	С12-24.28-18	1	-6	
	7	Каркас КР1-14а	2	-9	
	8	КР1-14а	2	-9	
	9	КР1-14б	2	-9	
	10	КР2-14б	4	-10	
	11	КР5-2	1	-12	
	12	КР5-2.5	1	-12	
	13	КР5-3.5	1	-12	
	14	КР5-4.5	1	-12	
	15	КР5-5.5	1	-12	
	16	КР5-5.5	1	-12	
	17	Изделие закладное МН1-22а	1	-13	
	18	МН1-22б	2	-13	
	19	Стержень арматурный ф10А III; ℓ=5950; 3.67кг	2	без чертежа	
	20	ф18А III; ℓ=5950; 11.89кг	2	—"—	
Г2	Поз.	1; 4÷20 по „Г1"			478,42
	3	Сетка С3-24.28-10	1	3.900.1-10.1-2-2	
Г3	Поз.	4÷18; 20 по „Г1"			516,61
	1	Сетка С2-36.26-10	1	3.900.1-10.1-2-2	
	2	С7-33.26-12	1	-4	
	3	С12-24.28-12	1	-6	
	19	Стержень арматурный ф12А III; ℓ=5950; 3.28кг	2	без чертежа	
Г4	Поз.	4÷18; 20 по „Г1"			546,24
	1	Сетка С2-36.26-10	1	3.900.1-10.1-2-2	
	2	С7-33.26-14	1	-4	
	3	С12-24.28-14	1	-6	
	19	Стержень арматурный ф14А III; ℓ=5950; 7.19кг	2	без чертежа	

Исполнение	Поз.	Наименование	Кол.	Обозначение документа	Масса, кг
Г5	Поз.	4÷18; 20 по „Г1"			592,50
	1	Сетка С2-33.26-10	1	3.900.1-10.1-2-2	
	2	С11-36.26-16	1	-6	
	3	С12-24.28-16	1	-6	
	19	Стержень арматурный ф16А III; ℓ=5950; 9.39кг	2	без чертежа	
Г6	Поз.	4÷18; 20 по „Г1"			638,57
	1	Сетка С2-30.26-10	1	3.900.1-10.1-2-2	
	2	С7-39.26-18	1	-4	
	3	С12-24.28-18	1	-6	
	19	Стержень арматурный ф18А III; ℓ=5950; 11.89кг	2	без чертежа	
Г7	Поз.	4÷8; 10÷18; 20 по „Г1"			699,37
	1	Сетка С2-27.26-10	1	3.900.1-10.1-2-2	
	2	С13-42.26-20	1	-7	
	3	С14-24.28-20	1	-7	
	9	Каркас КР2-14б	2	-10	
	19	Стержень арматурный ф20А III; ℓ=5950; 14.67кг	2	без чертежа	
Г8	Поз.	4÷8; 10÷18; 20 по „Г1"			764,79
	1	Сетка С2-27.26-10	1	3.900.1-10.1-2-2	
	2	С13-42.26-22	1	-7	
	3	С14-24.28-22	1	-7	
	9	Каркас КР2-14б	2	-10	
	19	Стержень арматурный ф22А III; ℓ=5950; 17.75кг	2	без чертежа	
		Арматура класса А-III		по ГОСТ 5781-82	

Продолжение спецификации см. лист 3

3.900.1-10.1-1-2.3

Лист 2

Инв.№ подл. | Подпись и дата | Взам. инв.№

Исполнение	Поз.	Наименование	Кол.	Обозначение документа	Масса, кг
	1	Сетка С2-27.26-10	1	3.900.1-10.1-2-2	
	2	С13-42.26-20	1	-7	
	3	С14-24.28-20	1	-7	
	4	С2-27.26-10	1	-2	
	5	С13-42.26-20	1	-7	
	6	С14-24.28-20	1	-7	
	7	Каркас КР1-14а	2	-9	
	8	КР1-14а	2	-9	
	9	КР2-14б	2	-10	
В1	10	КР2-14б	4	-10	759,13
	11	КР5-2	1	-12	
	12	КР5-2.5	1	-12	
	13	КР5-3.5	1	-12	
	14	КР5-4.5	1	-12	
	15	КР5-5.5	1	-12	
	16	КР5-5.5	1	-12	
	17	Изделие закладное МН1-22а	1	-13	
	18	МН1-22б	2	-13	
	19	Стержень арматурный ф20А III; ℓ=5950; 14,67кг	2	без чертежа	
	20	ф20А III; ℓ=5950; 14,67кг	2	—— " ——	

Арматура класса А-III по ГОСТ 5781-82

Технические условия ст. 3.900.1-10.1-3-ТУ

Бетон класса В15; 4,07 $м^3$

Масса панели 10,2т

Исполнение	Поз.	Наименование	Кол.	Обозначение документа	Масса, кг

Инв.№ подл. | Подпись и дата | Взам. инв.№

Только для
ПС1-24-Б
ПС1-30-Б

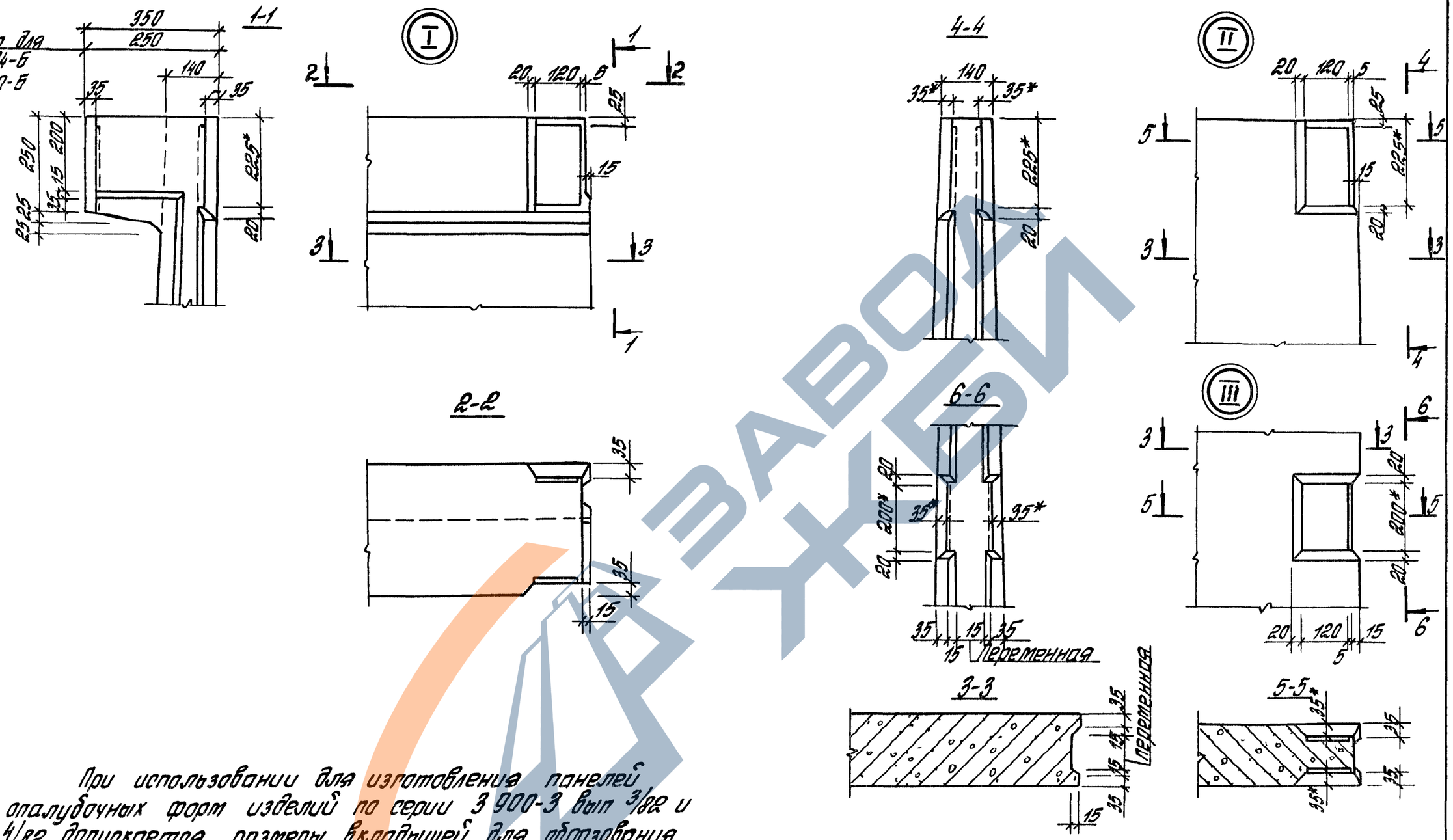

При использовании для изготовления панелей опалубочных форм изделий по серии 3.900-3 вып 3/82 и 4/82 допускается размеры вкладышей для образования гнезд, отмеченные на данном чертеже*, не изменять в этом случае предусмотренные чертежами каркасы КР1 и КР2 следует заменить на каркасы КР6 и КР7

Разраб.	Раббасова		3.900.1-10.1-1-24
Чертил	Антюфеева		
Провер.	Чернотаз		Панель стеновая ПС
			Узлы
Н.контр.	Чернотаз		

Стадия	Лист	Листов
Р	1	5

ЦНИИПРОМЗДАНИЙ

Инв.№ подл. | Подпись и дата | Взам.инв.№

24394-02 66

8-8

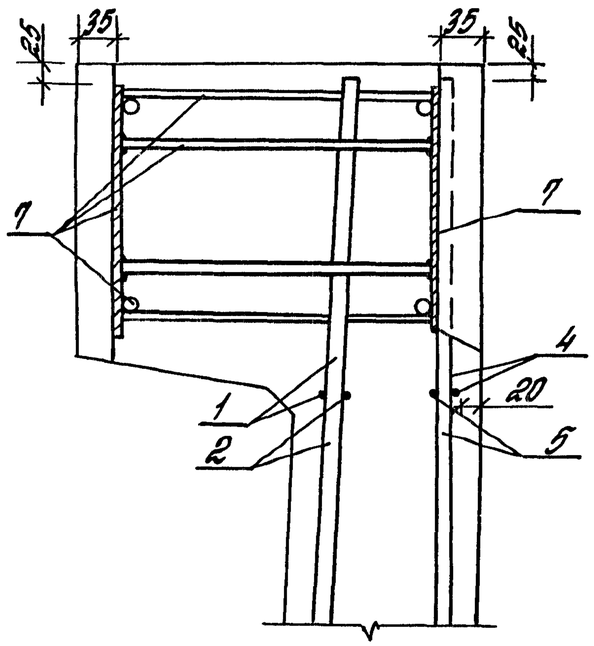

9-9

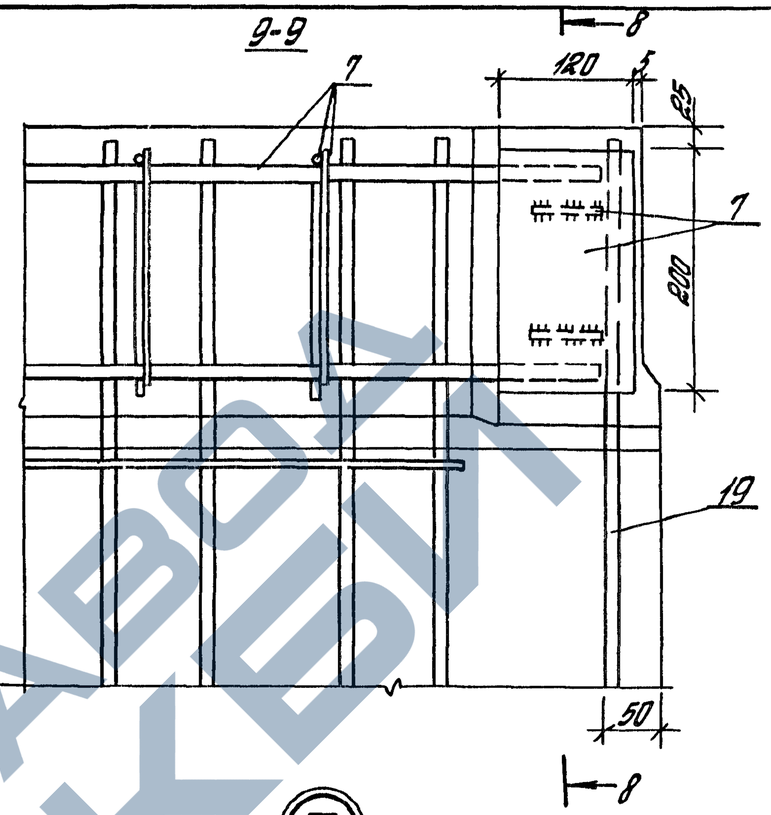

V

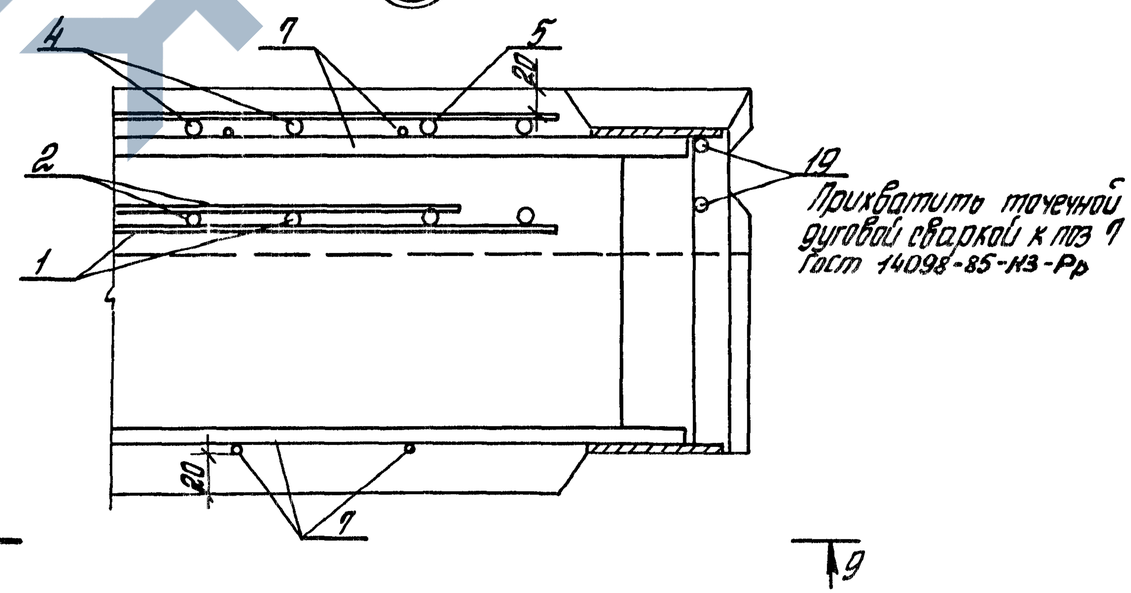

7-7

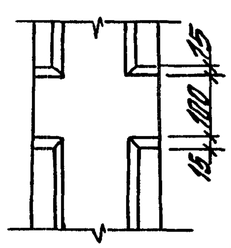

IV

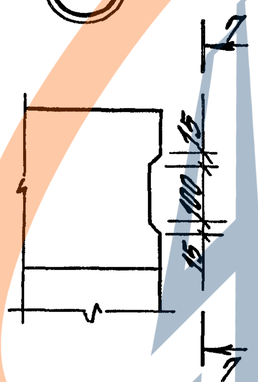

Инв.№ подл.	Подпись и дата	Взам. инв.№

3900 1-10 1-1- 24

Лист 2

10-10

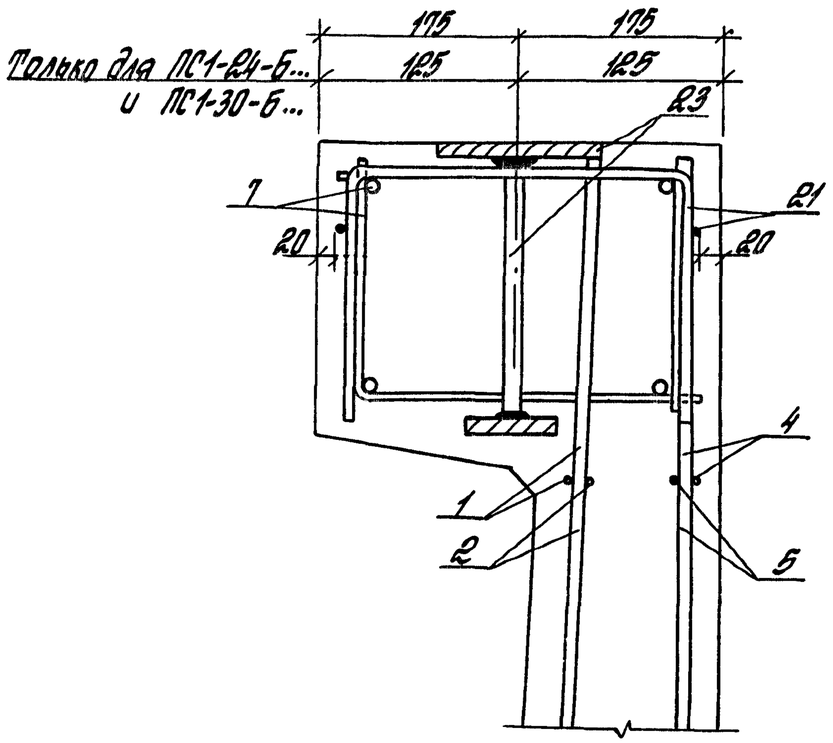

VI

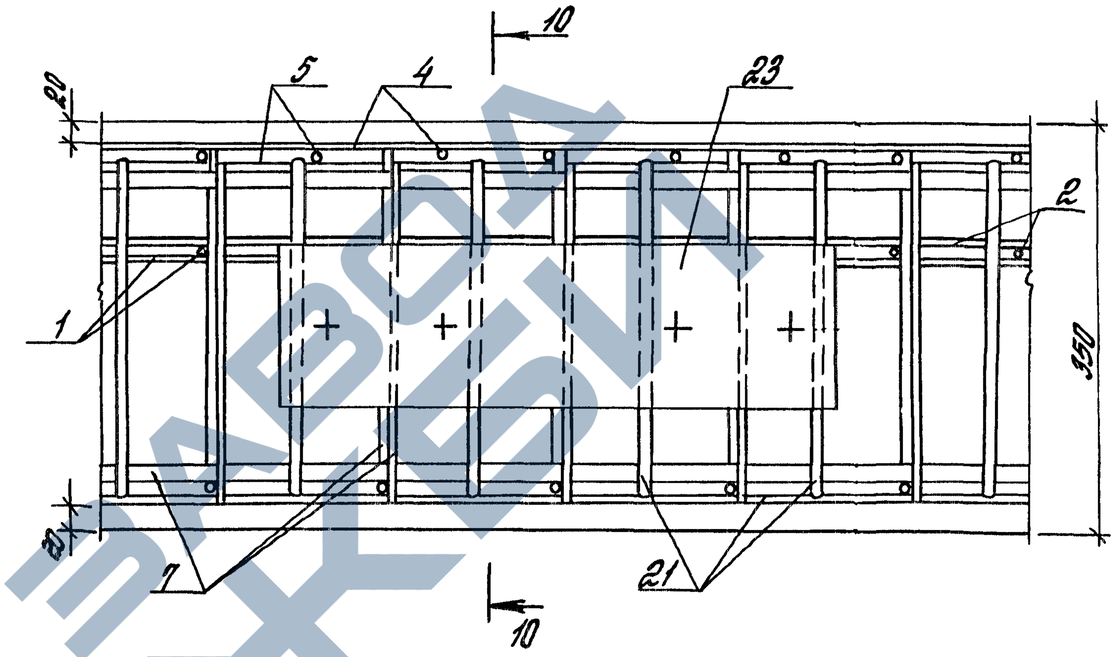

11-11

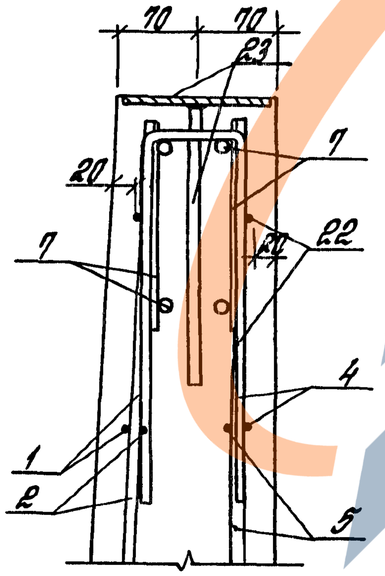

VII

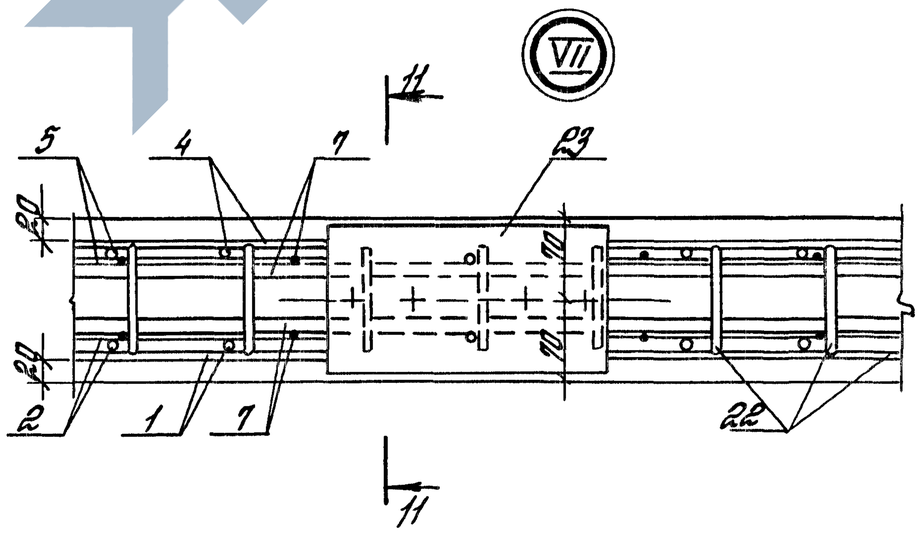

Инв. № подл. | Подпись и дата | Взам. инв. №

3.900.1-10.1-1-24	Лист 3

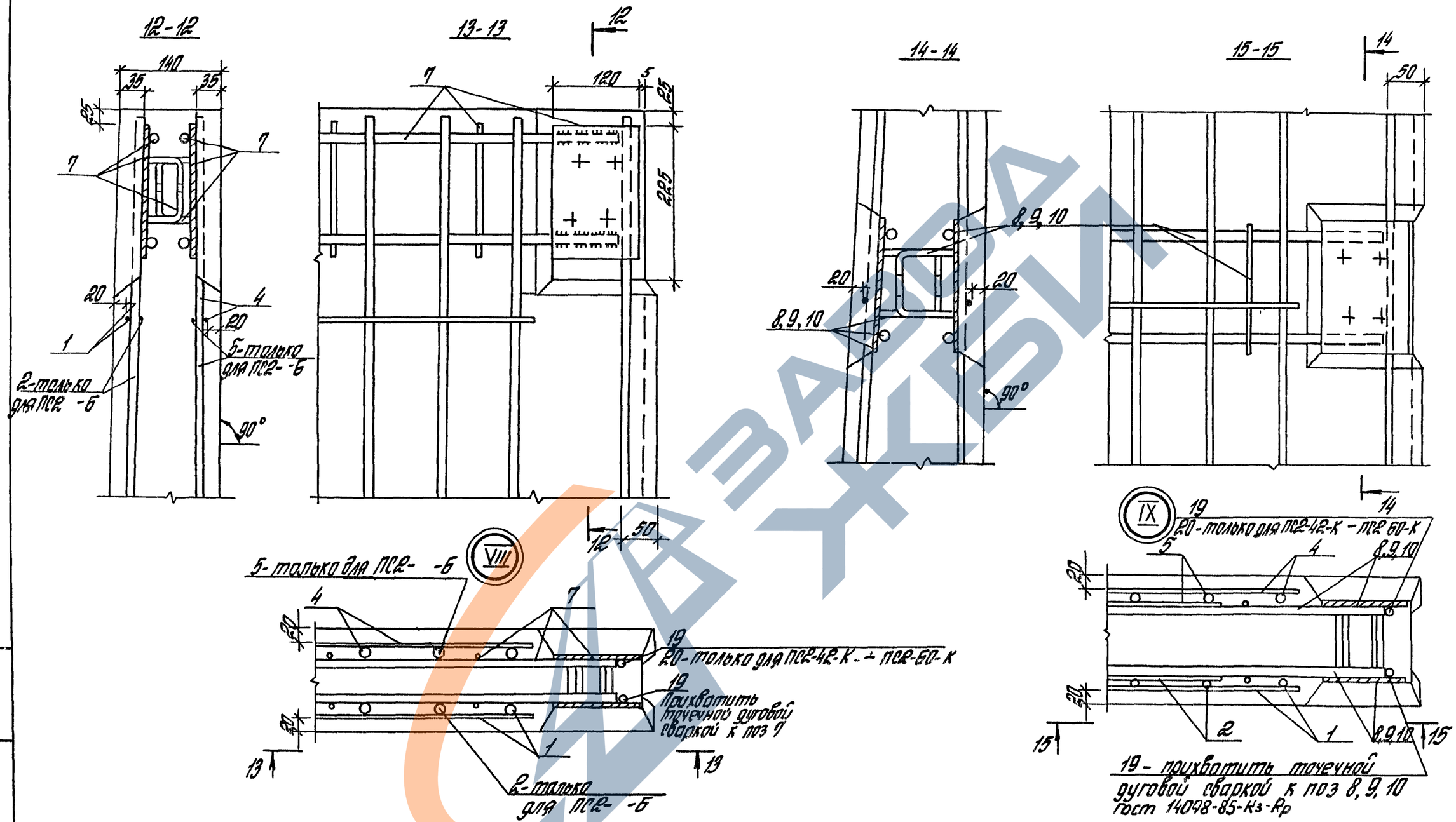

Инв. № подл.	Подпись и дата	Взам. инв. №

3900 1-10 1-1-24

Лист 4

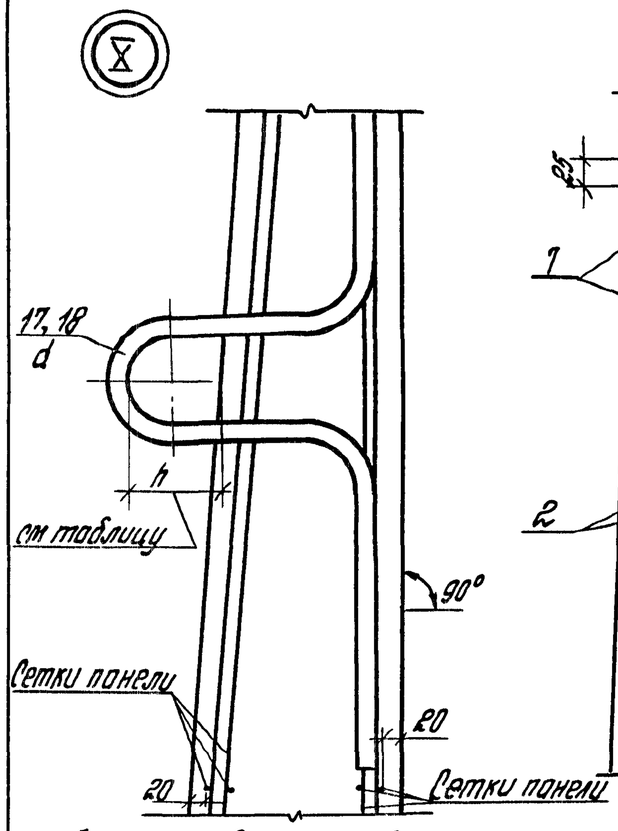

При установке строповочных петель допускается перерезать поперечный стержень сетки

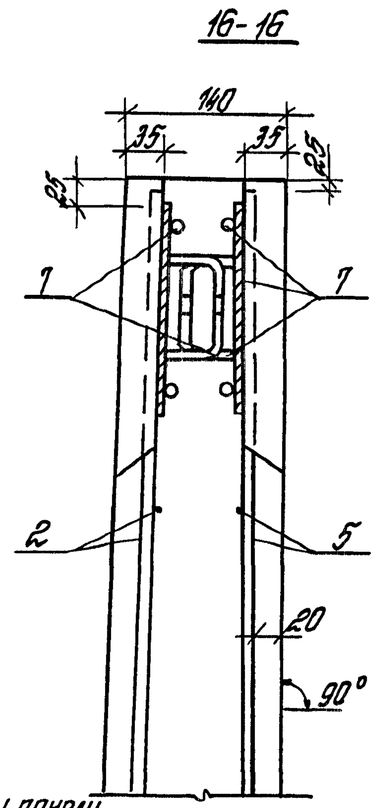

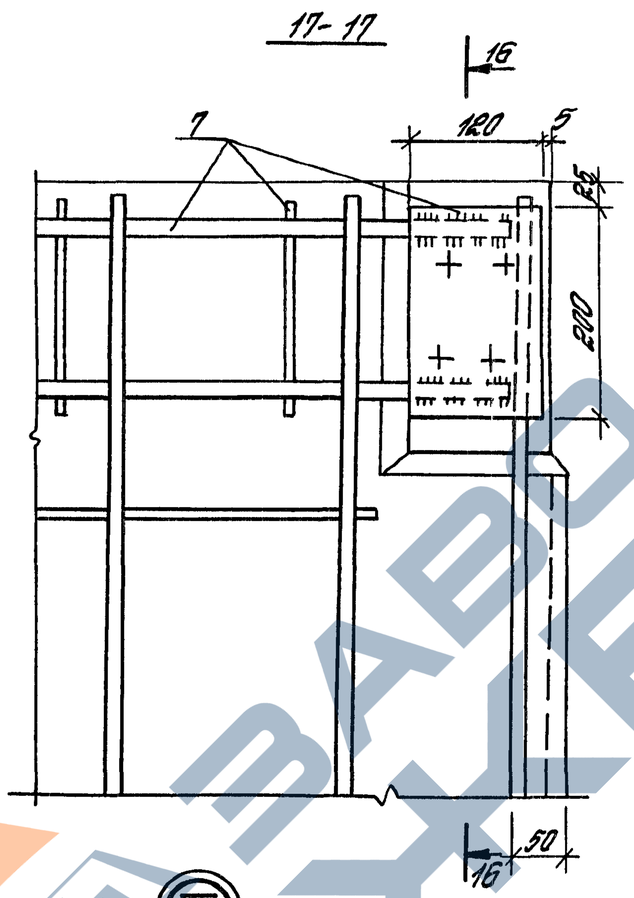

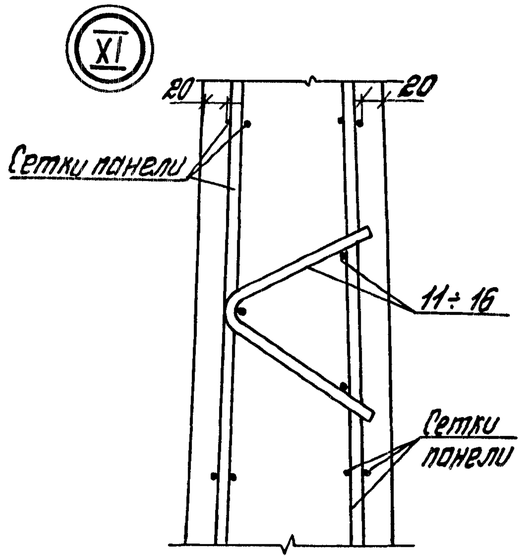

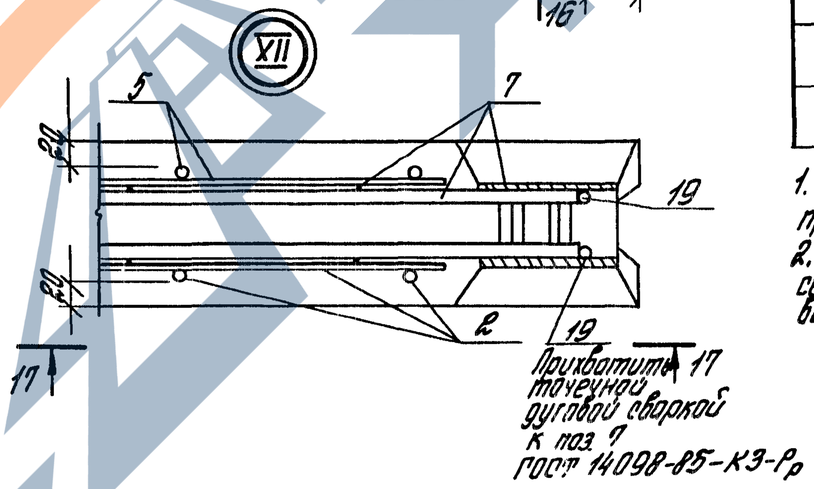

Марка панели	h, мм	d, мм
ПС1-24-Б.	80	10
ПС2-24-К...		10
ПС1-30-Б		12
ПС2-30-К...		12
ПС1-36-Б.		14
ПС2-36-Б..		14
ПС2-36-К...		14
ПС2-42-К..		16
ПС1-42-Б..		16
ПС1-48-Б...		18
ПС2-48-Б.		18
ПС2-48-К		18
ПС2-54-К...	90	20
ПС1-54-Б		20
ПС1-60-Б...		22
ПС2-60-К...		22

1. Толщина защитного слоя торцов продольной арматуры сеток - 25 мм.
2. Защитный слой рабочей арматуры сеток панели обеспечивается регулированием высоты каркасов поз 11÷16.

Инв. № подл. | Подпись и дата | Взам. инв. №

Марка элемента	Изделия арматурные											Всего	Изделия закладные											Общий расход
	Арматура класса												Прокат марки				Арматура класса							
	А-III									Вр-I			ВСт3 кп2				А-III			Ас-II				
	ГОСТ 5781-82									ГОСТ 6727-88			ГОСТ 19903-74*				ГОСТ 5781-82			ГОСТ 5781-82				
	ф6	ф8	ф10	ф12	ф14	ф16	ф18	ф20	Итого	ф5	Итого		6	8	12	Итого	ф8	ф14	Итого	ф10	ф12	Итого		
ПС1-24-БГ1	23,18	2,28	11,18						36,64	18,22	18,22	54,86	10,92		8,73	19,65	1,28	1,17	2,45	1,77		1,77	23,87	78,73
ПС1-24-БГ1П	22,34	2,28	11,18						35,80	17,98	17,98	53,78	10,92			10,92	1,28		1,28	1,77		1,77	13,97	67,75
ПС1-24-БГ2	20,39	9,03	11,18						40,54	18,63	18,63	59,17	10,92		8,73	19,65	1,28	1,17	2,45	1,77		1,77	23,87	83,04
ПС1-24-БГ2П	19,49	9,03	11,18						39,70	18,39	18,39	58,09	10,92			10,92	1,28		1,28	1,77		1,77	13,97	72,06
ПС1-24-БГ3	20,33		25,39						45,72	18,63	18,63	64,35	10,92		8,73	19,65	1,28	1,17	2,45	1,77		1,77	23,87	88,22
ПС1-24-БГ3П	19,49	2,28	21,83						43,60	18,39	18,39	61,99	10,92			10,92	1,28		1,28	1,77		1,77	13,97	75,96
ПС1-24-БВ1	23,18		14,74						37,92	18,22	18,22	56,14	10,92		8,73	19,65	1,28	1,17	2,45	1,77		1,77	23,87	80,01
ПС1-24-БВ1П	22,34		14,74						37,08	17,98	17,98	55,06	10,92			10,92	1,28		1,28	1,77		1,77	13,97	69,03
ПС1-24-БВ2	17,48	10,53	21,83						54,96	19,44	19,44	74,40	10,92		8,73	19,65	1,28	1,17	2,45	1,77		1,77	23,87	98,27
ПС1-24-БВ2П	16,64	10,53	25,39						52,56	19,20	19,20	71,76	10,92			10,92	1,28		1,28	1,77		1,77	13,97	85,73
ПС1-30-БГ1	12,79	28,44	7,62	5,12					53,97	19,74	19,74	73,71	10,92		8,73	19,65	1,28	1,17	2,45		2,94	2,94	25,04	98,75
ПС1-30-БГ1П	11,95	28,44	11,18						51,57	19,50	19,50	71,07	10,92			10,92	1,28		1,28		2,94	2,94	15,14	86,21
ПС1-30-БГ2	9,94	32,91	11,18	5,12					59,15	20,15	20,15	79,30	10,92		8,73	19,65	1,28	1,17	2,45		2,94	2,94	25,04	104,34
ПС1-30-БГ2П	9,18	35,19	11,18						55,47	19,91	19,91	75,38	10,92			10,92	1,28		1,28		2,94	2,94	15,14	90,52
ПС1-30-БГ3	15,01	26,15	18,27	10,24					69,68	22,25	22,25	91,93	10,92		8,73	19,65	1,28	1,17	2,45		2,94	2,94	25,04	116,97
ПС1-30-БГ3П	14,17	28,44	18,27	5,12					66,00	22,01	22,01	88,01	10,92			10,92	1,28		1,28		2,94	2,94	15,14	103,15
ПС1-30-БВ1	21,64	10,20	7,62	10,24					49,70	19,74	19,74	69,44	10,92		8,73	19,65	1,28	1,17	2,45		2,94	2,94	25,04	94,48
ПС1-30-БВ1П	20,80	10,20	14,74						45,74	19,50	19,50	65,24	10,92			10,92	1,28		1,28		2,94	2,94	15,14	80,38
ПС1-30-БВ2	9,94	37,67	0,5	10,24	34,77				93,12	19,26	19,26	112,38	10,92		8,73	19,65	1,28	1,17	2,45		2,94	2,94	25,04	137,42
ПС1-30-БВ2П	9,10	37,67	0,5	15,36	27,81				90,44	19,02	19,02	109,46	10,92			10,92	1,28		1,28		2,94	2,94	15,14	124,60

Разраб	Лаббасова		
Чертил	Ангафеева		
Провер.	Черномяз		
Н контр	Черномяз		

3 900 1-10 1-1-РС

Ведомость расхода стали, кг

Стадия	Лист	Листов
Р	1	10

ЦНИИПРОМЗДАНИЙ

Инв № подл | Подпись и дата | Взам инв №

24394-02 71

Марка элемента	Изделия арматурные									Всего	Изделия закладные												Общий расход
	Арматура класса										Прокат марки					Арматура класса							
	А-III							Вр-I			В Ст3 кп2					А-III					Ас-II		
	ГОСТ 5781-82							ГОСТ 6727-80			ГОСТ 19903-74*					ГОСТ 5781-82					ГОСТ 5781-82		
	Ф6	Ф8	Ф10	Ф12	Ф14	Ф16	Итого	Ф5	Итого		δ6	δ8	δ12	δ16	Итого	Ф8	Ф14	Ф16	Ф20	Итого	Ф14	Итого	
ПС1-36-БГ1	8,69	55,0	18,3	5,12			87,11	27,51	27,51	114,62	16,56		8,73		25,29	2,56	1,17			3,73	4,71	4,71	33,73	148,35
ПС1-36-БГ1П	7,67	55,0	21,86				84,53	27,27	27,27	111,8	16,56				16,56	2,56				2,56	4,71	4,71	23,83	135,63
ПС1-36-БГ2	8,69	49,9	22,54	10,24			91,37	27,51	27,51	118,88	16,56		8,73		25,29	2,56	1,17			3,73	4,71	4,71	33,73	152,61
ПС1-36-БГ2П	7,67	49,9	29,66				87,23	27,27	27,27	114,5	16,56				16,56	2,56				2,56	4,71	4,71	23,83	138,33
ПС1-36-БГ3	14,54	54,42	14,74	20,42	6,96		111,08	28,32	28,32	139,4	16,56		8,73		25,29	2,56	1,17			3,73	4,71	4,71	33,73	173,13
ПС1-36-БГ3П	13,52	54,42	21,86	15,3			105,1	28,08	28,08	133,18	16,56				16,56	2,56				2,56	4,71	4,71	23,83	157,01
ПС1-36-БГ4	14,54	54,42	14,74	5,12	33,21		122,03	28,32	28,32	150,35	16,56		8,73		25,29	2,56		1,52		4,08	4,71	4,71	34,08	184,43
ПС1-36-БГ4П	13,52	54,42	21,86		26,35		116,05	28,08	28,08	144,13	16,56				16,56	2,56				2,56	4,71	4,71	23,83	167,96
ПС1-36-БГ5	10,39	60,43	21,78	5,12		43,43	141,15	27,13	27,13	168,28	14,3	3,02		11,64	28,96	2,56			2,39	4,95	4,71	4,71	38,62	206,9
ПС1-36-БГ5П	7,67	60,43	25,34	5,12		34,35	132,91	28,08	28,08	160,99	16,56				16,56	2,56				2,56	4,71	4,71	23,83	184,82
ПС1-36-БВ1	1,02	55,0	14,74	10,24			81,0	24,36	24,36	105,36	16,56		8,73		25,29	2,56	1,17			3,73	4,71	4,71	33,73	139,09
ПС1-36-БВ1П		55,0	21,86				76,86	24,12	24,12	100,98	16,56				16,56	2,56				2,56	4,71	4,71	23,83	124,81
ПС1-36-БВ2	4,42	55,14	14,74	34,06	20,85	18,16	147,37	18,7	18,7	166,07	12,04	6,04	8,73		26,81	2,56	1,17			3,73	4,71	4,71	35,25	201,32
ПС1-36-БВ2П	1,7	55,14	14,74	39,18	20,85	9,08	140,69	19,65	19,65	160,34	14,3	3,02			17,32	2,56				2,56	4,71	4,71	24,59	184,93
ПС2-36-БГ1	6,76	63,1	7,12				76,98	24,52	24,52	101,50	4,52	5,88			10,4	2,36				2,36	4,71	4,71	17,47	118,97
ПС2-36-БГ1а	6,76	63,1	7,12				76,98	24,52	24,52	101,50	4,52	3,92			8,44	2,0				2,0	4,71	4,71	15,15	116,65
ПС2-36-БГ2	6,76	58,0	17,77				82,53	24,93	24,93	107,46	4,52	5,88			10,4	2,36				2,36	4,71	4,71	17,47	124,93
ПС2-36-БГ2а	6,76	58,0	17,77				82,53	24,93	24,93	107,46	4,52	3,92			8,44	2,0				2,0	4,71	4,71	15,15	122,61
ПС2-36-БГ3	12,61	62,52	7,12	15,3			97,55	25,33	25,33	122,88	4,52	5,88			10,4	2,36				2,36	4,71	4,71	17,47	140,35
ПС2-36-БГ3а	12,61	62,52	7,12	15,3			97,55	25,33	25,33	122,88	4,52	3,92			8,44	2,18				2,18	4,71	4,71	15,33	138,21
ПС2-36-БГ4	6,76	74,61	7,12		20,85		109,34	25,68	25,68	135,02	4,52	5,88			10,4	2,36				2,36	4,71	4,71	17,47	152,49
ПС2-36-БГ4а	6,76	74,61	7,12		20,85		109,34	25,68	25,68	135,02	4,52	3,92			8,44	2,18				2,18	4,71	4,71	15,33	150,35
ПС2-36-БГ5	6,76	62,52	25,97		20,85		116,1	25,68	25,68	141,78	4,52	5,88			10,4	2,63				2,63	4,71	4,71	17,74	159,52
ПС2-36-БГ5а	6,76	62,52	25,97		20,85		116,1	25,68	25,68	141,78	4,52	3,92			8,44	2,18				2,18	4,71	4,71	15,33	157,11
ПС2-36-БВ1	13,52	63,1	7,12				83,74	27,32	27,32	111,06	4,52	5,88			10,4	2,36				2,36	4,71	4,71	17,47	128,53
ПС2-36-БВ1а	13,52	63,1	7,12				83,74	27,32	27,32	111,06	4,52	3,92			8,44	2,0				2,0	4,71	4,71	15,15	126,21
ПС2-36-БВ2		56,29	28,44	11,25			95,98	21,59	21,59	117,57	4,52	5,88			10,4	2,36				2,36	4,71	4,71	17,47	135,04
ПС2-36-БВ2а		56,29	28,44	11,25			95,98	21,59	21,59	117,57	4,52	3,92			8,44	2,0				2,0	4,71	4,71	15,15	132,72

Инв.№ подл. | Подпись и дата | Взам. инв.№

Марка элемента	Изделия арматурные												Изделия закладные											Общий расход
	Арматура класса											Всего	Прокат марки				Арматура класса						Всего	
	А-III									Вр-I			В Ст 3 кп 2				А-III			Ас-II				
	ГОСТ 5781-82									ГОСТ 6727-80			ГОСТ 19903-74*				ГОСТ 5781-82			ГОСТ 5781-82				
	ф6	ф8	ф10	ф12	ф14	ф16	ф18	ф20	Итого	ф5	Итого		6	8	12	Итого	ф8	ф14	Итого	ф14	ф16	Итого		
ПСГ-42-БГ1	13,37	52,48	14,71	20,48	6,96				108,00	30,95	30,95	138,95	16,56		8,73	25,29	2,56	1,17	3,73		6,39	6,39	35,41	174,36
ПСГ-42-БГ1П	12,35	52,48	14,71	25,60					105,14	30,71	30,71	135,85	16,56			16,56	2,56		2,56		6,39	6,39	25,51	161,36
ПСГ-42-БГ2	16,23	59,23	14,71	20,48	6,96				117,61	33,68	33,68	151,29	16,56		8,73	25,29	2,56	1,17	3,73		6,39	6,39	35,41	186,77
ПСГ-42-БГ2П	15,21	59,23	14,71	25,60					114,75	33,51	33,51	148,26	16,56			16,56	2,56		2,56		6,39	6,39	25,51	173,77
ПСГ-42-БГ3	9,47	64,57	21,80	25,60	6,96				128,40	33,75	33,75	162,15	16,56		8,73	25,29	2,56	1,17	3,73		6,39	6,39	35,41	197,56
ПСГ-42-БГ3П	8,45	64,57	25,36	25,60					123,98	33,51	33,51	157,49	16,56			16,56	2,56		2,56		6,39	6,39	25,51	183,00
ПСГ-42-БГ4	9,47	70,65	11,15	35,78	13,92				140,97	32,05	32,05	173,02	16,56		9,33	25,89	2,56	1,46	4,02		6,39	6,39	36,30	209,32
ПСГ-42-БГ4П	8,45	70,65	14,71	35,78	6,96				136,55	31,81	31,81	168,36	16,56			16,56	2,56		2,56		6,39	6,39	25,51	193,87
ПСГ-42-БВ1	14,54	52,48	21,80	20,48	13,92				123,22	33,05	33,05	156,27	16,56		8,73	25,29	2,56	1,17	4,02		6,39	6,39	35,41	191,68
ПСГ-42-БВ1П	13,52	52,48	21,80	30,72					118,52	32,81	32,81	151,33	16,56			16,56	2,56		2,56		6,39	6,39	25,51	176,84
ПСГ-42-БВ2	4,42	59,27	7,54		69,69	65,59	11,50		218,01	20,97	20,97	238,98	12,04	6,04	9,73	27,41	2,56	1,46	4,02		6,39	6,39	37,82	276,80
ПСГ-42-БВ2П	1,70	59,27	7,54		76,65	65,59			210,75	21,92	21,92	232,67	14,30	3,02		17,32	2,56		2,56		6,39	6,39	26,27	258,94

Инв.№ подл. | Подпись и дата | Взам. инв.№

Марка элемента	Изделия арматурные												Изделия закладные															Общий расход
	Арматура класса									Вр-I		Всего	Прокат марки						Арматура класса								Всего	
	А-III												В Вт3 кп2						А-III						Ав-II			
	ГОСТ 5781-82									ГОСТ 6727-80			ГОСТ 19903-74*						ГОСТ 5781-82						ГОСТ 5781-82			
	ф6	ф8	ф10	ф12	ф14	ф16	ф18	ф20	Итого	ф5	Итого		лист δ6	лист δ8	лист δ12	лист δ14	лист δ16	Итого	ф8	ф14	ф16	ф18	ф20	Итого	ф18	Итого		
ПС1-48-БГ1		29,71	94,26	51,14					182,07	33,68	33,68	215,75	21,08		8,73			29,81	3,84	1,17				5,01	9,0	9,0	43,82	259,57
ПС1-48-БГ1П		27,91	94,26	56,26					178,43	33,44	33,44	211,87	21,08					21,08	3,84					3,84	9,0	9,0	33,92	245,79
ПС1-48-БГ2		22,96	104,91	51,14	6,96				185,97	33,68	33,68	219,65	21,08		8,73			29,81	3,84	1,17				5,01	9,0	9,0	43,82	263,47
ПС1-48-БГ2П		21,16	104,91	56,26					182,33	33,44	33,44	215,77	21,08					21,08	3,84					3,84	9,0	9,0	33,92	249,69
ПС1-48-БГ3	7,67	27,48	94,26	61,32	13,92				204,65	34,78	34,78	239,43	21,08		8,73			29,81	3,84		1,52			5,36	9,0	9,0	44,17	283,60
ПС1-48-БГ3П	7,67	25,68	94,26	71,56					199,17	34,54	34,54	233,71	21,08					21,08	3,84					3,84	9,0	9,0	33,92	267,63
ПС1-48-БГ4	1,7	42,69	94,26	46,02	33,21	9,08			226,96	33,94	33,94	260,9	18,82	3,02		10,18		32,02	3,84					1,93	9,0	9,0	46,79	307,69
ПС1-48-БГ4П		40,89	94,26	56,26	26,25				217,66	34,89	34,89	252,45	21,08					21,08	3,84					3,84	9,0	9,0	33,92	286,47
ПС1-48-БГ5	1,7	38,17	101,3	46,02	6,96	43,43			237,58	33,94	33,94	271,52	18,82	3,02			11,64	33,48	3,84				2,39	6,23	9,0	9,0	48,71	320,23
ПС1-48-БГ5П		36,37	101,3	56,26		34,35			228,28	34,89	34,89	263,17	21,08					21,08	3,84					3,84	9,0	9,0	33,92	297,09
ПС1-48-БГ6	1,7	22,96	124,96	15,3	48,72		55,0		268,64	33,94	33,94	302,58	18,86	3,02			12,44	35,32	3,84				2,98	6,82	9,0	9,0	51,14	353,72
ПС1-48-БГ6П		21,16	124,96	20,42	48,72		43,5		258,76	34,89	34,89	293,65	22,12					22,12	3,84					3,84	9,0	9,0	34,96	328,61
ПС1-48-БГ7	1,7	28,78	101,3	52,87	48,72		43,5	14,2	291,07	30,44	30,44	321,51	18,86	3,02			12,44	35,32	3,84				2,98	6,82	9,0	9,0	51,14	372,65
ПС1-48-БГ7П		26,98	101,3	57,99	48,72		43,5		278,49	31,39	31,39	309,88	22,12					22,12	3,84					3,84	9,0	9,0	34,96	344,84
ПС1-48-БВ1		38,14	94,26	61,32	13,92				207,64	34,08	34,08	241,72	21,08		8,73			29,81	3,84		1,52			5,36	9,0	9,0	44,17	285,89
ПС1-48-БВ1П		36,34	94,26	71,56					202,16	33,84	33,84	236,0	21,08					21,08	3,84					3,84	9,0	9,0	33,92	269,92
ПС1-48-БВ2	3,4	8,59	101,3		102,21		43,5	28,4	287,4	25,4	25,4	312,8	16,56	6,04	9,33			31,93	3,84		1,9			5,74	9,0	9,0	46,67	359,47
ПС1-48-БВ2П	1,7	6,79	101,3		102,17		43,5	14,2	276,66	26,35	26,35	303,01	18,82	3,02				21,84	3,84					3,84	9,0	9,0	34,68	337,69

Инв.№ подл. | Подпись и дата | Взам. инв.№

Марка элемента	Изделия арматурные												Изделия закладные															Общий расход
	Арматура класса											Всего	Прокат марки						Арматура класса								Всего	
	А-III									Вр-I			Вст 3 кп2						А-III						Ас-II			
	ГОСТ 5781-82									ГОСТ 6727-80			ГОСТ 19903-74*						ГОСТ 5781-82						ГОСТ 5781-82			
	Ф6	Ф8	Ф10	Ф12	Ф14	Ф16	Ф18	Ф20	Итого	Ф5	Итого		Б6	Б8	Б12	Б14	Б16		Ф8	Ф14	Ф16	Ф18	Ф20	Итого	Ф18	Итого		
ПС2-48-БГ1		36,01	93,76	35,78					165,55	31,04	31,04	196,59	9,04	5,88				14,92	3,64					3,64	9,0	9,0	27,56	224,15
ПС2-48-БГ1а		36,01	93,76	35,78					165,55	31,04	31,04	196,59	9,04	3,92				12,96	3,28					3,28	9,0	9,0	25,24	221,83
ПС2-48-БГ2		29,26	104,41	35,78					169,45	31,04	31,04	200,49	9,04	5,88				14,92	3,64					3,64	9,0	9,0	27,56	228,05
ПС2-48-БГ2а		29,26	104,41	35,78					169,45	31,04	31,04	200,49	9,04	3,92				12,96	3,28					3,28	9,0	9,0	25,24	225,73
ПС2-48-БГ3	7,67	33,78	93,76	51,08					186,29	32,14	32,14	218,43	9,04	5,88				14,92	3,64					3,64	9,0	9,0	27,56	245,99
ПС2-48-БГ3а	7,67	33,78	93,76	51,08					186,29	32,14	32,14	218,43	9,04	3,92				12,96	3,46					3,46	9,0	9,0	25,42	243,85
ПС2-48-БГ4		47,43	93,76	35,78	20,85				197,82	32,14	32,14	229,96	9,04	5,88				14,92	3,64					3,64	9,0	9,0	27,56	257,52
ПС2-48-БГ4а		47,43	93,76	35,78	20,85				197,82	32,14	32,14	229,96	9,04	3,92				12,96	3,46					3,46	9,0	9,0	25,42	255,38
ПС2-48-БГ5		49,95	93,76	35,78		27,15			206,64	32,14	32,14	238,78	9,04	5,88				14,92	3,91					3,91	9,0	9,0	27,83	266,61
ПС2-48-БГ5а		49,95	93,76	35,78		27,15			206,64	32,14	32,14	238,78	9,04	3,92				12,96	3,46					3,46	9,0	9,0	25,42	264,2
ПС2-48-БГ6		36,3	117,42	35,78		27,15			216,65	32,49	32,49	249,14	9,04	5,88				14,92	3,91					3,91	9,0	9,0	27,83	276,97
ПС2-48-БГ6а		36,3	117,42	35,78		27,15			216,65	32,49	32,49	249,14	9,04	3,92				12,96	3,46					3,46	9,0	9,0	25,42	274,56
ПС2-48-БГ7		42,12	93,76	73,35		27,15			236,38	28,99	28,99	265,37	9,04	5,88				14,92	3,91					3,91	9,0	9,0	27,83	293,20
ПС2-48 БГ7а		42,12	93,76	73,35		27,15			236,38	28,99	28,99	265,37	9,04	3,92				12,96	3,46					3,46	9,0	9,0	25,42	290,79
ПС2-48-БВ1		44,44	93,76	51,08					189,28	31,44	31,44	220,72	9,04	5,88				14,92	3,64					3,64	9,0	9,0	27,56	248,28
ПС2-48-БВ1а		44,44	93,76	51,08					189,28	31,44	31,44	220,72	9,04	3,92				12,96	3,46					3,46	9,0	9,0	25,42	246,14
ПС2-48-БВ2		14,89	100,8	20,48	60,45	43,5			240,12	25,14	25,14	265,26	9,04	5,88				14,92	3,64					3,64	9,0	9,0	27,56	292,82
ПС2-48-БВ2а		14,89	100,8	20,48	60,45	43,5			240,12	25,14	25,14	265,26	9,04	3,92				12,96	3,46					3,46	9,0	9,0	25,42	290,68

Инв. № подл. | Подпись и дата | Взам. инв. №

Марка элемента	Изделия арматурные. Арматура класса А-III ГОСТ 5781-82										Вр-I ГОСТ 6727-80		Всего	Изделия закладные. Прокат марки ВСт3 кп2 ГОСТ 19903-74*					Арматура класса А-III ГОСТ 5781-82				Ас-II ГОСТ 5781-82			Всего	Общий расход
	Ф6	Ф8	Ф10	Ф12	Ф14	Ф16	Ф18	Ф20	Ф22	Итого	Ф5	Итого		Лист Б6	Лист Б8	Лист Б14	Лист Б16	Итого	Ф8	Ф18	Ф20	Итого	Ф20	Ф22	Итого		
ПС1-54-БГ1	1,70	19,03	108,86	72,44	41,76	9,08				252,87	30,46	30,46	283,33	18,82	3,02	10,18		32,02	3,84	1,92		5,76	12,57		12,57	50,35	333,68
ПС1-54-БГ1П		19,03	106,10	77,56	41,76					244,45	31,41	31,41	275,86	21,08				21,08	3,84			3,84	12,57		12,57	37,49	313,35
ПС1-54-БГ2	11,06	12,28	119,51	72,44	41,76	9,08				266,13	34,31	34,31	300,44	18,82	3,02	10,18		32,02	3,84	1,92		5,76	12,57		12,57	50,35	350,79
ПС1-54-БГ2П	9,36	12,28	116,75	77,56	41,76					257,71	35,26	35,26	292,97	21,08				21,08	3,84			3,84	12,57		12,57	37,49	330,46
ПС1-54-БГ3	1,70	33,44	108,86	86,67	48,72	9,08				288,47	32,26	32,26	320,73	18,82	3,02	10,18		32,02	3,84	1,92		5,76	12,57		12,57	50,35	371,08
ПС1-54-БГ3П		33,44	106,10	91,79	48,72					280,05	33,21	33,21	313,26	21,08				21,08	3,84			3,84	12,57		12,57	37,49	350,75
ПС1-54-БГ4	3,40	16,80	134,99	86,67	41,76	18,16				301,78	31,07	31,07	332,85	16,56	6,04	10,18		32,78	3,84	1,92		5,76	12,57		12,57	51,11	383,96
ПС1-54-БГ4П	1,70	16,80	132,23	91,79	41,76	9,08				293,36	32,02	32,02	325,38	18,82	3,02			21,84	3,84			3,84	12,57		12,57	38,25	363,63
ПС1-54-БГ5	3,40	19,07	115,90	108,27	41,76	52,51				340,91	27,22	27,22	368,13	16,56	6,04		11,64	34,24	3,84		2,39	6,23	12,57		12,57	53,04	421,17
ПС1-54-БГ5П	1,70	19,07	113,14	113,39	41,76	43,43				332,49	28,17	28,17	360,66	18,82	3,02			21,84	3,84			3,84	12,57		12,57	38,25	398,91
ПС1-54-БВ1	3,40		119,88		41,76	68,70	23,00			316,74	35,62	35,62	352,36	16,56	6,04		11,64	34,24	3,84		2,39	6,23	12,57		12,57	53,04	405,40
ПС1-54-БВ1П			117,12		55,68	68,70				301,50	37,76	37,76	339,26	21,08				21,08	3,84			3,84	12,57		12,57	37,49	376,75
ПС1-60-БГ1	1,70	22,96	78,12	125,32	48,72	41,40	11,50			329,72	26,43	26,43	356,15	18,82	3,02	10,88		32,72	3,84	2,40		6,24		18,36	18,36	57,32	413,47
ПС1-60-БГ1П		22,96	75,36	125,32	55,68	41,40				320,72	27,38	27,38	348,10	21,08				21,08	3,84			3,84		18,36	18,36	43,28	391,38
ПС1-60-БГ2	1,70	34,41	91,47	125,32	48,72	41,40	11,50			354,52	31,04	31,04	385,56	18,82	3,02	10,88		32,72	3,84	2,40		6,24		18,36	18,36	57,32	442,88
ПС1-60-БГ2П		34,41	88,71	125,32	55,68	41,40				345,52	31,99	31,99	377,51	21,08				21,08	3,84			3,84		18,36	18,36	43,28	420,79
ПС1-60-БГ3	3,40	46,91	78,12	144,67	41,76	50,48	11,50			376,84	19,41	19,41	396,25	16,56	6,04	10,88		33,48	3,84	2,40		6,24		18,36	18,36	58,08	454,33
ПС1-60-БГ3П	1,70	46,91	75,36	144,67	48,72	50,48				367,84	20,36	20,36	388,20	18,82	3,02			21,84	3,84			3,84		18,36	18,36	44,04	432,24
ПС1-60-БГ4	3,40	20,73	109,06	125,32	68,01	50,48	11,50			388,50	27,74	27,74	416,24	16,56	6,04	10,88		33,48	3,84	2,40		6,24		18,36	18,36	58,08	474,32
ПС1-60-БГ4П	1,70	20,73	106,30	125,32	74,97	50,48				379,50	28,69	28,69	408,19	18,82	3,02			21,84	3,84			3,84		18,36	18,36	44,04	452,23
ПС1-60-БГ5	3,40	23,00	88,92	169,78	41,76	82,80	23,00			430,66	23,19	23,19	453,85	16,56	6,04	10,88		33,48	3,84	2,40		6,24		18,36	18,36	58,08	511,93
ПС1-60-БГ5П	1,70	23,00	84,16	169,78	48,72	82,80	11,50			421,66	24,14	24,14	445,80	18,82	3,02			21,84	3,84			3,84		18,36	18,36	44,04	489,84
ПС1-60-БГ6	3,40	23,97	88,92	125,32	106,80	41,40	64,00	14,20		466,10	23,19	23,19	489,29	16,56	6,04		12,44	35,04	3,84		2,98	6,82		18,36	18,36	60,22	549,51
ПС1-60-БГ6П	1,70	23,97	84,16	125,32	113,85	41,40	52,50	14,20		457,10	24,14	24,14	481,24	18,82	3,02			21,84	3,84			3,84		18,36	18,36	44,04	525,28
ПС1-60-БВ1	3,40	18,84	97,42	147,94	41,76		105,00	28,40		442,76	24,31	24,31	467,07	16,56	6,04		12,44	35,04	3,84		2,98	6,82		18,36	18,36	60,22	527,29
ПС1-60-БВ1П	3,40	18,84	94,66	147,94	41,76	18,16	105,00			429,76	24,07	24,07	453,83	16,56	6,04			22,60	3,84			3,84		18,36	18,36	44,80	498,63

Инв. № подл. | Подпись и дата | Взам. инв. №

Марка элемента	Изделия арматурные											Всего	Изделия закладные							Всего	Общий расход
	Арматура класса												Прокат марки		Арматура класса						
	A-III									Вр-I			ВСт3кп2		A-III		Ас-II				
	ГОСТ 5781-82									ГОСТ 6727-80			ГОСТ 19903-74*		ГОСТ 5781-82						
	ф8	ф10	ф12	ф14	ф16	ф18	ф20	ф22	Итого	ф5	Итого		δ=6	Итого	ф8	Итого	ф10	ф12	Итого		
ПС2-24-КГ1	29,76	7,12							36,88	11,9	11,9	48,78	4,52	4,52	1,28	1,28	1,77		1,77	7,57	56,35
ПС2-24-КГ2	34,86	7,12							41,98	13,13	13,13	55,11	4,52	4,52	1,28	1,28	1,77		1,77	7,57	62,68
ПС2-24-КГ3	34,28	7,12	19,35						60,75	11,9	11,9	72,65	4,52	4,52	1,28	1,28	1,77		1,77	7,57	80,22
ПС2-24-КВ1	3,72	47,72							51,44	11,9	11,9	63,34	4,52	4,52	1,28	1,28	1,77		1,77	7,57	70,91
ПС2-24-КВ2	33,15	7,12	19,35						59,62	11,9	11,9	71,52	4,52	4,52	1,28	1,28	1,77		1,77	7,57	79,09
ПС2-24-КГ1У	29,76	14,24							44,0	12,68	12,68	56,68	9,04	9,04	2,56	2,56	1,77		1,77	13,37	70,05
ПС2-24-КГ2У	34,86	14,24							49,1	13,91	13,91	63,01	9,04	9,04	2,56	2,56	1,77		1,77	13,37	76,38
ПС2-24-КГ3У	34,28	14,24	19,35						67,87	12,68	12,68	80,55	9,04	9,04	2,56	2,56	1,77		1,77	13,37	93,92
ПС2-24-КВ1У	3,72	54,84							58,56	12,68	12,68	71,24	9,04	9,04	2,56	2,56	1,77		1,77	13,37	84,61
ПС2-24-КВ2У	33,15	14,24	19,35						66,74	12,68	12,68	79,42	9,04	9,04	2,56	2,56	1,77		1,77	13,37	92,79
ПС2-30-КГ1	6,75	65,36							72,11	15,06	15,06	87,17	4,52	4,52	1,28	1,28		2,94	2,94	8,74	95,91
ПС2-30-КГ2	13,5	65,36							78,86	16,7	16,7	95,56	4,52	4,52	1,28	1,28		2,94	2,94	8,74	104,30
ПС2-30-КГ3	11,27	65,36		26,25					102,88	15,06	15,06	117,94	4,52	4,52	1,28	1,28		2,94	2,94	8,74	126,68
ПС2-30-КГ4	6,75	74,16				61,5			142,41	15,06	15,06	157,47	4,52	4,52	1,28	1,28		2,94	2,94	8,74	166,21
ПС2-30-КВ1	9,04	65,36	38,7						113,1	13,42	13,42	126,52	4,52	4,52	1,28	1,28		2,94	2,94	8,74	135,26
ПС2-30-КВ2		74,16				61,5			135,66	13,42	13,42	149,08	4,52	4,52	1,28	1,28		2,94	2,94	8,74	157,82
ПС2-30-КГ1У	6,75	79,6							86,35	16,62	16,62	102,97	13,56	13,56	3,84	3,84		2,94	2,94	20,34	123,31
ПС2-30-КГ2У	13,5	79,6							93,1	18,26	18,26	111,36	13,56	13,56	3,84	3,84		2,94	2,94	20,34	131,70
ПС2-30-КГ3У	11,27	79,6		26,25					117,12	16,62	16,62	133,74	13,56	13,56	3,84	3,84		2,94	2,94	20,34	154,08
ПС2-30-КГ4У	6,75	88,4				61,5			156,65	16,62	16,62	173,27	14,6	14,6	3,84	3,84		2,94	2,94	21,38	194,65
ПС2-30-КВ1У	9,04	79,6	38,7						127,34	14,98	14,98	142,32	13,56	13,56	3,84	3,84		2,94	2,94	20,34	162,66
ПС2-30-КВ2У		88,4				61,5			149,9	14,98	14,98	164,88	13,56	13,56	3,84	3,84		2,94	2,94	20,34	185,22

Инв. № подл. | Подпись и дата | Взам. инв. №

3 900 1-10 1-1-РС

Лист 7

Марка элемента	Изделия арматурные												Изделия закладные								Общий расход
	Арматура класса											Всего	Прокат марки		Арматура класса					Всего	
	А-III									Вр-I			ВСт3 кп2		А-III		АсII				
	ГОСТ 5781-82									ГОСТ 6727-80			ГОСТ 19903-74*		ГОСТ 5781-82						
	ф8	ф10	ф12	ф14	ф16	ф18	ф20	ф22	Итого	ф5	Итого		δ=6	Итого	ф8	Итого	ф14	ф16	Итого		
ПС2-36-КГ1	3,39	77,2	19,35						99,94	16,92	16,92	116,86	4,52	4,52	1,28	1,28	4,71		4,71	10,51	127,37
ПС2-36-КГ2	6,78	77,2	38,7						122,68	16,92	16,92	139,6	4,52	4,52	1,28	1,28	4,71		4,71	10,51	150,11
ПС2-36-КГ3	3,39	86,0	19,35		48,45				157,19	16,92	16,92	174,11	4,52	4,52	1,28	1,28	4,71		4,71	10,51	184,62
ПС2-36-КГ4	3,39	87,76	19,35				87,0		197,5	16,92	16,92	214,42	4,52	4,52	1,28	1,28	4,71		4,71	10,51	224,93
ПС2-36-КВ1		94,8			96,9				191,7	16,92	16,92	208,62	4,52	4,52	1,28	1,28	4,71		4,71	10,51	219,13
ПС2-36-КВ2		86,0			41,4				127,4	16,92	16,92	144,32	4,52	4,52	1,28	1,28	4,71		4,71	10,51	154,83
ПС2-36-КГ1У	3,39	91,44	19,35						114,18	18,48	18,48	132,66	13,56	13,56	3,84	3,84	4,71		4,71	22,11	154,77
ПС2-36-КГ2У	6,78	91,44	38,7						136,92	18,48	18,48	155,4	13,56	13,56	3,84	3,84	4,71		4,71	22,11	177,51
ПС2-36-КГ3У	3,39	100,24	19,35		48,45				171,43	18,48	18,48	189,91	13,56	13,56	3,84	3,84	4,71		4,71	22,11	212,02
ПС2-36-КГ4У	3,39	102,0	19,35				87,0		211,74	18,48	18,48	230,22	14,6	14,6	3,84	3,84	4,71		4,71	23,15	253,37
ПС2-36-КВ1У		109,04			96,9				205,94	18,48	18,48	224,42	13,56	13,56	3,84	3,84	4,71		4,71	22,11	246,53
ПС2-36-КВ2У		100,24			41,4				141,64	18,48	18,48	160,12	13,56	13,56	3,84	3,84	4,71		4,71	22,11	182,23
ПС2-42-КГ1	8,64	63,92	76,47						149,03	17,92	17,92	166,95	9,04	9,04	2,56	2,56		6,39	6,39	17,99	184,94
ПС2-42-КГ2	8,64	77,27	76,47						162,38	19,97	19,97	182,35	9,04	9,04	2,56	2,56		6,39	6,39	17,99	200,34
ПС2-42-КГ3	17,28	45,92	132,46						195,66	16,02	16,02	211,68	9,04	9,04	2,56	2,56		6,39	6,39	17,99	229,67
ПС2-42-КГ4	17,28	45,92	76,47	76,03					215,7	16,02	16,02	231,72	9,04	9,04	2,56	2,56		6,39	6,39	17,99	249,71
ПС2-42-КГ5	8,64	55,55	76,47		113,02				253,68	15,34	15,34	269,02	9,04	9,04	2,56	2,56		6,39	6,39	17,99	287,01
ПС2-42-КВ1	17,28	45,92	20,48	152,06					235,74	15,72	15,72	251,46	9,04	9,04	2,56	2,56		6,39	6,39	17,99	269,45
ПС2-42-КВ2	5,25	68,3	20,48	54,82		61,5			210,35	17,24	17,24	227,59	10,08	10,08	2,56	2,56		6,39	6,39	19,03	246,62
ПС2-42-КГ1У	8,64	63,92	96,95						169,51	19,48	19,48	188,99	18,08	18,08	5,12	5,12		6,39	6,39	29,59	218,58
ПС2-42-КГ2У	8,64	77,27	96,95						182,86	21,53	21,53	204,39	18,08	18,08	5,12	5,12		6,39	6,39	29,59	233,98
ПС2-42-КГ3У	17,28	45,92	152,94						216,14	17,58	17,58	233,72	18,08	18,08	5,12	5,12		6,39	6,39	29,59	263,31
ПС2-42-КГ4У	17,28	45,92	96,95	76,03					236,18	17,58	17,58	253,76	19,12	19,12	5,12	5,12		6,39	6,39	30,63	284,39
ПС2-42-КГ5У	8,64	55,55	96,95		113,02				274,16	17,2	17,2	291,36	19,12	19,12	5,12	5,12		6,39	6,39	30,63	321,99
ПС2-42-КВ1У	17,28	45,92	40,96	152,06					256,22	17,41	17,41	273,63	19,12	19,12	5,12	5,12		6,39	6,39	30,63	304,26
ПС2-42-КВ2У	5,25	68,3	40,96	54,82		61,5			230,83	18,93	18,93	249,76	20,16	20,16	5,12	5,12		6,39	6,39	31,67	281,43

Инв. № подл. | Подпись и дата | Взам. инв. №

3900 1-10 1-1-РС

Лист 8

Марка элемента	Изделия арматурные												Изделия закладные								Общий расход
	Арматура класса											Всего	Прокат марки		Арматура класса					Всего	
	А-III									Вр-I			ВСт.3 кп2		А-III		Ас-II				
	ГОСТ 5781-82									ГОСТ 6727-80			ГОСТ 19903-74*		ГОСТ 5781-82						
	Ф8	Ф10	Ф12	Ф14	Ф16	Ф18	Ф20	Ф22	Итого	Ф5	Итого		δ=6	Итого	Ф8	Итого	Ф18	Ф20	Итого		
ПС2-48-КГ1		85,72	20,48		121,64				228,84	20,96	20,96	249,8	9,04	9,04	2,56	2,56	9,0		9,0	20,6	270,40
ПС2-48-КГ2		100,07	20,48		121,64				242,19	22,71	22,71	264,9	9,04	9,04	2,56	2,56	9,0		9,0	20,6	285,5
ПС2-48-КГ3	9,77	65,32	85,07		121,64				281,8	18,38	18,38	300,18	9,04	9,04	2,56	2,56	9,0		9,0	20,6	320,78
ПС2-48-КГ4	9,77	65,32	20,48	87,93	121,64				305,14	18,38	18,38	323,52	9,04	9,04	2,56	2,56	9,0		9,0	20,6	344,12
ПС2-48-КГ5		79,68	20,48		250,33				350,49	18,0	18,0	368,49	9,04	9,04	2,56	2,56	9,0		9,0	20,6	389,09
ПС2-48-КГ6		80,54	20,48		121,64	180,34			403,0	17,62	17,62	420,62	9,04	9,04	2,56	2,56	9,0		9,0	20,6	441,22
ПС2-48-КВ1		81,4	20,48		173,64	141,0			416,52	17,24	17,24	433,76	9,04	9,04	2,56	2,56	9,0		9,0	20,6	454,36
ПС2-48-КГ1У		86,72	40,96		121,64				249,32	22,52	22,52	271,84	19,12	19,12	5,12	5,12	9,0		9,0	33,24	305,08
ПС2-48-КГ2У		100,07	40,96		121,64				262,67	24,27	24,27	286,94	19,12	19,12	5,12	5,12	9,0		9,0	33,24	320,18
ПС2-48-КГ3У	9,77	65,32	105,55		121,64				302,28	19,94	19,94	322,22	19,12	19,12	5,12	5,12	9,0		9,0	33,24	355,46
ПС2-48-КГ4У	9,77	65,32	40,96	87,93	121,64				325,62	19,94	19,94	345,56	19,12	19,12	5,12	5,12	9,0		9,0	33,24	378,80
ПС2-48-КГ5У		79,68	40,96		250,33				370,97	19,56	19,56	390,53	19,12	19,12	5,12	5,12	9,0		9,0	33,24	423,77
ПС2-48-КГ6У		80,54	40,96		121,64	180,34			423,48	19,18	19,18	442,66	19,12	19,12	5,12	5,12	9,0		9,0	33,24	475,90
ПС2-48-КВ1У		81,4	40,96		173,64	141,0			437,0	18,8	18,8	455,8	19,12	19,12	5,12	5,12	9,0		9,0	33,24	489,04
ПС2-54-КГ1		97,82		27,84	130,57				256,23	22,78	22,78	279,01	9,04	9,04	2,56	2,56		12,57	12,57	24,17	303,18
ПС2-54-КГ2		116,72		27,84	130,57				275,13	25,65	25,65	300,78	9,04	9,04	2,56	2,56		12,57	12,57	24,17	324,95
ПС2-54-КГ3	11,95	73,16	77,53	27,84	130,57				321,05	20,12	20,12	341,17	9,04	9,04	2,56	2,56		12,57	12,57	24,17	365,34
ПС2-54-КГ4	11,95	73,16		133,2	130,57				348,88	20,12	20,12	369,0	9,04	9,04	2,56	2,56		12,57	12,57	24,17	393,17
ПС2-54-КГ5		89,14		27,84	219,27	70,5			406,75	19,74	19,74	426,49	9,04	9,04	2,56	2,56		12,57	12,57	24,17	450,66
ПС2-54-КГ6		88,26		27,84	130,57	120,64	87,0		454,31	19,36	19,36	473,67	10,08	10,08	2,56	2,56		12,57	12,57	25,21	498,88
ПС2-54-КВ1		82,96		27,84		364,28			475,08	18,6	18,6	493,68	10,08	10,08	2,56	2,56		12,57	12,57	25,21	518,89
ПС2-54-КГ1У		97,82		55,68	130,57				284,07	24,34	24,34	308,41	18,08	18,08	5,12	5,12		12,57	12,57	35,77	344,18
ПС2-54-КГ2У		116,72		55,68	130,57				302,97	27,21	27,21	330,18	18,08	18,08	5,12	5,12		12,57	12,57	35,77	365,95
ПС2-54-КГ3У	11,95	73,16	77,53	55,68	130,57				348,89	21,68	21,68	370,57	18,08	18,08	5,12	5,12		12,57	12,57	35,77	406,34
ПС2-54-КГ4У	11,95	73,16		161,04	130,57				376,72	21,68	21,68	398,4	18,08	18,08	5,12	5,12		12,57	12,57	35,77	434,17
ПС2-54-КГ5У		89,14		55,68	219,27	70,5			434,59	21,3	21,3	455,89	18,08	18,08	5,12	5,12		12,57	12,57	35,77	491,66
ПС2-54-КГ6У		88,26		55,68	130,57	120,64	87,0		482,15	20,92	20,92	503,07	20,16	20,16	5,12	5,12		12,57	12,57	37,85	540,92
ПС2-54-КВ1У		82,96		55,68		364,28			502,92	20,16	20,16	523,08	20,16	20,16	5,12	5,12		12,57	12,57	37,85	560,93

Инв.№ подл. | Подпись и дата | Взам. инв.№

Марка элемента	Изделия арматурные												Изделия закладные								Общий расход
	Арматура класса											Всего	Прокат марки		Арматура класса					Всего	
	А-III									Вр-I			Вст 3 кп 2		А-III		Ас-II				
	ГОСТ 5781-82									ГОСТ 6727-80			ГОСТ 19903-74*		ГОСТ 5781-82						
	Ф8	Ф10	Ф12	Ф14	Ф16	Ф18	Ф20	Ф22	Итого	Ф5	Итого		δ=6	Итого	Ф8	Итого	Ф22		Итого		
ПС2-60-КГ1		104,48		27,84		201,94			334,26	25,59	25,59	359,85	9,04	9,04	2,56	2,56	18,36		18,36	29,96	389,81
ПС2-60-КГ2		126,23		27,84		201,94			356,01	28,87	28,87	384,88	9,04	9,04	2,56	2,56	18,36		18,36	29,96	414,84
ПС2-60-КГ3	11,95	76,42	82,37	27,84		201,94			400,52	22,55	22,55	423,07	9,04	9,04	2,56	2,56	18,36		18,36	29,96	453,03
ПС2-60-КГ4	11,95	76,42		139,84		201,94			430,15	22,55	22,55	452,7	9,04	9,04	2,56	2,56	18,36		18,36	29,96	482,66
ПС2-60-КГ5		94,18		27,84	152,83	201,94			476,79	22,17	22,17	498,96	9,04	9,04	2,56	2,56	18,36		18,36	29,96	528,92
ПС2-60-КГ6		91,52		27,84		403,88			523,24	21,79	21,79	545,03	9,04	9,04	2,56	2,56	18,36		18,36	29,96	574,99
ПС2-60-КГ7		94,04		27,84		201,94	259,56		583,38	21,41	21,41	604,79	10,08	10,08	2,56	2,56	18,36		18,36	31,0	635,79
ПС2-60-КГ8		68,72	36,33	27,84		201,94		313,97	648,8	21,41	21,41	670,21	10,08	10,08	2,56	2,56	18,36		18,36	31,0	701,21
ПС2-60 КВ1		96,56		27,84			519,12		643,52	21,03	21,03	664,55	10,08	10,08	2,56	2,56	18,36		18,36	31,0	695,55
ПС2-60-КГ1У		104,48		69,6		201,94			376,02	27,93	27,93	403,95	24,68	24,68	6,4	6,4	18,36		18,36	49,44	453,39
ПС2-60-КГ2У		126,23		69,6		201,94			397,77	31,21	31,21	428,98	24,68	24,68	6,4	6,4	18,36		18,36	49,44	478,42
ПС2-60-КГ3У	11,95	76,42	82,37	69,6		201,94			442,28	24,89	24,89	467,17	24,68	24,68	6,4	6,4	18,36		18,36	49,44	516,61
ПС2-60-КГ4У	11,95	76,42		181,6		201,94			471,91	24,89	24,89	496,8	24,68	24,68	6,4	6,4	18,36		18,36	49,44	546,24
ПС2-60-КГ5У		94,18		69,6	152,83	201,94			518,55	24,51	24,51	543,06	24,68	24,68	6,4	6,4	18,36		18,36	49,44	592,50
ПС2-60-КГ6У		91,52		69,6		403,88			565,0	24,13	24,13	589,13	24,68	24,68	6,4	6,4	18,36		18,36	49,44	638,57
ПС2-60-КГ7У		94,04		69,6		201,94	259,56		625,14	23,75	23,75	648,89	25,72	25,72	6,4	6,4	18,36		18,36	50,48	699,37
ПС2-60-КГ8У		68,72	36,33	69,6		201,94		313,97	690,56	23,75	23,75	714,31	25,72	25,72	6,4	6,4	18,36		18,36	50,48	764,79
ПС2-60-КВ1У		96,56		69,6			519,12		685,28	23,37	23,37	708,65	25,72	25,72	6,4	6,4	18,36		18,36	50,48	759,13

Инв.№ подл. | Подпись и дата | Взам.инв.№