https://zavodjbi.com/

ТИПОВЫЕ КОНСТРУКЦИИ, ИЗДЕЛИЯ И УЗЛЫ ЗДАНИЙ И СООРУЖЕНИЙ

СЕРИЯ 1.090.1-3пв

СБОРНЫЕ ЖЕЛЕЗОБЕТОННЫЕ КОНСТРУКЦИИ МЕЖВИДОВОГО ПРИМЕНЕНИЯ КРУПНОПАНЕЛЬНЫХ ОБЩЕСТВЕННЫХ ЗДАНИЙ И ВСПОМОГАТЕЛЬНЫХ ЗДАНИЙ ПРОМЫШЛЕННЫХ ПРЕДПРИЯТИЙ С ВЫСОТОЙ ЭТАЖА 3,0 И 3,3м ДЛЯ СТРОИТЕЛЬСТВА НА ПРОСАДОЧНЫХ ГРУНТАХ И НА ПОДРАБАТЫВАЕМЫХ ТЕРРИТОРИЯХ

ВЫПУСК 3-1

ПАНЕЛИ ВНУТРЕННИХ СТЕН НУЛЕВОГО ЦИКЛА ДЛЯ СБОРНОГО ВАРИАНТА

РАБОЧИЕ ЧЕРТЕЖИ

20414
ЦЕНА 1-63

https://zavodjbi.com/

https://zavodjbi.com/

ЦЕНТРАЛЬНЫЙ ИНСТИТУТ ТИПОВОГО ПРОЕКТИРОВАНИЯ
ГОССТРОЯ СССР

Москва, А-445, Смольная ул., 22

Сдано в печать X 1985 г.

Заказ № 10700 Тираж 200 экз.

ЗАВОД ЖБИ

https://zavodjbi.com/

ТИПОВЫЕ КОНСТРУКЦИИ, ИЗДЕЛИЯ И УЗЛЫ ЗДАНИЙ И СООРУЖЕНИЙ

СЕРИЯ 1.090.1-3пв

СБОРНЫЕ ЖЕЛЕЗОБЕТОННЫЕ КОНСТРУКЦИИ МЕЖВИДОВОГО ПРИМЕНЕНИЯ КРУПНОПАНЕЛЬНЫХ ОБЩЕСТВЕННЫХ ЗДАНИЙ И ВСПОМОГАТЕЛЬНЫХ ЗДАНИЙ ПРОМЫШЛЕННЫХ ПРЕДПРИЯТИЙ С ВЫСОТОЙ ЭТАЖА 3,0 И 3,3м ДЛЯ СТРОИТЕЛЬСТВА НА ПРОСАДОЧНЫХ ГРУНТАХ И НА ПОДРАБАТЫВАЕМЫХ ТЕРРИТОРИЯХ

ВЫПУСК 3-1

ПАНЕЛИ ВНУТРЕННИХ СТЕН НУЛЕВОГО ЦИКЛА ДЛЯ СБОРНОГО ВАРИАНТА

РАБОЧИЕ ЧЕРТЕЖИ

РАЗРАБОТАНЫ

КИЕВЗНИИЭП

ЗАМ. ДИРЕКТОРА Л. ДМИТРИЕВ

НАЧ. ОТДЕЛА В. ШЕВЧЕНКО

ГЛ. ИНЖ. ПРОЕКТА В. НИЧИПОРЕНКО

ЦНИИЭП ТОРГОВО-БЫТОВЫХ ЗДАНИЙ И ТУРИСТСКИХ КОМПЛЕКСОВ

ДИРЕКТОР ИН-ТА В. ЛЕПСКИЙ

НАЧ. ОТДЕЛА Б. ВОЛЫНСКИЙ

ГЛ. ИНЖ. ПРОЕКТА Р. КОНОВАЛОВА

УТВЕРЖДЕНЫ И ВВЕДЕНЫ В ДЕЙСТВИЕ

С 01.01.1985г. ГОССТРОЕМ СССР

ПРОТОКОЛ ОТ 01.11.1984 Г. №ИИ-32

20414 2

ОБОЗНАЧЕНИЕ	НАИМЕНОВАНИЕ	СТР.
I.090.I-3ПВ.3-I ООС	СОДЕРЖАНИЕ	3
I.090.I-3ПВ.3-I ОСТО	ТЕХНИЧЕСКОЕ ОПИСАНИЕ	4
I.090.I-3ПВ.3-I 0I	ПАНЕЛЬ ЦОКОЛЬНАЯ ПВЦ I8.I9, ПВЦ I2.I9	9
I.090.I-3ПВ.3-I 02	ПАНЕЛЬ ЦОКОЛЬНАЯ ПВЦ 30.I9, ПВЦ 29.I9, ПВЦ 23.I9	I0
I.090.I-3ПВ.3-I 03	ПАНЕЛЬ ЦОКОЛЬНАЯ ПВЦ 60.I9, ПВЦ 59.I9	II
I.090.I-3ПВ.3-I 04	ПАНЕЛЬ ЦОКОЛЬНАЯ ПВЦ 30.2I, ПВЦ 29.2I, ПВЦ 28.2I	I2
I.090.I-3ПВ.3-I 05	ПАНЕЛЬ ЦОКОЛЬНАЯ ПВЦ 60.2I, ПВЦ 59.2I	I3
I.090.I-3ПВ.3-I ООДI	УЗЛЫ ОПАЛУБОЧНЫЕ	I4
I.090.I-3ПВ.3-I 06	КАРКАС ПРОСТРАНСТВЕННЫЙ КП I8.I9, КП I2.I9	I7
I.090.I-3ПВ.3-I 07	КАРКАС ПРОСТРАНСТВЕННЫЙ КП 30.I9, КП 29.I9, КП 28.I9	I8
I.090.I-3ПВ.3-I 08	КАРКАС ПРОСТРАНСТВЕННЫЙ КП 60.I9, КП 59.I9	20
I.090.I-3ПВ.3-I 09	КАРКАС ПРОСТРАНСТВЕННЫЙ КП 30.2I, КП 29.2I, КП 28.2I	22
I.090.I-3ПВ.3-I I0	КАРКАС ПРОСТРАНСТВЕННЫЙ КП 60.2I, КП 59.2I	24
I.090.I-3ПВ.3-I ООД2	УЗЛЫ АРМАТУРНЫЕ	26
I.090.I-3ПВ.3-I II	КАРКАС ПЛОСКИЙ КРI, КР2	29

НАЧ.ОТД.	Шевченко		
Н.КОНТР.	Ребров		
ГЛ.СПЕЦ.	Нечипоренко		
ПРОВЕРИЛ	Скороходова		
РАЗРАБ.	Федько		

I.090.I-3ПВ.3-I ООС

СОДЕРЖАНИЕ

СТАДИЯ	ЛИСТ	ЛИСТОВ
Р	1	2

ГОСГРАЖДАНСТРОЙ
КиевЗНИИЭП

ФОРМАТ А4

Гребнева

ОПЕРАТОР ТЛП КОРТ

ЭПВЦ КиевЗНИИЭП

ОБОЗНАЧЕНИЕ	НАИМЕНОВАНИЕ	СТР.
I.090.I-3ПВ.3-I I2	КАРКАС ПЛОСКИЙ КР3	30
I.090.I-3ПВ.3-I I3	КАРКАС ПЛОСКИЙ КР4 - КР8	3I
I.090.I-3ПВ.3-I I4	КАРКАС ПЛОСКИЙ КР9 - КРI2	33
I.090.I-3ПВ.3-I I5	КАРКАС ПЛОСКИЙ КРI3 - КРI5	34
I.090.I-3ПВ.3-I I6	КАРКАС ПЛОСКИЙ КРI6 - КРI9	35
I.090.I-3ПВ.3-I I7	КАРКАС ПЛОСКИЙ КР20 - КР22	37
I.090.I-3ПВ.3-I I8	КАРКАС ПЛОСКИЙ КР23 - КР27	38
I.090.I-3ПВ.3-I I9	КАРКАС ПЛОСКИЙ КР28, КР29	40
I.090.I-3ПВ.3-I 20	ПЕТЛЯ СТРОПОВОЧНАЯ ПСI - ПС3	4I
I.090.I-3ПВ.3-I ООРС	ВЕДОМОСТЬ РАСХОДА СТАЛИ НА ЭЛЕМЕНТ,КГ	42

ВЗАМ. ИНВ. №

ПОДП. И ДАТА

ИНВ. № ПОДЛ.

I.090.I-3ПВ.3-I ООС

ЛИСТ 2

20414 3

ФОРМАТ А4

ЗАВОД ЖБИ

I. ОБЩИЕ ДАННЫЕ

I.I. Выпуск 3-I "Панели внутренних стен нулевого цикла для сборного варианта" входит в состав серии I.090.I-3пв "Сборные железобетонные конструкции межвидового применения крупнопанельных общественных зданий и вспомогательных зданий промышленных предприятий с высотой этажа 3,0 и 3,3 м для строительства на просадочных грунтах и на подрабатываемых территориях".

I.2. Выпуск содержит техническое описание, спецификации, сборочные чертежи панелей внутренних стен нулевого цикла, опалубочные узлы, спецификации и сборочные чертежи пространственных каркасов, арматурные узлы, спецификации и сборочные чертежи арматурных изделий.

I.3. Рабочие чертежи панелей внутренних стен нулевого цикла разработаны применительно к зданиям с размерами планировочной сетки кратной 600 мм. Панели запроектированы в соответствии с требованиями СНиП П-2I-75 "Бетонные и железобетонные конструкции. Нормы проектирования", постановления Госстроя СССР от II марта I98I г. № 34 "О повышении расчетных сопротивлений металлопроката, используемого при изготовлении строительных конструкций", ВСН 32-77 "Инструкция по проектированию панельных жилых зданий", ГОСТ I3015.0-83 "Конструкции и изделия бетонные и железобетонные сборные. Общие технические требования", ГОСТ I2504-80 "Панели стеновые внутренние бетонные и железобетонные для жилых и общественных зданий. Общие технические условия".

				1.090.1-3ПВ.3-1 ООТО
НАЧ.ОТД	Шевченко			ТЕХНИЧЕСКОЕ ОПИСАНИЕ
Н.КОНТР	Ребров			Стадия: Р; Лист: 1; Листов: 9
ГЛ.СПЕЦ	Нечипоренко			ГОСГРАЖДАНСТРОЙ КиевЗНИИЭП
ПРОВЕРИЛ	Скоробогат			
РАЗРАБ	Федько			

ФОРМАТ А4

ЭПВЦ КиевЗНИИЭП | оператор ТПП КОРТ | Гребнева

2. КОНСТРУКЦИЯ ПАНЕЛЕЙ

2.I. Панели запроектированы из тяжелого бетона марки М150 толщиной I60 мм. Панели без проемов армированы конструктивно. Верхние и нижние перемычки панелей армированы по расчету на нагрузку от опорного сечения 30тс/м. Высота панелей 1865мм.

На боковых гранях панелей предусмотрены арматурные выпуски для соединения панелей и шпонки, обеспечивающие совместную работу с примыкающими конструкциями после заполнения стыков бетоном. На верхних гранях панелей установлены строповочные петли.

2.2. Армирование панелей производится сварными пространственными каркасами, которые устанавливаются в формующее оборудование в собранном виде, включая арматурные выпуски. Пространственные каркасы состоят из плоских арматурных каркасов и отдельных стержней.

2.3. Арматурная сталь принята в соответствии со СНиП П-2I-75 и письмом Госстроя СССР от I5 апреля I980 г. № 42-Д "О мерах по предотвращению перерасхода арматурной стали при проектировании и изготовлении железобетонных конструкций для промышленного, жилищно-гражданского и сельского строительства": для плоских каркасов и отдельных стержней - сталь класса А-Ш по ГОСТ 578I-82 и класса Вр-I по ГОСТ 6727-80; для строповочных петель - сталь класса Ас-П марки I0ГТ по ГОСТ 578I-82.

2.4. Размеры панелей не должны иметь отклонения от основных проектных размеров, превышающие установленные ГОСТ I2504-80. Масса панелей не должна превышать проектную массу более, чем на 7%.

ВЗАМ ИНВ № | ПОДП И ДАТА | ИНВ № ПОДЛ

1.090.1-3ПВ.3-1 ООТО | Лист 2

20414. 4

ФОРМАТ А4

ЗАВАРКА ЖЕЛЕЗА

3. ИЗГОТОВЛЕНИЕ ПАНЕЛЕЙ

3.I. При изготовлении панелей следует руководствоваться указаниями ГОСТ I2504-80. Панели должны изготавливаться в инвентарной заводской оснастке. При этом необходимо выполнять следующие требования:

а) панели высотой I865 мм формируются в кассетных установках, панели высотой 2I00 мм (с гребнем на верхней грани) изготавливаются в горизонтальных формах;

б) проектное положение пространственного каркаса в кассетном отсеке в процессе бетонирования обеспечить навесными арматурными крючками или другими способами. По толщине отсека каркас фиксировать поперечными стержнями вертикальных и горизонтальных каркасов;

в) термообработку панелей производить при температуре не выше 70°С, допускается воздействие температуры до 85°С на срок не более 30 минут;

г) распалубку панелей производить при достижении бетоном прочности не менее 70% проектной с применением кантователя, обеспечивающего угол подъема изделия не менее 70° к горизонту.

3.2. Контроль качества при изготовлении должен производиться путем систематического пооперационного контроля: прочности бетонных кубов и арматуры, точности укладки пространственных каркасов, толщин защитных слоев.

3.3. Прочность бетона к моменту отпуска изделий с завода, если она не оговорена в проекте, должна быть не менее 70% проектной марки бетона для теплого времени года и I00% для применения в зимних условиях.

3.4. Приемка панелей ОТК завода-изготовителя и контрольная выборочная проверка потребителем производится в соответствии с ГОСТ I2504-80. При освоении производства панелей и при изменении технологии их изготовления рекомендуется провести испытания панелей и оценку их прочности и трещиностойкости по ГОСТ 8829-77 "Конструкции и изделия железобетонные сборные. Методы испытаний и оценки прочности, жесткости и трещиностойкости". Указания по испытанию панелей приведены ниже.

ЭПВЦ КиевЗНИИЭП
ОПЕРАТОР ТЛП КОРТ
Гребнева
ИНВ № ПОДЛ | ПОДП И ДАТА | ВЗАМ. ИНВ №

4. УКАЗАНИЯ ПО ХРАНЕНИЮ И ТРАНСПОРТИРОВКЕ ПАНЕЛЕЙ

4.I. Хранение и транспортировка панелей должны выполняться в соответствии с требованиями ГОСТ I2504-80. Подъем панелей производить с применением самобалансирующих траверс, обеспечивающих вертикальное положение панелей, наклон строп к вертикали допускается не более I5°.

Опирание панелей при хранении и транспортировке должно производиться на специальные прокладки (деревянные, резиновые и т.п.) в вертикальном положении.

5. МАРКИРОВКА ПАНЕЛЕЙ

5.I. Маркировка панелей выполнена в соответствии с ГОСТ 23009-78 "Конструкции и изделия бетонные и железобетонные сборные. Условные обозначения марок". Марка содержит обозначение основных характеристик панели и состоит из буквенно-цифровых групп.

Первая группа означает:

ПВЦ – панель внутренняя нулевого цикла (цокольная),

группа цифр (записаны через точку) обозначает габарит панели в дециметрах (длина, высота); вторая группа обозначает прочностную характеристику

https://zavodjbi.com/

-3Т - бетон тяжелый М250.

Третья группа "ПВ" указывает на применение изделий, предназначенных для строительства зданий на просадочных грунтах и на подрабатываемых территориях.

5.2. Марки проставляются на чертежах и спецификациях проекта в заказах заводам-изготовителям и на изделиях. Каждая изготовленная панель должна иметь маркировку согласно ГОСТ 13015.2-81 "Конструкции и изделия бетонные и железобетонные сборные. Правила маркировки", выполненную несмываемой краской. Должны быть нанесены: марка панели, индекс предприятия, масса панели, марка бетона.

Внесение изменений в обозначения марок не допускается.

6. ИЗГОТОВЛЕНИЕ АРМАТУРНЫХ ПРОСТРАНСТВЕННЫХ КАРКАСОВ И АРМАТУРНЫХ ИЗДЕЛИЙ

6.1. Сборка пространственных каркасов выполняется из плоских каркасов и отдельных стержней при помощи монтажных стержней в кондукторах. Все соединения следует производить сваркой в соответствии с требованиями ГОСТ 10922-75 "Арматурные изделия и закладные детали сварные для железобетонных конструкций. Технические требования и методы испытаний", СН-393-78 "Инструкции по сварке соединений арматуры и закладных деталей железобетонных конструкций". Качество сварки, выполняемой при сборке пространственных и плоских каркасов должно быть не ниже требований, предъявляемых к соединениям с ненормируемой прочностью по ГОСТ 10922-75.

7. МАРКИРОВКА ПРОСТРАНСТВЕННЫХ КАРКАСОВ И АРМАТУРНЫХ ИЗДЕЛИЙ

7.1. Марки пространственных каркасов имеют буквенно-цифровое

ЭПВЦ КиевЗНИИЭП | ОПЕРАТОР ТПП КОРТ | Гредиева

обозначение. Группа букв означает:

КП - каркас пространственный;

группа цифр (записаны через точку) обозначает габарит каркаса в дециметрах (длина, высота).

7.2. Марки арматурных изделий имеют буквенно-цифровое обозначение. Группа букв означает:

КР - каркас плоский;

ПС - петля строповочная;

группа цифр обозначает порядковый номер изделия в сборке.

8. РАСЧЕТНЫЕ НАГРУЗКИ НА ПАНЕЛИ

8.1. Панели внутренних стен рассчитаны по указаниям ВСН 32-77 и СНиП II-21-75. Несущая способность панелей без проемов (глухих) и простенков панелей с проемами определяется несущей способностью опорных сечений (платформенным стыком) согласно пп.12.48 - 12.55 и приложения 4 ВСН 32-77 при случайном эксцентриситете из плоскости панели $e_{сл}$=1 см. Расчетная нагрузка на панели принята 45 тс/м.

ИНВ. № ПОДЛ | ПОДП. И ДАТА | ВЗАМ. ИНВ. №

https://zavodjbi.com/

9. ИСПЫТАНИЯ СТЕНОВЫХ ПАНЕЛЕЙ

9.1. Испытания стеновых панелей неразрушающими методами контролируются численными значениями единичных показателей качества, обеспечивающих заданную проектом прочность, жесткость и трещиностойкость конструкций в соответствии с требованиями ГОСТ 8829-77.

Партия изготовленных панелей признается годной, если каждый из контролируемых показателей всех испытанных панелей не отличается от их проектных значений более, чем на величину предельно допускаемых отклонений.

9.2. При проведении испытаний неразрушающими методами непосредственно в конструкции должны контролироваться следующие показатели:

а) геометрические размеры и форма поверхностей панелей по ГОСТ 13015.0-83;

б) прочность бетона на участках, указанных на схемах панелей (см.л.9) по ГОСТ 17624-78 или ГОСТ 21243-75, ГОСТ 26690.0-77 - ГОСТ 26690.4-77 (допускается традиционный способ по ГОСТ 10180-78);

в) толщина защитного слоя определяется по ГОСТ 22904-78 (допускается вырубка борозд по ГОСТ 13015.0-83).

Допускаемые отклонения от номинальных значений, указанных в рабочих чертежах, должны приниматься по ГОСТ 12504-80. Статический контроль прочности бетона панелей осуществляется по ГОСТ 18105.0-80 - 18105.1-80.

9.3. Виды, классы, марки, механические свойства арматурных сталей, марки углеродистой стали для закладных изделий контролируются по ГОСТ 10922-75 в процессе входного контроля.

ЭПВЦ КиеваЗНИИЭП | ОПЕРАТОР ТПП КОРТ | Гребнева

9.4. Качество выполнения сварных соединений арматурных и закладных изделий контролируются по ГОСТ 10922-75 или ультразвуковым методом по ГОСТ 23858-79 в процессе операционного контроля.

9.5. Качество, диаметр и взаимное расположение арматурных изделий и закладных изделий должны контролироваться в каждой панели путем осмотра.

9.6. План контроля и количество контролируемых панелей принять по ГОСТ 12504-80.

9.7. Характер и величина ширины раскрытия трещин, допускаемых при изготовлении панелей, должны соответствовать требованиям ГОСТ 12504-80.

ИНВ. № ПОДЛ | ПОДП. И ДАТА | ВЗАМ. ИНВ. №

ЗАВОД ЖБИ

Контрольные участки на схемах панелей

СХЕМА I

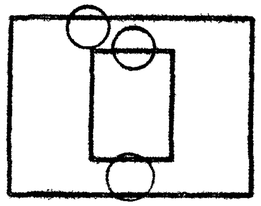

СХЕМА 2

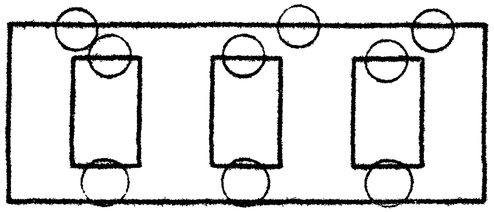

СХЕМА 3

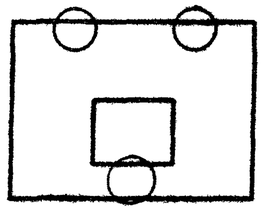

СХЕМА 4

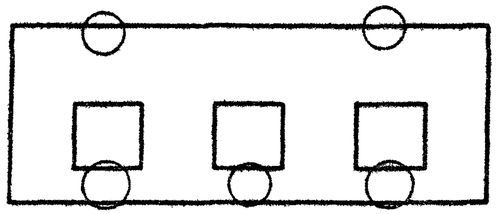

СХЕМА 5

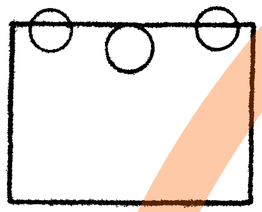

ЭПВЦ КиевЗНИИЭП
ОПЕРАТОР ТПП КОРТ
ВЗАМ. ИНВ.№
ПОДП. И ДАТА
ИНВ № ПОДЛ

https://zavodjbi.com/

ФОРМАТ	ЗОНА	ПОЗ	ОБОЗНАЧЕНИЕ	НАИМЕНОВАНИЕ	КОЛ.	ПРИМЕЧАНИЕ
				ДОКУМЕНТАЦИЯ		
А4			1.090.1-3ПВ.3-1 01СБ	СБОРОЧНЫЙ ЧЕРТЕЖ		
А3			1.090.1-3ПВ.3-1 ООД1	УЗЛЫ ОПАЛУБОЧНЫЕ		
А3			1.090.1-3ПВ.3-1 ООРС	ВЕДОМОСТЬ РАСХОДА СТАЛИ НА ЭЛЕМЕНТ		
А4			1.090.1-3ПВ.3-1 ООТО	ТЕХНИЧЕСКОЕ ОПИСАНИЕ		
			ПЕРЕМЕННЫЕ ДАННЫЕ	ДЛЯ ИСПОЛНЕНИЙ:		
				1.090.1-3ПВ.3-1 01 ПВЦ 18.19-3Т-ПВ		
				СБОРОЧНЫЕ ЕДИНИЦЫ		
А4	1		1.090.1-3ПВ.3-1 06	КАРКАС ПРОСТРАНСТВ. КП 18.19	1	
				МАТЕРИАЛЫ		
	2			БЕТОН ТЯЖЕЛЫЙ М250		0.48М3
				1.090.1-3ПВ.3-1 01-01 ПВЦ 12.19-3Т-ПВ		
				СБОРОЧНЫЕ ЕДИНИЦЫ		
А4	1		1.090.1-3ПВ.3-1 06-01	КАРКАС ПРОСТРАНСТВ. КП 12.19	1	
				МАТЕРИАЛЫ		
	2			БЕТОН ТЯЖЕЛЫЙ М250		0.30М3

1.090.1-3ПВ.3-1 01

НАЧ.ОТД.	Шевченко	
Н.КОНТР.	Ребров	
ГЛ.СПЕЦ.	Ничипоренко	
ПРОВЕРИЛ	Литвиненко	
РАЗРАБ.	Пинчук	

ПАНЕЛЬ ЦОКОЛЬНАЯ ПВЦ 18.19, ПВЦ 12.19

СТАДИЯ	ЛИСТ	ЛИСТОВ
Р		1

ГОСГРАЖДАНСТРОЙ КиевЗНИИЭП

ФОРМАТ А4

ЭПВЦ КиевЗНИИЭП | ОПЕРАТОР ТЛП КОРТ | Гредтнева | Мрез

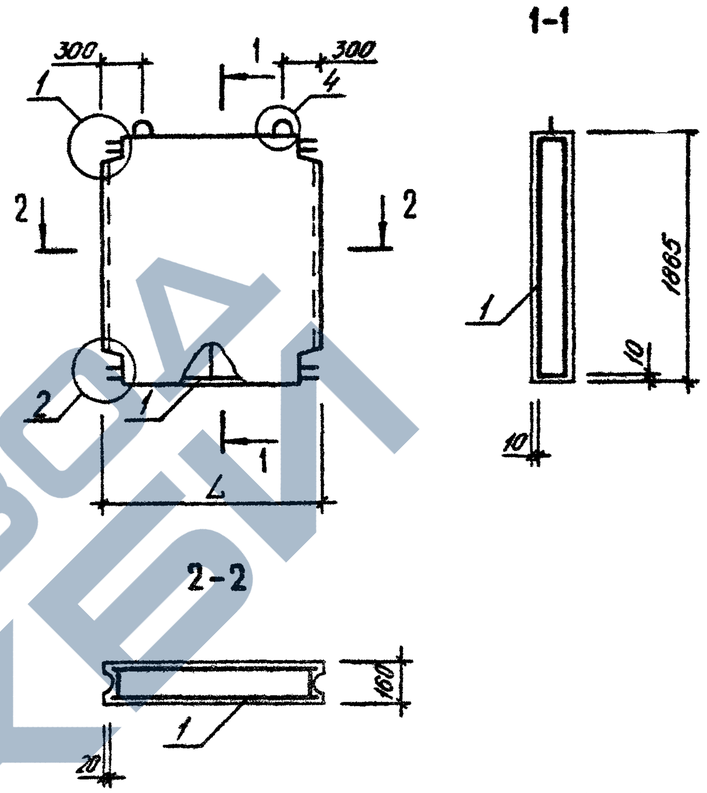

ОБОЗНАЧЕНИЕ	МАРКА	L, ММ	МАССА, Т
1.090.1-3ПВ.3-1 01	ПВЦ 18.19-3Т-ПВ	1700	1,190
-01	ПВЦ 12.19-3Т-ПВ	1100	0,750

ВЗАМ. ИНВ.№ | ПОДПИСЬ И ДАТА | ИНВ.№ПОДЛ.

1.090.1-3ПВ.3-1 01СБ

НАЧ.ОТД.	Шевченко	
Н.КОНТР.	Ребров	
ГЛ.СПЕЦ.	Ничипоренко	
ПРОВЕРИЛ	Ничипоренко	
РАЗРАБ.	Федько	

ПАНЕЛЬ ЦОКОЛЬНАЯ ПВЦ 18.19, ПВЦ 12.19 СБОРОЧНЫЙ ЧЕРТЕЖ

СТАДИЯ	МАССА	МАСШТАБ
Р	СМ. ТАБЛ.	
ЛИСТ	ЛИСТОВ /	

ГОСГРАЖДАНСТРОЙ КиевЗНИИЭП

20414 9

ФОРМАТ А4

https://zavodjbi.com/

ФОРМАТ	ЗОНА	ПОЗ	ОБОЗНАЧЕНИЕ	НАИМЕНОВАНИЕ	КОЛ.	ПРИМЕЧАНИЕ
				ДОКУМЕНТАЦИЯ		
А4			1.090.1-3ПВ.3-1 02СБ	СБОРОЧНЫЙ ЧЕРТЕЖ		
А3			1.090.1-3ПВ.3-1 00Д1	УЗЛЫ ОПАЛУБОЧНЫЕ		
А3			1.090.1-3ПВ.3-1 00РС	ВЕДОМОСТЬ РАСХОДА СТАЛИ НА ЭЛЕМЕНТ		
А4			1.090.1-3ПВ.3-1 00ТО	ТЕХНИЧЕСКОЕ ОПИСАНИЕ		
			ПЕРЕМЕННЫЕ ДАННЫЕ	ДЛЯ ИСПОЛНЕНИЙ:		
				1.090.1-3ПВ.3-1 02 ПВЦ 30.19-3Т-ПВ		
				СБОРОЧНЫЕ ЕДИНИЦЫ		
А4	1		1.090.1-3ПВ.3-1 07	КАРКАС ПРОСТРАНСТВ. КП 30.19	1	
				МАТЕРИАЛЫ		
	2			БЕТОН ТЯЖЕЛЫЙ М250		0.67М3
				1.090.1-3ПВ.3-1 02-01 ПВЦ 29.19-3Т-ПВ		
				СБОРОЧНЫЕ ЕДИНИЦЫ		
А4	1		1.090.1-3ПВ.3-1 07-01	КАРКАС ПРОСТРАНСТВ. КП 29.19	1	
				МАТЕРИАЛЫ		
	2			БЕТОН ТЯЖЕЛЫЙ М250		0.65М3
				1.090.1-3ПВ.3-1 02-02 ПВЦ 28.19-3Т-ПВ		
				СБОРОЧНЫЕ ЕДИНИЦЫ		
А4	1		1.090.1-3ПВ.3-1 07-02	КАРКАС ПРОСТРАНСТВ. КП 28.19	1	
				МАТЕРИАЛЫ		
	2			БЕТОН ТЯЖЕЛЫЙ М250		0.64М3

1.090.1-3ПВ.3-1 02

НАЧ.ОТД.	Шевченко	
Н.КОНТР.	Ребров	
ГЛ.СПЕЦ.	Ничипоренко	
ПРОВЕРИЛ	Скоробогат	
РАЗРАБ.	Пинчук	

ПАНЕЛЬ ЦОКОЛЬНАЯ ПВЦ 30.19, ПВЦ 29.19, ПВЦ 28.19

СТАДИЯ	ЛИСТ	ЛИСТОВ
Р		1

ГОСГРАЖДАНСТРОЙ КиевЗНИИЭП

ФОРМАТ А4

ЭПВЦ КиевЗНИИЭП

ОПЕРАТОР ТЛП КОРТ

Гребнева

ВЗАМ. ИНВ.№ | ПОДПИСЬ И ДАТА | ИНВ.№ ПОДЛ.

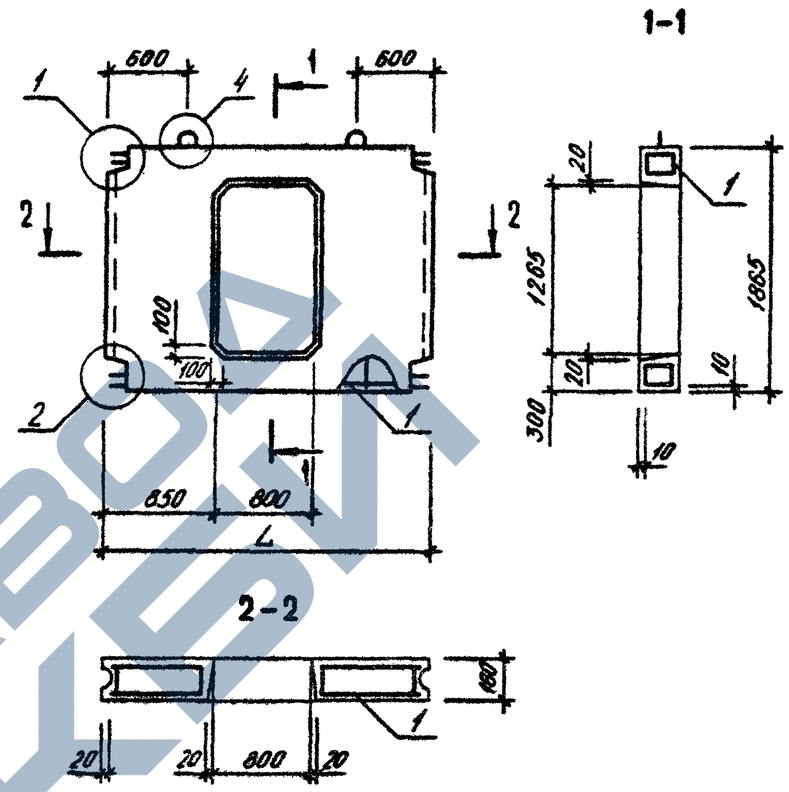

ОБОЗНАЧЕНИЕ	МАРКА	L, мм	МАССА, Т
I.090.I-3ПВ.3-I 02	ПВЦ 30.I9-3Т-ПВ	2900	I,670
-0I	ПВЦ 29.I9-3Т-ПВ	2850	I,630
-02	ПВЦ 28.I9-3Т-ПВ	2800	I,590

1.090.1-3ПВ.3-1 02СБ

НАЧ.ОТД.	Шевченко	
Н.КОНТР.	Ребров	
ГЛ.СПЕЦ.	Ничипоренко	
ПРОВЕРИЛ	Скоробогат	
РАЗРАБ.	Фейько	

ПАНЕЛЬ ЦОКОЛЬНАЯ ПВЦ 30.I9, ПВЦ 29.I9, ПВЦ 28.I9

СБОРОЧНЫЙ ЧЕРТЕЖ

СТАДИЯ	МАССА	МАСШТАБ
Р	СМ. ТАБЛ.	

ЛИСТ | ЛИСТОВ 1

ГОСГРАЖДАНСТРОЙ КиевЗНИИЭП

20414 10

ФОРМАТ А4

ЗАВОД ЖБИ

ФОРМАТ	ЗОНА	ПОЗ.	ОБОЗНАЧЕНИЕ	НАИМЕНОВАНИЕ	КОЛ.	ПРИМЕЧАНИЕ
				ДОКУМЕНТАЦИЯ		
А4			1.090.1-3ПВ.3-1 03СБ	СБОРОЧНЫЙ ЧЕРТЕЖ		
А3			1.090.1-3ПВ.3-1 00Д1	УЗЛЫ ОПАЛУБОЧНЫЕ		
А3			1.090.1-3ПВ.3-1 00РС	ВЕДОМОСТЬ РАСХОДА СТАЛИ НА ЭЛЕМЕНТ		
А4			1.090.1-3ПВ.3-1 00ТО	ТЕХНИЧЕСКОЕ ОПИСАНИЕ		
			ПЕРЕМЕННЫЕ ДАННЫЕ	ДЛЯ ИСПОЛНЕНИЙ:		
				1.090.1-3ПВ.3-1 03 ПВЦ 60.19-3Т-ПВ		
				СБОРОЧНЫЕ ЕДИНИЦЫ		
А4		1	1.090.1-3ПВ.3-1 08	КАРКАС ПРОСТРАНСТВ. КП 60.19	1	
				МАТЕРИАЛЫ		
		2		БЕТОН ТЯЖЕЛЫЙ М250		1.22М3
				1.090.1-3ПВ.3-1 03-01 ПВЦ 59.19-3Т-ПВ		
				СБОРОЧНЫЕ ЕДИНИЦЫ		
А4		1	1.090.1-3ПВ.3-1 08-01	КАРКАС ПРОСТРАНСТВ. КП 59.19	1	
				МАТЕРИАЛЫ		
		2		БЕТОН ТЯЖЕЛЫЙ М250		1.21М3

1.090.1-3ПВ.3-1 03

НАЧ.ОТД.	Шевченко	
Н.КОНТР.	Ребров	
ГЛ.СПЕЦ.	Нечипоренко	
ПРОВЕРИЛ	Скоробогат	
РАЗРАБ.	Пинчук	

ПАНЕЛЬ ЦОКОЛЬНАЯ
ПВЦ 60.19, ПВЦ 59.19

СТАДИЯ	ЛИСТ	ЛИСТОВ
Р		1

ГОСГРАЖДАНСТРОЙ
КиевЗНИИЭП

ФОРМАТ А4

ЭПВЦ КиевЗНИИЭП

ОПЕРАТОР ТЛП КОРТ — Гребнева

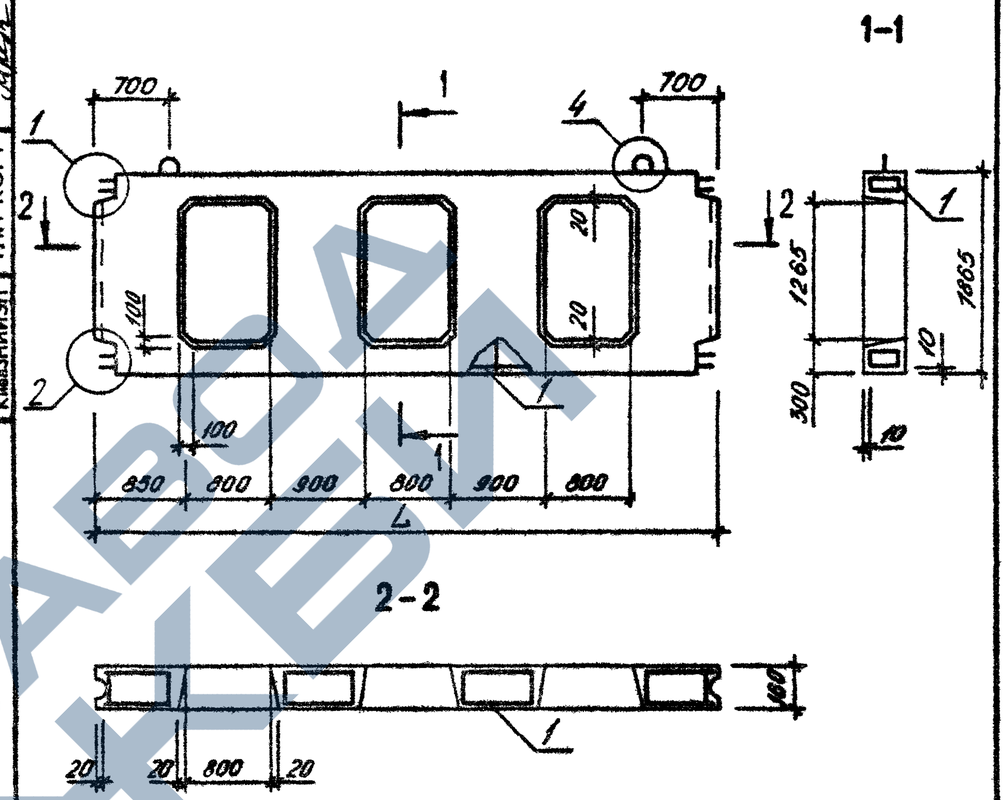

ОБОЗНАЧЕНИЕ	МАРКА	L, мм	МАССА, Т
I.090.I-3ПВ.3-I 03	ПВЦ 60.I9-3Т-ПВ	5900	3,060
-0I	ПВЦ 59.I9-3Т-ПВ	5850	3,020

ВЗАМ. ИНВ.№ | ПОДПИСЬ И ДАТА | ИНВ.№ПОДЛ.

1.090.1-3ПВ.3-1 03СБ

НАЧ.ОТД.	Шевченко	
Н.КОНТР.	Ребров	
ГЛ.СПЕЦ.	Нечипоренко	
ПРОВЕРИЛ	Скоробогат	
РАЗРАБ.	Федько	

ПАНЕЛЬ ЦОКОЛЬНАЯ
ПВЦ 60.I9, ПВЦ 59.I9
СБОРОЧНЫЙ ЧЕРТЕЖ

СТАДИЯ	МАССА	МАСШТАБ
Р	см. табл.	
ЛИСТ	ЛИСТОВ 1	

ГОСГРАЖДАНСТРОЙ
КиевЗНИИЭП

20414 11

ФОРМАТ А4

https://zavodjbi.com/

ФОРМАТ	ЗОНА	ПОЗ	ОБОЗНАЧЕНИЕ	НАИМЕНОВАНИЕ	КОЛ.	ПРИМЕЧАНИЕ
				ДОКУМЕНТАЦИЯ		
А4			1.090.1-3ПВ.3-1 04СБ	СБОРОЧНЫЙ ЧЕРТЕЖ		
А3			1.090.1-3ПВ.3-1 ООД1	УЗЛЫ ОПАЛУБОЧНЫЕ		
А3			1.090.1-3ПВ.3-1 ООРС	ВЕДОМОСТЬ РАСХОДА СТАЛИ НА ЭЛЕМЕНТ		
А4			1.090.1-3ПВ.3-1 ОСПО	ТЕХНИЧЕСКОЕ ОПИСАНИЕ		
			ПЕРЕМЕННЫЕ ДАННЫЕ	ДЛЯ ИСПОЛНЕНИЙ:		
				1.090.1-3ПВ.3-1 04 ПВЦ 30.21-3Т-ПВ		
				СБОРОЧНЫЕ ЕДИНИЦЫ		
А4	1		1.090.1-3ПВ.3-1 09	КАРКАС ПРОСТРАНСТВ. КП 30.21	1	
				МАТЕРИАЛЫ		
	2			БЕТОН ТЯЖЕЛЫЙ М250		0.79М3
				1.090.1-3ПВ.3-1 04-01 ПВЦ 29.21-3Т-ПВ		
				СБОРОЧНЫЕ ЕДИНИЦЫ		
А4	1		1.090.1-3ПВ.3-1 09-01	КАРКАС ПРОСТРАНСТВ. КП 29.21	1	
				МАТЕРИАЛЫ		
	2			БЕТОН ТЯЖЕЛЫЙ М250		0.78М3
				1.090.1-3ПВ.3-1 04-02 ПВЦ 28.21-3Т-ПВ		
				СБОРОЧНЫЕ ЕДИНИЦЫ		
А4	1		1.090.1-3ПВ.3-1 09-02	КАРКАС ПРОСТРАНСТВ. КП 28.21	1	
				МАТЕРИАЛЫ		
	2			БЕТОН ТЯЖЕЛЫЙ М250		0.76М3

1.090.1-3ПВ.3-1 04

НАЧ.ОТД.	Шевченко	
Н.КОНТР.	Ребров	
ГЛ.СПЕЦ.	Ничипоренко	
ПРОВЕРИЛ	Ничипоренко	
РАЗРАБ.	Пинчук	

ПАНЕЛЬ ЦОКОЛЬНАЯ ПВЦ 30.21, ПВЦ 29.21, ПВЦ 28.21

СТАДИЯ	ЛИСТ	ЛИСТОВ
Р		1

ГОСГРАЖДАНСТРОЙ КиевЗНИИЭП

ЭПВЦ КиевЗНИИЭП — ОПЕРАТОР ТПП КОРТ — Гребнева

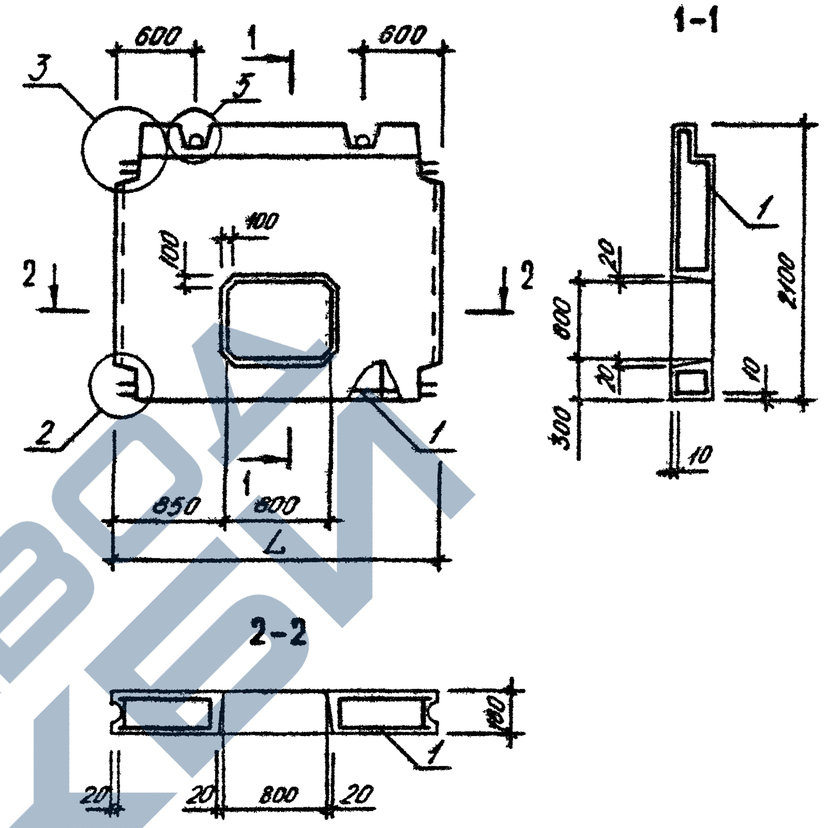

ОБОЗНАЧЕНИЕ	МАРКА	L, мм	МАССА, Т
I.090.I-3ПВ.3-I 04	ПВЦ 30.2I-3Т-ПВ	2900	I,980
-0I	ПВЦ 29.2I-3Т-ПВ	2850	I,940
-02	ПВЦ 28.2I-3Т-ПВ	2800	I,900

1.090.1-3ПВ.3-1 04СБ

НАЧ.ОТД.	Шевченко	
Н.КОНТР.	Ребров	
ГЛ.СПЕЦ.	Ничипоренко	
ПРОВЕРИЛ	Ничипоренко	
РАЗРАБ.	Федько	

ПАНЕЛЬ ЦОКОЛЬНАЯ ПВЦ 30.2I, ПВЦ 29.2I, ПВЦ 28.2I СБОРОЧНЫЙ ЧЕРТЕЖ

СТАДИЯ	МАССА	МАСШТАБ
Р	см. табл.	

ЛИСТ | ЛИСТОВ 1

ГОСГРАЖДАНСТРОЙ КиевЗНИИЭП

ВЗАМ. ИНВ. № | ПОДПИСЬ И ДАТА | ИНВ. № ПОДЛ.

ЗАВОД СКБИ

ФОРМАТ	ЗОНА	ПОЗ	ОБОЗНАЧЕНИЕ	НАИМЕНОВАНИЕ	КОЛ.	ПРИМЕЧАНИЕ
				ДОКУМЕНТАЦИЯ		
А4			1.090.1-3ПВ.3-1 05СБ	СБОРОЧНЫЙ ЧЕРТЕЖ		
А3			1.090.1-3ПВ.3-1 00Д1	УЗЛЫ ОПАЛУБОЧНЫЕ		
А3			1.090.1-3ПВ.3-1 00РС	ВЕДОМОСТЬ РАСХОДА СТАЛИ НА ЭЛЕМЕНТ		
А4			1.090.1-3ПВ.3-1 00ТО	ТЕХНИЧЕСКОЕ ОПИСАНИЕ		
			ПЕРЕМЕННЫЕ ДАННЫЕ	ДЛЯ ИСПОЛНЕНИЙ:		
				1.090.1-3ПВ.3-1 05 ПВЦ 60.21-3Т-ПВ		
				СБОРОЧНЫЕ ЕДИНИЦЫ		
А4		1	1.090.1-3ПВ.3-1 10	КАРКАС ПРОСТРАНСТВ. КП 60.21	1	
				МАТЕРИАЛЫ		
		2		БЕТОН ТЯЖЕЛЫЙ М250		1.58М3
				1.090.1-3ПВ.3-1 05-01 ПВЦ 59.21-3Т-ПВ		
				СБОРОЧНЫЕ ЕДИНИЦЫ		
А4		1	1.090.1-3ПВ.3-1 10-01	КАРКАС ПРОСТРАНСТВ. КП 59.21	1	
				МАТЕРИАЛЫ		
		2		БЕТОН ТЯЖЕЛЫЙ М250		1.56М3

1.090.1-3ПВ.3-1 05

НАЧ.ОТД.	Шевченко	
Н.КОНТР.	Ребров	
ГЛ.СПЕЦ.	Ничипоренко	
ПРОВЕРИЛ	Ничипоренко	
РАЗРАБ.	Пинчук	

ПАНЕЛЬ ЦОКОЛЬНАЯ
ПВЦ 60.21, ПВЦ 59.21

СТАДИЯ	ЛИСТ	ЛИСТОВ
Р		1

ГОСГРАЖДАНСТРОЙ
КиевЗНИИЭП

ФОРМАТ А4

ЭПВЦ КиевЗНИИЭП | ОПЕРАТОР ТЛП КОРТ | Гредева

1

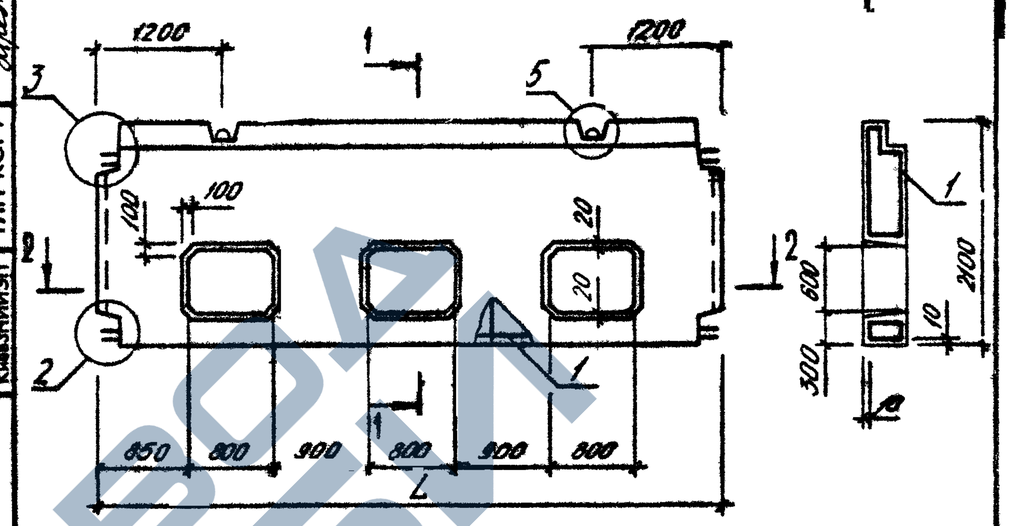

2-2

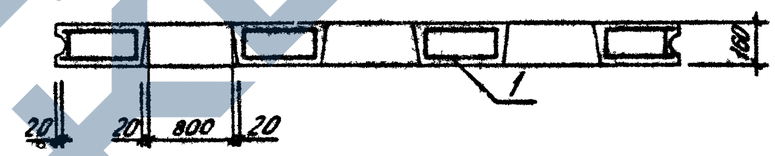

ОБОЗНАЧЕНИЕ	МАРКА	L, мм	МАССА, Т
1.090.1-3ПВ.3-1 05	ПВЦ 60.21-3Т-ПВ	5900	3,940
-01	ПВЦ 59.21-3Т-ПВ	5850	3,900

ПОДПИСЬ И ДАТА | ВЗАМ. ИНВ.№ | ИНВ.№ ПОДЛ.

1.090.1-3ПВ.3-1 05СБ

НАЧ.ОТД.	Шевченко	
Н.КОНТР.	Ребров	
ГЛ.СПЕЦ.	Ничипоренко	
ПРОВЕРИЛ	Ничипоренко	
РАЗРАБ.	Федько	

ПАНЕЛЬ ЦОКОЛЬНАЯ
ПВЦ 60.21, ПВЦ 59.21
СБОРОЧНЫЙ ЧЕРТЕЖ

СТАДИЯ	МАССА	МАСШТАБ
Р	см. табл.	

ЛИСТ	ЛИСТОВ

ГОСГРАЖДАНСТРОЙ
КиевЗНИИЭП

20414 13

ФОРМАТ А4

https://zavodjbi.com/

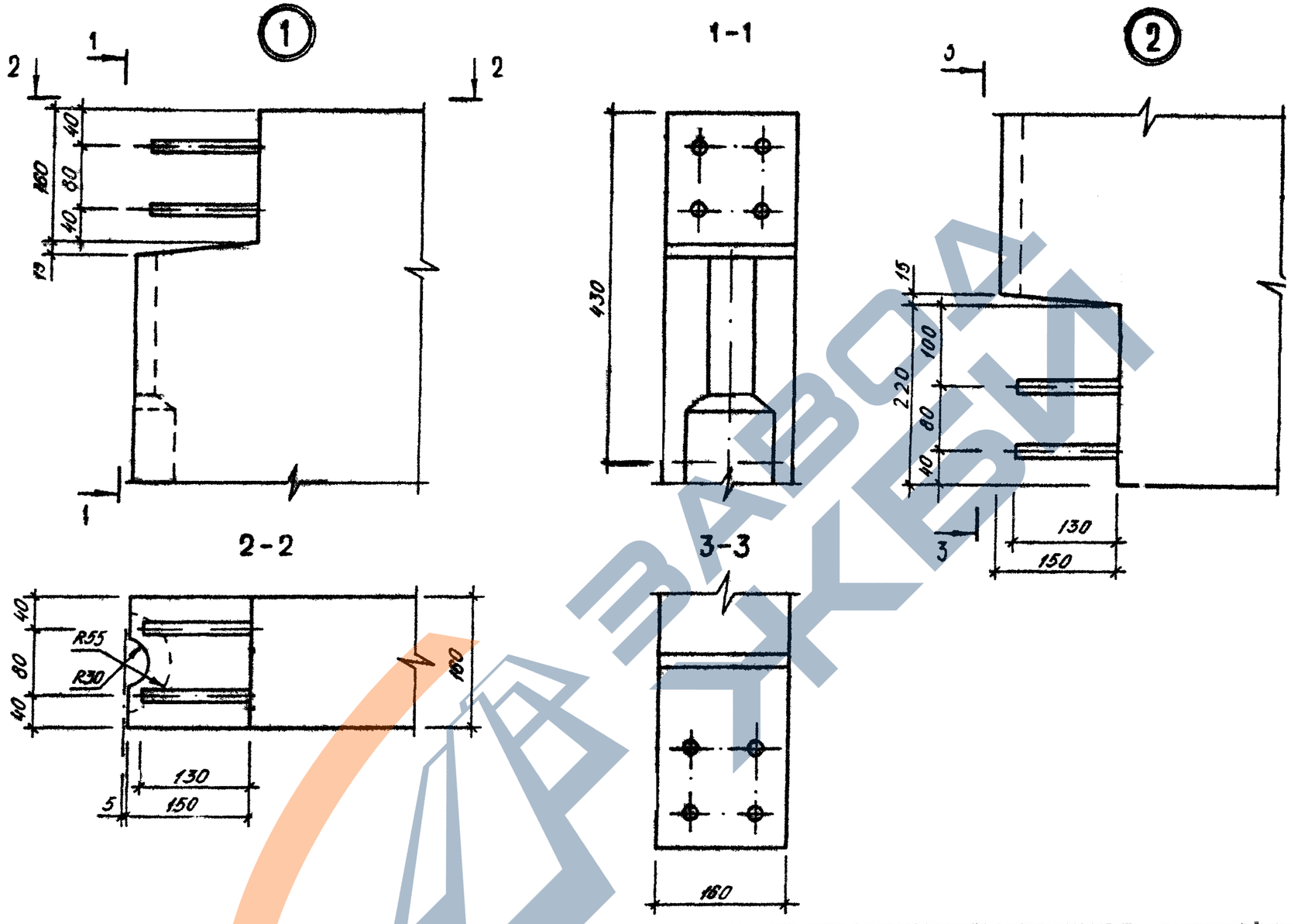

НАЧ ОТД	Шевченко		1.090.1-3ПВ.3-1 ООД1	
Н КОНТР	Ребров		УЗЛЫ ОПАЛУБОЧНЫЕ	СТАДИЯ: Р; ЛИСТ: 1; ЛИСТОВ: 3
ГЛ.СПЕЦ	Ничипоренко			ГОСГРАЖДАНСТРОЙ КиевЗНИИЭП
ПРОВЕРИЛ	Ничипоренко			
РАЗРАБ.	Фёдько			

https://zavodjbi.com/

https://zavodjbi.com/

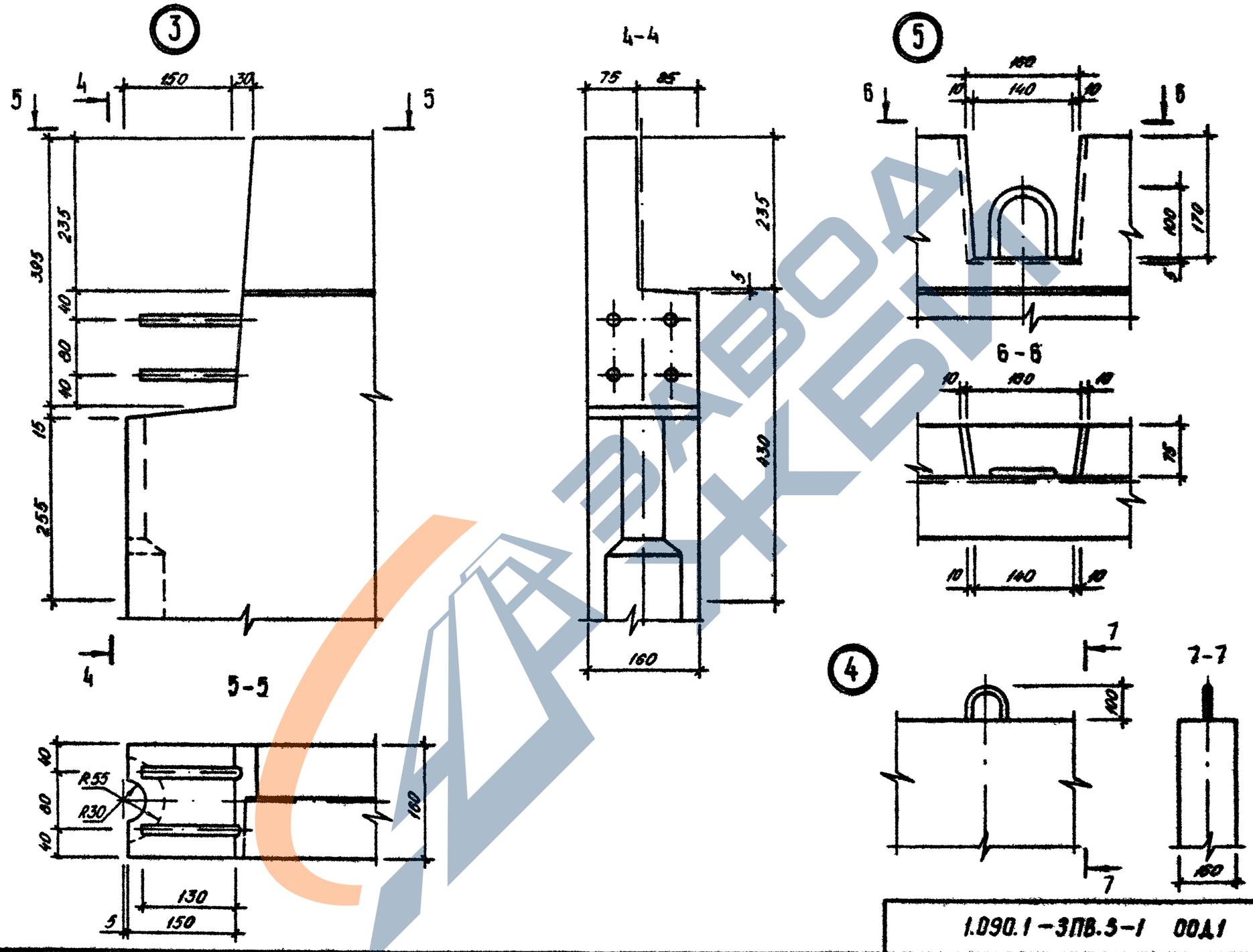

1.090.1-3ПВ.5-1 ООД1

Лист 2

20414 15

ЗАВОД ЖБИ

https://zavodjbi.com/

Вид боковых торцов панелей

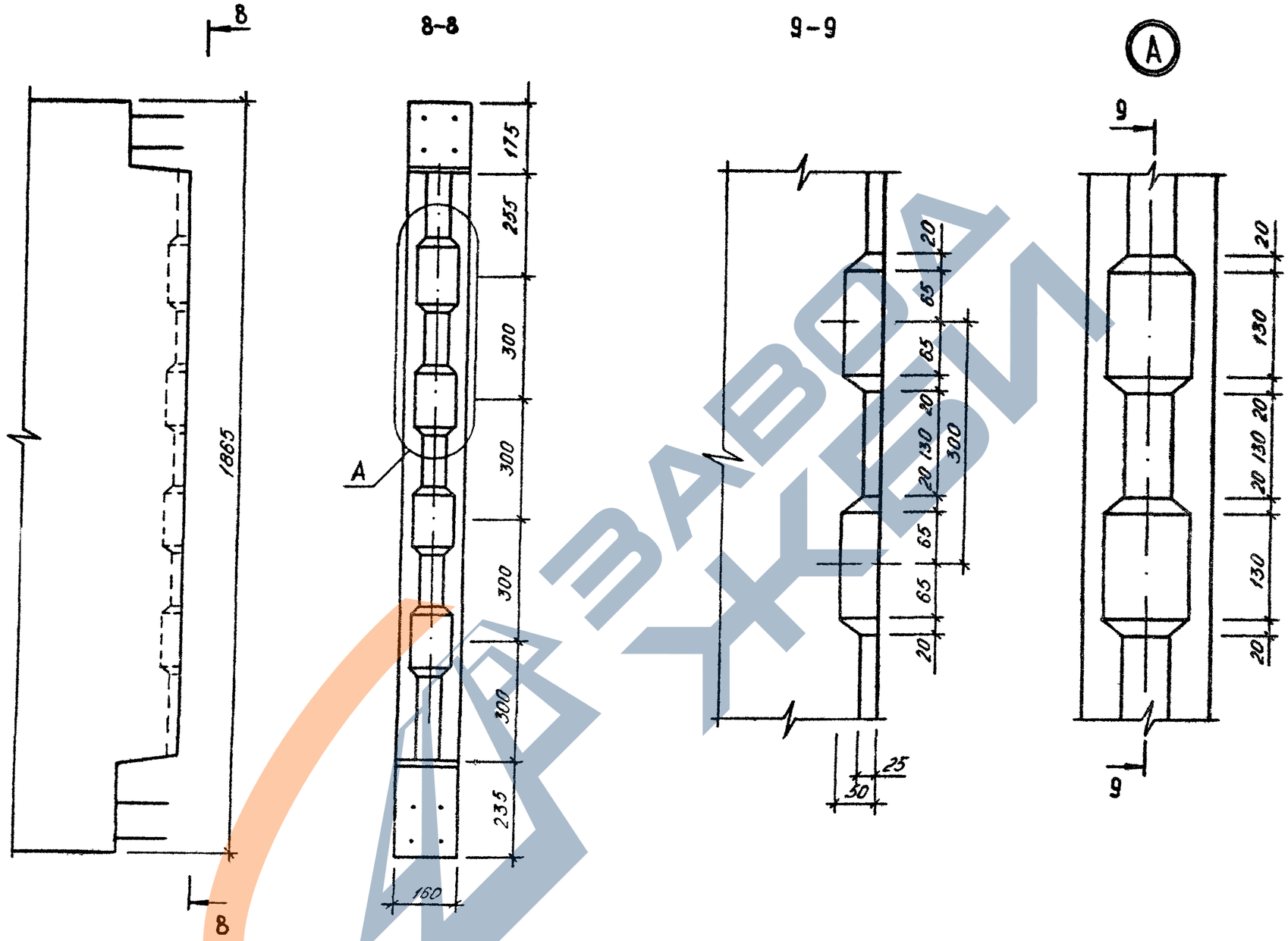

1.090.1-3ПВ.3-1 ООД1	ЛИС 3

20414 16

ФОРМАТ А3

ФОРМАТ	ЗОНА	ПОЗ	ОБОЗНАЧЕНИЕ	НАИМЕНОВАНИЕ	КОЛ.	ПРИМЕЧАНИЕ
				ДОКУМЕНТАЦИЯ		
А4			1.090.1-3ПВ.3-1 06СБ	СБОРОЧНЫЙ ЧЕРТЕЖ		
А3			1.090.1-3ПВ.3-1 00Д2	УЗЛЫ АРМАТУРНЫЕ		
А4			1.090.1-3ПВ.3-1 00ТО	ТЕХНИЧЕСКОЕ ОПИСАНИЕ		
				СБОРОЧНЫЕ ЕДИНИЦЫ		
А4		1	1.090.1-3ПВ.3-1 11	КАРКАС ПЛОСКИЙ КР1	2	
				ДЕТАЛИ		
А4		5	1.090.1-3ПВ.3-1 20	ПЕТЛЯ СТРОПОВОЧНАЯ ПС1	2	
			ПЕРЕМЕННЫЕ ДАННЫЕ	ДЛЯ ИСПОЛНЕНИЙ:		
				1.090.1-3ПВ.3-1 06 КП 18.19		
				СБОРОЧНЫЕ ЕДИНИЦЫ		
				КАРКАС ПЛОСКИЙ		
А4		2	1.090.1-3ПВ.3-1 11-01	КР2	3	
А4		3	1.090.1-3ПВ.3-1 13-03	КР7	2	
А4		4	1.090.1-3ПВ.3-1 16-02	КР18	4	
				ДЕТАЛИ		
ВЧ		6	5.041.1660	СТ. ОТД. ГОСТ 6727-80 Ф5 ВР-I L=1660	8	0.23КГ
				1.090.1-3ПВ.3-1 06-01 КП 12.19		
				СБОРОЧНЫЕ ЕДИНИЦЫ		
				КАРКАС ПЛОСКИЙ		
А4		2	1.090.1-3ПВ.3-1 11-01	КР2	2	
А4		3	1.090.1-3ПВ.3-1 13-04	КР8	2	
А4		4	1.090.1-3ПВ.3-1 16-03	КР19	4	
				ДЕТАЛИ		
ВЧ		6	5.041.1060	СТ. ОТД. ГОСТ 6727-80 Ф5 ВР-I L=1060	8	0.15КГ

1.090.1-3ПВ.3-1 06

НАЧ.ОТД.	Шевченко	
Н.КОНТР.	Ребров	
ГЛ.СПЕЦ.	Ничипоренко	
ПРОВЕРИЛ	Скоробогат	
РАЗРАБ.	Пинчук	

Каркас пространственный КП 18.19, КП 12.19

СТАДИЯ	ЛИСТ	ЛИСТОВ
Р		1

ГОСГРАЖДАНСТРОЙ КиевЗНИИЭП

ФОРМАТ А4

ЭПВЦ КиевЗНИИЭП | ОПЕРАТОР ТПП КОРТ | Гребнева

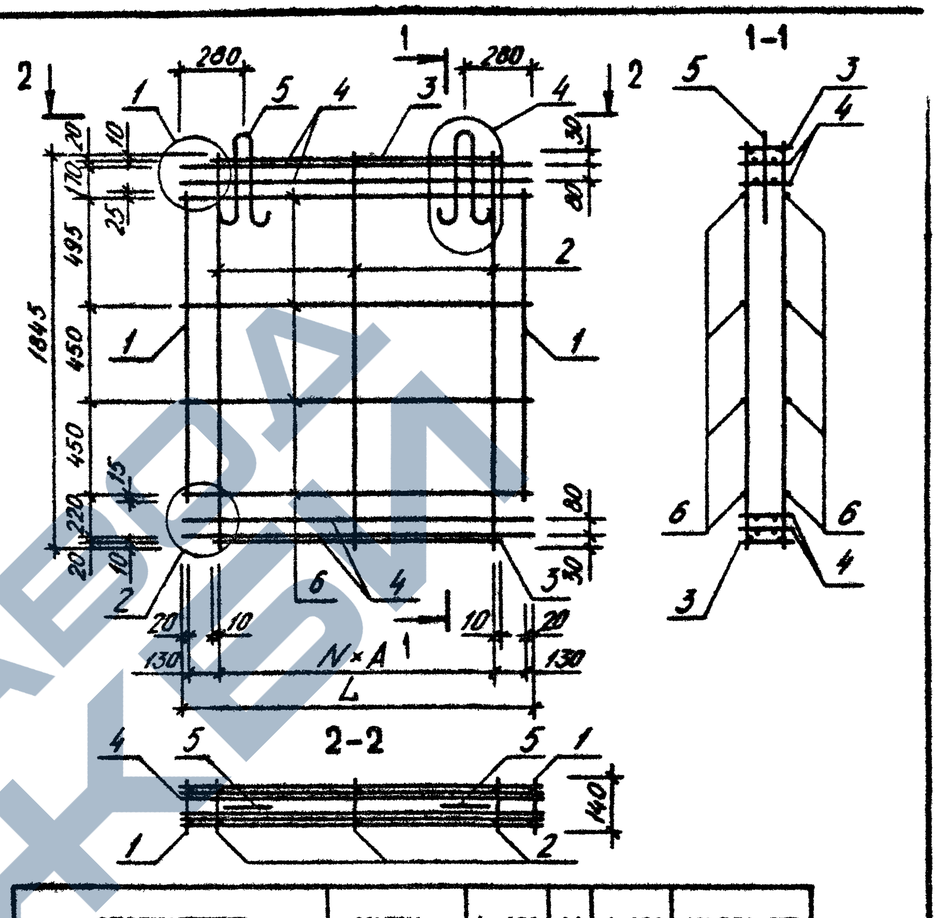

ОБОЗНАЧЕНИЕ	МАРКА	L, мм	N	A, мм	МАССА, кг
1.090.1-3ПВ.3-1 06	КП 18.19	1660	2	680	30,580
-01	КП 12.19	1060	1	760	20,450

1.090.1-3ПВ.3-1 06СБ

НАЧ.ОТД.	Шевченко	
Н.КОНТР.	Ребров	
ГЛ.СПЕЦ.	Ничипоренко	
ПРОВЕРИЛ	Скоробогат	
РАЗРАБ.	Федько	

Каркас пространственный КП 18.19, КП 12.19 Сборочный чертеж

СТАДИЯ	МАССА	МАСШТАБ
Р	см. табл.	
ЛИСТ	ЛИСТОВ 1	

ГОСГРАЖДАНСТРОЙ КиевЗНИИЭП

ПОДПИСЬ И ДАТА | ИНВ.№ ПОДЛ. | ВЗАМ. ИНВ.№

20414 17

ФОРМАТ А4

ЗАВОД ЖБИ

ФОРМАТ	ЗОНА	ПОЗ.	ОБОЗНАЧЕНИЕ	НАИМЕНОВАНИЕ	КОЛ.	ПРИМЕЧАНИЕ
				ДОКУМЕНТАЦИЯ		
А3			1.090.1-3ПВ.3-1 07СБ	СБОРОЧНЫЙ ЧЕРТЕЖ		
А3			1.090.1-3ПВ.3-1 00Д2	УЗЛЫ АРМАТУРНЫЕ		
А4			1.090.1-3ПВ.3-1 00ТО	ТЕХНИЧЕСКОЕ ОПИСАНИЕ		
				СБОРОЧНЫЕ ЕДИНИЦЫ		
				КАРКАС ПЛОСКИЙ		
А4		1	1.090.1-3ПВ.3-1 11	КР1	2	
А4		2	1.090.1-3ПВ.3-1 11-01	КР2	5	
А4		5	1.090.1-3ПВ.3-1 19	КР28	4	
				ДЕТАЛИ		
А4		6	1.090.1-3ПВ.3-1 20	ПЕТЛЯ СТРОПОВОЧНАЯ ПС1	2	
				СТ. ОТД. ГОСТ 6727-80		
ВЧ		7	5.041.800	Ф5 ВР-I L=800	8	0.11КГ
ВЧ		9	5.041.600	Ф5 ВР-I L=600	8	0.08КГ
ВЧ		10	5.041.140	Ф5 ВР-I L=140	8	0.02КГ
			ПЕРЕМЕННЫЕ ДАННЫЕ	ДЛЯ ИСПОЛНЕНИЙ:		
				1.090.1-3ПВ.3-1 07 КП 30.19		
				СБОРОЧНЫЕ ЕДИНИЦЫ		
				КАРКАС ПЛОСКИЙ		
А4		3	1.090.1-3ПВ.3-1 13-01	КР5	2	
А4		4	1.090.1-3ПВ.3-1 16-01	КР17	4	
				ДЕТАЛИ		
				СТ. ОТД. ГОСТ 6727-80		
ВЧ		8	5.041.1200	Ф5 ВР-I L=1200	8	0.17КГ
				1.090.1-3ПВ.3-1 07-01 КП 29.19		
				СБОРОЧНЫЕ ЕДИНИЦЫ		
				КАРКАС ПЛОСКИЙ		
А4		3	1.090.1-3ПВ.3-1 14-01	КР10	2	
А4		4	1.090.1-3ПВ.3-1 17-01	КР21	4	

НАЧ.ОТД	Шевченко		1.090.1-3ПВ.3-1 07
Н.КОНТР	Ребров		Каркас пространственный КП 30.19, КП 29.19, КП 28.19
ГЛ.СПЕЦ	Ничипоренко		СТАДИЯ: Р; ЛИСТ: 1; ЛИСТОВ: 2
ПРОВЕРИЛ	Ничипоренко		ГОСГРАЖДАНСТРОЙ КиевЗНИИЭП
РАЗРАБ.	Пинчук		

ФОРМАТ А4

Гребнева

ОПЕРАТОР ТПП КОРТ

ЭПВЦ Киев ЗНИИЭП

ФОРМАТ	ЗОНА	ПОЗ.	ОБОЗНАЧЕНИЕ	НАИМЕНОВАНИЕ	КОЛ	ПРИМЕЧАНИЕ
				ДЕТАЛИ		
				СТ. ОТД. ГОСТ 6727-80		
ВЧ		8	5.041.1150	Ф5 ВР-I L=1150	8	0.16КГ
				1.090.1-3ПВ.3-1 07-02 КП 28.19		
				СБОРОЧНЫЕ ЕДИНИЦЫ		
				КАРКАС ПЛОСКИЙ		
А4		3	1.090.1-3ПВ.3-1 13-02	КР6	2	
А4		4	1.090.1-3ПВ.3-1 17-02	КР22	4	
				ДЕТАЛИ		
				СТ. ОТД. ГОСТ 6727-80		
ВЧ		8	5.041.1100	Ф5 ВР-I L=1100	8	0.15КГ

ВЗАМ.ИНВ.№ | ПОДПИСЬ И ДАТА | ИНВ.№ПОДЛ.

1.090.1-3ПВ.3-1 07

ЛИСТ 2

20414 18

ФОРМАТ А4

https://zavodjbi.com/
ЗАВОД ЖБИ

Киев ЗНИИЭП ТПП КОРП

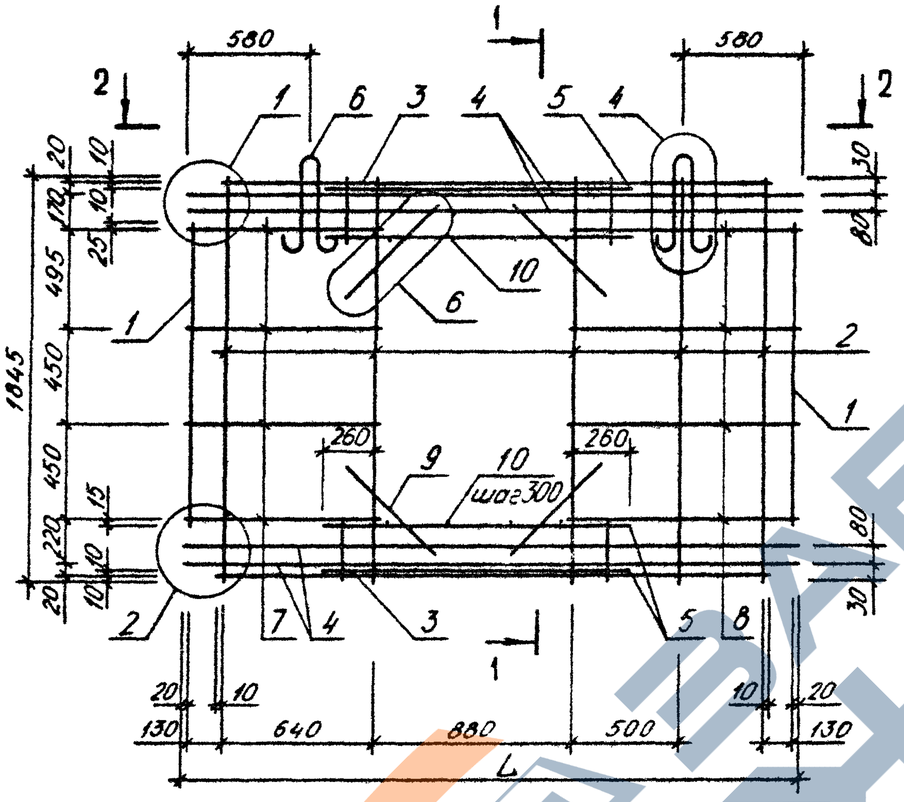

1–1

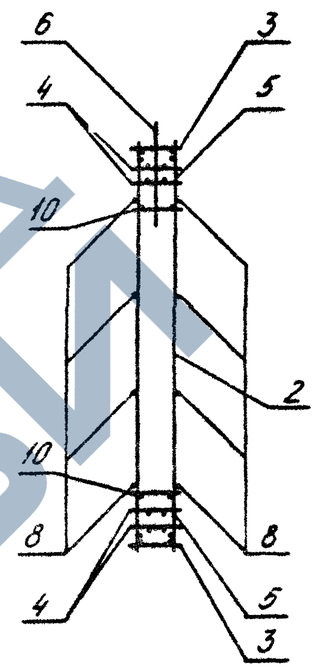

2–2

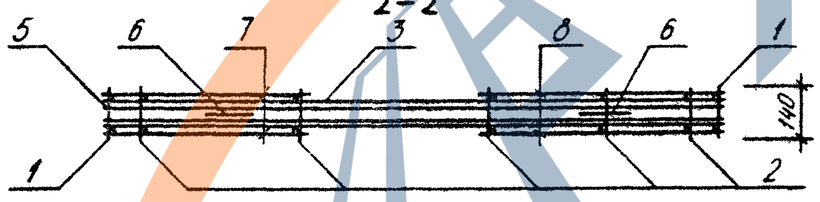

ОБОЗНАЧЕНИЕ	МАРКА	L, мм	МАССА, кг
I.090.I-3ПВ.3-I 07	КП 30.I9	2860	62,950
-0I	КП 29.I9	28I0	62,160
-02	КП 28.I9	2760	61,430

НАЧ ОТД	Шевченко		
Н КОНТР	Ребров		
ГЛ СПЕЦ	Ничипоренко		
ПРОВЕРИЛ	Ничипоренко		
РАЗРАБ.	Федько		

1.090.1-3ПВ.3-1 07СБ

Каркас пространственный КП 30.I9, КП 29.I9, КП 28.I9 Сборочный чертеж

СТАДИЯ	МАССА	МАСШТАБ
Р	см ТАБЛ	
ЛИСТ	ЛИСТОВ 1	

ГОСГРАЖДАНСТРОЙ КиевЗНИИЭП

30414 19

ФОРМАТ А3

https://zavodjbi.com/

ФОРМАТ	ЗОНА	ПОЗ	ОБОЗНАЧЕНИЕ	НАИМЕНОВАНИЕ	КОЛ.	ПРИМЕЧАНИЕ
				ДОКУМЕНТАЦИЯ		
А3			1.090.1-3ПВ.3-1 08СВ	СБОРОЧНЫЙ ЧЕРТЕЖ		
А3			1.090.1-3ПВ.3-1 00Д2	УЗЛЫ АРМАТУРНЫЕ		
А4			1.090.1-3ПВ.3-1 00ТО	ТЕХНИЧЕСКОЕ ОПИСАНИЕ		
				СБОРОЧНЫЕ ЕДИНИЦЫ		
				КАРКАС ПЛОСКИЙ		
А4		1	1.090.1-3ПВ.3-1 11	КР1	2	
А4		2	1.090.1-3ПВ.3-1 11-01	КР2	8	
А4		5	1.090.1-3ПВ.3-1 19-01	КР29	4	
				ДЕТАЛИ		
А4		6	1.090.1-3ПВ.3-1 20-01	ПЕТЛЯ СТРОПОВОЧНАЯ ПС2	2	
				СТ. ОТД. ГОСТ 6727-80		
ВЧ		7	5.041.800	Ф5 ВР-I L=800	8	0.11КГ
ВЧ		9	5.041.840	Ф5 ВР-I L=840	16	0.12КГ
ВЧ		10	5.041.600	Ф5 ВР-I L=600	24	0.08КГ
ВЧ		11	5.041.140	Ф5 ВР-I L=140	30	0.02КГ
			ПЕРЕМЕННЫЕ ДАННЫЕ	ДЛЯ ИСПОЛНЕНИЙ:		
				1.090.1-3ПВ.3-1 08 КП 60.19		
				СБОРОЧНЫЕ ЕДИНИЦЫ		
				КАРКАС ПЛОСКИЙ		
А4		3	1.090.1-3ПВ.3-1 13	КР4	2	
А4		4	1.090.1-3ПВ.3-1 16	КР16	4	
				ДЕТАЛИ		
ВЧ		8	5.041.800	СТ. ОТД. ГОСТ 6727-80 Ф5 ВР-I L=800	8	0.11КГ
				1.090.1-3ПВ.3-1 08-01 КП 59.19		
				СБОРОЧНЫЕ ЕДИНИЦЫ		
				КАРКАС ПЛОСКИЙ		
А4		3	1.090.1-3ПВ.3-1 14	КР9	2	
А4		4	1.090.1-3ПВ.3-1 17	КР20	4	

1.090.1-3ПВ.3-1 08

НАЧ.ОТД.	Шевченко	
Н.КОНТР.	Ребров	
ГЛ.СПЕЦ.	Ничипоренко	
ПРОВЕРИЛ	Скаробогат	
РАЗРАБ.	Пинчук	

Каркас пространственный

КП 60.19, КП 59.19

СТАДИЯ	ЛИСТ	ЛИСТОВ
Р	1	2

ГОСГРАЖДАНСТРОЙ КиевЗНИИЭП

ФОРМАТ А4

ФОРМАТ	ЗОНА	ПОЗ	ОБОЗНАЧЕНИЕ	НАИМЕНОВАНИЕ	КОЛ	ПРИМЕЧАНИЕ
				ДЕТАЛИ		
				СТ. ОТД. ГОСТ 6727-80		
ВЧ		8	5.041.750	Ф5 ВР-I L=750	8	0.10КГ

Греднева

ОПЕРАТОР ТЛП КОРТ

ЭПВЦ Киев ЗНИИЭП

ВЗАМ.ИНВ.№

ПОДПИСЬ И ДАТА

ИНВ.№ ПОДЛ.

1.090.1-3ПВ.3-1 08

ЛИСТ 2

20414 20

ФОРМАТ А4

ЗАВОД ЖБИ

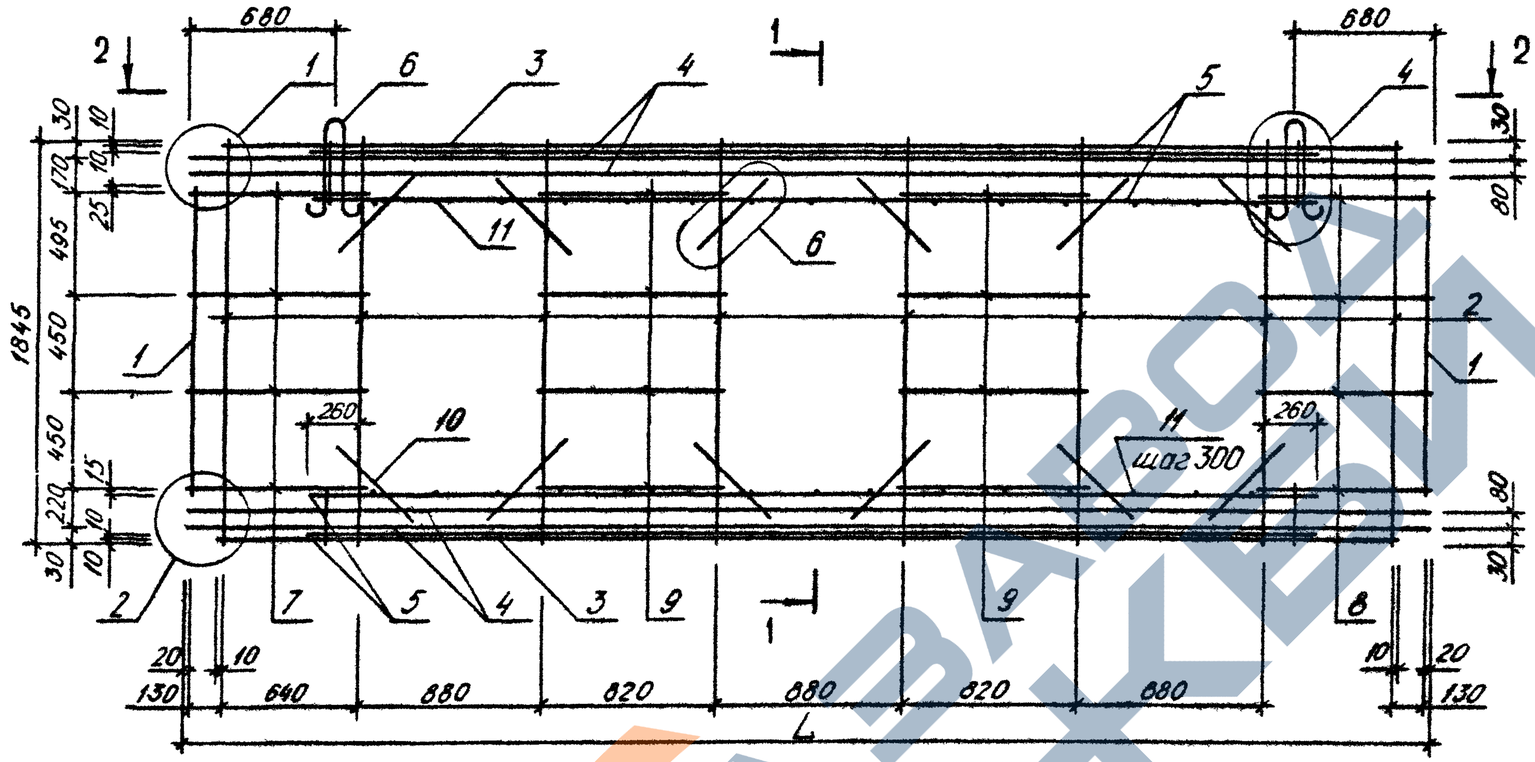

1-1

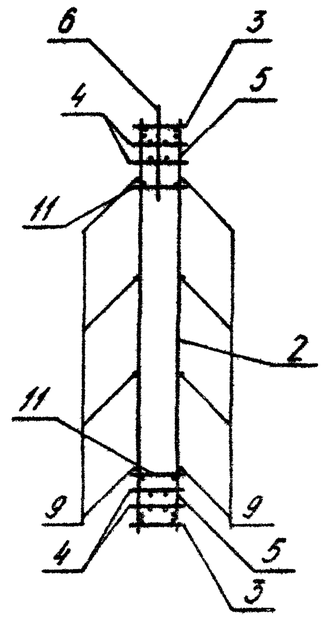

2-2

ОБОЗНАЧЕНИЕ	МАРКА	L, ММ	МАССА, КГ
I.090.I-3ПВ.3-I 08	КП 60.I9	5860	I43,200
-0I	КП 59.I9	58I0	I42,400

НАЧ ОТД	Шевченко	
Н.КОНТР	Ребров	
ГЛ.СПЕЦ	Ничипоренко	
ПРОВЕРИЛ	Скоробогат	
РАЗРАБ.	Федько	

1.090.1-3ПВ.3-1 08СБ

Каркас пространственный КП 60.I9, КП 59.I9
Сборочный чертеж

СТАДИЯ	МАССА	МАСШТАБ
Р	СМ ТАБЛ	
ЛИСТ	ЛИСТОВ 1	

ГОСГРАЖДАНСТРОЙ
КиевЗНИИЭП

20414 21

ФОРМАТ А2

ФОРМАТ	ЗОНА	ПОЗ	ОБОЗНАЧЕНИЕ	НАИМЕНОВАНИЕ	КОЛ.	ПРИМЕЧАНИЕ
				ДОКУМЕНТАЦИЯ		
А3			1.090.1-3ПВ.3-1 09СВ	СБОРОЧНЫЙ ЧЕРТЕЖ		
А3			1.090.1-3ПВ.3-1 00ДЗ	УЗЛЫ АРМАТУРНЫЕ		
А4			1.090.1-3ПВ.3-1 00ТО	ТЕХНИЧЕСКОЕ ОПИСАНИЕ		
				СБОРОЧНЫЕ ЕДИНИЦЫ		
				КАРКАС ПЛОСКИЙ		
А4		1	1.090.1-3ПВ.3-1 11	КР1	2	
А4		2	1.090.1-3ПВ.3-1 12	КР3	5	
А4		6	1.090.1-3ПВ.3-1 19	КР28	2	
				ДЕТАЛИ		
А4		7	1.090.1-3ПВ.3-1 20-01	ПЕТЛЯ СТРОПОВОЧНАЯ ПС2	2	
				СТ. ОТД. ГОСТ 6727-80		
ВЧ		9	5.041.800	Ф5 ВР-I L=800	2	0.11КГ
ВЧ		11	5.041.600	Ф5 ВР-I L=600	8	0.08КГ
ВЧ		12	5.041.140	Ф5 ВР-I L=140	4	0.02КГ
			ПЕРЕМЕННЫЕ ДАННЫЕ	ДЛЯ ИСПОЛНЕНИЙ:		
				1.090.1-3ПВ.3-1 09		
				КП 30.21		
				СБОРОЧНЫЕ ЕДИНИЦЫ		
				КАРКАС ПЛОСКИЙ		
А4		3	1.090.1-3ПВ.3-1 15-01	КР14	2	
А4		4	1.090.1-3ПВ.3-1 18-01	КР24	1	
А4		5	1.090.1-3ПВ.3-1 16-01	КР17	4	
				ДЕТАЛИ		
				СТ. ОТД. ГОСТ 6727-80		
ВЧ		8	5.041.2860	Ф5 ВР-I L=2860	6	0.40КГ
ВЧ		10	5.041.1200	Ф5 ВР-I L=1200	2	0.17КГ
				1.090.1-3ПВ.3-1 09-01		
				КП 29.21		
				СБОРОЧНЫЕ ЕДИНИЦЫ		
				КАРКАС ПЛОСКИЙ		
А4		3	1.090.1-3ПВ.3-1 14-03	КР12	2	

НАЧ.ОТД.	Шевченко		
Н.КОНТР.	Ребров		
ГЛ.СПЕЦ.	Ничипоренко		
ПРОВЕРИЛ	Скорабагат		
РАЗРАБ.	Пинчук		

1.090.1-3ПВ.3-1 09

Каркас пространственный КП 30.21, КП 29.21, КП 28.21

СТАДИЯ	ЛИСТ	ЛИСТОВ
Р	1	2

ГОСГРАЖДАНСТРОЙ КиевЗНИИЭП

ФОРМАТ А4

ЭПВЦ Киев ЗНИИЭП

ОПЕРАТОР ТПП КОРТ

Гребнева

ФОРМАТ	ЗОНА	ПОЗ	ОБОЗНАЧЕНИЕ	НАИМЕНОВАНИЕ	КОЛ.	ПРИМЕЧАНИЕ
А4		4	1.090.1-3ПВ.3-1 18-04	КР27	1	
А4		5	1.090.1-3ПВ.3-1 17-01	КР21	4	
				ДЕТАЛИ		
				СТ. ОТД. ГОСТ 6727-80		
ВЧ		8	5.041.2810	Ф5 ВР-I L=2810	6	0.39КГ
ВЧ		10	5.041.1150	Ф5 ВР-I L=1150	2	0.16КГ
				1.090.1-3ПВ.3-1 09-02		
				КП 28.21		
				СБОРОЧНЫЕ ЕДИНИЦЫ		
				КАРКАС ПЛОСКИЙ		
А4		3	1.090.1-3ПВ.3-1 15-02	КР15	2	
А4		4	1.090.1-3ПВ.3-1 18-02	КР25	1	
А4		5	1.090.1-3ПВ.3-1 17-02	КР22	4	
				ДЕТАЛИ		
				СТ. ОТД. ГОСТ 6727-80		
ВЧ		8	5.041.2760	Ф5 ВР-I L=2760	6	0.38КГ
ВЧ		10	5.041.1100	Ф5 ВР-I L=1100	2	0.15КГ

ВЗАМ.ИНВ.№ | ПОДПИСЬ И ДАТА | ИНВ.№ ПОДЛ.

1.090.1-3ПВ.3-1 09

ЛИСТ 2

20414 22

ФОРМАТ А4

https://zavodjbi.com/

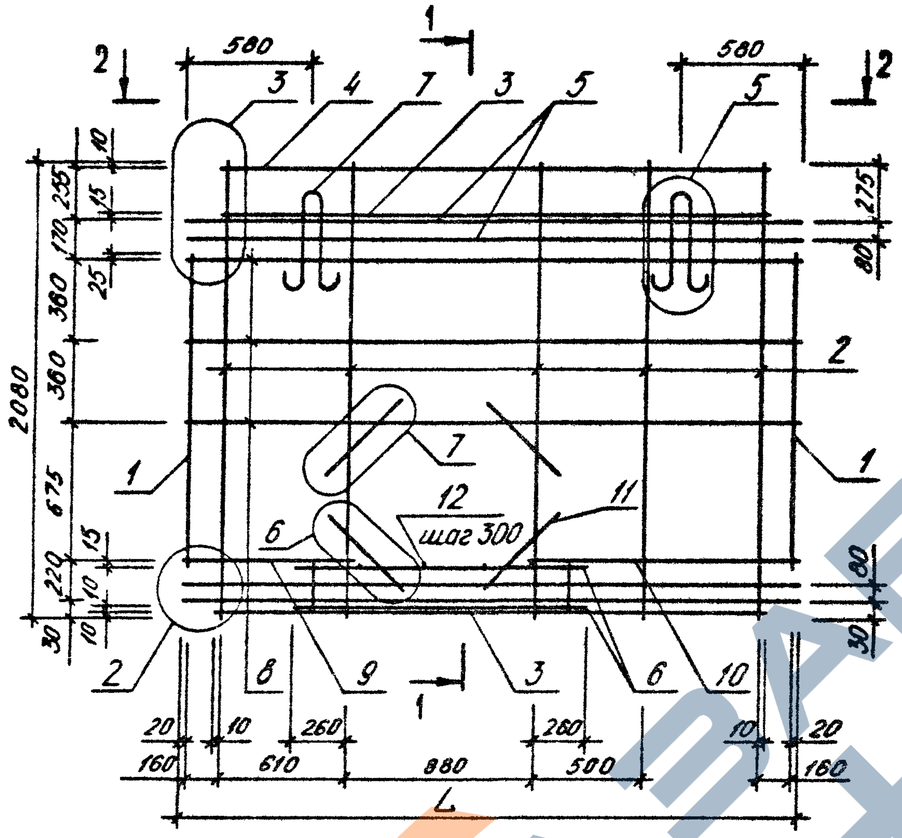

1-1

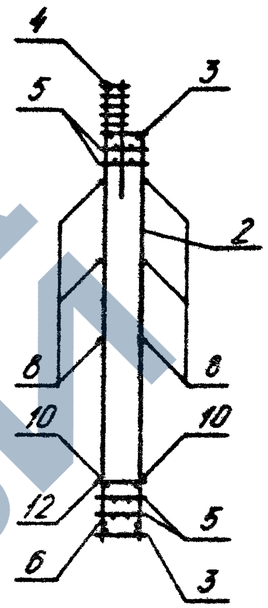

2-2

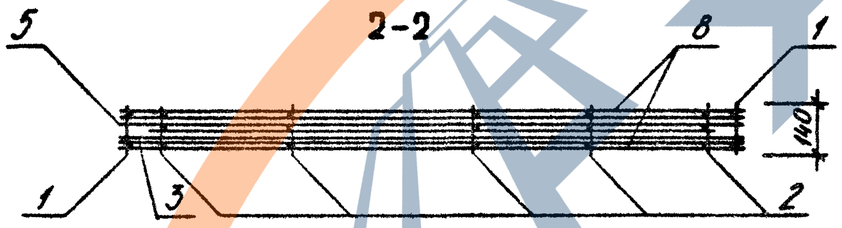

ОБОЗНАЧЕНИЕ	МАРКА	L, ММ	МАССА, КГ
I.090.I-3ПВ.3-I 09	КП 30.2I	2860	60,480
-0I	КП 29.2I	28I0	59,730
-02	КП 28.2I	2760	58,900

НАЧ ОТД	Шевченко		
Н КОНТР	Ребров		
ГЛ.СПЕЦ	Ничипоренко		
ПРОВЕРИЛ	Литвиненко		
РАЗРАБ.	Федько		

I.090.1-3ПВ.3-1 09СБ

Каркас пространственный КП 30.2I, КП 29.2I, КП 28.2I
Сборочный чертеж

СТАДИЯ	МАССА	МАСШТАБ
Р	СМ ТАБЛ	
ЛИСТ	ЛИСТОВ 1	

ГОСГРАЖДАНСТРОЙ
КиевЗНИИЭП

ФОРМАТ А3

ФОРМАТ	ЗОНА	ПОЗ	ОБОЗНАЧЕНИЕ	НАИМЕНОВАНИЕ	КОЛ.	ПРИМЕЧАНИЕ
				ДОКУМЕНТАЦИЯ		
А3			1.090.1-3ПВ.3-1 10СБ	СБОРОЧНЫЙ ЧЕРТЕЖ		
А3			1.090.1-3ПВ.3-1 00Д2	УЗЛЫ АРМАТУРНЫЕ		
А4			1.090.1-3ПВ.3-1 00ТО	ТЕХНИЧЕСКОЕ ОПИСАНИЕ		
				СБОРОЧНЫЕ ЕДИНИЦЫ		
				КАРКАС ПЛОСКИЙ		
А4		1	1.090.1-3ПВ.3-1 11	КР1	2	
А4		2	1.090.1-3ПВ.3-1 12	КР3	8	
А4		6	1.090.1-3ПВ.3-1 19-01	КР29	2	
				ДЕТАЛИ		
А4		7	1.090.1-3ПВ.3-1 20-02	ПЕТЛЯ СТРОПОВОЧНАЯ ПС3	2	
				СТ. ОТД. ГОСТ 6727-80		
ВЧ		9	5.041.800	Ф5 ВР-I L=800	2	0.11КГ
ВЧ		11	5.041.840	Ф5 ВР-I L=840	4	0.12КГ
ВЧ		12	5.041.600	Ф5 ВР-I L=600	24	0.08КГ
ВЧ		13	5.041.140	Ф5 ВР-I L=140	15	0.02КГ
			ПЕРЕМЕННЫЕ ДАННЫЕ	ДЛЯ ИСПОЛНЕНИЙ:		
				1.090.1-3ПВ.3-1 10 КП 60.21		
				СБОРОЧНЫЕ ЕДИНИЦЫ		
				КАРКАС ПЛОСКИЙ		
А4		3	1.090.1-3ПВ.3-1 15	КР13	2	
А4		4	1.090.1-3ПВ.3-1 18	КР23	1	
А4		5	1.090.1-3ПВ.3-1 16	КР16	4	
				ДЕТАЛИ		
				СТ. ОТД. ГОСТ 6727-80		
ВЧ		8	5.041.5860	Ф5 ВР-I L=5860	6	0.81КГ
ВЧ		10	5.041.800	Ф5 ВР-I L=800	2	0.11КГ
				1.090.1-3ПВ.3-1 10-01 КП 59.21		
				СБОРОЧНЫЕ ЕДИНИЦЫ		

НАЧ.ОТД.	Шевченко		1.090.1-3ПВ.3-1 10
Н.КОНТР.	Ребров		Каркас пространственный КП 60.2I, КП 59.2I
ГЛ.СПЕЦ.	Мичипоренко		СТАДИЯ: Р; ЛИСТ: 1; ЛИСТОВ: 2
ПРОВЕРИЛ	Скоробогатт		ГОСГРАЖДАНСТРОЙ КиевЗНИИЭП
РАЗРАБ.	Линчук		

ФОРМАТ А4

Гредтнево

ОПЕРАТОР ТЛП КОРТ

ЭПВЦ Киев ЗНИИЭП

ФОРМАТ	ЗОНА	ПОЗ.	ОБОЗНАЧЕНИЕ	НАИМЕНОВАНИЕ	КОЛ	ПРИМЕЧАНИЕ
				КАРКАС ПЛОСКИЙ		
А4		3	1.090.1-3ПВ.3-1 14-02	КР11	2	
А4		4	1.090.1-3ПВ.3-1 18-03	КР26	1	
А4		5	1.090.1-3ПВ.3-1 17	КР20	4	
				ДЕТАЛИ		
				СТ. ОТД. ГОСТ 6727-80		
ВЧ		8	5.041.5810	Ф5 ВР-I L=5810	6	0.81КГ
ВЧ		10	5.041.750	Ф5 ВР-I L=750	2	0.10КГ

ВЗАМ.ИНВ.№ | ПОДПИСЬ И ДАТА | ИНВ.№ПОДЛ.

1.090.1-3ПВ.3-1 10

ЛИСТ 2

20414 24

ФОРМАТ А4

ЗАВОД ЖБИ

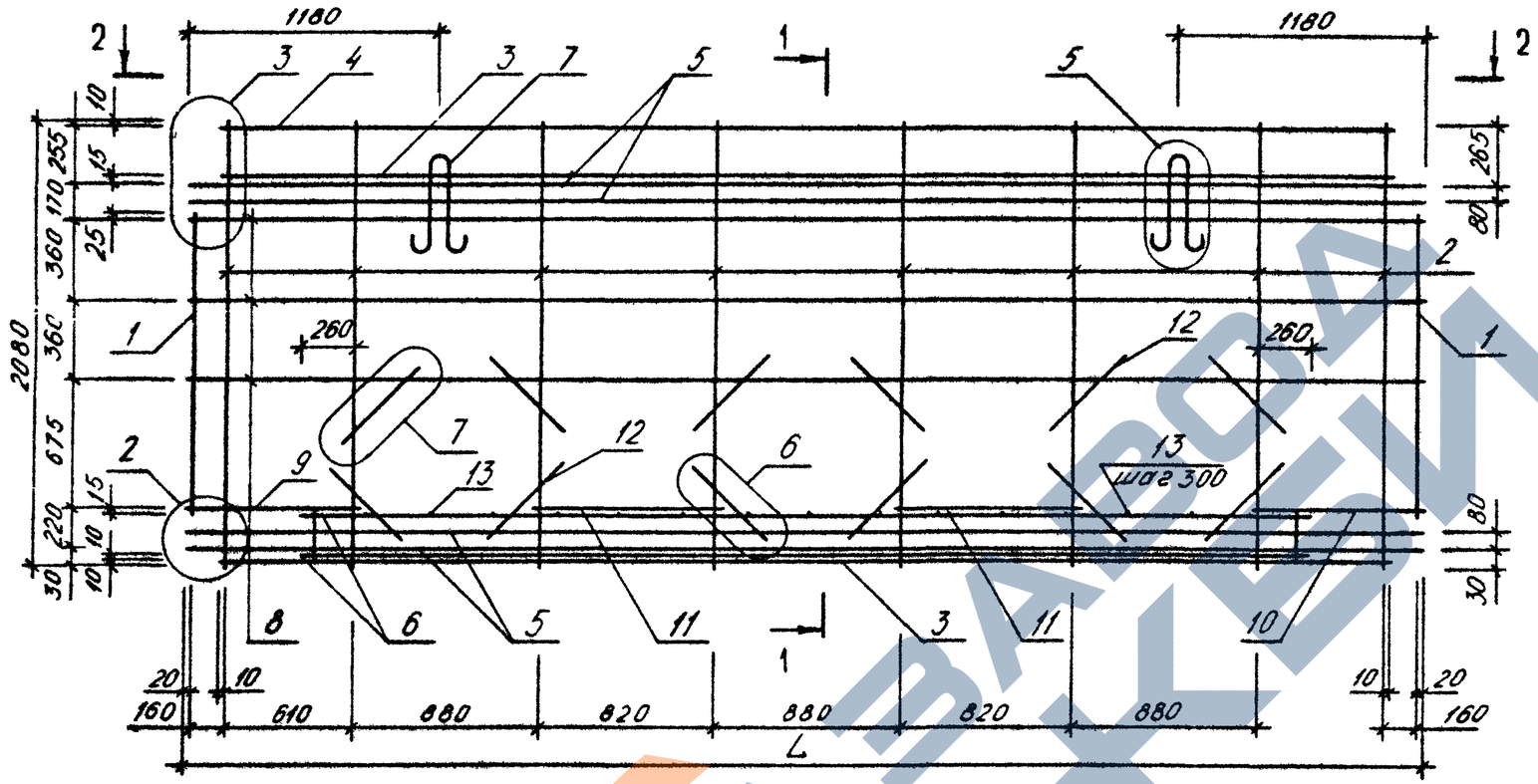

1-1

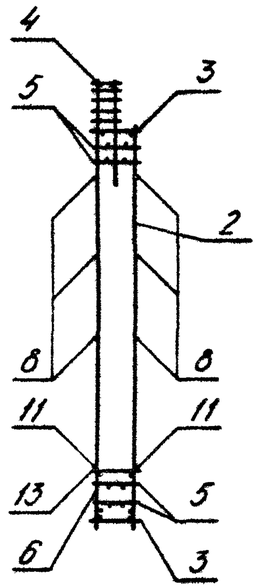

2-2

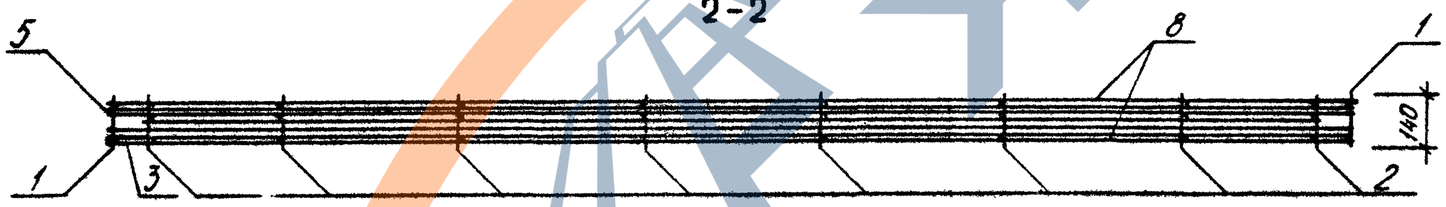

ОБОЗНАЧЕНИЕ	МАРКА	L, ММ	МАССА, КГ
I.090.I-3ПВ.3-I IO	КП 60.2I	5860	I29,500
-0I	КП 59.2I	58I0	I28,800

НАЧ ОТД	Шевченко	
Н КОНТР	Ребров	
ГЛ СПЕЦ	Ничипоренко	
ПРОВЕРИЛ	Литвиненко	
РАЗРАБ.	Федько	

1.090.1-3ПВ.3-1 10СБ

Каркас пространственный КП 60.2I, КП 59.2I
Сборочный чертеж

СТАДИЯ	МАССА	МАСШТАБ
Р	СМ ТАБЛ	
ЛИСТ	ЛИСТОВ 1	

ГОСГРАЖДАНСТРОЙ
КиевЗНИИЭП

20414 25 ФОРМАТ А3

https://zavodjbi.com/

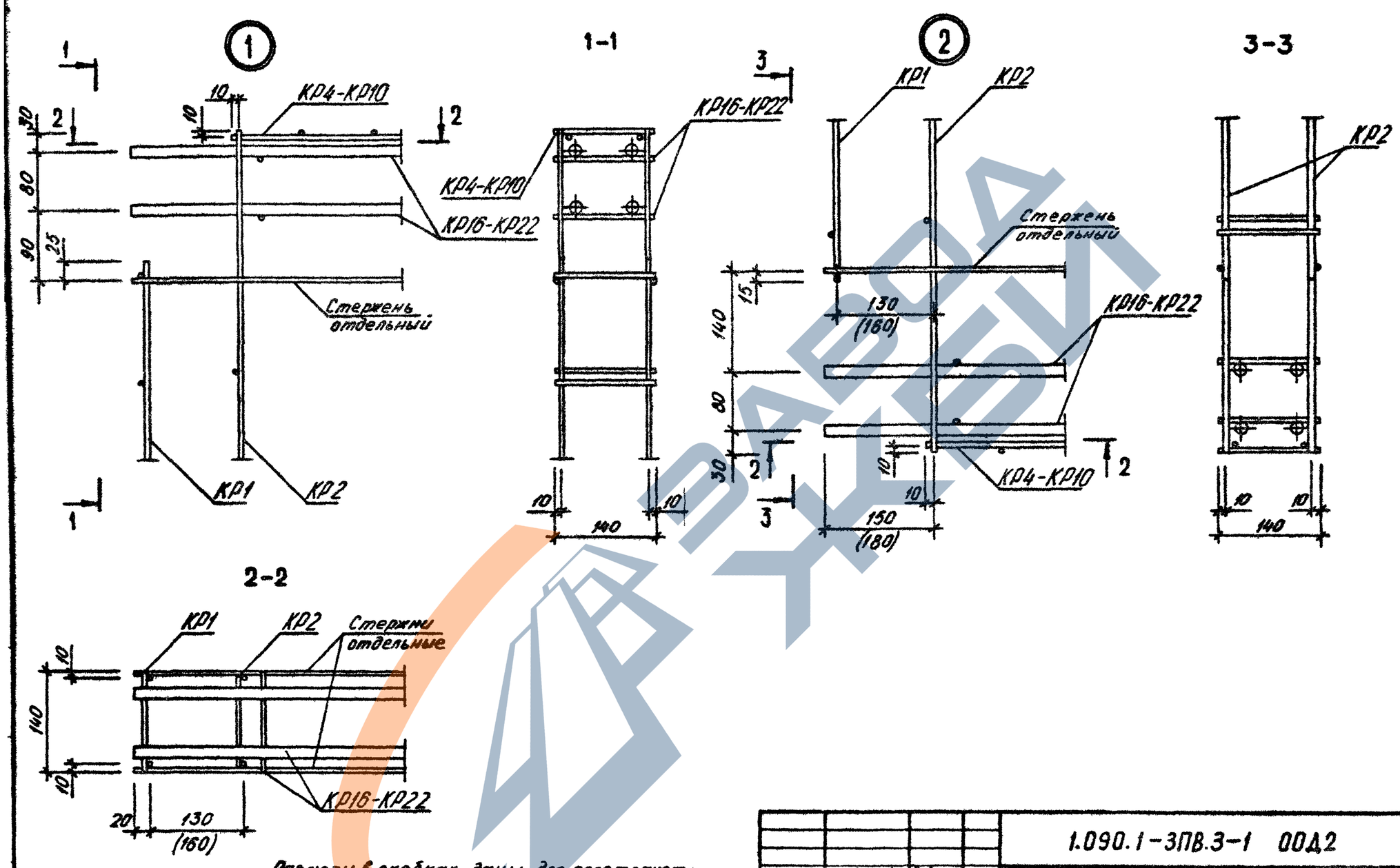

Размеры в скобках даны для пространственных каркасов высотой 2080 мм

НАЧ ОТД	Шевченко		
Н КОНТР	Ребров		
ГП СПЕЦ	Мичипаренко		
ПРОВЕРИЛ	Скоробогат		
РАЗРАБ	Федько		

1.090.1-3ПВ.3-1 ОДД2

УЗЛЫ АРМАТУРНЫЕ

СТАДИЯ	ЛИСТ	ЛИСТОВ
Р	1	3

ГОСГРАЖДАНСТРОЙ КиевЗНИИЭП

20414 26

ФОРМАТ

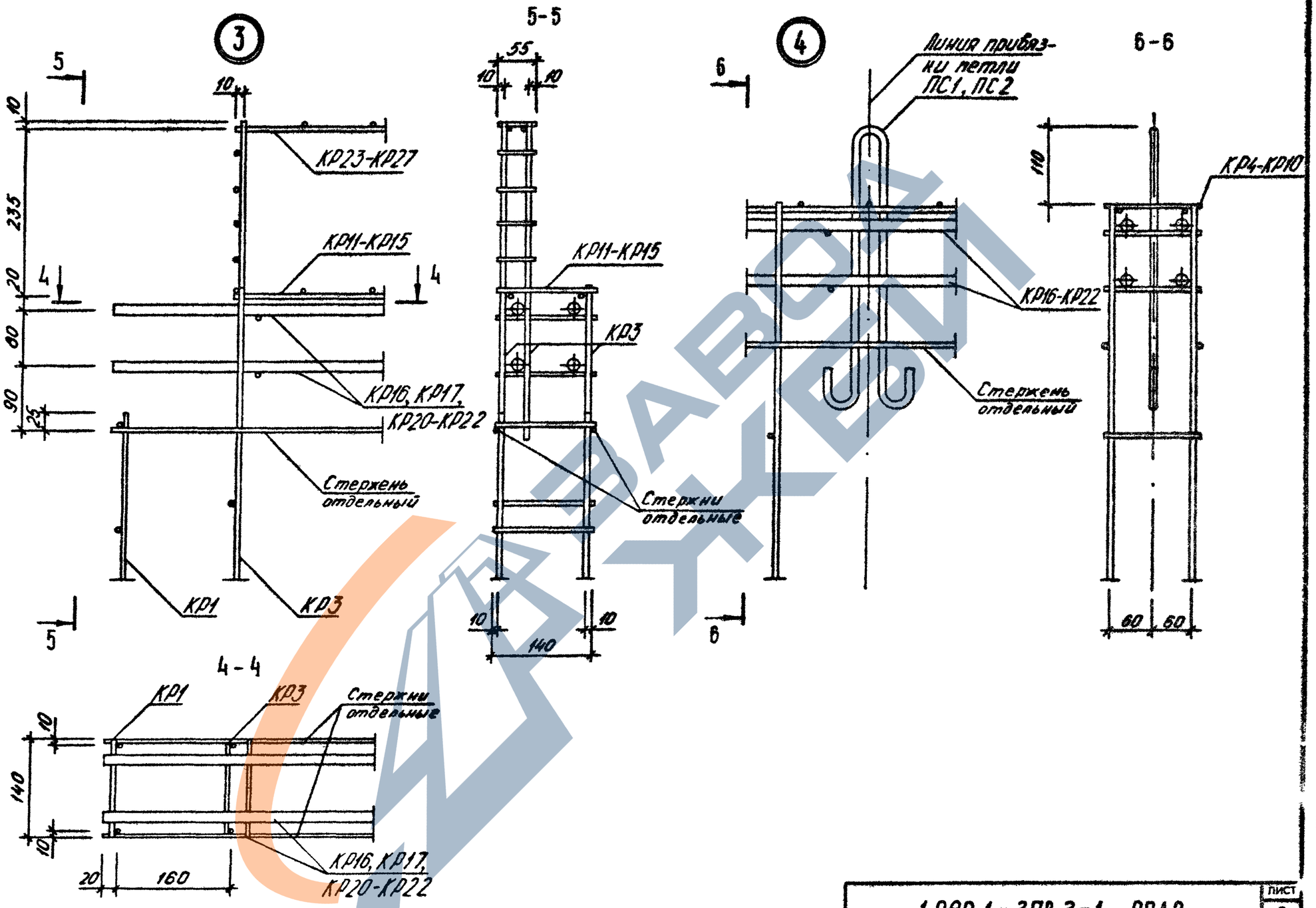

1.090.1-3ПВ.3-1 ОДД2

ЛИСТ 2

https://zavodjbi.com/

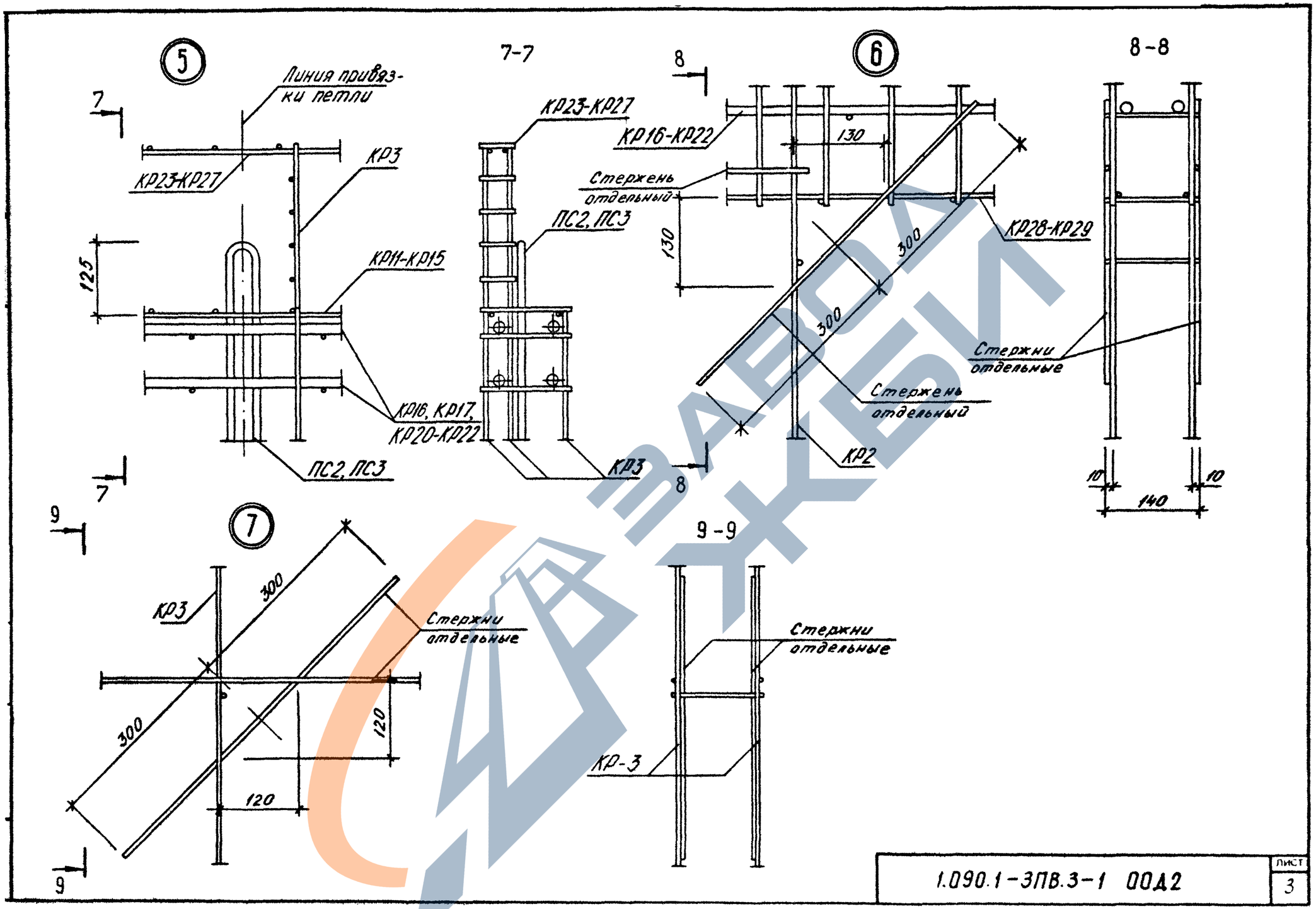

1.090.1-3ПВ.3-1 ООА2	ЛИСТ 3

20414 28

ФОРМАТ А3

https://zavodjbi.com/

ФОРМАТ	ЗОНА	ПОЗ	ОБОЗНАЧЕНИЕ	НАИМЕНОВАНИЕ	КОЛ	ПРИМЕЧАНИЕ
				ДОКУМЕНТАЦИЯ		
А4			1.090.1-3ПВ.3-1 11СБ	СБОРОЧНЫЙ ЧЕРТЕЖ		
			ПЕРЕМЕННЫЕ ДАННЫЕ	ДЛЯ ИСПОЛНЕНИЙ:		
				1.090.1-3ПВ.3-1 11 КР1		
				ДЕТАЛИ		
БЧ	1		6.013.1435	СТ. ОТД. ГОСТ 5781-82 Ф6 А-Ш L=1435	2	0.32КГ
БЧ	2		4.041.140	СТ. ОТД. ГОСТ 6727-80 Ф4 ВР-I L=140	6	0.01КГ
				1.090.1-3ПВ.3-1 11-01 КР2		
				ДЕТАЛИ		
БЧ	1		6.013.1845	СТ. ОТД. ГОСТ 5781-82 Ф6 А-Ш L=1845	2	0.41КГ
БЧ	2		4.041.140	СТ. ОТД. ГОСТ 6727-80 Ф4 ВР-I L=140	5	0.01КГ

1.090.1-3ПВ.3-1 11

Нач.отд.	Шевченко	
Н.контр.	Ребров	
ГП спец.	Ничипоренко	
Проверил	Скоробогат	
Разраб.	Пинчук	

КАРКАС ПЛОСКИЙ
КР1, КР2

СТАДИЯ	ЛИСТ	ЛИСТОВ
Р		1

ГОСГРАЖДАНСТРОЙ
КиевЗНИИЭП

ФОРМАТ А4

Гребнева
Мих
ОПЕРАТОР ТПП КОРТ
ЭПВЦ КиевЗНИИЭП

РИС.1

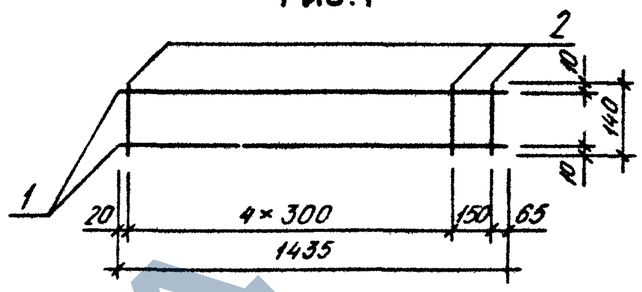

РИС.2

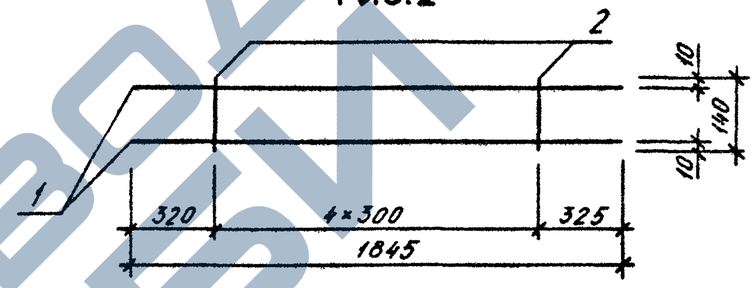

ОБОЗНАЧЕНИЕ	МАРКА	РИС	МАССА,КГ
I.090.I-3ПВ.3-I II	КРI	I	0,7I0
-0I	КР2	2	0,880

ВЗАМ. ИНВ.№
ПОДПИСЬ И ДАТА
ИНВ.№ ПОДЛ.

1.090.1-3ПВ.3-1 11СБ

Нач.отд.	Шевченко	
Н.контр.	Ребров	
ГП спец.	Ничипоренко	
Проверил	Скоробогат	
Разраб.	Федько	

КАРКАС ПЛОСКИЙ
КРI, КР2
СБОРОЧНЫЙ ЧЕРТЕЖ

СТАДИЯ	МАССА	МАСШТАБ
Р	СМ ТАБЛ	
ЛИСТ	ЛИСТОВ 1	

ГОСГРАЖДАНСТРОЙ
КиевЗНИИЭП

ФОРМАТ А4

ЗАВОД ЖБИ

ФОРМАТ	ЗОНА	ПОЗ.	ОБОЗНАЧЕНИЕ	НАИМЕНОВАНИЕ	КОЛ.	ПРИМЕЧАНИЕ
				ДОКУМЕНТАЦИЯ		
А4			1.090.1-3ПВ.3-1 12СБ	СБОРОЧНЫЙ ЧЕРТЕЖ		
				ДЕТАЛИ		
				СТ. ОТД. ГОСТ 5781-82		
ВЧ		1	6.013.2080	Ф6 А-III L=2080	1	0.46КГ
ВЧ		2	6.013.1845	Ф6 А-III L=1845	1	0.41КГ
ВЧ		3	6.013.450	Ф6 А-III L=450	1	0.10КГ
				СТ. ОТД. ГОСТ 6727-80		
ВЧ		4	4.041.140	Ф4 ВР-I L=140	6	0.01КГ
ВЧ		5	4.041.55	Ф4 ВР-I L=55	4	.005КГ

				1.090.1-3ПВ.3-1 12		
НАЧ.ОТД.	Шевченко			КАРКАС ПЛОСКИЙ КР3	СТАДИЯ	ЛИСТ	ЛИСТОВ
Н.КОНТР	Ребров				Р		1
ГЛ.СПЕЦ.	Ничипоренко				ГОСГРАЖДАНСТРОЙ КиевЗНИИЭП	
ПРОВЕРИЛ	Скаробогат					
РАЗРАБ.	Пинчук					

ФОРМАТ А4

ЭПВЦ КиевЗНИИЭП | ОПЕРАТОР ТПП КОРТ | Гребнева

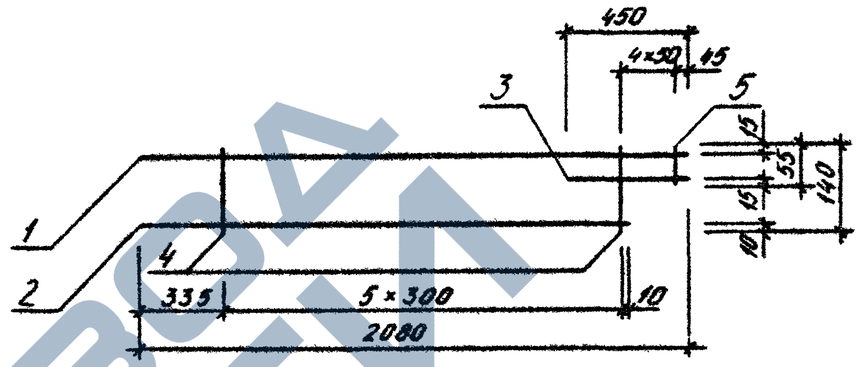

ПОДПИСЬ И ДАТА | ВЗАМ. ИНВ.№ | ИНВ.№ ПОДЛ.

				1.090.1-3ПВ.3-1 12СБ		
НАЧ.ОТД.	Шевченко			КАРКАС ПЛОСКИЙ КР3 СБОРОЧНЫЙ ЧЕРТЕЖ	СТАДИЯ	МАССА	МАСШТАБ
Н.КОНТР	Ребров				Р	1,070	
ГЛ.СПЕЦ.	Ничипоренко				ЛИСТ	ЛИСТОВ 1
ПРОВЕРИЛ	Литвиненко				ГОСГРАЖДАНСТРОЙ КиевЗНИИЭП	
РАЗРАБ.	Федько					

20414 30

ФОРМАТ А4

https://zavodjbi.com/

ФОРМАТ	ЗОНА	ПОЗ	ОБОЗНАЧЕНИЕ	НАИМЕНОВАНИЕ	КОЛ	ПРИМЕЧАНИЕ
				ДОКУМЕНТАЦИЯ		
А4			1.090.1-3ПВ.3-1 13СБ	СБОРОЧНЫЙ ЧЕРТЕЖ		
			ПЕРЕМЕННЫЕ ДАННЫЕ	ДЛЯ ИСПОЛНЕНИЙ:		
				1.090.1-3ПВ.3-1 13 КР4		
				ДЕТАЛИ		
				СТ. ОТД. ГОСТ 5781-82		
БЧ	1		6.013.5580	Ф6 А-III L=5580	2	1.24КГ
БЧ	2		6.013.140	Ф6 А-III L=140	56	0.03КГ
				1.090.1-3ПВ.3-1 13-01 КР5		
				ДЕТАЛИ		
				СТ. ОТД. ГОСТ 5781-82		
БЧ	1		6.013.2580	Ф6 А-III L=2580	2	0.57КГ
БЧ	2		6.013.140	Ф6 А-III L=140	26	0.03КГ
				1.090.1-3ПВ.3-1 13-02 КР6		
				ДЕТАЛИ		
				СТ. ОТД. ГОСТ 5781-82		
БЧ	1		6.013.2480	Ф6 А-III L=2480	2	0.55КГ
БЧ	2		6.013.140	Ф6 А-III L=140	25	0.03КГ
				1.090.1-3ПВ.3-1 13-03 КР7		
				ДЕТАЛИ		
				СТ. ОТД. ГОСТ 5781-82		
БЧ	1		6.013.1380	Ф6 А-III L=1380	2	0.31КГ
БЧ	2		6.013.140	Ф6 А-III L=140	14	0.03КГ

НАЧ ОТД	Шевченко		1.090.1-3ПВ.3-1 13
Н КОНТР	Ребров		
ГЛ СПЕЦ	Ничипоренко		КАРКАС ПЛОСКИЙ КР4 – КР6
ПРОВЕРИЛ	Скоробогат		
РАЗРАБ	Тинчук		

СТАДИЯ	ЛИСТ	ЛИСТОВ
Р	1	2

ГОСГРАЖДАНСТРОЙ
КиевЗНИИЭП

ФОРМАТ А4

Гредтнева
Дрель

ОПЕРАТОР ТЛП КОРТ

ЭПВЦ Киев ЗНИИЭП

ФОРМАТ	ЗОНА	ПОЗ	ОБОЗНАЧЕНИЕ	НАИМЕНОВАНИЕ	КОЛ	ПРИМЕЧАНИЕ
				1.090.1-3ПВ.3-1 13-04 КР8		
				ДЕТАЛИ		
				СТ. ОТД. ГОСТ 5781-82		
БЧ	1		6.013.780	Ф6 А-III L=780	2	0.17КГ
БЧ	2		6.013.140	Ф6 А-III L=140	8	0.03КГ

ВЗАМ ИНВ № | ПОДПИСЬ И ДАТА | ИНВ № ПОДЛ

1.090.1-3ПВ.3-1 13

ЛИСТ 2

20414 · 31

ФОРМАТ А4

https://zavodjbi.com/
ЗАВОД ЖБИ

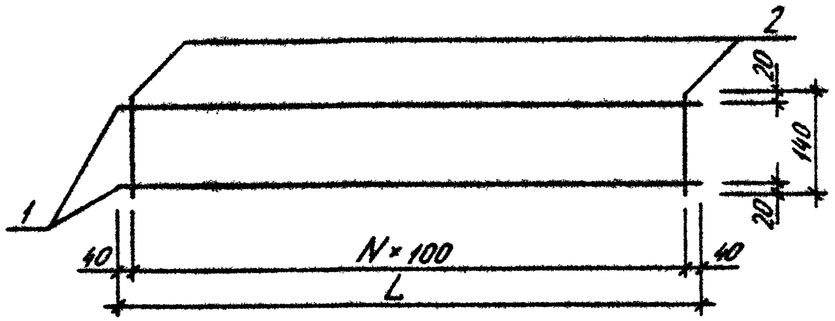

ОБОЗНАЧЕНИЕ	МАРКА	L,мм	N	МАССА,кг
I.090.I-3ПВ.3-I I3	КР4	5580	55	4,220
-0I	КР5	2580	25	I,950
-02	КР6	2470	24	I,880
-03	КР7	I380	I3	I,050
-04	КР8	780	7	0,590

НАЧ.ОТД.	Шевченко		
Н.КОНТР.	Ребров		
ГЛ.СПЕЦ.	Ничипоренко		
ПРОВЕРИЛ	Скарабогат		
РАЗРАБ.	Федько		

1.090.1-3ПВ.3-1 13СБ

КАРКАС ПЛОСКИЙ
КР4 - КР8
СБОРОЧНЫЙ ЧЕРТЕЖ

СТАДИЯ	МАССА	МАСШТАБ
Р	см таблл	
ЛИСТ	ЛИСТОВ 1	

ГОСГРАЖДАНСТРОЙ
КиевЗНИИЭП

ФОРМАТ А4

ЭПВЦ КиевЗНИИЭП | ОПЕРАТОР ТЛП КОРТ

ИНВ № ПОДЛ | ПОДП. И ДАТА | ВЗАМ. ИНВ.№

ЛИСТ

20414 32 ФОРМАТ А4

https://zavodjbi.com/

ФОРМАТ	ЗОНА	ПОЗ	ОБОЗНАЧЕНИЕ	НАИМЕНОВАНИЕ	КОЛ.	ПРИМЕЧАНИЕ
				ДОКУМЕНТАЦИЯ		
А4			1.090.1-3ПВ.3-1 14СБ	СБОРОЧНЫЙ ЧЕРТЕЖ		
			ПЕРЕМЕННЫЕ ДАННЫЕ	ДЛЯ ИСПОЛНЕНИЙ:		
				1.090.1-3ПВ.3-1 14 КР9		
				ДЕТАЛИ		
ВЧ	1		6.013.5530	СТ. ОТД. ГОСТ 5781-82 Ф6 А-III L=5530	2	1.23КГ
ВЧ	2		6.013.140	Ф6 А-III L=140	55	0.03КГ
				1.090.1-3ПВ.3-1 14-01 КР10		
				ДЕТАЛИ		
ВЧ	1		6.013.2530	СТ. ОТД. ГОСТ 5781-82 Ф6 А-III L=2530	2	0.56КГ
ВЧ	2		6.013.140	Ф6 А-III L=140	25	0.03КГ
				1.090.1-3ПВ.3-1 14-02 КР11		
				ДЕТАЛИ		
ВЧ	1		6.013.5470	СТ. ОТД. ГОСТ 5781-82 Ф6 А-III L=5470	2	1.21КГ
ВЧ	2		6.013.140	Ф6 А-III L=140	55	0.03КГ
				1.090.1-3ПВ.3-1 14-03 КР12		
				ДЕТАЛИ		
ВЧ	1		6.013.2470	СТ. ОТД. ГОСТ 5781-82 Ф6 А-III L=2470	2	0.55КГ
ВЧ	2		6.013.140	Ф6 А-III L=140	25	0.03КГ

1.090.1-3ПВ.3-1 14

НАЧ.ОТД.	Шевченко	
Н.КОНТР.	Ребров	
ГЛ.СПЕЦ.	Ничипоренко	
ПРОВЕРИЛ	Скоробогат	
РАЗРАБ.	Пинчук	

КАРКАС ПЛОСКИЙ
КР9 – КР12

СТАДИЯ	ЛИСТ	ЛИСТОВ
Р		1

ГОСГРАЖДАНСТРОЙ
КиевЗНИИЭП

ФОРМАТ А4

ЭПВЦ КиевЗНИИЭП | ОПЕРАТОР ТЛП КОРТ | Гребнева | Мк 59

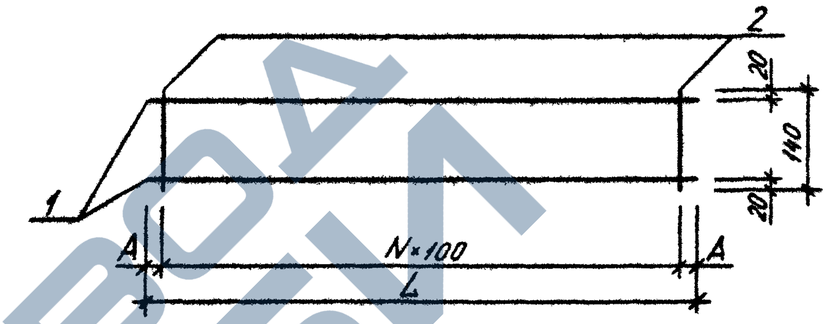

ОБОЗНАЧЕНИЕ	МАРКА	L, мм	N	A, мм	МАССА, КГ
1.090.1-3ПВ.3-1 14	КР9	5530	54	65	4,170
-01	КР10	2530	24	65	1,900
-02	КР11	5470	54	35	4,120
-03	КР12	2470	24	35	1,880

ВЗАМ. ИНВ.№ | ПОДПИСЬ И ДАТА | ИНВ.№ПОДЛ.

1.090.1-3ПВ.3-1 14СБ

КАРКАС ПЛОСКИЙ
КР9 – КР12
СБОРОЧНЫЙ ЧЕРТЕЖ

СТАДИЯ	МАССА	МАСШТАБ
Р	см ТАБЛ	

ЛИСТ | ЛИСТОВ 1

НАЧ.ОТД.	Шевченко	
Н.КОНТР.	Ребров	
ГЛ.СПЕЦ.	Ничипоренко	
ПРОВЕРИЛ	Литвиненко	
РАЗРАБ.	Федько	

ГОСГРАЖДАНСТРОЙ
КиевЗНИИЭП

ФОРМАТ А4

ЗАВОД СКЕЛЕТ

ФОРМАТ	ЗОНА	ПОЗ	ОБОЗНАЧЕНИЕ	НАИМЕНОВАНИЕ	КОЛ	ПРИМЕЧАНИЕ
				ДОКУМЕНТАЦИЯ		
А4			1.090.1-3ПВ.3-1 15СБ	СБОРОЧНЫЙ ЧЕРТЕЖ		
			ПЕРЕМЕННЫЕ ДАННЫЕ	ДЛЯ ИСПОЛНЕНИЙ:		
				1.090.1-3ПВ.3-1 15 КР13		
				ДЕТАЛИ		
				СТ. ОТД. ГОСТ 5781-82		
ВЧ	1		6.013.5520	Ф6 А-III L=5520	2	1.22КГ
ВЧ	2		6.013.140	Ф6 А-III L=140	55	0.03КГ
				1.090.1-3ПВ.3-1 15-01 КР14		
				ДЕТАЛИ		
				СТ. ОТД. ГОСТ 5781-82		
ВЧ	1		6.013.2520	Ф6 А-III L=2520	2	0.56КГ
ВЧ	2		6.013.140	Ф6 А-III L=140	25	0.03КГ
				1.090.1-3ПВ.3-1 15-02 КР15		
				ДЕТАЛИ		
				СТ. ОТД. ГОСТ 5781-82		
ВЧ	1		6.013.2420	Ф6 А-III L=2420	2	0.54КГ
ВЧ	2		6.013.140	Ф6 А-III L=140	24	0.03КГ

1.090.1-3ПВ.3-1 15

НАЧ.ОТД.	Шевченко	
Н.КОНТР.	Ребров	
ГЛ.СПЕЦ.	Ничипоренко	
ПРОВЕРИЛ	Скаробагат	
РАЗРАБ.	Пинчук	

КАРКАС ПЛОСКИЙ
КР13 - КР15

СТАДИЯ	ЛИСТ	ЛИСТОВ
Р		1

ГОСГРАЖДАНСТРОЙ
КиевЗНИИЭП

ФОРМАТ А4

ЭПВЦ КиевЗНИИЭП | ОПЕРАТОР ТЛП КОРТ | Гребнева | Ареза

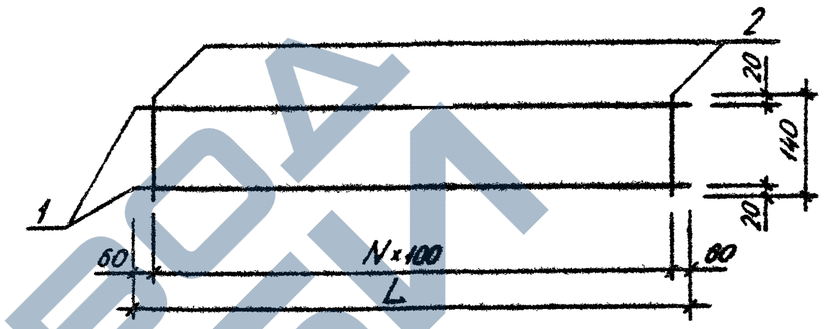

ОБОЗНАЧЕНИЕ	МАРКА	L,мм	N	МАССА,КГ
1.090.1-3ПВ.3-1 15	КР13	5520	54	4,170
-01	КР14	2520	24	1,900
-02	КР15	2420	23	1,820

ПОДПИСЬ И ДАТА | ВЗАМ. ИНВ.№ | ИНВ.№ ПОДЛ.

1.090.1-3ПВ.3-1 15СБ

КАРКАС ПЛОСКИЙ
КР13 - КР15
СБОРОЧНЫЙ ЧЕРТЕЖ

СТАДИЯ	МАССА	МАСШТАБ
Р	см таблицу	

ЛИСТ | ЛИСТОВ 1

НАЧ.ОТД.	Шевченко	
Н.КОНТР.	Ребров	
ГЛ.СПЕЦ.	Ничипоренко	
ПРОВЕРИЛ	Ничипоренко	
РАЗРАБ.	Федько	

ГОСГРАЖДАНСТРОЙ
КиевЗНИИЭП

20414 34

ФОРМАТ А4

https://zavodjbi.com/

ФОРМАТ	ЗОНА	ПОЗ	ОБОЗНАЧЕНИЕ	НАИМЕНОВАНИЕ	КОЛ	ПРИМЕЧАНИЕ
				ДОКУМЕНТАЦИЯ		
А4			1.090.1-3ПВ.3-1 16СВ	СБОРОЧНЫЙ ЧЕРТЕЖ		
			ПЕРЕМЕННЫЕ ДАННЫЕ	ДЛЯ ИСПОЛНЕНИЙ:		
				1.090.1-3ПВ.3-1 16 КР16		
				ДЕТАЛИ		
БЧ	1		16.013.5860	СТ. ОТД. ГОСТ 5781-82 Ф16 А-III L=5860	2	9.25КГ
БЧ	2		4.041.140	СТ. ОТД. ГОСТ 6727-80 Ф4 ВР-I L=140	19	0.01КГ
				1.090.1-3ПВ.3-1 16-01 КР17		
				ДЕТАЛИ		
БЧ	1		16.013.2860	СТ. ОТД. ГОСТ 5781-82 Ф16 А-III L=2860	2	4.51КГ
БЧ	2		4.041.140	СТ. ОТД. ГОСТ 6727-80 Ф4 ВР-I L=140	9	0.01КГ
				1.090.1-3ПВ.3-1 16-02 КР18		
				ДЕТАЛИ		
БЧ	1		16.013.1660	СТ. ОТД. ГОСТ 5781-82 Ф16 А-III L=1660	2	2.62КГ
БЧ	2		4.041.140	СТ. ОТД. ГОСТ 6727-80 Ф4 ВР-I L=140	5	0.01КГ
				1.090.1-3ПВ.3-1 16-03 КР19		
				ДЕТАЛИ		
БЧ	1		16.013.1060	СТ. ОТД. ГОСТ 5781-82 Ф16 А-III L=1060	2	1.67КГ

1.090.1-3ПВ.3-1 16

НАЧ ОТД	Шевченко	
Н КОНТР	Ребров	
ГЛ СПЕЦ	Ничипоренко	
ПРОВЕРИЛ	Скоробогат	
РАЗРАБ	Пинчук	

КАРКАС ПЛОСКИЙ

КР16 – КР19

СТАДИЯ	ЛИСТ	ЛИСТОВ
Р	1	2

ГОСГРАЖДАНСТРОЙ КиевЗНИИЭП

ФОРМАТ А4

Гребнева

ОПЕРАТОР ТЛП КОРТ

ЭПВЦ Киев ЗНИИЭП

ФОРМАТ	ЗОНА	ПОЗ	ОБОЗНАЧЕНИЕ	НАИМЕНОВАНИЕ	КОЛ	ПРИМЕЧАНИЕ
БЧ		2	4.041.140	СТ. ОТД. ГОСТ 6727-80 Ф4 ВР-I L=140	3	0.01КГ

ВЗАМ ИНВ № | ПОДПИСЬ И ДАТА | ИНВ № ПОДЛ

1.090.1-3ПВ.3-1 16

ЛИСТ 2

20414 35

ФОРМАТ А-

ЗАВОД ЖБИ

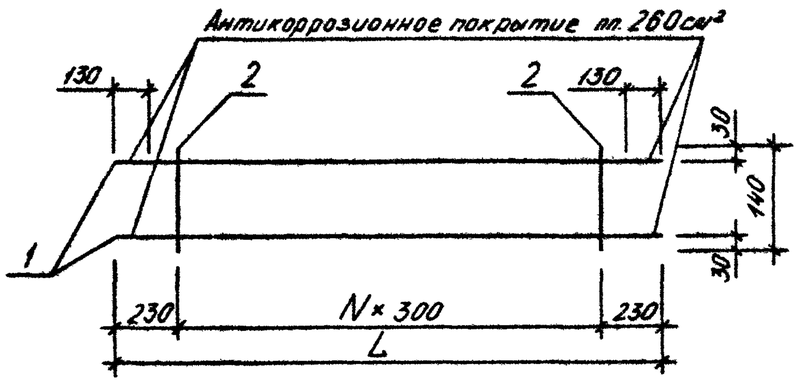

ОБОЗНАЧЕНИЕ	МАРКА	L, мм	N	МАССА, кг
I.090.I-3ПВ.3-I I6	КРI6	5860	I8	I8,740
-0I	КРI7	2860	8	9,I30
-02	КРI8	I660	4	5,300
-03	КРI9	I060	2	3,380

НАЧ.ОТД.	Шевченко	
Н.КОНТР	Рейров	
ГЛ.СПЕЦ	Ничипоренко	
ПРОВЕРИЛ	Скоробогат	
РАЗРАБ.	Федько	

1.090.1-3ПВ.3-1 16СБ

КАРКАС ПЛОСКИЙ
КРI6 - КРI9
СБОРОЧНЫЙ ЧЕРТЕЖ

СТАДИЯ	МАССА	МАСШТАБ
Р	СМ ТАБЛ	
ЛИСТ	ЛИСТОВ 1	

ГОСГРАЖДАНСТРОЙ
КиевЗНИИЭП

ФОРМАТ А4

ЭПВЦ Киевзниизп
ОПЕРАТОР
ТЛП УГОЛ

ВЗАМ. ИНВ №
ПОДП И ДАТА
ИНВ № ПОДЛ

ЛИСТ

20414 36

ФОРМАТ А4

https://zavodjbi.com/
ЗАВОД ЖБИ

ФОРМАТ	ЗОНА	ПОЗ	ОБОЗНАЧЕНИЕ	НАИМЕНОВАНИЕ	КОЛ	ПРИМЕЧАНИЕ
				ДОКУМЕНТАЦИЯ		
А4			1.090.1-3ПВ.3-1 17СБ	СБОРОЧНЫЙ ЧЕРТЕЖ		
			ПЕРЕМЕННЫЕ ДАННЫЕ	ДЛЯ ИСПОЛНЕНИЙ:		
				1.090.1-3ПВ.3-1 17 КР20		
				ДЕТАЛИ		
ВЧ		1	16.013.5810	СТ. ОТД. ГОСТ 5781-82 Ф16 А-III L=5810	2	9.17КГ
ВЧ		2	4.041.140	СТ. ОТД. ГОСТ 6727-80 Ф4 ВР-I L=140	19	0.01КГ
				1.090.1-3ПВ.3-1 17-01 КР21		
				ДЕТАЛИ		
ВЧ		1	16.013.2810	СТ. ОТД. ГОСТ 5781-82 Ф16 А-III L=2810	2	4.43КГ
ВЧ		2	4.041.140	СТ. ОТД. ГОСТ 6727-80 Ф4 ВР-I L=140	9	0.01КГ
				1.090.1-3ПВ.3-1 17-02 КР22		
				ДЕТАЛИ		
ВЧ		1	16.013.2760	СТ. ОТД. ГОСТ 5781-82 Ф16 А-III L=2760	2	4.36КГ
ВЧ		2	4.041.140	СТ. ОТД. ГОСТ 6727-80 Ф4 ВР-I L=140	9	0.01КГ

1.090.1-3ПВ.3-1 17

НАЧ.ОТД.	Шевченко	
Н.КОНТР.	Ребров	
ГЛ.СПЕЦ.	Ничипоренко	
ПРОВЕРИЛ	Скообогат	
РАЗРАБ.	Пинчук	

КАРКАС ПЛОСКИЙ
КР20 – КР22

СТАДИЯ	ЛИСТ	ЛИСТОВ
Р		1

ГОСГРАЖДАНСТРОЙ
КиевЗНИИЭП

ФОРМАТ А4

ЭПВЦ КиевЗНИИЭП | ОПЕРАТОР ТПП КОРТ | Гребнева

Антикоррозионное покрытие пл. 260 см²

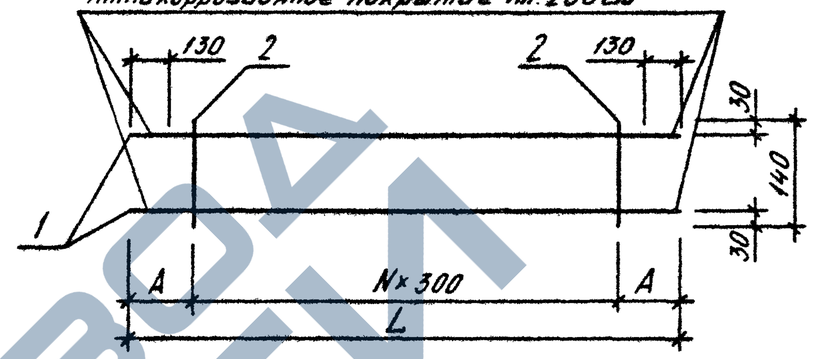

ОБОЗНАЧЕНИЕ	МАРКА	L, ММ	N	A, ММ	МАССА, КГ
I.090.I-3ПВ.3-I I7	КР20	58I0	I8	205	I8,580
-0I	КР2I	28I0	8	205	8,970
-02	КР22	2760	8	I80	8,830

ВЗАМ. ИНВ.№ | ПОДПИСЬ И ДАТА | ИНВ.№ ПОДЛ.

1.090.1-3ПВ.3-1 17СБ

НАЧ.ОТД.	Шевченко	
Н.КОНТР.	Ребров	
ГЛ.СПЕЦ.	Ничипоренко	
ПРОВЕРИЛ	Литвиненко	
РАЗРАБ.	Февько	

КАРКАС ПЛОСКИЙ
КР20 – КР22
СБОРОЧНЫЙ ЧЕРТЕЖ

СТАДИЯ	МАССА	МАСШТАБ
Р	СМ ТАБЛ	

ЛИСТ | ЛИСТОВ 1

ГОСГРАЖДАНСТРОЙ
КиевЗНИИЭП

ФОРМАТ А4

ЗАВОД ЖБИ

ФОРМАТ	ЗОНА	ПОЗ	ОБОЗНАЧЕНИЕ	НАИМЕНОВАНИЕ	КОЛ	ПРИМЕЧАНИЕ
				ДОКУМЕНТАЦИЯ		
А4			1.090.1-3ПВ.3-1 18СВ	СВОРОЧНЫЙ ЧЕРТЕЖ		
			ПЕРЕМЕННЫЕ ДАННЫЕ	ДЛЯ ИСПОЛНЕНИЙ:		
				1.090.1-3ПВ.3-1 18 КР23		
				ДЕТАЛИ		
				СТ. ОТД. ГОСТ 5781-82		
ВЧ	1		6.013.5520	Ф6 А-III L=5520	2	1.22КГ
ВЧ	2		6.013.55	Ф6 А-III L=55	55	0.01КГ
				1.090.1-3ПВ.3-1 18-01 КР24		
				ДЕТАЛИ		
				СТ. ОТД. ГОСТ 5781-82		
ВЧ	1		6.013.2520	Ф6 А-III L=2520	2	0.56КГ
ВЧ	2		6.013.55	Ф6 А-III L=55	25	0.01КГ
				1.090.1-3ПВ.3-1 18-02 КР25		
				ДЕТАЛИ		
				СТ. ОТД. ГОСТ 5781-82		
ВЧ	1		6.013.2420	Ф6 А-III L=2420	2	0.54КГ
ВЧ	2		6.013.55	Ф6 А-III L=55	24	0.01КГ
				1.090.1-3ПВ.3-1 18-03 КР26		
				ДЕТАЛИ		
				СТ. ОТД. ГОСТ 5781-82		
ВЧ	1		6.013.5470	Ф6 А-III L=5470	2	1.21КГ
ВЧ	2		6.013.55	Ф6 А-III L=55	55	0.01КГ

НАЧ.ОТД.	Шевченко		1.090.1-3ПВ.3-1 18
Н.КОНТР.	Ребров		КАРКАС ПЛОСКИЙ КР23 – КР27
ГЛ.СПЕЦ.	Ничипоренко		СТАДИЯ: Р; ЛИСТ: 1; ЛИСТОВ: 2
ПРОВЕРИЛ	Скоробогат		ГОСГРАЖДАНСТРОЙ КиевЗНИИЭП
РАЗРАБ.	Пинчук		

ФОРМАТ А4

Гребнева

ОПЕРАТОР ТЛП КОРТ

ЭПВЦ Киев ЗНИИЭП

ФОРМАТ	ЗОНА	ПОЗ	ОБОЗНАЧЕНИЕ	НАИМЕНОВАНИЕ	КОЛ	ПРИМЕЧАНИЕ
				1.090.1-3ПВ.3-1 18-04 КР27		
				ДЕТАЛИ		
				СТ. ОТД. ГОСТ 5781-82		
ВЧ	1		6.013.2470	Ф6 А-III L=2470	2	0.55КГ
ВЧ	2		6.013.55	Ф6 А-III L=55	25	0.01КГ

ВЗАМ.ИНВ.№ | ПОДПИСЬ И ДАТА | ИНВ.№ПОДЛ.

1.090.1-3ПВ.3-1 18

ЛИСТ 2

20414 38

ФОРМАТ А4

https://zavodjbi.com/

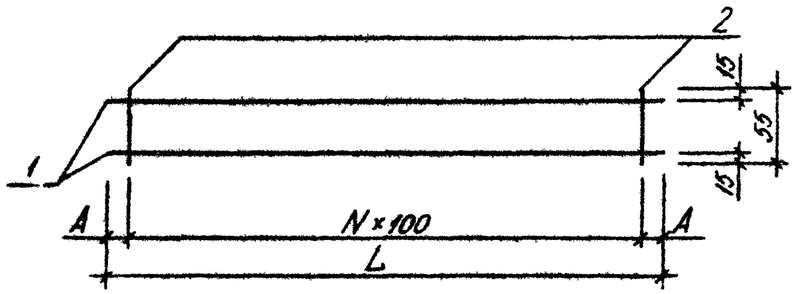

ОБОЗНАЧЕНИЕ	МАРКА	L, мм	N	A, мм	МАССА, кг
I.090.I-3ПВ.3-I I8	КР23	5520	54	60	3,I20
-0I	КР24	2520	24	60	I,420
-02	КР25	2420	23	60	I,370
-03	КР26	5470	54	35	3,080
-04	КР27	2470	24	35	I,400

НАЧ.ОТД.	Шевченко	
Н.КОНТР	Ребров	
ГП СПЕЦ	Ничипоренко	
ПРОВЕРИЛ	Скороходат	
РАЗРАБ.	Федько	

I.090.I-3ПВ.3-I 18СБ

КАРКАС ПЛОСКИЙ
КР23 – КР27
СБОРОЧНЫЙ ЧЕРТЕЖ

СТАДИЯ	МАССА	МАСШТАБ
Р	СМ ТАБЛ	

ЛИСТ | ЛИСТОВ 1

ГОСГРАЖДАНСТРОЙ
КиевЗНИИЭП

ФОРМАТ А4

ЭПВЦ КиевЗНИИЭП | ОПЕРАТОР ТЛП КОРТ

ВЗАМ. ИНВ № | ПОДП. И ДАТА | ИНВ № ПОДЛ.

ЛИСТ

20414 39 ФОРМАТ А4

https://zavodjbi.com/
ЗАВОД ЖБИ

ФОРМАТ	ЗОНА	ПОЗ	ОБОЗНАЧЕНИЕ	НАИМЕНОВАНИЕ	КОЛ.	ПРИМЕЧАНИЕ
				ДОКУМЕНТАЦИЯ		
А4			1.090.1-3ПВ.3-1 19СБ	СБОРОЧНЫЙ ЧЕРТЕЖ		
			ПЕРЕМЕННЫЕ ДАННЫЕ	ДЛЯ ИСПОЛНЕНИЙ:		
				1.090.1-3ПВ.3-1 19 КР28		
				ДЕТАЛИ		
БЧ		1	10.013.1400	СТ. ОТД. ГОСТ 5781-82 Ф10 А-III L=1400	2	0.86КГ
БЧ		2	8.013.260	Ф8 А-III L=260	13	0.10КГ
				1.090.1-3ПВ.3-1 19-01 КР29		
				ДЕТАЛИ		
БЧ		1	10.013.4800	СТ. ОТД. ГОСТ 5781-82 Ф10 А-III L=4800	2	2.96КГ
БЧ		2	8.013.260	Ф8 А-III L=260	47	0.10КГ

1.090.1-3ПВ.3-1 19

НАЧ.ОТД.	Шевченко	
Н.КОНТР.	Ребров	
ГЛ.СПЕЦ.	Ничипоренко	
ПРОВЕРИЛ	Литвиненко	
РАЗРАБ.	Пинчук	

КАРКАС ПЛОСКИЙ
КР28, КР29

СТАДИЯ	ЛИСТ	ЛИСТОВ
Р		1

ГОСГРАЖДАНСТРОЙ
КиевЗНИИЭП

ФОРМАТ А4

ЭПВЦ КиевЗНИИЭП

ОПЕРАТОР ТЛП КОРТ

Гребнева

ПОДПИСЬ И ДАТА

ВЗАМ. ИНВ.№

ИНВ.№ ПОДЛ.

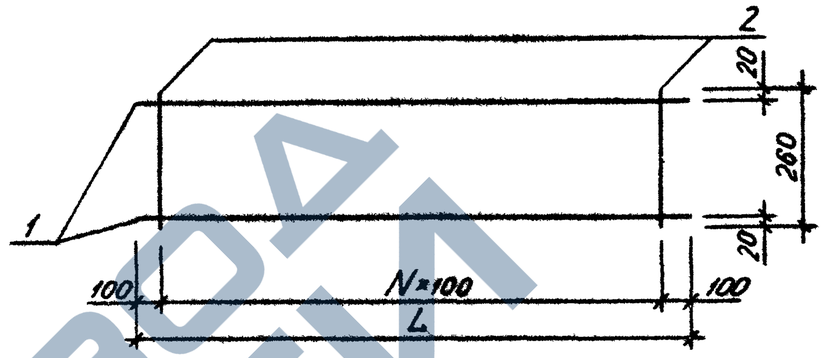

ОБОЗНАЧЕНИЕ	МАРКА	L, мм	N	МАССА, КГ
I.090.I-3ПВ.3-I I9	КР28	I400	I2	3,070
-0I	КР29	4800	46	I0,760

1.090.1-3ПВ.3-1 19СБ

КАРКАС ПЛОСКИЙ
КР28, КР29
СБОРОЧНЫЙ ЧЕРТЕЖ

СТАДИЯ	МАССА	МАСШТАБ
Р	см таблицу	

ЛИСТ | ЛИСТОВ 1

НАЧ.ОТД.	Шевченко	
Н.КОНТР.	Ребров	
ГЛ.СПЕЦ.	Ничипоренко	
ПРОВЕРИЛ	Скоробогат	
РАЗРАБ.	Федько	

ГОСГРАЖДАНСТРОЙ
КиевЗНИИЭП

20414 40

ФОРМАТ А4

https://zavodjbi.com/

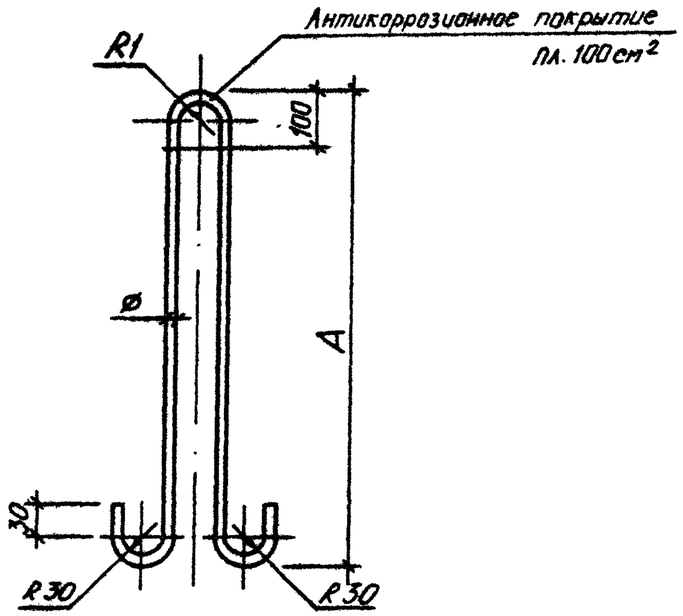

ОБОЗНАЧЕНИЕ	МАРКА	Ø, КЛАСС	L, мм	A, мм	R1, мм	МАССА, кг
I.090.I-3ПВ.3-I 20	ПСI	IOAC-II	II00	470	20	0,680
-0I	ПС2	I2AC-II	I200	460	30	I,070
-02	ПС3	I4AC-II	I500	590	30	I,8I0

НАЧ.ОТД.	Шевченко	
Н.КОНТР	Ребров	
ГЛ.СПЕЦ	Ничипоренко	
ПРОВЕРИЛ	Литвиненко	
РАЗРАБ.	Федько	

I.090.I-3ПВ.3-I 20

ПЕТЛЯ СТРОПОВОЧНАЯ
ПСI - ПС3
СБОРОЧНЫЙ ЧЕРТЕЖ

СТАДИЯ	МАССА	МАСШТАБ
Р	см таб	

ЛИСТ | ЛИСТОВ 1

ГОСГРАЖДАНСТРОЙ
КиевЗНИИЭП

ФОРМАТ А4

ЭПВЦ КиевЗНИИЭП
ОПЕРАТОР ТЛП КОРТ

ИНВ № ПОДЛ | ПОДП. И ДАТА | ВЗАМ. ИНВ №

ЛИСТ

20414 41 ФОРМАТ А4

https://zavodjbi.com/

НАИМЕНОВАНИЕ	КОЛИЧЕСТВО НА МАРКУ											
	ПВЦ 1 8.19-3Т-ПВ	ПВЦ 1 2.19-3Т-ПВ	ПВЦ 3 0.19-3Т-ПВ	ПВЦ 2 9.19-3Т-ПВ	ПВЦ 2 8.19-3Т-ПВ	ПВЦ 6 0.19-3Т-ПВ	ПВЦ 5 9.19-3Т-ПВ	ПВЦ 3 0.21-3Т-ПВ	ПВЦ 2 9.21-3Т-ПВ	ПВЦ 2 8.21-3Т-ПВ	ПВЦ 6 0.21-3Т-ПВ	ПВЦ 5 9.21-3Т-ПВ
ИЗДЕЛИЯ АРМАТУРНЫЕ												
АРМАТУРА КЛАССА												
АС-II ГОСТ 5781-82												
Ф10	1.360	1.360	1.360	1.360	1.360	-	-	-	-	-	-	-
Ф12	-	-	-	-	-	2.140	2.140	2.140	2.140	2.140	-	-
Ф14	-	-	-	-	-	-	-	-	-	-	3.620	3.620
ИТОГО КЛАССА АС-II	1.360	1.360	1.360	1.360	1.360	2.140	2.140	2.140	2.140	2.140	3.620	3.620
А-III ГОСТ 5781-82												
Ф6	5.826	4.102	9.275	9.169	9.125	16.26	16.15	11.34	11.28	11.14	20.48	20.42
Ф8	-	-	5.335	5.335	5.335	19.29	19.29	2.667	2.667	2.667	9.644	9.644
Ф10	-	-	6.905	6.905	6.905	23.68	23.68	3.453	3.453	3.453	11.84	11.84
Ф16	20.96	13.38	36.11	35.48	34.85	73.99	73.36	36.11	35.48	34.85	73.99	73.36
ИТОГО КЛАССА А-III	26.79	17.49	57.63	56.89	56.21	133.2	132.5	53.58	52.88	52.11	116.0	115.3
ВР-I ГОСТ 6727-80												
Ф4	0.592	0.428	0.920	0.920	0.920	1.613	1.613	1.082	1.082	1.082	1.872	1.872
Ф5	1.846	1.179	3.047	2.991	2.936	6.233	6.177	3.686	3.631	3.575	8.093	8.037
ИТОГО КЛАССА ВР-I	2.438	1.607	3.967	3.911	3.855	7.846	7.790	4.768	4.712	4.657	9.965	9.909
ВСЕГО ИЗДЕЛИЙ АРМАТУРНЫХ	30.58	20.45	62.95	62.16	61.43	143.2	142.4	60.48	59.73	58.90	129.5	128.8
ОБЩИЙ РАСХОД	30.58	20.45	62.95	62.16	61.43	143.2	142.4	60.48	59.73	58.90	129.5	128.8

НАЧ.ОТД	Шевченко	
Н.КОНТР	Ребров	
ГП СПЕЦ	Ничипоренко	
ПРОВЕРИЛ	Скоробогат	
РАЗРАБ.	Гинчук	

1.090.1-3ПВ.3-1 ООРС

ВЕДОМОСТЬ РАСХОДА СТАЛИ НА ЭЛЕМЕНТ, КГ

СТАДИЯ	ЛИСТ	ЛИСТОВ
Р		1

ГОСГРАЖДАНСТРОЙ КиевЗНИИЭП

20414 (42)

ФОРМАТ А3

https://zavodjbi.com/